sunseeker elite

X9 / X9 Plus

Instruction Manual

Original Instructions

Read the operator's manual carefully and make sure that you understand the instructions before you use the product.

Version 1.0

EN 2
DE 33
FR 68
IT 101
NL 134
DK 165
SE 198
NO 231
FI 263
PL 295
CZ 329
HU 362
ES 395
SI 428
HR 460
EE 491
LV 522
LT 554
BG 586
SK 619
PT 652
SR 686
TR 717
RO 750

Table of Contents

1. Safety and Regulations 4
1.1 General 4
1.2 General Safety Instructions 4
1.3 Safety Instructions for Installation 5
1.4 Safety Instructions for Daily Operation 6
1.5 Safety Instructions for Maintenance 6
1.6 Battery Safety 6

2. Symbols and Decals 6

3. Contents and Specification 7
3.1 Box Contents 7
3.2 Parts and Functions 8
3.3 Specifications 9

4. Installation and Mapping 10
4.1 Preparations 11
4.2 Activate the Mower 11
4.3 App Connection 12
4.4 Install the Charging Station 12
4.5 Mapping 13
4.6 netRTK Settings 16

5. Daily Operation 17
5.1 Display and Control on the Mower 17
5.2 Change the PIN code 18
5.3 Schedule Setting 18
5.4 APP Introduction 19
5.5 S Connect Module 20
5.6 IoT 21
5.7 Obstacle Avoidance 22

6. Maintenance 22
6.1 Cleaning 23
6.2 Replace Blades 23
6.3 EdgZero Trimmer 24
6.5 Battery 25
6.6 Power Supply 26
6.7 Storage 26
6.8 Communication Band Description 27
6.9 Recycling and End-of-life Disposal 27

7. FAQ and Troubleshooting 28
7.1 Error message 28
7.2 Trouble shooting 29

8. Important Information 30
8.1 Data Privacy 30
8.2 Limited Warranty 30
8.3 Disclaimers 31
8.4 Contact Us 31

1. Safety and Regulations

1.1 General

IMPORTANT
READ CAREFULLY BEFORE USE
KEEP FOR FUTURE REFERENCE

Intended Use

This garden product is only intended for lawn mowing, automatically cutting garden grass at any time of the day. Any usage beyond the intended purpose may pose hazards, potentially causing harm to individuals or damage to property. It is imperative to adhere strictly to the specified guidelines to ensure safety and prevent accidents.

Not Intended Use

This garden product is not intended for use by children under the age of 14 or persons with reduced physical, sensory or mental capabilities, or lack of experience and knowledge, unless they have been given supervision or instruction concerning the use of the product by a person responsible for their safety.

Improper use encompasses, but is not limited to, transporting people, children, or animals on the machine; being transported by the machine; using the machine to pull or push loads; and employing the machine for cutting non-grass vegetation.

Residual risks- Wear protective gloves and eye goggles when conducting maintenance or replacing the blades in case of injuries.

Do not extend the cable between the power supply unit and charging station.

- When operating the machine in public areas, warning signs must be placed around the working area. The signs must clearly display the following text:

WARNING

- Do not touch hazardous moving parts before they have come to a complete stop.
- Keep the power cable, power supply unit, extension cable and all other electric cables which do not belong to the product outside the cutting area to maintain their distance from hazardous moving parts and prevent damage to cables which may come into contact with live parts. There is a risk of injury of death for operator or bystanders if the instructions in the manual are not obeyed.
- Automatic lawn mower! Keep away from the machine! Children must be supervised!
- Save all warnings and instructions for future reference.
- A warning to never allow children, persons with reduced physical, sensory or mental capabilities or lack of experience and knowledge or people unfamiliar with these instructions to use the machine, local regulations may restrict the age of the operator.
- Read all safety warnings, instructions, illustrations and specifications provided with this product. Failure to follow all instructions listed below may result in electric shock, fire and/or serious injury.

- When operating the machine in public areas, warning signs must be placed around the working area. The signs must clearly display the following text:

WARNING

- Automatic lawn mower. Keep away from the machine. Children must be supervised!
- The device must be switched off when not in use.

1.2 General Safety Instructions

Work area safety

A. Do not operate machines in explosive atmospheres, such as in the presence of flammable liquids, gases or dust. Machines create sparks which may ignite the dust or fumes.

B. Read the instructions carefully. Be familiar with the controls and the proper use of the machine.

C. Never allow people unfamiliar with these instructions or children to use the machine. Local regulations may restrict the age of the operator.

D. The operator or user is responsible for accidents or hazards occurring to other people or their property.

Electrical safety

A. Mains plugs must match the outlet. Never modify the plug in any way. Do not use any charger plugs with earthed (grounded) devices. Unmodified plugs and matching outlets will reduce risk of electric shock.

B. Avoid body contact with earthed or grounded surfaces, such as pipes, radiators, ranges and refrigerators. There is an increased risk of electric shock if your body is earthed or grounded.

C. Do not abuse power cables. Never use the power cable for carrying, pulling or unplugging a device. Keep power cables away from heat, oil, sharp edges or moving parts. Damaged or entangled power cables increase the risk of electric shock.

D. If it is unavoidable to operate a mains-powered device in a damp location, use a residual current device (RCD) protected supply. The use of an RCD reduces the risk of electric shock.

E. Ensure the correct installation of the automatic perimeter delineation system as instructed.

F. Periodically inspect the area where the machine is to be used, and remove all stones, sticks, wires, bones and other obstacles.

G. Check the blades, blade bolts and cutter assembly regularly for wear or damage Replace worn or damaged blades and bolts in sets to preserve balance.

H. On multi-spindle machines, take care as rotating one blade can cause other blades to rotate.

Personal safety

A. Do not allow persons unfamiliar with the machine or these instructions to operate the machine. Machines are dangerous in the hands of untrained users.

B. Stay alert, watch what you are doing and use common sense when operating the machine. Do not use the machine while you are tired or under the influence of drugs, alcohol or medication. A moment of inattention while operating the machine may result in serious personal injury.

C. Remove any adjusting key or wrench before operating the machine. A wrench or a key left attached to a rotating part of the machine may result in personal injury.

D. When controlling the machine manually, keep proper footing and balance at all times. This enables better control of the machine in unexpected situations.

E. Do not let familiarity gained from frequent use of machines allow you to become complacent and ignore machine safety principles. A careless action can cause severe injury within a fraction of a second.

Machine use and care

A. Disconnect the plug from the power source and/or remove the battery pack (if detachable) from the machine or other devices before making any adjustments, changing accessories, or storing. Such preventive safety measures reduce the risk of unintended starting.

B. Maintain machines and accessories. Check for misalignment or binding of moving parts, breakage of parts and any other condition that may affect the machine's operation. If damaged, have the machine repaired before use. Many accidents are caused by poorly maintained machines and accessories.

C. Use the machine and accessories in accordance with these instructions, taking into account the working conditions and the work to be performed. Use of the machine for operations different from those intended could result in a hazardous situation.

D. Never operate the machine with defective guards, or without safety devices.

E. Do not put hands or feet near or under rotating parts. Keep clear of the discharge opening at all times.

F. Never pick up or carry an machine while the motor is running.

G. Activate device lock/Set into "LOCK" to the machine
- before clearing a blockage;
- before checking, cleaning or working on the machine.

H. Do not leave the machine to operate unattended if you know that there are pets, children or people in the vicinity.

Service

A. Have your machine serviced by a qualified repair person using only identical replacement parts. This will ensure that the safety of the machine is maintained.

B. Keep all nuts, bolts, and screws tight to ensure the machine is in safe working condition.

C. Replace worn or damaged parts for safety.

D. Ensure that correct blades are replaced.

E. Ensure that batteries are charged using the correct charger recommended by the manufacturer. Incorrect use may result in electric shock, overheating or leakage of corrosive liquid from the battery.

F. In the event of leakage of electrolyte flush with water/ neutralizing agent, seek medical help if it comes into contact with the eyes, etc.

G. Servicing of the machine should be according to manufacturers' instructions.

Battery tool use and care

A. Recharge only with the charger specified by the manufacturer. A charger that is suitable for one type of BATTERY pack may create a risk of fire when used with another BATTERY pack.

B. Only use power tools with specifically designated BATTERY packs. Use of any other BATTERY packs may create a risk of injury and fire.

C. When BATTERY pack is not in use, keep it away from other metal objects, like paper clips, coins, keys, nails, screws or other small metal objects, that can make a connection from one terminal to another. Shorting the BATTERY terminals together may cause burns or a fire.

D. Under abusive conditions, liquid may be ejected from the BATTERY; avoid contact. If contact accidentally occurs, flush with water. If liquid contacts eyes, additionally seek medical help. Liquid ejected from the BATTERY may cause irritation or burns.

E. Do not use a BATTERY pack or tool that is damaged or modified. Damaged or modified batteries may exhibit unpredictable behaviour resulting in fire, EXPLOSION or risk of injury.

F. Do not expose a BATTERY pack or tool to fire or excessive temperature. Exposure to fire or temperature above 130 °C may cause explosion.

G. Follow all charging instructions and do not charge the BATTERY pack or tool outside the temperature range specified in the instructions. Charging improperly or at temperatures outside the specified range may damage the BATTERY and increase the risk of fire.

1.3 Safety Instructions for Installation

A. Do not install the charging station, including any accessory, at a location that is below, or within 60 cm. from, any combustible material. In case of malfunction, heating of the charging station and the power supply may occur and create a potential risk of fire.

B. Do not put the power supply at a height where there is a risk it can be put in water. Do not put the power supply on the ground.

C. Do not encapsulate the power supply. Condensed water can harm the power supply and increase the risk of electrical shock.

D. Applicable to EU. If power supply is installed outdoors: Risk of Electric Shock. Install only to a covered Class A GFCI receptacle (RCD) with a weatherproof enclosure and access to insert or remove the attachment plug cover.

E. Do not install the charging station where there is a risk of standing water.

1.4 Safety Instructions for Daily Operation

A. Keep your hands and feet away from the rotating blades. Do not put your hands or feet near or below the product when it is set to ON.

B. Stop the product or set the product to OFF when persons, especially children or animals are in the work area.

C. Make sure that there are no objects such as stones, branches, tools or toys on the lawn. The blades can be damaged if they hit such objects.

D. Do not lift the product or move it when it is set to ON.

E. Do not let the product collide with persons or animals. If a person or animal comes in the way of the product, stop the product immediately.

F. Do not put objects on top of the product or the charging station.

G. Do not use the product if the STOP button does not work.

H. Always set the product to OFF when it is not in operation.

I. Do not use the product and a pop-up sprinkler at the same time. Use the Schedule function at the same time.

J. Do not let the product operate when there is standing water in the work area, such as an area with pools of water formed by heavy rain.

1.5 Safety Instructions for Maintenance

A. Set the product to OFF when you do maintenance on the product.

B. Do not use a high-pressure washing machine to clean the product. Do not use solvents to clean the product.

C. Disconnect the plug from the charging station before you clean or do maintenance on the charging station.

1.6 Battery Safety

Lithium-ion batteries can explode or cause fire if disassembled, short-circuited, or exposed to water, fire, or high temperatures. Handle carefully and do not dismantle or open the battery or use any type of electrical/ mechanical abuse. Avoid storage in direct sunlight.

2. Symbols and Decals

Please study the symbols on the product and labels carefully and understand their meaning:

	WARNING: *Read the user instructions before operating the product.*
	WARNING: *Disable the product before working on or lifting the machine.* *Never touch the rotating blade.*
	WARNING: *Keep a safe distance from the machine when operating. Keep other persons out of the danger area.*
	WARNING: *Do not ride on the machine.*
	Read the user instructions.
CE	*CE conformity mark.*
L_{WA} 66 dB L_{WA} 70 dB	*Sound power level, determined by European outdoor noise directive.*
	Do not dispose this product as normal household waste. Ensure that the product is recycled in accordance with local legal requirements.
III	*Class III*
	DC
	Do not discard the battery into fire and do not expose the battery to a heat source.
	Do not immerse the battery into water.
Li-ion	*Recyclable mark.*
	It is not permitted to dispose this battery pack as normal household waste. Ensure that the battery pack is recycled in accordance with local legal requirements.
T4A	*Replace with fuse in accordance with rating.*
T10A	*Replace with fuse in accordance with rating.*
	Class II construction.

IPX4	Degrees of protection provided by enclosures (IP Code)
IPX6	
IP67	
	Detachable power supply part
	SMPS incorporating a short-circuit-proof safety isolating transformer
	SMPS (Switch mode power supply unit)
cosφ:0.56	Power factor
VI	Level 6 energy efficiency
	To indicate that the power supply unit shall not be used, if pins of the plug part are damaged.
	CAUTION-Do not touch rotating blade. Must wear gloves when moving. Do not touch trimmer in operation.
MAX 45°C	Do not use or store the battery pack in environments exceeding 45°C, and keep it away from all heat sources to prevent safety hazards.
Max. 9500 min⁻¹	Max 9500 min^{-1}
195 mm	φ 195 mm for Trimming Blade Disk
	warning
ETSI EN 300 445 TÜVRheinland CERTIFIED	TÜV Rheinland conformity mark.

Symbols on robot screen

	Power on/off
START	Start button
HOME	Home button
OK	OK button

Note:

For more information about Symbols, please refer to section 5.1 Display and Control on the Mower.

3. Contents and Specification

3.1 Box Contents

Robotic Lawnmower*1
Charging Station*1
Cleaning Brush*1
Spare Blades*24
Spare Screws*24
Nails for Charging Station*8
Trimming Decorative Cover *1
Right Guard Assembly*1
Cleaning Cloth*1
Front wheel bottom brush*2
Front Wheel top Brushes*2
Rear wheel brush*2
ST2.9×8 screws*8
ST3.9×12 screws*2
EdgeZero Trimmer Line*4

3.2 Parts and Functions

Top View

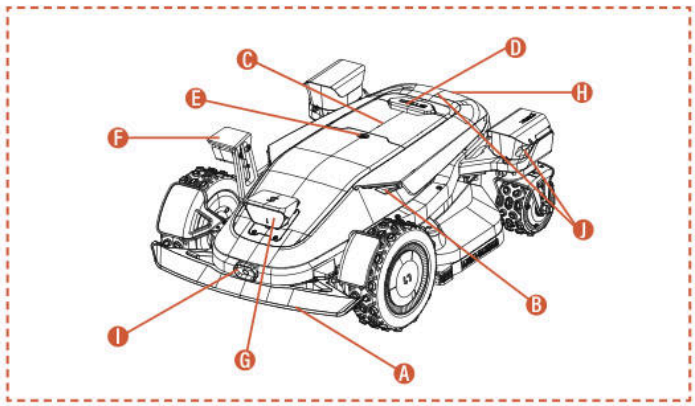

Bottom View

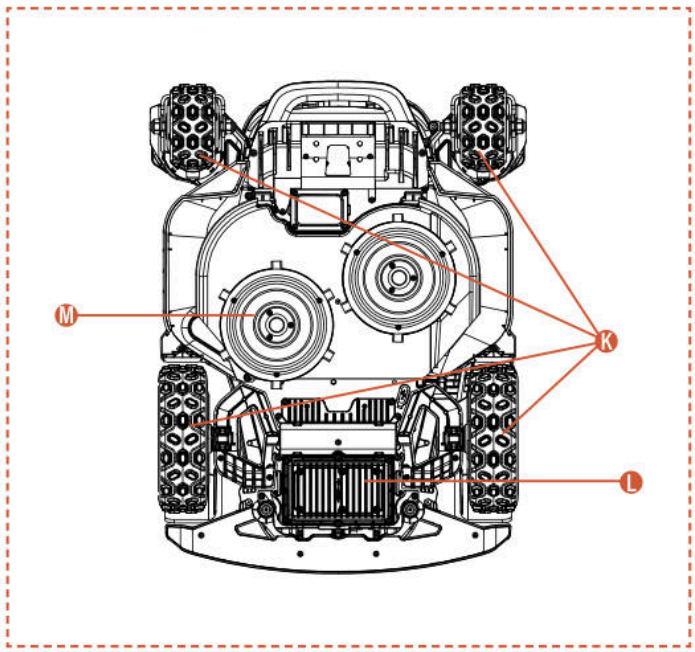

Note

Do not immerse the machine in water, as this may damage the components and void the warranty within the specified period.

A. Collision Bumper
When visual positioning is not available, the collision bumper can ensure the machine's normal operation.

B. LED Lights
Different interacting LED lights on the mower will indicate the machine's operating status.

C. Control Panel
The panel to turn the machine's power on and off, to command the machine to work or return; and etc.

D. STOP Button
Emergency stop button to stop the machine in case of any urgent situation.

E. Rain Sensor
The rain sensor can detect rain and the machine can return to the charging station automatically to avoid rain according to the user's setting.

F. Side ToFView Camera(iToF+RGBD)
The AI-assisted iToF+RGBD fusion camera, by combining depth data with color images, can accurately identify obstacles during edge trimming, achieving higher precision in edge cutting.

G. Binocular Camera & iToF Integrated Camera
The AI-assisted binocular camera helps the mower detect and avoid obstacles.

The iToF Integrated Camera is used for obstacle avoidance and mowing along the boundary. It measures distance using the phase difference of modulated infrared light, ensuring stable operation under all lighting conditions.

H. Charging infrared sensor
The infrared charging sensor enables infrared-guided autonomous docking with the charging station and monitors the charging status to ensure safe charging throughout the process.

I. Infrared thermal imaging camera
The infrared thermal imaging camera captures thermal signals from the environment, allowing the lawnmower to accurately identify living beings and obstacles in low-visibility conditions such as at night or in fog, thereby reducing the risk of collision.

J. dToF Integrated Camera
The dToF Integrated camera uses the direct Time-of-Flight principle to accurately measure distances by calculating the flight time of infrared light pulses. It enables early detection of distant obstacles, providing reliable safety protection for the lawnmower robot during operations on large lawns.

K. 4WD hub motor
The 4WD hub motor system integrates steering control and power output into each wheel, providing precise steering and strong power for enhanced off-road performance.

L. Battery Compartment
The compartment for storing the battery.

M. Rotating Cutting Plate
Device for trimming the lawn when the machine is in operation.

3.3 Specifications

TECHNICAL SPECIFICATION	X9 RMX12000D40V	X9 Plus RMX24000D40V
Boundary wire	Wireless / boundary free	Wireless / boundary free
Max mowing area	12000 m^2	24000 m^2
Cutting height min/max	20-100 mm	20-100 mm
Height adjustment	Electronic	Electronic
Cutting width	430 mm	430 mm
No-load speed	2500/min	2800/min
Waterproof	IPX6	IPX6
Battery Capacity	BS408 36VDC,8Ah,288Wh,40VDC MAX	BF408 36VDC,8Ah,288Wh,40VDC MAX
User interface	APP & keypad display	APP & keypad display
Max slope	42°(90%)	42°(90%)
Robot dimensions	85 * 61.7 * 30.3cm	85 * 66.3 * 30.3cm
Certificates	CE RoHS	CE RoHS
Net weight	30.5 kg	32.7 kg
Sound power level LWA	66 dB (A)	70 dB (A)
Sound Power Uncertainties KWA	2.44 dB (A)	2.25 dB (A)
Sound Pressure Level LpA	58 dB (A)	62 dB (A)
Sound Power Uncertainties KpA	2.44 dB (A)	2.25 dB (A)
Sound power level LWA for EdgeZero	88 dB (A)	88 dB (A)
Sound Power Uncertainties KWA for EdgeZero	1.97 dB (A)	1.97 dB (A)
Sound Pressure Level LpA for EdgeZero	80 dB (A)	80 dB (A)
Sound Power Uncertainties KpA for EdgeZero	1.97 dB (A)	1.97 dB (A)
FEATURES		
Wi-Fi / Bluetooth	Y	Y
Wire-free mapping	Y	Y
Path planning	3 options	3 options
AONavi™ 2.0(nRTK+VSLAM 2.0)	Y	Y
Super Wi-Fi	Y	Y
Vision AI2.0	Y	Y
ATC (All-Terrain Conquer)	Y	Y
Eco mode	Y	Y
Night mode*	Y	Y
LED head light	Y	Y
OTA	Y	Y
Quick return to charging station	Y	Y
Multi-zones	Y	Y
Working schedule	Automatic or manual setting	Automatic or manual setting
Bump sensor	Y	Y
Water wash	Y	Y
GPS and 4G module	Y	Y
Google assistant & Amazon Alexa	Y	Y
PIN code	Y	Y
Lift & Tilt sensor	Y	Y
Rain sensor	Y	Y
EdgeZero	Option	Y
ACCESSORIES		
Spare Blade & Spare Screws	24 pcs	24 pcs
Nails for Charging Station	8 pcs	8 pcs
Charging Station	7A(CB11)	17A(CB12)
Cleaning Brush	1 pc	1 pc
Trimming Decorative Cover	Option	1 pc
Right Guard Assembly	Option	1 pc
Cleaning Cloth	1 pc	1 pc
Front wheel bottom brush	2 pcs	2 pcs
Front Wheel top Brushes	2 pcs	2 pcs
Rear wheel brush	2 pcs	2 pcs
ST2.9×8 screws	8 pcs	8 pcs
ST3.9×12 screws	2 pcs	2 pcs
EdgeZero Trimmer Line	Option	4 pcs

4. Installation and Mapping

Sunseeker's advanced hardware and software (intelligent algorithms) significantly enhance the mower's environmental recognition capability, positioning accuracy, and overall performance. All along, Sunseeker AONavi (Always-On Navigation) seamlessly integrates RTK-GNSS satellite positioning with VSLAM2.0 visual technology, enabling the robotic lawnmower to perform positioning and navigation tasks in various scenarios, including complex environments.

With the advancement of Sunseeker's technology, AONavi has been fully upgraded, giving birth to AONavi™ 2.0. This technology integrates netRTK with VSLAM visual technology, achieving centimeter-level precise positioning without the need for physical RTK stations, which not only improves positioning accuracy but also significantly shortens installation time. Equipped with Sunseeker AONavi™ 2.0 technology, the robotic lawnmower can receive stable satellite signals for real-time positioning, and at the same time, virtual boundaries can be set for Sunseeker lawnmowers. This ensures high-quality lawn maintenance and provides you with a convenient and reliable mowing experience.

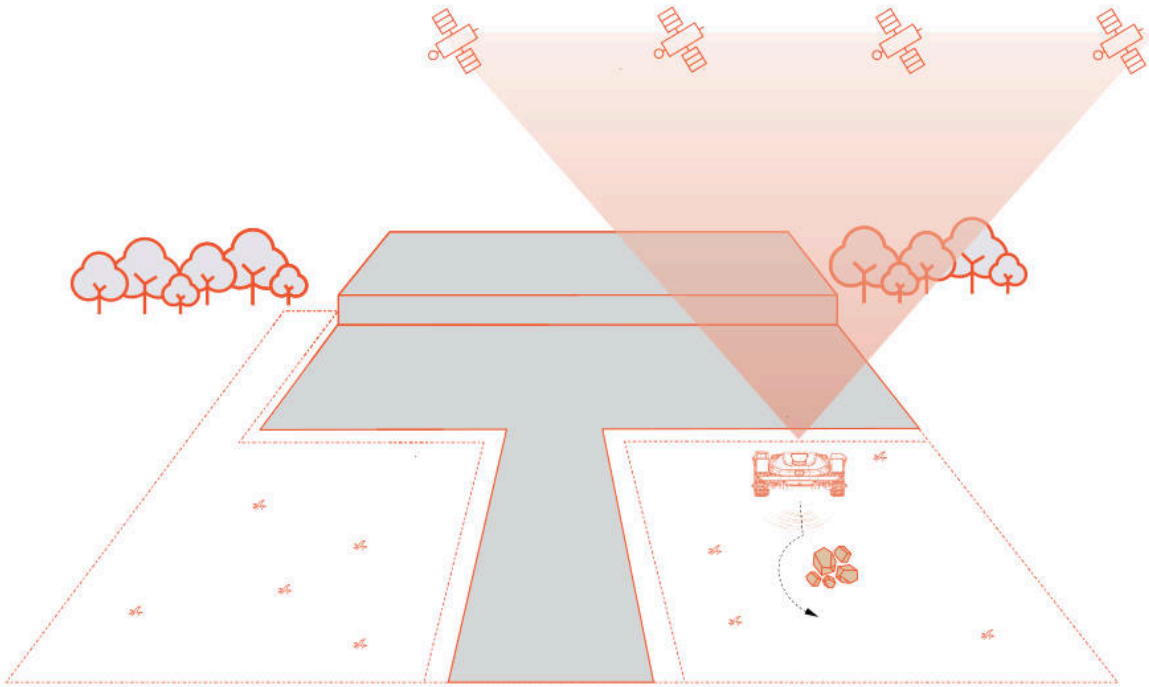

4.1 Preparations

Install Sunseeker APP

Note

When necessary, the App will request access to Bluetooth and Wi-Fi or 4G networking, to ensure proper setup and future functionality, grant access to these features.

Scan the QR code to download the Robotic Mower App, or search for "Sunseeker Robot" in the Google Play Store (Android) or the Apple App Store (iOS). After installation, please create a new account and sign in.

iOS **Android**

Prepare the mower

Ensure that Bluetooth on your phone is turned on, and scan the machine's SN QR code to identify the model and proceed with the corresponding installation guide.

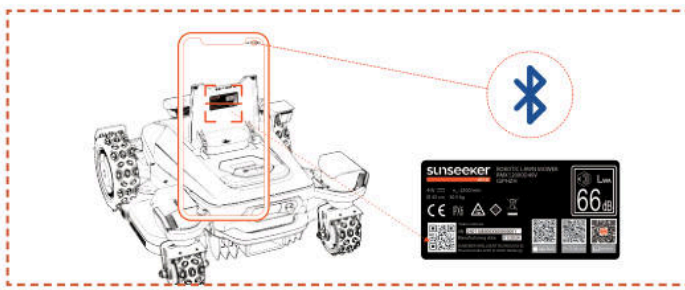

Prepare the lawn

A. Clear away any debris, piles of leaves, toys, wires, stones, or other obstacles.

B. To ensure safety, please make sure that children and pets are off the lawn.

C. Please cut your lawn to a height of no more than 10 cm before using the robotic mower.

D. The working area specifications for the robotic lawn mower are as follows: 12000m^2 (X9) and 24000m^2 (X9 Plus).

E. If there are narrow passages within the working area, ensure the passage width is greater than 100 cm.

Recommended lawn types are shown in the pictures below:

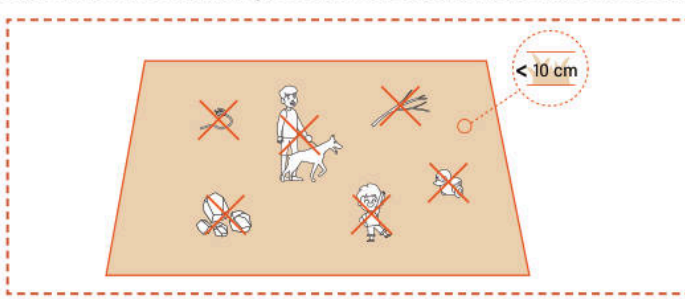

4.2 Activate the Mower

Pre-charging the Mower

A. Choose any spot with a power outlet, connect the charging station adapter, and power on the charging station.

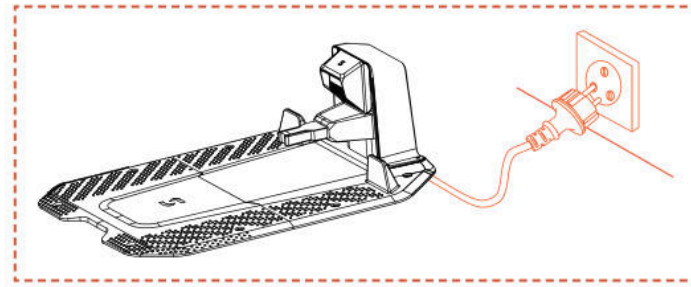

B. Push the mower into the charging station, ensure that the charging electrodes connect properly. The green light on the charging station flashing indicates normal charging. When the mower is fully charged, the indicator light will remain solid green.

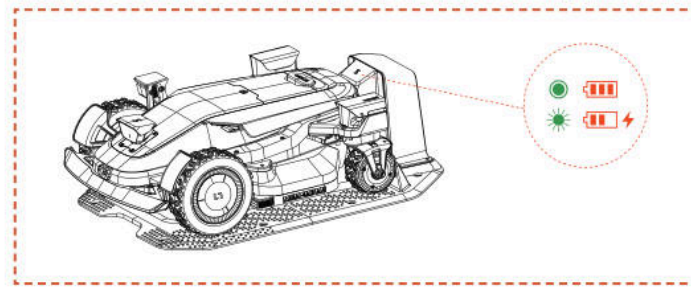

C. If the mower's battery level is above 80%, you may skip this step.

Note

- If the indicator light remains off even when there is power supplied properly, please contact customer service.

Activate the mower

A. Once the machine charges successfully on the charging station, it will power on automatically. You can also manually power it on by pressing and holding the power button.

B. Enter the default Pin code "0000". Press OK each time you enter "0" to complete the process.

C. If you want to change the Pin code, press START/HOME/OK button for 1s to enter the menu interface. to enter the menu interface to change the Pin code. For more detailed information, please refer to section 5.1 Display and Control on the Mower.

4.3 App Connection

Note

The following illustrations regarding the App are for demonstration purposes only. Options available may vary depending on software version.

Preparation

A. Make sure that the machine is on the charging station, charging properly, powered on, and the PIN code has been entered.

B. Ensure that Bluetooth on your phone is turned on. Please make sure that your machine is connected to a 4G network.

C. To ensure a better network experience, you can configure Wi-Fi for your mower.

App Connection

A. Scan the machine's SN QR code to add your robotic lawn mower. If scanning is not available, you can also connect via Bluetooth. If you have already scanned the QR code during the "Prepare the Mower" step, the mower will automatically bind to the APP when Bluetooth is enabled on your phone, eliminating the need for another scan.

B. After successful pairing, enter the default PIN code "0000". PIN code can be changed on the phone.

C. Please ensure your machine is connected to a 4G network.

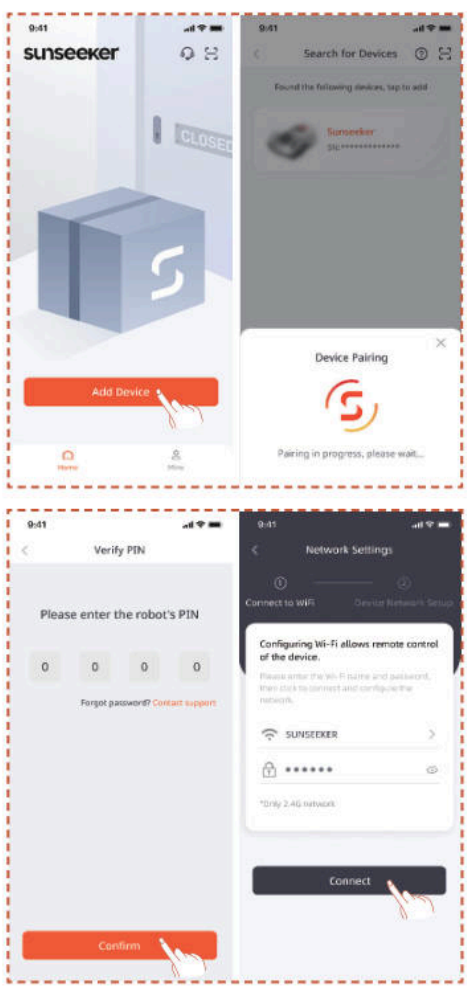

4.4 Install the Charging Station

Note

If you are unsure where to install your charging station, you can follow the steps below to find a location with a stronger signal.

Find a proper location

A. Follow the instructions in the App to remotely control the mower, check the signal strength in different areas, and find a suitable location for installing the charging station.

B. To ensure that the lawn mower can successfully exit and return to the charging station, install the charging station on an open flat non-hardened ground.

C. The charging station can be placed either inside or outside the mower's working area. For safety reasons, it is recommended to keep the charging cable outside the mowing area.

D. There should be no obstacles within 1.5 m in front of the charging station.

E. If there is grass, it should be lower than 10 cm.

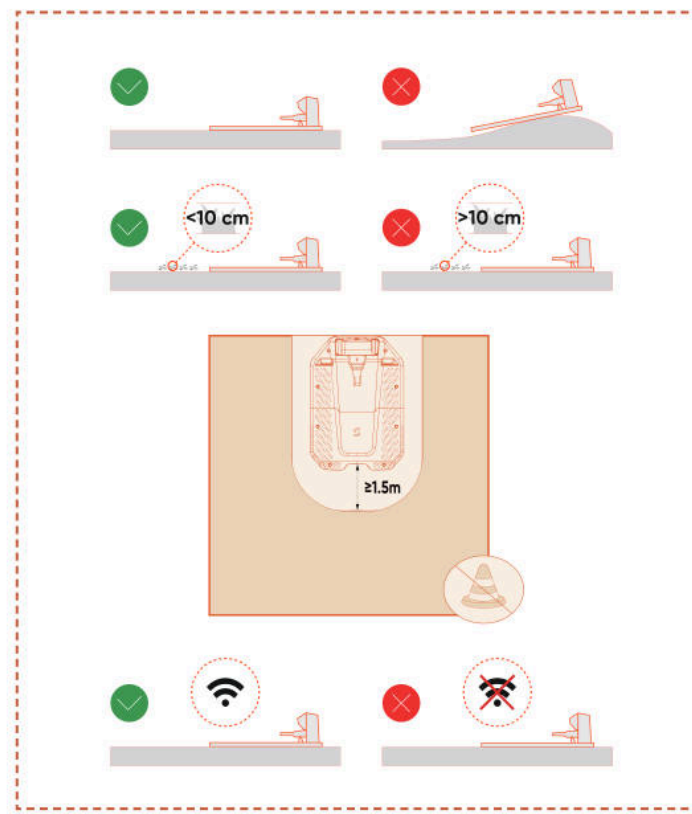

F. Ensure that the area above the charging station is as open as possible, free from trees, buildings, or other obstructions.

G. If full openness on all sides can't be achieved, for mowers located in the Northern Hemisphere, try to keep the southern sky unobstructed; for mowers in the Southern Hemisphere, ensure the northern sky is as open as possible.

Install the charging station

A. A hammer or similar tool can be used to nail the charging station onto non-hardened, flat ground.

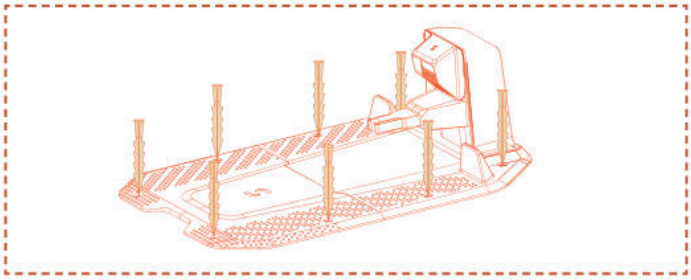

B. Connect the charging cable on the charging station to the charger, then plug it into the power supply. At this point, the green light on the charging station will remain steady, indicating that the station is powered on.

C. For safety reasons, it is recommended to keep the charging cable outside the mowing area. If there is a significant distance between the charging station and the power supply, ensure that the power cable is securely fastened to the ground or wall to ensure safe operation.

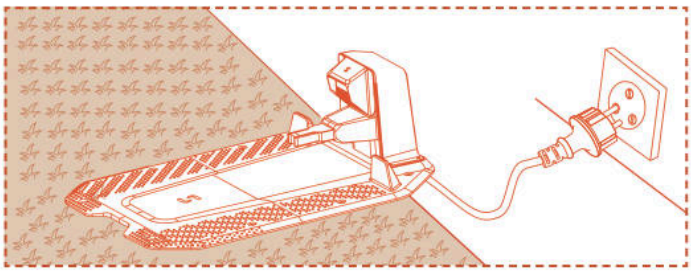

4.5 Mapping

Note

The following illustrations regarding the App are for demonstration purposes only. Options available may vary depending on software version.

Preparation

A. Make sure the machine is powered on and successfully connected to 4G and Bluetooth signals.

B. Make sure that the machine is on the charging station, charging properly, and that the battery level is above 50%.

C. A proper work zone, the charging station and the Antenna are necessary for a complete map creation.

D. If all the above tasks are ready, click **Start Mapping**.

E. If the machine has restarted, make sure it is on the charging station before starting the mapping process.

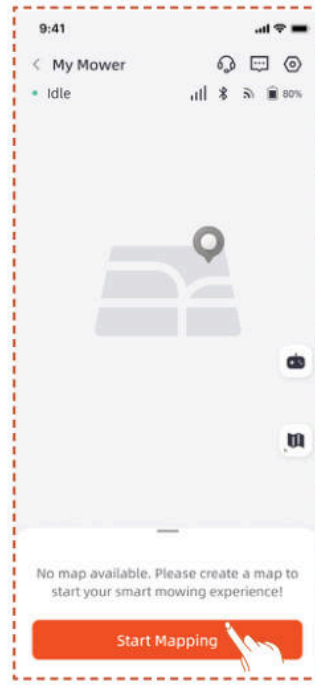

Create work zone

A. Click **Work Zone**. The mower will automatically exit the charging station and move 1.5 m ahead, without the need for manual intervention.

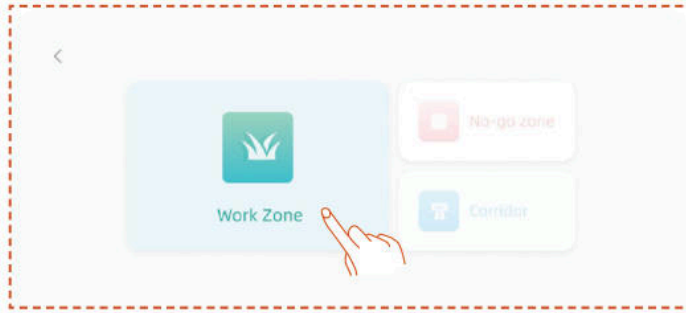

B. We recommend that you first control the robot to the edge of the lawn, and adjust its front to map in a a counterclockwise direction, and then click **Start Mapping**.

C. Once the mower is positioned at the work area boundary and the angle is adjusted, click **Start Mapping**.

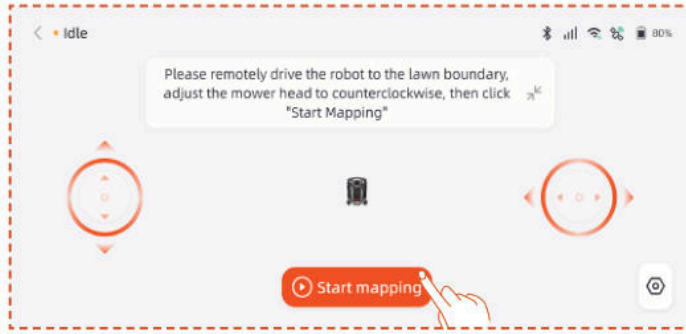

Auto Mapping

When the machine recognizes that it is in a lawn area and the conditions for automatic mapping are met, the **Auto** icon will flash. Tap **Auto** to start automatic mapping.

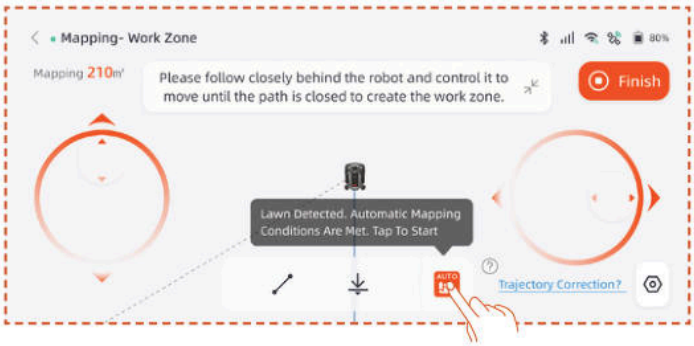

Tap the **Pause** button in the app to pause mapping.

After verifying the robot is functioning normally without errors, tap the **Auto** button on the APP interface to resume automatic mapping.

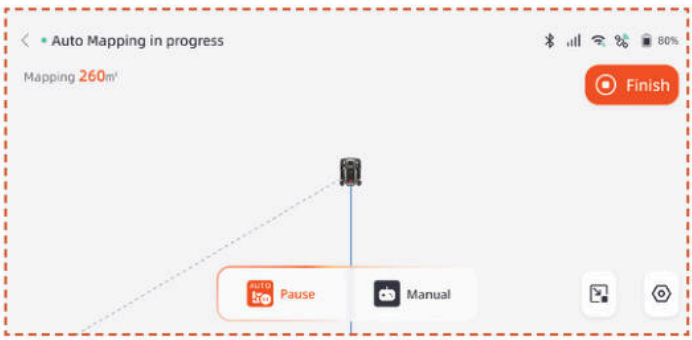

Note

- We recommend following the mower during the mapping process. If the mower fails to accurately detect the boundaries, you can exit automatic mapping mode and switch to manual control at any time.

- To ensure mapping efficiency, please ensure the mower starts mapping by driving out from the charging dock.

- We recommend switching to manual mapping when mapping near areas such as swimming pools, ditches or cliffs, and maintaining a safe distance of at least 15 cm.

Manual Mapping

Tap **Manual** to switch to manual mapping mode.

Remotely control the mower and walk along the edge to create the work zone.

- If your work area includes fences, walls, or other physical boundaries, maintain at least a 5-cm distance along the boundary while remotely mapping.

- If your work area includes features such as pools, ditches, or cliffs, keep a minimum distance of 15 cm during mapping.

- If the boundary of your work area is non-grassy, such as a stone path, and the boundary height is similar to the grass, you can use the **Cross Boundary** function. When using this function, the mower will keep about two-thirds of it on the grass to drive along the edge. After mapping is complete, the mower will follow the mapped boundary for cutting.

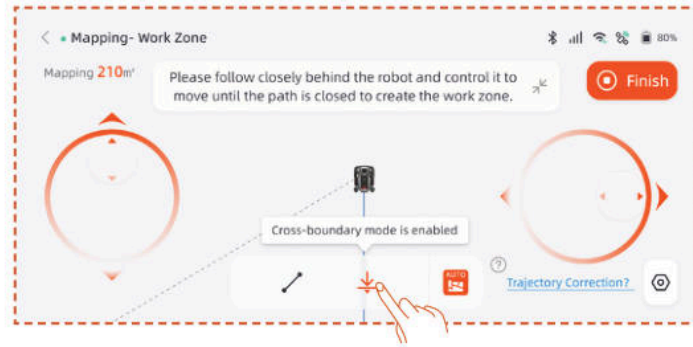

- If the boundary of your work area is a straight line, you can select **Straight** function, then remote the mower to the end of the straight boundary. A straight boundary line will automatically be generated at the starting and ending points where the straight line function is activated.

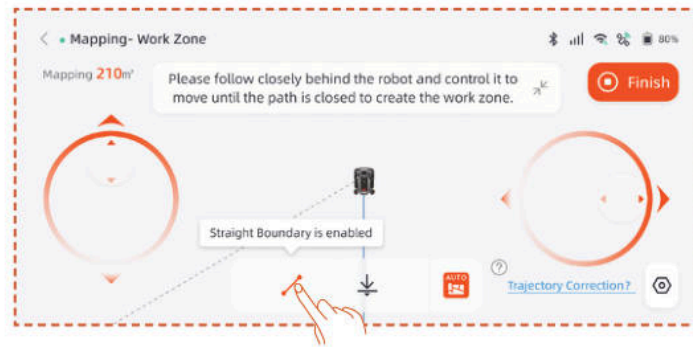

Note

It is recommended to click Finish only after the path is completely closed. If the path is not closed but mapping needs to be completed, click Finish and then select Auto Close. The generated map will automatically connect the starting and ending points to ensure the work zone is closed.

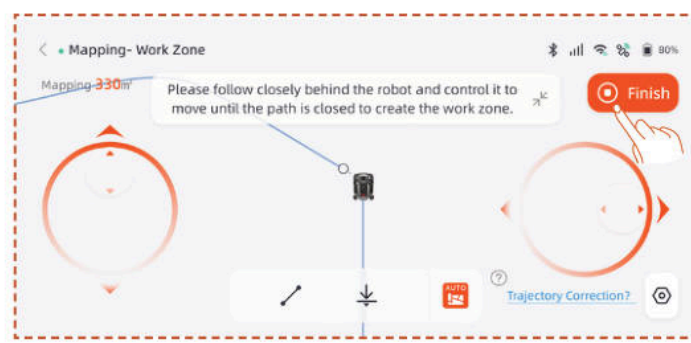

After completing the mapping, if you need to modify the boundary, click **Work Zone** and select **Edit Boundary** to make changes.

A. Remotely control the robot to the starting point of the boundary modification, then click the start button. When modifying the boundary, the robot needs to be controlled to move counterclockwise.

B. Remotely control the robot to the endpoint of the boundary modification, ensuring it intersects with the original map boundary, then click the **Finish** button.

Create No-go Zone

If your work area contains a pool or other no-mow zones, it is recommended to create a No-Go Zone to generate a virtual boundary and protect these areas.

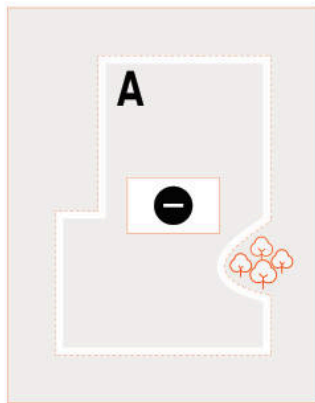

A. Click **No-go zone**.

B. Remotely control the mower to the starting point where the No-Go Zone needs to be created, then click **Start Mapping**.

C. Remotely control the mower to close the area, then click **Finish**.

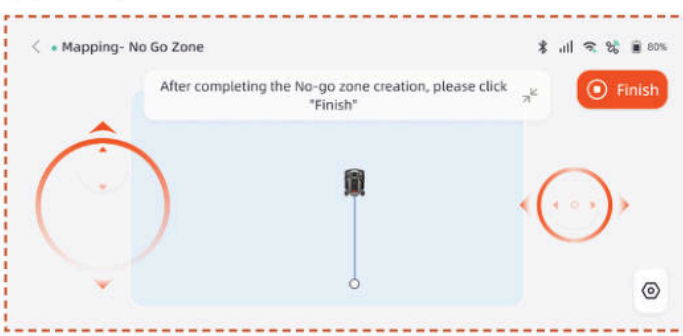

Create multi-zone

If your lawn needs to be divided into multiple work zones, you can create multiple work zones and passages.

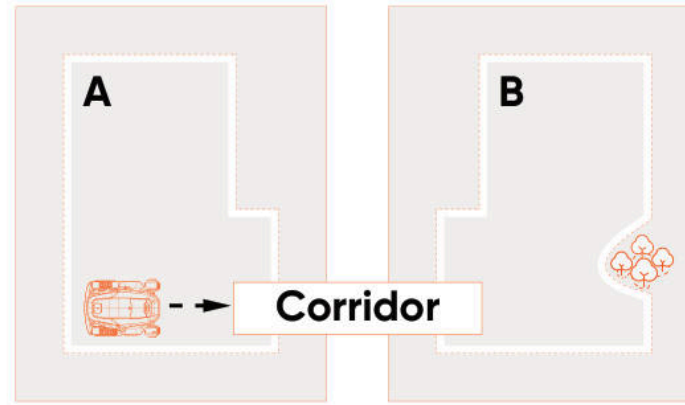

After creating the first work zone, you can add a corridor and then create the second work zone:

A. Click **Corridor**.

B. Remotely control the mower to the location where the corridor needs to be created, then click **Start Mapping**. Make sure the corridor overlaps with the first work zone.

C. Remo0tely control the mower to the end of the corridor, then click **Finish**.

D. Create the second work zone, ensuring that the corridor overlaps with the second work zone.

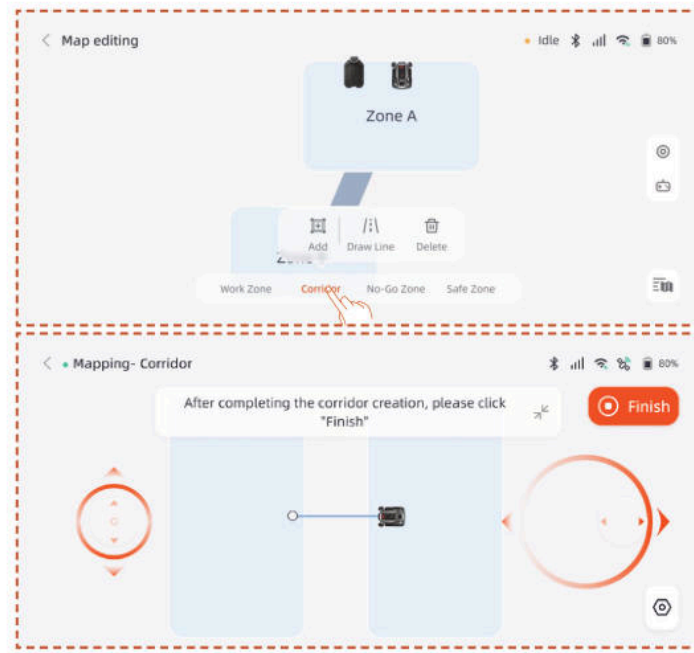

After creating the first work zone, you can add the second work zone and then create the corridor:

A. Click **Work Zone**.

B. Remotely control the mower to the location where the second work zone needs to be created and create the second work zone.

C. Create a corridor between the two work zones, ensuring that the corridor overlaps with both work zones.

Note

- When creating multiple work zones, it is best not to have the second work zone overlap with the first. If the overlap is too large, the two zones will be automatically merged into one work zone.

- If the corridor does not overlap with the work zone or if no corridor is established between the two work zones, the mower may have difficulty returning to the charging station or completing its tasks.

Manage

You can also merge, split, rename, and delete work zones, and delete corridors or no-go zones. These operations can be performed under **Details > Map Management > Map editing**.

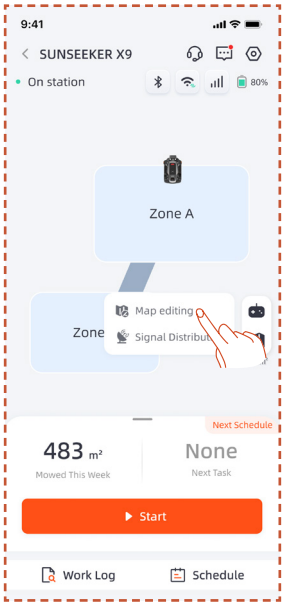

4.6 netRTK Settings

The **netRTK** function will automatically activate after activate the mower, you do not need to manually connect the mower to netRTK. If the connection is unstable, you can check the connection status in **Network Settings**.

To ensure a better network experience, you can configure Wi-Fi for your mower and charger as an additional option.

Access the **Settings > Device** interface and tap **Network Settings**. You can check the connection status of your Wi-Fi and 4G.

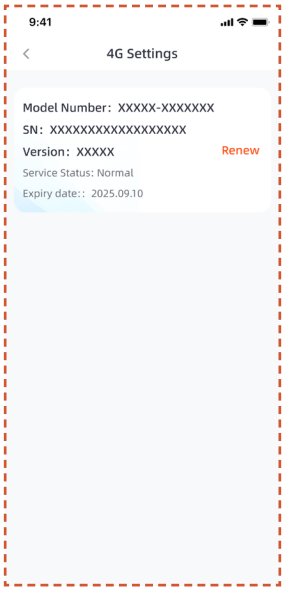

- In the **RTK Settings**, you can switch the RTK mode or renew the service. The free service period starts from the date the product is first activated and successfully connected to the netRTK service. From this date, X9 users are entitled to 5 years of free usage, and X9 Plus users are entitled to 5 years of free usage.

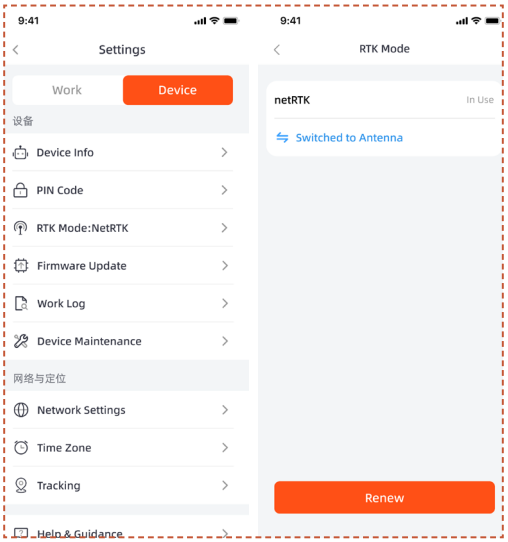

Before the free netRTK service period expires, you will receive a reminder about the upcoming service expiration. To continue using the service, you must complete the renewal payment through the companion app. The service will be restored once the payment has been successfully completed.

After the free trial period ends, if you wish to continue using the **netRTK** service, you can renew here.

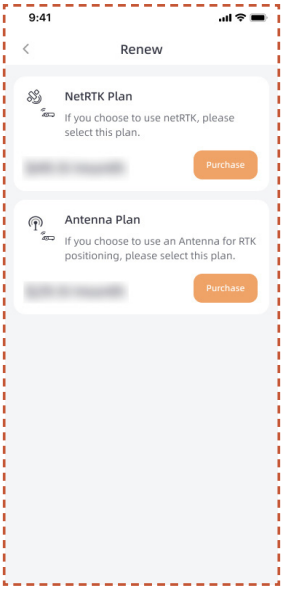

If you choose not to renew the netRTK service, you may alternatively purchase a dedicated Antenna accessory for this product, and use the device via positioning methods supported by the accessory (specific functions and service rules are subject to the accessory's user manual).

5. Daily Operation

5.1 Display and Control on the Mower

Display

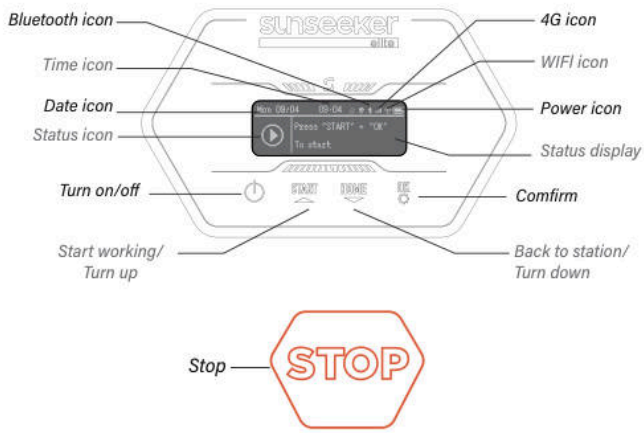

4G icon: The 4G icon indicates whether the machine connects successfully to the 4G or not.

Wi-Fi icon: The Wi-Fi icon indicates whether the machine connects successfully to the Wi-Fi or not.

Power icon: The battery power icon shows the remain power of the machine.

Time icon: Indicates the current time

Date icon: Indicates the current date

Bluetooth icon: The Bluetooth icon indicates whether the machine is connected to Bluetooth successfully or not.

Status icon: The status icon indicates the current state of the machine or the function being set up.

Status display: Displays information such as the machine status, function setting menu, and basic setting menu.

Basic Control

Turn on: Press and hold power button for 2 s.

Turn off: Press and hold power button for 3 s.

When the mower is turned off, you will see the word "bye" displayed on the dashboard and then the screen will turn off.

Access the menu page: Press START/HOME/OK button for 1 s to enter the menu interface.

Start working: Press START button and then OK.

Back to station: Press HOME button and then OK.

Stop mower operation: Click "START" and "OK" to release the STOP state, then press "START" and "OK" to restart.

Config

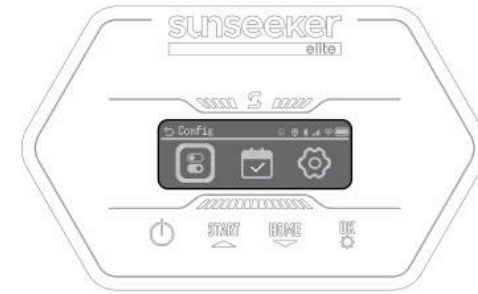

When the selection box highlights the Config icon, press to proceed with the settings.

In the Config menu, you can configure the corresponding settings for the Mower.

Press the ▲ ▼ buttons to switch between setting items, press **OK** to switch modes, and press to return.

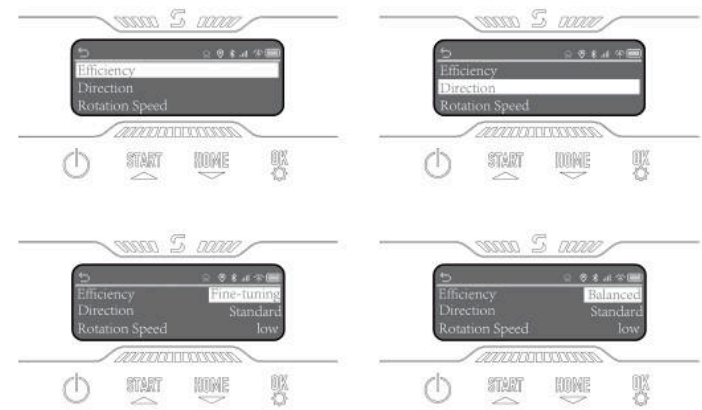

Schedule

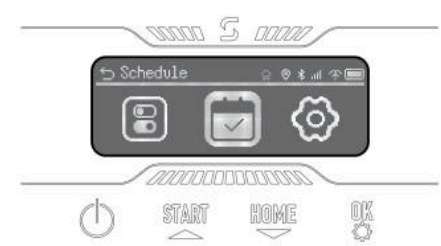

When the selection box highlights the Schedule icon, press **OK** to set Automatic dual schedule flow.You can enable Schedule Pause, and you can also set up Auto Schedule and Manual Schedule.

Settings

When the selection box highlights the Setting icon, press **OK** to proceed with the settings.

You can view device information, set the language, grass height unit, date and time. You can change the device Pin code and reset the machine.

5.2 Change the PIN code

Please access the "Change PIN" option and enter the old PIN. Press ▲ ▼ to switch between numbers, and press **OK** to confirm a number. Please set the 4-digit PIN code in sequence.

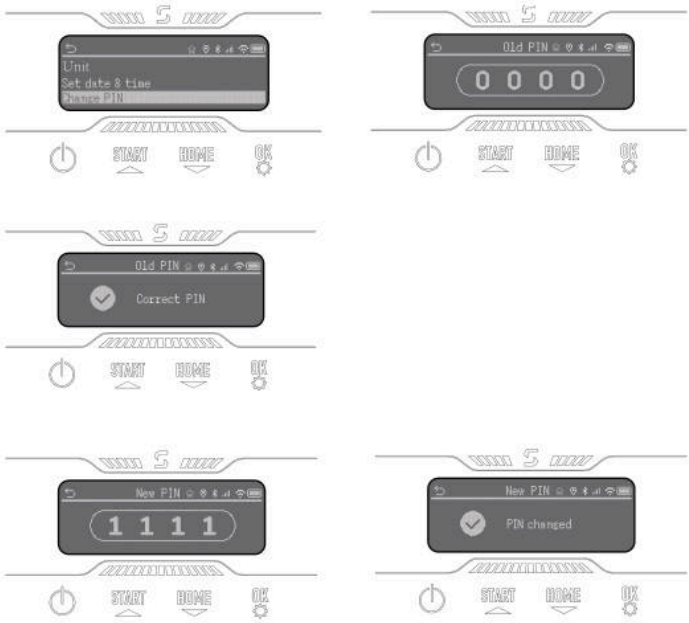

Note

If the pin code is input wrong, the display will show "Incorrect PIN".

5.3 Schedule Setting

Note

The following illustrations regarding the App are for demonstration purposes only. Options available may vary depending on software version.

Recommended schedule

After mapping, the mower will intelligently generate a mowing schedule from Monday to Saturday based on the map area. The schedule time will be set between 8:00 and 16:00. The Recommend Schedule will be enabled by default.

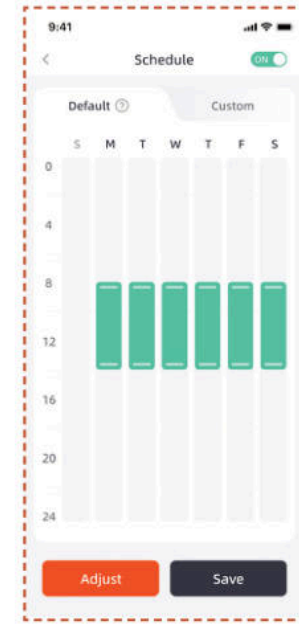

Custom schedule

If you need to modify the recommended schedule, you can also choose to set a custom schedule.

A. Press Adjust or Custom button to enter custom settings.

B. Select the day you want the mower to work.

C. Choose the area where you want the mower to work on that day, or select all areas.

D. Set the start and end times for the mower's operation.

Note

If the custom schedule time does not fall within the daytime working hours, the mower will not leave the charging station to mow during schedule times outside of these hours.

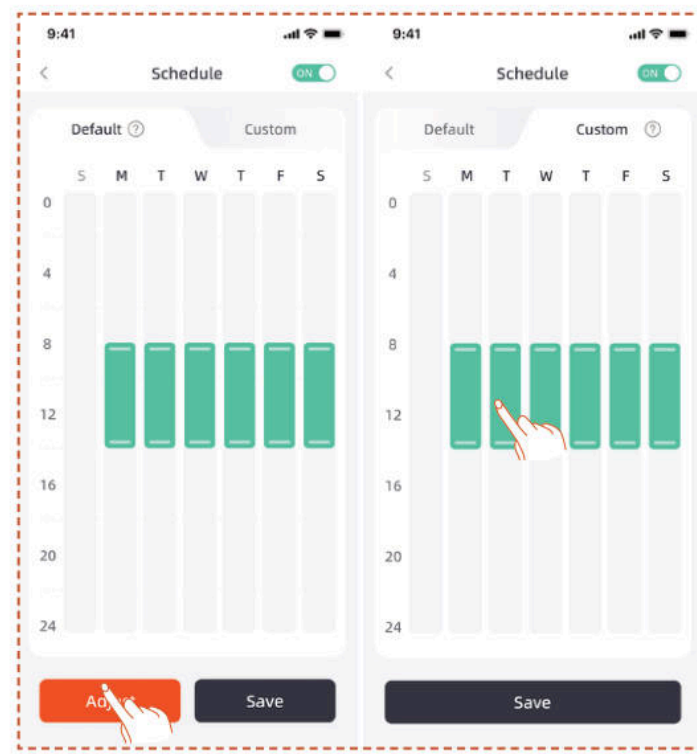

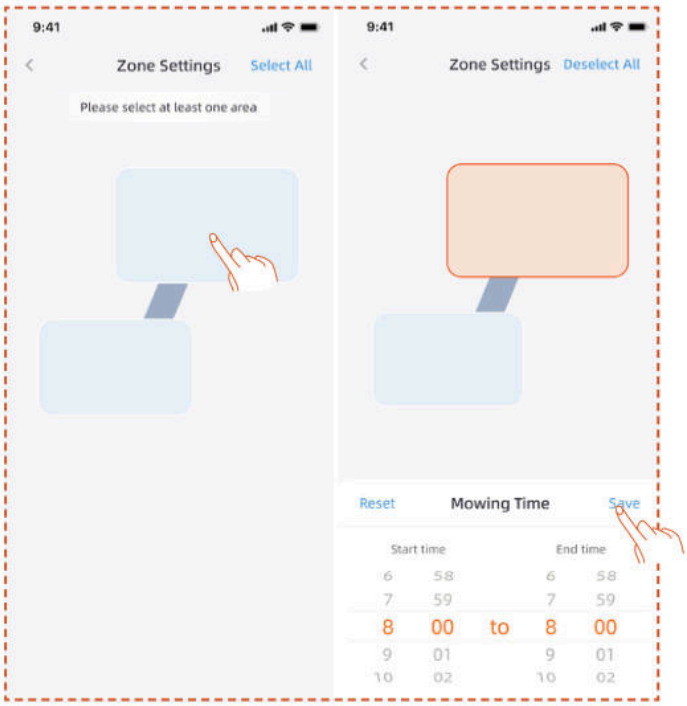

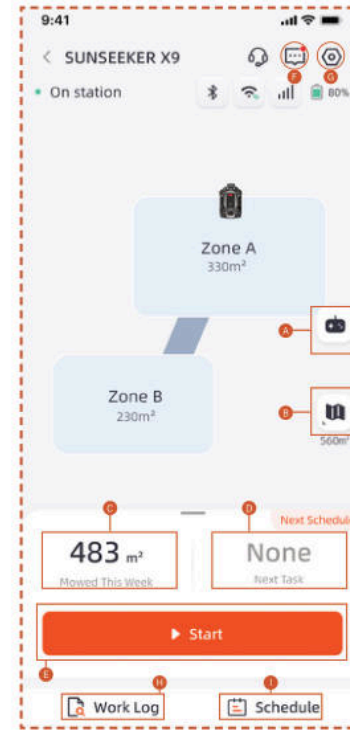

5.4 APP Introduction

A. Mower name – Click to rename
B. Mower status display
C. Help & Guidance
D. Add device
E. Mower Bluetooth connection status
F. Mower Wi-Fi signal status
G. Mower 4G signal status
H. Mower battery level
I. Start mowing
J. Device details page

A. Remote control of the mower
B. Map management / Antenna signal map
C. Area worked / Estimated work area
D. Time worked / Next work time
E. Start mowing
F. Message list
G. Settings
H. Work log
I. Schedule settings

Settings

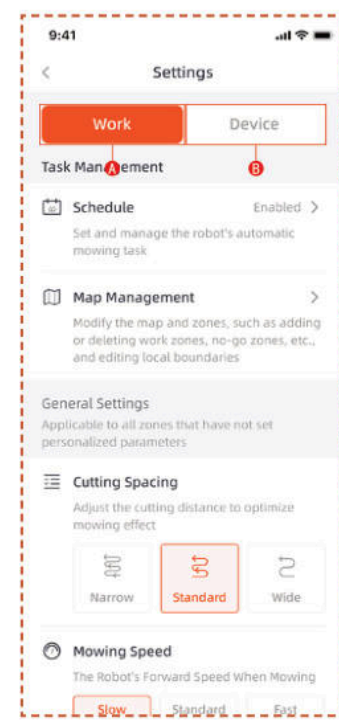

A. Work settings

Here you can adjust the settings related to the mower's operation.

- Schedule
- Map Management
- Cutting Spacing
- Mowing Speed
- Cutting Direction
- Cutting Rotation speed
- Edge Cutting Frequency
- AI Sensitivity
- Obstacle Avoidance
- Rain delay
- Energy Saving Mode
- Zone Settings
- Trimming Settings
- Docking Path

B. Device settings

You can adjust the device-related settings here.

- Device Info
- PIN Code
- RTK mode
- Firmware Update
- Work Log
- Device maintenance
- Network Settings
- Time Zone
- Tracking
- Help & Guidance

5.5 S Connect Module

S Connect Module is equipped with 4G service and anti-theft feature, enabling the mower's location monitoring. If the mower is moved outside the designated digital fence, the user will receive a warning alarm on App.

You can find the entrance to **Tracking** from here.

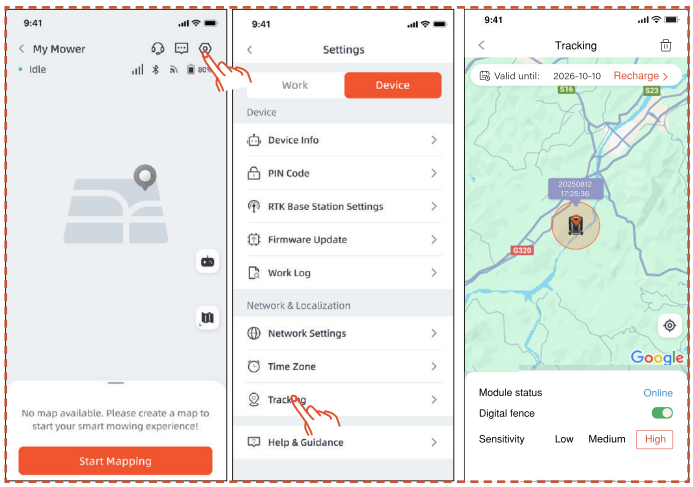

The **Tracking** page has three functions: Display **Module status**, enable **Digital fence** and set digital fence **Sensitivity**.

Module Status

The module status indicates the current condition of the module, such as offline, online, or out of range.

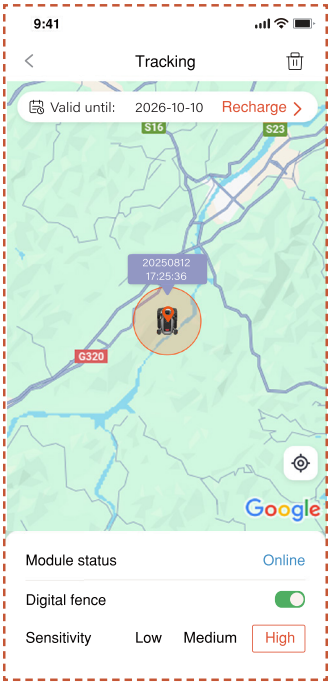

- Online

  Under normal circumstances, the module status will display as "online" after installation.

- Offline

  Possible causes

  1. Network connection issues
  2. Module power problems

  Solution

  1. Reinstall the module to try and fix the issue.
  2. Place the machine on the charging station, and restart it after it is fully charged.
  3. If the problem exists, contact customer service support.

- Out of Range

  Possible causes

  1. The machine has exceeded the range of the digital fence.
  2. The sensitivity is set too high.

Solution

1. Check if the machine is outside the boundary. If yes, reset the center point to cover the machine's working area.
2. If the machine is inside the boundary , lower the sensitivity of the digital fence.

Digital Fence

When the digital fence is enabled:

The red circle indicates the range of the digital fence. The mower icon represents the Mower position. The red dot indicates the center point.

To move the center point:

1. Press and hold the desired location on the map where the center point should be.

2. The center point will be relocated automatically.

Sensitivity

You can set the sensitivity to low, medium, or high. Lower sensitivity results in a larger range for the digital fence.

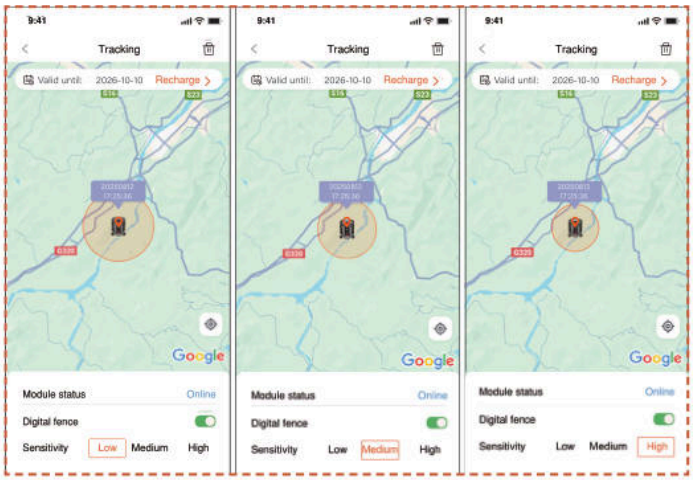

Unbinding & Rebinding

In general, you do not need to unbind the S Connect Module. When you no longer wish to use the S Connect Module, the S Connect Module will automatically suspend its service if you suspend the service renewal.

If you need to unbind/remove the S Connect Module, please refer to the following operations:

1. Ensure that Bluetooth on your phone is turned on and remains connected to the machine.

2. Click the trash icon at the top right corner and confirm.

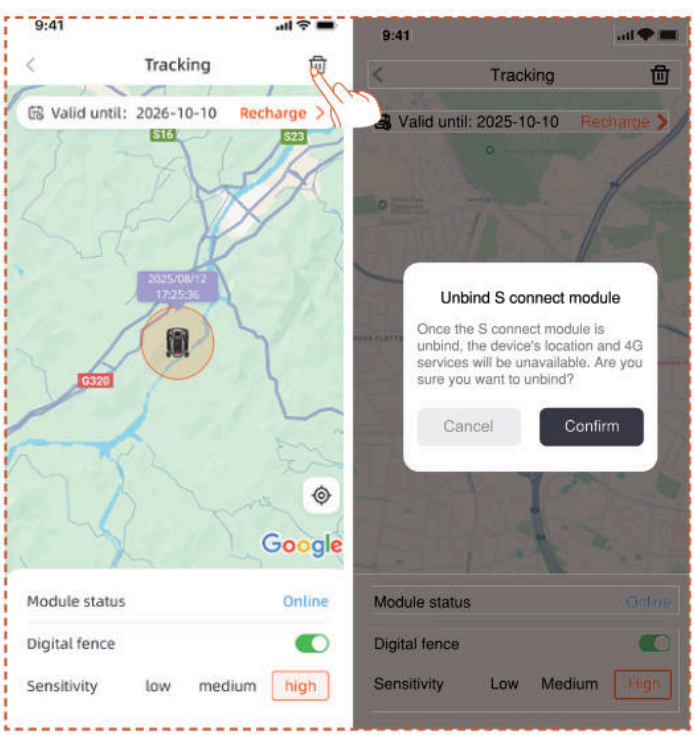

If you need to rebind the 4G Connect Module after unbinding:

1. Ensure that Bluetooth on your phone is turned on and remains connected to the machine.

2. Scan the QR code on the module to rebind it.

- Find QR code on the module

1. Turn the mower around, look at the bottom and find the red-marked area as shown in the diagram.

2. Loosen 4 screws and open the cover.

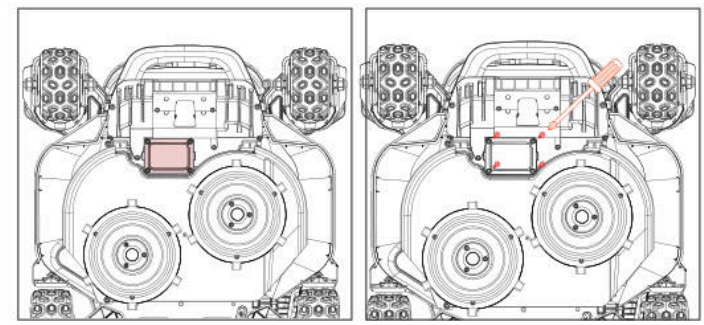

3. There is a module compartment that contains two plug wires.

4. Find QR code here

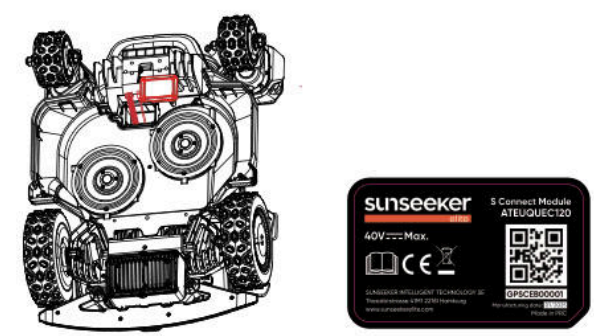

5. Put the module in place. Close the cover and tighten screws. Please tighten the screws in the order shown in the diagram.

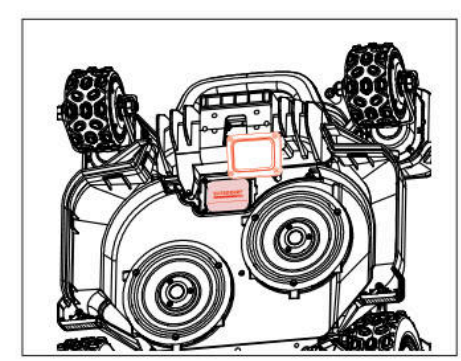

5.6 IoT

The Platform X9/X9 plus is an Internet of Things (IoT) device. Connect the mower to the Internet via cellular network or your Wi-Fi network, enabling the following functionalities:

A. Firmware Updates Over-The-Air (OTA), keep your mower updated to the latest features.

B. Enable remote control through the network:

start mowing, stop mowing, return to charging station, set mowing schedule, set cutting height and other functions.

C. Remotely monitor the mowing progress and mower location.

D. Report error codes and the mower status through the network.

Network

Platform X9/X9 plus uses Wi-Fi and 4G to connect to a network. See Wi-Fi Setting and 4G Setting for more details.

Note

- Platform X9/X9 plus supports 2.4GHz and 5GHz Wi-Fi network.

Firmware updates

We will continue to update the mower's firmware. If there is a new version of the firmware, you will receive a pop-up notification in the app. It is recommended that you update as soon as the latest firmware is available.

When updating the firmware, the conditions below need to be met:

- The machine is on the charging station.

- The network is connected.

- The battery power is more than 30%.

- There is no mowing plan in an hour.

In the process of updating, the ambient light on the mower will flash blue. You can see the update progress on your app. After the update is completed, the ambient light of the mower will turn green.

WARNING

- DO NOT move the mower during the update process.

5.7 Obstacle Avoidance

Binocular camera

Binocular camera is part of the standard equipment of Platform X9/X9 plus. They are designed for visual boundary detection, prior obstacle avoidance and visual recognition of QR codes during the charging process, making the mower more intelligent.

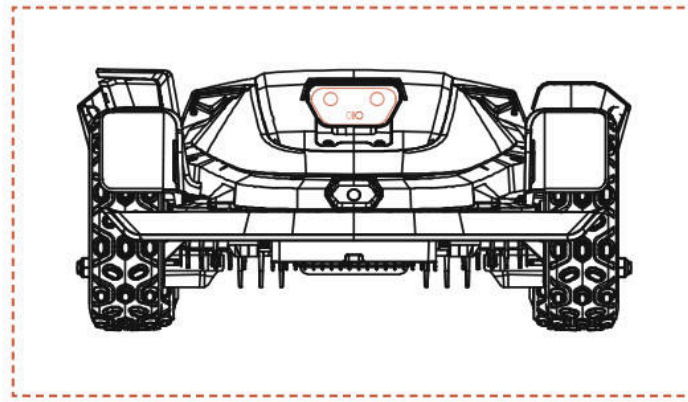

iToF Integrated Camera

iToF integrated camera is used for obstacle avoidance and mowing along the boundary. It measures distance using the phase difference of modulated infrared light, ensuring stable operation under all lighting conditions.

Note

If there are too many obstacles in your lawn, consider setting up no-go zones around them or removing some of the obstacles to improve the machine's efficiency.

Vision AI System

Equitpped with 3D binocular camera, Sunseeker Elite's Vision AI and Deep-learning System excels in perceiving the surrounding environment and navigating obstacles seamlessly. Supported by our proprietary deep learning algorithms, it consistently enhances its comprehension of garden landscapes through continuous data accumulation.

Bumper sensor

Sensors are installed inside the Platform X9/X9 plus to detect obstacles. When the bumper bumps into an obstacle and triggers the sensor, the mower will go backward and avoid the obstacle.

Note

- Your Platform X9/X9 plus is able to avoid objects after bumping into them. However, it is recommended to remove excess clutter before mowing.

6. Maintenance

A. Experience superior mowing results and extend the lifespan of your mower with Maintenance.

B. Regular inspection and upkeep by an adult every week are essential to ensure the optimal performance of the machince.

C. Safeguard your well-being by adhering to safety guidelines: refrain from performing maintenance while wearing open sandals or being barefoot.

D. Always prioritize safety by donning long trousers and

work shoes during mower servicing.

E. Replace any damaged or worn parts promptly to guarantee seamless operation.

ONLY authorized service technicians are permitted to open and reseal the chassis compartment located behind the bumper. The Limited Warranty may be voided if you perform your own servicing.

NOTICE: INSURANCE

You might not be covered for accidents involving this product by your insurance policies. Please get in touch with your insurance provider or agent to find out if coverage is offered.

6.1 Cleaning

A. Turn off the mower.

B. Utilize Sunseeker Elite Cleaning Brush or cloth to meticulously clean the exterior, avoiding any corrosive solvents such as alcohol, gasoline, or acetone. These substances have the potential to cause harm to both the aesthetics and internal components of your mower.

Note

- For seamless docking, it is crucial to regularly examine and cleanse the charging station from any debris or mud accumulation.

- Ensure that all connecting parts of the charging station, extension cable, and power supply remain unobstructed for optimal performance.

Chassis and blade disc

A. To clean the chassis and blade disc, it is recommended to use Sunseeker Elite Cleaning Brush or a water hose.

B. Do not use a high-pressure washer as it can cause damage.

C. Ensure that the blade disc rotates smoothly and the blades have the ability to pivot without any restrictions.

CAUTION

- High pressure water can leak into the sealings and damage electronic and mechanical parts.

Wheels

Grass on the wheels can impair the performance of the mower when climbing slopes. Use the brush to remove mud or other objects in between to ensure a good grip.

Rain sensor

A. Check the rain sensor once a month and make sure that it is not covered by mud, grass or other objects.

B. Wash mud, grass or other objects off or use a soft brush to clean it.

C. Dry the sensor area after cleaning to prevent it from being triggered as it would be by rain.

Camera

Clean the camera regularly to keep it in good condition. Use a clean, soft cotton cloth to avoid scratching the lens.

WARNING

- Make sure that the mower is powered off before cleaning.
- When the mower is upside down, turn it off.

6.2 Replace Blades

For improved mowing performance and safety, it is recommended to change the mower's screws and blades every 1-2 months if it is used frequently. For a safe cutting system, replace all blades along with their screws at the same time. Refer to section "Specification > accessories" for parts can be used.

WARNING

- When inspecting or servicing the blade, wear thick gloves.
- DO NOT reuse the screws. Serious injury may result from doing this.
- We strongly advise using the correct screws and original blades that have been sold by us. (NO.80203054).

How to replace the blades

A. Turn off the mower.

B. Set the mower upside-down on a spotless, soft surface to prevent scratches.

C. Remove the central rubber cover of the Gliding Disc.

D. Use a cross-tip screwdriver to loosen and remove the central screw of the Gliding Disc

E. Remove the gliding disc.

F. Use a cross-tip screwdriver to loosen the screws.

G. Remove the screws and blades.

H. Install the gliding disc and tighten the screws.

I. Install the central rubber cover of the blade guard.

Note

- Replace the screws with a standard torque of 1.0+0.2 N.m. Incorrect torque may lead to avoidable issues.

- Ensure that the mower is turned off and check the blades for proper application. Check for abnormal noise or shaking.

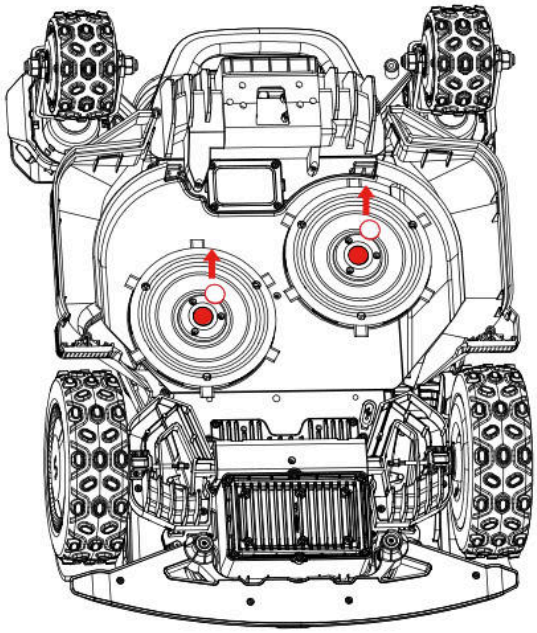

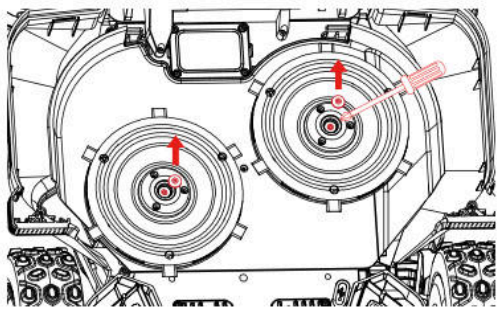

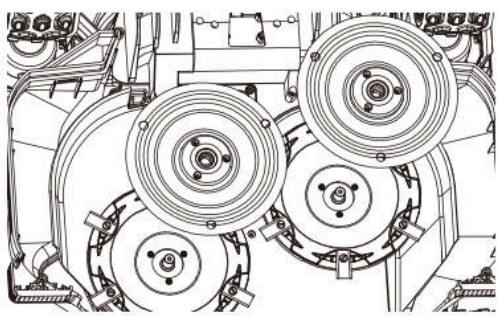

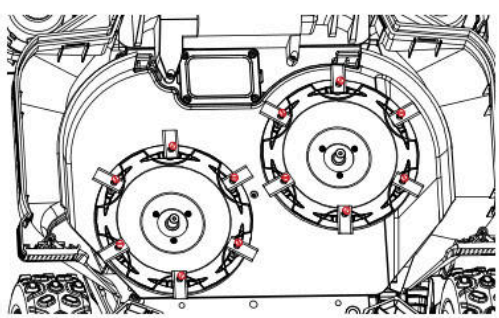

6.3 EdgeZero Trimmer

Note

- Do not touch rotating blade

- Must wear gloves when moving

- Do not touch trimmer in operation

How to Remove the EdgeZero Trimmer

A. Turn off the power

B. Unscrew and remove the EdgeZero trimmer fixing knob

C. Pull out the EdgeZero trimmer

D. Remove the side cover assembly

E. Install the right guard assembly

F. Install the trimmer decorative cover assembly

G. Tighten and lock the trimmer decorative cover fixing knob into place

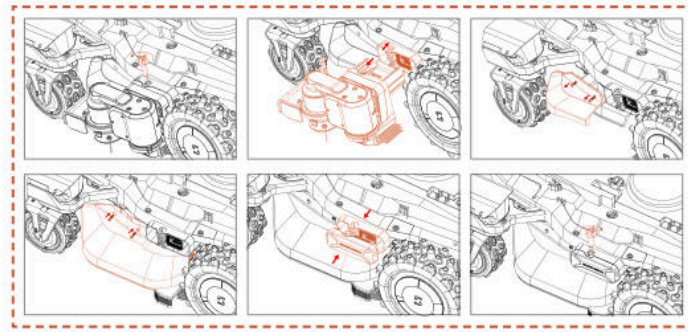

How to install the EdgeZero Trimmer

A. Turn off the power

B. Unscrew and remove the trimmer decorative cover knob

C. Remove the trimmer decorative cover

D. Remove the right guard assembly

E. Install the side cover assembly

F. Install the EdgeZero trimmer

G. Tighten the EdgeZero trimmer fixing knob

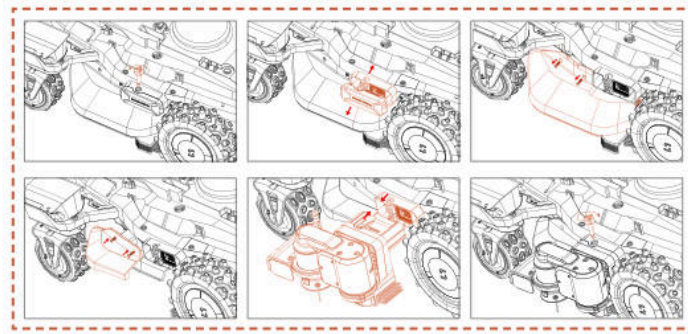

6.4 Transportation

Make sure that the safety of the mower during long-distance transportation by utilizing the original packaging. Before lifting, moving, or transporting the product, make sure to power it off. Handle with care and avoid violent force, such as throwing and heavy pressure. Never pick up or carry the mower while the motor is running.

How to move or lift properly

To ensure safe handling and transportation, the lawn mower should be carried by two operators. One operator should hold the front bumper, and the other should hold the rear handle, coordinating together to complete the lifting and moving operation.

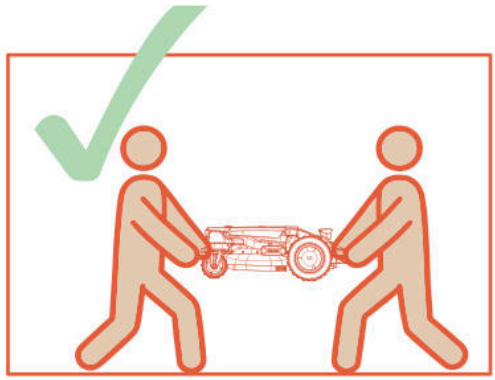

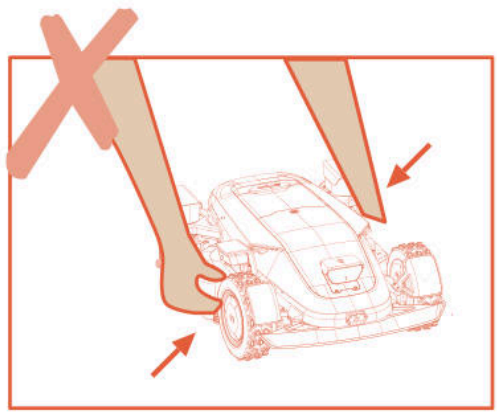

6.5 Battery

A. Before storing, fully charge the battery to prevent over-discharge and harm to the electrical parts.

B. The Limited Warranty will not protect against over-discharge battery damage.

C. DO NOT charge the battery pack in air temperatures below 5 °C (41 °F), or above 40 °C (104 °F).

D. If the battery pack is charged when the air temperature is between 18 °C and 25 °C, it can extends its life and improve its performance.

E. Battery pack performs best when it is operated at normal room temperature (20 °C±5 °C).

Note

- The battery life depends on how often the product is used and the total working hours. When the operation time is significantly shorter than usual per full charge or the lawn is not well-cut, it is recommended to replace the battery.

How to replace the battery

A. Turn off the mower.

B. Place the lawnmower upside-down on a spotless, soft surface.

C. Loosen the 4 screws holding the battery compartment in place with a cross-tip screwdriver.

D. Disconnect the plug.

E. Take out the battery pack and replace it with the new one.

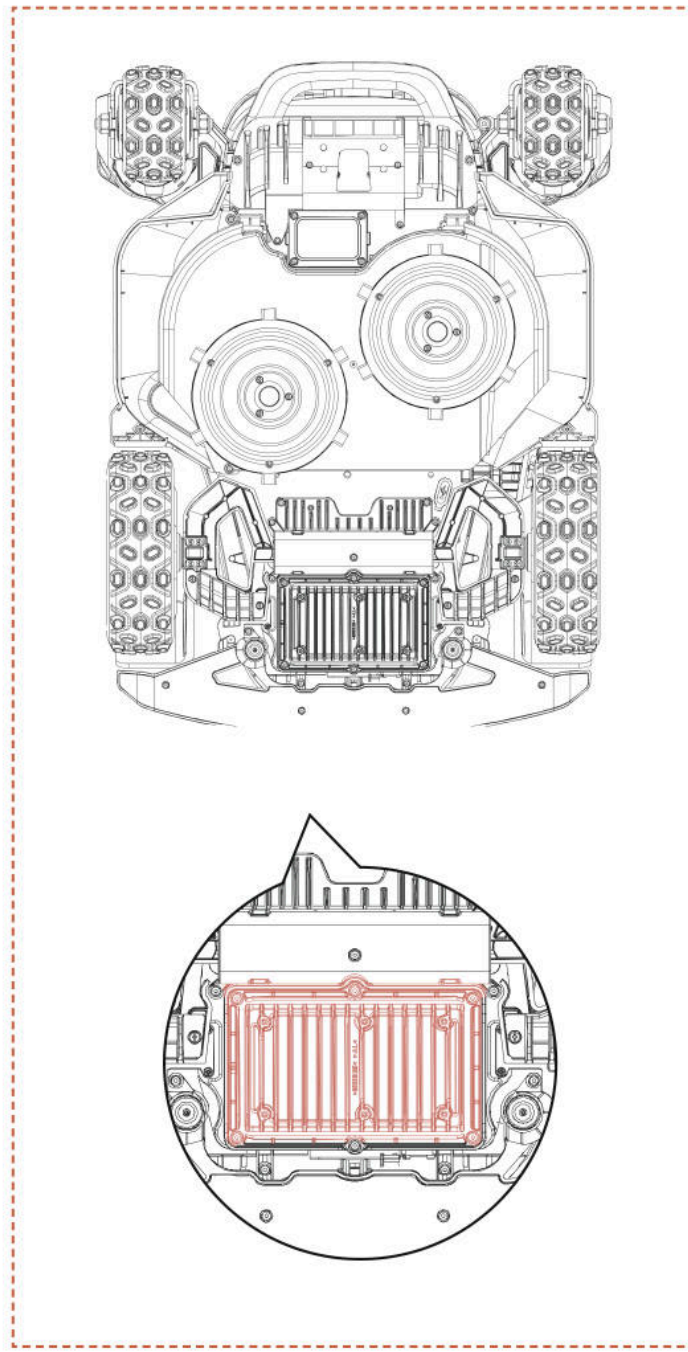

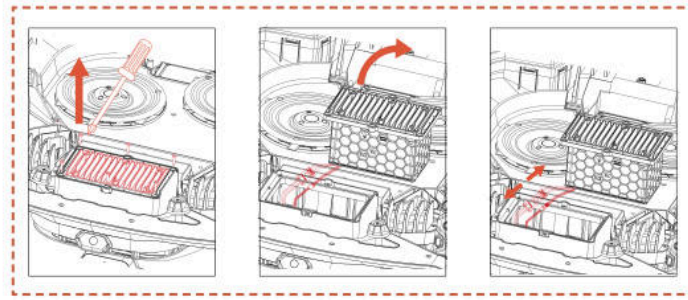

WARNING

- Use only the original battery pack or that of the same model as specified by Sunseeker Elite. Each mower contains one battery pack.

- Depending on the specific mower model, the rated capacity of the battery is 5000 mAh or 10000 mAh.

- Do not use non-rechargeable batteries. For the purposes of recharging the battery, only use the detachable supply unit provided with this product.

- Avoid breaking or disassembling the battery casing. Avoid contacting with metal objects to prevent short circuits. Keep away from heat sources, fire, and direct sunlight.

- Please get in touch with your point-of-sale, your local or regional waste management office, or your household waste disposal service for more information about battery and electrical waste.

- It is not intended for the battery compartment to be opened frequently. If a new battery is required, only then should you open the battery compartment.

- The battery pack contains electrolytes. If the electrolyte leakage comes into contact with your skin, wash off with soap and water immediately. Get medical help in case of eye contact and immediately flush the eyes with plenty of water for at least 15 minutes without rubbing.

6.6 Power Supply

Disconnect the power supply:

A. Before clearing a blockage.

B. Before checking, cleaning or working on the machine.

C. After striking a foreign object to inspect the machine for damage.

D. Regularly examine the cable, plug, enclosure and other parts. If any damage or signs of aging are found, stop using immediately.

WARNING

- NEVER use a damaged power supply for operation. To prevent a hazard, the damaged supply cable must be replaced by the manufacturer, its service agent, or other appropriately qualified individuals. If the extension cable is faulty, replace it with a Sunseeker Elite approved 10 m cable.

- NEVER touch an extension cable or damaged cord before it has been unplugged from the power source or connect it to the power supply. A damaged cable may cause contact with electrical components.

- The power supply should not be used with any other device or battery as this increases the risk of electrical shock, fire, or personal injury. If you use anything other than original batteries, product safety cannot be guaranteed.

-Use only an external supply with the following specifications:

CB11: Input: 100-240V~ 50/60Hz ,290W.
Output: 40VDC,7.0A
CB12: Input:100-240V~ 50/60Hz,820W.
Output:40VDC,17.0A

-Only use the supply unit provided with this appliance.

-The charger incorporates an earth connection for functional purposes.

- DO NOT charge when the battery is leaking.

- Keep the extension cable away from moving hazardous parts to avoid damage to the cables which can lead to contact with live parts.

Recommendation

Connect the mower and/or its peripherals only to a supply circuit protected by a residual current device (RCD) with a tripping current of not more than 30 mA.

6.7 Storage

A. Make sure that the mower is fully charged and turned off before storing it to prevent over-discharge, which could result in permanent damage.

B. Store in a dry, cool place indoors. Exposure to sunlight and extreme temperatures (either hot or cold) will accelerate the aging process of components and may cause permanent damage.

C. Keep chemicals and heat sources (stoves, radiators, etc.) away from the mower, charging station, and power supply.

D. Store the power supply in an area with good ventilation and protect it from moisture.

WARNING

- Unplug the power supply from the power socket if a thunderstorm is predicted. Disconnect all wires and cables that are attached to the charging station. Reconnect when there is no longer a possibility of a thunderstorm.

Extra requirements for winter storage

The mower:

A. Clean the mower thoroughly before storage.

B. Check the components subject to wear such as the blades.

C. Repair or replace them if they are in poor condition.

D. Store the mower in a dry and frost-free place, while standing on all wheels, preferably in the original packaging.

The charging station:

A. Disconnect from the charging station and unplug the power supply from the power outlet.

B. Bring the charging station inside if the ambient temperature falls below -20°C.

6.8 Communication Band Description

4G		
Band	**Frequency**	**Maximum Power (dBm)**
GSM 900	880 MHz to 915 MHz	35
GSM 1800	1710 MHz to 1785 MHz	32
LTE Band 1	1920 MHz to 1980 MHz	25
LTE Band 3	1710 MHz to 1785 MHz	25
LTE Band 7	2500 MHz to 2570 MHz	25
LTE Band 8	880 MHz to 915 MHz	25
LTE Band 20	832 MHz to 862 MHz	25
LTE Band 28	703 MHz to 748 MHz	25
Bluetooth		
	Frequency Band(s)	Max Output Power
	BT: 2400~2483.5 MHz	BT BDR+EDR: 20 dBm Max.
		BT BLE: 20 dBm Max.
Wi-Fi		
	Frequency Band(s)	Max Output Power
Wi-Fi 2.4 G	2400~2483.5 MHz	20 dBm Max.
Wi-Fi 5.2 G	5150~5250 MHz	23 dBm Max.
Wi-Fi 5.3 G	5250~5350 MHz	20 dBm Max.
Wi-Fi 5.6 G	5470~5725 MHz	27 dBm Max.
Wi-Fi 5.8 G	5725~5850 MHz	14 dBm Max.
Wi-Fi 5.3 GHz for indoor use only. Applies to EU/EEA,UK(GB+NI), RS, CH and TR.		
2.4G		
	Frequency Band(s)	Max Output Power
	2402-2480 MHz	20 dBm Max
GNSS (Receive only)		
	Frequency Band(s)	Max Output Power
	Galileo (E1) 1559 to 1610 MHz Galileo (E5a) 1164 to 1215 MHz Galileo (E5b) 1164 to 1215 MHz Galileo (E6) 1215 to 1300 MHz	NA

Exposed network interfaces and services via network interfaces in factory default state

Network interface	Network service	Description
WLAN interface	UDP port 41774. UDP53 TCP53, etc.	Temporary DNS domain name resolution service
BLE Interface	GATT:0x1800	Provide the device's basic identity and connection management information, mainly used for device discovery, initial connection, and broadcast configuration.
	GATT: 0x1801	Manage metadata of GATT services and status change notifications, mainly used for service discovery and attribute table updates.
4G LTE nterface	4G Mobile network communication interface	The Sunseeker Robot app connects to devices, customizes control services, remotely controls machines, etc.
LORA	NA	Enables communication between the device and the base station

Notification about Wi-Fi Being Able to Collect Passwords

The device collects and stores Wi-Fi SSID and password that you enter for networking functions only.

Notice Regarding GPS Data Collection

Acts as a virtual fence function, determining whether the lawn mower is outside the virtual electronic fence range and preventing theft. fence range and preventing theft.

6.9 Recycling and End-of-life Disposal

This product is NOT household waste. Get in touch with your municipality, point of sale, or domestic waste service for information on recycling.

WARNING

- This product should not be disposed of in a landfill, burned, or combined with regular household trash. Electrical components may cause danger or serious damage.

7. FAQ and Troubleshooting

7.1 Error message

LCD Message	Solution
Out of boundary	1. Confirm if the machine is outside the map. Bring it back and double check the installation. 2. Confirm whether the user has moved the charging station. Moving charging station will need remaping. 3. Check if the machine is obstructed.
Front wheel motor fault	Front wheel motor is stuck, please remove obstacles.
Rear wheel motor fault	Rear wheel motor is stuck, please remove obstacles.
Blade stuck	Blade is stuck, please clean the Cutting Disc.
Blade motor fault	Cutter motor is stuck, please remove obstacles.
Collision	Confirm if the bumper has stayed in right place. Try to place it back.
Lift	1. Confirm if the machine has been lifted. 2. Confirm if the machine is stuck and the front wheel is suspended.
Upside down	Confirm if the machine is turned over.
Tilt	Confirm if the machine is placed on uneven ground.
Docking error	1. Unclean charging contacts on mower or charging station, please clean them with alcohol. 2. Check if the light on charging station is on, maybe charging station has no power. 3. Check if the charging station is installed on a flat surface. If it is uneven, adjust the position of the charging station. 4. Confirm whether the user has moved the charging station. Moving charging station will need remap. 5. Check if there are any obstacles in front of the charging station. If there are any obstacles, please remove them. 6. Check if the machine is obstructed at the charging station area. 7. The QR code on the charging station is dirty or damaged, try to clean it or order a new one from service center. 8. Check if the magnetic strip at the bottom of the floor has fallen out, put it back.
Trapped	1. Confirm if there are too many obstacles around the machine. 2. The robot entered a narrow space and couldn't get out. 3. There is a visual misidentification in this area. Use the function of a safe zone to ignore the visual recognition results. 4. Mower is Slipping.
Upgrade failed	1. Check if the Wi-Fi signal is very weak. 2. Check if the machine is charging on a charging station.
Low battery Mapping failed	1. Place the machine on the charging station to see if it can be fully charged. 2. Check the lights on the charging station to confirm if there is electricity on the charging station. 3. Check if the contacts of charging station and mower are corroded. Clean these contacts with alcohol

LCD Message	Solution
Charging error	1. Unclean charging contacts on mower or charging station, please clean them with alcohol. 2. Check if the light on charging station is on, maybe charging station has no power. 3. Check if the charging station is installed on a flat surface. If it is uneven, adjust the position of the charging station.
Map exceeds maximum workspace	Build a new map within the nominal capability range of product.
Rear wheel motor fault	1. Rear steering motor is stuck, please remove obstacles. 2. Turn off the mower and then restart it.
Lift Motor fault	1. Lift motor is stuck, please remove obstacles. 2. Turn off the mower and then restart it.
Can not find the charging station	1. Confirm whether the user has moved the charging station. Moving charging station will need remap. 2. Check if the machine is stuck and the wheels are slipping. 3. Place the robot back on the charging station and check if it charges normally.
Low battery	Confirm if the battery pack is too low, and let it work after it is fully charged.
Locationing failed	1. Make sure the mower has turned on. Restarting the machine takes a few minutes to complete the initialization process. 2. Check if the machine is obstructed. 3. Confirm whether the user has moved the charging station. Moving charging station will need remap.
Location network connection failed	If the location network is not restored for a long time, please move the Mower to an area with good signal before restarting it for operation.
Camera fault	Please turn off the mower and then restart it.
Camera blocked	1. Please wipe the camera before starting. 2. Please check if the camera is cover by some object. 3. Press any button to exit the pause status.
No map	Please create a map before starting.
Mapping failed	1. Please confirm if the route you are taking is closed. 2. Confirm if the machine is online. 3. Check if the machine is obstructed.
Battery temperature out of range	Confirm if the ambient temperature is too high or too low, wait until the temperature returns to normal before letting the mower work.
Unreachable zone	1. Check if the machine is obstructed. 2. Check if there are any huge obstacles blocking. 3. If there is no channel connecting the work areas, please create a channel first.
Rain delay ends in_mins	The mower has detected a rain exposure condition and cannot execute the current scheduled task. After the rain stops, if it is still within the scheduled time, it will start working automatically.
System fault	Please turn off the mower and then restart it.
Magnetic sensor connection fault	Please turn off the mower and then restart it.

Instructions on how to proceed in case of abnormal vibrations:
A. Turn off the machine.
B. Turn the machine 180 degrees.
C. Check the condition of the blades for damage or malfunction.
D. It is recommended to replace all blades.
E. Turn the machine back over to start working.

7.2 Trouble shooting

If you encounter any product or app-related problems, common issues and questions, check out the FAQ articles on the Sunseeker official website (www.sunseekerelite.com) or from the 'Help & Guidance' section from the App.

8. Important Information

8.1 Data Privacy

Processing of personal data within Platform X9/X9 plus

▪ Who and why?

When you register for and use Sunseeker's Platform X9/X9 plus, Sunseeker Elite (or "we"), as the controller, will process your personal data. We will process your personal data in order to:

1. Provide you with Platform X9/X9 plus connection or to make you an offer for such service. The legal basis is that the processing is necessary for the performance of the contract that you have entered into with us, or to take steps prior to entering into a contract with us.

2. Further develop and improve our products and services. The legal basis is our legitimate interest in developing and improving our products and services.

3. Enable connectivity of Platform X9/X9 plus (Internet of Things): use partner integrations (for example smart assistants, including voice enabled devices); use connectivity platforms to connect Platform X9/X9 plus to third party devices, apps, and services; and build your own smart home integration. The legal basis is that the processing is necessary for the performance of the contract that you have entered into with us.

4. Provide you with relevant information relating to your Platform X9/X9 plus experience. The legal basis is our legitimate interest to keep you informed of your specific products and services and its features.

5. Provide you with support and troubleshooting regarding Platform X9/X9 plus. The legal basis is that the processing is necessary for the performance of the contract that you have entered into with us.

If you have given us your consent (in which case the legal basis is your consent), we may also process your personal data for the following purposes:

1. Send you customized advertisements and newsletters about our products and services.

2. Send you customer surveys and analyze the input you provide as further detailed in such communication.

Your data will be processed for as long as it is required by Sunseeker Elite to fulfil the above-mentioned purposes, but under no circumstances for longer than the applicable laws allow.

▪ What personal data do we process?

We may process the following personal data:

1. Personal details: first and last name, nationality, language preferences;

2. Contact details: email address, postal address;

3. Account information: account age, password, account number;

4. Other data related to your Platform X9/X9 plus: mower name, pairing names, actions triggered through the use of partner integrations, and device information.

▪ Use of location data

Some of our services only work if we can determine the location of your mower (e.g. weather display). When you share your mower location with us, the data is stored as part of your profile and may be sent to third parties in pseudonymized form for the purposes of providing the relevant service (e.g. to park the mower in case of heavy rain).

8.2 Limited Warranty

This Limited Warranty covers only defects in materials or workmanship of the product and its components when used under normal, ordinary conditions. If a defect covered by this Limited Warranty arises, Sunseeker or its authorized representatives, at their sole discretion, will repair or replace the defective Product or components in accordance with this Limited Warranty. The applicable warranty period begins on the date of original purchase from Sunseeker or an authorized Sunseeker reseller, distributor, or dealer.

Warranty Conditions

Registration: Register the product online at **www.sunseekerelite.com** within 30 days of purchase to receive a 36-month warranty. Without registration, a 24-month warranty will apply.

Registration method: Log in to http://www.sunseekerelite.com/, click the "Personal Center" icon, or click the "Support" section, scroll down the page to find "Warranty Policy," then click the "View My Warranty" button to enter the warranty registration.

Battery Warranty: Battery packs are covered for a 24-month period only, regardless of online registration.

Proper Use: The product must not have been misused, abused, neglected, altered, modified, or repaired by anyone other than an authorized service center.

Approved Parts: Only Sunseeker Elite-approved accessories and parts may be used with this product.

Damage Prevention: The product must not have sustained damage due to foreign objects, substances, or accidents.

Storage Conditions: The battery and product must be stored indoors if the outside temperature is below 0°C.

Exclusions from Warranty

Normal Wear and Tear: Components that experience natural wear and tear from standard use, such as blades, are not covered under this warranty.

Unauthorized Maintenance: Damage, malfunctions, or failures resulting from unauthorized or improper maintenance, handling, or overloading are excluded.

High-Pressure Washer Damage: Damage caused by exposure to high-pressure washing is not covered.

To make a warranty claim, you must provide proof of purchase in the form of a valid receipt that shows the date and place of purchase.

This warranty is in addition to your statutory rights and does not cover any accessories supplied with the product. All repairs and replacement products are covered under the limited warranty for the remainder of the original warranty period from the date of purchase.

8.3 Disclaimers

We provide customers with after-sale services, excluding the following circumstances:

1. Crashes damage caused by non-manufacturing factors, including but not limited to, user errors.

2. Damage caused by unauthorized modification, disassembly, or shell opening not in accordance with official instructions or manuals.

3. Damage caused by improper installation, incorrect use, or operation not in accordance with official instructions or manuals.

4. Damage caused by a non-authorized service provider.

5. Damage caused by unauthorized modification of circuits and/or mismatch or misuse of the battery and charger.

6. Damage caused by users who do not follow instructions and manual recommendations.

7. Damage caused by operation in bad lawn conditions (i.e. large areas of puddles when restricted areas are not properly set, locations with abundance of stones covering lawn surface, etc.)

8. Damage caused by operating the product in environments with electromagnetic interference, including mining areas or proximity to radio transmission towers, high-voltage wires, substations, etc.

9. Damage caused by operating the product in environments suffering from interference from other wireless devices, such as transmitters, video-downlinks, Wi-Fi signals, etc.

10. Damage caused by reliability or compatibility issues when using unauthorized third-party parts.

11. Damage caused by operating the unit with a low-charged or defective battery.

12. Damage caused by unpredictable factors such as car collisions, wild animal attacks, floods, etc.

This content is subject to change without prior notice.

8.4 Contact Us

Sunseeker Intelligent Technology SE

Address: Theodorstraße 41M1, D-22761 Hamburg

Website: www.sunseekerelite.com

EN

EC Declaration of conformity

Manufacturer:
Zhejiang Sunseeker Industrial Co., Ltd.
988 Jinde Rd. Jiangdong Industrial Park, Jinhua, Zhejiang 321000 P.R. CHINA
Declares and assumes liability that the product:
Brand Name: Sunseeker Elite
Authorised Representative:
Sunseeker Intelligent Technology SE
Theodorstrasse 41M1 22761 Hamburg
Product name: Robotic Lawn Mower
Model: RMX12000D40V(X9), RMX24000D40V(X9 Plus)
Hardware Version: SNK_X9_MAIN_V70
Software Version: 0.3.6.2771 (will be update)
Conform(s) to the following directives:

1. Radio Equipment Directive (2014/53/EU)
2. Machinery Directive (2006/42/EC)
3. RoHS Directive (2011/65/EU) and amending directive ((EU)2015/863)
4. Battery Regulation (EU) 2023/1542
5. Schedule 2 of 2023 No.1007 CONSUMER PROTECTION

This declaration has been issued under the sole responsibility of the manufacturer.
The object of the declaration is in conformity with relevant Union harmonization legislation.
References to the Relevant Union Harmonisation Legislation:
EN 50636-2-107: 2015+A1:2018+A2: 2020+A3: 2021
EN 60335-1:2012+A11:2014+A13:2017+ A1:2019 + A2:2019+ A14:2019+A15:2021

EN IEC 55014-1:2021	EN IEC 55014-2:2021	EN IEC 61000-3-2:2019+A1:2021+A2:2024
EN 61000-3-3:2013+A1:2019+A2:2021	EN 301 489-1 V2.2.3	EN 301 489-3 V2.3.2
EN 301 489-17 V3.3.1	EN 301 489-19 V2.2.1	EN 301 489-52 V1.2.1
EN 301 511 V12.5.1	EN 301 908-1 V15.2.1	EN 301 908-13 V13.2.1
EN 303 413 V1.2.1	EN 300 440 V2.2.1	EN 300 328 V2.2.2
EN 62311: 2008	EN IEC 62311: 2020	EN 301 893 V2.1.1
EN 62321-1:2013	EN 18031-1: 2024	EN 18031-2: 2024
EN IEC 62321-2:2021	EN 62321-3-1:2014	EN 62321-8:2017
EN 62321-4:2014 /A1:2017	EN 62321-5:2014	EN 62321-7-1:2015
EN 62321-7-2:2017	EN 62321-6:2015	EN 62321-8:2017
IEC 62133-2:2017+A1:2021	EN 50665: 2017	EN IEC 63000:2018
EN ISO 3744:2010		

RF Exposure Information:

This device has been tested and meets applicable limits for Radio Frequency (RF) exposure.

This equipment must be installed and operated in accordance with provided instructions and the antenna(s) used for this transmitter must be installed to provide a separation distance of at least 30 cm from all persons and must not be co-located or operating in conjunction with any other antenna or transmitter.

Signed for and on behalf of:
Zhejiang Sunseeker Industrial Co., Ltd.
Place: Jinhua, Zhejiang P.R. CHINA
Date: 03-2-2026
Name: Harry Ran
Signature: Harry
Title: Chief Engineer

Authorized Representative:
Sunseeker Intelligent Technology SE
Theodorstrasse 41M1
22761 Hamburg
Hans-Peter Kuebler
Executive Director

Inhaltsverzeichnis

1. Sicherheit und Vorschriften 35
1.1 Allgemeines 35
1.2 Allgemeine Sicherheitshinweise 35
1.3 Sicherheitshinweise für die Installation 37
1.4 Sicherheitshinweise für den täglichen Betrieb 37
1.5 Sicherheitshinweise für die Wartung 37
1.6 Akku-Sicherheit 38

2. Symbole und Aufkleber 38

3. Inhalt und Spezifikation 39
3.1 Verpackungsinhalt 39
3.2 Teile und Funktionen 40
3.3 Spezifikationen 41

4. Installation und Kartierung 42
4.1 Vorbereitungen 43
4.2 Aktivieren des Rasenmähers 43
4.3 App-Verbindung 44
4.4 Installieren der Ladestation 44
4.5 Kartierung 45
4.6 netRTK-Einstellungen 48

5. Täglicher Betrieb 50
5.1 Anzeige und Steuerung am Rasenmäher 50
5.2 Ändern des PIN-Codes 51
5.3 Einstellen des Arbeitsplans 51
5.4 Einführung in die APP 52
5.5 S Connect Modul 53
5.6 IoT 55
5.7 Hindernisvermeidung 55

6. Wartung 56
6.1 Reinigung 56
6.2 Ersetzen der Messer 57
6.3 EdgZero Trimmer 58
6.5 Akku 59
6.6 Stromversorgung 60
6.7 Lagerung 60
6.8 Kommunikationsband-Beschreibung 61
6.9 Recycling und Entsorgung von Altgeräten 61

7. FAQ und Fehlerbehebung 63
7.1 Fehlermeldung 63
7.2 Fehlersuche 64

8. Wichtige Informationen 65
8.1 Datenschutz 65
8.2 Eingeschränkte Garantie 65
8.3 Haftungsausschlüsse 66
8.4 Kontaktieren Sie uns 66

1. Sicherheit und Vorschriften

1.1 Allgemeines

WICHTIG
VOR GEBRAUCH SORGFÄLTIG LESEN
FÜR NACHSCHLAGEZWECKE AUFBEWAHREN

Bestimmungsgemäße Verwendung

Dieses Gartenprodukt ist nur zum Rasenmähen bestimmt und schneidet das Gras automatisch zu jeder Tageszeit. Jeder über die bestimmungsgemäße Verwendung hinausgehende Gebrauch kann Gefahren bergen, die zu Verletzungen oder Sachschäden führen können. Um die Sicherheit zu gewährleisten und Unfälle zu vermeiden, ist es unerlässlich, sich strikt an die vorgegebenen Richtlinien zu halten.

Nicht bestimmungsgemäße Verwendung

Dieses Gartenprodukt ist nicht für die Verwendung durch Kinder unter 14 Jahren oder Personen mit eingeschränkten physischen, sensorischen oder geistigen Fähigkeiten oder Personen, denen es an Erfahrung und Wissen mangelt, bestimmt, es sei denn, sie werden von einer für ihre Sicherheit verantwortlichen Person beaufsichtigt oder erhalten Anweisungen zur Verwendung des Produkts.

Unsachgemäße Verwendung umfasst, ist aber nicht beschränkt auf den Transport von Personen, Kindern oder Tieren auf der Maschine; das Transportiertwerden durch die Maschine; den Einsatz der Maschine zum Ziehen oder Schieben von Lasten; sowie die Verwendung der Maschine zum Schneiden von Nicht-Gras-Vegetation.

Restrisiken- Tragen Sie Schutzhandschuhe und eine Schutzbrille bei Wartungsarbeiten oder beim Wechseln der Klingen, um Verletzungen zu vermeiden.

Das Kabel zwischen Netzteil und Ladestation darf nicht verlängert werden.

- Beim Betrieb der Maschine in öffentlichen Bereichen müssen Warnschilder im Arbeitsbereich aufgestellt werden. Die Schilder müssen deutlich folgenden Text anzeigen:

WARNUNG

- Berühren Sie keine gefährlichen sich bewegenden Teile, bevor sie nicht vollständig zum Stillstand gekommen sind.

- Verlegen Sie Netzkabel, Netzteil, Verlängerungskabel und alle anderen elektrischen Kabel, die nicht zum Produkt gehören, außerhalb des Schneidbereichs, um deren Abstand zu gefährlichen beweglichen Teilen einzuhalten und eine Beschädigung von Kabeln, die mit stromführenden Teilen in Berührung kommen können, zu vermeiden. Bei Nichtbeachtung der Anweisungen in der Bedienungsanleitung besteht für die Bedienperson oder umstehende Personen Verletzungs- oder Lebensgefahr.

- Automatischer Rasenmäher! Halten Sie Abstand von der
Maschine! Kinder müssen beaufsichtigt werden!

- Bewahren Sie alle Sicherheitshinweise und Anweisungen zum Nachschlagen auf.

- Eine Warnung, dass Kinder, Personen mit eingeschränkten körperlichen, sensorischen oder geistigen Fähigkeiten oder mangelnder Erfahrung und Kenntnis oder Personen, die mit diesen Anweisungen nicht vertraut sind, die Maschine nicht benutzen dürfen. Lokale Vorschriften können das Alter des Bedieners einschränken.

- Lesen Sie alle Sicherheitshinweise, Anleitungen, Abbildungen und Spezifikationen, die mit diesem Produkt geliefert werden. Die Nichtbeachtung auch nur einer der unten aufgeführten Anweisungen kann zu Stromschlägen, Bränden und/oder schweren Verletzungen führen.

- Beim Betrieb der Maschine in öffentlichen Bereichen müssen Warnschilder im Arbeitsbereich aufgestellt werden. Die Schilder müssen deutlich folgenden Text anzeigen:

WARNUNG

- Automatischer Rasenmäher. Halten Sie sich von der Maschine fern. Kinder müssen beaufsichtigt werden!

- Das Gerät muss bei Nichtgebrauch ausgeschaltet werden.

1.2 Allgemeine Sicherheitshinweise

Sicherheit im Arbeitsbereich

A. Betreiben Sie die Maschinen nicht in explosionsgefährdeten Bereichen, z. B. in der Nähe von brennbaren Flüssigkeiten, Gasen oder Stäuben. Maschinen erzeugen Funken, die den Staub oder die Dämpfe entzünden können.

B. Lesen Sie die Anweisungen sorgfältig durch. Machen Sie sich mit den Bedienelementen und der ordnungsgemäßen Verwendung der Maschine vertraut.

C. Personen, die mit diesen Anweisungen nicht vertraut sind, oder Kinder dürfen die Maschine niemals benutzen. Örtliche Vorschriften können das Alter der Bedienperson beschränken.

D. Der Bediener oder Benutzer ist verantwortlich für Unfälle oder Gefahren, die anderen Personen oder deren Eigentum widerfahren.

Elektrische Sicherheit

A. Die Netzstecker müssen zur Steckdose passen. Der Stecker darf auf keinen Fall verändert werden. Verwenden Sie keine Ladestecker mit geerdeten Geräten. Unveränderte Stecker und passende Steckdosen verringern das Risiko eines elektrischen Schlags.

B. Vermeiden Sie Körperkontakt mit geerdeten Oberflächen wie Rohren, Heizkörpern, Herden und

Kühlschränken. Es besteht ein erhöhtes Stromschlagrisiko, wenn Ihr Körper geerdet ist.

C. Missbrauchen Sie die Stromkabel nicht. Verwenden Sie das Netzkabel niemals zum Tragen oder Ziehen des Geräts oder Herausziehen des Netzsteckers aus der Steckdose. Halten Sie Netzkabel von Hitze, Öl, scharfen Kanten oder beweglichen Teilen fern. Beschädigte oder verhedderte Netzkabel erhöhen die Gefahr eines Stromschlags.

D. Falls der Betrieb eines netzbetriebenen Geräts an einem feuchten Standort unvermeidbar ist, verwenden Sie eine Stromversorgung mit Fehlerstromschutzschalter (FI-Schutzschalter). Der Einsatz eines Fehlerstromschutzschalters vermindert das Risiko eines Stromschlags.

E. Sicherstellen, dass das automatische Begrenzungssystem gemäß Anleitung korrekt installiert ist.

F. Überprüfen Sie regelmäßig den Bereich, in dem die Maschine eingesetzt werden soll, und entfernen Sie alle Steine, Stöcke, Drähte, Knochen und andere Hindernisse.

G. Überprüfen Sie regelmäßig die Messer, Messerschrauben und das Schneidwerk auf Verschleiß oder Beschädigung. Ersetzen Sie abgenutzte oder beschädigte Messer und Schrauben immer im Satz, um die Balance zu erhalten.

H. Bei Mehrspindelmaschinen ist Vorsicht geboten, da die Rotation einer Klinge andere Klingen in Bewegung setzen kann.

Persönliche Sicherheit

A. Lassen Sie Personen, die mit der Maschine oder diesen Anweisungen nicht vertraut sind, die Maschine nicht bedienen. Maschinen sind in den Händen von ungeschulten Personen gefährlich.

B. Seien Sie aufmerksam, achten Sie auf Ihre Tätigkeit und verwenden Sie Ihren gesunden Menschenverstand, wenn Sie die Maschine bedienen. Benutzen Sie keine Maschine, wenn Sie müde sind oder unter dem Einfluss von Drogen, Alkohol oder Medikamenten stehen. Ein Moment der Unaufmerksamkeit bei der Arbeit mit Maschinen kann zu schweren Verletzungen führen.

C. Entfernen Sie alle Einstell- oder Schraubenschlüssel, bevor Sie die Maschine in Betrieb nehmen. Ein Schraubenschlüssel oder ein Schlüssel, der in einem rotierenden Teil der Maschine bleibt, kann zu Verletzungen führen.

D. Bei manueller Steuerung der Maschine immer einen sicheren Stand und Gleichgewicht halten. Dies ermöglicht eine bessere Kontrolle der Maschine in unerwarteten Situationen.

E. Lassen Sie nicht zu, dass die durch häufige Nutzung der Maschinen gewonnene Vertrautheit Sie nachlässig werden lässt und Sie die Sicherheitsgrundsätze der Maschine ignorieren. Eine unachtsame Handlung kann binnen Sekundenbruchteilen zu schweren Verletzungen führen.

Verwendung und Pflege der Maschine

A. Trennen Sie den Stecker von der Stromquelle und/oder entfernen Sie den Akkupack (wenn abnehmbar) von der Maschine oder anderen Geräten, bevor Sie Anpassungen vornehmen, Zubehör wechseln oder das Gerät lagern. Solche präventiven Sicherheitsvorkehrungen verringern das Risiko eines unbeabsichtigten Starts.

B. Maschinen und Zubehör warten. Prüfen Sie, ob die beweglichen Teile falsch ausgerichtet sind oder verklemmt sind, ob Teile gebrochen sind und ob andere Bedingungen vorliegen, die den Betrieb der Maschine beeinträchtigen könnten. Wenn die Maschine beschädigt ist, lassen Sie sie vor der Verwendung reparieren. Viele Unfälle werden durch schlecht gewartete Maschinen und Zubehörteile verursacht.

C. Verwenden Sie die Maschine und Zubehörteile gemäß diesen Anweisungen unter Berücksichtigung der Arbeitsbedingungen und der auszuführenden Arbeiten. Die Verwendung der Maschine für andere als die vorgesehenen Zwecke kann zu einer gefährlichen Situation führen.

D. Betreiben Sie die Maschine niemals mit defekten Schutzvorrichtungen oder ohne Sicherheitseinrichtungen.

E. Halten Sie Hände oder Füße nicht in die Nähe oder unter rotierende Teile. Halten Sie sich stets von der Auslassöffnung fern.

F. Heben oder tragen Sie das Gerät niemals, während der Motor läuft.

G. Gerätesperre aktivieren/Maschine auf "SPERREN" stellen
- bevor Sie eine Blockierung beseitigen;
- bevor Sie das Gerät überprüfen, reinigen oder daran arbeiten.

H. Lassen Sie die Maschine nicht unbeaufsichtigt arbeiten, wenn Sie wissen, dass sich Haustiere, Kinder oder Personen in der Nähe befinden.

Reparatur

A. Lassen Sie Ihr Gerät nur von einer qualifizierten Reparaturperson mit ausschließlich originalen Ersatzteilen warten. Dadurch wird die Sicherheit der Maschine gewährleistet.

B. Halten Sie alle Muttern, Bolzen und Schrauben fest, um sicherzustellen, dass die Maschine in einem sicheren Arbeitszustand ist.

C. Ersetzen Sie abgenutzte oder beschädigte Teile aus Sicherheitsgründen.

D. Stellen Sie sicher, dass die richtigen Klingen ersetzt werden.

E. Stellen Sie sicher, dass die Akkus mit dem vom Hersteller empfohlenen Ladegerät aufgeladen werden. Bei unsachgemäßer Verwendung besteht die Gefahr eines Stromschlags, einer Überhitzung oder des Austretens ätzender Flüssigkeit aus dem Akku.

F. Im Falle eines Austritts von Elektrolyt mit Wasser/

Neutralisationsmittel spülen, bei Kontakt mit den Augen usw. ärztliche Hilfe suchen.

G. Die Wartung des Geräts sollte gemäß den Anweisungen des Herstellers erfolgen.

Gebrauch und Pflege von Akkuwerkzeugen

A. Nur mit dem vom Hersteller angegebenen Ladegerät aufladen. Ein Ladegerät, das für einen bestimmten Akkutyp geeignet ist, kann bei Verwendung mit einem anderen Akkutyp eine Brandgefahr darstellen.

B. Verwenden Sie nur Elektrowerkzeuge mit speziell dafür vorgesehenen AKKUPACKS. Bei der Verwendung anderer AKKUPACKS besteht Verletzungs- und Brandgefahr.

C. Wenn der Akkupack nicht in Gebrauch ist, halten Sie ihn von anderen Metallgegenständen wie Büroklammern, Münzen, Schlüsseln, Nägeln, Schrauben oder anderen kleinen Metallteilen fern, die eine Verbindung zwischen den beiden Polen herstellen können. Ein Kurzschluss zwischen den AKKUKONTAKTEN kann Verbrennungen oder Feuer zur Folge haben.

D. Bei Missbrauch kann Flüssigkeit aus der Akku austreten; Kontakt vermeiden. Vermeiden Sie den Kontakt mit dieser Flüssigkeit. Wenn Flüssigkeit in die Augen gelangt, suchen Sie zusätzlich ärztliche Hilfe auf. Wenn die Flüssigkeit in die Augen gelangt, nehmen Sie zusätzlich ärztliche Hilfe in Anspruch Aus dem AKKU austretende Akkumulatorsäure kann Reizungen oder Verätzungen verursachen.

E. Verwenden Sie kein beschädigtes oder modifiziertes Akkupack oder Werkzeug. Beschädigte oder veränderte Akkus können sich unvorhersehbar verhalten und zu Feuer, EXPLOSIONEN oder Verletzungsgefahr führen.

F. Setzen Sie einen AKKU oder ein Werkzeug keinem Feuer oder extremen Temperaturen aus. Feuer oder Temperaturen über 130 °C können eine Explosion verursachen.

G. Befolgen Sie alle Ladeanweisungen und laden Sie den Akkupack oder das Werkzeug nicht außerhalb des in den Anweisungen angegebenen Temperaturbereichs. Unsachgemäßes Laden oder Laden außerhalb des zugelassenen Temperaturbereichs kann den AKKU beschädigen und die Brandgefahr erhöhen.

1.3 Sicherheitshinweise für die Installation

A. Installieren Sie die Ladestation, einschließlich aller Zubehörteile, nicht an einem Ort, der sich unter oder innerhalb von 60 cm von brennbarem Material befindet. Im Falle einer Fehlfunktion kann es zu einer Erwärmung der Ladestation und des Netzteils kommen, wodurch eine potenzielle Brandgefahr entsteht.

B. Stellen Sie das Netzteil nicht in einer Höhe auf, in der die Gefahr besteht, dass es mit Wasser in Berührung kommen kann. Stellen Sie das Netzteil nicht auf den Boden.

C. Verpacken Sie das Netzteil nicht. Kondenswasser kann das Netzteil beschädigen und die Gefahr eines Stromschlags erhöhen.

D. Gilt für die EU. Wenn das Netzteil im Freien installiert ist: Stromschlaggefahr. Schließen Sie das Produkt nur an einer abgedeckten GFCI-Steckdose (RCD) der Klasse A mit wetterfestem Gehäuse und Zugang zum Einsetzen oder Entfernen der Abdeckung des Anschlusssteckers.

E. Installieren Sie die Ladestation nicht an Orten, an denen die Gefahr von stehendem Wasser besteht.

1.4 Sicherheitshinweise für den täglichen Betrieb

A. Halten Sie Hände und Füße von den rotierenden Klingen fern. Halten Sie Ihre Hände oder Füße nicht in die Nähe oder unter das Produkt, wenn der Schalter auf EIN gestellt ist.

B. Stoppen Sie das Produkt oder schalten Sie es auf AUS, wenn Personen, insbesondere Kinder oder Tiere, im Arbeitsbereich sind.

C. Stellen Sie sicher, dass sich keine Gegenstände wie Steine, Äste, Werkzeuge oder Spielzeug auf dem Rasen befinden. Die Messer können beschädigt werden, wenn sie auf solche Gegenstände treffen.

D. Heben Sie das Produkt nicht an oder bewegen Sie es, wenn es eingeschaltet ist.

E. Lassen Sie das Produkt nicht mit Personen oder Tieren kollidieren. Wenn eine Person oder ein Tier mit dem Produkt in Berührung kommt, stoppen Sie das Produkt sofort.

F. Legen Sie keine Gegenstände auf das Produkt oder die Ladestation.

G. Verwenden Sie das Produkt nicht, wenn die STOPP-Taste nicht funktioniert.

H. Stellen Sie das Produkt immer auf AUS, wenn es nicht in Betrieb ist.

I. Verwenden Sie das Produkt nicht gleichzeitig mit einem Pop-up-Sprinkler. Verwenden Sie gleichzeitig die Arbeitsplan-Funktion.

J. Lassen Sie das Produkt nicht in Arbeitsbereichen mit stehendem Wasser betreiben, beispielsweise in Bereichen mit Wasseransammlungen nach starkem Regen.

1.5 Sicherheitshinweise für die Wartung

A. Stellen Sie das Produkt auf AUS, wenn Sie Wartungsarbeiten durchführen.

B. Verwenden Sie keine Hochdruckreinigungsmaschine zur Reinigung des Produkts. Verwenden Sie keine Lösungsmittel zur Reinigung des Produkts.

C. Trennen Sie den Stecker von der Ladestation, bevor Sie die Ladestation reinigen oder Wartungsarbeiten durchführen.

1.6 Akku-Sicherheit

Lithium-Ionen-Akkus können explodieren oder Feuer verursachen, wenn sie zerlegt, kurzgeschlossen oder Wasser, Feuer oder hohen Temperaturen ausgesetzt werden. Behandeln Sie den Akku sorgsam, öffnen Sie ihn nicht und überlasten Sie ihn weder elektrisch noch mechanisch. Vermeiden Sie die Lagerung in direktem Sonnenlicht.

2. Symbole und Aufkleber

Bitte sehen Sie sich die Symbole auf dem Produkt und den Etiketten sorgfältig an und verstehen Sie ihre Bedeutung:

	WARNUNG: *Lesen Sie die Bedienungsanleitungen, bevor Sie das Produkt in Betrieb nehmen.*
STOP	***WARNUNG:*** *Schalten Sie das Produkt aus, bevor Sie an der Maschine arbeiten oder sie anheben. Berühren Sie niemals das rotierende Messer.*
	WARNUNG: *Halten Sie während des Betriebs einen Sicherheitsabstand zur Maschine ein. Halten Sie andere Personen aus dem Gefahrenbereich fern.*
	WARNUNG: *Fahren Sie nicht auf der Maschine.*
	Lesen Sie die Bedienungsanleitung.
CE	*CE-Konformitätszeichen.*
L_{WA} 66 dB L_{WA} 70 dB	*Schallleistungspegel, bestimmt nach der europäischen Außenlärm-Richtlinie.*
	Entsorgen Sie dieses Produkt nicht über den normalen Hausmüll. Vergewissern Sie sich, dass das Produkt in Übereinstimmung mit den örtlichen gesetzlichen Vorschriften recycelt wird.
III	*Klasse III*
	DC
	Werfen Sie den Akku nicht ins Feuer und setzen Sie ihn keiner Wärmequelle aus.
	Tauchen Sie den Akku nicht in Wasser ein.
Li-ion	*„Recycelbar" Kennzeichen.*

	Dieser Akkupack darf nicht über den normalen Hausmüll entsorgt werden. Vergewissern Sie sich, dass der Akkupack in Übereinstimmung mit den örtlichen gesetzlichen Vorschriften recycelt wird.
T4A	*Durch eine Sicherung in Übereinstimmung mit dem Nennwert ersetzen.*
T10A	*Durch eine Sicherung in Übereinstimmung mit dem Nennwert ersetzen.*
	Klasse II Bauart.
IPX4	*Schutzarten durch Gehäuse (IP-Code)*
IPX6	
IP67	
	Abnehmbarer Teil des Netzteils
	SMPS mit kurzschlusssicherem Sicherheitstransformator
S	*Schaltnetzteil (SMPS -Switch Mode Power Supply Unit)*
cosφ:0.56	*Leistungsfaktor*
VI	*Energieeffizienz der Stufe 6*
	Um anzuzeigen, dass das Netzteil darf nicht verwendet werden, wenn die Stifte des Steckerteils sind beschädigt.
	ACHTUNG - Berühren Sie nicht das rotierende Messer. Beim Bewegen Handschuhe tragen. Berühren Sie den Trimmer während des Betriebs nicht.
MAX 45°C	*Verwenden oder lagern Sie den Akku nicht in Umgebungen mit über 45°C und halten Sie ihn von allen Wärmequellen fern, um Sicherheitsrisiken zu vermeiden.*
Max. 9500 min⁻¹	*Max 9500 min^{-1}*
195 mm	*φ 195 mm für Schneidscheibe*
	Warnung

	TÜV Rheinland Konformitätszeichen.

Symbole auf dem Roboter-Display

	Ein-/Ausschalten
START	*Start-Taste*
HOME	*Home-Taste*
OK	*OK-Taste*

©Hinweis:

Weitere Informationen zu Symbolen finden Sie im Abschnitt 5.1 Anzeige und Steuerung auf dem Mäher.

3. Inhalt und Spezifikation

3.1 Verpackungsinhalt

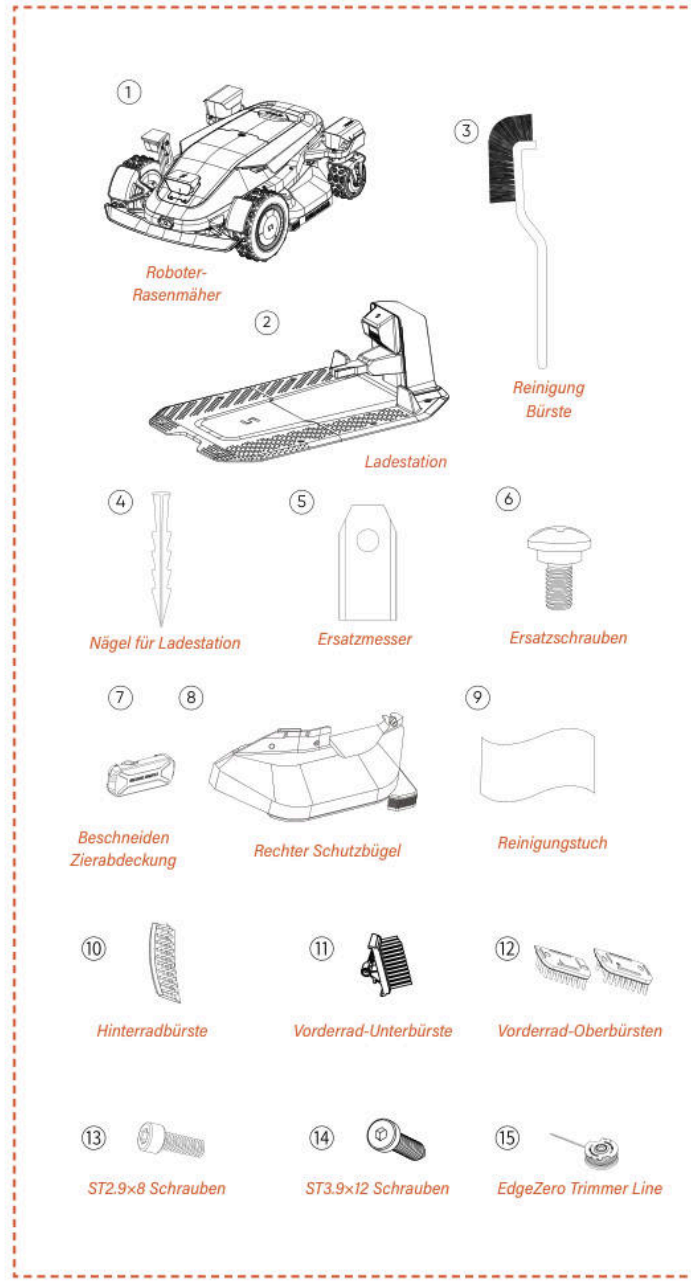

Roboter-Rasenmäher*1
Ladestation*1
Reinigungsbürste*1
Ersatzklingen*24
Ersatzschrauben*24
Nägel für Ladestation*8
Zierabdeckung für den Trimmer *1
Rechter Schutzbügel*1
Reinigungstuch*1
Vorderrad-Unterbürste*2
Vorderrad-Oberbürsten*2
Hinterradbürste*2
ST2.9×8 Schrauben*8
ST3,9×12 Schrauben*2
EdgeZero Trimmer Line*4

3.2 Teile und Funktionen

Draufsicht

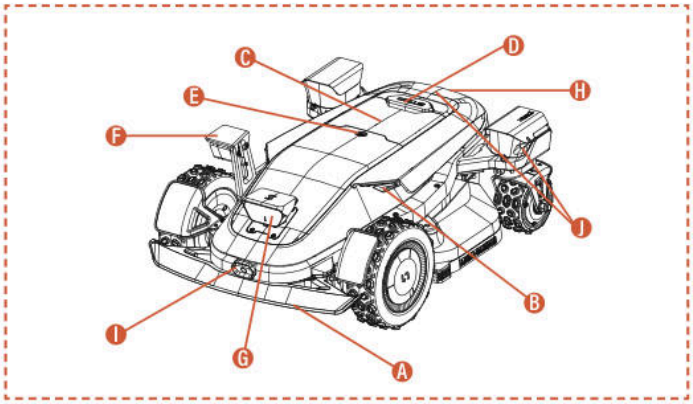

Unteransicht

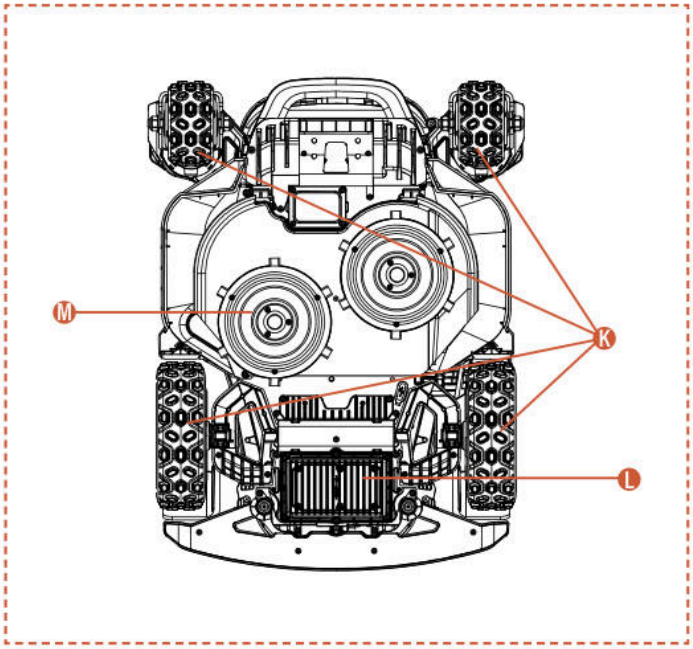

Hinweis

Tauchen Sie die Maschine nicht in Wasser, da dies die Komponenten beschädigen und zum Erlöschen der Garantie innerhalb der angegebenen Frist führen kann.

A. Stoßdämpfer
Wenn die visuelle Positionierung nicht verfügbar ist, sorgt die Stoßstange für den normalen Betrieb der Maschine.

B. LED-Leuchten
Verschiedene interagierende LED-Leuchten am Mäher zeigen den Betriebsstatus der Maschine an.

C. Bedienfeld
Das Bedienfeld zum Ein- und Ausschalten des Geräts, zum Starten der Arbeit oder Rückkehr des Geräts usw.

D. STOP-Taste
Not-Aus-Taste, um den Roboter im Notfall sofort anzuhalten.

E. Regensensor
Der Regensensor kann Regen erkennen und die Maschine kann entsprechend der Benutzereinstellung automatisch zur Ladestation zurückkehren, um Regen zu vermeiden.

F. Seiten-ToFView-Kamera (iToF+RGBD)
Die KI-unterstützte iToF+RGBD-Fusionskamera kombiniert Tiefendaten mit Farbbildern und kann Hindernisse beim Kantenschneiden präzise erkennen, wodurch eine höhere Präzision beim Kantenschnitt erreicht wird.

G. Binokulare Kamera & iToF-integrierte Kamera
Die KI-gestützte binokulare Kamera hilft dem Mäher, Hindernisse zu erkennen und zu vermeiden.

Die integrierte iToF-Kamera wird zur Hindernisvermeidung und zum Mähen entlang der Grenze verwendet. Sie misst die Entfernung anhand des Phasenunterschieds von moduliertem Infrarotlicht und gewährleistet einen stabilen Betrieb unter allen Lichtbedingungen.

H. Lade-Infrarotsensor
Der Infrarot-Ladesensor ermöglicht das infrarotgesteuerte autonome Andocken an die Ladestation und überwacht den Ladezustand, um einen sicheren Ladevorgang während des gesamten Prozesses zu gewährleisten.

I. Infrarot-Wärmebildkamera
Die Infrarot-Wärmebildkamera erfasst thermische Signale aus der Umgebung, wodurch der Rasenmäher Lebewesen und Hindernisse bei schlechten Sichtverhältnissen wie nachts oder im Nebel präzise erkennen kann, um das Kollisionsrisiko zu verringern.

J. Integrierte dToF-Kamera
Die dToF-Integrierte Kamera nutzt das direkte Time-of-Flight-Prinzip, um Entfernungen durch die Berechnung der Flugzeit von Infrarotlichtimpulsen präzise zu messen. Es ermöglicht die frühzeitige Erkennung entfernter Hindernisse und bietet dem Mähroboter zuverlässigen Schutz bei der Arbeit auf großen Rasenflächen.

K. 4WD-Nabenmotor
Das 4WD-Hubmotorsystem integriert Lenksteuerung und Kraftabgabe in jedes Rad und ermöglicht präzises Lenkverhalten sowie starke Antriebskraft für verbesserte Geländegängigkeit.

L. Akkufach
Das Fach zur Aufbewahrung des Akkus.

M. Rotierende Schneidplatte
Gerät zum Trimmen des Rasens während des Betriebs der Maschine.

3.3 Spezifikationen

TECHNISCHE SPEZIFIKATIONEN	X9 RMX12000D40V	X9 Plus RMX24000D40V
Begrenzungskabel	Drahtlos / Begrenzungsfrei	Drahtlos / Begrenzungsfrei
Maximale Mähfläche	12000 m^2	24000 m^2
Schnitthöhe min./max.	20-100 mm	20-100 mm
Höhenverstellung	Elektronisch	Elektronisch
Schnittbreite	430 mm	430 mm
Leerlaufdrehzahl	2500/min	2800/min
Wasserdicht	IPX6	IPX6
Akkukapazität	BS408 36VDC, 8Ah, 288Wh, 40VDC MAX	BF408 36VDC, 8Ah, 288Wh, 40VDC MAX
Benutzeroberfläche	APP- und Tastaturanzeige	APP- und Tastaturanzeige
Maximale Steigung	42°(90%)	42°(90%)
Roboter-Abmessungen	85 * 61,7 * 30,3 cm	85 * 66,3 * 30,3 cm
Zertifikate	CE RoHS	CE RoHS
Nettogewicht	30,5 kg	32,7 kg
Schallleistungspegel LWA	66 dB (A)	70 dB (A)
Schallleistungsunsicherheiten KWA	2,44 dB (A)	2,25 dB (A)
Schalldruckpegel LpA	58 dB (A)	62 dB (A)
Schallleistungsunsicherheiten KpA	2,44 dB (A)	2,25 dB (A)
Schallleistungspegel LWA für EdgeZero	88 dB (A)	88 dB (A)
Schallleistungsunsicherheiten KWA für EdgeZero	1,97 dB (A)	1,97 dB (A)
Schalldruckpegel LpA für EdgeZero	80 dB (A)	80 dB (A)
Schallleistungsunsicherheiten KpA für EdgeZero	1,97 dB (A)	1,97 dB (A)
MERKMALE		
Wi-Fi / Bluetooth	J	J
Kabelloses Mapping	J	J
Pfadplanung	3 Optionen	3 Optionen
AONavi™ 2.0 (nRTK+VSLAM 2.0)	J	J
Super Wi-Fi	J	J
Vision AI2.0	J	J
ATC (All-Terrain Conquer)	J	J
Eco-Modus	J	J
Nachtmodus*	J	J
LED-Scheinwerfer	J	J
OTA	J	J
Schnelle Rückkehr zur Ladestation	J	J
Multi-Zonen	J	J
Arbeitsplan	Automatische oder manuelle Einstellung	Automatische oder manuelle Einstellung
Stoßsensor	J	J
Mit Wasser waschbar	J	J
GPS- und 4G-Modul	J	J
Google Assistant und Amazon Alexa	J	J
PIN-Code	J	J
Hebe- und Neigungssensor	J	J
Regensensor	J	J
EdgeZero	Option	J
ZUBEHÖR		
Ersatzklinge & Ersatzschrauben	24 Stück	24 Stück
Nägel für Ladestation	8 Stück	8 Stück
Ladestation	7A(CB11)	17A(CB12)
Reinigungsbürste	1 Stück	1 Stück
Zierabdeckung für den Trimmer	Option	1 Stück
Rechter Schutzbügel	Option	1 Stück
Reinigungstuch	1 Stück	1 Stück
Vorderrad-Unterbürste	2 Stück	2 Stück
Vorderrad-Oberbürsten	2 Stück	2 Stück
Hinterradbürste	2 Stück	2 Stück
ST2.9×8 Schrauben	8 Stück	8 Stück
ST3.9×12 Schrauben	2 Stück	2 Stück
EdgeZero Trimmer Line	Option	4 Stück

4. Installation und Kartierung

Die fortschrittliche Hardware und Software von Sunseeker (intelligente Algorithmen) verbessern signifikant die Umgebungserkennungsfähigkeit, die Positionsgenauigkeit und die Gesamtleistung des Mähers. Die Sunseeker AONavi (Always-On Navigation) integriert nahtlos RTK-GNSS Satellitenpositionierung mit VSLAM2.0 Visualtechnologie und ermöglicht es dem Roboter-Rasenmäher, Positions- und Navigationsaufgaben in verschiedenen Szenarien, einschließlich komplexer Umgebungen, zu bewältigen.

Mit der Weiterentwicklung der Sunseeker-Technologie wurde AONavi vollständig aktualisiert, was zur Entstehung von AONavi™ 2.0 führte. Diese Technologie integriert netRTK mit VSLAM Visualtechnologie und erreicht eine Positionierung auf Zentimetergenauigkeit ohne physische RTK-Stationen, was nicht nur die Positionsgenauigkeit verbessert, sondern auch die Installationszeit erheblich verkürzt. Ausgestattet mit der Sunseeker AONavi™ 2.0-Technologie kann der Mähroboter stabile Satellitensignale für die Echtzeit-Positionierung empfangen, gleichzeitig können virtuelle Grenzen für Sunseeker-Rasenmäher festgelegt werden. Dies gewährleistet eine hochwertige Rasenpflege und bietet Ihnen eine bequeme und zuverlässige Mäherfahrung.

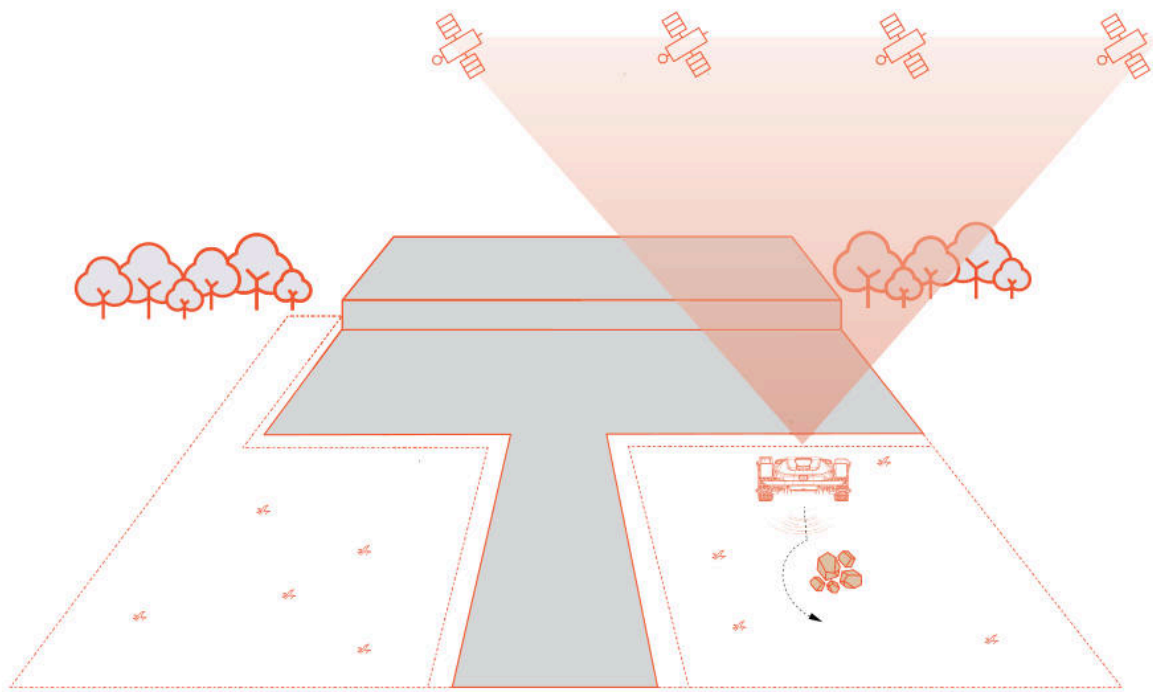

4.1 Vorbereitungen

Installieren der Sunseeker-App

Hinweis

Wenn erforderlich, wird die App um Zugriff auf Bluetooth und Wi-Fi oder 4G-Netzwerke bitten, um eine ordnungsgemäße Einrichtung und zukünftige Funktionalität sicherzustellen, gewähren Sie Zugriff auf diese Funktionen.

Scannen Sie den QR-Code, um die Robotic Mower App herunterzuladen, oder suchen Sie nach "Sunseeker Robot" im Google Play Store (Android) oder im Apple App Store (iOS). Nach der Installation erstellen Sie bitte ein neues Konto und melden sich an.

iOS **Android**

Vorbereitung des Mähers

Vergewissern Sie sich, dass Bluetooth auf Ihrem Telefon eingeschaltet ist, und scannen Sie den SN-QR-Code der Maschine, um das Modell zu identifizieren und mit der entsprechenden Installationsanleitung fortzufahren.

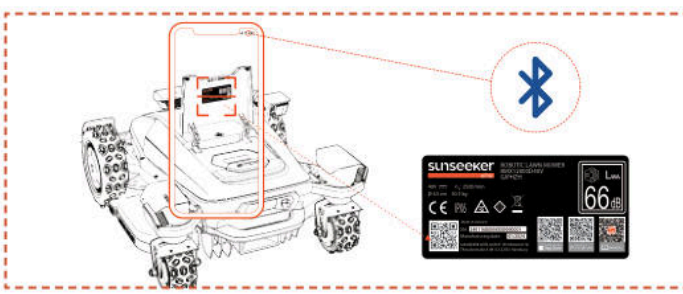

Rasen vorbereiten

A. Räumen Sie jeglichen Schmutz, Laubhaufen, Spielzeug, Kabel, Steine oder andere Hindernisse weg.

B. Zur Sicherheit stellen Sie bitte sicher, dass sich keine Kinder und Haustiere auf dem Rasen befinden.

C. Schneiden Sie Ihren Rasen vor der Verwendung des Mähroboters auf eine Höhe von maximal 10 cm.

D. Die Arbeitsbereichsspezifikationen für den Rasenroboter lauten wie folgt: 12000 m^2 (X9) und 24000 m^2
(X9 Plus).

E. Falls es im Arbeitsbereich enge Durchgänge gibt, stellen Sie sicher, dass die Durchgangsbreite mehr als 100 cm beträgt.

Die folgenden Bilder zeigen empfohlene Rasentypen:

4.2 Aktivieren des Rasenmähers

Voraufladen des Mähers

A. Wählen Sie einen beliebigen Platz mit einer Steckdose, schließen Sie das Ladegerät an die Ladestation an und schalten Sie die Ladestation ein.

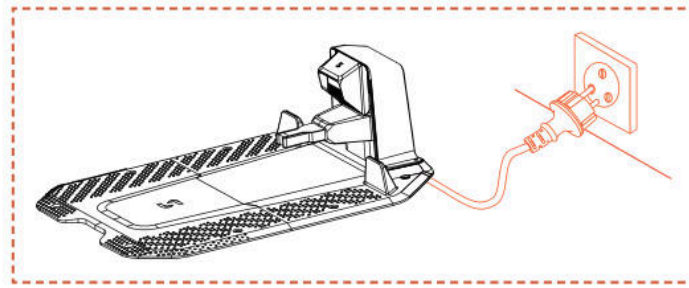

B. Schieben Sie den Mäher in die Ladestation und stellen Sie sicher, dass die Ladeelektroden korrekt verbunden sind. Das grüne Blinklicht auf der Ladestation zeigt normales Laden an. Wenn der Mäher vollständig aufgeladen ist, wird die Anzeigenleuchte dauerhaft grün bleiben.

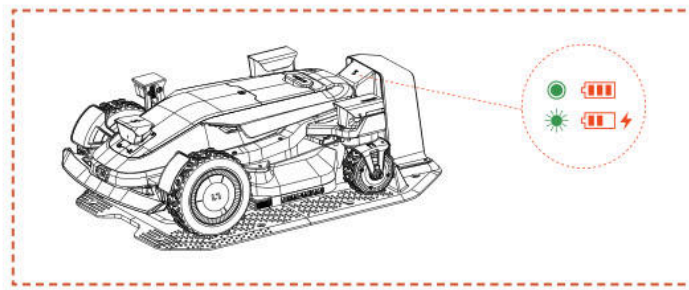

C. Wenn der Akkustand des Mähers über 80 % liegt, können Sie diesen Schritt überspringen.

Hinweis

- Wenn die Anzeigeleuchte auch bei ordnungsgemäßer Stromversorgung aus bleibt, wenden Sie sich bitte an den Kundendienst.

Aktivieren Sie den Mäher

A. Sobald das Gerät erfolgreich auf der Ladestation aufgeladen wurde, schaltet es sich automatisch ein. Sie können ihn auch manuell einschalten, indem Sie die Einschalttaste gedrückt halten.

B. Geben Sie den Standard-PIN-Code "0000" ein. Drücken Sie nach jeder Eingabe von „0“ OK, um den Vorgang abzuschließen.

C. Wenn Sie den PIN-Code ändern möchten, drücken

Sie die START/HOME/OK-Taste für 1 Sekunde, um das Menüinterface aufzurufen und den PIN-Code zu ändern. Für weitere detaillierte Informationen verweisen Sie bitte auf den Abschnitt 5.1 Anzeige und Steuerung auf dem Mäher.

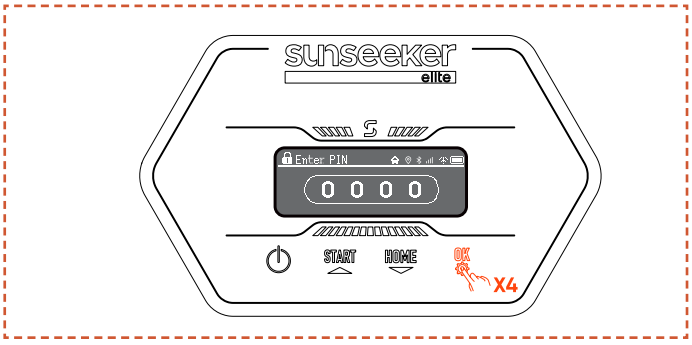

4.3 App-Verbindung

Hinweis

Die folgenden Abbildungen zur App dienen ausschließlich Demonstrationszwecken. Die verfügbaren Optionen können je nach Softwareversion variieren.

Vorbereitung

A. Stellen Sie sicher, dass sich das Gerät auf der Ladestation befindet, ordnungsgemäß lädt, eingeschaltet ist und der PIN-Code eingegeben wurde.

B. Stellen Sie sicher, dass Bluetooth auf Ihrem Telefon aktiviert ist. Bitte vergewissern Sie sich, dass Ihre Maschine mit einem 4G-Netzwerk verbunden ist.

C. Für eine bessere Netzwerkerfahrung können Sie das Wi-Fi für Ihren Mähroboter konfigurieren.

App-Verbindung

A. Scannen Sie den SN-QR-Code der Maschine, um Ihren Roboterrasenmäher hinzuzufügen. Wenn das Scannen nicht verfügbar ist, können Sie auch eine Verbindung über Bluetooth herstellen. Wenn Sie den QR-Code bereits während des Schritts „Rasenmäher vorbereiten" gescannt haben, verbindet sich der Rasenmäher automatisch mit der APP, sofern Bluetooth auf Ihrem Telefon aktiviert ist. Es ist also kein weiterer Scan erforderlich.

B. Nach erfolgreicher Kopplung geben Sie den Standard-PIN-Code "0000" ein. Der PIN-Code kann auf dem Telefon geändert werden.

C. Bitte stellen Sie sicher, dass Ihr Gerät mit einem 4G-Netzwerk verbunden ist.

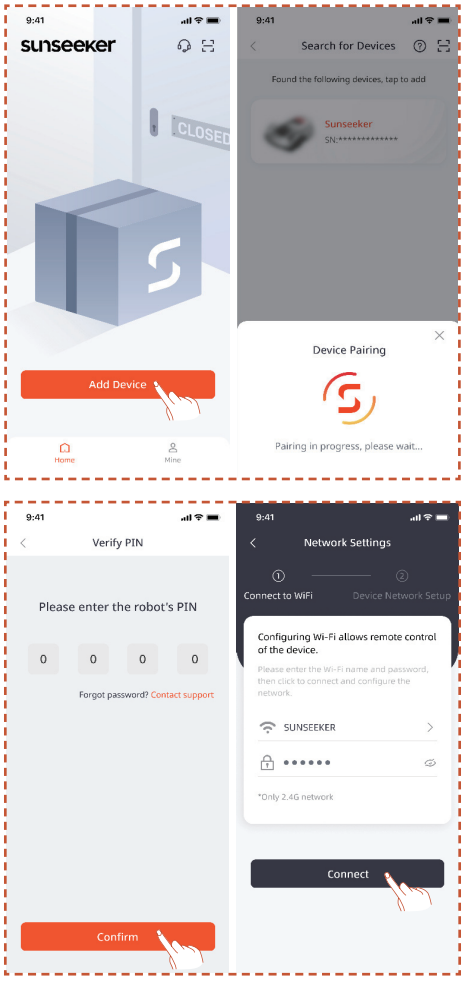

4.4 Installieren der Ladestation

Hinweis

Wenn Sie unsicher sind, wo Sie Ihre Ladestation installieren sollen, können Sie den folgenden Schritten folgen, um einen Ort mit einem stärkeren Signal zu finden.

Finden Sie einen geeigneten Standort

A. Befolgen Sie die Anweisungen in der App, um den Mäher fernzusteuern, die Signalstärke in verschiedenen Bereichen zu überprüfen und einen geeigneten Standort für die Installation der Ladestation zu finden.

B. Um sicherzustellen, dass der Rasenmäher die Ladestation erfolgreich verlassen und zurückkehren kann, installieren Sie die Ladestation auf einer offenen, ebenen, nicht befestigten Fläche.

C. Die Ladestation kann entweder innerhalb oder außerhalb des Arbeitsbereichs des Mähroboters platziert werden. Aus Sicherheitsgründen wird empfohlen, das Ladekabel außerhalb der Mähfläche zu verlegen.

D. Vor der Ladestation sollten sich innerhalb von 1,5 m keine Hindernisse befinden.

E. Falls Gras vorhanden ist, sollte es niedriger als 10 cm sein.

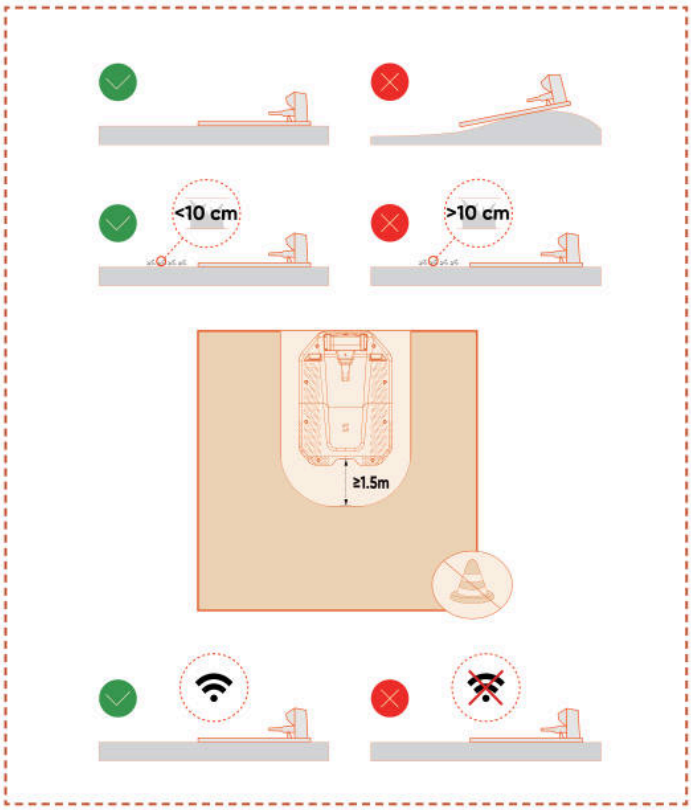

F. Stellen Sie sicher, dass der Bereich über der Ladestation möglichst frei von Bäumen, Gebäuden oder anderen Hindernissen ist.

G. Falls auf allen Seiten keine vollständige Freisicht möglich ist, achten Sie bei Mähern auf der Nordhalbkugel darauf, den südlichen Himmel frei zu halten; bei Mähern auf der Südhalbkugel sollte der nördliche Himmel so weit wie möglich freigehalten werden.

Installieren Sie die Ladestation

A. Ein Hammer oder ähnliches Werkzeug kann verwendet werden, um die Ladestation auf nicht verhärtetem, ebenem Boden festzunageln.

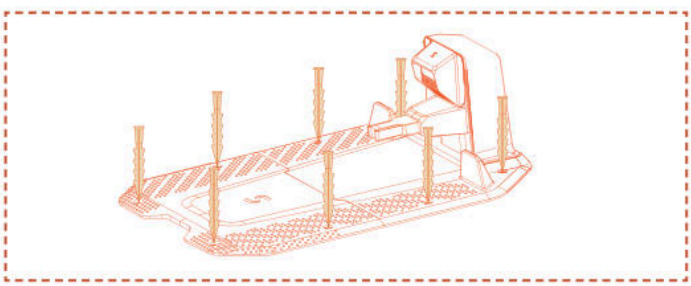

B. Verbinden Sie das Ladekabel der Ladestation mit dem Ladegerät und schließen Sie es dann an die Stromversorgung an. Das grüne Licht an der Ladestation leuchtet nun durchgehend und zeigt damit an, dass die Ladestation einsatzbereit ist.

C. Aus Sicherheitsgründen wird empfohlen, das Ladekabel außerhalb des Mähbereichs zu platzieren. Wenn zwischen Ladestation und Stromquelle ein größerer Abstand besteht, achten Sie auf eine sichere Befestigung des Netzkabels am Boden oder an der Wand, um einen sicheren Betrieb zu gewährleisten.

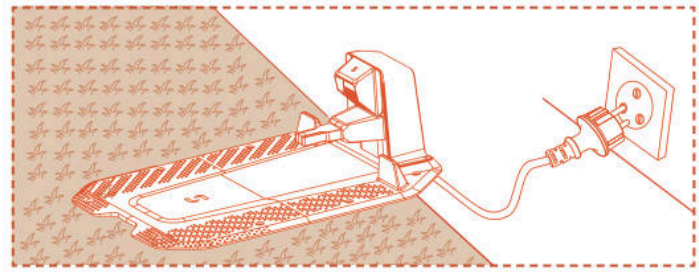

4.5 Kartierung

Hinweis

Die folgenden Abbildungen zur App dienen ausschließlich Demonstrationszwecken. Die verfügbaren Optionen können je nach Softwareversion variieren.

Vorbereitung

A. Stellen Sie sicher, dass das Gerät eingeschaltet ist und erfolgreich mit 4G- und Bluetooth-Signalen verbunden wurde.

B. Stellen Sie sicher, dass sich das Gerät auf der Ladestation befindet, ordnungsgemäß lädt und der Akkustand über 50 % liegt.

C. Für die vollständige Kartenerstellung sind eine geeignete Arbeitszone, die Ladestation und die Antenne erforderlich.

D. Wenn alle oben genannten Aufgaben erledigt sind, klicken Sie auf **Kartierung starten**.

E. Wenn der Roboter neu gestartet wurde, stellen Sie sicher, dass er sich auf der Ladestation befindet, bevor Sie mit dem Kartierungsprozess beginnen.

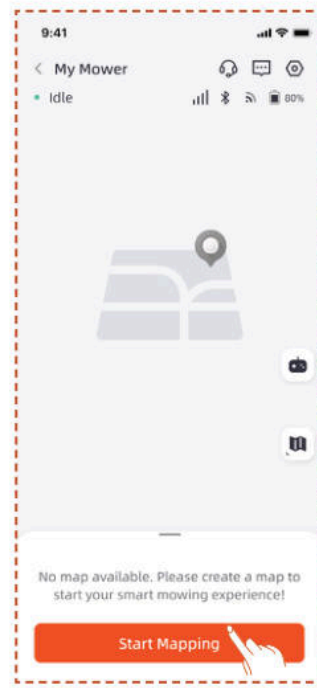

Erstellen Sie eine Arbeitszone

A. Klicken Sie auf **Arbeitsbereich**. Der Rasenmäher verlässt automatisch die Ladestation und fährt 1,5 m voraus, ohne dass ein manuelles Eingreifen erforderlich ist.

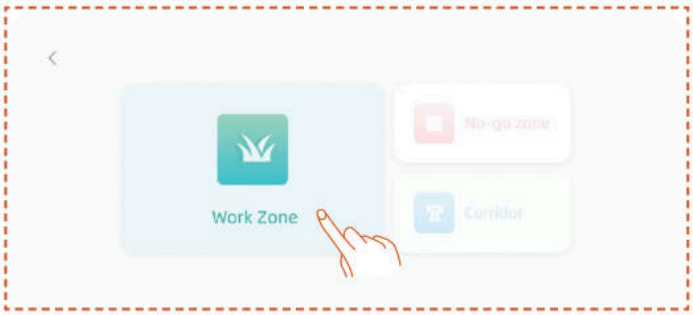

B. Wir empfehlen, dass Sie den Roboter zunächst an den Rand des Rasens steuern und seine Vorderseite für die Kartierung gegen den Uhrzeigersinn ausrichten, bevor Sie auf **Kartierung starten** klicken.

C. Sobald der Mäher an der Grenze des Arbeitsbereichs positioniert und der Winkel eingestellt ist, klicken Sie auf **Kartierung starten**.

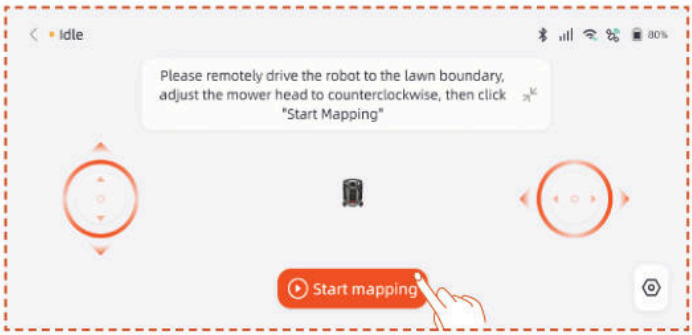

Automatische Kartierung

Wenn der Roboter erkennt, dass er sich in einem Rasenbereich befindet und die Bedingungen für die automatische Kartierung erfüllt sind, blinkt das **Auto**-Symbol. Tippen Sie auf **Auto** , um die automatische Kartierung zu starten.

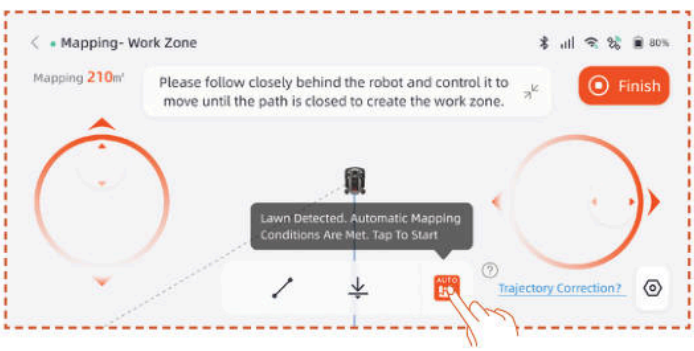

Tippen Sie auf die**Pause**Taste in der App, um die Kartierung anzuhalten.

Nachdem Sie bestätigt haben, dass der Roboter fehlerfrei funktioniert, tippen Sie auf die Schaltfläche **Auto** in der App-Oberfläche, um die automatische Kartierung fortzusetzen.

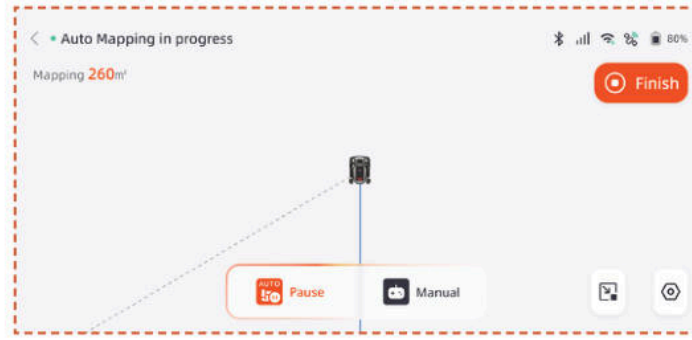

Hinweis

- Wir empfehlen, den Mäher während des Kartierungsprozesses zu begleiten. Sollte der Mäher die Grenzen nicht genau erkennen können, können Sie jederzeit den automatischen Kartierungsmodus verlassen und auf manuelle Steuerung umschalten.

- Um die Effizienz der Kartierung sicherzustellen, stellen Sie bitte sicher, dass der Mäher die Kartierung beginnt, indem er von der Ladestation wegfährt.

- Wir empfehlen, in der Nähe von Bereichen wie Schwimmbecken, Gräben oder Klippen auf manuelle Kartierung umzuschalten und einen Sicherheitsabstand von mindestens 15 cm einzuhalten.

Manuelle Kartierung

Tippen Sie auf **Manuell**, um in den manuellen Kartierungsmodus zu wechseln.

Steuerung des Mähers aus der Ferne und gehen Sie entlang des Rands, um die Arbeitszone zu erstellen.

- Wenn Ihr Arbeitsbereich Zäune, Mauern oder andere physische Begrenzungen enthält, halten Sie beim Fernkartieren mindestens 5 cm Abstand entlang der Begrenzung ein.

- Wenn sich in Ihrem Arbeitsbereich Objekte wie Pools, Gräben oder Felsen befinden, halten Sie beim Kartieren einen Mindestabstand von 15 cm ein.

- Wenn die Grenze Ihres Arbeitsbereichs nicht aus Gras besteht, z. B. ein Steinweg, und die Grenzhöhe ähnlich der des Grases ist, können Sie die Funktion **Cross Boundary** verwenden. Bei Verwendung dieser Funktion bleibt etwa zwei Drittel des Mähers auf dem Rasen, um entlang der Kante zu fahren. Nachdem die Kartierung abgeschlossen ist, folgt der Rasenmäher beim Mähen der kartierten Grenze.

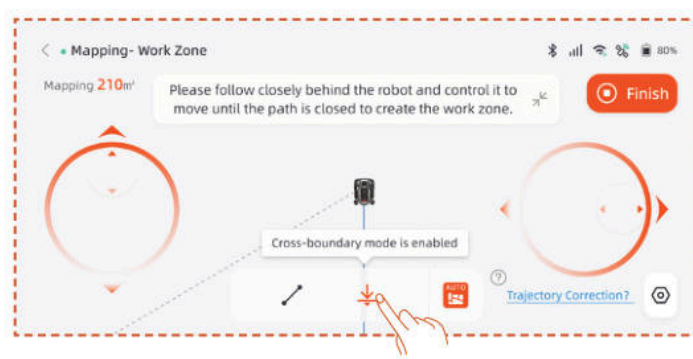

- Wenn die Grenze Ihres Arbeitsbereichs eine gerade Linie ist, können Sie die Funktion **Gerade** auswählen und dann den Mäher zum Ende der geraden Grenze fernsteuern. An den Start- und Endpunkten, an denen die Gerade-Funktion aktiviert wird, wird automatisch eine gerade Begrenzungslinie erzeugt.

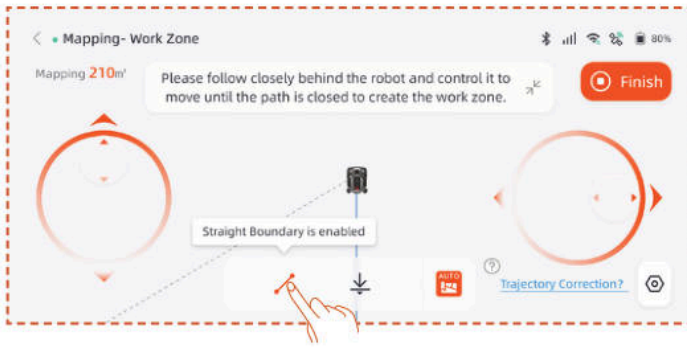

Hinweis

Es wird empfohlen, erst auf „Beenden" zu klicken, wenn der Pfad vollständig geschlossen ist. Wenn der Pfad nicht geschlossen ist, die Kartierung jedoch abgeschlossen werden muss, klicken Sie auf „Beenden" und wählen Sie dann „Automatisch schließen" aus. Die erstellte Karte verbindet automatisch Start- und Endpunkte, um sicherzustellen, dass die Arbeitszone geschlossen ist.

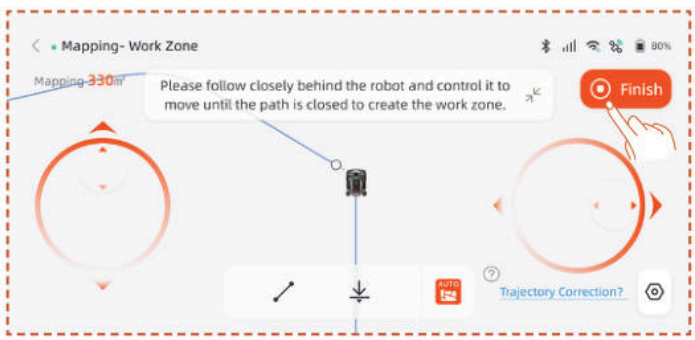

Nach Abschluss der Kartenerstellung können Sie die Grenze bearbeiten, indem Sie auf **Arbeitsbereich** klicken und **Grenze bearbeiten** auswählen.

A. Steuern Sie den Roboter fernbedient zum Startpunkt der Grenzanpassung, dann klicken Sie auf den Startknopf. Beim Ändern der Grenze muss der Roboter gegen den Uhrzeigersinn gesteuert werden.

B. Steuern Sie den Roboter fernbedient zum Endpunkt der Grenzanpassung, wobei sichergestellt wird, dass er die ursprüngliche Kartengrenze schneidet, und klicken Sie dann auf die Schaltfläche **Fertigstellen**.

Richten Sie eine Sperrzone ein

Wenn Ihr Arbeitsbereich einen Pool oder andere Zonen, in denen nicht gemäht werden soll, umfasst, empfiehlt es sich, eine Sperrzone einzurichten, um eine virtuelle Grenze zu schaffen und diese Bereiche zu schützen.

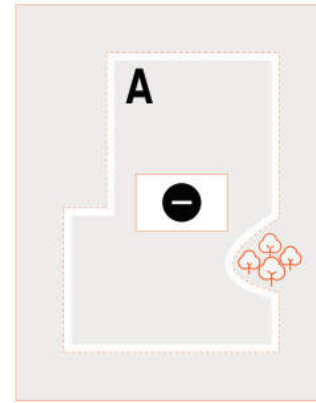

A. Klicken Sie auf **Sperrzone**.

B. Steuern Sie den Mäher fernbedient zum Startpunkt, an dem die No-Go-Zone erstellt werden soll, und klicken Sie dann auf **Kartierung starten**.

C. Steuern Sie den Mäher aus der Ferne, um den Bereich zu schließen, und klicken Sie dann auf **Fertig**.

Richten Sie mehrere Zonen ein

Wenn Ihr Rasen in mehrere Arbeitszonen unterteilt werden muss, können Sie mehrere Arbeitszonen und Durchgänge einrichten.

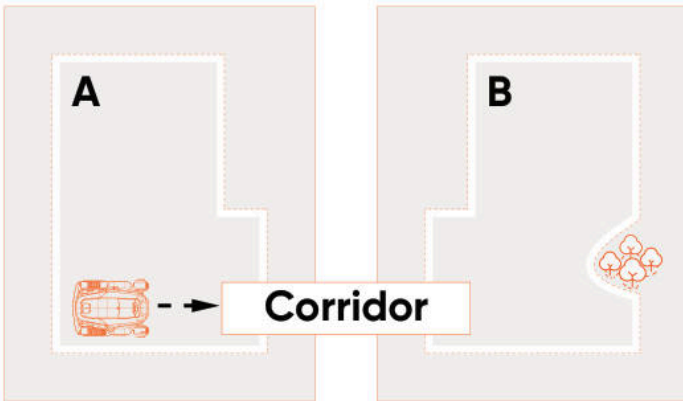

Nachdem Sie die erste Arbeitszone erstellt haben, können Sie einen Korridor hinzufügen und dann die zweite Arbeitszone erstellen:

A. Klicken Sie auf **Korridor**.

B. Steuern Sie den Mäher fernbedient an die Stelle, an der der Korridor angelegt werden soll, und klicken Sie dann auf **Kartierung starten**. Stellen Sie sicher, dass der Korridor die erste Arbeitszone überlappt.

C. Steuern Sie den Mäher fernbedient bis zum Ende des Korridors und klicken Sie dann auf **Fertig**.

D. Erstellen Sie die zweite Arbeitszone und stellen Sie sicher, dass der Korridor mit der zweiten Arbeitszone überlappt.

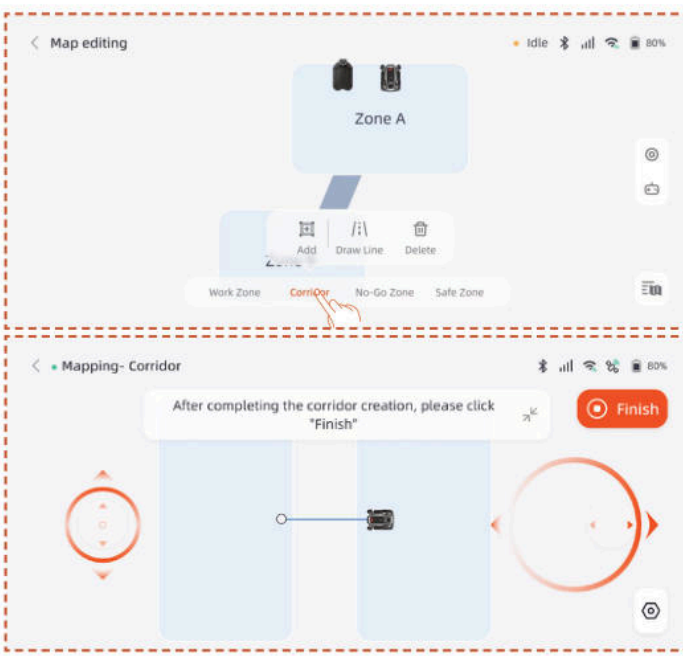

Nachdem Sie die erste Arbeitszone erstellt haben, können Sie die zweite Arbeitszone hinzufügen und dann den Korridor erstellen:

A. Klicken Sie auf **Arbeitsbereich**.

B. Steuern Sie den Mäher fernbedient zu dem Ort, an dem die zweite Arbeitszone erstellt werden soll, und erstellen Sie die zweite Arbeitszone.

C. Erstellen Sie einen Korridor zwischen den beiden Arbeitszonen und stellen Sie sicher, dass der Korridor mit beiden Arbeitszonen überlappt.

Hinweis

- Beim Erstellen mehrerer Arbeitszonen ist es am besten, wenn sich die zweite Arbeitszone nicht mit der ersten überschneidet. Ist die Überlappung zu groß, werden die beiden Zonen automatisch zu einer Arbeitszone zusammengeführt.

- Wenn der Korridor die Arbeitszone nicht überlappt oder wenn zwischen den beiden Arbeitszonen kein Korridor besteht, kann es für den Rasenmäher schwierig sein, zur Ladestation zurückzukehren oder seine Arbeit zu erledigen.

Verwalten

Sie können außerdem Arbeitszonen zusammenführen, teilen, umbenennen und löschen sowie Korridore oder Sperrzonen entfernen. Diese Vorgänge können unter **Details > Kartenverwaltung > Kartenbearbeitung** durchgeführt werden.

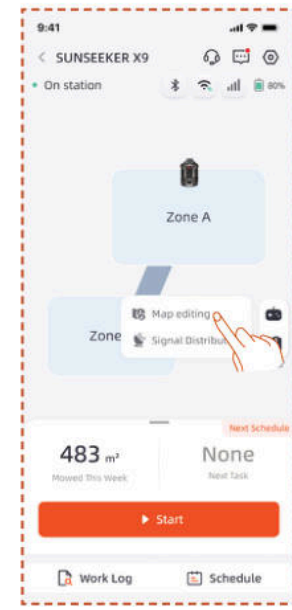

4.6 netRTK-Einstellungen

Die **netRTK**-Funktion wird automatisch aktiviert, nachdem der Mäher eingeschaltet wurde. Sie müssen den Mäher nicht manuell mit netRTK verbinden. Wenn die Verbindung instabil ist, können Sie den Verbindungsstatus in **Netzwerkeinstellungen** überprüfen.

Um eine bessere Netzwerk-Erfahrung sicherzustellen, können Sie Wi-Fi für Ihren Mäher und Ihr Ladegerät als zusätzliche Option konfigurieren.

Gehen Sie zur **Einstellungen > Gerät**-Oberfläche und tippen Sie auf **Netzwerkeinstellungen**. Sie können den Verbindungsstatus Ihres Wi-Fi und 4G überprüfen.

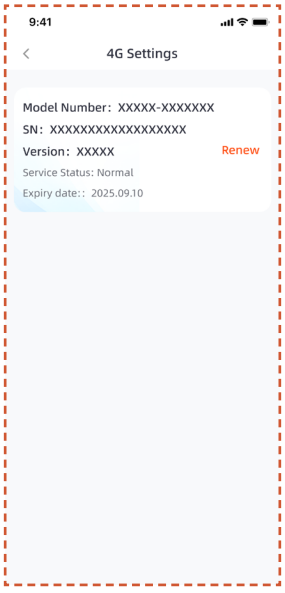

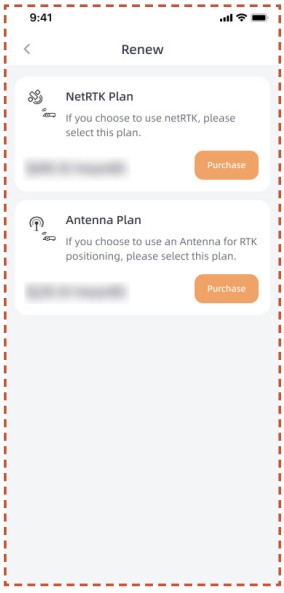

- In den **RTK-Einstellungen** können Sie den RTK-Modus wechseln oder den Dienst erneuern. Die kostenlose Serviceperiode beginnt ab dem Datum, an dem das Produkt erstmals aktiviert und erfolgreich mit dem netRTK-Dienst verbunden wurde. Ab diesem Datum haben X9-Benutzer Anspruch auf 5 Jahre kostenlose Nutzung und X9 Plus-Benutzer auf 5 Jahre kostenlose Nutzung.

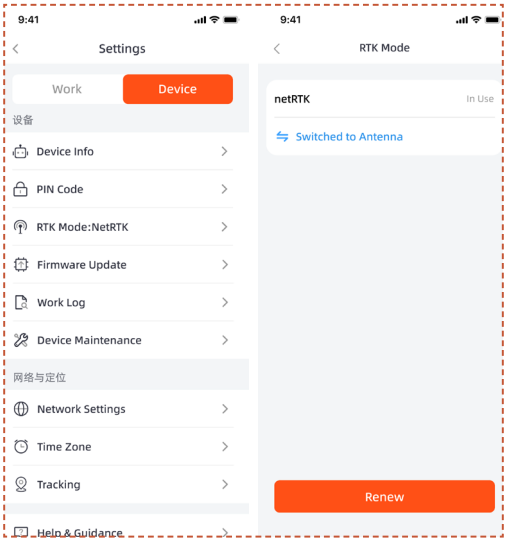

Bevor der kostenlose netRTK-Servicezeitraum abläuft, erhalten Sie eine Erinnerung über das bevorstehende Serviceende. Um den Service weiter nutzen zu können, müssen Sie die Verlängerungszahlung über die Begleit-App abschließen. Der Service wird wiederhergestellt, sobald die Zahlung erfolgreich abgeschlossen wurde.

Nach Ablauf der kostenlosen Testphase können Sie den **netRTK**-Service hier verlängern, falls Sie ihn weiterhin nutzen möchten.

Falls Sie sich gegen eine Verlängerung des netRTK-Dienstes entscheiden, können Sie alternativ ein spezielles Antennen-Zubehör für dieses Produkt erwerben und das Gerät über die vom Zubehör unterstützten Positionierungsmethoden nutzen (spezifische Funktionen und Service-Regeln entnehmen Sie bitte der Bedienungsanleitung des Zubehörs).

5. Täglicher Betrieb

5.1 Anzeige und Steuerung am Rasenmäher

Anzeige

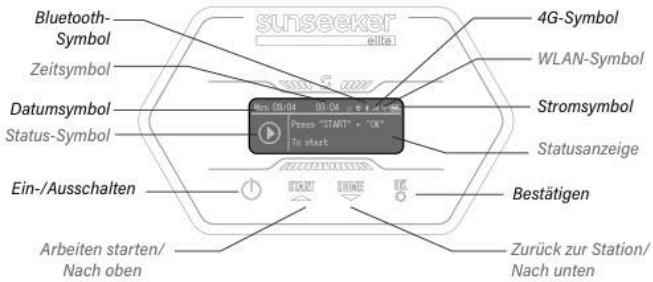

4G-Symbol: Das 4G-Symbol zeigt an, ob die Maschine erfolgreich mit dem 4G verbunden ist oder nicht.

N-Symbol: Das Wi-Fi-Symbol zeigt an, ob die Maschine erfolgreich mit dem Wi-Fi verbunden ist oder nicht.

Stromsymbol: Das Akkusymbol zeigt den verbleibenden Ladezustand des Geräts an.

Zeitsymbol: Zeigt die aktuelle Uhrzeit an.

Datumssymbol: Zeigt das aktuelle Datum an.

Bluetooth-Symbol: Das Bluetooth-Symbol zeigt an, ob die Maschine erfolgreich mit Bluetooth verbunden ist oder nicht.

Status-Symbol: Das Status-Symbol zeigt den aktuellen Zustand der Maschine oder der eingerichteten Funktion an.

Statusanzeige: Zeigt Informationen wie den Maschinenstatus, das Funktions-Einstellungsmenü und das Basis-Einstellungsmenü an.

Grundlegende Steuerung

Einschalten: Halten Sie die Einschalttaste 2 Sekunden lang gedrückt.

Ausschalten: Halten Sie die Einschalttaste 3 Sekunden lang gedrückt.

Wenn der Rasenmäher ausgeschaltet wird, wird das Wort „Bye" auf dem Dashboard angezeigt, und anschließend wird das Display ausgeschaltet.

Zugriff auf die Menüseite: Drücken Sie die START/HOME/OK-Taste für 1 Sekunde, um das Menüinterface zu betreten.

Beginn der Arbeit: Drücken Sie die START-Taste und dann OK.

Zurück zur Station: Zurück zur Station Drücken Sie die Taste HOME und dann OK.

Betrieb des Rasenmähers stoppen: Klicken Sie auf "START" und "OK", um den STOP-Zustand aufzuheben, und drücken Sie dann "START" und "OK", um den Neustart durchzuführen.

Konfiguration

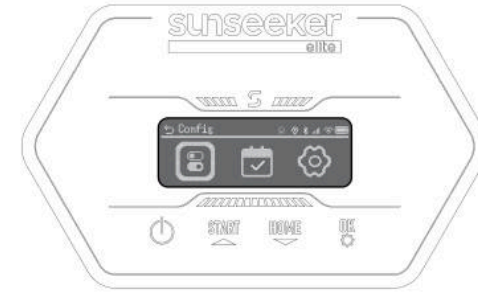

Wenn das Auswahlfeld das Konfigurationssymbol hervorhebt, drücken Sie , um mit den Einstellungen fortzufahren.

Im Konfigurationsmenü können Sie die entsprechenden Einstellungen für den Mäher konfigurieren.

Drücken Sie die ▲▼-Tasten, um zwischen den Einstellungen zu wechseln, drücken Sie **OK**, um die Modi zu wechseln, und drücken Sie , um zurückzukehren.

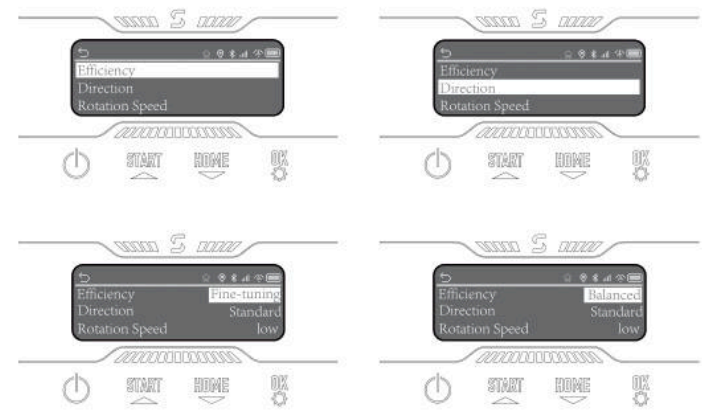

Zeitplan

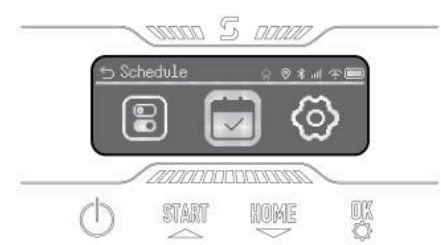

Wenn das Auswahlfeld das Zeitplan-Symbol hervorhebt, drücken Sie **OK**, um den automatischen Dual-Zeitplanablauf einzustellen. Sie können die Zeitplan-Pause aktivieren und sowohl den automatischen als auch den manuellen Zeitplan einrichten.

Einstellungen

Wenn das Auswahlfeld das Einstellungssymbol hervorhebt, drücken Sie **OK**, um mit den Einstellungen fortzufahren.

Sie können Geräteinformationen anzeigen, die Sprache,

Einheit für die Grashöhe, Datum und Zeit einstellen. Sie können den Geräte-PIN-Code ändern und den Roboter zurücksetzen.

5.2 Ändern des PIN-Codes

Bitte wählen Sie die Option "PIN ändern" und geben Sie die alte PIN ein. Drücken Sie ▲▼, um zwischen den Zahlen zu wechseln, und drücken Sie **OK**, um eine Zahl zu bestätigen. Bitte setzen Sie den 4-stelligen PIN-Code in der Reihenfolge fest.

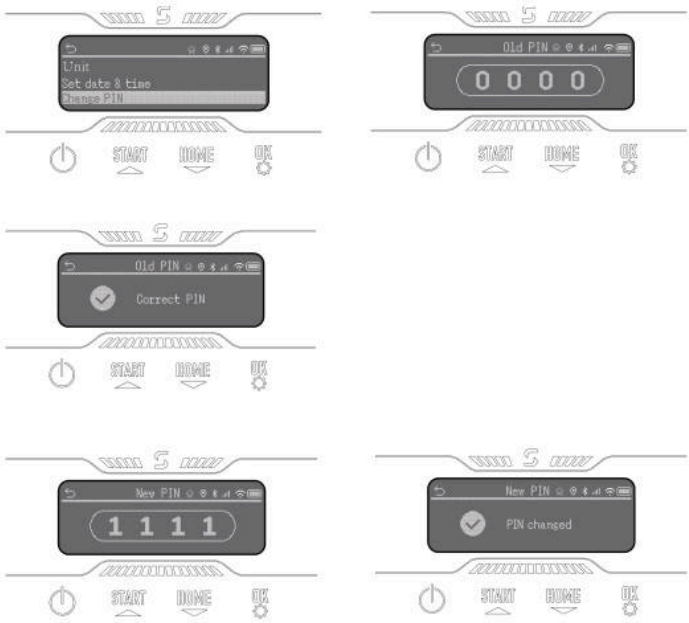

Hinweis

Wenn der PIN-Code falsch eingegeben wird, zeigt das Display "Falscher PIN" an.

5.3 Einstellen des Arbeitsplans

Hinweis

Die folgenden Abbildungen zur App dienen ausschließlich Demonstrationszwecken. Die verfügbaren Optionen können je nach Softwareversion variieren.

Empfohlener Arbeitsplan

Nach der Kartierung generiert der Rasenmäher auf intelligente Weise einen Mähplan von Montag bis Samstag auf Basis des kartierten Mähbereichs. Die Arbeitsplan-Zeitspanne wird zwischen 8:00 und 16:00 Uhr festgelegt. Der empfohlene Arbeitsplan ist standardmäßig aktiviert.

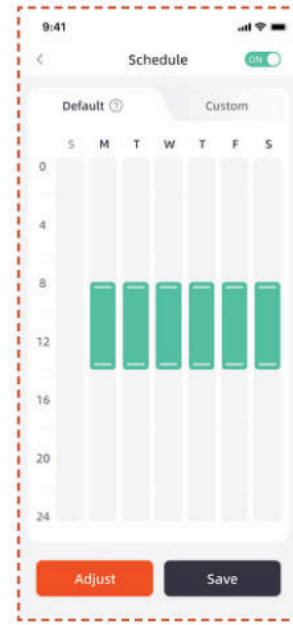

Benutzerdefinierter Arbeitsplan

Wenn Sie den empfohlenen Arbeitsplan ändern müssen, können Sie auch einen benutzerdefinierten Arbeitsplan erstellen.

A. Drücken Sie die Taste "Anpassen" oder "Benutzerdefiniert", um die benutzerdefinierten Einstellungen aufzurufen.

B. Wählen Sie den Tag aus, an dem der Mäher arbeiten soll.

C. Wählen Sie den Bereich aus, in dem der Mäher an diesem Tag arbeiten soll, oder wählen Sie alle Bereiche aus.

D. Legen Sie die Start- und Endzeiten für den Betrieb des Mähers fest.

Hinweis

Wenn die benutzerdefinierte Arbeitsplanzeit nicht in die Tagesarbeitszeiten fällt, verlässt der Rasenmäher die Ladestation nicht, um während der geplanten Arbeitszeiten außerhalb dieser Stunden zu mähen.

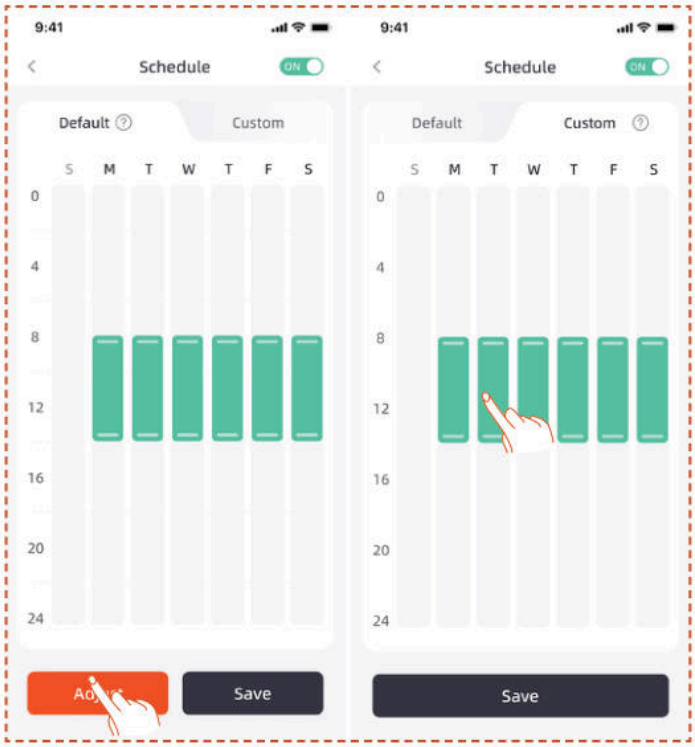

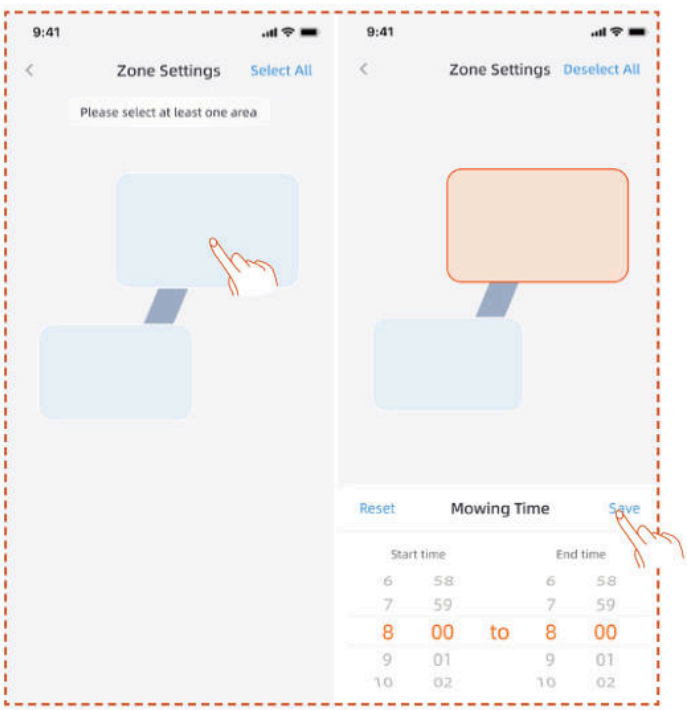

5.4 Einführung in die APP

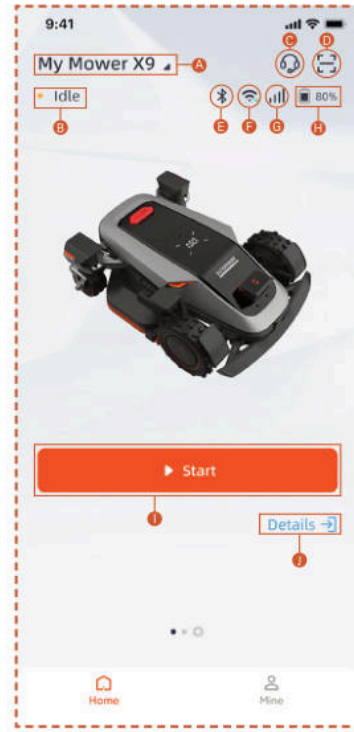

A. Mähername – Klicken Sie zum Umbenennen
B. Mähroboter-Statusanzeige
C. Hilfe & Anleitung
D. Gerät hinzufügen
E. Mähroboter Bluetooth-Verbindungsstatus
F. Wi-Fi-Signalstatus des Mähers
G. Mähroboter 4G-Signalstatus
H. Akku-Stand des Mähers
I. Mit dem Mähen beginnen
J. Gerätedetailseite

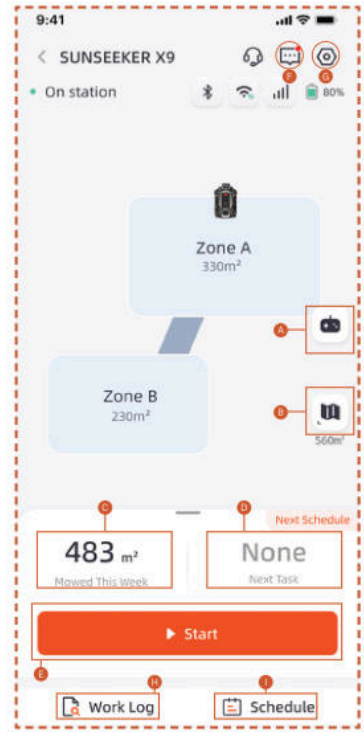

A. Fernsteuerung des Mähers
B. Kartenverwaltung / Antennensignalkarte
C. Bearbeitete Fläche / Geschätzte Arbeitsfläche
D. Gearbeitete Zeit / Nächste Arbeitszeit
E. Mit dem Mähen beginnen
F. Nachrichtenliste
G. Einstellungen
H. Arbeitsprotokoll
I. Zeitplaneinstellungen

Einstellungen

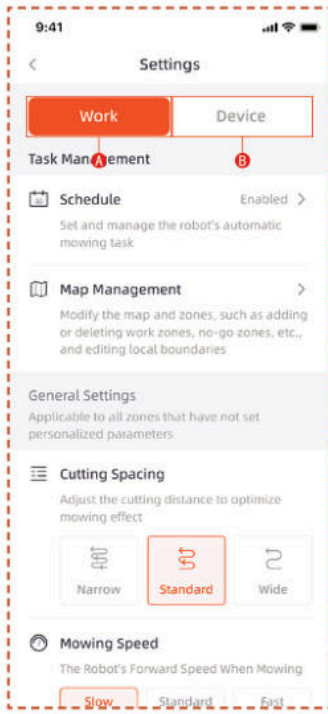

A. Arbeitseinstellungen

Hier können Sie Einstellungen für den Betrieb des Rasenmähers vornehmen.

- Arbeitsplan
- Kartenverwaltung
- Schnittabstand
- Mähgeschwindigkeit
- Schnittrichtung
- Schnittdrehzahl
- Kantenschnittfrequenz
- KI-Empfindlichkeit
- Hindernisvermeidung
- Regensperre
- Energiesparmodus
- Zoneneinstellungen
- Schneideinstellungen
- Andockpfad

B. Geräteeinstellungen

Hier können Sie gerätebezogene Einstellungen vornehmen.

- Geräteinformationen
- PIN-Code
- RTK-Modus
- Firmware-Update
- Arbeitsprotokoll
- Gerätewartung
- Netzwerkeinstellungen
- Zeitzone
- Verfolgung
- Hilfe & Anleitung

5.5 S Connect Modul

Das S Connect Modul verfügt über 4G-Dienst und eine Diebstahlsicherungsfunktion, die die Standortüberwachung des Mähers ermöglicht. Wenn der Mäher außerhalb des festgelegten digitalen Zauns bewegt wird, erhält der Benutzer eine Warnmeldung in der App.

Sie können den Eingang zu**Tracking**von hier aus finden.

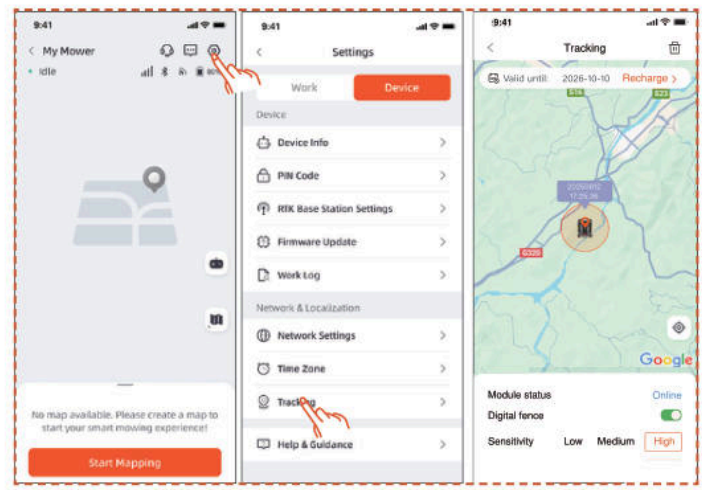

Die**Tracking**Seite hat drei Funktionen: Anzeige **Modulstatus**, aktivieren **Digitaler Zaun** und digitalen Zaun **Empfindlichkeit** einstellen.

Modulstatus

Der Modulstatus zeigt den aktuellen Zustand des Moduls an, wie offline, online oder außer Reichweite.

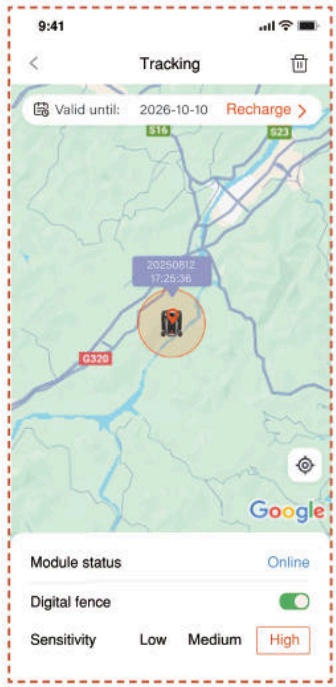

- Online

  Unter normalen Umständen wird der Modulstatus nach der Installation als "online" angezeigt.

- Offline

  Mögliche Ursachen

  1. Netzwerkverbindungsprobleme
  2. Probleme mit der Modulstromversorgung

  Lösung

  1. Das Modul neu installieren, um das Problem zu beheben.
  2. Stellen Sie den Roboter auf die Ladestation und starten Sie ihn nach vollständiger Aufladung neu.
  3. Falls das Problem weiterhin besteht, wenden Sie sich an den Kundendienst.

- Außer Reichweite

  Mögliche Ursachen

  1. Die Maschine hat den Bereich des digitalen Zauns überschritten.
  2. Die Empfindlichkeit ist zu hoch eingestellt.

  Lösung

  1. Überprüfen Sie, ob sich die Maschine außerhalb der Grenze befindet. Wenn ja, setzen Sie den Mittelpunkt zurück, um den Arbeitsbereich der Maschine abzudecken.
  2. Wenn sich die Maschine innerhalb der Grenze befindet, verringern Sie die Empfindlichkeit des digitalen Zauns.

Digitaler Zaun

Wenn der digitale Zaun aktiviert ist:

Der rote Kreis zeigt die Reichweite des digitalen Zauns an. Das Mähsymbol zeigt die Position des Mähers an. Der rote Punkt markiert den Mittelpunkt.

Um den Mittelpunkt zu verschieben:

1. Drücken und halten Sie die gewünschte Position auf der Karte, an der sich der Mittelpunkt befinden sollte.
2. Der Mittelpunkt wird automatisch neu platziert.

Empfindlichkeit

Sie können die Empfindlichkeit auf niedrig, mittel oder hoch einstellen. Eine geringere Empfindlichkeit führt zu einem größeren Bereich für den digitalen Zaun.

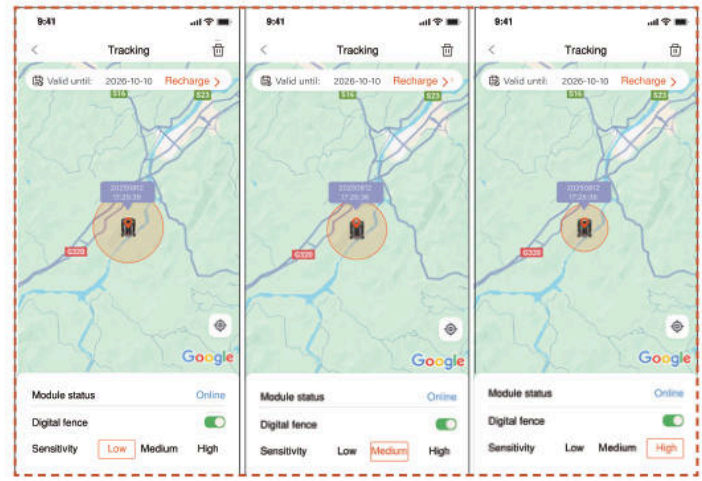

Entbindung & Wiederbindung

Im Allgemeinen müssen Sie das S Connect-Modul nicht entbinden. Wenn Sie das S Connect-Modul nicht mehr nutzen möchten, wird der Dienst automatisch eingestellt, sobald Sie die Dienstverlängerung aussetzen.

Wenn Sie das S Connect-Modul entkoppeln/entfernen müssen, führen Sie die folgenden Schritte aus:

1. Vergewissern Sie sich, dass Bluetooth auf Ihrem Telefon eingeschaltet ist und mit der Maschine verbunden bleibt.
2. Klicken Sie auf das Mülltonnen-Symbol in der oberen rechten Ecke und bestätigen Sie.

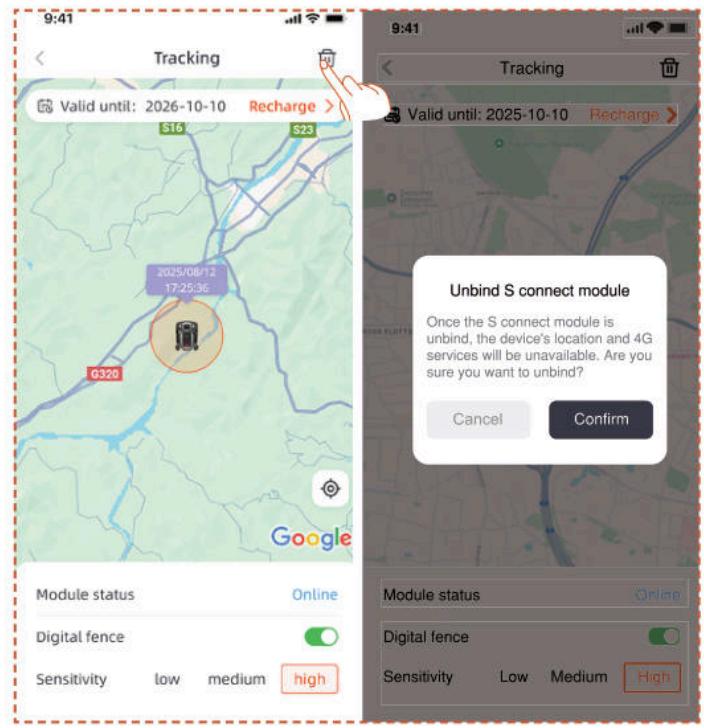

Wenn Sie das 4G Connect-Modul nach dem Entbinden erneut binden müssen:

1. Vergewissern Sie sich, dass Bluetooth auf Ihrem Telefon eingeschaltet ist und mit der Maschine verbunden bleibt.

2. Scannen Sie den QR-Code auf dem Modul, um ihn erneut zu binden.

- Finden Sie den QR-Code auf dem Modul

1. Drehen Sie den Mäher um, schauen Sie auf die Unterseite und suchen Sie den rot markierten Bereich, wie in der Abbildung gezeigt.

2. Lösen Sie die 4 Schrauben und öffnen Sie die Abdeckung.

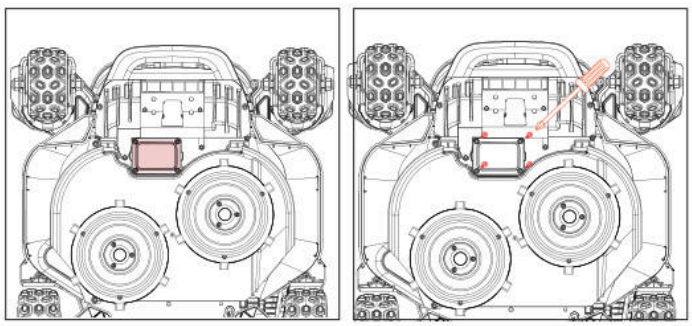

3. Es gibt ein Modulfach, das zwei Steckdrahtverbindungen enthält.

4. QR-Code hier finden

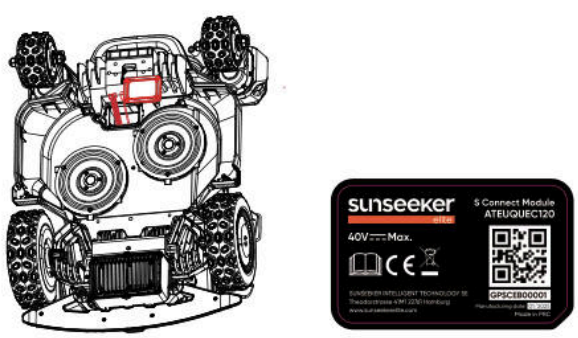

5. Legen Sie das Modul an seinen Platz. Schließen Sie die Abdeckung und ziehen Sie die Schrauben fest. Ziehen Sie die Schrauben bitte in der im Diagramm gezeigten Reihenfolge fest.

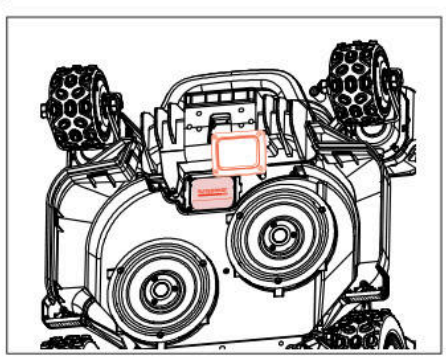

5.6 IoT

Die Plattform X9/X9 Plus ist ein Gerät des Internets der Dinge (IoT). Verbinden Sie den Rasenmäher über das Mobilfunknetz oder Ihr WLAN-Netzwerk mit dem Internet, um folgende Funktionen zu ermöglichen:

A. Firmware-Updates Over-The-Air (OTA), halten Sie Ihren Mäher mit den neuesten Funktionen auf dem aktuellen Stand.

B. Fernsteuerung über das Netzwerk aktivieren:

Mähen starten, Mähen stoppen, zur Ladestation zurückkehren, Mähzeitplan einstellen, Schnitthöhe einstellen und weitere Funktionen.

C. Überwachen Sie den Mähfortschritt und den Standort des Mähers aus der Ferne.

D. Melden Sie Fehlercodes und den Mäherstatus über das Netzwerk.

Netzwerk

Die Plattform X9/X9 Plus nutzt Wi-Fi und 4G, um sich mit einem Netzwerk zu verbinden. Weitere Details finden Sie in den Wi-Fi-Einstellungen und den 4G-Einstellungen.

Hinweis

- Die Plattform X9/X9 Plus unterstützt 2,4-GHz- und 5-GHz-Wi-Fi-Netzwerke.

Firmware-Updates

Wir werden die Firmware des Rasenmähers weiterhin aktualisieren. Wenn eine neue Firmware-Version verfügbar ist, erhalten Sie eine Popup-Benachrichtigung in der App. Es wird empfohlen, die Aktualisierung durchzuführen, sobald die neueste Firmware verfügbar ist.

Beim Aktualisieren der Firmware müssen die folgenden Bedingungen erfüllt sein:

- Die Maschine steht auf der Ladestation.

- Das Netzwerk ist verbunden.

- Der Akkuladestand beträgt mehr als 30 %.

- Es ist kein Mähplan in einer Stunde eingestellt.

Während des Updates blinkt das Umgebungslicht am Rasenmäher blau. Sie können den Update-Fortschritt in Ihrer App sehen. Nach Abschluss des Updates leuchtet das Umgebungslicht des Rasenmähers grün.

WARNUNG

- BEWEGEN Sie den Rasenmäher NICHT während des Aktualisierungsprozesses.

5.7 Hindernisvermeidung

Binokular-Kamera

Die binokulare Kamera ist Teil der Standardausstattung der Plattform X9/X9 Plus. Sie sind für die visuelle Grenzerkennung, vorausschauende Hindernisvermeidung und visuelle Erkennung von QR-Codes während des Ladevorgangs konzipiert, was den Mäher intelligenter macht.

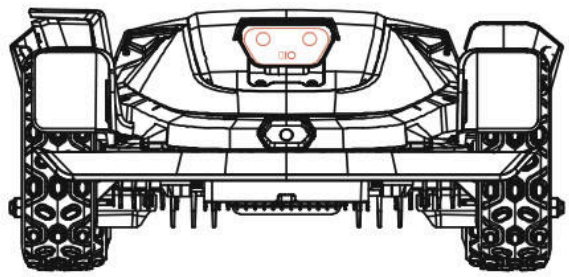

iToF-Integrierte Kamera

Die integrierte iToF-Kamera wird zur Hindernisvermeidung und zum Mähen entlang der Begrenzung verwendet. Sie misst die Entfernung anhand des Phasenunterschieds von moduliertem Infrarotlicht und gewährleistet einen stabilen Betrieb unter allen Lichtbedingungen.

Hinweis

Wenn sich zu viele Hindernisse auf Ihrem Rasen befinden, können Sie No-Go-Zonen einrichten oder einige Hindernisse entfernen, um die Effizienz des Geräts zu verbessern.

Vision AI-System

Ausgestattet mit einer 3D-Binokularkamera, überzeugt Sunseeker Elites Vision AI und Deep-Learning-System durch eine hervorragende Wahrnehmung der Umgebung und nahtlose Navigation um Hindernisse. Unterstützt durch unsere proprietären Deep-Learning-Algorithmen verbessert es kontinuierlich sein Verständnis für Gartenlandschaften durch fortlaufende Datensammlung.

Sto□sensor

Sensoren sind im Platform X9/X9 Plus installiert, um Hindernisse zu erkennen. Wenn der Stoßfänger auf ein Hindernis trifft und den Sensor auslöst, fährt der Mäher rückwärts und umgeht das Hindernis.

Hinweis

- Ihre Plattform X9/X9 Plus kann Objekte nach einer Kollision vermeiden. Es wird jedoch empfohlen, überschüssige herumliegende Gegenstände vor dem Mähen zu entfernen.

6. Wartung

A. Erleben Sie erstklassige Mähergebnisse und verlängern Sie die Lebensdauer Ihres Mähers mit der Wartung.

B. Eine wöchentliche Inspektion und Wartung durch einen Erwachsenen ist unerlässlich, um die optimale Leistung der Maschine zu gewährleisten.

C. Schützen Sie Ihre Sicherheit, indem Sie die Sicherheitshinweise beachten: Vermeiden Sie Wartungsarbeiten, während Sie offene Sandalen tragen oder barfuß sind.

D. Tragen Sie aus Sicherheitsgründen stets lange Hosen und Arbeitsschuhe, wenn Sie den Mäher warten.

E. Ersetzen Sie beschädigte oder abgenutzte Teile umgehend, um einen reibungslosen Betrieb zu gewährleisten.

NUR autorisierte Servicetechniker dürfen das Gehäusefach hinter der Stoßstange öffnen und wieder verschließen. Die eingeschränkte Garantie kann erlöschen, wenn Sie eigene Wartungsarbeiten durchführen.

HINWEIS: VERSICHERUNG

Ihre Versicherungspolicen decken möglicherweise Unfälle mit diesem Produkt nicht ab. Bitte wenden Sie sich an Ihren Versicherungsanbieter oder -vertreter, um zu erfahren, ob eine Deckung angeboten wird.

6.1 Reinigung

A. Schalten Sie den Mäher aus.

B. Verwenden Sie die Sunseeker Elite-Reinigungsbürste oder ein Tuch, um das Äußere sorgfältig zu reinigen, und vermeiden Sie korrosive Lösungsmittel wie Alkohol, Benzin oder Aceton. Diese Substanzen haben das Potenzial, sowohl der Ästhetik als auch den internen Komponenten Ihres Mähers Schaden zuzufügen.

Hinweis

- Für einwandfreies Andocken ist es entscheidend, die Ladestation regelmäßig auf Schmutz- oder Schlammablagerungen zu überprüfen und zu reinigen.

- Stellen Sie sicher, dass alle Anschlussstellen der Ladestation, des Verlängerungskabels und der Stromversorgung frei zugänglich bleiben, um eine optimale Leistung zu gewährleisten.

Fahrwerk und Messerteller

A. Zur Reinigung des Chassis und der Messerscheibe wird empfohlen, die Sunseeker Elite Reinigungsbürste oder einen Wasserschlauch zu verwenden.

B. Verwenden Sie keinen Hochdruckreiniger, da dieser Schäden verursachen kann.

C. Stellen Sie sicher, dass sich die Messerscheibe reibungslos dreht und die Klingen ohne Einschränkungen schwenken können.

VORSICHT

- Wasser von einem Hochdruckreiniger kann in die Dichtungen eindringen und elektronische und mechanische Teile beschädigen.

Räder

Gras auf den Rädern kann die Leistung des Rasenmähers beim Hochfahren an Hängen beeinträchtigen. Verwenden Sie die Bürste, um Schlamm oder andere Fremdkörper dazwischen zu entfernen, um einen guten Halt zu gewährleisten.

Regensensor

A. Überprüfen Sie den Regensensor einmal monatlich und stellen Sie sicher, dass er nicht von Schmutz, Gras oder anderen Gegenständen bedeckt ist.

B. Waschen Sie Schlamm, Gras oder andere Gegenstände ab oder reinigen Sie es mit einer weichen Bürste.

C. Trocknen Sie den Sensorbereich nach der Reinigung, um zu verhindern, dass er wie bei Regen ausgelöst wird.

Kamera

Reinigen Sie die Kamera regelmäßig, um sie in gutem Zustand zu halten. Verwenden Sie ein sauberes, weiches Baumwolltuch, um Kratzer auf der Linse zu vermeiden.

WARNUNG

- Stellen Sie sicher, dass der Rasenmäher vor der Reinigung ausgeschaltet wird.
- Wenn der Rasenmäher auf dem Kopf steht, schalten Sie ihn aus.

6.2 Ersetzen der Messer

Um die Mähleistung und die Sicherheit zu verbessern, wird empfohlen, die Schrauben und Messer des Rasenmähers bei häufigem Gebrauch alle 1-2 Monate zu wechseln. Um ein sicheres Schneidsystem zu gewährleisten, sollten Sie alle Messer zusammen mit ihren Schrauben gleichzeitig ersetzen. Siehe Abschnitt "Spezifikation > Zubehör" für verwendbare Teile.

WARNUNG

- Tragen Sie bei der Überprüfung oder Wartung des Messers dicke Handschuhe.
- Verwenden Sie die Schrauben NICHT wieder. Dies kann zu ernsthaften Verletzungen führen.
- Wir raten dringend dazu, die korrekten Schrauben und original von uns verkauften Klingen zu verwenden. (NO.80203054).

Ersetzen der Messer

A. Schalten Sie den Mäher aus.

B. Stellen Sie den Mäher auf eine makellose, weiche Oberfläche auf den Kopf, um Kratzer zu vermeiden.

C. Entfernen Sie die mittlere Gummiabdeckung der Gleitscheibe.

D. Verwenden Sie einen Kreuzschlitzschraubendreher, um die zentrale Schraube der Gleitscheibe zu lösen und zu entfernen.

E. Entfernen Sie die Gleitscheibe.

F. Verwenden Sie einen Kreuzschlitzschraubendreher, um die Schrauben zu lösen.

G. Schrauben und Klingen entfernen.

H. Befestigen Sie die Gleitscheibe und ziehen Sie die Schrauben fest.

I. Montieren Sie die zentrale Gummiabdeckung des Messerschutzes.

Hinweis

- Ersetzen Sie die Schrauben mit einem Standard-Drehmoment von 1,0+0,2 Nm. Ein falsches Drehmoment kann zu vermeidbaren Problemen führen.

- Vergewissern Sie sich, dass der Rasenmäher ausgeschaltet ist, und prüfen Sie, ob die Messer korrekt funktionieren. Prüfen Sie auf ungewöhnliche Geräusche oder Vibration.

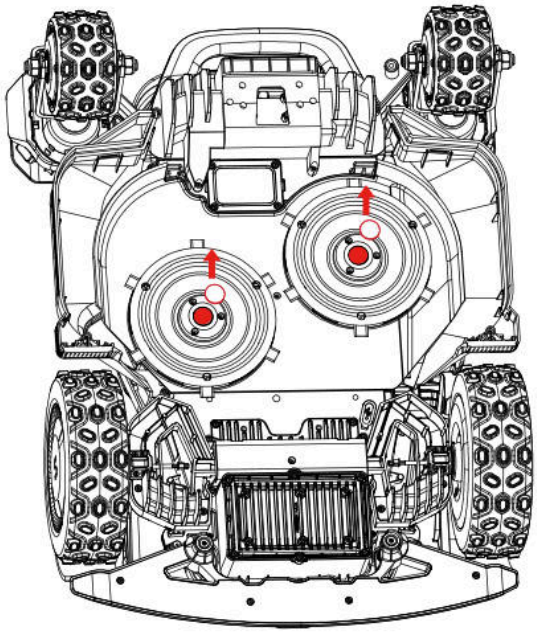

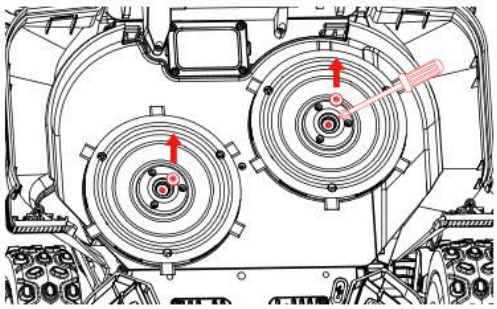

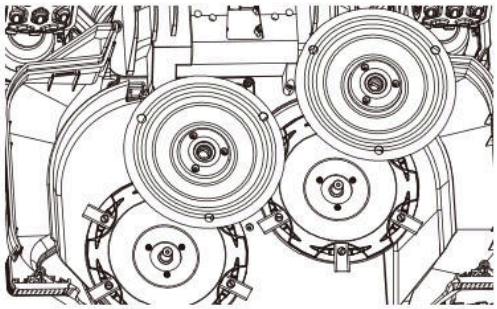

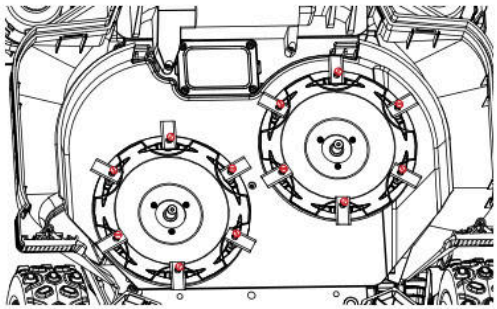

6.3 EdgeZero Trimmer

Hinweis

- Berühren Sie nicht das rotierende Messer

- Beim Bewegen Handschuhe tragen müssen

- Berühren Sie den Trimmer während des Betriebs nicht

So entfernen Sie den EdgeZero Trimmer

A. Strom ausschalten

B. Schrauben Sie die EdgeZero Trimmer-Befestigungsknopf ab und entfernen Sie ihn

C. EdgeZero-Trimmer herausziehen

D. Seitenabdeckung entfernen

E. Montieren Sie die rechte Schutzvorrichtung

F. Montieren Sie die Zierabdeckung des Trimmers

G. Ziehen Sie die Befestigungsknopf der Zierabdeckung des Trimmers fest und verriegeln Sie ihn

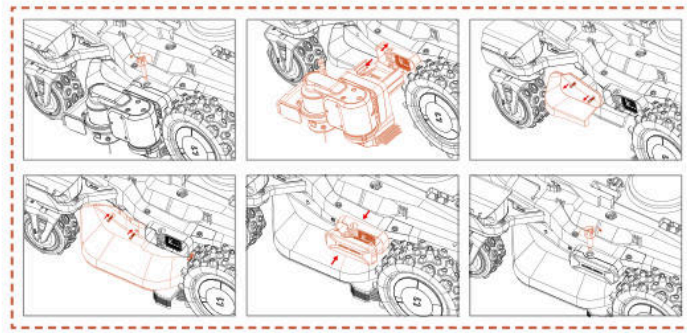

So installieren Sie den EdgeZero Trimmer

A. Schalten Sie den Strom aus

B. Schrauben Sie den Dekorationsknopf des Trimmers ab und entfernen Sie ihn

C. Entfernen Sie die dekorative Abdeckung des Trimmers

D. Entfernen Sie die rechte Schutzvorrichtung

E. Seitenabdeckung montieren

F. Installieren Sie den EdgeZero Trimmer

G. Ziehen Sie den EdgeZero Trimmer-Befestigungsknopf fest

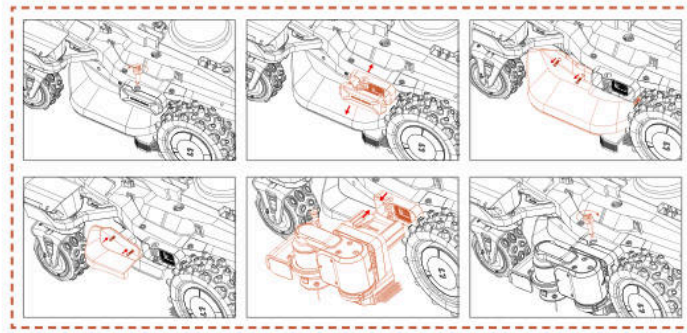

6.4 Transport

Stellen Sie sicher, dass die Sicherheit des Rasenmähers während des Transports über lange Strecken gewährleistet ist, indem Sie die Originalverpackung verwenden. Bevor Sie das Produkt anheben, bewegen oder transportieren, schalten Sie es unbedingt aus. Gehen Sie vorsichtig damit um und vermeiden Sie Gewaltanwendung, wie z. B. Werfen und starken Druck. Heben oder tragen Sie den Rasenmäher niemals bei laufendem Motor.

Korrektes Bewegen oder Heben

Um einen sicheren Umgang und Transport zu gewährleisten, sollte der Rasenmäher von zwei Personen getragen werden. Ein Bediener sollte die Frontstoßstange halten, während der andere den hinteren Griff fasst, um gemeinsam das Anheben und Bewegen durchzuführen.

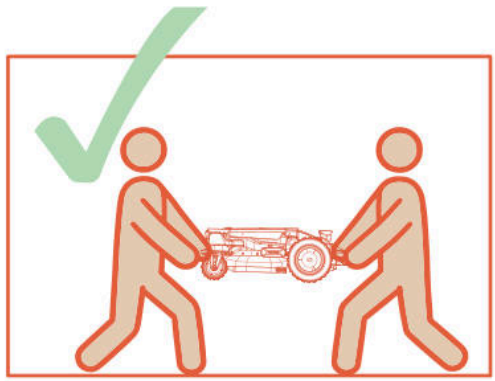

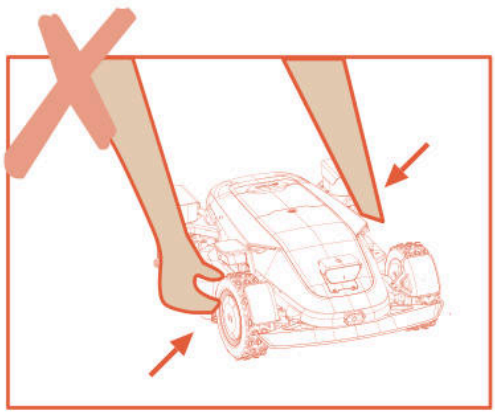

6.5 Akku

A. Vor der Lagerung den Akku vollständig aufladen, um Tiefentladung und Schäden an den elektrischen Teilen zu vermeiden.

B. Die eingeschränkte Garantie deckt keine Schäden durch Tiefentladung der Akku ab.

C. LADEN Sie den Akku NICHT bei Umgebungstemperaturen unter 5 °C oder über 40 °C.

D. Wenn der Akku bei einer Lufttemperatur zwischen 18 °C und 25 °C geladen wird, kann dies seine Lebensdauer verlängern und seine Leistung verbessern.

E. Der Akkupack arbeitet am besten bei normaler Raumtemperatur (20 °C±5 °C).

Hinweis

- Die Lebensdauer des Akkus hängt davon ab, wie oft das Produkt benutzt wird und wie viele Stunden es insgesamt arbeitet. Wenn die Betriebszeit pro voller Ladung deutlich kürzer als üblich ist oder das Mähergebnis nicht gut ist, empfiehlt es sich, den Akku zu ersetzen.

Ersetzen des Akkus

A. Schalten Sie den Mäher aus.

B. Stellen Sie den Rasenmäher verkehrt herum auf eine makellose, weiche Oberfläche.

C. Lösen Sie die 4 Schrauben, die den Akkufachhalter fixieren, mit einem Kreuzschlitzschraubendreher.

D. Stecken Sie den Stecker aus.

E. Nehmen Sie den Akku heraus und ersetzen Sie ihn durch den neuen.

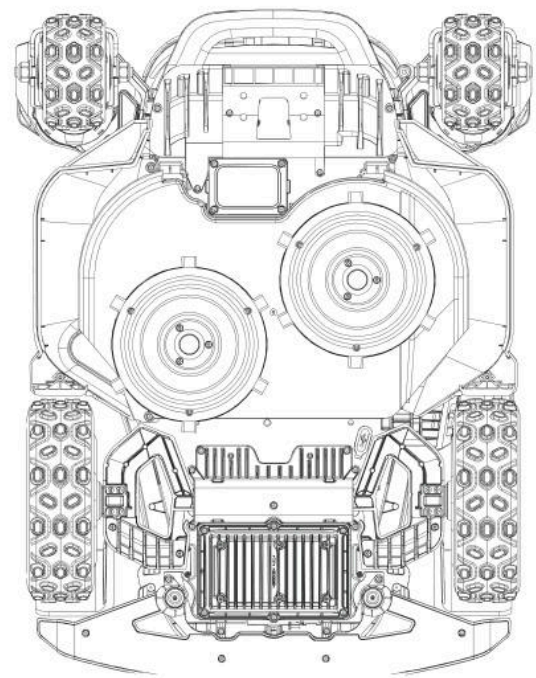

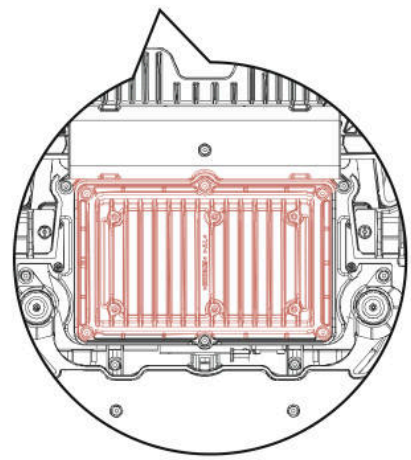

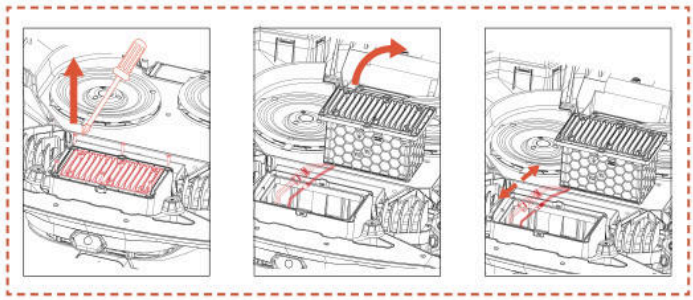

WARNUNG

- Verwenden Sie nur das Original-Akku-Pack oder ein Modell desselben Typs, wie von Sunseeker Elite angegeben. Jeder Rasenmäher enthält einen Akkupack.

- Je nach Rasenmähermodell beträgt die Nennkapazität des Akkus 5000 mAh oder 10.000 mAh.

- Verwenden Sie keine nicht wiederaufladbaren Batterien. Verwenden Sie zum Aufladen des Akkus nur das abnehmbare Netzteil, das mit diesem Produkt geliefert wird.

- Vermeiden Sie es, das Akkugehäuse zu zerbrechen oder zu zerlegen. Vermeiden Sie den Kontakt mit Metallgegenständen, um Kurzschlüsse zu verhindern. Von Wärmequellen, Feuer und direkter Sonneneinstrahlung fernhalten.

- Wenden Sie sich bitte an Ihre Verkaufsstelle, Ihre örtliche oder regionale Abfallbehörde oder Ihr Haushaltsmüll-Entsorgungsunternehmen, um weitere Informationen über Batterie- und Elektroabfälle zu erhalten.

- Das Akkufach sollte nicht häufig geöffnet werden. Sie sollten das Akkufach erst dann öffnen, wenn ein neuer Akku erforderlich ist.

- Der Akkupack enthält Elektrolyte. Wenn der ausgelaufene Elektrolyt mit Ihrer Haut in Berührung kommt, waschen Sie ihn sofort mit Wasser und Seife ab. Suchen Sie bei Augenkontakt medizinische Hilfe und spülen Sie die Augen umgehend für mindestens 15 Minuten mit viel Wasser, ohne zu reiben.

6.6 Stromversorgung

Trennen Sie die Maschine von der Stromzufuhr:

A. Vor dem Beseitigen einer Verstopfung.

B. Vor der Überprüfung, Reinigung oder Arbeiten an der Maschine.

C. Nach dem Aufprall auf ein Fremdobjekt die Maschine auf Beschädigungen überprüfen.

D. Überprüfen Sie regelmäßig das Kabel, den Stecker, das Gehäuse und andere Teile. Wenn Sie Schäden oder Anzeichen von Alterung feststellen, stellen Sie den Gebrauch sofort ein.

WARNUNG

- Verwenden Sie NIEMALS ein beschädigtes Netzteil zum Betrieb. Um Gefahren zu vermeiden, muss das beschädigte Netzkabel durch den Hersteller, seinen Kundendienst oder eine andere entsprechend qualifizierte Person ausgetauscht werden. Wenn das Verlängerungskabel defekt ist, ersetzen Sie es durch ein von Sunseeker Elite zugelassenes 10-m-Kabel.

- Berühren Sie NIEMALS ein beschädigtes Verlängerungskabel oder ein beschädigtes Kabel, bevor es von der Stromquelle getrennt wurde, und schließen Sie es NIEMALS an die Stromversorgung an. Durch ein beschädigtes Kabel könnten Sie in Kontakt mit elektrischen Komponenten kommen.

- Das Netzteil darf nicht mit anderen Geräten oder Akkus verwendet werden, da dies das Risiko eines Stromschlags, Brands oder von Verletzungen erhöht. Bei Verwendung eines anderen als des Originalakkus kann die Produktsicherheit nicht gewährleistet werden.

-Verwenden Sie nur eine externe Stromversorgung mit folgenden Spezifikationen:

CB11: Eingang: 100-240V~ 50/60Hz ,290W.
Ausgang: 40VDC,7,0A
CB12: Eingang:100-240V~ 50/60Hz, 820W.
Ausgang:40 V Gleichstrom, 17,0 A

-Nur das mit diesem Gerät gelieferte Netzteil verwenden.

-Das Ladegerät enthält aus funktionalen Gründen eine Erdungsverbindung.

- Laden Sie den Akku NICHT auf, wenn Akkusäure austritt.

- Halten Sie das Verlängerungskabel von beweglichen, gefährlichen Teilen fern, um Schäden an den Kabeln zu vermeiden, die zum Kontakt mit stromführenden Teilen führen können.

Empfehlung

Schließen Sie den Rasenmäher und/oder seine Peripheriegeräte nur an einen Stromkreis an, der durch einen Fehlerstromschutzschalter (RCD) mit einem Auslösestrom von maximal 30 mA geschützt ist.

6.7 Lagerung

A. Stellen Sie sicher, dass der Mäher vollständig aufgeladen und ausgeschaltet ist, bevor Sie ihn lagern, um eine Tiefentladung zu vermeiden, die zu dauerhaften Schäden führen könnte.

B. An einem trockenen, kühlen Ort im Innenbereich aufbewahren. Sonneneinstrahlung und extreme Temperaturen (entweder heiß oder kalt) beschleunigen den Alterungsprozess der Bauteile und können zu dauerhaften Schäden führen.

C. Halten Sie Chemikalien und Wärmequellen (Herd, Heizkörper usw.) vom Mäher, der Ladestation und der

Stromversorgung fern.

D. Bewahren Sie das Netzteil an einem gut belüfteten Ort auf und schützen Sie es vor Feuchtigkeit.

⚠ WARNUNG

- Ziehen Sie das Netzteil aus der Steckdose, wenn ein Gewitter vorhergesagt ist. Trennen Sie alle Drähte und Kabel, die mit der Ladestation verbunden sind. Stellen Sie die Verbindung wieder her, wenn kein Gewitter mehr zu befürchten ist.

Zusätzliche Anforderungen für die Winterlagerung

Der Rasenmäher:

A. Reinigen Sie den Mäher vor der Einlagerung gründlich.

B. Überprüfen Sie die verschleißanfälligen Komponenten wie die Klingen.

C. Reparieren oder ersetzen Sie sie, wenn sie in schlechtem Zustand sind.

D. Bewahren Sie den Mäher an einem trockenen und frostfreien Ort auf, wobei er auf allen Rädern stehen sollte, vorzugsweise in der originalen Verpackung.

Die Ladestation

A. Trennen Sie sich von der Ladestation und ziehen Sie das Netzkabel aus der Steckdose.

B. Bringen Sie die Ladestation ins Haus, wenn die Umgebungstemperatur unter -20°C fällt.

6.8 Kommunikationsband-Beschreibung

4G		
Band	**Häufigkeit**	**Maximale Leistung (dBm)**
GSM 900	880 MHz bis 915 MHz	35
GSM 1800	1710 MHz bis 1785 MHz	32
LTE-Band 1	1920 MHz bis 1980 MHz	25
LTE-Band 3	1710 MHz bis 1785 MHz	25
LTE-Band 7	2500 MHz bis 2570 MHz	25
LTE-Band 8	880 MHz bis 915 MHz	25
LTE-Band 20	832 MHz bis 862 MHz	25
LTE-Band 28	703 MHz bis 748 MHz	25
Bluetooth		
	Frequenzband(e)	Maximale Ausgangsleistung
	BT: 2400~2483,5 MHz	BT BDR+EDR: 20 dBm Max.
		BT BLE: 20 dBm Max.
WLAN		
	Frequenzband(e)	Maximale Ausgangsleistung
Wi-Fi 2,4 GHz	2400~2483,5MHz	20 dBm Max.
Wi-Fi 5,2 GHz	5150~5250MHz	23 dBm Max.
Wi-Fi 5,3 GHz	5250~5350 MHz	20 dBm Max.
Wi-Fi 5,6 GHz	5470~5725MHz	27 dBm Max.
Wi-Fi 5,8 GHz	5725~5850MHz	14 dBm Max.
:Wi-Fi 5,3 G nur für den Innenbereich Gilt für EU/EWR, Großbritannien (GB + NI), Serbien (RS), Schweiz (CH) und Türkei (TR).		
2,4G		
	Frequenzband(e)	Maximale Ausgangsleistung
	2402-2480 MHz	20 dBm Max
GNSS (Nur Empfang)		
	Frequenzband(e)	Maximale Ausgangsleistung
	Galileo (E1) 1559 to 1610 MHz Galileo (E5a) 1164 to 1215 MHz Galileo (E5b) 1164 to 1215 MHz Galileo (E6) 1215 to 1300 MHz	NA

Im werkseitigen Auslieferungszustand exponierte Netzwerkschnittstellen und darüber verfügbare Dienste

Netzwerksch-nittstelle	Netzwerkdienst	Beschreibung
WLAN-Schnittstelle	UDP-Port 41774 UDP53 TCP53, usw.	Temporärer DNS-Domainnam- ensauflösun-gsdienst
BLE-Schnittstelle	GATT:0x1800	Stellt die grundlegende Identität und Verbindun gsverwaltungsinformati onen des Geräts bereit, hauptsächlich verwendet für Geräteerkennung, Erstverbindung und Broadcast-Konfiguration.
	GATT:0x1801	Verwaltet Metadaten von GATT-Diensten und Statusän derungsbenachrichtigungen, hauptsächlich verwendet für Dienstentdeckung und Attrib uttabellenaktualisierungen.
4G LTE Schnittstelle	4G Mobile Netzwerk-Kommuni- kationssch-nittstelle	Die Sunseeker Robot App verbindet sich mit Geräten, passt Steuerungsdienste an, steuert Maschinen aus der Ferne usw.
LORA	Nicht zutreffend	Ermöglicht die Kommunikation zwischen dem Gerät und der Basisstation

Hinweis darauf, dass Wi-Fi in der Lage ist, Passwörter zu sammeln

Das Gerät sammelt und speichert die von Ihnen eingegebene Wi-Fi-SSID und das Passwort ausschließlich für Netzwerkfunktionen.

Hinweis zur GPS-Datenerfassung

Dient als virtuelle Zaunfunktion, die feststellt, ob sich der Rasenmäher außerhalb des virtuellen elektronischen Zaunbereichs befindet, und verhindert Diebstahl.

6.9 Recycling und Entsorgung von Altgeräten

Dieses Produkt ist KEIN Hausmüll. Wenden Sie sich an Ihre Gemeinde, Ihre Verkaufsstelle oder Ihr Haushaltsabfall-

Entsorgungsunternehmen, um Informationen zum Recycling zu erhalten.

WARNUNG

- Dieses Produkt darf nicht auf einer Mülldeponie entsorgt, verbrannt oder mit normalem Hausmüll vermischt werden. Elektrische Bauteile können Gefahren oder schwere Schäden verursachen.

7. FAQ und Fehlerbehebung

7.1 Fehlermeldung

LCD-Nachrichten	Lösung
Überschreitung der Begrenzung	1. Bestätigen Sie, ob sich die Maschine außerhalb der Karte befindet. Bringen Sie sie zurück und überprüfen Sie die Installation. 2. Bestätigen Sie, ob der Benutzer die Ladestation bewegt hat. Das Bewegen der Ladestation erfordert eine Neuvermessung. 3. Überprüfen Sie, ob die Maschine blockiert ist.
Fehler am Vorderradmotor	Der Vorderradmotor ist blockiert, bitte entfernen Sie Hindernisse.
Fehler am Hinterradmotor	Hinterradmotor blockiert, bitte Hindernisse entfernen.
Schneideblatt blockiert	Messer blockiert, bitte das Schneidrad reinigen.
Fehler am Schneidemotor	Der Schneidemotor ist blockiert, bitte entfernen Sie Hindernisse.
Kollision	Überprüfen Sie, ob die Stoßstange korrekt positioniert ist. Versuchen Sie, sie wieder einzusetzen
Anheben	1. Bestätigen Sie, ob die Maschine angehoben wurde. 2. Überprüfen Sie, ob die Maschine feststeckt und das Vorderrad in der Luft hängt.
Kopfüber	Überprüfen Sie, ob das Gerät umgedreht ist.
Neigung	Prüfen Sie, ob die Maschine auf unebenem Boden steht.
Dockfehler	1. Verschmutzte Ladekontakte am Mäher oder an der Ladestation. Bitte reinigen Sie diese mit Alkohol. 2. Überprüfen Sie, ob die Lampe an der Ladestation leuchtet. Möglicherweise hat die Ladestation keinen Strom. 3. Überprüfen Sie, ob die Ladestation auf einer ebenen Fläche installiert ist. Wenn sie uneben ist, passen Sie die Position der Ladestation an. 4. Bestätigen Sie, ob der Benutzer die Ladestation bewegt hat. Das Verschieben der Ladestation erfordert eine Neuvermessung. 5. Überprüfen Sie, ob sich Hindernisse vor der Ladestation befinden. Falls Hindernisse vorhanden sind, entfernen Sie sie bitte. 6. Überprüfen Sie, ob die Maschine im Bereich der Ladestation blockiert ist. 7. Der QR-Code auf der Ladestation ist verschmutzt oder beschädigt. Versuchen Sie, ihn zu reinigen oder bestellen Sie einen neuen beim Servicecenter. 8. Überprüfen Sie, ob das Magnetband am Boden der Fläche herausgefallen ist, und setzen Sie es wieder ein.
Eingeklemmt	1. Überprüfen Sie, ob sich zu viele Hindernisse in der Nähe des Geräts befinden. 2. Der Roboter ist in einen engen Bereich gefahren und konnte nicht mehr herauskommen. 3. In diesem Bereich liegt eine visuelle Fehlidentifizierung vor. Verwenden Sie die Funktion der Sicheren Zone, um die Ergebnisse der visuellen Erkennung zu ignorieren. 4. Der Mäher rutscht.
Upgrade fehlgeschlagen	1. Überprüfen Sie, ob das Wi-Fi-Signal sehr schwach ist. 2. Überprüfen Sie, ob sich die Maschine auf einer Ladestation befindet und lädt.
Niedriger Batteriestand Mapping fehlgeschlagen	1. Stellen Sie die Maschine auf die Ladestation, um zu sehen, ob sie vollständig aufgeladen werden kann. 2. Prüfen Sie die Leuchten an der Ladestation, um festzustellen, ob Strom an der Ladestation vorhanden ist. 3. Prüfen Sie, ob die Kontakte von Ladestation und Rasenmäher korrodiert sind. Reinigen Sie diese Kontakte mit Alkohol.
Ladefehler	1. Verschmutzte Ladekontakte am Mäher oder an der Ladestation. Bitte reinigen Sie diese mit Alkohol. 2. Überprüfen Sie, ob die Lampe an der Ladestation leuchtet. Möglicherweise hat die Ladestation keinen Strom. 3. Überprüfen Sie, ob die Ladestation auf einer ebenen Fläche installiert ist. Wenn sie uneben ist, passen Sie die Position der Ladestation an.

LCD-Nachrichten	Lösung
Karte überschreitet maximalen Arbeitsbereich	Erstellen Sie eine neue Karte innerhalb des nominalen Fähigkeitsbereichs des Produkts.
Fehler am Hinterradmotor	1. Hinterer Lenkmotor blockiert, bitte Hindernisse entfernen. 2. Schalten Sie den Mäher aus und starten Sie ihn dann neu.
Anhebemotorfehler	1. Hebemotor blockiert, bitte Hindernisse entfernen. 2. Schalten Sie den Mäher aus und starten Sie ihn dann neu.
Kann die Ladestation nicht finden	1. Bestätigen Sie, ob der Benutzer die Ladestation bewegt hat. Das Verschieben der Ladestation erfordert eine Neuvermessung. 2. Prüfen Sie, ob die Maschine festsitzt und die Räder rutschen. 3. Stellen Sie den Roboter wieder auf die Ladestation und prüfen Sie, ob er normal lädt.
Niedrige Batterie	Prüfen Sie, ob die Akkuladung zu niedrig ist, und setzen Sie den Akku wieder ein, wenn er vollständig aufgeladen ist.
Positionierung fehlgeschlagen	1. Vergewissern Sie sich, dass der Mäher eingeschaltet ist. Das Neustarten des Geräts dauert einige Minuten, um den Initialisierungsprozess abzuschließen. 2. Überprüfen Sie, ob die Maschine blockiert ist. 3. Bestätigen Sie, ob der Benutzer die Ladestation bewegt hat. Das Verschieben der Ladestation erfordert eine Neuvermessung.
Standortnetzwerkverbindung fehlgeschlagen	Wenn das Standortnetzwerk längere Zeit nicht wiederhergestellt wird, bringen Sie den Mäher vor dem Neustart in einen Bereich mit gutem Signal.
Kamerafehler	Bitte schalten Sie den Mäher aus und starten Sie ihn dann neu.
Kamera blockiert	1. Bitte wischen Sie die Kamera vor dem Start ab. 2. Bitte prüfen Sie, ob die Kamera durch ein Objekt verdeckt ist. 3. Drücken Sie eine beliebige Taste, um den Pausenmodus zu beenden.
Keine Karte	Bitte erstellen Sie eine Karte, bevor Sie beginnen.
Kartierung fehlgeschlagen	1. Bitte bestätigen Sie, ob die von Ihnen gewählte Route gesperrt ist. 2. Überprüfen Sie, ob das Gerät online ist. 3. Überprüfen Sie, ob die Maschine blockiert ist.
Batterietemperatur außerhalb des Bereichs	Bestätigen Sie, ob die Umgebungstemperatur zu hoch oder zu niedrig ist, und warten Sie, bis die Temperatur wieder normal ist, bevor Sie den Mäher arbeiten lassen.
Nicht erreichbare Zone	1. Überprüfen Sie, ob die Maschine blockiert ist. 2. Überprüfen Sie, ob große Hindernisse den Weg versperren. 3. Wenn es keinen Verbindungskanal zwischen den Arbeitsbereichen gibt, erstellen Sie bitte zuerst einen Kanal.
Regenverzögerung endet in Minuten	Der Mäher hat eine Regenexposition erkannt und kann die aktuelle geplante Aufgabe nicht ausführen. Nachdem der Regen aufgehört hat, wenn er noch innerhalb der geplanten Zeit ist, wird er automatisch mit der Arbeit beginnen.
Systemfehler	Bitte schalten Sie den Mäher aus und starten Sie ihn dann neu.
Fehlerhafte magnetische Sensorverbindung	Bitte schalten Sie den Mäher aus und starten Sie ihn dann neu.

Anweisungen zum Vorgehen bei ungewöhnlichen Vibrationen:
A. Schalten Sie das Gerät aus.
B. Drehen Sie die Maschine um 180 Grad.
C. Überprüfen Sie den Zustand der Klingen auf Beschädigungen oder Funktionsstörungen.
D. Es wird empfohlen, alle Klingen auszutauschen.
E. Drehen Sie die Maschine um, um mit der Arbeit zu beginnen.

7.2 Fehlersuche

Falls Sie Probleme oder Fragen im Zusammenhang mit dem Produkt oder der App haben, finden Sie Antworten in den FAQ-Artikeln auf der offiziellen Sunseeker-Website (www.sunseekerelite.com) oder im Bereich „Hilfe & Anleitung“ der App.

8. Wichtige Informationen

8.1 Datenschutz

Verarbeitung personenbezogener Daten innerhalb der Plattform X9/X9 Plus

- Wer und warum?

Wenn Sie sich für die Plattform X9/X9 Plus von Sunseeker registrieren und diese nutzen, verarbeitet Sunseeker Elite (oder „wir“) als Verantwortlicher Ihre personenbezogenen Daten. Wir werden Ihre personenbezogenen Daten verarbeiten, um:

1. Bieten Sie Ihnen die Plattform X9/X9 Plus oder unterbreiten Ihnen ein Angebot für diesen Service. Die Rechtsgrundlage ist, dass die Verarbeitung für die Erfüllung des Vertrags, den Sie mit uns geschlossen haben, erforderlich ist, oder um Schritte vor dem Abschluss eines Vertrags mit uns zu ergreifen.

2. Unsere Produkte und Dienstleistungen weiterzuentwickeln und zu verbessern. Die Rechtsgrundlage ist unser berechtigtes Interesse an der Entwicklung und Verbesserung unserer Produkte und Dienstleistungen.

3. Aktivierung der Konnektivität der Plattform X9/X9 Plus (Internet der Dinge): Nutzung von Partnerintegrationen (z. B. intelligente Assistenten, einschließlich sprachfähiger Geräte); verwenden Sie Konnektivitätsplattformen, um die Plattform X9/X9 Plus mit Drittanbieter-Geräten, -Apps und -Diensten zu verbinden; und erstellen Sie Ihre eigene Smart-Home-Integration. Die Rechtsgrundlage hierfür ist, dass die Verarbeitung für die Erfüllung des Vertrags, den Sie mit uns geschlossen haben, erforderlich ist.

4. Stellen Sie relevante Informationen zu Ihrer Sunseeker Elite X9/X9 Plus-Erfahrung bereit. Die Rechtsgrundlage ist unser berechtigtes Interesse, Sie über Ihre spezifischen Produkte und Dienstleistungen und deren Funktionen zu informieren.

5. Unterstützung und Fehlerbehebung für die Plattform X9/X9 Plus bereitstellen. Die rechtliche Grundlage ist, dass die Verarbeitung für die Erfüllung des Vertrags erforderlich ist, den Sie mit uns geschlossen haben.

Wenn Sie uns Ihre Einwilligung gegeben haben (in diesem Fall ist die Rechtsgrundlage Ihre Einwilligung), können wir Ihre personenbezogenen Daten auch für die folgenden Zwecke verarbeiten:

1. Ihnen maßgeschneiderte Werbung und Newsletter über unsere Produkte und Dienstleistungen zu senden.

2. Um Ihnen Kundenumfragen zu senden und analysieren Sie die von Ihnen bereitgestellten Eingaben, wie in dieser Kommunikation näher erläutert.

Ihre Daten werden so lange verarbeitet, wie es für Sunseeker Elite zur Erfüllung der oben genannten Zwecke erforderlich ist, jedoch keinesfalls länger, als die geltenden Gesetze zulassen.

- Welche personenbezogenen Daten verarbeiten wir?

Wir können die folgenden personenbezogenen Daten verarbeiten:

1. Persönliche Angaben: Vor- und Nachname, Nationalität, Sprachpräferenzen

2. Kontaktinformationen: E-Mail-Adresse, Postanschrift

3. Kontoinformationen: Alter des Kontos, Passwort, Kontonummer

4. Andere Daten im Zusammenhang mit Ihrer Plattform X9/X9 Plus: Mähername, Kopplungsnamen, durch die Nutzung von Partnerintegrationen ausgelöste Aktionen und Geräteinformationen.

- Verwendung von Standortdaten

Einige unserer Dienste funktionieren nur, wenn wir den Standort Ihres Rasenmähers bestimmen können (z. B. Wetteranzeige). Wenn Sie uns den Standort Ihres Rasenmähers mitteilen, werden die Daten als Teil Ihres Profils gespeichert und können in pseudonymisierter Form an Dritte weitergegeben werden, um die entsprechende Dienstleistung zu erbringen (z. B., um den Rasenmäher bei starkem Regen zu parken).

8.2 Eingeschränkte Garantie

Diese eingeschränkte Garantie deckt nur Material- oder Verarbeitungsfehler des Produkts und seiner Komponenten ab, wenn es unter normalen, üblichen Bedingungen verwendet wird. Wenn ein durch diese eingeschränkte Garantie abgedeckter Defekt auftritt, reparieren oder ersetzen Sunseeker oder seine autorisierten Vertreter nach eigenem Ermessen das defekte Produkt oder die defekten Komponenten in Übereinstimmung mit dieser eingeschränkten Garantie. Die geltende Garantiezeit beginnt mit dem Datum, an dem das Produkt erstmals von Sunseeker oder einem autorisierten Sunseeker-Wiederverkäufer, -Vertriebspartner oder -Händler gekauft wurde.

Garantiebedingungen

Registrierung: Registrieren Sie das Produkt innerhalb von 30 Tagen nach dem Kauf online unter **www.sunseekerelite.com**, um eine 36-monatige Garantie zu erhalten. Ohne Registrierung gilt eine 24-monatige Garantie.

Registrierungsmethode: Melden Sie sich auf http://www.sunseekerelite.com/ an, klicken Sie auf das Symbol „Persönlicher Bereich“ oder auf den Bereich „Support“, scrollen Sie auf der Seite nach unten, um „Garantierichtlinien“ zu finden, und klicken Sie dann auf die Schaltfläche „Meine Garantie anzeigen“, um zur Garantieregistrierung zu gelangen.

Akku-Garantie: Die Akkus sind nur für einen Zeitraum von 24 Monaten von der Garantie abgedeckt, unabhängig von der Online-Registrierung.

Bestimmungsgemäße Verwendung: Das Produkt darf nicht falsch verwendet, zweckentfremdet, vernachlässigt, verändert, umgebaut oder von jemand anderem als einem autorisierten Kundendienst repariert worden sein.

Zugelassene Teile: Für dieses Produkt dürfen nur von Sunseeker Elite zugelassene Zubehör- und Ersatzteile

verwendet werden.

Schadenverhütung: Das Produkt darf nicht durch Fremdkörper, Substanzen oder Unfälle beschädigt worden sein.

Lagerungsbedingungen: Der Akku und das Produkt müssen in einem Innenraum gelagert werden, wenn die Außentemperatur unter 0 °C liegt.

Garantieausschlüsse

Normaler Verschleiß: Bauteile, die bei normalem Gebrauch einem natürlichen Verschleiß unterliegen, wie z. B. Messer, werden nicht von dieser Garantie abgedeckt.

Unzulässige Wartung: Schäden, Fehlfunktionen oder Störungen, die auf unbefugte oder unsachgemäße Wartung, Handhabung oder Überlastung zurückzuführen sind, sind von der Garantie ausgeschlossen.

Schäden durch Hochdruckreiniger: Schäden, die durch Hochdruckreinigung verursacht werden, sind nicht von der Garantie abgedeckt.

Um einen Garantieanspruch geltend zu machen, müssen Sie einen Kaufnachweis in Form einer gültigen Quittung vorlegen, aus der das Datum und der Ort des Kaufs hervorgehen.

Diese Garantie gilt zusätzlich zu Ihren gesetzlichen Rechten und erstreckt sich nicht auf Zubehör, das mit dem Produkt geliefert wurde. Alle Reparaturen und Ersatzprodukte sind für den Rest der ursprünglichen Garantiezeit ab Kaufdatum durch die beschränkte Garantie abgedeckt.

8.3 Haftungsausschlüsse

Wir bieten unseren Kunden einen Kundendienst an, ausgenommen in den folgenden Fällen:

1. Unfallschäden, die durch nicht-herstellungsbedingte Faktoren verursacht werden, einschließlich, aber nicht beschränkt auf Benutzerfehler.

2. Schäden, die auf unbefugte Modifizierung, Demontage oder das Öffnen des Gehäuses in Abweichung von den offiziellen Anweisungen oder Handbüchern zurückzuführen sind.

3. Schäden, die durch eine unsachgemäße Installation, eine falsche Verwendung oder einen nicht den offiziellen Anweisungen oder Handbüchern entsprechenden Betrieb verursacht werden.

4. Schäden, die durch einen nicht autorisierten Dienstleister verursacht werden.

5. Schäden, die auf unbefugte Änderungen an den Schaltkreisen und/oder auf falsche Verwendung von Akku und Ladegerät zurückzuführen sind.

6. Schäden, die von Bedienpersonen verursacht werden, die die Anweisungen und Empfehlungen des Handbuchs nicht befolgen.

7. Schäden, die durch den Betrieb bei schlechten Rasenbedingungen verursacht werden (z. B. große Wasserlachen, wenn die Sperrzonen nicht ordnungsgemäß festgelegt sind, Standorte mit vielen Steinen auf der Rasenfläche usw.)

8. Schäden, die auf den Betrieb des Produkts in Umgebungen mit elektromagnetischen Störungen, einschließlich Bergbaugebieten oder in der Nähe von Funktürmen, Hochspannungsleitungen, Umspannwerken usw. zurückzuführen sind.

9. Schäden, die durch den Betrieb des Produkts in Umgebungen verursacht werden, die von anderen drahtlosen Geräten wie Sendern, Video-Downlinks, WLAN-Signalen usw. gestört werden.

10. Schäden, die durch Zuverlässigkeits- oder Kompatibilitätsprobleme bei der Verwendung nicht zugelassener Teile von Drittanbietern verursacht werden.

11. Schäden, die durch den Betrieb des Geräts mit einem schwach geladenen oder defekten Akku entstehen.

12. Schäden, die durch unvorhersehbare Faktoren wie Zusammenstöße mit Autos, Angriffe wilder Tiere, Überschwemmungen usw. verursacht werden.

Dieser Inhalt kann ohne vorherige Ankündigung geändert werden.

8.4 Kontaktieren Sie uns

Sunseeker Intelligente Technologie SE

Anschrift: Theodorstraße 41M1, D-22761 Hamburg

Website: www.sunseekerelite.com

DE

EG-Konformitätserklärung

Hersteller:
Zhejiang Sunseeker Industrial Co., Ltd.
988 Jinde Rd. Jiangdong Industrial Park, Jinhua, Zhejiang 321000 VR China CHINA
Erklärt und übernimmt die Haftung dafür, dass das Produkt:
Markenname: Sunseeker Elite
Bevollmächtigter Vertreter:
Sunseeker Intelligente Technologie SE
Theodorstraße 41M1
22761 Hamburg
Name des Produkts: Roboter-Rasenmäher
Modell: RMX12000D40V(X9), RMX24000D40V(X9 Plus)
Hardware-Version: SNK_X9_MAIN_V70
Software Version: 0.3.6.2771 (wird aktualisiert)
die folgenden Richtlinien erfüllt (erfüllen):

1. Funkgeräterichtlinie (2014/53/EU)
2. Maschinenrichtlinie (2006/42/EG)
3. RoHS-Richtlinie (2011/65/EU) und die Änderungsrichtlinie ((EU)2015/863)
4. Batterieverordnung (EU) 2023/1542

Diese Erklärung wurde unter der alleinigen Verantwortung des Herstellers erstellt.
Der Gegenstand der Erklärung steht im Einklang mit den einschlägigen Harmonisierungsrechtsvorschriften der Europäischen Union.
Verweise auf die relevante unionsweite Harmonisierungsgesetzgebung:
EN 50636-2-107: 2015+A1:2018+A2: 2020+A3: 2021
EN 60335-1:2012+A11:2014+A13:2017+A1:2019+A2:2019+A14:2019+A15:2021

EN IEC 55014-1:2021	EN IEC 55014-2:2021	EN IEC 61000-3-2:2019+A1:2021+A2:2024
EN 61000-3-3:2013+A1:2019+A2:2021	EN 301 489-1 V2.2.3	EN 301 489-3 V2.3.2
EN 301 489-17 V3.3.1	EN 301 489-19 V2.2.1	EN 301 489-52 V1.2.1
EN 301 511 V12.5.1	EN 301 908-1 V15.2.1	EN 301 908-13 V13.2.1
EN 303 413 V1.2.1	EN 300 440 V2.2.1	EN 300 328 V2.2.2
EN 62311: 2008	EN IEC 62311: 2020	EN 301 893 V2.1.1
EN 62321-1:2013	EN 18031-1: 2024	EN 18031-2: 2024
EN IEC 62321-2:2021	EN 62321-3-1:2014	EN 62321-8:2017
EN 62321-4:2014 /A1:2017	EN 62321-5:2014	EN 62321-7-1:2015
EN 62321-7-2:2017	EN 62321-6:2015	EN 62321-8:2017
IEC 62133-2:2017+A1:2021	EN 50665: 2017	EN IEC 63000:2018
EN ISO 3744:2010		

Informationen zur HF-Exposition:

Dieses Gerät wurde getestet und hält die geltenden Grenzwerte für die Hochfrequenz (HF)-Strahlenbelastung ein.

Diese Geräte müssen gemäß den mitgelieferten Anweisungen installiert und betrieben werden. Die für diesen Sender verwendeten Antennen müssen so installiert werden, dass ein Mindestabstand von 30 cm zu allen Personen eingehalten wird. Zudem dürfen sie nicht gemeinsam mit anderen Antennen oder Sendern betrieben oder aufgestellt werden.

Unterschrift für und im Namen von:
Zhejiang Sunseeker Industrial Co., Ltd.
Ort: Jinhua, Zhejiang V.R. CHINA
Datum: 03-2-2026
Name: Harry Ran
Unterschrift: Harry
Funktion: Leitender Ingenieur

Bevollmächtigter:
Sunseeker Intelligente Technologie SE
Theodorstrasse 41M1
22761 Hamburg
Hans-Peter Kübler
Geschäftsführer

Table des matières

1. Sécurité et réglementation 70
1.1 Généralités 70
1.2 Consignes générales de sécurité 70
1.3 Consignes de sécurité pour l'installation 72
1.4 Consignes de sécurité pour l'utilisation quotidienne 72
1.5 Consignes de sécurité pour l'entretien 72
1.6 Sécurité de la batterie 72

2. Symboles et décalcomanies 72

3. Contenu et spécifications 74
3.1 Contenu de la boîte 74
3.2 Composants et fonctions 74
3.3 Caractéristiques techniques 76

4. Installation et cartographie 77
4.1 Préparatifs 78
4.2 Activer la tondeuse 78
4.3 Connexion de l'application 79
4.4 Installation de la station de charge 79
4.5 Cartographie 80
4.6 Paramètres de netRTK 83

5. Fonctionnement quotidien 84
5.1 Affichage et contrôle sur la tondeuse 84
5.2 Modification du code PIN 85
5.3 Paramètres de planification 85
5.4 Présentation de l'application 86
5.5 Module S Connect 87
5.6 IdO 89
5.7 Détection d'obstacles 90

6. Entretien 90
6.1 Nettoyage 90
6.2 Remplacement des lames 91
6.3 Coupe-bordures EdgZero 92
6.5 Batterie 93
6.6 Alimentation électrique 94
6.7 Stockage 94
6.8 Bande de communication 95
6.9 Recyclage et élimination en fin de vie 95

7. FAQ et dépannage 96
7.1 Message d'erreur 96
7.2 Dépannage 97

8. Informations importantes 98
8.1 Confidentialité des données 98
8.2 Garantie limitée 98
8.3 Clause de non-responsabilité 99
8.4 Nous contacter 99

1. Sécurité et réglementation

1.1 Généralités

IMPORTANT
LIRE ATTENTIVEMENT AVANT UTILISATION
À CONSERVER POUR RÉFÉRENCE ULTÉRIEURE

Utilisation prévue

Ce produit de jardinage est uniquement destiné à la tonte de pelouse, c'est-à-dire à la coupe automatique de l'herbe de jardin à tout moment de la journée. Toute utilisation dépassant l'objectif prévu peut présenter des risques, susceptibles de blesser des personnes ou d'endommager des biens. Il est impératif de respecter strictement les directives spécifiées afin de garantir la sécurité et de prévenir les accidents.

Utilisation non prévue

Cet outil de jardin n'est pas destiné à être utilisé par des enfants de moins de 14 ans ou par des personnes ayant des capacités physiques, sensorielles ou mentales réduites, ou manquant d'expérience et de connaissances, à moins qu'elles ne soient surveillées ou qu'elles n'aient reçu des consignes concernant l'utilisation du produit par une personne responsable de leur sécurité.

Les utilisations inappropriées comprennent, sans s'y limiter : les déplacements des personnes, des enfants ou des animaux sur l'appareil ; le transport par l'appareil ; l'utilisation de l'appareil pour tirer ou pousser des charges, ainsi que pour couper la végétation non herbacée.

Risques résiduels- Pour éviter les blessures, portez des gants de protection et des lunettes de protection lors du remplacement des lames.

Ne rallongez pas le câble entre le bloc d'alimentation et la station de charge.

- En cas d'utilisation de l'appareil dans des espaces publics, placez des panneaux d'avertissement autour de la zone de travail. Les panneaux doivent porter explicitement la mention suivante :

AVERTISSEMENT

- Ne touchez pas les pièces mobiles dangereuses avant qu'elles ne soient complètement arrêtées.
- Gardez le câble d'alimentation, le bloc d'alimentation, la rallonge et tous les autres câbles électriques qui n'appartiennent pas au produit en dehors de la zone de coupe afin de les maintenir éloignés des pièces mobiles dangereuses et d'éviter d'endommager les câbles qui pourraient entrer en contact avec des pièces sous tension. Il existe un risque de blessure voire de mort pour l'opérateur ou les personnes à proximité si les consignes du manuel ne sont pas respectées.
- Tondeuse automatique ! Ne vous approchez pas de l'appareil ! Les enfants doivent être surveillés !
- Conservez l'ensemble des avertissements et instructions pour toute consultation ultérieure.
- Ne laissez jamais l'appareil être utilisé par des enfants, des personnes dont les capacités physiques, sensorielles ou mentales sont réduites, des personnes manquant d'expérience et de connaissances, ou des personnes n'ayant pas reçu des instructions claires concernant l'utilisation de l'appareil. Les réglementations locales peuvent restreindre l'âge de l'opérateur.
- Lisez tous les avertissements de sécurité, instructions, illustrations et spécifications fournis avec ce produit. Le non-respect de toutes les instructions énumérées ci-dessous peut entraîner une décharge électrique, un incendie et/ou des blessures graves.

- En cas d'utilisation de l'appareil dans des espaces publics, placez des panneaux d'avertissement autour de la zone de travail. Les panneaux doivent porter explicitement la mention suivante :

AVERTISSEMENT

- Tondeuse à gazon automatique. Ne vous approchez pas de l'appareil. Les enfants doivent être surveillés !
- L'appareil doit être éteint lorsqu'il est inactif.

1.2 Consignes générales de sécurité

Sécurité de la zone de travail

A. N'utilisez pas le produit dans les atmosphères explosives, par exemple, en présence de liquides, gaz ou poussière inflammables. Les machines créent des étincelles qui peuvent enflammer les poussières ou les fumées.

B. Lisez attentivement les instructions. Familiarisez-vous avec les commandes et l'utilisation correcte de la machine.

C. Ne confiez jamais l'utilisation de cet appareil à des personnes ne connaissant pas ces instructions ou à des enfants. Les réglementations locales peuvent limiter l'âge de l'opérateur.

D. L'opérateur ou l'utilisateur est responsable des accidents ou dangers survenant à d'autres personnes ou à leurs biens.

Sécurité électrique

A. Les fiches doivent correspondre à la prise murale. Ne modifiez jamais la fiche de quelque manière que ce soit. N'utilisez aucune fiche de chargeur avec des appareils mis à la terre. Des fiches non modifiées et des prises correspondantes réduiront le risque de choc électrique.

B. Évitez tout contact corporel avec des surfaces mises à la terre, telles que des tuyaux, des radiateurs, des cuisinières et des réfrigérateurs. Il existe un risque accru de choc électrique si votre corps est mis à la terre.

C. Ne maltraitez pas les câbles d'alimentation. N'utilisez jamais le câble d'alimentation pour transporter, tirer ou débrancher un appareil. Gardez les câbles électriques éloignés de la chaleur, de l'huile, des bords tranchants ou

des pièces mobiles. Des câbles électriques endommagés ou emmêlés augmentent le risque de choc électrique.

D. Si l'utilisation du produit dans un endroit humide est inévitable, utilisez une alimentation protégée par un dispositif différentiel à courant résiduel (DDR). L'utilisation d'un disjoncteur différentiel (DDR) réduit le risque de choc électrique.

E. Assurez-vous d'installer correctement le système de délimitation automatique du périmètre conformément aux instructions.

F. Inspectez périodiquement la zone d'utilisation de l'appareil pour y retirer les pierres, bâtons, fils, os et tout autre obstacle.

G. Vérifiez régulièrement les lames, les boulons de lame et l'ensemble de coupe pour détecter toute usure ou dommage. Remplacez les lames et les boulons usés ou endommagés par des jeux complets pour préserver l'équilibre.

H. Attention aux appareils à multi-broches, car la rotation d'une lame peut entrainer la rotation des autres.

Sécurité personnelle

A. Ne laissez pas des personnes ne connaissant pas l'appareil ou ces instructions utiliser l'appareil. Les machines sont dangereuses entre les mains d'utilisateurs non formés.

B. Restez vigilant en toutes circonstances lors de l'utilisation de l'appareil. N'utilisez pas la machine si vous êtes fatigué ou sous l'influence de drogues, d'alcool ou de médicaments. Un moment d'inattention lors de l'utilisation de la machine peut entraîner des blessures graves.

C. Retirez toute clef de réglage ou clé avant de mettre l'appareil en marche. Une clé laissée attachée à une pièce en rotation de la machine peut entraîner des blessures.

D. Lors du contrôle manuel de l'appareil, maintenez toujours une position stable et un bon équilibre. Cela permet de mieux contrôler la machine dans des situations inattendues.

E. Même connaissant bien l'utilisation de l'appareil, restez vigilant : les risques sont toujours présents. Une action négligente peut causer des blessures graves en une fraction de seconde.

Utilisation et entretien de la machine

A. Débranchez la fiche de la source d'alimentation et/ou retirez la batterie (si amovible) de l'appareil ou d'autre apparais avant d'effectuer des réglages, de changer d'accessoires ou de ranger l'appareil. Ces mesures de sécurité préventives réduisent le risque de démarrage involontaire.

B. Entretenez l'appareil et ses accessoires. Vérifiez que les pièces mobiles ne sont pas mal alignées ou coincées, que les pièces ne sont pas cassées et que rien n'affecte le fonctionnement de la machine. Si elle est endommagée, faites-la réparer avant de l'utiliser. De nombreux accidents sont causés par des machines et des accessoires mal entretenus.

C. Utilisez l'appareil et ses accessoires selon ces instructions, en tenant compte des conditions de travail et du travail à effectuer. L'utilisation de la machine pour des opérations différentes de celles prévues peut entraîner une situation dangereuse.

D. N'utilisez jamais l'appareil avec des protections défectueuses, ou sans dispositifs de sécurité.

E. Ne mettez pas les mains ou les pieds à proximité ou sous les pièces en rotation. Ne vous approchez pas de l'orifice d'évacuation à tout moment.

F. Ne soulevez ni ne portez jamais l'appareil lorsque le moteur est en marche.

G. Activez le verrouillage de l'appareil ou Mettez l'appareil en position « VERROU »
- avant d'éliminer le bourrage ;
- avant de vérifier, nettoyer ou travailler sur l'appareil.

H. Ne laissez pas l'appareil fonctionner sans surveillance en présence d'animaux domestiques, d'enfants ou de personnes à proximité.

Réparation

A. Faites entretenir l'appareil par un réparateur qualifié en utilisant uniquement des pièces de rechange identiques. Cela permet de garantir la sécurité de la machine.

B. Veillez à ce que tous les écrous, boulons et vis soient bien serrés pour que l'appareil soit en bon état de service.

C. Remplacez les pièces usées ou endommagées pour des raisons de sécurité.

D. Assurez-vous de remplacer les lames par les modèles corrects.

E. Veillez à ce que les batteries soient chargées à l'aide du chargeur recommandé par le fabricant. Une mauvaise utilisation peut entraîner un choc électrique, une surchauffe ou une fuite de liquide corrosif de la batterie.

F. En cas de fuite d'électrolyte, rincez avec de l'eau ou un agent neutralisant, consultez un médecin en cas de contact avec les yeux, etc.

G. Entretenez l'appareil selon les instructions du fabricant.

Utilisation et entretien des outils sur batterie

A. Rechargez uniquement avec le chargeur spécifié par le fabricant. Un chargeur adapté à un type de BATTERIE peut présenter un risque d'incendie lorsqu'il est utilisé avec un autre type de BATTERIE.

B. N'utilisez des outils électriques qu'avec des batteries spécifiquement désignées. L'utilisation de tout autre BATTERIE peut créer un risque de blessure et d'incendie.

C. Lorsque la batterie n'est pas utilisée, tenez-la éloignée d'autres objets métalliques, tels que des trombones, des pièces de monnaie, des clés, des clous, des vis ou d'autres petits objets métalliques, qui peuvent établir une connexion d'une borne à une autre. Un court-circuit des bornes de la BATTERIE peut causer des brûlures ou un incendie.

D. En cas de conditions abusives, du liquide peut être éjecté de la batterie ; évitez tout contact. En cas de contact accidentel, rincez à l'eau. Si le liquide entre en contact avec les yeux, consultez également un médecin. Le liquide éjecté de la BATTERIE peut provoquer des irritations ou des brûlures.

E. N'utilisez pas une batterie ou un outil endommagé ou modifié. Les batteries endommagées ou modifiées peuvent avoir un comportement imprévisible entraînant un incendie, une EXPLOSION ou un risque de blessure.

F. N'exposez pas une batterie ou un outil à un feu ou à une température excessive. Une exposition au feu ou à une température supérieure à 130 °C peut causer une explosion.

G. Suivez toutes les instructions de charge, et ne chargez pas la batterie ou l'outil en dehors de la plage de température spécifiée dans les instructions. Une charge incorrecte ou à des températures en dehors de la plage spécifiée peut endommager la BATTERIE et augmenter le risque d'incendie.

1.3 Consignes de sécurité pour l'installation

A. Évitez d'installer la station de charge, y compris tous les accessoires, au-dessous des matières combustibles, et maintenez une distance minimale de sécurité de 60 cm entre la station de charge et tout matériau inflammable. En cas de dysfonctionnement, la station de recharge et l'alimentation électrique peuvent chauffer et créer un risque potentiel d'incendie.

B. Ne placez pas l'alimentation électrique à une hauteur où elle risque de tomber dans l'eau. Ne posez pas le bloc d'alimentation sur le sol.

C. N'emballez pas la source d'alimentation. L'eau condensée peut endommager l'alimentation électrique et augmenter le risque de choc électrique.

D. L'appareil est conforme aux normes de l'UE. Si l'alimentation est installée à l'extérieur : Risque de choc électrique. Installez uniquement sur une prise GFCI de classe A couverte (RCD) avec un boîtier étanche et un accès pour insérer ou retirer le couvercle de la fiche de fixation.

E. N'installez pas la station de charge dans un endroit où il y a un risque d'eau stagnante.

1.4 Consignes de sécurité pour l'utilisation quotidienne

A. Gardez vos mains et vos pieds à l'écart des lames en rotation. Ne mettez pas vos mains ou vos pieds à proximité ou en dessous de l'appareil lorsqu'il est réglé sur ON.

B. En cas de présence de personnes, en particulier d'enfants ou d'animaux, dans la zone de travail, utilisez le mode parking ou mettez l'appareil en position OFF.

C. Vérifiez l'absence d'objets tels que des pierres, des branches, des outils ou des jouets sur la pelouse. Les lames peuvent être endommagées si elles heurtent de tels objets.

D. Ne soulevez pas l'appareil et ne le déplacez pas lorsqu'il est en position ON.

E. Évitez que l'appareil n'entre en collision avec des personnes ou des animaux. Si une personne ou un animal se trouve sur le chemin du produit, arrêter immédiatement le produit.

F. Ne placez aucun objet sur le produit ou la station de charge.

G. N'utilisez pas le produit si le bouton STOP ne fonctionne pas.

H. Réglez toujours l'appareil en position OFF lorsqu'il n'est pas utilisé.

I. N'utilisez pas simultanément l'appareil et un arroseur pop-up. Utilisez en même temps la fonction de programmation.

J. Ne laissez pas le produit fonctionner lorsqu'il y a de l'eau stagnante dans la zone de travail, par exemple des flaques d'eau suite à de fortes pluies.

1.5 Consignes de sécurité pour l'entretien

A. Réglez l'appareil en position OFF lors de la maintenance.

B. N'utilisez pas de nettoyeur haute pression pour nettoyer l'appareil. N'utilisez pas de solvants pour nettoyer le produit.

C. Débranchez la prise de la station de charge avant de la nettoyer ou d'effectuer des travaux d'entretien.

1.6 Sécurité de la batterie

Les batteries au lithium-ion peuvent exploser ou provoquer un incendie si elles sont démontées, court-circuitées ou exposées à l'eau, au feu ou à des températures élevées. Manipulez-la avec précaution et ne la démontez pas,ou ne l'ouvrez pas et ne la soumettez à aucun type d'abus électrique/mécanique. Évitez le stockage à la lumière directe du soleil.

2. Symboles et décalcomanies

Veuillez étudier attentivement les symboles figurant sur le produit et les étiquettes et comprendre leur signification :

	AVERTISSEMENT : *Lisez les instructions de l'utilisateur avant d'utiliser le produit.*
	AVERTISSEMENT : *Désactivez le produit avant de travailler sur la machine ou de la soulever. Ne touchez jamais la lame en rotation.*
	AVERTISSEMENT : *Gardez une distance de sécurité par rapport à la machine lorsque vous l'utilisez. Tenez les autres personnes à l'écart de la zone dangereuse.*

	AVERTISSEMENT : *Ne montez pas sur la machine.*
	Lisez les instructions de l'utilisateur.
	Marque de conformité CE.
LWA 66dB LWA 70dB	*Niveau de puissance sonore, déterminé par la directive européenne sur le bruit extérieur.*
	Ne jetez pas ce produit avec les ordures ménagères. Veillez à ce que le produit soit recyclé conformément aux exigences légales locales.
III	*Classe III*
	DC
	Ne jetez pas la batterie au feu et ne l'exposez pas à une source de chaleur.
	N'immergez pas la batterie dans l'eau.
Li-ion	*Marque recyclable.*
	Il est interdit de jeter cette batterie avec les ordures ménagères. Veillez à ce que la batterie soit recyclée conformément aux dispositions légales locales.
T4A	*Remplacez par un fusible conforme à la valeur nominale.*
T10A	*Remplacez par un fusible conforme à la valeur nominale.*
	Construction de classe II.

IPX4	*Degrés de protection offerts par les boîtiers (Code IP)*
IPX6	
IP67	

	Partie détachable de l'alimentation électrique
	SMPS intégrant un transformateur d'isolement de sécurité protégé contre les courts-circuits
S	*SMPS (bloc d'alimentation à découpage)*
cosφ:0.56	*Facteur de puissance*
VI	*Niveau 6 d'efficacité énergétique*
	Ne pas utiliser le bloc d'alimentation si les broches de la prise sont endommagées.
	ATTENTION - Ne pas toucher la lame en rotation. *Porter toujours des gants lors du déplacement.* *Ne pas toucher le coupe-bordures en fonctionnement.*
MAX 45°C	*Ne pas utiliser ou stocker la batterie à une température supérieure à 45 °C. Tenir la batterie hors de portée de toute source de chaleur pour éviter tout risque d'accident.*
Max. 9500 min⁻¹	*Max 9500 min^{-1}*
195 mm	*φ 195 mm pour le disque de lame de coupe*
	avertissement
ETSI EN 303 645 TÜVRheinland CERTIFIED www.tuv.com ID 1111295401	*Marque de certification TÜV Rheinland*

Symboles sur l'écran du robot

	Mise sous tension/hors tension
START	*Bouton de démarrage*
HOME	*Bouton d'accueil*
OK	*Bouton OK*

Remarque :

Pour plus d'informations sur les symboles, consultez la section 5.1 Affichage et commandes sur la tondeuse.

3. Contenu et spécifications

3.1 Contenu de la boîte

Robot tondeuse*1
Station de charge*1
Brosse de nettoyage*1
Lames de rechange*24
Vis de rechange*24
Clous pour station de charge*8
Couverture décorative de coupe*1
Ensemble de garde-boue droit*1
Chiffon de nettoyage*1
Brosse inférieure de roue avant*2
Brosses supérieures de roue avant*2
Brosse de roue arrière*2
Vis ST2.9×8 *8
Vis ST3,9×12 *2
EdgeZero Fil de coupe*4

3.2 Composants et fonctions

Vue du dessus

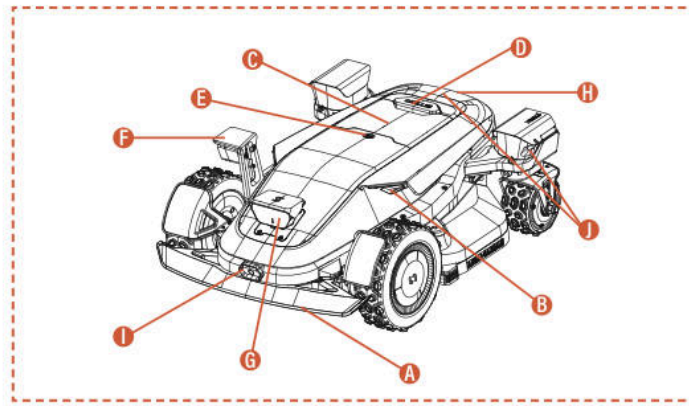

Vue du dessous

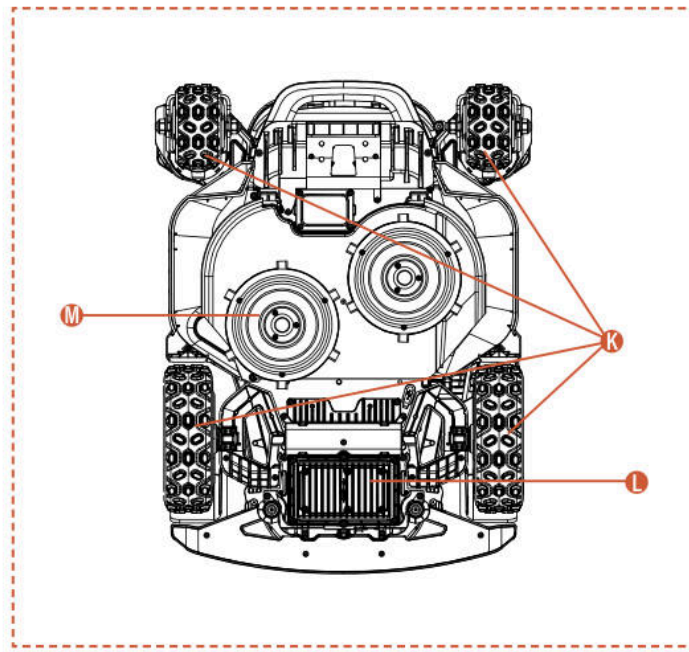

Remarque

N'immergez pas l'appareil dans l'eau, car cela pourrait endommager les composants et annuler la garantie pendant la période spécifiée.

A. Pare-chocs
En l'absence de positionnement visuel, le pare-chocs peut garantir le fonctionnement normal de l'appareil.

B. Voyants LED
Les voyants LED de la tondeuse indiquent son état de fonctionnement.

C. Panneau de commande
Le panneau permet d'allumer et d'éteindre l'appareil, de commander son fonctionnement ou son retour, etc.

D. Bouton d'arrêt
Le bouton d'arrêt d'urgence permet d'arrêter l'appareil en cas de situation urgente.

E. Capteur de pluie
Le capteur de pluie peut détecter la pluie, permettant ainsi à l'appareil de retourner automatiquement à la station de charge, conformément aux réglages de l'utilisateur, pour se mettre à l'abri.

F. Caméra latérale ToFView (iToF+RGBD)
Grâce à l'IA, la caméra iToF+RGBD combine données de profondeur et images couleur pour identifier précisément les obstacles. Elle garantit ainsi une tonte des bordures d'une précision optimale.

G. Caméra binoculaire et caméra iToF intégrée
La caméra binoculaire assistée par l'IA aide la tondeuse à détecter et à éviter les obstacles.

La caméra iToF intégrée gère l'évitement d'obstacles et guide la tonte en bordure. Son principe repose sur la mesure de la distance par la différence de phase de la lumière infrarouge modulée, ce qui lui confère un fonctionnement stable dans toutes les conditions d'éclairage.

H. Capteur infrarouge de charge
Le capteur infrarouge de charge permet un accostage autonome guidé par infrarouge avec la station de charge. Il surveille également le flux d'énergie pour garantir une charge sûre tout au long du processus.

I. Caméra thermique infrarouge
En captant les signatures thermiques de son environnement, cette caméra permet à la tondeuse d'identifier précisément les êtres vivants et les obstacles, même de nuit ou par temps de brouillard. Elle garantit ainsi une navigation sécurisée sans risque de collision.

J. Caméra dToF intégrée
La caméra dToF intégrée utilise le principe du temps de vol direct pour mesurer précisément les distances en calculant le parcours des impulsions infrarouges. Elle permet de détecter précocement les obstacles lointains, garantissant ainsi une navigation sécurisée et fiable lors de la tonte de grandes surfaces.

K. Moteurs 4x4
Le système de moteurs 4x4 intègre le contrôle de la direction et la transmission de puissance dans chaque roue. Cette configuration offre une conduite précise et une motricité élevée, garantissant des performances tout-terrain optimales.

L. Logement de la batterie
Le compartiment sert à stocker la batterie.

M. Plateau de coupe rotatif
Le dispositif sert à tailler la pelouse lorsque l'appareil est en marche.

3.3 Caractéristiques techniques

CARACTÉRISTIQUES TECHNIQUES	X9 RMX12000D40V	X9 Plus RMX24000D40V
Câble périphérique	Sans fil / sans délimitation	Sans fil / sans délimitation
Zone de tonte max.	12000 m^2	24000 m^2
Hauteur de coupe min/max	20-100 mm	20-100 mm
Réglage de la hauteur	Électronique	Électronique
Largeur de coupe	430 mm	430 mm
Vitesse à vide	2500/min	2800/min
Étanche	IPX6	IPX6
Capacité de la batterie	BS408 36 V CC, 8 Ah, 288 Wh, 40 V CC MAX	BF408 36 V CC, 8 Ah, 288 Wh, 40 V CC MAX
Interface utilisateur	App & clavier de commande	App & clavier de commande
Pente maximale	42 ° (90 %)	42 ° (90 %)
Dimensions du robot	85*61,7*30,3 cm	85*66,3*30,3 cm
Certificats	CE RoHS	CE RoHS
Poids net	30,5 kg	32,7 kg
Niveau de puissance acoustique LWA	66 dB (A)	70 dB (A)
Incertitudes de puissance acoustique KWA	2,44 dB (A)	2,25 dB (A)
Niveau de pression acoustique LpA	58 dB (A)	62 dB (A)
Incertitudes de puissance acoustique KpA	2,44 dB (A)	2,25 dB (A)
Niveau de puissance acoustique LWA pour EdgeZero	88 dB (A)	88 dB (A)
Incertitudes de mesure des niveaux de puissance acoustique KW pour EdgeZero	1,97 dB (A)	1,97 dB (A)
Niveau de pression acoustique LpA pour EdgeZero	80 dB (A)	80 dB (A)
Incertitudes de mesure des niveaux de puissance acoustique KpA pour EdgeZero	1,97 dB (A)	1,97 dB (A)
CARACTÉRISTIQUES		
Wi-Fi / Bluetooth	Y	Y
Cartographie sans fil	Y	Y
Planification de trajectoire	3 options	3 options
AONavi™ 2.0 (nRTK+VSLAM 2.0)	Y	Y
Super Wi-Fi	Y	Y
Vision AI 2.0	Y	Y
ATC (All-Terrain Conquer)	Y	Y
Mode éco	Y	Y
Mode nuit*	Y	Y
Phare avant LED	Y	Y
OTA	Y	Y
Retour rapide à la station de charge	Y	Y
Multi-zones	Y	Y
Programme de travail	Réglage automatique ou manuel	Réglage automatique ou manuel
Capteur de chocs	Y	Y
Lavage à l'eau	Y	Y
Module GPS et 4G	Y	Y
Assistant Google et Amazon Alexa	Y	Y
Code PIN	Y	Y
Capteur de levage et d'inclinaison	Y	Y
Capteur de pluie	Y	Y
EdgeZero	Option	Y
ACCESSOIRES		
Lame de rechange & Vis de rechange	24 pièces	24 pièces
Clous pour station de charge	8 pièces	8 pièces
Station de charge	7A (CB11)	17A (CB12)
Brosse de nettoyage	1 pièce	1 pièce
Couverture décorative de coupe	Option	1 pièce
Ensemble de garde-boue droit	Option	1 pièce
Chiffon de nettoyage	1 pièce	1 pièce
Brosse inférieure de roue avant	2 pièces	2 pièces
Brosse supérieure de roue avant	2 pièces	2 pièces
Brosse de roue arrière	2 pièces	2 pièces
Vis ST2.9×8	8 pièces	8 pièces
Vis ST3.9×12	2 pièces	2 pièces
EdgeZero Fil de coupe	Option	4 pièces

4. Installation et cartographie

La combinaison de matériel et de logiciel avancés (algorithmes intelligents) de Sunseeker permet à la tondeuse d'analyser son environnement avec une grande précision, d'optimiser ses mouvements et d'assurer une qualité de coupe exceptionnelle. Depuis toujours, la technologie AONavi (navigation permanente) de Sunseeker associe parfaitement le positionnement par satellites RTK-GNSS à la technologie visuelle VSLAM2.0. Cette combinaison permet au robot tondeuse de se positionner et de naviguer dans divers scénarios, y compris des environnements complexes.

Suite aux avancées technologiques de Sunseeker, AONavi a bénéficié d'une mise à jour complète, donnant naissance à AONavi™ 2.0. En intégrant le netRTK à la technologie visuelle VSLAM, cette solution assure un positionnement d'une précision centimétrique sans nécessiter de stations RTK physiques. Cette approche améliore non seulement la précision du positionnement mais réduit considérablement le temps d'installation. Équipé de la technologie Sunseeker AONavi™ 2.0, le robot tondeuse peut maintenir un positionnement en temps réel grâce à une réception stable du signal satellite. C'est ce qui permet également de définir des limites virtuelles de tonte. Cela garantit un entretien de pelouse de haute qualité et vous offre une expérience de tonte pratique et fiable.

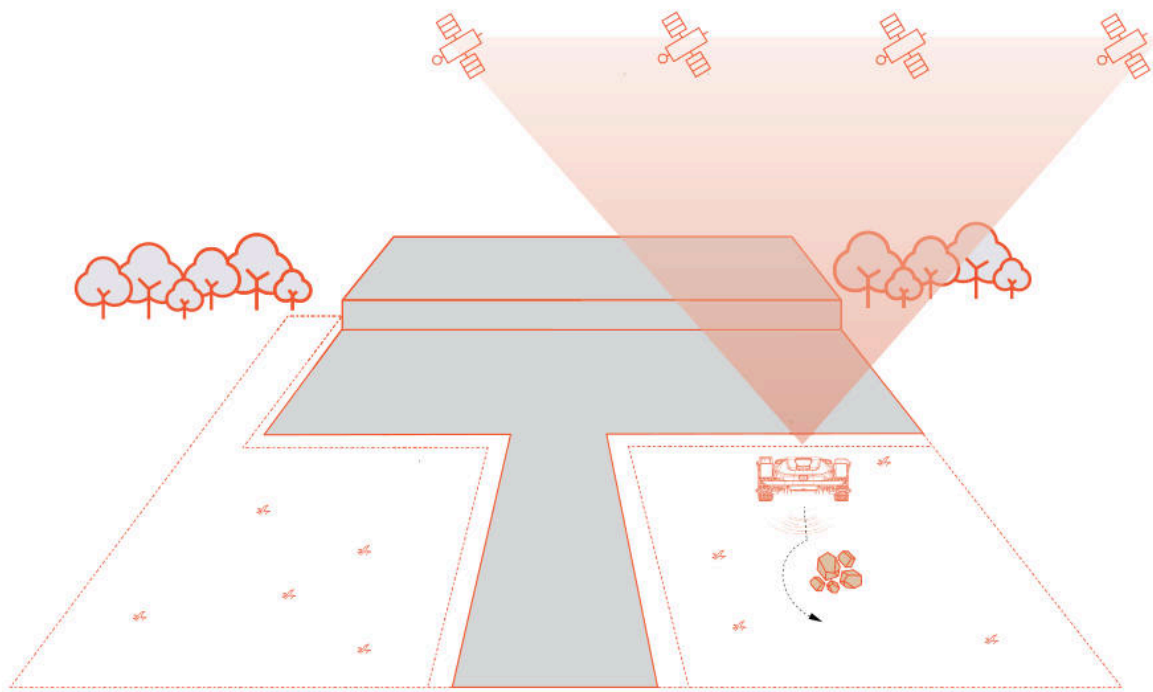

4.1 Préparatifs

Installer l'application Sunseeker

Remarque

L'application pourrait nécessiter l'accès au Bluetooth, au Wi-Fi ou au réseau 4G. Pour assurer une configuration correcte et les fonctionnalités ultérieures, autorisez cet accès.

Scannez le code QR pour télécharger l'application Robotic Mower, ou recherchez « Sunseeker Robot » dans le Google Play Store (Android) ou l'Apple App Store (iOS). Après l'installation, créez un compte et connectez-vous.

iOS **Android**

Préparer la tondeuse

Assurez-vous que le signal Bluetooth de votre téléphone est activé et scannez le code QR du numéro de série de la machine pour identifier le modèle et accéder au guide d'installation correspondant.

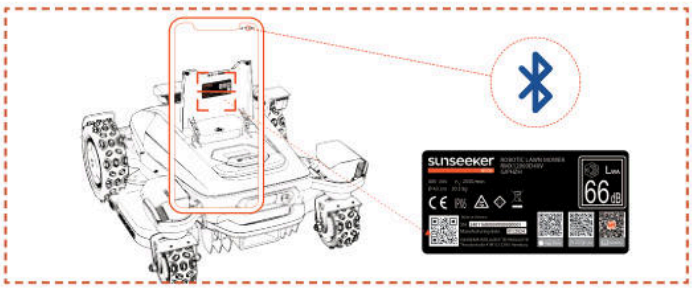

Préparer la pelouse

A. Éliminez les débris, les tas de feuilles, les jouets, les câbles, les pierres et autres obstacles.

B. Pour des raisons de sécurité, veillez à ce que les enfants et les animaux domestiques ne se trouvent pas sur la pelouse.

C. Avant d'utiliser le robot tondeuse, tondez la pelouse à une hauteur de 10 cm maximum.

D. La zone de travail maximale spécifiée pour le robot tondeuse est de : 12 000 m^2 (X9) ou 24 000 m^2 (X9 Plus).

E. S'il y a des passages étroits dans la zone de travail, assurez-vous que leur largeur est supérieure à 100 cm.

Les types de pelouse recommandés sont indiqués dans les images ci-dessous :

4.2 Activer la tondeuse

Précharger la tondeuse

A. Choisissez un emplacement avec une prise électrique, branchez l'adaptateur de la station de charge et mettez la station de charge sous tension.

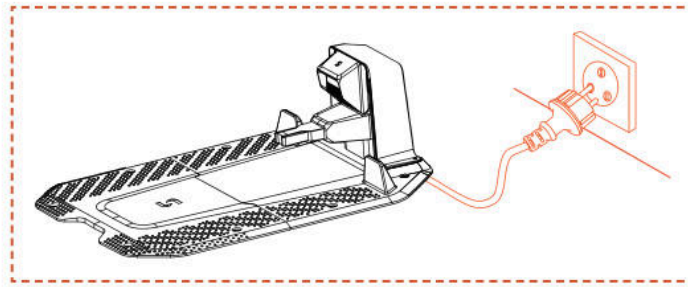

B. Poussez la tondeuse dans la station de charge, en veillant à ce que les électrodes de charge soient correctement connectées. Le clignotement du voyant vert sur la station de charge indique une charge normale. Lorsque la tondeuse est entièrement chargée, le témoin lumineux reste vert fixe.

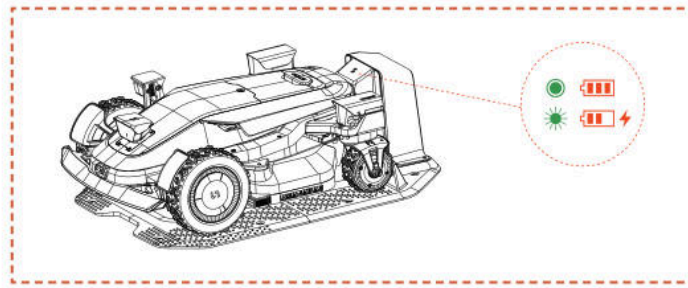

C. Si la batterie de la tondeuse dépasse 80 %, vous pouvez ignorer cette étape.

Remarque

- Si le voyant reste éteint alors que l'alimentation électrique est correcte, veuillez contacter le service client.

Activer la tondeuse

A. Une fois que chargé avec succès sur la station de charge, l'appareil s'allumera automatiquement. Vous pouvez également l'allumer manuellement en maintenant enfoncé l'interrupteur.

B. Entrez le code PIN par défaut « 0000 ». Appuyez sur OK à chaque fois que vous saisissez « 0 » pour terminer le processus.

C. Pour modifier le code PIN, maintenez enfoncé le bouton DÉMARRER/ACCUEIL/OK pendant 1 seconde pour accéder à l'interface du menu. Pour plus de détails, consultez la section 5.1 Affichage et commandes sur la tondeuse.

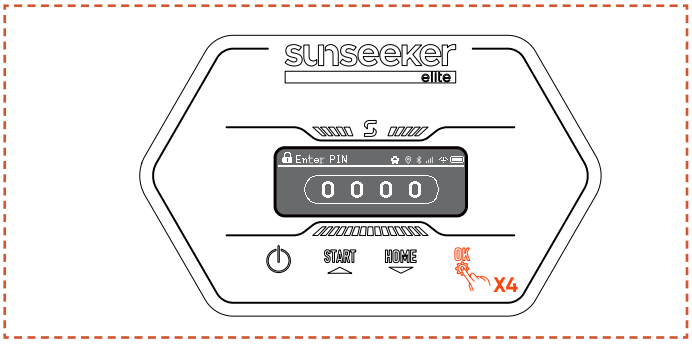

4.3 Connexion de l'application

Remarque

Les illustrations suivantes concernant l'application ne sont données qu'à titre de démonstration. Les options disponibles peuvent varier selon la version du logiciel.

Préparation

A. Assurez-vous que l'appareil est sur la station de charge, qu'il charge correctement, qu'il est allumé et que le code PIN a été saisi.

B. Assurez-vous que le Bluetooth de votre téléphone est activé. Assurez-vous que votre appareil est connecté à un réseau 4G.

C. Pour une meilleure connexion réseau, connectez votre tondeuse à un réseau Wi-Fi

Connexion à l'application

A. Pour ajouter votre robot tondeuse à l'application, scannez le code QR correspondant au numéro de série (SN) de l'appareil. Le cas échéant, vous pouvez également l'ajouter via Bluetooth. Si vous avez déjà scanné le code QR lors de l'étape « Préparer la tondeuse », la tondeuse se connectera automatiquement à l'application lorsque le signal Bluetooth sera activé sur votre téléphone (pas besoin de scanner à nouveau le code).

B. Une fois l'association réussie, entrez le code PIN par défaut « 0000 ». Le code PIN peut être modifié sur le téléphone.

C. Assurez-vous que votre appareil est connecté à un réseau 4G.

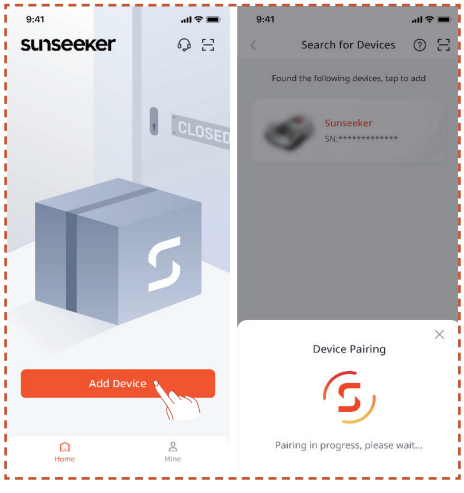

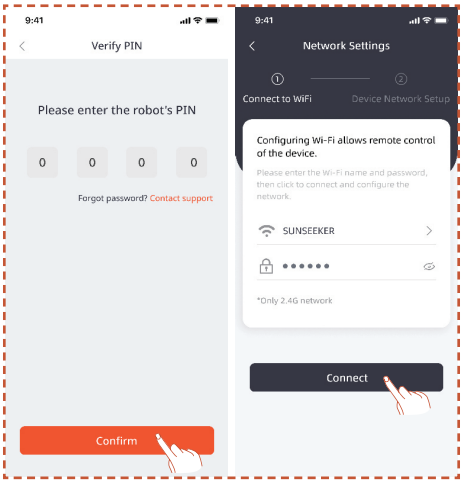

4.4 Installation de la station de charge

Remarque

Si vous ne savez pas où installer votre station de charge, suivez les étapes ci-dessous pour trouver un emplacement avec un signal plus fort.

Trouver un emplacement approprié

A. Suivez les instructions dans l'application pour télécommander la tondeuse, vérifier le signal dans différentes zones et trouver un emplacement adapté pour installer la station de charge.

B. Pour que la tondeuse puisse sortir et revenir correctement à la station de charge, installez la station de charge sur un sol plat non durci.

C. La station de charge peut être placée à l'intérieur ou à l'extérieur de la zone de travail de la tondeuse. Pour des raisons de sécurité, il est recommandé de maintenir le câble de charge hors de la zone de tonte.

D. Il ne doit y avoir aucun obstacle à moins de 1,5 m devant la station de charge.

E. La hauteur de l'herbe, si elle existe, doit être inférieure à 10 cm.

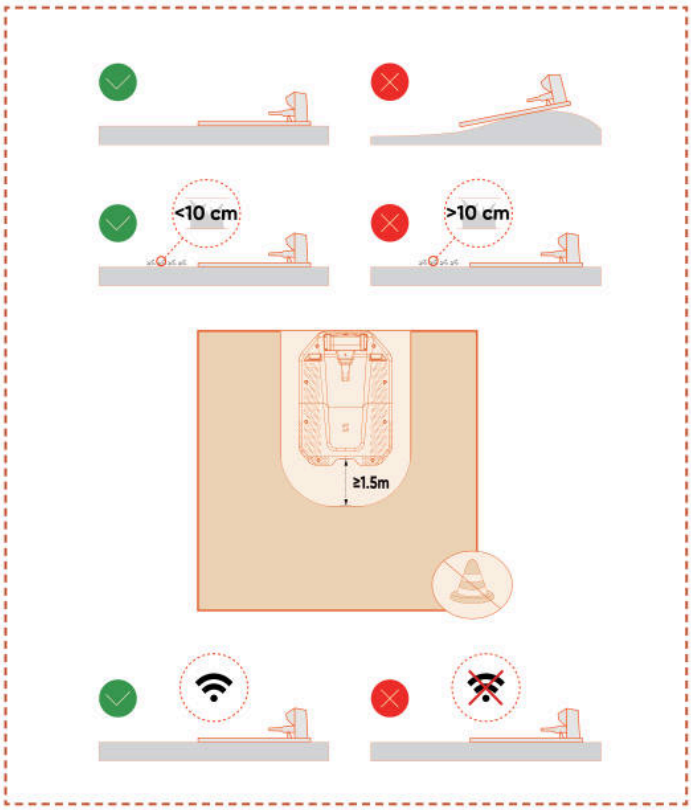

F. Assurez-vous que la zone au-dessus de la station de charge est aussi dégagée que possible, sans arbres, bâtiments ou autres obstacles.

G. Si une ouverture totale sur tous les côtés ne peut être obtenue, dégagez au maximum : le ciel sud pour les appareils situés dans l'hémisphère Nord ; le ciel nord pour les appareils situés dans l'hémisphère Sud.

Installer la station de charge

A. Utilisez un marteau ou un outil similaire pour fixer la station de charge dans un sol plat non durci.

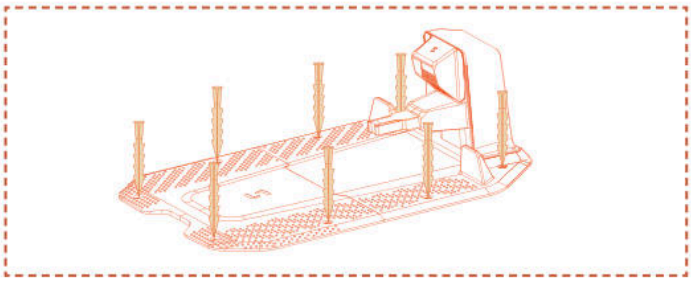

B. Connectez le câble de charge de la station de charge au chargeur, puis branchez-le à l'alimentation électrique. À ce stade, le voyant vert de la station de charge restera allumé en continu, indiquant que la station est sous tension.

C. Pour des raisons de sécurité, il est recommandé de garder le câble de charge à l'extérieur de la zone de tonte. S'il y a une distance importante entre la station de charge et l'alimentation électrique, assurez-vous que le câble d'alimentation est solidement fixé au sol ou au mur pour garantir un fonctionnement sûr.

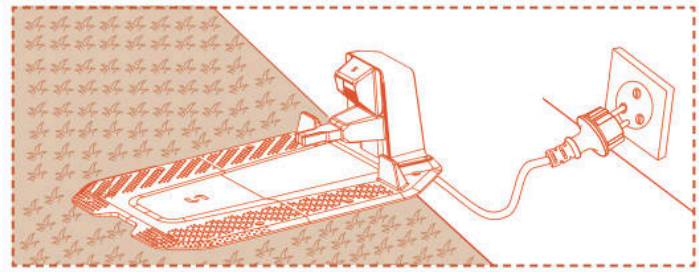

4.5 Cartographie

Remarque

Les illustrations suivantes concernant l'application ne sont données qu'à titre de démonstration. Les options disponibles peuvent varier selon la version du logiciel.

Préparation

A. Assurez-vous que l'appareil est allumé et que les connexions 4G et Bluetooth sont établies.

B. Assurez-vous que l'appareil se charge correctement sur la station de charge et que le niveau de charge est supérieur à 50 %.

C. Une zone de travail appropriée, une station de charge et une antenne sont nécessaires pour créer une carte complète.

D. Si toutes les tâches ci-dessus sont prêtes, appuyez sur **Démarrer la cartographie**.

E. Après le redémarrage de l'appareil, vérifiez qu'il se trouve sur la station de charge avant de démarrer la cartographie.

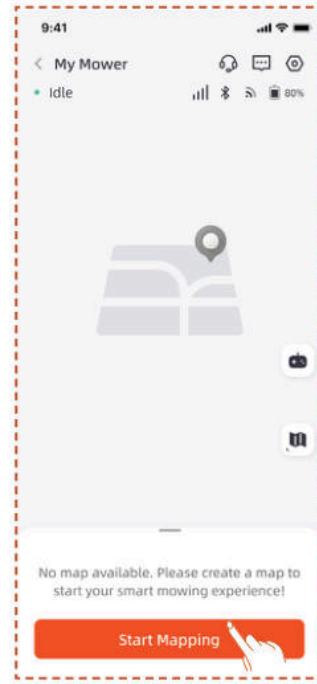

Créer une zone de travail

A. Appuyez sur **Zone de travail**. La tondeuse sortira automatiquement de la station de charge et avancera de 1,5 m, sans intervention manuelle.

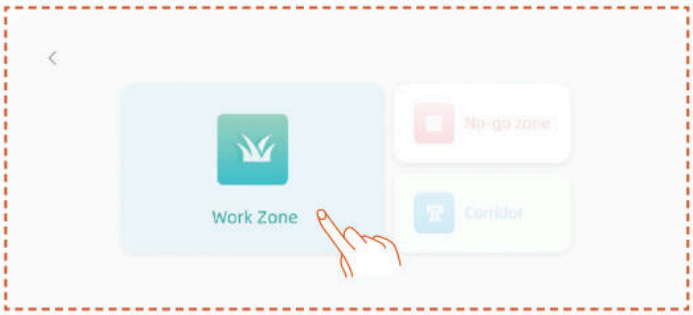

B. Placez le robot sur la périphérie de la pelouse, l'avant orienté pour une cartographie dans le sens inverse des aiguilles d'une montre, puis appuyez sur **Démarrer la cartographie**.

C. Après avoir placé la tondeuse à la limite de la zone de travail et ajusté l'angle, appuyez sur **Démarrer la cartographie**.

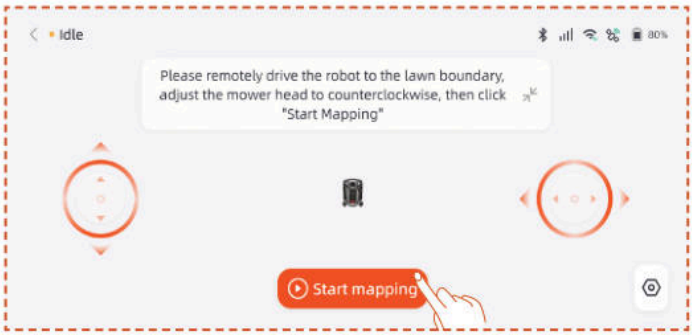

Cartographie automatique

Lorsque l'appareil détecte qu'il se trouve dans une zone de pelouse et que les conditions de cartographie automatique sont remplies, l'icône Auto clignote. Appuyez sur **Auto** pour démarrer la cartographie automatique.

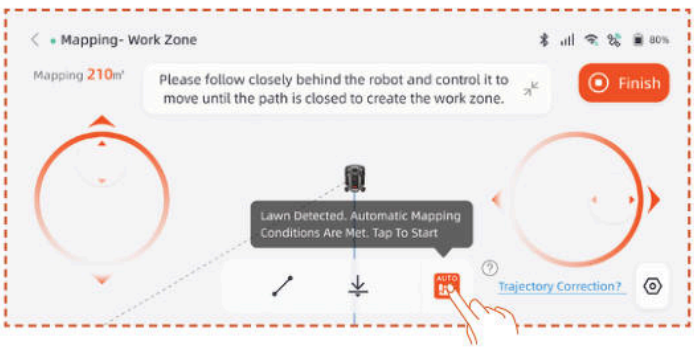

Appuyez sur le bouton **Pause** dans l'application pour interrompre la cartographie.

Après avoir vérifié que le robot fonctionne normalement sans erreur, appuyez sur le bouton **Auto** dans l'interface de l'application pour reprendre la cartographie automatique.

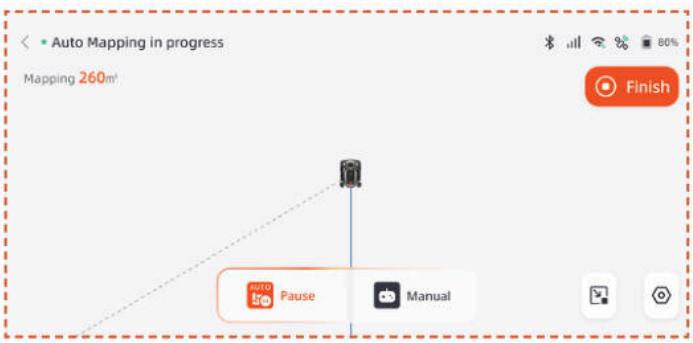

Remarque

- Nous recommandons de suivre la tondeuse pendant le processus de cartographie. Si la tondeuse ne parvient pas à détecter précisément les limites, vous pouvez à tout moment quitter le mode cartographie automatique et passer en contrôle manuel.

- Pour garantir l'efficacité de la cartographie, assurez-vous que la tondeuse démarre la cartographie en sortant de la station de charge.

- Près des zones à risque (piscines, fossés, falaises), nous recommandons d'utiliser la cartographie manuelle et de respecter une distance de sécurité minimale de 15 cm.

Cartographie manuelle

Appuyez sur **Manuel** pour passer en mode Cartographie manuelle.

Télécommandez la tondeuse et longez les bordures pour délimiter la zone de travail.

- Si votre zone de travail comprend des clôtures, des murs ou d'autres limites physiques, maintenez une distance minimale de 5 cm par rapport à celle-ci lors de la cartographie à distance.

- Si votre zone de travail comprend des éléments tels que des piscines, des fossés ou des falaises, gardez une distance minimale de 15 cm pendant la cartographie.

- Si la limite de votre zone de travail n'est pas gazonnée (par exemple, un chemin en pierre) et que sa hauteur est similaire à celle de l'herbe, vous pouvez activer la fonction **Limite franchissable**. Lorsque cette fonction est activée, la tondeuse peut se positionner de manière à ce qu'environ les deux tiers de sa largeur restent sur la pelouse, afin de suivre le tracé de la bordure. Une fois la cartographie terminée, la tondeuse suivra la limite cartographiée pour la coupe.

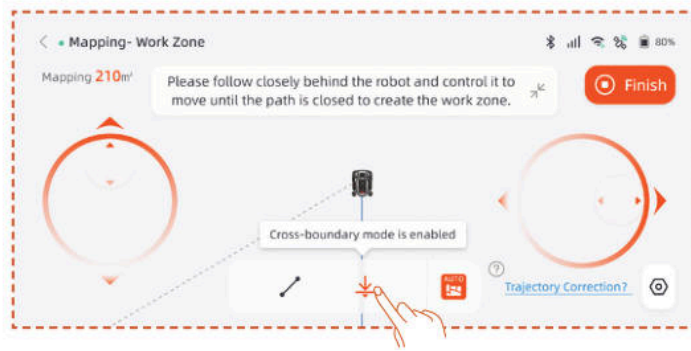

- Si la limite de votre zone de travail est une ligne droite, vous pouvez sélectionner la fonction **Droite**, puis télécommander la tondeuse jusqu'à l'extrémité de cette limite. Une ligne de limite droite sera automatiquement générée aux points de départ et d'arrivée où la fonction de ligne droite est activée.

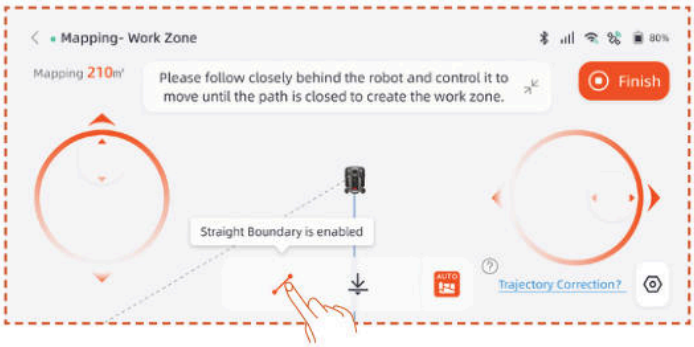

Remarque

Il est recommandé de cliquer sur Terminer uniquement après la fermeture complète du chemin. Si le chemin n'est pas fermé mais que la cartographie doit être terminée, cliquez sur Terminer, puis sélectionnez Fermeture automatique. La carte générée reliera automatiquement les points de départ et d'arrivée pour garantir la fermeture de la zone de travail.

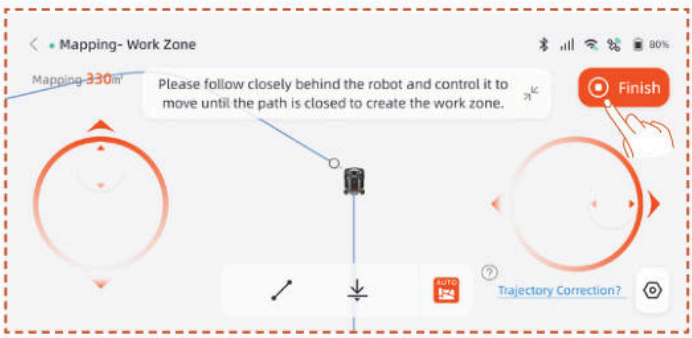

Pour modifier la limite après la cartographie, appuyez sur sur **Zone de travail** et sélectionnez **Modifier la limite** pour effectuer des modifications.

A. Télécommandez le robot jusqu'au point où la limite doit être modifiée, puis appuyez sur le bouton de démarrage. Pendant la modification de la limite, contrôlez le robot pour qu'il se déplace dans le sens inverse des aiguilles d'une montre.

B. Télécommandez le robot jusqu'au point final de la modification. Assurez-vous qu'il coupe la limite initiale de la carte, puis appuyez sur le bouton **Terminer**.

Créer une zone interdite

Si votre zone de travail contient une piscine ou d'autres zones interdites à la tondeuse, il est recommandé de créer une zone interdite pour générer une limite virtuelle et protéger ces zones.

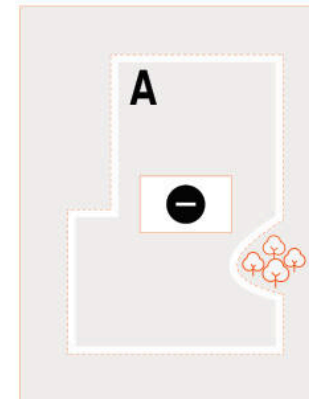

A. Appuyez sur **Zone interdite**.

B. Télécommandez la tondeuse jusqu'au point de départ de la zone interdite à créer, puis appuyez sur **Démarrer la cartographie**.

C. Télécommandez la tondeuse pour fermer la zone, puis appuyez sur **Terminer**.

Créer une multi-zone

Si votre pelouse doit être divisée en plusieurs zones de travail, vous pouvez créer plusieurs zones de travail et différents passages.

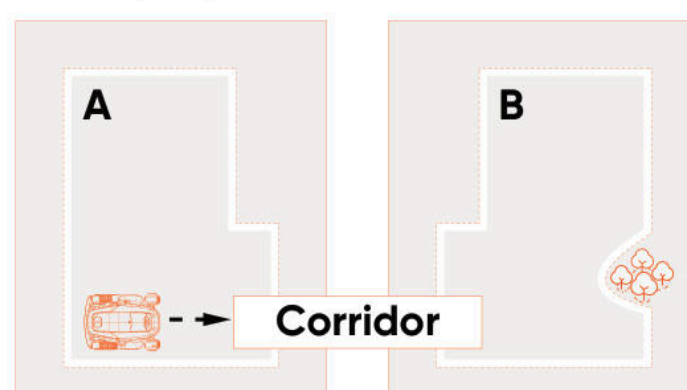

Après avoir créé la première zone de travail, vous pouvez ajouter un couloir puis créer la deuxième zone de travail :

A. Appuyez sur **Couloir**.

B. Télécommandez la tondeuse jusqu'au début du couloir à créer, puis appuyez sur **Démarrer la cartographie**. Assurez-vous que le couloir chevauche la première zone de travail.

C. Télécommandez la tondeuse jusqu'à l'extrémité du couloir, puis appuyez sur **Terminer**.

D. Créez la deuxième zone de travail en veillant à ce que le couloir chevauche la deuxième zone de travail.

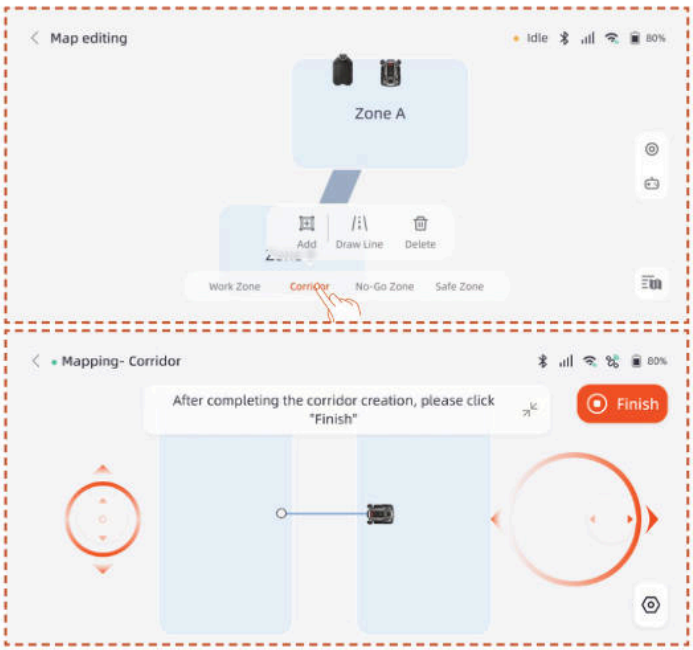

Après avoir créé la première zone de travail, vous pouvez ajouter la deuxième zone de travail puis créer le couloir :

A. Appuyez sur **Zone de travail**.

B. Télécommandez la tondeuse jusqu'à l'emplacement de départ de la deuxième zone de travail, puis commencez la création de cette zone.

C. Créez un couloir entre les deux zones de travail, en veillant à ce que le couloir chevauche les deux zones.

Remarque

- Lors de la création de plusieurs zones de travail, il est préférable que la deuxième zone de travail ne chevauche pas la première. Si le chevauchement est trop important, les deux zones seront automatiquement fusionnées en une seule zone de travail.

- Si le couloir ne chevauche pas la zone de travail ou si aucun couloir n'est établi entre les deux zones de travail, la tondeuse peut avoir des difficultés à retourner à la station de charge ou à effectuer ses tâches.

Gestion

Vous pouvez également fusionner, diviser, renommer et supprimer des zones de travail, ainsi que supprimer des couloirs ou des zones interdites. Ces opérations peuvent être effectuées sous **Détails > Gestion des cartes > Éditer la carte**.

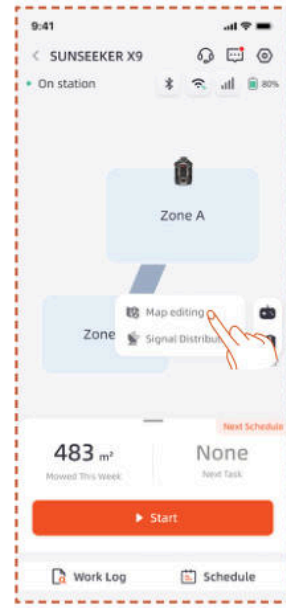

4.6 Paramètres de netRTK

La fonction **netRTK** s'active automatiquement après la mise en route de la tondeuse ; aucune connexion manuelle au netRTK n'est requise. En cas de connexion instable, vérifiez l'état du réseau dans les **Paramètres réseau**.

Pour une connexion réseau optimale, vous pouvez, en option, configurer votre tondeuse et votre chargeur au Wi-Fi.

Accédez à l'interface **Paramètres > Appareil** et appuyez sur **Paramètres réseau**. Vous pouvez vérifier l'état des connexions Wi-Fi et 4G.

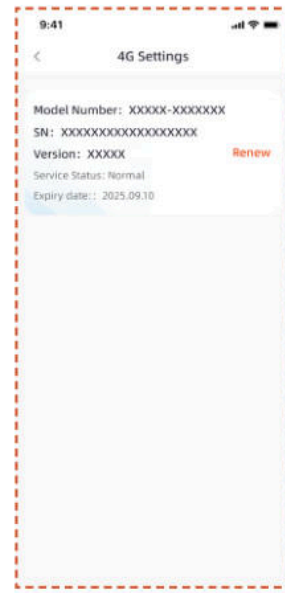

- Dans les **Paramètres RTK**, vous pouvez changer le mode RTK ou renouveler le service. Le décompte de cette période débute à la date de la première activation du produit et de sa connexion effective au service netRTK. À partir de cette date, le X9 inclut 5 ans d'utilisation gratuite, et le X9 Plus en inclut 5 ans.

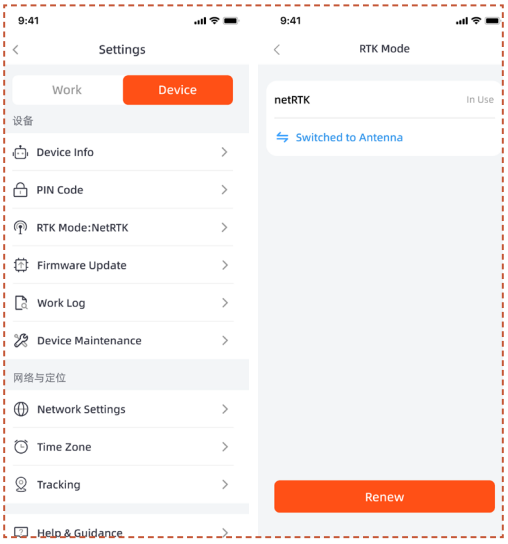

Une notification de l'échéance du service netRTK vous sera envoyée avant l'expiration de la période de gratuité. Pour continuer à bénéficier du service, vous devez alors régler le renouvellement via l'application compagnon. Le service ne sera rétabli qu'après validation de votre paiement.

À l'issue de la période d'essai gratuite, si vous souhaitez continuer à utiliser le service **netRTK**, vous pouvez le renouveler ici.

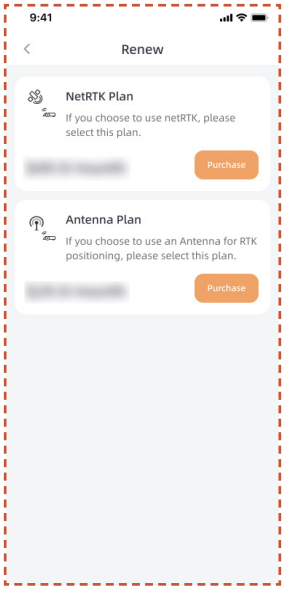

Si vous choisissez de ne pas renouveler le service netRTK, vous avez la possibilité d'acheter une antenne dédiée pour ce produit. Grâce à cet accessoire, votre produit pourra fonctionner en utilisant d'autres systèmes compatibles de positionnement (voir le manuel de l'antenne pour les fonctions spécifiques et les règles d'utilisation).

5. Fonctionnement quotidien

5.1 Affichage et contrôle sur la tondeuse

Afficheur

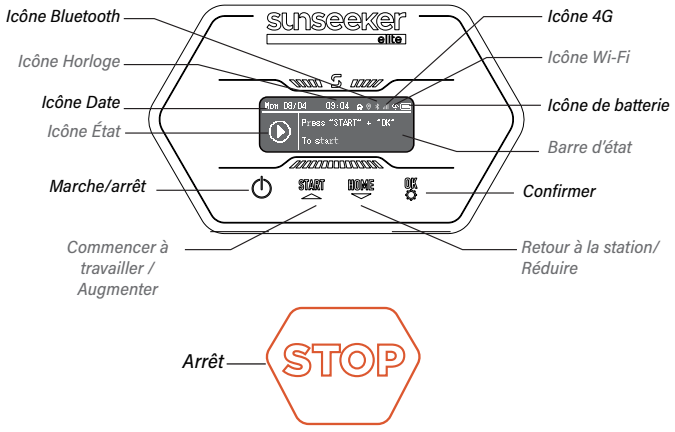

Icône 4G : L'icône 4G indique si l'appareil se connecte avec succès au réseau 4G.

Icône Wi-Fi : L'icône Wi-Fi indique si l'appareil se connecte avec succès au réseau Wi-Fi.

Icône de batterie : L'icône Batterie affiche le niveau de charge restant de l'appareil.

Icône Horloge : Indique l'heure actuelle

Icône Date : Indique la date actuelle

Icône Bluetooth : L'icône Bluetooth indique si l'appareil se connecte avec succès au Bluetooth.

Icône État : L'icône État indique l'état actuel de l'appareil ou la fonction en cours de configuration.

Barre d'état : Affiche des informations telles que l'état de l'appareil, le menu de réglage des fonctions et le menu des paramètres de base.

Commandes de base

Mise en marche : Appuyez sur le bouton d'alimentation pendant 2 secondes.

Arrêt : Appuyez sur le bouton d'alimentation pendant 3 secondes.

Lorsque la tondeuse s'éteint, le mot « au revoir » s'affiche sur le tableau de bord puis l'écran s'éteint.

Accéder à la page Menu : Maintenez le bouton Démarrer/ Accueil/OK enfoncé pendant 1 seconde pour accéder à l'interface du menu.

Démarrer : Appuyez sur le bouton Démarrer puis sur le bouton OK.

Retour à la station : Appuyez sur le bouton Accueil puis sur OK.

Arrêter le fonctionnement de la tondeuse : Appuyez sur les boutons Démarrer et OK pour libérer l'état Arrêt, puis appuyez sur Démarrer et OK pour redémarrer.

Configuration

Lorsque la boîte de sélection met en surbrillance l'icône Config, appuyez sur pour procéder à la configuration.

Dans le menu Config, vous pouvez configurer les paramètres correspondants pour la tondeuse.

Appuyez sur les boutons ▲ ▼ pour naviguer entre les éléments de réglage, appuyez sur **OK** pour changer de mode, et appuyez sur Retour pour revenir en arrière.

Programmation

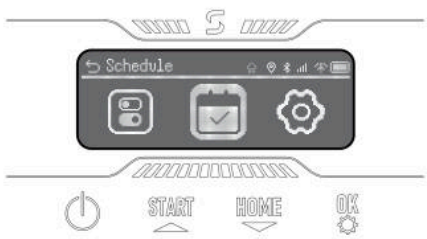

Lorsque la boîte de sélection met en surbrillance l'icône Programmation, appuyez sur **OK** pour définir le flux de programmation automatique double. Vous pouvez activer la Pause programmée, et configurer également la Programmation automatique et la Programmation manuelle.

Paramètres

Lorsque la boîte de sélection met en surbrillance l'icône Paramètres, appuyez sur **OK** pour procéder à la configuration.

Vous pouvez consulter les informations de l'appareil, ainsi que définir la langue, l'unité de hauteur d'herbe, la date et l'heure. Vous pouvez modifier le code PIN de l'appareil et réinitialiser l'appareil.

5.2 Modification du code PIN

Accédez à l'option « Modifier le code PIN » et entrez l'ancien code PIN. Appuyez sur ▲ ▼ pour basculer entre les chiffres, et appuyez sur **OK** pour confirmer un nombre. Définissez le code PIN à 4 chiffres dans l'ordre.

Remarque

Si le code PIN est incorrect, l'écran affiche « Code PIN incorrect ».

5.3 Paramètres de planification

Remarque

Les illustrations suivantes concernant l'application ne sont données qu'à titre de démonstration. Les options disponibles peuvent varier selon la version du logiciel.

Programme recommandé

Après la cartographie, la tondeuse génère un programme de tonte du lundi au samedi en fonction de la zone cartographiée. Les horaires de tonte prévus seront fixés entre 8h00 et 16h00. Le programme recommandé est activé par défaut.

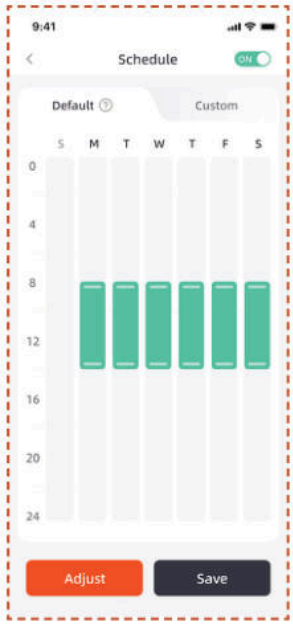

Programme personnalisé

Si vous devez modifier le programme recommandé, vous pouvez également choisir de définir un programme personnalisé.

A. Appuyez sur le bouton Régler ou Personnaliser pour accéder aux paramètres personnalisés.

B. Sélectionnez le jour de tonte souhaité.

C. Sélectionnez la zone de tonte souhaitée pour le jour concerné, ou choisissez toutes les zones.

D. Définissez les heures de début et de fin de la tonte.

Remarque

Si l'horaire personnalisé ne tombe pas dans les heures de travail de jour, la tondeuse ne quittera pas la station de charge pour tondre pendant les heures programmées en dehors de ces heures.

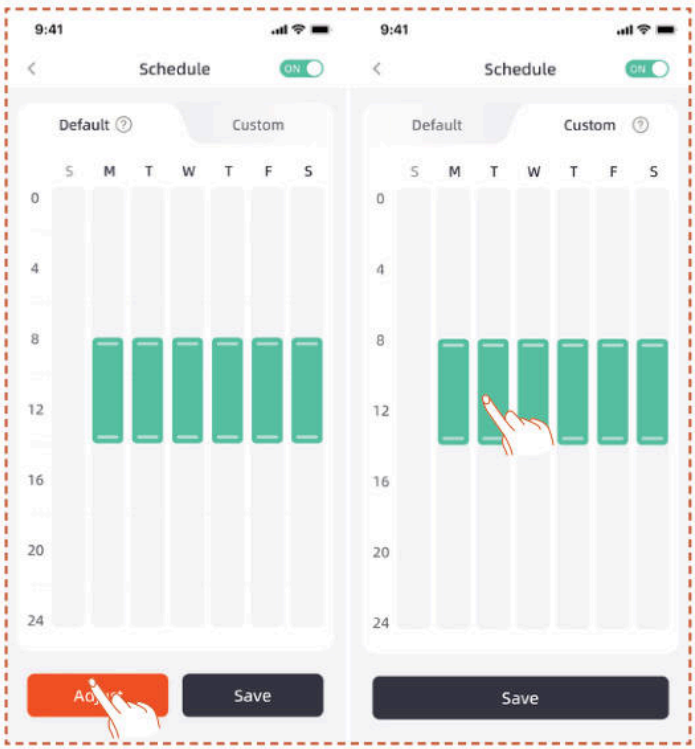

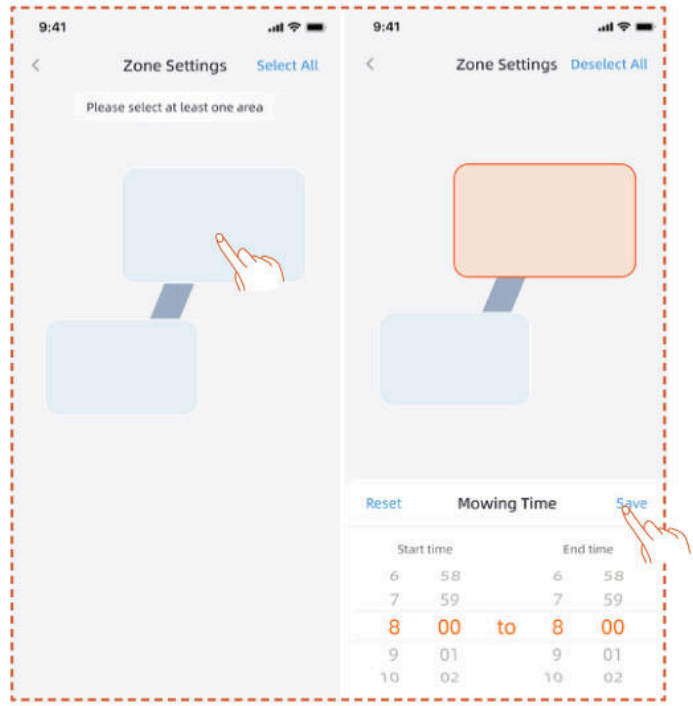

5.4 Présentation de l'application

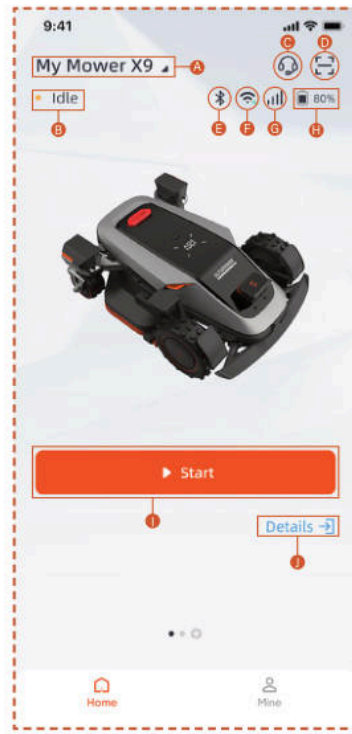

A. Nom de la tondeuse – Appuyer pour renommer
B. Affichage de l'état de la tondeuse
C. Aide et conseils
D. Ajouter un appareil
E. État de la connexion Bluetooth de la tondeuse
F. État du signal Wi-Fi de la tondeuse
G. État du signal 4G de la tondeuse
H. Niveau de charge de la tondeuse
I. Démarrer la tonte
J. Page de détails de l'appareil

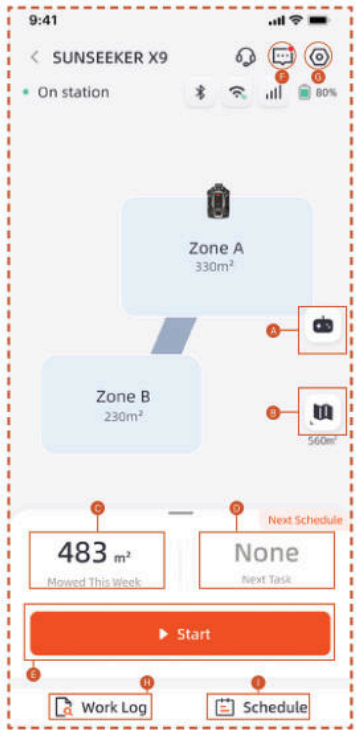

A. Télécommande de la tondeuse
B. Gestion des cartes / Carte du signal de l'antenne
C. Zone travaillée / Zone de travail estimée
D. Temps de travail / Prochain temps de travail
E. Démarrer la tonte
F. Liste des messages
G. Paramètres
H. Journal de travail
I. Paramètres de planification

Paramètres

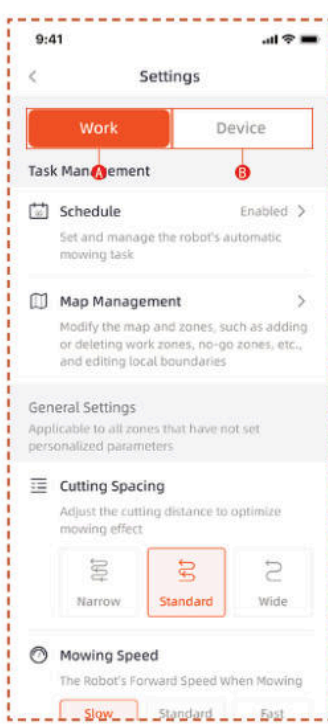

A. Paramètres de travail

Ici, vous pouvez régler les paramètres liés aux tâches de la tondeuse.

- Programme
- Gestion de la carte
- Espacement de coupe
- Vitesse de tonte
- Sens de coupe
- Vitesse de rotation de coupe
- Fréquence de coupe des bords
- Sensibilité de l'IA
- Détection d'obstacles
- Décalage en cas de pluie
- Mode d'économie d'énergie
- Paramètres de zone
- Paramètres de coupe
- Chemin vers la station de charge

B. Paramètres de l'appareil

Ajustez les paramètres liés à l'appareil.

- Informations sur l'appareil
- Code PIN
- Mode RTK
- Mise à jour du micrologiciel
- Journal de travail
- Maintenance de l'appareil
- Paramètres réseau
- Fuseau horaire
- Suivi
- Aide et conseils

5.5 Module S Connect

Le module S Connect est équipé d'un service 4G et d'une fonction antivol, permettant la surveillance de la localisation de la tondeuse. Si la tondeuse est déplacée en dehors de la clôture numérique désignée, l'utilisateur recevra une alerte sur l'application.

Vous pouvez accéder à la section **Suivi** ici.

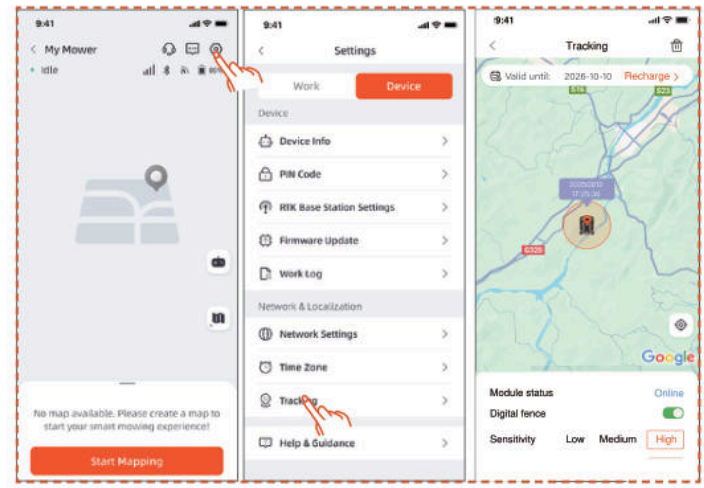

La section **Suivi** comporte trois fonctions : Afficher **l'état du module**, activer **la clôture numérique** et régler la **sensibilité** de la clôture numérique.

État du module

L'état du module indique son état actuel, tel que hors ligne, en ligne ou hors de portée.

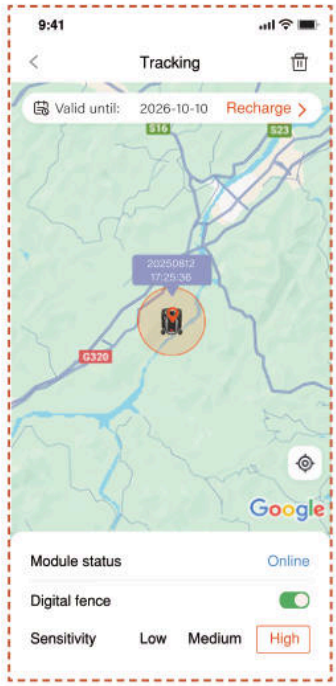

- En ligne

  Dans des conditions normales, l'état du module s'affiche « en ligne » après l'installation.

- Hors ligne

  Causes possibles

  1. Problèmes de connexion réseau
  2. Problèmes d'alimentation du module

  Solution

  1. Réinstallez le module pour tenter de résoudre le problème.
  2. Placez l'appareil dans la station de charge et redémarrez-le après une charge complète.
  3. Si le problème persiste, contactez le service client.

- Hors de portée

  Causes possibles

  1. L'appareil a dépassé la limite de la clôture numérique.
  2. La sensibilité réglée est trop élevée.

Solution

1. Vérifiez si l'appareil se trouve à l'extérieur des limites. Si c'est le cas, réinitialisez le point central pour couvrir la zone de travail de l'appareil.
2. Si l'appareil se trouve à l'intérieur des limites, réduisez la sensibilité de la clôture numérique.

Clôture numérique

Lorsque la clôture numérique est activée :

Le cercle rouge indique la zone de la clôture numérique. L'icône Tondeuse représente la position de la tondeuse. Le point rouge indique le point central.

Pour déplacer le point central :

1. Appuyez longuement sur la carte, à l'endroit où vous souhaitez que le point central soit positionné.
2. Le point central se repositionne alors automatiquement.

Sensibilité

Vous pouvez régler la sensibilité au niveau faible, moyen ou élevé. Une sensibilité plus faible a pour conséquence une portée plus large pour la clôture numérique.

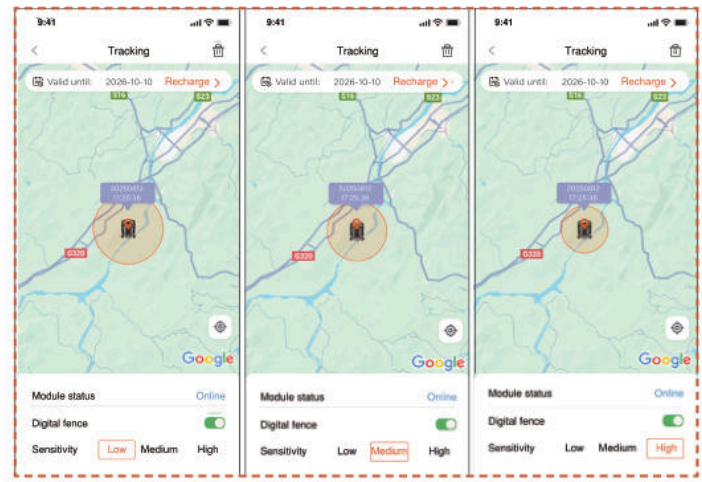

Dissociation et réassociation

En général, il n'est pas nécessaire de dissocier le module S Connect. Lorsque vous ne souhaitez plus utiliser le module S Connect, le service s'arrête automatiquement si vous interrompez le renouvellement de l'abonnement.

Pour dissocier ou retirer le module S Connect, suivez les étapes suivantes :

1. Assurez-vous que la fonction Bluetooth de votre téléphone est activée et que la connexion avec l'appareil est maintenue.
2. Cliquez sur l'icône Corbeille dans le coin supérieur droit pour confirmer.

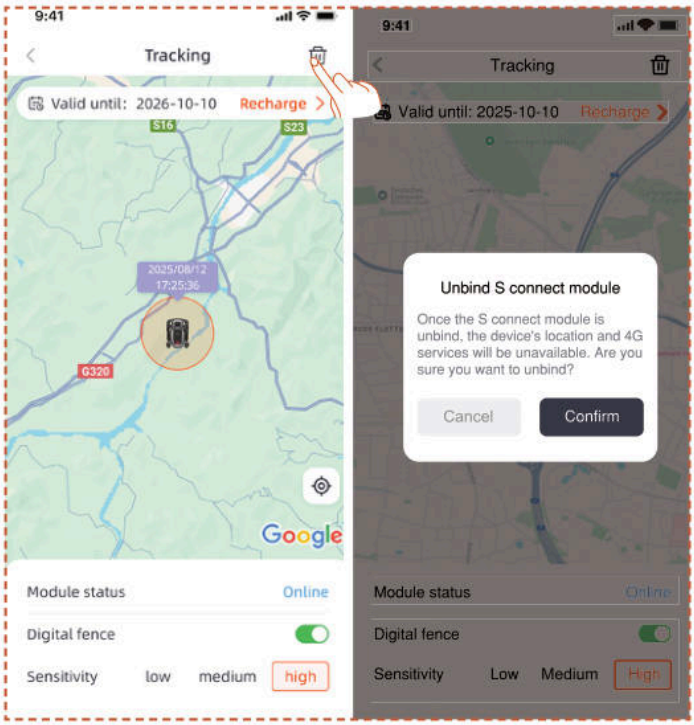

Pour associerà nouveau le module 4G Connect après la dissociation :

1. Assurez-vous que la fonction Bluetooth de votre téléphone est activée et que la connexion avec l'appareil est maintenue.

2. Scannez le code QR sur le module pour relancer une association.

- Localisez le code QR sur le module

1. Inversez la tondeuse, examinez le dessous et repérez la zone marquée en rouge, conformément au diagramme.

2. Desserrez les 4 vis et ouvrez le couvercle.

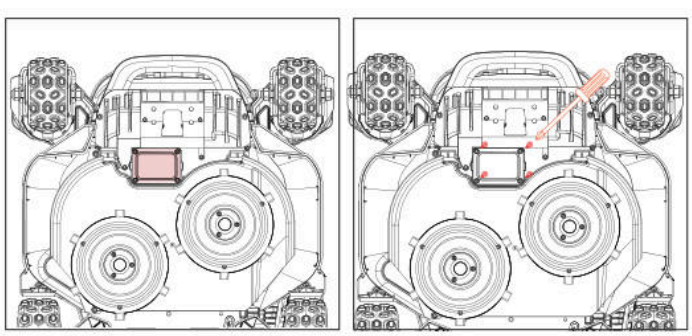

3. Le logement du module contient deux câbles de connexion.

4. Localisez le code QR ici

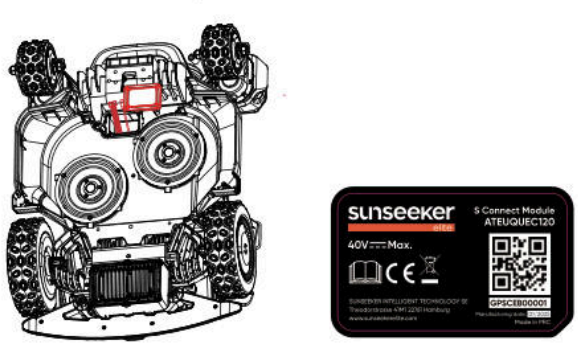

5. Placez le module en position. Refermez le couvercle et serrez les vis. Serrez les vis dans l'ordre indiqué sur le diagramme.

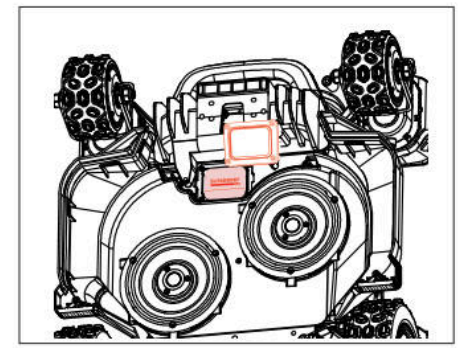

5.6 IdO

La plateforme X9 ou X9 Plus est un appareil Internet des objets (IoT). Connectez la tondeuse à internet via un réseau mobile ou un réseau Wi-Fi, ce qui permet d'activer les fonctionnalités suivantes :

A. Mettre à jour le micrologiciel (Over-The-Air, OTA) pour bénéficier des dernières fonctionnalités de la tondeuse.

B. Activer la commande à distance via le réseau :

démarrage de la tonte, arrêt de la tonte, retour à la station de charge, programmation de la tonte, réglage de la hauteur de coupe et autres fonctions.

C. Surveiller à distance l'avancement de la tonte et la localisation de la tondeuse.

D. Envoyer les codes d'erreur et l'état de la tondeuse via le réseau.

Réseau

La plateforme X9 ou X9 Plus utilise le Wi-Fi et la 4G pour établir sa connexion réseau. Consultez les sections Paramètres Wi-Fi et Paramètres 4G pour plus de détails.

Remarque

- La plateforme X9 ou X9 Plus prend en charge les réseaux Wi-Fi 2,4 GHz et 5 GHz.

Mises à jour du micrologiciel

Nous continuerons à mettre à jour le micrologiciel de la tondeuse. Lorsqu'une nouvelle version du micrologiciel est disponible, vous recevrez une notification contextuelle dans l'application. Il est recommandé d'effectuer la mise à jour dès que le dernier micrologiciel est disponible.

Lors de la mise à jour du micrologiciel, les conditions ci-dessous doivent être remplies :

- L'appareil est dans la station de charge.

- L'appareil est connecté au réseau.

- Le niveau de batterie restant est supérieur à 30 %.

- Aucune tonte n'est prévue dans une heure.

Pendant la mise à jour, la lumière ambiante de la tondeuse clignote en bleu. Vous pouvez voir la progression de la mise à jour sur votre application. Une fois la mise à jour terminée, la lumière ambiante de la tondeuse devient verte.

AVERTISSEMENT

- Ne déplacez PAS la tondeuse pendant la mise à jour.

5.7 Détection d'obstacles

Caméra binoculaire

La caméra binoculaire fait partie de l'équipement standard de la plateforme X9 ou X9 Plus. Elle permet de détecter visuellement les limites, d'éviter les obstacles et de reconnaître les codes QR pendant le rechargement, rendant ainsi la tondeuse plus intelligente.

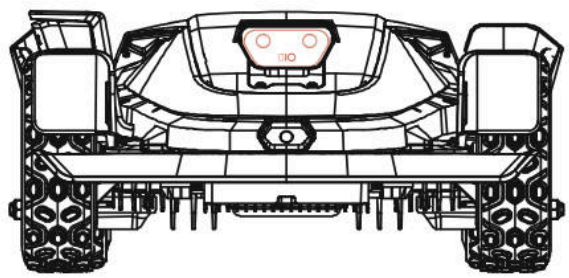

Caméra iToF intégrée

La caméra iToF intégrée gère l'évitement d'obstacles et guide la tonte en bordure. Son principe repose sur la mesure de la distance par la différence de phase de la lumière infrarouge modulée, ce qui lui confère un fonctionnement stable dans toutes les conditions d'éclairage.

Remarque

S'il y a trop d'obstacles dans la pelouse, envisagez de créer des zones interdites autour de ces obstacles ou d'éliminer certains obstacles afin d'améliorer l'efficacité de l'appareil.

Système de vision IA

Équipé d'une caméra binoculaire 3D, le système Vision IA et Apprentissage profond de Sunseeker Elite permet une perception environnementale précise et une navigation optimale en évitant tout obstacle. Grâce à nos algorithmes d'apprentissage profond exclusifs, il enrichit constamment sa base de données pour reconnaître les paysages de jardin.

Capteur de chocs

Des capteurs sont installés à l'intérieur de la plateforme X9 ou X9 Plus pour détecter les obstacles. Lorsque le pare-chocs heurte un obstacle et déclenche le capteur, la tondeuse recule pour éviter l'obstacle.

Remarque

- Votre plateforme X9 ou X9 Plus permet à la tondeuse d'éviter les objets après les avoir heurtés. Toutefois, il est recommandé d'éliminer tout bourrage excessif avant de tondre.

6. Entretien

A. La maintenance permet d'améliorer la qualité de la tonte et d'en prolonger la durée de vie.

B. Une inspection régulière et un entretien chaque semaine sont essentiels pour garantir les performances optimales de l'appareil.

C. Pour votre bien-être, respectez les consignes de sécurité : n'effectuez pas de travaux d'entretien en portant des sandales ouvertes ou en étant pieds nus.

D. Privilégiez toujours la sécurité en portant des pantalons longs et des chaussures de travail pendant l'entretien de la tondeuse.

E. Remplacez immédiatement toute pièce endommagée ou usée afin de garantir un bon fonctionnement de l'appareil.

SEULS les techniciens de maintenance agréés sont autorisés à ouvrir et à refermer le compartiment du châssis situé derrière le pare-chocs. Toute réparation effectuée par vos soins annulera la garantie limitée.

REMARQUE : ASSURANCE

La garantie de notre entreprise ne couvre pas les accidents impliquant cet appareil. Veuillez contacter votre assureur ou votre agent pour savoir si vous pouvez bénéficier d'une couverture.

6.1 Nettoyage

A. Éteignez la tondeuse.

B. Utilisez la brosse de nettoyage Sunseeker Elite ou un chiffon pour nettoyer soigneusement l'extérieur de l'appareil, en évitant tout solvant corrosif comme l'alcool, l'essence ou l'acétone. Ces substances risquent d'endommager l'esthétique et les composants internes de votre tondeuse.

Remarque

- Pour une connexion parfaite, il est essentiel d'examiner et de nettoyer régulièrement la station de charge pour enlever tout débris ou trace de boue.

- Assurez-vous que toutes les pièces de connexion de la station de charge, de la rallonge et de l'alimentation électrique ne sont pas obstruées afin d'obtenir des performances optimales.

Châssis et disque à lames

A. Pour nettoyer le châssis et le disque à lames, il est recommandé d'utiliser la brosse de nettoyage Sunseeker Elite ou un tuyau d'arrosage.

B. N'utilisez pas de nettoyeur haute pression, car cela risque d'endommager l'appareil.

C. Assurez-vous que le disque à lames tourne facilement et que les lames peuvent pivoter librement.

ATTENTION

- L'eau à haute pression peut s'infiltrer dans les joints et endommager les pièces électroniques et mécaniques.

Roues

La présence d'herbe sur les roues peut nuire aux performances de la tondeuse lorsqu'elle gravit des pentes. Utilisez la brosse pour enlever la boue ou d'autres objets entre les deux afin d'assurer une bonne prise.

Capteur de pluie

A. Vérifiez le capteur de pluie une fois par mois et assurez-vous qu'il n'est pas recouvert de boue, d'herbe ou d'autres objets.

B. Enlevez la boue, l'herbe ou d'autres objets ; ou utilisez une brosse douce pour le nettoyer.

C. Séchez la zone du capteur après l'avoir nettoyée afin d'éviter les faux déclenchements.

Caméra

Nettoyez régulièrement la caméra pour la maintenir en bon état. Utilisez un chiffon en coton propre et doux pour éviter de rayer la lentille.

AVERTISSEMENT

- Assurez-vous que la tondeuse est hors tension avant de la nettoyer.
- Lorsque la tondeuse est à l'envers, éteignez-la.

6.2 Remplacement des lames

Pour améliorer les performances et la sécurité de la tonte, il est recommandé de changer les vis et les lames de la tondeuse tous les 1 à 2 mois en cas d'utilisation fréquente. Pour un système de coupe sûr, remplacez toutes les lames et leurs vis en même temps. Reportez-vous à la section « Caractéristiques > accessoires » pour connaître les pièces qui peuvent être utilisées.

AVERTISSEMENT

- Lors de l'inspection ou de l'entretien de la lame, portez des gants épais.
- Ne réutilisez pas les vis. Cela peut entraîner des blessures graves.
- Il est fortement conseillé d'utiliser les vis correctes et les lames d'origine proposées par le fabricant. (NO.80203054).

Comment remplacer les lames

A. Éteignez la tondeuse.

B. Placez la tondeuse à l'envers sur une surface souple et propre pour éviter les rayures.

C. Retirez le couvercle central en caoutchouc du disque d'entraînement.

D. À l'aide d'un tournevis cruciforme, desserrez puis retirez la vis centrale du disque d'entraînement.

E. Retirez le disque d'entraînement.

F. Utilisez un tournevis cruciforme pour desserrer les vis.

G. Retirez les vis et les lames.

H. Installez le disque d'entraînement et serrez les vis.

I. Installez le couvercle central en caoutchouc du protège-lame.

Remarque

- Remplacez les vis avec un couple standard de 1,0+0,2 N. m. Un couple incorrect peut entraîner des problèmes évitables.

- Assurez-vous que la tondeuse est éteinte et vérifiez que les lames correspondent bien à l'application. Vérifiez qu'il n'y a pas de bruit ou de secousses anormaux.

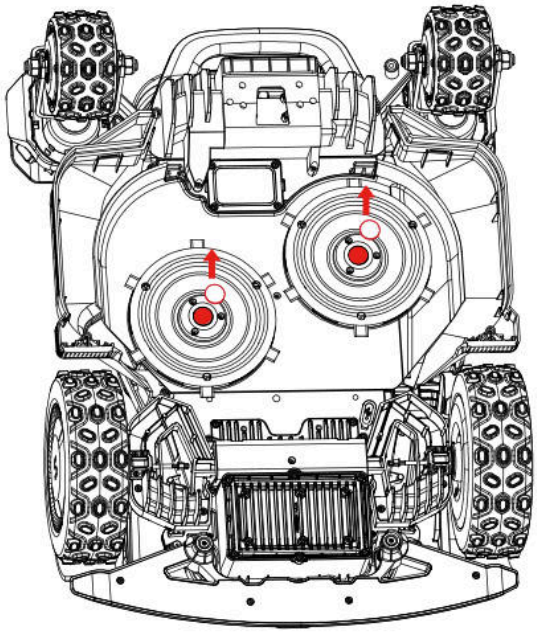

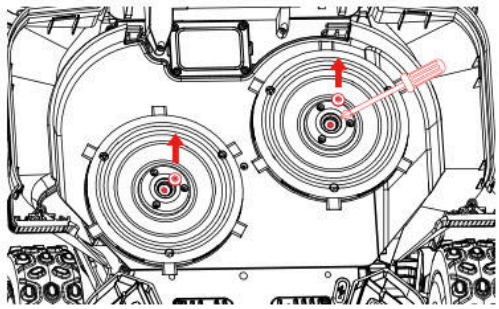

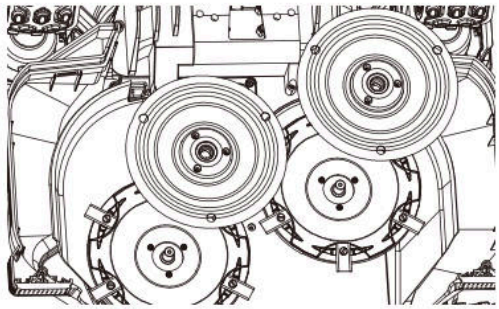

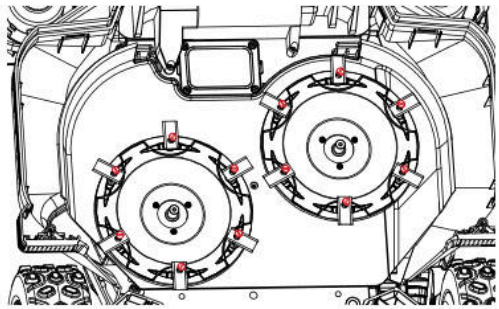

6.3 Coupe-bordures EdgeZero

Remarque

- Ne touchez pas les lames rotatives.

- Portez toujours des gants lors du déplacement.

- Ne touchez pas le coupe-bordures EdgZero en fonctionnement.

Comment retirer le coupe-bordures EdgeZero

A. Coupez l'alimentation.

B. Dévissez et retirez la molette de fixation du coupe-bordures EdgeZero.

C. Sortez le coupe-bordures EdgeZero.

D. Retirez l'ensemble du couvercle latéral.

E. Installez l'ensemble de garde-boue droit.

F. Installez l'ensemble de couverture décorative de coupe du coupe-bordures.

G. Serrez et verrouillez le bouton de fixation du couverture décorative de coupe du coupe-bordures en place.

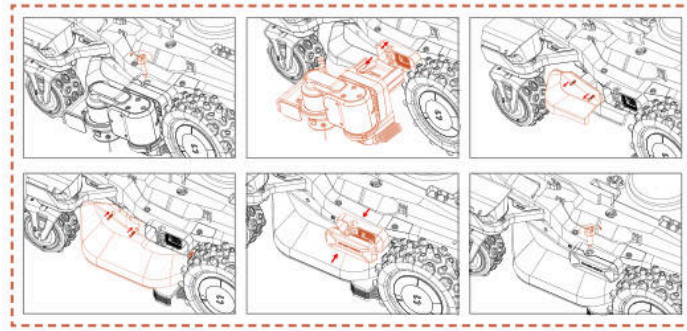

Comment installer le coupe-bordures EdgeZero

A. Coupez l'alimentation.

B. Dévissez et retirez le bouton de couvercle décoratif du coupe-bordures.

C. Retirez le couverture décorative de coupe.

D. Retirez l'ensemble de garde-boue droit.

E. Installez l'ensemble de couvercle latéral.

F. Installez le coupe-bordures EdgeZero.

G. Serrez la molette de fixation du coupe-bordures EdgeZero.

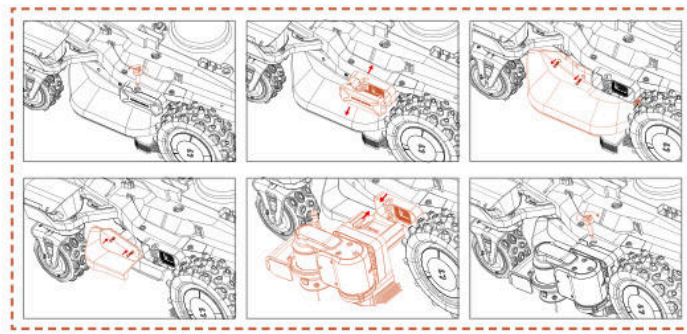

6.4 Transport

Veillez à la sécurité de la tondeuse pendant le transport sur de longues distances en utilisant l'emballage d'origine. Avant de soulever, de déplacer ou de transporter le produit, veillez à l'éteindre. Manipulez-le avec précaution et évitez toute force violente, telle que le jet ou une forte pression. Ne soulever ou ne porter jamais la tondeuse lorsque le moteur est en marche.

Comment déplacer ou soulever correctement

Pour un transport en toute sécurité, la tondeuse doit être portée par deux personnes. L'une doit saisir le pare-chocs avant et l'autre la poignée arrière, en coordonnant leurs mouvements pour soulever et déplacer l'appareil.

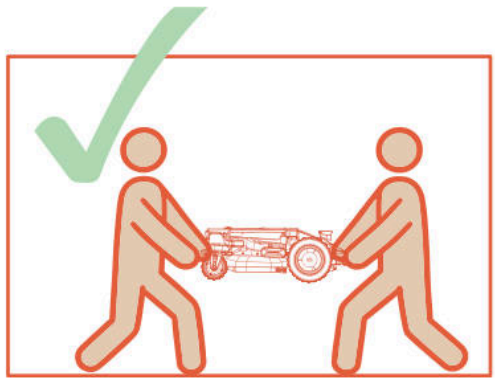

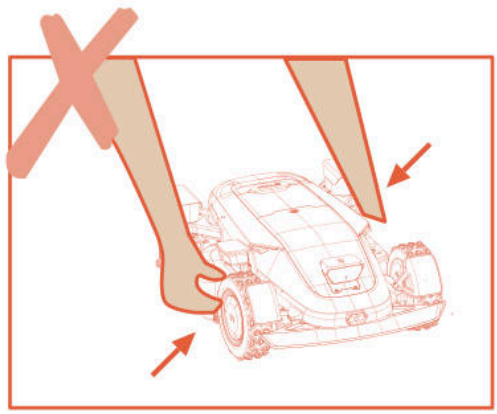

6.5 Batterie

A. Avant de ranger l'appareil, chargez complètement la batterie afin d'éviter une décharge excessive et d'endommager les pièces électriques.

B. La garantie limitée ne couvre pas les dommages causés par la surcharge de la batterie.

C. Ne chargez jamais la batterie lorsque la température ambiante est inférieure à 5 °C (41 °F) ou supérieure à 40 °C (104 °F).

D. Si la batterie est chargée à une température comprise entre 18 °C et 25 °C, cela peut prolonger sa durée de vie et améliorer ses performances.

E. La batterie est plus performante lorsqu'elle est utilisée à une température ambiante normale (20 °C ± 5 °C).

Remarque

- La durée de vie de la batterie dépend de la fréquence d'utilisation du produit et du nombre total d'heures de travail. Si la durée d'utilisation est nettement plus courte que d'habitude par charge complète ou si la pelouse n'est pas bien coupée, il est recommandé de remplacer la batterie.

Comment remplacer la batterie

A. Éteignez la tondeuse.

B. Placez la tondeuse à l'envers sur une surface souple et propre.

C. Desserrez les 4 vis qui fixent le logement de la batterie à l'aide d'un tournevis cruciforme.

D. Débranchez la prise.

E. Retirez la batterie et remplacez-la par la nouvelle.

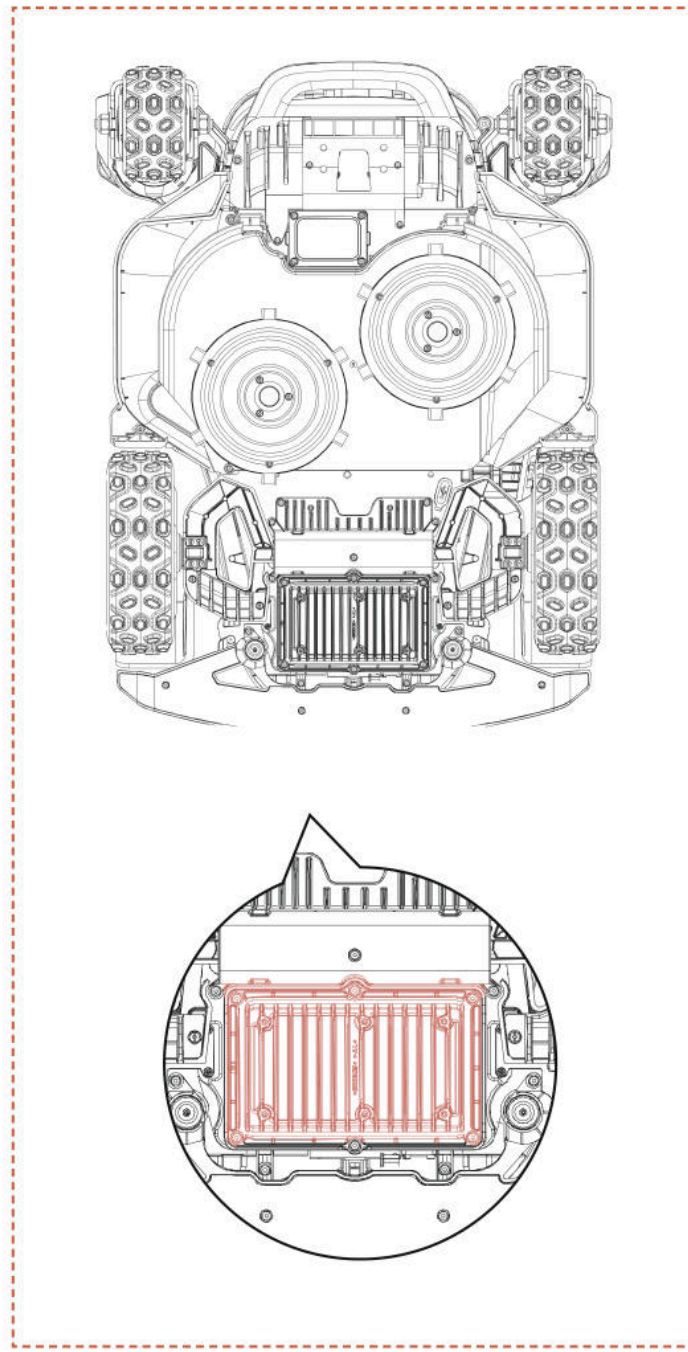

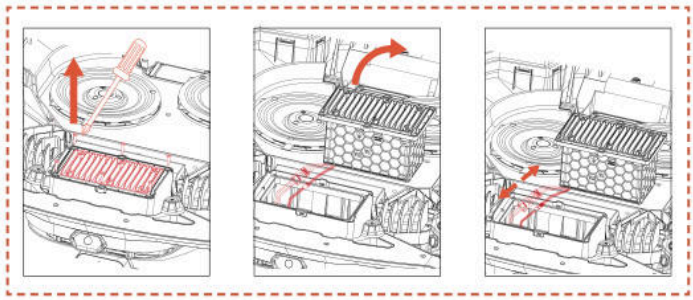

AVERTISSEMENT

- Utilisez uniquement la batterie d'origine ou un modèle équivalent spécifié par Sunseeker Elite. Chaque tondeuse contient une batterie.

- Selon le modèle de tondeuse, la capacité nominale de la batterie est de 5000 mAh ou de 10000 mAh.

- N'utilisez pas de batteries non rechargeables. Pour recharger la batterie, utilisez uniquement l'unité d'alimentation détachable fournie avec ce produit.

- Évitez de casser ou de démonter le boîtier de la batterie. Évitez tout contact avec des objets métalliques afin d'éviter les courts-circuits. Tenir à l'écart des sources de chaleur, du feu et de la lumière directe du soleil.

- Veuillez contacter votre point de vente, votre bureau local ou régional de gestion des déchets ou votre service d'élimination des déchets ménagers pour plus d'informations sur les piles et les déchets électriques.

- Il n'est pas prévu d'ouvrir fréquemment le compartiment à batteries. Si une nouvelle batterie est nécessaire, vous ne devez ouvrir le compartiment à batteries que dans ce cas.

- La batterie contient des électrolytes. Si la fuite d'électrolyte entre en contact avec votre peau, lavez-la immédiatement avec de l'eau et du savon. En cas de contact avec les yeux, consultez un médecin et rincez immédiatement les yeux avec beaucoup d'eau pendant au moins 15 minutes sans frotter.

6.6 Alimentation électrique

Débranchez l'alimentation électrique :

A. avant d'éliminer le bourrage ;

B. avant de vérifier, nettoyer ou travailler sur l'appareil ;

C. pour vérifier que l'appareil n'est pas endommagé après avoir heurté un objet étranger ;

D. pour contrôler régulièrement les câbles, les fiches, le boîtier et les autres pièces. Si vous constatez des dommages ou des signes de vieillissement, cessez immédiatement d'utiliser le produit.

AVERTISSEMENT

- N'utilisez JAMAIS une alimentation électrique endommagée pour faire fonctionner le produit. Pour éviter tout danger, le câble d'alimentation endommagé doit être remplacé par le fabricant, son agent de réparation ou toute autre personne qualifiée. Si la rallonge est défectueuse, remplacez-la par un câble de 10 m autorisé par Sunseeker Elite.

- Ne touchez JAMAIS une rallonge ou un cordon endommagé avant de l'avoir débranché l'alimentation électrique ou de l'y raccorder. Un câble endommagé peut entraîner un contact avec des composants électriques.

- Le bloc d'alimentation ne doit pas être utilisé avec un autre appareil ou une autre batterie, car cela augmente le risque de choc électrique, d'incendie et de blessures. Si vous utilisez des batteries autres que celles d'origine, la sécurité du produit ne peut pas être garantie.

-Utilisez uniquement une alimentation externe conforme aux spécifications suivantes :

CB11 : Entrée : 100-240 V~ 50/60 Hz, 290 W.
Sortie : 40 V CC, 7,0 A
CB12 : 100-240 V~ 50/60 Hz, 820 W.
Sortie : 40 V CC, 17,0 A

- Utilisez uniquement le bloc d'alimentation fourni avec cet appareil.

- Le chargeur intègre une connexion à la terre à des fins fonctionnelles.

- Ne chargez PAS la batterie lorsqu'elle fuit.

- Gardez le câble de rallonge éloigné des pièces dangereuses en mouvement pour éviter d'endommager le câble, au risque d'entraîner un contact avec des pièces sous tension.

Recommandation

Branchez la tondeuse et/ou ses périphériques uniquement sur un circuit d'alimentation protégé par un disjoncteur différentiel avec un courant de déclenchement ne dépassant pas 30 mA.

6.7 Stockage

A. Assurez-vous que la tondeuse est complètement chargée et éteinte avant de la ranger afin d'éviter une décharge excessive qui pourrait entraîner des dommages permanents.

B. Stockez l'appareil dans un endroit sec et frais à l'intérieur. L'exposition au soleil et à des températures extrêmes (chaudes ou froides) accélère le processus de vieillissement des composants et peut causer des dommages permanents.

C. Éloignez la tondeuse, la station de charge et l'alimentation électrique des produits chimiques et des sources de chaleur (poêles, radiateurs, etc.).

D. Rangez l'alimentation électrique dans un endroit bien ventilé et protégez-la de l'humidité.

AVERTISSEMENT

- Débranchez l'alimentation électrique de la prise de courant si un orage est prévu. Débranchez tous les fils et câbles reliés à la station de charge. Rebranchez lorsqu'il n'y a plus de risque d'orage.

Exigences supplémentaires pour le stockage en hiver

La tondeuse :

A. Nettoyez complètement la tondeuse avant de la ranger.

B. Vérifiez les composants soumis à l'usure, tels que les lames.

C. Réparez ou remplacez-les s'ils sont en mauvais état.

D. Stockez la tondeuse dans un endroit sec, à l'abri du gel, avec toutes les roues debout. Si possible, utilisez son emballage d'origine.

La station de charge :

A. Débranchez la station de charge et retirez l'alimentation électrique de la prise de courant.

B. Rentrez la station de charge à l'intérieur si la température ambiante est inférieure à -20 °C.

6.8 Bande de communication

4G		
Bande	**Fréquence**	**Puissance maximale (dBm)**
GSM 900	880 MHz à 915 MHz	35
GSM 1800	1710 MHz à 1785 MHz	32
Bande LTE 1	1920 MHz à 1980 MHz	25
Bande LTE 3	1710 MHz à 1785 MHz	25
Bande LTE 7	2500 MHz à 2570 MHz	25
Bande LTE 8	880 MHz à 915 MHz	25
Bande LTE 20	832 MHz à 862 MHz	25
Bande LTE 28	703 MHz à 748 MHz	25
Bluetooth		
	Bande(s) de fréquence	Puissance de sortie max.
	BT : 2400~2483,5 MHz	BT BDR+EDR : 20 dBm Max.
		BT BLE : 20 dBm Max.
Wi-Fi		
	Bande(s) de fréquence	Puissance de sortie max.
Wi-Fi 2,4 GHz	2400~2483,5 MHz	20 dBm Max.
Wi-Fi 5,2 GHz	5150~5250 MHz	23 dBm Max.
Wi-Fi 5,3 GHz	5250~5350 MHz	20 dBm Max.
Wi-Fi 5,6 GHz	5470~5725 MHz	27 dBm Max.
Wi-Fi 5,8 GHz	5725~5850 MHz	14 dBm Max.
Wi-Fi 5,3 G uniquement pour une utilisation en intérieur S'applique à l'UE/EEE, au Royaume-Uni (GB + NI), à RS, CH et TR.		

2,4G		
	Bande(s) de fréquence	Puissance de sortie max.
	2402-2480 MHz	20 dBm max.
GNSS (Réception uniquement)		
	Bande(s) de fréquence	Puissance de sortie max.
	Galileo (E1) 1559 to 1610 MHz Galileo (E5a) 1164 to 1215 MHz Galileo (E5b) 1164 to 1215 MHz Galileo (E6) 1215 to 1300 MHz	Non applicable

Interfaces réseau et services exposés via les interfaces réseau à l'état d'usine

Interface réseau	Service réseau	Description
Interface WLAN	Port UDP 41774 UDP53 TCP53, etc.	Service temporaire de résolution de noms de domaine DNS
Interface BLE	GATT:0x1800	Fournit les informations d'identité de base et de gestion de connexion de l'appareil, principalement utilisées pour la découverte de l'appareil, la connexion initiale et la configuration de diffusion.
	GATT:0x1801	Gère les métadonnées des services GATT et les notifications de changement d'état, principalement utilisées pour la découverte de services et les mises à jour de la table d'attributs.
Interface 4G LTE	Interface de communication réseau mobile 4G	L'application Sunseeker Robot se connecte aux appareils, personnalise les services de contrôle, contrôle les machines à distance, etc.
LORA	Non applicable	Permet la communication entre l'appareil et la station de base

Avis concernant la capacité du Wi-Fi à collecter des mots de passe

L'appareil collecte et stocke le SSID et le mot de passe Wi-Fi que vous saisissez uniquement pour les fonctions de réseau.

Avis concernant la collecte de données GPS

Sert de fonction de clôture virtuelle, déterminant si la tondeuse se trouve en dehors de la zone de clôture électronique virtuelle et prévenant le vol.

6.9 Recyclage et élimination en fin de vie

Ce produit n'est PAS un déchet ménager. Contactez votre municipalité, votre point de vente ou le service des déchets ménagers pour obtenir des informations sur le recyclage.

AVERTISSEMENT

- Ce produit ne doit pas être mis en décharge, brûlé ou mélangé aux ordures ménagères. Les composants électriques peuvent être dangereux ou entraîner de graves dommages.

7. FAQ et dépannage

7.1 Message d'erreur

Message LCD	Solution
Hors limites	1. Vérifiez si l'appareil se trouve en dehors de la carte. Ramenez-le et vérifiez à nouveau l'installation. 2. Vérifiez si l'utilisateur a déplacé la station de charge. En cas de déplacement de la station de charge, il faut effectuer une cartographie à nouveau. 3. Vérifiez si l'appareil est bloqué.
Défaut du moteur de la roue avant	Le moteur de la roue avant est bloqué. Éliminez les obstacles.
Défaut du moteur de la roue arrière	Le moteur de la roue est arrière bloqué. Éliminez les obstacles.
Lame bloquée	La lame est bloquée. Nettoyez le disque de coupe.
Défaut du moteur des lames	Le moteur du disque à lames est bloqué. Éliminez les obstacles.
Collision	Vérifiez que le pare-chocs reste bien en place. Essayez de le remettre en place.
Soulèvement	1. Vérifiez si l'appareil a été soulevé. 2. Vérifiez si l'appareil est bloqué ou si la roue avant est suspendue.
Renversement	Vérifiez si l'appareil est renversé.
Inclinaison	Vérifiez si l'appareil se trouve sur un sol non nivelé.
Erreur de station	1. Les contacts de charge de la tondeuse et de la station sont sales. Nettoyez-les avec de l'alcool. 2. Vérifiez si le voyant de la station de charge est allumé. La station peut être hors tension. 3. Vérifiez que la station de charge est installée sur une surface plane. Si elle est inégale, ajustez la position de la station de charge. 4. Vérifiez si l'utilisateur a déplacé la station de charge. En cas de déplacement de la station de charge, il faut effectuer une cartographie à nouveau. 5. Vérifiez s'il y a des obstacles devant la station de charge. En cas de présence des obstacles, éliminez-les. 6. Vérifiez si l'appareil est bloqué au niveau de la zone de la station de charge. 7. Le code QR sur la station de charge est sale ou endommagé. Essayez de le nettoyer ou commandez-en un nouveau auprès du centre de service. 8. Vérifiez si les bandes magnétiques au bas du plancher sont tombées. Si c'est le cas, remettez-les en place.
Bloqué	1. Vérifiez s'il y a trop d'obstacles autour de l'appareil. 2. Le robot s'est engagé dans un espace confiné sans pouvoir en sortir. 3. Il y a un problème avec la reconnaissance visuelle dans cette zone. Utilisez la fonction de zone de sécurité pour ignorer les résultats de la reconnaissance visuelle. 4. La tondeuse patine.
Échec de la mise à niveau	1. Vérifiez si le signal Wi-Fi est trop faible. 2. Vérifiez si l'appareil est en charge sur une station de charge.
Échec de la cartographie - Batterie faible	1. Placez l'appareil dans la station de charge pour vérifier s'il peut être complètement chargé. 2. Vérifiez les voyants de la station de charge pour vous assurer la mise sous tension de la station de charge. 3. Vérifiez si les contacts de la station de charge et de la tondeuse sont corrodés. Nettoyez ces contacts avec de l'alcool.
Erreur du chargement	1. Les contacts de charge de la tondeuse et de la station sont sales. Nettoyez-les avec de l'alcool. 2. Vérifiez si le voyant de la station de charge est allumé. La station peut être hors tension. 3. Vérifiez que la station de charge est installée sur une surface plane. Si elle est inégale, ajustez la position de la station de charge.
Carte en dehors de la zone de travail maximale	Recréez une carte en respectant la capacité du robot.

Message LCD	Solution
Défaut du moteur de la roue arrière	1. Le moteur de direction arrière est bloqué. Éliminez les obstacles. 2. Éteignez la tondeuse puis redémarrez-la.
Défaut du moteur de levage	1. Le moteur de levage est bloqué. Éliminez les obstacles. 2. Éteignez la tondeuse puis redémarrez-la.
L'appareil ne peut pas trouver la station de charge	1. Vérifiez si l'utilisateur a déplacé la station de charge. En cas de déplacement de la station de charge, il faut effectuer une cartographie à nouveau. 2. Vérifiez si l'appareil est bloqué ou si les roues patinent. 3. Remettez le robot sur la station de charge et vérifiez qu'il se recharge normalement.
Batterie faible	Vérifiez si la batterie est trop faible. Chargez-la complètement avant d'utilisation.
Échec de la localisation	1. Assurez-vous que la tondeuse est allumée. Le redémarrage de l'appareil prend quelques minutes pour terminer le processus d'initialisation. 2. Vérifiez si l'appareil est bloqué. 3. Vérifiez si l'utilisateur a déplacé la station de charge. En cas de déplacement de la station de charge, il faut effectuer une cartographie à nouveau.
Échec de la connexion au réseau local	Si la connexion au réseau local n'est pas rétablie pendant longtemps, déplacez la tondeuse dans une zone de meilleure réception avant de la redémarrer.
Défaut de la caméra	Éteignez la tondeuse puis redémarrez-la.
Caméra obstruée	1. Nettoyez la caméra avant le démarrage. 2. Vérifiez si un objet obstrue la caméra. 3. Appuyez sur n'importe quel bouton pour quitter le mode Pause.
Aucune carte	Créez une carte avant le démarrage.
Échec de la cartographie	1. Vérifiez si l'itinéraire emprunté est fermé. 2. Vérifiez si l'appareil est en ligne. 3. Vérifiez si l'appareil est bloqué.
Température de la batterie en dehors des limites autorisées	Vérifiez si la température ambiante est trop élevée ou trop basse. Attendez le retour à la normale avant d'utiliser la tondeuse.
Zone inaccessible	1. Vérifiez si l'appareil est bloqué. 2. Vérifiez l'absence d'obstacles volumineux bloquant le passage. 3. S'il n'y a pas de canal reliant les zones de travail, créez-en un d'abord
Fin du délai de pluie dans _ min	Suite à la détection de pluie, la tondeuse ne peut pas exécuter la tâche programmée actuelle. Dès l'arrêt de pluie, la tondeuse commence automatiquement à travailler si elle se trouve dans la période programmée.
Défaut du système	Éteignez la tondeuse puis redémarrez-la.
Défaut de connexion du capteur magnétique	Éteignez la tondeuse puis redémarrez-la.

Instructions sur la manière de procéder en cas de vibrations anormales :
A. Éteignez l'appareil.
B. Tournez l'appareil à l'envers.
C. Vérifiez si les lames sont endommagées ou si elles tournent bien.
D. Il est recommandé de remplacer toutes les lames.
E. Retournez l'appareil pour commencer à travailler.

7.2 Dépannage

Pour trouver des réponses aux questions fréquentes et résoudre les problèmes courants liés à l'appareil ou à l'application, consultez la section FAQ sur le site web officiel de Sunseeker (www.sunseekerelite.com) ou dans la section « Aide et conseils » de l'application.

8. Informations importantes

8.1 Confidentialité des données

Traitement des données personnelles sur la plateforme X9 ou X9 Plus

- Qui et pourquoi ?

Lors de votre inscription et de votre utilisation de la Plateforme X9 ou X9 Plus, Sunseeker Elite (ou « nous ») traite vos données personnelles, agissant en qualité de responsable de traitement. Nous traiterons vos données à caractère personnel afin de :

1. Vous fournir une connexion à la Plateforme X9 ou X9 Plus ou vous faire une offre pour ce service. La base juridique est que le traitement est nécessaire à l'exécution du contrat que vous avez conclu avec nous ou à la prise de mesures préalables à la conclusion d'un contrat avec nous.

2. Poursuivre le développement et l'amélioration de nos produits et services. La base juridique est notre intérêt légitime à développer et améliorer nos produits et services.

3. Activer la connexion à la Plateforme X9 ou X9 Plus (Internet des objets) : utiliser des intégrations partenaires (par exemple des assistants intelligents, y compris des appareils à commande vocale) ; utiliser des Plateformes de connectivité pour connecter la Plateforme X9 ou X9 Plus à des appareils, applications et services tiers ; et créer votre propre intégration domestique intelligente. La base juridique est que le traitement est nécessaire à l'exécution du contrat que vous avez conclu avec nous.

4. Vous fournir des informations pertinentes relatives à votre utilisation de la Plateforme X9 ou X9 Plus. La base juridique est notre intérêt légitime à vous tenir informé de vos produits et services spécifiques et de leurs caractéristiques.

5. Vous fournir un support technique pour l'utilisation de la Plateforme X9 ou X9 Plus. Le fondement juridique repose sur le fait que ce traitement est nécessaire à l'exécution du contrat que vous avez conclu avec nous.

Si vous nous avez donné votre consentement (auquel cas la base juridique est votre consentement), nous pouvons également traiter vos données à caractère personnel aux fins suivantes :

1. Vous envoyer des publicités personnalisées et des bulletins d'information sur nos produits et services.

2. Vous envoyer des questionnaires et analyser vos réponses, comme indiqué plus en détail dans communication.

Nous conserverons vos données uniquement le temps nécessaire pour atteindre les objectifs décrits ci-dessus, dans le respect de la loi en vigueur.

- Quelles données personnelles traitons-nous ?

Nous pouvons traiter les données personnelles suivantes :

1. Données personnelles : nom et prénom, nationalité, préférences linguistiques ;

2. Coordonnées : adresse électronique, adresse postale ;

3. Informations sur le compte : âge du compte, mot de passe, numéro de compte ;

4. Autres données relatives à votre Plateforme X9 ou X9 Plus : nom de la tondeuse, noms de jumelage, actions déclenchées par l'utilisation d'intégrations partenaires et informations sur l'appareil.

- Utilisation des données de localisation

Certains de nos services ne fonctionnent que si nous pouvons déterminer l'emplacement de votre tondeuse (par exemple, l'affichage de la météo). Lorsque vous nous communiquez l'emplacement de votre tondeuse, les données sont stockées dans votre profil et peuvent être envoyées à des tiers sous une forme pseudonymisée dans le but de fournir le service concerné (par exemple, pour garer la tondeuse en cas de fortes pluies).

8.2 Garantie limitée

Cette garantie limitée ne couvre que les défauts de matériaux ou de fabrication du produit et de ses composants lorsqu'il est utilisé dans des conditions normales et ordinaires. En cas de défaut couvert par la présente garantie limitée, Sunseeker ou ses représentants autorisés, à leur seule discrétion, répareront ou remplaceront le produit ou les composants défectueux conformément à la présente garantie limitée. La période de garantie applicable commence à la date de l'achat original auprès de Sunseeker ou d'un revendeur, distributeur ou concessionnaire Sunseeker agréé.

Conditions de la garantie

Inscription : Pour bénéficier de la garantie de 36 mois, enregistrez ce produit sur **www.sunseekerelite.com** dans les 30 jours suivant l'achat. En l'absence d'enregistrement, le produit est couvert par une garantie de 24 mois.

Méthode d'enregistrement : Connectez-vous au site www.sunseekerelite.com. Sélectionnez l'icône « Centre personnel » ou la section « Support », puis faites défiler la page jusqu'à la « Politique de Garantie ». Cliquez enfin sur « Voir ma garantie » pour accéder au formulaire d'enregistrement de la garantie.

Garantie de la batterie : Les batteries sont couvertes pour une période de 24 mois seulement, indépendamment de l'enregistrement en ligne.

Utilisation appropriée : Le produit ne doit pas avoir fait l'objet d'une mauvaise utilisation, d'un abus, d'une négligence, d'une altération, d'une modification ou d'une réparation par une personne autre qu'un centre de service agréé.

Utilisation appropriée : Seuls les accessoires et pièces approuvés par Sunseeker Elite peuvent être utilisés avec ce produit.

Prévention des dommages : Le produit ne doit pas avoir été endommagé par des objets étrangers, des substances ou des accidents.

Conditions de stockage : La batterie et le produit doivent être stockés à l'intérieur si la température extérieure est inférieure à 0 °C.

Exclusions de la garantie

Usure normale : Les composants qui subissent une usure naturelle dans le cadre d'une utilisation normale, tels que les lames, ne sont pas couverts par la présente garantie.

Entretien non autorisé : Les dommages, dysfonctionnements ou défaillances résultant d'un entretien non autorisé ou incorrect, d'une manipulation ou d'une surcharge sont exclus.

Dommages causés par un nettoyeur haute pression : Les dommages causés par l'exposition au lavage à haute pression ne sont pas couverts.

Pour bénéficier de la garantie, vous devez fournir une preuve d'achat sous la forme d'un reçu valide indiquant la date et le lieu d'achat.

Cette garantie s'ajoute à vos droits légaux et ne couvre pas les accessoires fournis avec le produit. Toutes les réparations et tous les produits de remplacement sont couverts par la garantie limitée pour le reste de la période de garantie initiale à compter de la date d'achat.

8.3 Clause de non-responsabilité

Nous fournissons aux clients des services après-vente, à l'exception des circonstances suivantes :

1. Les dommages causés par les crashs sont dus à des facteurs non liés à la fabrication, y compris, mais sans s'y limiter, les erreurs de l'utilisateur.

2. Les dommages causés par une modification, un démontage ou une ouverture de la coque non autorisés et non conformes aux instructions ou manuels officiels.

3. Les dommages causés par une mauvaise installation, une utilisation incorrecte ou un fonctionnement non conforme aux instructions ou manuels officiels.

4. Les dommages causés par un prestataire de services non agréé.

5. Les dommages causés par une modification non autorisée des circuits et/ou une mauvaise adaptation ou une mauvaise utilisation de la batterie et du chargeur.

6. Les dommages causés par les utilisateurs qui ne respectent pas les instructions et les recommandations du manuel.

7. Dommages causés par l'utilisation de l'appareil dans de mauvaises conditions (par exemple, vastes zones de flaques d'eau lorsque les zones restreintes ne sont pas correctement définies, endroits où la surface de la pelouse est recouverte d'une grande quantité de pierres, etc.)

8. Dommages causés par l'utilisation du produit dans des environnements soumis à des interférences électromagnétiques, notamment dans les zones minières ou à proximité de tours de transmission radio, de fils à haute tension, de sous-stations, etc.

9. Dommages causés par l'utilisation du produit dans des environnements soumis à des interférences provenant d'autres appareils sans fil, tels que des émetteurs, des liaisons vidéo descendantes, des signaux Wi-Fi, etc.

10. Dommages causés par des problèmes de fiabilité ou de compatibilité lors de l'utilisation de pièces de tiers non autorisées.

11. Dommages causés par l'utilisation de l'appareil avec une batterie faiblement chargée ou défectueuse.

12. Les dommages causés par des facteurs imprévisibles tels que les collisions de voitures, les attaques d'animaux sauvages, les inondations, etc.

Ce contenu est susceptible d'être modifié sans préavis.

8.4 Nous contacter

Sunseeker Intelligent Technology SE

Adresse : Theodorstraße 41M1, D-22761 Hambourg

Site web : www.sunseekerelite.com

FR

Déclaration de conformité CE

Fabricant :
Zhejiang Sunseeker Industrial Co., Ltd.
988 Jinde Rd. Jiangdong Industrial Park, Jinhua, Zhejiang 321000 P.R. DE CHINE
Déclare et assume la responsabilité que le produit :
Nom de la marque : Sunseeker Elite
Représentant autorisé :
Sunseeker Intelligent Technology SE
Theodorstrasse 41M1 22761 Hamburg
Nom du produit : Tondeuse à gazon robotisée
Modèle : RMX12000D40V(X9), RMX24000D40V(X9 Plus)
Version matérielle : SNK_X9_MAIN_V70
Version du logiciel : 0.3.6.2771 (mise à jour à venir)
Conforme(s) aux directives suivantes :

1. Directive sur les équipements radioélectriques (2014/53/UE)
2. Directive sur les machines (2006/42/CE)
3. Directive RoHS (2011/65/UE) et directive modificative ((UE)2015/863)
4. Règlement sur les batteries (UE) 2023/1542

Cette déclaration a été émise sous la seule responsabilité du fabricant.
L'objet de la déclaration est conforme à la législation d'harmonisation de l'Union.
Application de la législation d'harmonisation de l'Union concernée :
EN 50636-2-107: 2015+A1:2018+A2: 2020+A3: 2021
EN 60335-1:2012+A11:2014+A13:2017+ A1:2019 + A2:2019+ A14:2019+A15:2021

EN IEC 55014-1:2021	EN IEC 55014-2:2021	EN IEC 61000-3-2:2019+A1:2021+A2:2024
EN 61000-3-3:2013+A1:2019+A2:2021	EN 301 489-1 V2.2.3	EN 301 489-3 V2.3.2
EN 301 489-17 V3.3.1	EN 301 489-19 V2.2.1	EN 301 489-52 V1.2.1
EN 301 511 V12.5.1	EN 301 908-1 V15.2.1	EN 301 908-13 V13.2.1
EN 303 413 V1.2.1	EN 300 440 V2.2.1	EN 300 328 V2.2.2
EN 62311: 2008	EN IEC 62311: 2020	EN 301 893 V2.1.1
EN 62321-1:2013	EN 18031-1: 2024	EN 18031-2: 2024
EN IEC 62321-2:2021	EN 62321-3-1:2014	EN 62321-8:2017
EN 62321-4:2014 /A1:2017	EN 62321-5:2014	EN 62321-7-1:2015
EN 62321-7-2:2017	EN 62321-6:2015	EN 62321-8:2017
IEC 62133-2:2017+A1:2021	EN 50665: 2017	EN IEC 63000:2018
EN ISO 3744:2010		

Informations sur l'exposition aux RF :

Cet appareil a été testé et respecte les limites applicables à l'exposition aux radiofréquences (RF).

Cet appareil doit être installé et utilisé conformément aux instructions fournies. Les antennes utilisées doivent être installées de manière à maintenir une distance de séparation de 30 cm minimum par rapport à toute personne. De plus, elles ne doivent pas être installées à proximité d'autres antennes ou émetteurs.

Signé pour et au nom de:
Zhejiang Sunseeker Industrial Co., Ltd.
Lieu : Jinhua, Zhejiang R.P. DE CHINE
Date : 03-2-2026
Nom : Harry Ran
Signature : Harry
Titre : Ingénieur en chef

Représentant autorisé :
Sunseeker Intelligent Technology SE
Theodorstrasse 41M1
22761 Hambourg
Hans-Peter Kuebler
Directeur Exécutif

dei contenuti

Indice

1. Avvertenze di sicurezza 103
1.1 Norme generali 103
1.2 Avvertenze generiche 103
1.3 Avvertenze per l'installazione della stazione di ricarica 105
1.4 Avvertenze per l'uso quotidiano 105
1.5 Avvertenze per la manutenzione 105
1.6 Avvertenze per la batteria 105

2. Significato dei simboli 105

3. Componenti e specifiche 107
3.1 Contenuto dell'imballaggio 107
3.2 Componenti e funzioni 107
3.3 Specifiche tecniche 109

4. Installazione e mappatura 110
4.1 Operazioni preliminari 111
4.2 Attivazione del robot 111
4.3 Collegamento all'app 112
4.4 Installazione della stazione di ricarica 112
4.5 Mappatura 113
4.6 Impostazioni netRTK 116

5. Funzionamento quotidiano 117
5.1 Pannello di controllo sul robot 117
5.2 Modifica del codice PIN 118
5.3 Pianificazione delle attività 118
5.4 Descrizione dell'app 119
5.5 Modulo S Connect 120
5.6 IoT 122
5.7 Rilevamento degli ostacoli 123

6. Manutenzione 123
6.1 Pulizia 123
6.2 Sostituzione delle lame 124
6.3 EdgZero Trimmer 125
6.5 Batteria 126
6.6 Alimentazione elettrica 127
6.7 Conservazione 127
6.8 Descrizione della Banda di Comunicazione 128
6.9 Riciclaggio e smaltimento 128

7. Codici errore e risoluzione dei problemi 129
7.1 Codici errore 129
7.2 Risoluzione dei problemi 130

8. Informazioni importanti 131
8.1 Privacy dei dati 131
8.2 Garanzia limitata 131
8.3 Esclusioni di responsabilità 132
8.4 Contatti 132

1. Avvertenze di sicurezza

1.1 Norme generali

IMPORTANTE!
LEGGERE ATTENTAMENTE PRIMA DELL'USO.
CONSERVARE PER RIFERIMENTO FUTURO.

Destinazione d'uso

Questo apparecchio da giardinaggio è progettato esclusivamente per tagliare l'erba in modo automatico e in qualsiasi momento del giorno. Qualsiasi utilizzo diverso da quello previsto può comportare situazioni di pericolo, lesioni personali e danni materiali. Rispettare scrupolosamente le istruzioni per garantire la sicurezza e prevenire gli incidenti.

Uso improprio

Questo apparecchio da giardinaggio non deve essere usato da persone di età inferiore a 14 anni o con ridotte capacità fisiche, mentali o sensoriali o prive di esperienza e conoscenza, a meno che non siano sorvegliate o siano state istruite sull'uso dell'apparecchio da una persona responsabile della loro sicurezza.

L'uso improprio comprende, ma non si limita a, trasportare persone, bambini o animali sulla macchina; essere trasportati dalla macchina; utilizzare la macchina per trainare o spingere carichi; e impiegare la macchina per tagliare vegetazione diversa dall'erba.

Rischi residui- Indossare guanti protettivi e occhiali di sicurezza durante la manutenzione o la sostituzione delle lame per prevenire infortuni.

Non allungare il cavo che collega l'unità di alimentazione e la stazione di ricarica.

- Durante il funzionamento della macchina in aree pubbliche, è necessario posizionare segnali di avvertimento intorno all'area di lavoro. I cartelli devono riportare chiaramente il seguente testo:

AVVERTENZA

- Prima di toccare le parti mobili dell'apparecchio, assicurarsi che siano completamente ferme.

- Tenere il cavo di alimentazione, l'unità di alimentazione, la prolunga e tutti gli altri cavi elettrici che non appartengono al prodotto fuori dal prato per evitare che entrino a contatto con le parti mobili dell'apparecchio e subiscano danni. Il mancato rispetto di questa istruzione comporta il rischio di lesioni anche mortali per l'operatore o le persone presenti.

- Tagliaerba automatico. Allontanarsi dalla macchina! Supervisionare i bambini.

- Conservare tutte le avvertenze e le istruzioni per futuro riferimento.

- Avvertimento: non permettere mai a bambini, persone con capacità fisiche, sensoriali o mentali ridotte, mancanza di esperienza e conoscenza o persone che non abbiano familiarità con queste istruzioni di utilizzare la macchina. Le normative locali potrebbero limitare l'età dell'operatore.

- Leggere tutti gli avvertimenti di sicurezza, le istruzioni, le illustrazioni e le specifiche fornite con questo prodotto. Il mancato rispetto delle istruzioni sotto riportate comporta il rischio di scossa elettrica, incendio e/o gravi infortuni.

- Durante il funzionamento della macchina in aree pubbliche, è necessario posizionare segnali di avvertimento intorno all'area di lavoro. I cartelli devono riportare chiaramente il seguente testo:

AVVERTENZA

- Tagliaerba automatico. Tenersi lontani dalla macchina. Supervisionare i bambini.

- Il dispositivo deve essere spento quando non in uso.

1.2 Avvertenze generiche

Sicurezza dell'area di lavoro

A. Non azionare le macchine in ambienti esplosivi, come in presenza di liquidi, gas o polveri infiammabili. Gli apparecchi elettrici creano scintille che possono incendiare polveri o fumi.

B. Leggere attentamente le istruzioni. Familiarizzarsi con i comandi e l'uso corretto dell'apparecchio.

C. Non consentire mai l'uso della macchina a bambini o a persone che non abbiano familiarità con queste istruzioni. Normative locali possono limitare l'uso in base all'età.

D. L'operatore o l'utente è responsabile degli incidenti o dei pericoli che si verificano ad altre persone o alla loro proprietà.

Sicurezza elettrica

A. Le spine di alimentazione devono corrispondere alla presa. Non modificare la spina in alcun modo. Non usare adattatori con gli apparecchi elettrici dotati di messa a terra (collegati a massa). L'uso di spine originali corrispondenti al tipo di presa riduce il rischio di scossa elettrica.

B. Evitare il contatto del corpo con superfici messe a terra o collegate a terra, come tubi, radiatori, fornelli e frigoriferi. Il rischio di scossa elettrica aumenta se il proprio corpo è collegato a terra.

C. Non maltrattare i cavi di alimentazione. Non usare il cavo di alimentazione per trasportare, spostare o scollegare l'apparecchio. Tenere i cavi di alimentazione al riparo da calore, olio, bordi affilati o parti mobili. La presenza di cavi danneggiati o aggrovigliati aumenta il rischio di scossa elettrica.

D. Se è inevitabile utilizzare un dispositivo alimentato a rete in un luogo umido, utilizzare un'alimentazione protetta da un interruttore differenziale (RCD). L'uso di un interruttore differenziale riduce il rischio di scossa elettrica.

E. Assicurarsi di installare correttamente il sistema di delimitazione automatica del perimetro come indicato.

F. Ispezionare periodicamente l'area in cui verrà utilizzata la macchina e rimuovere tutte le pietre, bastoni, fili, ossa e altri ostacoli.

G. Controllare regolarmente le lame, i bulloni delle lame e il gruppo di taglio per verificare l'usura o la presenza di danni. Sostituire le lame e i bulloni usurati o danneggiati in set per mantenere l'equilibrio.

H. Su macchine a mandrini multipli, prestare attenzione poiché la rotazione di una lama può causare la rotazione di altre lame.

Sicurezza personale

A. Non consentire l'uso della macchina a persone che non abbiano familiarità con la stessa o con le presenti istruzioni. Gli apparecchi elettrici sono pericolosi se utilizzati da persone non competenti.

B. Rimanere vigili, prestare attenzione a ciò che si sta facendo e usare il buon senso durante l'utilizzo della macchina. Non usare l'apparecchio se si è stanchi o sotto l'effetto di droghe, alcol o farmaci. Anche un solo momento di disattenzione durante l'uso di un apparecchio elettrico comporta il rischio di lesioni gravi.

C. Rimuovere qualsiasi chiave di regolazione o chiave inglese prima di mettere in funzione la macchina. Una chiave rimasta inserita in un elemento mobile dell'apparecchio comporta il rischio di infortuni.

D. Quando si controlla manualmente la macchina, mantenere sempre un appoggio e un equilibrio adeguati. Ciò assicura un miglior controllo dell'apparecchio in situazioni impreviste.

E. Evitare che la familiarità acquisita con l'uso frequente delle macchine porti a un eccesso di sicurezza e a ignorare i principi di sicurezza delle stesse. Anche una minima distrazione può causare gravi infortuni.

Uso e manutenzione dell'apparecchio

A. Prima di effettuare qualsiasi regolazione, cambiare accessori o riporre il dispositivo, scollegare la spina dalla fonte di alimentazione e/o rimuovere il pacco batterie (se removibile) dalla macchina o da altri dispositivi. Tali misure preventive riducono il rischio di avvio accidentale.

B. Sottoporre a manutenzione le macchine e gli accessori. Verificare che le parti mobili non siano disallineate o inceppate, che i componenti non siano danneggiati e che non siano presenti altri problemi che potrebbero pregiudicare il corretto funzionamento dell'apparecchio. Se l'apparecchio è danneggiato, farlo riparare prima di usarlo nuovamente. Numerosi incidenti sono causati da apparecchi elettrici e accessori in cattive condizioni.

C. Utilizzare la macchina e gli accessori in conformità a queste istruzioni, tenendo conto delle condizioni di lavoro e dell'attività da svolgere. L'uso dell'apparecchio per operazioni diverse da quelle per cui è progettato può comportare situazioni di pericolo.

D. Non utilizzare mai la macchina con protezioni difettose o senza dispositivi di sicurezza.

E. Non avvicinare mani o piedi alle parti rotanti o sotto di esse. Tenersi sempre distanti dalle aperture di scarico.

F. Non sollevare o trasportare mai la macchina mentre il motore è in funzione.

G. Attivare il blocco dispositivo/Impostare la macchina su "LOCK"
- prima di rimuovere un'ostruzione;
- prima di controllare, pulire o lavorare sulla macchina.

H. Non lasciare la macchina in funzione incustodita se si è a conoscenza della presenza di animali domestici, bambini o persone nelle vicinanze.

Riparazioni

A. Far riparare la macchina da un tecnico qualificato utilizzando solo pezzi di ricambio identici. Ciò garantisce la sicurezza dell'apparecchio.

B. Mantenere tutti i dadi, i bulloni e le viti ben stretti per garantire che la macchina sia in condizioni di lavoro sicure.

C. Sostituire le parti usurate o danneggiate per garantire la sicurezza.

D. Assicurarsi che vengano montate le lame di ricambio corrette.

E. Assicurarsi di caricare le batterie utilizzando il caricabatterie corretto consigliato dal produttore. L'uso scorretto comporta il rischio di scossa elettrica, surriscaldamento o perdita di liquido corrosivo dalla batteria.

F. In caso di fuoriuscita di elettrolito, sciacquare con acqua o con un agente neutralizzante; consultare un medico se il liquido entra a contatto con gli occhi, ecc.

G. La manutenzione della macchina deve essere eseguita secondo le istruzioni del produttore.

Uso e manutenzione degli utensili a batteria

A. Ricaricare solo con il caricabatterie specificato dal produttore. Un caricabatteria adatto a un certo tipo di gruppo batteria comporta il rischio di incendio se utilizzato con gruppi batteria di tipo diverso.

B. Utilizzare gli utensili elettrici solo con i pacchi BATTERIA specificamente designati. L'uso di altri gruppi batteria comporta il rischio di incendio e lesioni.

C. Quando il pacco BATTERIA non è in uso, tenerlo lontano da oggetti metallici come graffette, monete, chiavi, chiodi, viti o altri piccoli oggetti metallici che potrebbero creare un collegamento tra un terminale e l'altro. Il cortocircuito dei terminali della BATTERIA comporta il rischio di incendio o ustioni.

D. In condizioni di uso improprio, il liquido potrebbe fuoriuscire dalla BATTERIA; evitare il contatto. In caso di contatto con gli occhi, consultare inoltre un medico. In caso di contatto accidentale, lavare l'area interessata con acqua. Se il liquido entra in contatto con gli occhi, cercare

immediatamente assistenza medica. Il liquido fuoriuscito dalla BATTERIA può causare irritazioni o ustioni.

E. Non utilizzare un pacco BATTERIA o un utensile danneggiato o modificato. Le batterie danneggiate o modificate possono manifestare comportamenti imprevisti, con il rischio di incendio, ESPLOSIONE o infortunio.

F. Non esporre il pacco BATTERIA o l'utensile al fuoco o a temperature eccessive. L'esposizione a fiamme o temperature superiori a 130°C comporta il rischio di esplosione.

G. Seguire tutte le istruzioni di ricarica e non caricare il pacco BATTERIA o l'utensile al di fuori dell'intervallo di temperatura specificato nelle istruzioni. Una ricarica eseguita in modo improprio o a temperature diverse da quelle specificate può danneggiare la BATTERIA e aumentare il rischio di incendio.

1.3 Avvertenze per l'installazione della stazione di ricarica

A. Non installare la stazione di ricarica, inclusi eventuali accessori, in un punto situato al di sotto o a meno di 60 cm da qualsiasi materiale combustibile. In caso di malfunzionamento, la stazione di ricarica e l'unità di alimentazione potrebbero surriscaldarsi, con il rischio di incendio.

B. Non posizionare l'alimentatore a un'altezza in cui esiste il rischio che possa essere immerso in acqua. Non posizionare l'unità di alimentazione sul terreno.

C. Non incapsulare l'alimentatore. L'acqua di condensa può danneggiare l'unità di alimentazione e aumentare il rischio di scossa elettrica.

D. Applicabile all'UE. Se l'alimentatore è installato all'aperto: Rischio di scossa elettrica. Collegarla esclusivamente a una presa di corrente con interruttore differenziale di classe A con involucro e accesso impermeabili.

E. Non installare la stazione di ricarica dove c'è il rischio di ristagni d'acqua.

1.4 Avvertenze per l'uso quotidiano

A. Tenere mani e piedi lontani dalle lame rotanti. Non posizionare mani o piedi in prossimità o sotto il prodotto quando è in funzione.

B. Arrestare il prodotto o impostarlo su OFF quando persone, in particolare bambini o animali, si trovano nell'area di lavoro.

C. Assicurarsi che non ci siano oggetti come pietre, rami, attrezzi o giocattoli sul prato. Le lame possono subire danni se urtano un oggetto.

D. Non sollevare o spostare il prodotto quando è impostato su ON.

E. Evitare che il prodotto urti persone o animali. Se una persona o un animale si avvicina al prodotto, arrestarlo immediatamente.

F. Non posizionare oggetti sopra il prodotto o la stazione di ricarica.

G. Non utilizzare il prodotto se il pulsante STOP non funziona.

H. Impostare sempre il prodotto su OFF quando non è in funzione.

I. Non utilizzare il prodotto e un irrigatore a scomparsa contemporaneamente. Usare la funzione di pianificazione delle attività per evitare interferenze.

J. Non far funzionare il prodotto quando nell'area di lavoro è presente acqua stagnante, ad esempio in aree con pozzanghere formatesi a seguito di forti piogge.

1.5 Avvertenze per la manutenzione

A. Impostare il prodotto su OFF quando si esegue la manutenzione.

B. Non utilizzare un'idropulitrice ad alta pressione per pulire il prodotto. Non usare solventi per pulire il prodotto.

C. Disconnettere la spina dalla stazione di ricarica prima di pulirla o effettuare la manutenzione.

1.6 Avvertenze per la batteria

Le batterie agli ioni di litio possono esplodere o causare un incendio se vengono disassemblate, corto circuitate o esposte ad acqua, fiamme o temperature elevate. Manipolare la batteria con attenzione; non disassemblarla, non aprirla e non sottoporla a modifiche elettriche o meccaniche. Conservare la batteria al riparo dalla luce solare diretta.

2. Significato dei simboli

Studiare i simboli sul prodotto e le etichette per assicurarsi di comprenderne il significato.

	AVVERTENZA! *Leggere le istruzioni prima di usare il prodotto.*
	AVVERTENZA! *Disattivare il prodotto prima di sollevarlo o regolarlo.* *Non toccare la lama rotante.*
	AVVERTENZA! *Mantenere una distanza di sicurezza dall'apparecchio durante l'uso. Tenere le altre persone fuori dall'area di pericolo.*
	AVVERTENZA! *Non salire sull'apparecchio.*
	Leggere il manuale di istruzioni.

CE	*Marchio di conformità CE.*
LWA 66dB / LWA 70dB	*Livello di potenza sonora, determinato ai sensi della direttiva europea sul rumore ambientale.*
	Il prodotto non deve essere smaltito insieme ai rifiuti domestici indifferenziati. Riciclarlo ai sensi delle normative in vigore.
III	*Classe III*
	CC
	Non bruciare la batteria e non esporla a fonti di calore.
	Non immergere la batteria nell'acqua.
Li-ion	*Marchio di riciclaggio*
	Il gruppo batteria non deve essere smaltito insieme ai rifiuti domestici indifferenziati. Riciclarlo ai sensi delle normative in vigore.
T4A	*Specifiche del fusibile*
T10A	*Specifiche del fusibile*
	Apparecchio di classe II
IPX4	*Grado di protezione garantito dall'involucro (codice IP)*
IPX6	
IP67	
	Unità di alimentazione separabile
	SMPS che incorpora un trasformatore d'isolamento di sicurezza a prova di cortocircuito.
S	*Alimentatore a commutazione (SMPS)*
cosφ:0.56	*Fattore di potenza*

VI	*Efficienza energetica di livello 6*
	Per indicare che l'unità di alimentazione non deve essere utilizzata se i pin della spina sono danneggiati.
	ATTENZIONE - Non toccare la lama in rotazione. Indossare sempre i guanti durante lo spostamento. Non toccare il tagliaerba durante il funzionamento.
MAX 45°C	*Non utilizzare o conservare il pacco batteria in ambienti con temperature superiori a 45°C e tenerlo lontano da qualsiasi fonte di calore per prevenire pericoli per la sicurezza.*
Max. 9500 min^{-1}	*Massimo 9500 min^{-1}*
195 mm	*φ 195 mm per il disco di taglio*
	Attenzione
ETSI EN 303 645 TÜVRheinland CERTIFIED www.tuv.com ID 1111295401	*Marchio di conformità TÜV Rheinland.*

Simboli sul pannello di controllo

	Pulsante di accensione/spegnimento
START	*Pulsante di avvio dell'attività*
HOME	*Pulsante di ritorno alla stazione di ricarica*
OK	*Pulsante OK*

Nota:

Per ulteriori informazioni sui simboli, consultare la sezione 5.1 "Display e comandi" del tagliaerba.

3. Componenti e specifiche

3.1 Contenuto dell'imballaggio

Tagliaerba Robotico*1
Stazione di Ricarica*1
Spazzola per Pulizia*1
Lame di ricambio*24
Viti di ricambio*24
Picchetti per Stazione di Ricarica*8
Copertura Decorativa per Rifilatura *1
Gruppo protezione destro *1
Panno per la pulizia*1
Spazzola inferiore ruota anteriore*2
Spazzole superiori della ruota anteriore*2
Spazzola per ruota posteriore*2
Viti ST2,9×8 *8
Viti ST3,9×12 *2
EdgeZero Filo per decespugliatore*4

3.2 Componenti e funzioni

Vista dall'alto

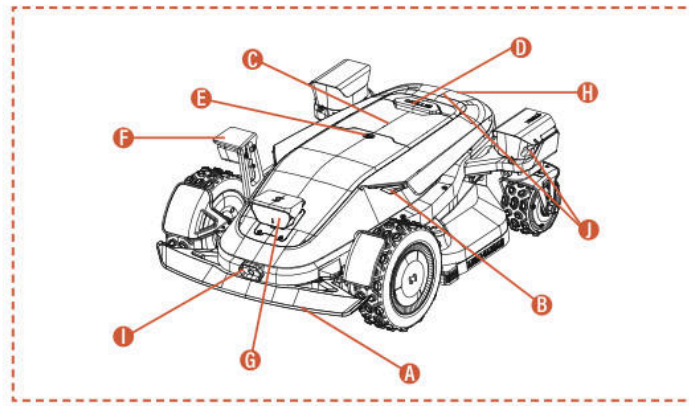

Vista dal basso

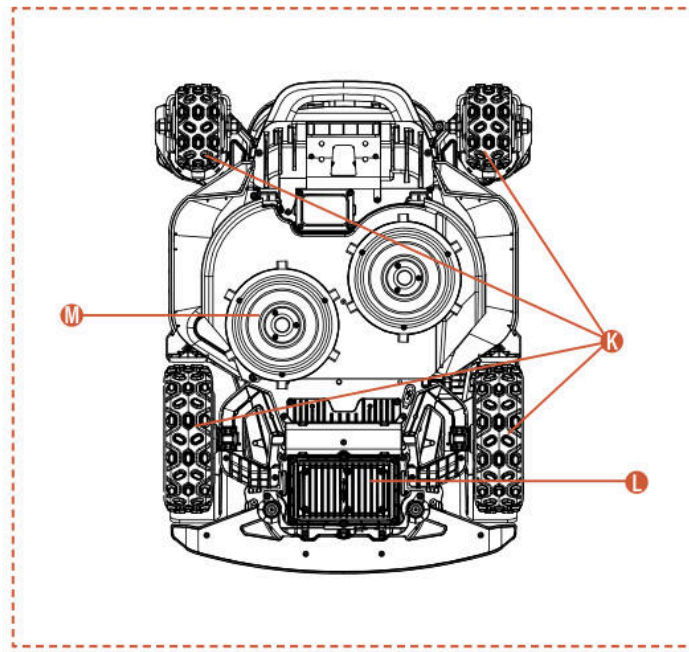

Nota

Non immergere il robot nell'acqua per evitare di danneggiare i componenti e annullare la garanzia.

A. Paraurti antiurto
Se il posizionamento visivo non è disponibile, il paraurti assicura il corretto funzionamento del robot.

B. Luci LED
Diverse luci LED interattive sul tagliaerba indicheranno lo stato operativo della macchina.

C. Pannello di Controllo
Il pannello di controllo permette di accendere e spegnere il robot, metterlo in funzione e arrestarlo, ecc.

D. Pulsante STOP
Questo pulsante permette di arrestare il robot in caso di emergenza.

E. Sensore di pioggia
Questo sensore rileva la pioggia; in base alle impostazioni dell'utente, il robot può tornare automaticamente alla stazione di ricarica in caso di pioggia.

F. Fotocamera laterale ToFView (iToF+RGBD)
La fotocamera a fusione iToF+RGBD assistita dall'IA, combinando i dati di profondità con le immagini a colori, può identificare con precisione gli ostacoli durante la rifinitura dei bordi, garantendo una maggiore precisione nel taglio dei bordi.

G. Fotocamera Binoculare e Fotocamera Integrata iToF
Questa videocamera binoculare, potenziata dall'intelligenza artificiale, aiuta il robot a rilevare ed evitare gli ostacoli.

La fotocamera integrata iToF viene utilizzata per l'evitamento degli ostacoli e per il taglio lungo il perimetro. Misura la distanza sfruttando la differenza di fase della luce infrarossa modulata, garantendo un funzionamento stabile in tutte le condizioni di illuminazione.

H. Sensore a infrarossi per la ricarica
Il sensore di ricarica a infrarossi consente l'aggancio autonomo guidato a infrarossi con la stazione di ricarica e monitora lo stato di carica per garantire una ricarica sicura durante l'intero processo.

I. Telecamera termografica a infrarossi
La telecamera termografica a infrarossi rileva i segnali termici dell'ambiente, consentendo al tagliaerba di identificare con precisione esseri viventi e ostacoli in condizioni di scarsa visibilità come di notte o nella nebbia, riducendo così il rischio di collisione.

J. Fotocamera integrata dToF
La fotocamera integrata dToF utilizza il principio del tempo di volo diretto per misurare con precisione le distanze calcolando il tempo di percorrenza degli impulsi luminosi a infrarossi. Consente il rilevamento precoce di ostacoli distanti, offrendo una protezione di sicurezza affidabile al robot tagliaerba durante le operazioni su prati di grandi dimensioni.

K. Motore a mozzo 4WD
Il sistema di motori a mozzo 4WD integra il controllo dello sterzo e l'erogazione di potenza in ogni ruota, garantendo una sterzata precisa e una potenza elevata per prestazioni fuoristrada migliorate.

L. Scomparto della batteria
Alloggio della batteria.

M. Piastra di taglio rotante
Questo dispositivo taglia l'erba quando il robot è in funzione.

3.3 Specifiche tecniche

SPECIFICHE	X9 RMX12000D40V	X9 Plus RMX24000D40V
Filo perimetrale	Wireless / Senza filo	Wireless / Senza filo
Area di taglio max	12000 m^2	24000 m^2
Altezza di taglio min/max	20-100 mm	20-100 mm
Regolazione dell'altezza	Elettronica	Elettronica
Ampiezza di taglio	430 mm	430 mm
Velocità a vuoto	2500/min	2800/min
Impermeabile	IPX6	IPX6
Capacità della batteria	BS408 36 VDC, 8 Ah, 288 Wh, 40 VDC MAX	BF408 36 VDC, 8 Ah, 288 Wh, 40 VDC MAX
Interfaccia utente	App e pannello di controllo	App e pannello di controllo
Pendenza max	42°(90%)	42°(90%)
Dimensioni del robot	85*61,7*30,3 cm	85*66,3*30,3 cm
Certificazioni	CE RoHS	CE RoHS
Peso netto	30,5 kg	32,7 kg
Livello di potenza sonora LWA	66 dB (A)	70 dB (A)
Incertezza della potenza sonora KWA	2,44 dB (A)	2,25 dB (A)
Livello di pressione sonora LpA	58 dB (A)	62 dB (A)
Incertezza della pressione sonora KpA	2,44 dB (A)	2,25 dB (A)
Livello di potenza sonora LWA per EdgeZero	88 dB (A)	88 dB (A)
Incertezze della Potenza Sonora KWA per EdgeZero	1,97 dB (A)	1,97 dB (A)
Livello di pressione sonora LpA per EdgeZero	80 dB (A)	80 dB (A)
Incertezze della pressione sonora KpA per EdgeZero	1,97 dB (A)	1,97 dB (A)
CARATTERISTICHE		
Wi-Fi / Bluetooth	Sì	Sì
Mappatura senza filo	Sì	Sì
Pianificazione del percorso	3 opzioni	3 opzioni
AONavi™ 2.0 (nRTK+VSLAM 2.0)	Sì	Sì
Super Wi-Fi	Sì	Sì
Vision AI2.0	Sì	Sì
ATC (All-Terrain Conquer)	Sì	Sì
Modalità Eco	Sì	Sì
Modalità notturna*	Sì	Sì
Fanale LED	Sì	Sì
OTA	Sì	Sì
Ritorno rapido alla stazione di ricarica	Sì	Sì
Zone multiple	Sì	Sì
Programma di lavoro	Impostazione automatica o manuale	Impostazione automatica o manuale
Sensore urti	Sì	Sì
Lavaggio con acqua	Sì	Sì
Modulo GPS e 4G	Sì	Sì
Assistente Google e Amazon Alexa	Sì	Sì
Codice PIN	Sì	Sì
Sensore sollevamento e inclinazione	Sì	Sì
Sensore pioggia	Sì	Sì
EdgeZero	Opzione	Sì
ACCESSORI		
Lame di ricambio e viti di ricambio	24 pezzo	24 pezzo
Picchetti per la stazione di ricarica	8 pezzo	8 pezzo
Stazione di ricarica	7 A (CB11)	17 A (CB12)
Spazzola per la pulizia	1 pezzo	1 pezzo
Copertura decorativa per rifilatura	Opzione	1 pezzo
Gruppo protezione destro	Opzione	1 pezzo
Panno per la pulizia	1 pezzo	1 pezzo
Spazzola inferiore ruota anteriore	2 pezzo	2 pezzo
Spazzole superiori della ruota anteriore	2 pezzo	2 pezzo
Spazzola della ruota posteriore	2 pezzo	2 pezzo
Viti ST2,9×8	8 pezzo	8 pezzo
Viti ST3,9×12	2 pezzo	2 pezzo
EdgeZero Filo per decespugliatore	Opzione	4 pezzo

4. Installazione e mappatura

L'hardware e il software avanzati di Sunseeker (algoritmi intelligenti) migliorano significativamente la capacità di riconoscimento ambientale, la precisione di posizionamento e le prestazioni globali del robot tosaerba. Sin dall'inizio, la tecnologia AONavi (Always-On Navigation) di Sunseeker integra perfettamente il posizionamento satellitare RTK-GNSS con la tecnologia visiva VSLAM2.0, consentendo al robot tosaerba di eseguire operazioni di posizionamento e navigazione in vari scenari, inclusi gli ambienti complessi.

Con l'avanzamento della tecnologia Sunseeker, AONavi è stato completamente aggiornato, dando vita ad AONavi™ 2.0. Questa tecnologia integra netRTK con la tecnologia visiva VSLAM, raggiungendo un posizionamento preciso a livello centimetrico senza la necessità di stazioni RTK fisiche, migliorando non solo l'accuratezza del posizionamento ma anche riducendo in modo significativo i tempi di installazione. Dotato della tecnologia Sunseeker AONavi™ 2.0, il robot tagliaerba può ricevere segnali satellitari stabili per il posizionamento in tempo reale e, allo stesso tempo, è possibile impostare confini virtuali per i robot tagliaerba Sunseeker. Questo assicura una manutenzione del prato di alta qualità e offre un'esperienza di taglio comoda e affidabile.

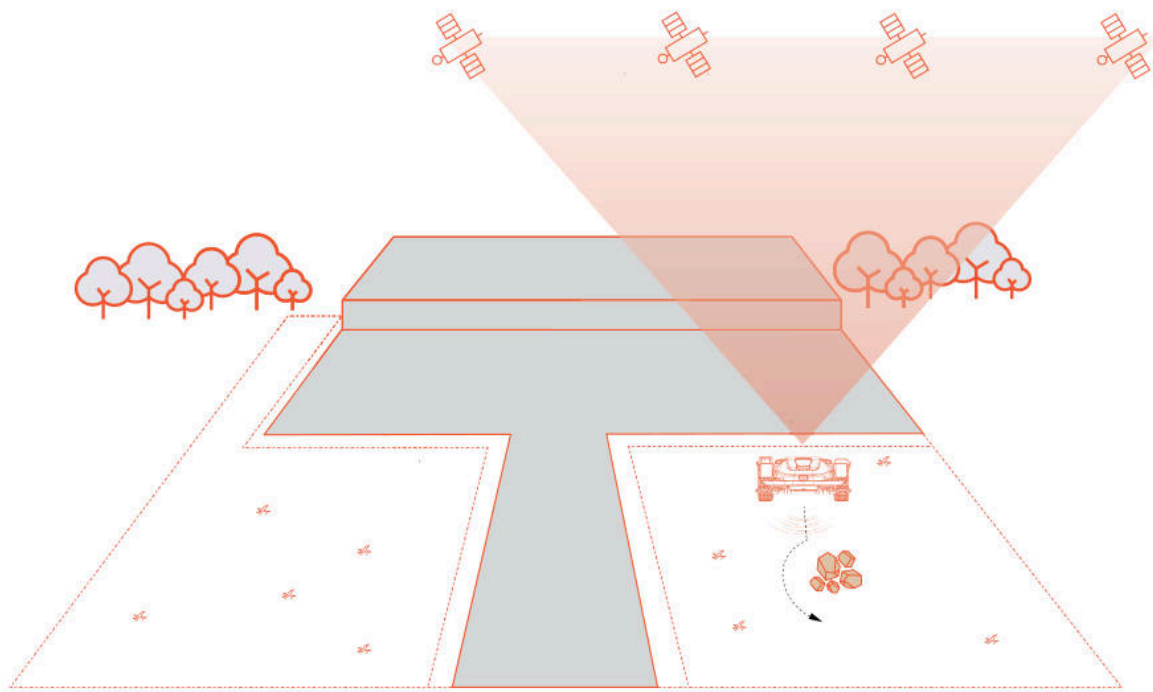

4.1 Operazioni preliminari

Installazione dell'app Sunseeker

Nota

Quando necessario, l'applicazione richiederà l'accesso a Bluetooth, Wi-Fi o alla rete 4G; per garantire la corretta configurazione e le funzionalità future, concedere l'autorizzazione richiesta.

Scansionare il codice QR per scaricare l'app Robotic Mower, oppure cercare "Sunseeker Robot" nel Google Play Store (Android) o nell'Apple App Store (iOS). Dopo l'installazione, creare un nuovo account ed effettuare l'accesso.

iOS **Android**

Preparare il tagliaerba

Assicurarsi che la funzione Bluetooth sul proprio telefono sia attiva; scansionare il codice QR sul robot per identificare il modello e procedere con l'installazione.

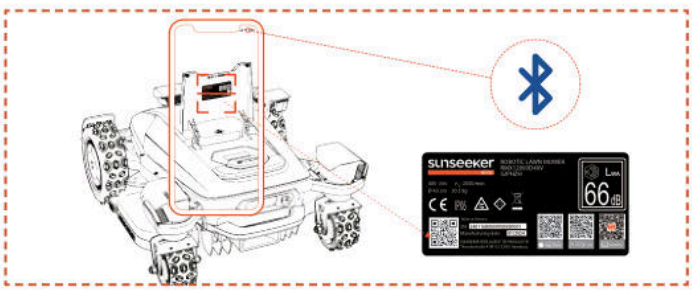

Preparazione del prato

A. Rimuovere detriti, cumuli di foglie, giocattoli, fili, pietre o altri ostacoli.

B. Per garantire la sicurezza, assicurarsi che bambini e animali domestici non si trovino sul prato.

C. Tagliare il prato a un'altezza massima di 10 cm prima di utilizzare il robot tagliaerba.

D. Le specifiche dell'area di lavoro per il robot tagliaerba sono le seguenti: 12000 m^2 (X9) e 24000 m^2 (X9 Plus).

E. Se nell'area di lavoro sono presenti passaggi stretti, assicurarsi che la larghezza del passaggio sia superiore a 100 cm.

Le specifiche sopra riportate sono riepilogate nell'immagine sottostante.

4.2 Attivazione del robot

Precarica del tagliaerba

A. Scegliere un punto qualsiasi con una presa di corrente, collegare l'adattatore della stazione di ricarica e accendere la stazione stessa.

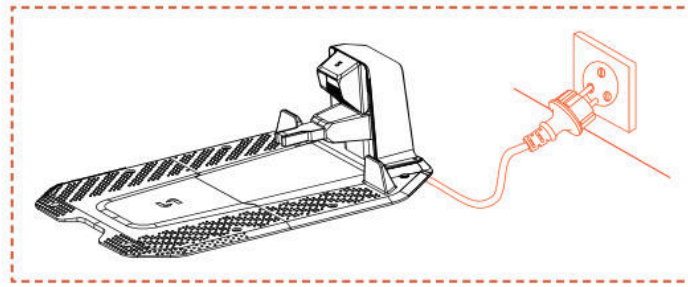

B. Spingere il tagliaerba nella stazione di ricarica, assicurandosi che gli elettrodi di carica siano correttamente collegati. La luce verde lampeggiante sulla stazione di ricarica indica che la ricarica è in corso regolarmente. Quando il robot tagliaerba è completamente carico, la spia rimane verde fissa.

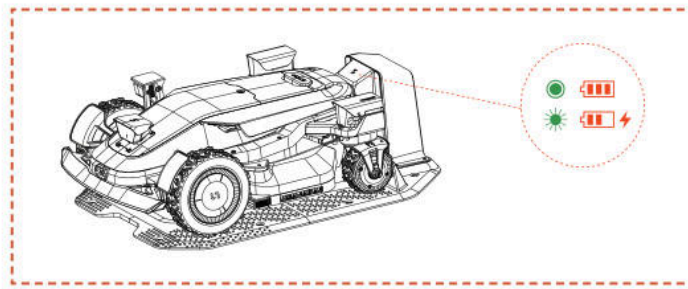

C. Se il livello della batteria del tagliaerba è superiore all'80%, è possibile saltare questo passaggio.

Nota

- Se la spia luminosa rimane spenta nonostante l'alimentazione sia correttamente fornita, contattare il servizio clienti.

Attivare il tagliaerba

A. Una volta che la macchina si carica correttamente sulla stazione di ricarica, si accenderà automaticamente. È anche possibile accenderla manualmente tenendo premuto il pulsante di accensione.

B. Inserire il codice PIN predefinito "0000". Premere OK dopo aver inserito ciascuno "0" per completare il processo.

C. Se si desidera modificare il codice PIN, premere

il pulsante START/HOME/OK per 1 s per accedere all'interfaccia del menu e modificare il codice PIN. Per informazioni più dettagliate, consultare la sezione 5.1 “Display e comandi” del tosaerba.

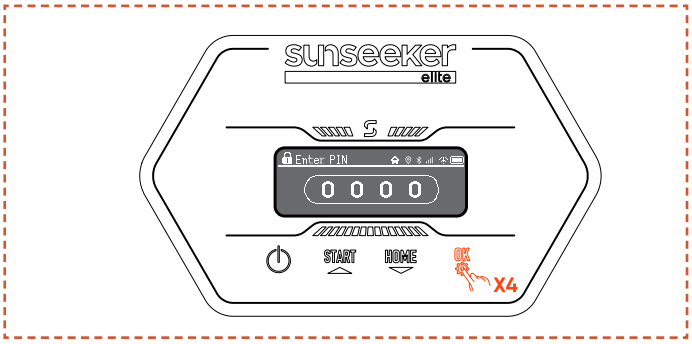

4.3 Collegamento all'app

Nota

Le seguenti illustrazioni relative all'app sono fornite solo a scopo di riferimento. Le opzioni disponibili possono variare a seconda della versione del software.

Operazioni preliminari

A. Assicurarsi che la macchina sia sulla stazione di ricarica, stia caricando correttamente, sia accesa e che sia stato inserito il codice PIN.

B. Assicurarsi che il Bluetooth sul telefono sia attivato. Assicurarsi che il robot tosaerba sia connesso a una rete 4G.

C. Per garantire una migliore esperienza di rete, è possibile configurare il Wi-Fi per il robot tagliaerba.

Procedura di collegamento

A. Scansionare il codice QR SN della macchina per aggiungere il robot tagliaerba. Se non è possibile effettuare la scansione, è possibile aggiungerlo anche tramite Bluetooth. Se il codice QR è già stato scansionato durante le operazioni preliminari, il robot si abbinerà automaticamente all'app quando la funzione Bluetooth è attiva sul proprio telefono, e non sarà necessario effettuare una nuova scansione.

B. Dopo l'accoppiamento riuscito, inserire il codice PIN predefinito "0000". Il codice PIN può essere modificato sul telefono.

C. Assicurarsi che la macchina sia connessa a una rete 4G.

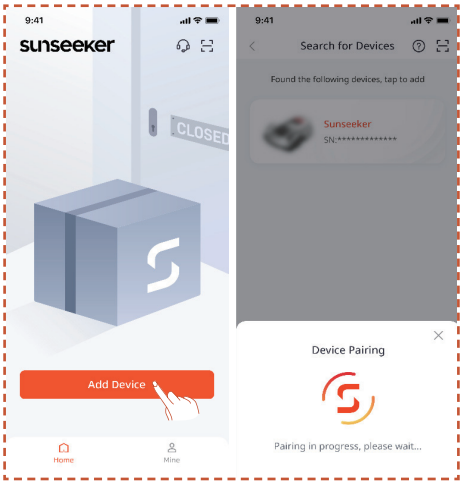

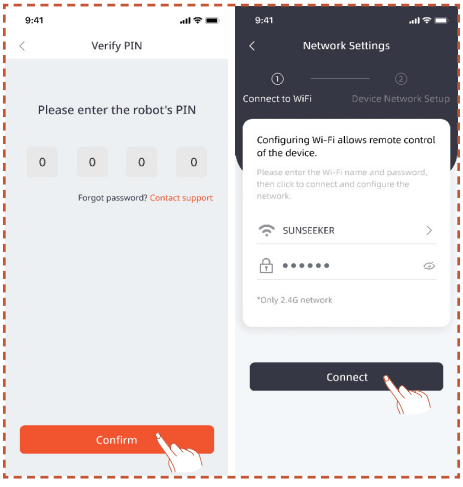

4.4 Installazione della stazione di ricarica

Nota

Se non si è certi di dove installare la stazione di ricarica, seguire la procedura seguente per individuare una posizione con segnale più stabile.

Posizione di installazione

A. Seguire le istruzioni nell'App per controllare da remoto il tagliaerba, verificare l'intensità del segnale nelle diverse aree e trovare una posizione adatta per l'installazione della stazione di ricarica.

B. Per garantire che il robot tagliaerba possa uscire e tornare correttamente alla stazione di ricarica, installare la stazione di ricarica su un terreno piano e aperto non cementato.

C. La stazione di ricarica può essere posizionata sia all'interno che all'esterno dell'area di lavoro del robot tagliaerba. Per motivi di sicurezza, si consiglia di tenere il cavo di alimentazione fuori dalla zona di lavoro.

D. Non devono esserci ostacoli entro 1,5 m davanti alla stazione di ricarica.

E. Se c'è erba, dovrebbe essere inferiore a 10 cm.

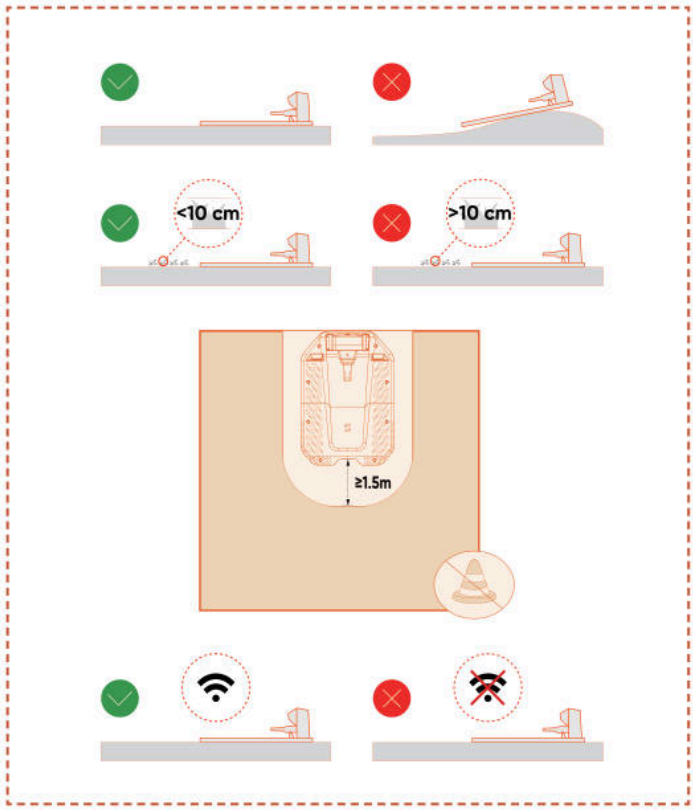

F. Assicurarsi che l'area sopra la stazione di ricarica sia il più possibile aperta, priva di alberi, edifici o altri ostacoli.

G. Se non è possibile ottenere una completa apertura su tutti i lati, per i tagliaerba situati nell'emisfero settentrionale, cercare di mantenere il cielo meridionale libero da ostacoli; per i tagliaerba nell'emisfero meridionale, assicurarsi che il cielo settentrionale sia il più aperto possibile.

Installare la stazione di ricarica

A. Un martello o un attrezzo simile può essere utilizzato per fissare la stazione di ricarica su terreno non cementato e piatto.

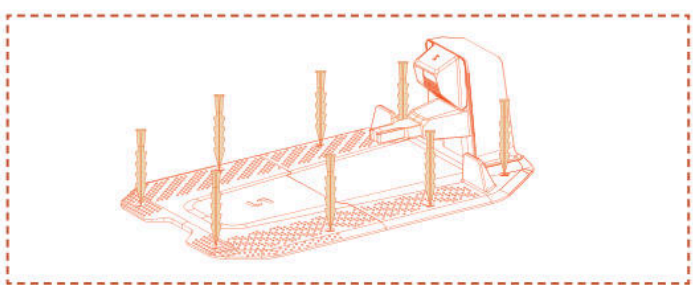

B. Collegare il cavo di ricarica della stazione di ricarica al caricabatterie, quindi collegarlo all'alimentatore. L'indicatore verde sulla stazione di ricarica rimarrà acceso, a segnalare che la stazione è alimentata.

C. Per motivi di sicurezza, si consiglia di mantenere il cavo di ricarica al di fuori dell'area di taglio. Se tra la stazione di ricarica e la fonte di alimentazione è presente una distanza significativa, assicurarsi che il cavo di alimentazione sia fissato saldamente al terreno o a una parete per garantire un funzionamento sicuro.

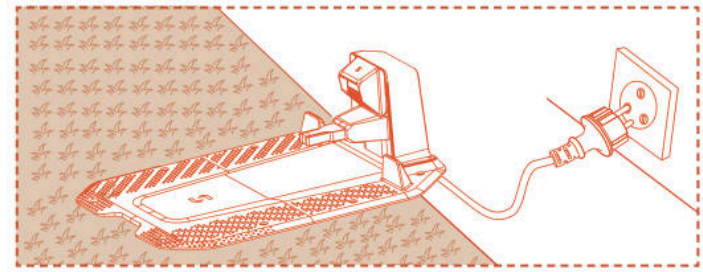

4.5 Mappatura

Nota

Le seguenti illustrazioni relative all'app sono fornite solo a scopo di riferimento. Le opzioni disponibili possono variare a seconda della versione del software.

Operazioni preliminari

A. Assicurarsi che la macchina sia accesa e correttamente connessa ai segnali 4G e Bluetooth.

B. Assicurarsi che la macchina sia sulla stazione di ricarica, stia caricando correttamente e che il livello della batteria sia superiore al 50%.

C. Per la creazione completa di una mappa sono necessari un'area di lavoro adeguata, la stazione di ricarica e l'antenna.

D. Se tutte le operazioni sopra indicate sono state completate, fare clic su **Avvia Mappatura**.

E. Se la macchina si è riavviata, assicurarsi che sia sulla stazione di ricarica prima di avviare il processo di mappatura.

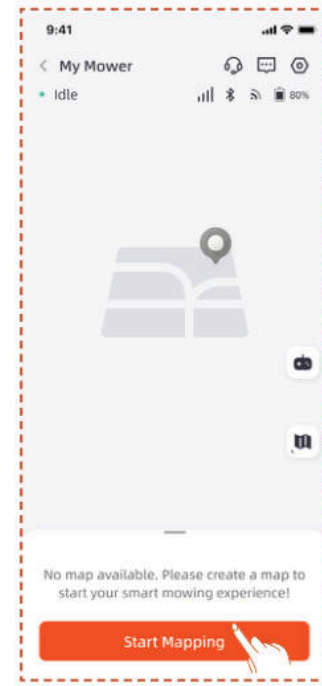

Creazione di una zona di lavoro

A. Fare clic su **Area di Lavoro**. Il robot uscirà automaticamente dalla stazione di ricarica e si sposterà in avanti di 1,5 metri, senza bisogno di un intervento manuale.

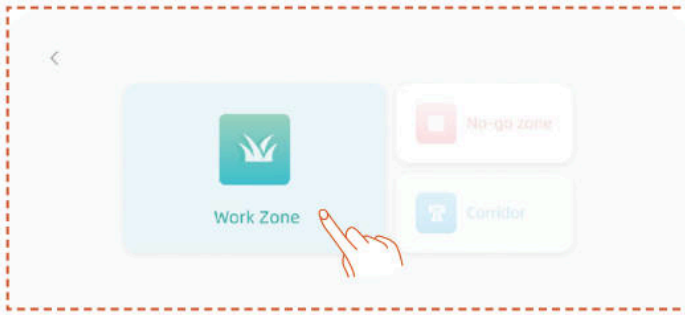

B. Si consiglia di condurre inizialmente la macchina al bordo del prato, orientando la parte anteriore per mappare in senso antiorario, quindi fare clic su **Avvia Mappatura**.

C. Una volta posizionato il tagliaerba al confine dell'area di lavoro e regolato l'angolo, fare clic su **Avvia Mappatura**.

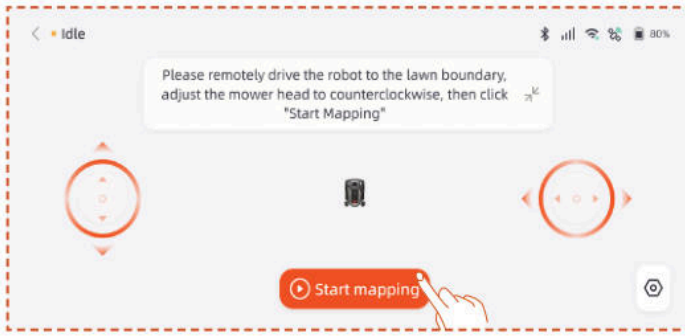

Mappatura Automatica

Quando la macchina riconosce di trovarsi in un'area prato e le condizioni per la mappatura automatica sono soddisfatte, l'icona **Auto** lampeggerà. Toccare **Auto** per avviare la mappatura automatica.

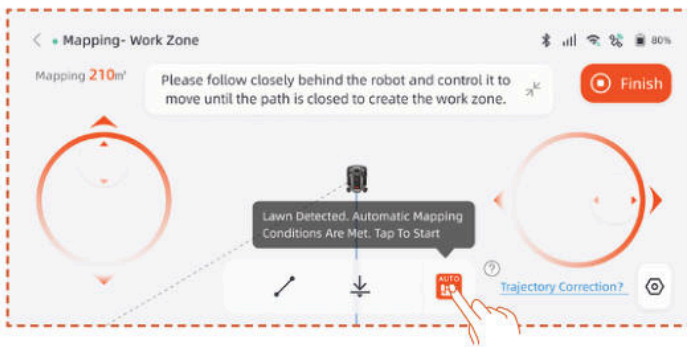

Premere il pulsante **Pausa** nell'applicazione per sospendere la mappatura.

Dopo aver verificato che la macchina funzioni correttamente e senza errori, toccare il pulsante **Auto** nell'interfaccia dell'app per riprendere la mappatura automatica.

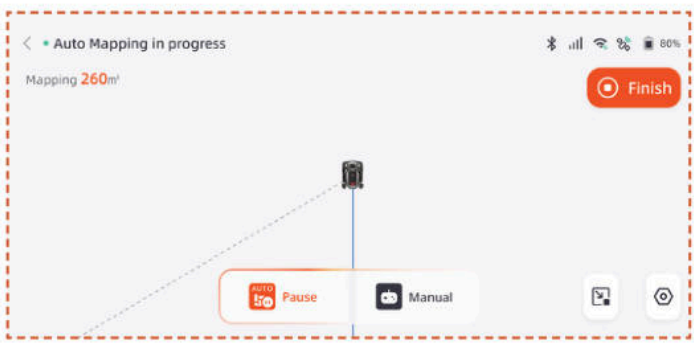

Nota

- Si consiglia di seguire il robot tosaerba durante il processo di mappatura. Se il tosaerba non rileva correttamente i confini, è possibile uscire dalla modalità di mappatura automatica e passare in qualsiasi momento al controllo manuale.

- Per garantire l'efficienza della mappatura, assicurarsi che il robot tosaerba inizi la mappatura partendo dalla base di ricarica.

- Si consiglia di passare alla mappatura manuale quando si mappano aree vicino a piscine, fossati o dirupi, mantenendo una distanza di sicurezza di almeno 15 cm.

Mappatura Manuale

Toccare **Manuale** per passare alla modalità di mappatura manuale.

Controllare da remoto il robot tosaerba e percorrere il perimetro per delimitare l'area di lavoro.

- Se l'area di lavoro comprende recinzioni, muri o altri confini fisici, mantenere una distanza di almeno 5 cm dal confine durante la mappatura remota.

- Se nella zona di lavoro sono presenti ostacoli come piscine, fossi o scarpate, mantenere un distanza di almeno 15 cm durante la mappatura.

- Se il confine dell'area di lavoro non è erboso (ad esempio un sentiero in pietra) e l'altezza del confine è simile a quella dell'erba, è possibile utilizzare la funzione **Cross Boundary**. Quando si utilizza questa funzione, la macchina manterrà circa due terzi del corpo macchina sull'erba per procedere lungo il bordo. Al termine della mappatura, il robot seguirà il confine mappato durante il taglio.

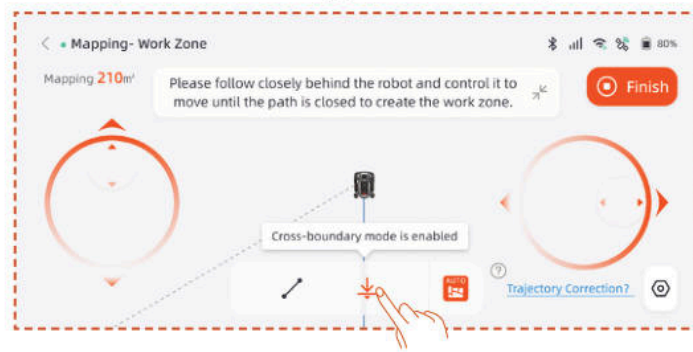

- Se il confine dell'area di lavoro è una linea retta, è possibile selezionare la funzione **Retta**, quindi condurre la macchina all'estremità del confine rettilineo. Una linea di confine retta verrà generata automaticamente nei punti di inizio e fine dove viene attivata la funzione linea retta.

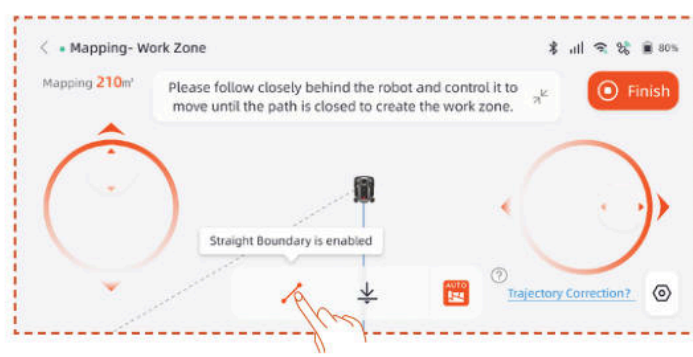

Nota

Si consiglia di fare clic su "Fine" solo dopo aver chiuso completamente il percorso. Se il percorso non è chiuso ma è necessario completare la mappatura, fare clic su "Fine" e quindi selezionare "Chiusura automatica". La mappa generata collegherà automaticamente il punto iniziale e il punto finale per chiudere correttamente la zona di lavoro.

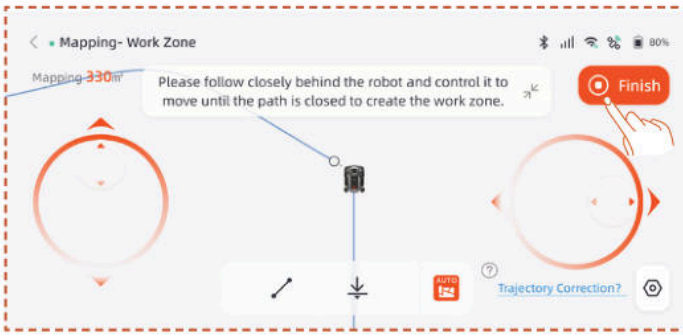

Dopo aver completato la mappatura, se è necessario modificare il confine, fare clic su **Area di Lavoro** e selezionare **Modifica Confine** per apportare modifiche.

A. Controllare la macchina da remoto fino al punto di inizio della modifica del confine, quindi fare clic sul pulsante di avvio. Durante la modifica del confine, la macchina deve essere controllata in modo che si muova in senso antiorario.

B. Controllare la macchina da remoto fino al punto finale della modifica del confine, assicurandosi che intersechi il confine originale della mappa, quindi fare clic sul pulsante **Fine**.

Creazione di una zona vietata precisa

Se nella zona di lavoro è presente una piscina o altre aree non erbose, si consiglia di proteggerle creando una zona vietata precisa, che genererà un perimetro virtuale.

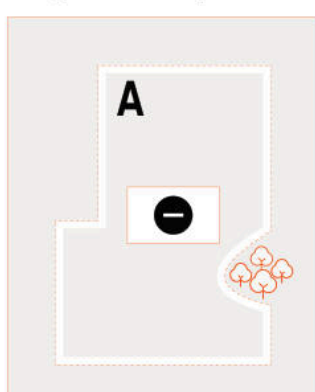

A. Fare clic su **Zona vietata**.

B.Controllare la macchina da remoto fino al punto di partenza in cui deve essere creata la zona vietata, quindi fare clic su **Avvia Mappatura**.

C. Controllare la macchina da remoto per chiudere l'area, quindi fare clic su **Fine**.

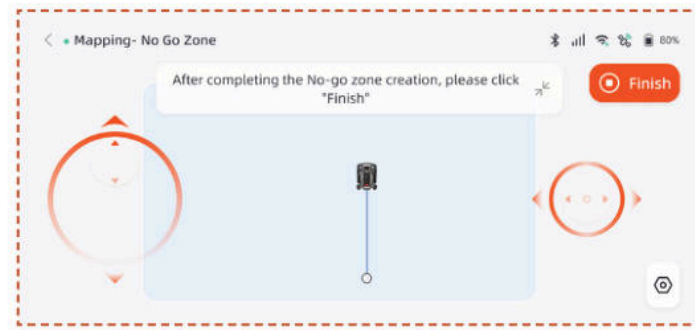

Creazione di zone multiple

Se è necessario suddividere il prato in diverse aree, è possibile creare più zone di lavoro collegate da corridoi.

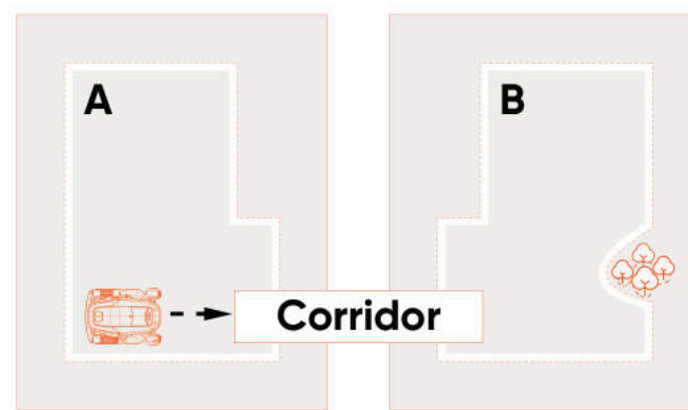

Dopo aver creato la prima zona di lavoro, aggiungere un corridoio e creare la seconda zona di lavoro come descritto di seguito.

A. Fare clic su **Corridoio**.

B. Controllare la macchina da remoto nella posizione in cui deve essere creato il corridoio, quindi fare clic su **Avvia Mappatura**. Assicurarsi che il corridoio si sovrapponga alla prima zona di lavoro.

C. Controllare la macchina da remoto fino alla fine del corridoio, quindi fare clic su **Fine**.

D. Creare la seconda zona di lavoro, assicurandosi che il corridoio si sovrapponga alla seconda zona di lavoro.

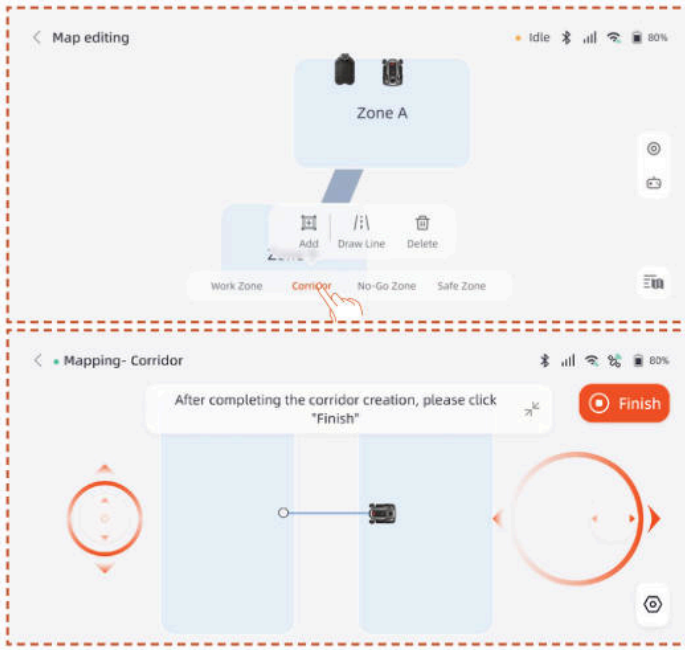

È anche possibile aggiungere la seconda zona di lavoro e creare il corridoio in seguito, come descritto di seguito.

A. Fare clic su **Area di Lavoro**.

B. Controllare la macchina da remoto nella posizione in cui deve essere creata la seconda zona di lavoro e procedere alla sua creazione.

C. Creare un corridoio tra le due zone di lavoro, assicurandosi che lo stesso si sovrapponga a entrambe le zone.

Nota

- Durante la creazione di zone di lavoro multiple, si consiglia di evitare la seconda zona di lavoro si sovrapponga alla prima. Se la sovrapposizione è eccessiva, le due zone verranno automaticamente unite in un'unica zona di lavoro.

- Se il corridoio non si sovrappone alla zona di lavoro o se non viene stabilito alcun corridoio tra le due zone di lavoro, il robot potrebbe avere difficoltà a tornare alla stazione di ricarica o a completare le attività.

Gestione delle zone

È possibile unire, suddividere rinominare ed eliminare zone di lavoro, nonché eliminare corridoi o zone vietate. Queste operazioni possono essere eseguite in **Dettagli > Gestione mappa > Modifica mappa**.

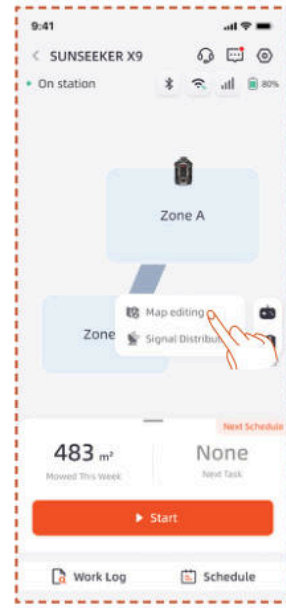

4.6 Impostazioni netRTK

La funzione **netRTK** si attiverà automaticamente dopo l'accensione del robot tagliaerba, non è necessario connetterlo manualmente a netRTK. Se la connessione è instabile, è possibile verificare lo stato della connessione in **Impostazioni di rete**.

Per un'esperienza di rete ottimale, è possibile configurare il Wi-Fi per il robot tosaerba e il caricabatterie come opzione aggiuntiva.

Accedere all'interfaccia **Impostazioni > Dispositivo** e toccare **Impostazioni di rete**. È possibile verificare lo stato della connessione Wi-Fi e 4G.

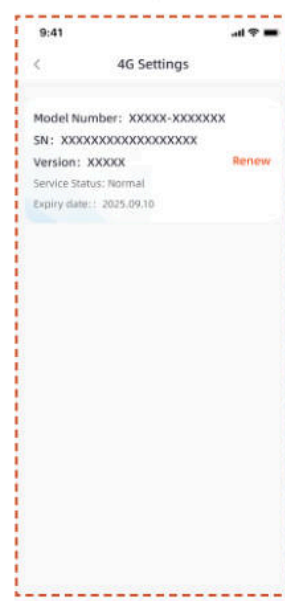

- Nelle **Impostazioni RTK**, è possibile cambiare la modalità RTK o rinnovare il servizio. Il periodo di servizio gratuito inizia dalla data in cui il prodotto viene attivato per la prima volta e si connette con successo al servizio netRTK. A partire da questa data, gli utenti di X9 hanno diritto a 5 anni di utilizzo gratuito, mentre gli utenti di X9 Plus hanno diritto a 5 anni di utilizzo gratuito.

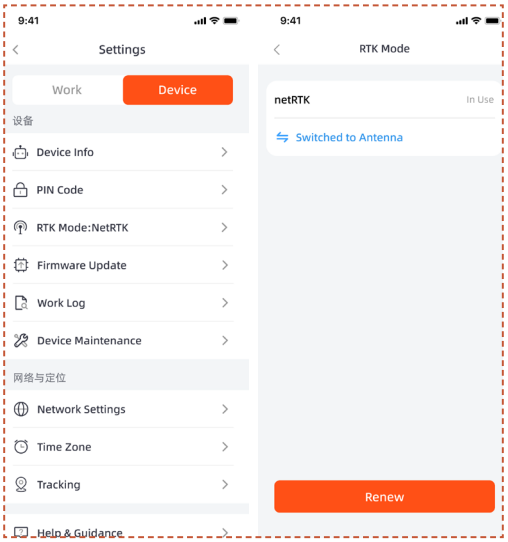

Prima della scadenza del periodo di servizio gratuito netRTK, verrà inviato un promemoria relativo all'imminente scadenza del servizio. Per continuare a utilizzare il servizio, è necessario completare il pagamento per il rinnovo tramite l'applicazione dedicata. Il servizio verrà ripristinato una volta che il pagamento sarà stato completato con successo.

Al termine del periodo di prova gratuito, se si desidera continuare a utilizzare il servizio **netRTK**, è possibile effettuare il rinnovo in questa sezione.

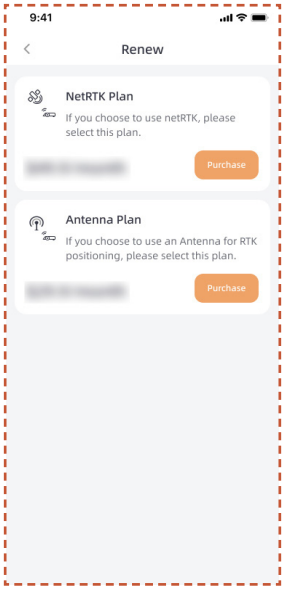

Qualora si scelga di non rinnovare il servizio netRTK, è possibile in alternativa acquistare un'antenna dedicata per questo prodotto e utilizzare il dispositivo tramite i metodi di posizionamento supportati dall'accessorio (le funzioni specifiche e le regole del servizio sono soggette al manuale d'uso dell'accessorio).

5. Funzionamento quotidiano

5.1 Pannello di controllo sul robot

Pannello di controllo

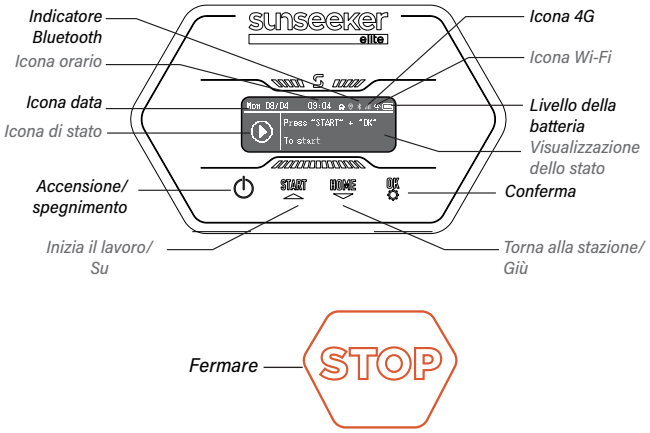

Icona 4G: L'icona 4G indica se il robot tosaerba è connesso correttamente alla rete 4G.

Indicatore Wi-Fi L'icona Wi-Fi indica se la macchina è connessa correttamente alla rete Wi-Fi o meno.

Indicatore della batteria L'icona della batteria mostra la potenza rimanente della macchina.

Icona orario: Indica l'ora corrente

Icona data: Indica la data corrente

Indicatore Bluetooth L'icona Bluetooth indica se la macchina è connessa correttamente via Bluetooth o meno.

Icona di stato: L'icona di stato indica la condizione corrente del robot tosaerba o la funzione in fase di configurazione.

Visualizzazione stato: Visualizza informazioni come lo stato della macchina, il menu delle impostazioni delle funzioni e il menu delle impostazioni di base.

Funzioni base

Accensione Tenere premuto il pulsante di accensione per 2 s.

Spegnimento Tenere premuto il pulsante di accensione per 3 s.

Allo spegnimento del robot, sul display apparirà la parola "bye", quindi anche il display si spegnerà.

Accedere alla pagina del menu: Premere il tasto START/ HOME/OK per 1 secondo per accedere all'interfaccia del menu.

Avvio dell'attività Premere il pulsante START e poi OK.

Ritorno alla stazione Premere il pulsante HOME e poi OK.

Arresto del robot Fare clic su "START" e "OK" per rilasciare lo stato di STOP, quindi premere "START" e "OK" per riavviare.

Configurazione

Quando la casella di selezione evidenzia l'icona Config, premere per procedere con le impostazioni.

Nel menu Config è possibile configurare le impostazioni corrispondenti per il robot tosaerba.

Premere i pulsanti ▲ ▼ per passare da un'impostazione all'altra, premere **OK** per cambiare modalità e premere per tornare indietro.

Programmazione

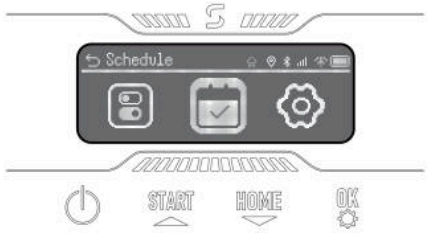

Quando il riquadro di selezione evidenzia l'icona Programma, premere **OK** per impostare il flusso automatico della doppia programmazione. È possibile abilitare la Pausa Programma e impostare sia la Programmazione Automatica che quella Manuale.

Impostazioni

Quando la casella di selezione evidenzia l'icona Impostazioni, premere **OK** per procedere con le impostazioni.

È possibile visualizzare le informazioni del dispositivo, impostare la lingua, l'unità di misura dell'altezza dell'erba, la data e l'ora. È possibile modificare il codice PIN del dispositivo e ripristinare la macchina.

5.2 Modifica del codice PIN

Accedere all'opzione "Cambia PIN" e inserire il vecchio PIN. Premere ▲ ▼ per passare da un numero all'altro e premere **OK** per confermare un numero. Impostare il codice PIN a quattro cifre in sequenza.

Nota

Se il codice PIN viene inserito in modo errato, sul display apparirà "PIN errato".

5.3 Pianificazione delle attività

Nota

Le seguenti illustrazioni relative all'app sono fornite solo a scopo di riferimento. Le opzioni disponibili possono variare a seconda della versione del software.

Pianificazione consigliata

Al termine della mappatura, il robot genererà automaticamente una pianificazione da lunedì a sabato in base all'area della mappa. L'intervallo di funzionamento sarà compreso tra le 8:00 e le 16:00. Per impostazione predefinita, la pianificazione consigliata sarà attiva.

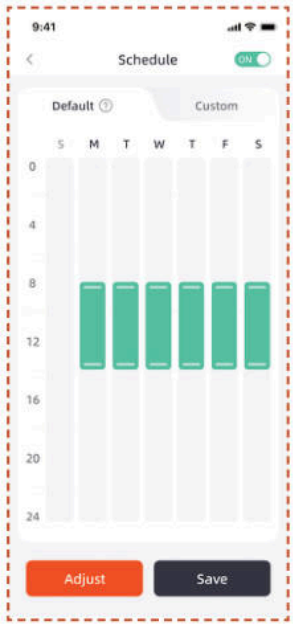

Pianificazione personalizzata

È possibile modificare la pianificazione consigliata per crearne una personalizzata.

A. Premere il pulsante Adjust o Custom per accedere alle impostazioni personalizzate.

B. Selezionare il giorno in cui si desidera che il tagliaerba lavori.

C. Selezionare l'area in cui si desidera che il tagliaerba lavori in quel giorno, oppure selezionare tutte le aree.

D. Impostare gli orari di inizio e fine per il funzionamento del tagliaerba.

Nota

Se l'ora di inizio o di fine personalizzata è fuori dall'orario di funzionamento diurno, il robot non entrerà in funzione oltre l'orario di funzionamento diurno.

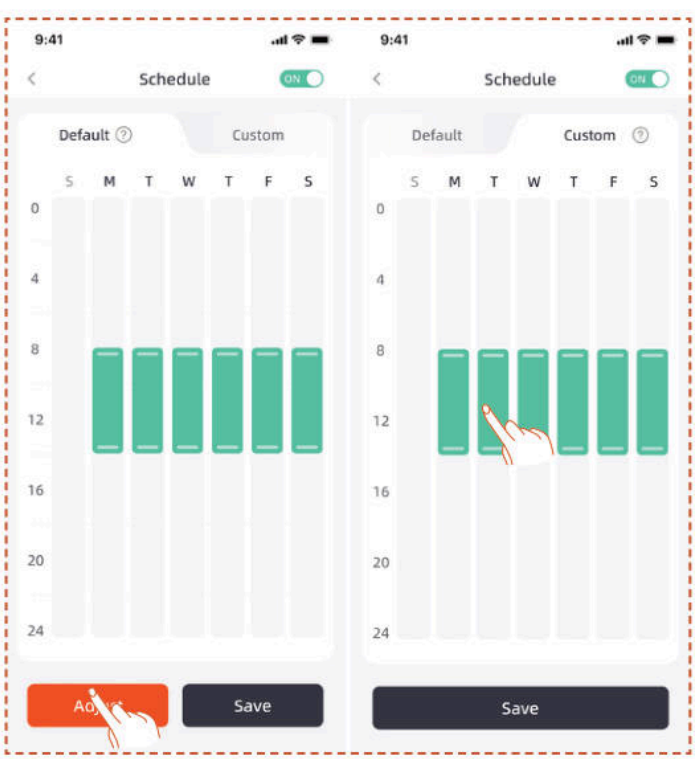

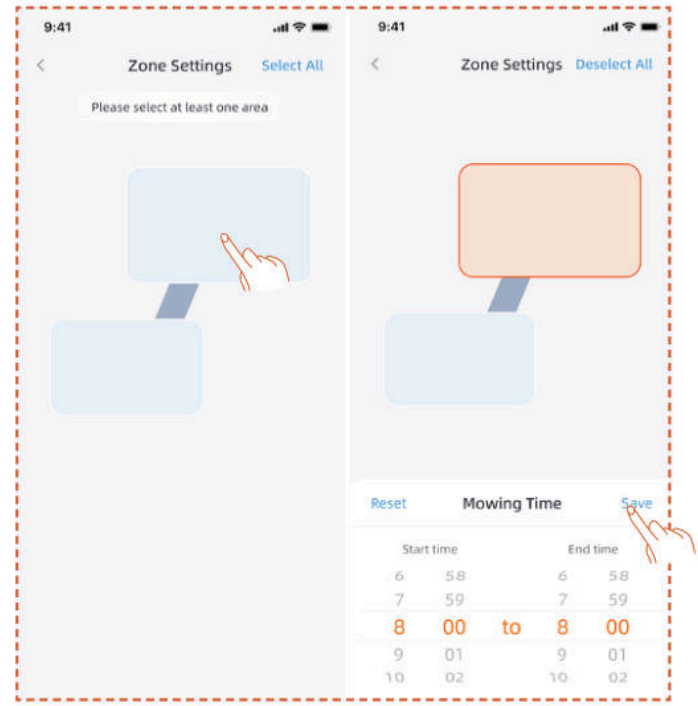

5.4 Descrizione dell'app

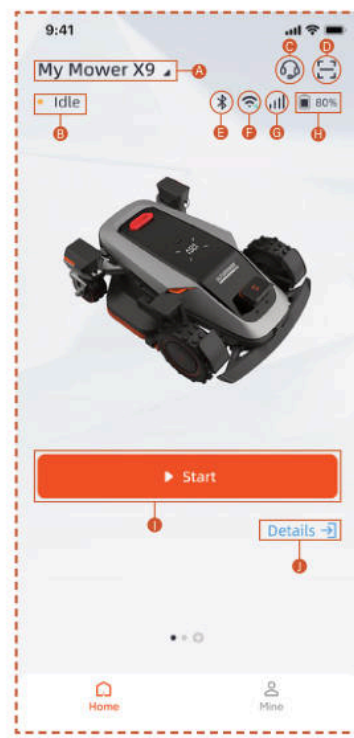

A. Nome del tagliaerba – Fare clic per rinominare
B. Visualizzazione dello stato del tagliaerba
C. Aiuto e Guida
D. Aggiungi dispositivo
E. Stato della connessione Bluetooth del tagliaerba
F. Stato del segnale Wi-Fi del tagliaerba
G. Stato del segnale 4G del tagliaerba
H. Livello batteria tagliaerba
I. Inizia a tagliare
J. Pagina dei dettagli del dispositivo

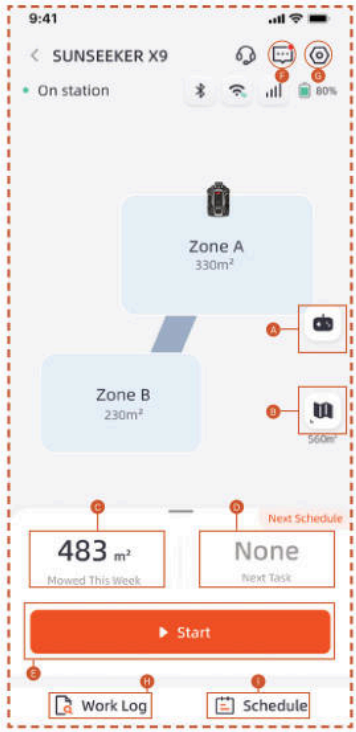

A. Telecomando del robot tagliaerba
B. Gestione mappe / Mappa segnale antenna
C. Area lavorata / Area di lavoro stimata
D. Tempo di lavoro / Prossimo orario di lavoro
E. Inizia il taglio
F. Elenco messaggi
G. Impostazioni
H. Registro di lavoro
I. Impostazioni della programmazione

Impostazioni

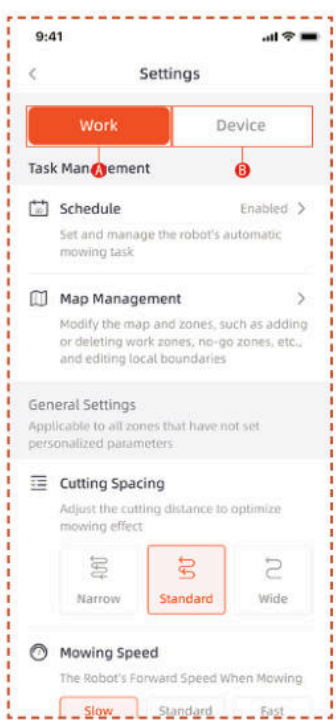

A. Impostazioni di lavoro

Qui è possibile regolare le impostazioni relative al funzionamento del robot.

- Pianificazione
- Gestione della mappa
- Distanza di taglio
- Velocità di taglio
- Direzione di taglio
- Velocità di rotazione del disco di taglio
- Frequenza di taglio dei bordi
- Sensibilità AI
- Rilevamento ostacoli
- Ritardo pioggia
- Modalità di risparmio energetico
- Impostazioni della zona
- Impostazioni di rifilatura
- Percorso di rientro alla stazione

B. Impostazioni del dispositivo

Qui è possibile regolare le impostazioni relative al dispositivo.

- Informazioni sul dispositivo
- Codice PIN
- Modalità RTK
- Aggiornamento del firmware
- Registro di funzionamento
- Manutenzione del dispositivo
- Impostazioni di rete
- Fuso orario
- Tracciamento
- Aiuto e Guida

5.5 Modulo S Connect

Il modulo S Connect è dotato di servizio 4G e funzione antifurto, che consente il monitoraggio della posizione del tagliaerba. Se il tagliaerba viene spostato al di fuori del perimetro digitale stabilito, verrà inviata una notifica di allarme sull'app.

Da qui è possibile accedere alla funzione **Tracciamento**.

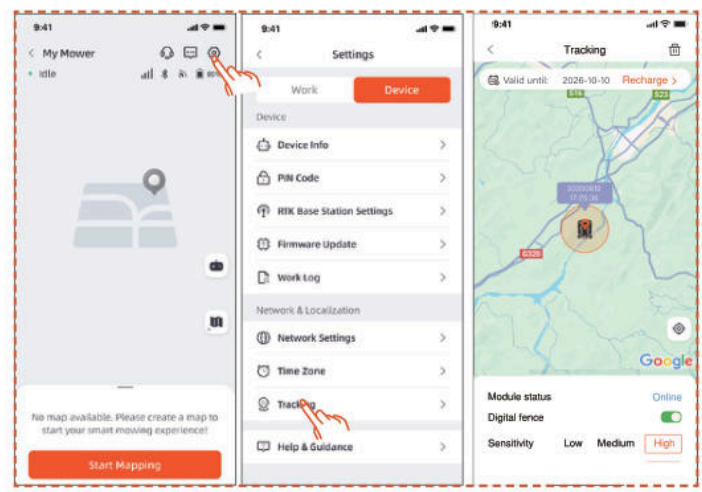

La pagina **Tracking** offre tre funzionalità: Visualizzare lo **stato del modulo**, **abilitare la recinzione** digitale e impostarne la **sensibilità**.

Stato Modulo

Lo stato del modulo indica la condizione corrente del modulo, come offline, online o fuori portata.

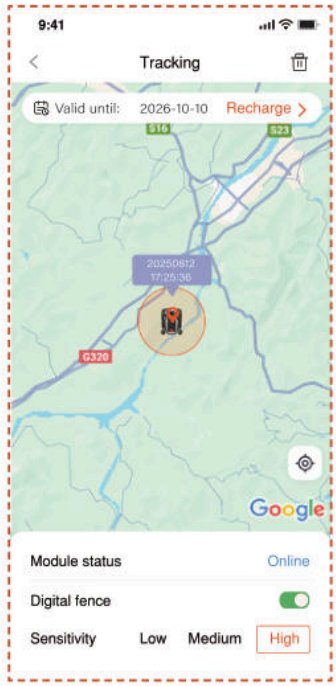

- Online

  In condizioni normali, lo stato del modulo verrà visualizzato come "online" dopo l'installazione.

- Offline

  Possibili cause

  1. Problemi di connessione di rete
  2. Problemi di alimentazione del modulo

  Soluzione

  1. Reinstallare il modulo per tentare di risolvere il problema.
  2. Posizionare la macchina sulla stazione di ricarica e riavviarla dopo che è stata completamente caricata.
  3. Se il problema persiste, contattare il servizio clienti.

- Fuori Portata

  Possibili cause

  1. La macchina ha superato i limiti della recinzione digitale.
  2. La sensibilità è impostata troppo alta.

Soluzione

1. Verificare se la macchina è fuori dal confine. In caso affermativo, reimpostare il punto centrale per coprire l'area di lavoro del robot tosaerba.
2. Se la macchina si trova all'interno del confine, ridurre la sensibilità della recinzione digitale.

Recinto digitale

Quando il recinto digitale è attivato:

Il cerchio rosso indica la portata del recinto digitale. L'icona del tagliaerba rappresenta la posizione del tagliaerba. Il punto rosso indica il punto centrale.

Per spostare il punto centrale:

1. Premere e mantenere premuta la posizione desiderata sulla mappa dove deve essere posizionato il punto centrale.

2. Il punto centrale verrà riposizionato automaticamente.

Sensibilità

È possibile impostare la sensibilità su bassa, media o alta. Una sensibilità inferiore determina un intervallo più ampio per la recinzione digitale.

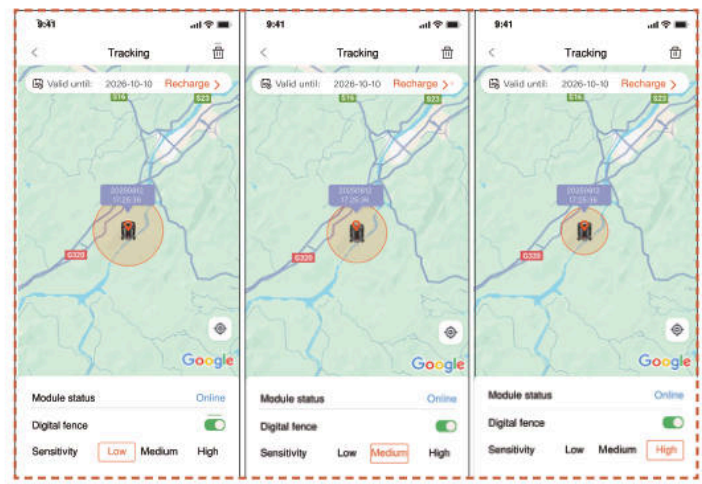

Annullamento e nuova associazione

In generale, non è necessario scollegare il modulo S Connect. Qualora non si desideri più utilizzare il modulo S Connect, il servizio verrà sospeso automaticamente se si interrompe il rinnovo dello stesso.

Se è necessario scollegare/rimuovere il modulo S Connect, seguire le operazioni seguenti:

1. Assicurarsi che il Bluetooth del telefono sia attivo e che la connessione con il robot tosaerba sia mantenuta.

2. Fare clic sull'icona del cestino nell'angolo in alto a destra e confermare.

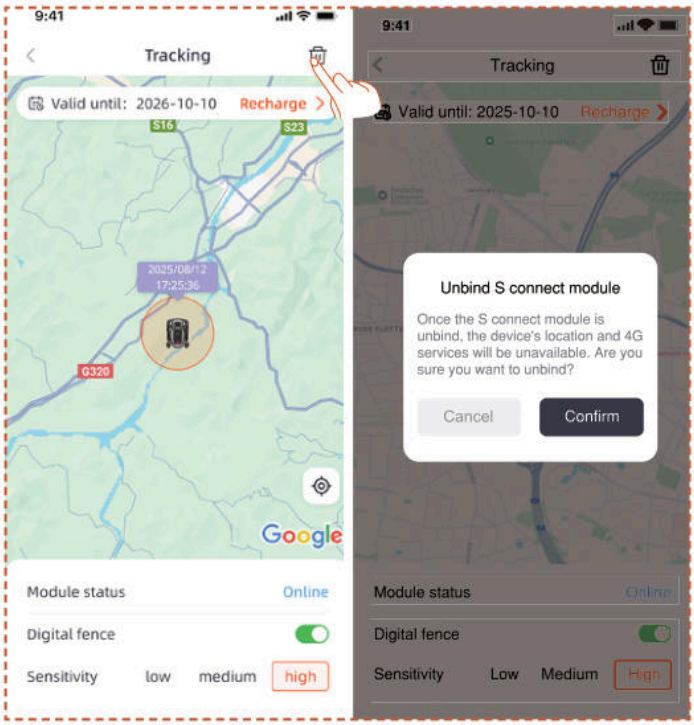

Se è necessario riassociare il modulo 4G Connect dopo averlo disassociato:

1. Assicurarsi che il Bluetooth del telefono sia attivo e che la connessione con il robot tosaerba sia mantenuta.

2. Scansionare il codice QR sul modulo per riassociarlo.

- Individuare il codice QR sul modulo

1. Capovolgere il tagliaerba, osservare la parte inferiore e individuare l'area contrassegnata in rosso come mostrato nello schema.

2. Allentare le 4 viti e aprire il coperchio.

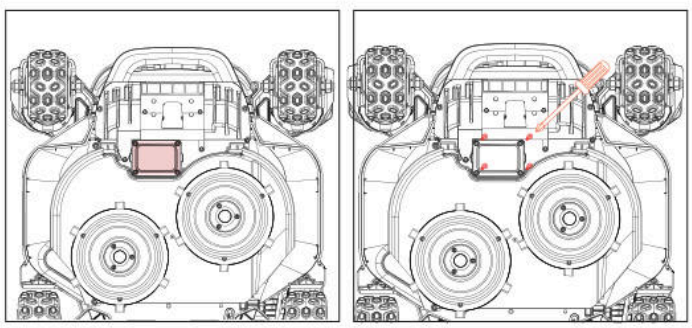

3. C'è un vano modulo che contiene due fili di collegamento.

4. Il codice QR si trova qui.

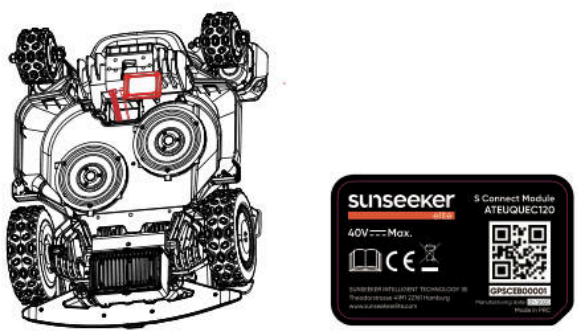

5. Posizionare il modulo. Chiudere il coperchio e serrare le viti. Serrare le viti nell'ordine indicato nel diagramma.

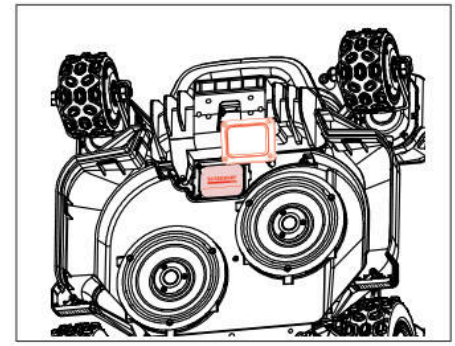

5.6 IoT

La piattaforma X9/X9 Plus è un dispositivo Internet of Things (IoT). Collegando il robot a Internet tramite rete cellulare o Wi-Fi, sarà possibile abilitare le funzionalità descritte di seguito.

A. Aggiornamenti firmware Over-The-Air (OTA) per mantenere il tagliaerba aggiornato con le ultime funzionalità.

B. Abilitare il controllo remoto tramite la rete:

possibilità di avviare il taglio, arrestare il taglio, tornare alla stazione di ricarica, pianificare le attività, impostare l'altezza di taglio e altre funzioni.

C. Monitorare da remoto l'avanzamento del taglio e la posizione del tagliaerba.

D. Segnalazione dei codici di errore e dello stato del tagliaerba tramite la rete.

Rete

La piattaforma X9/X9 Plus utilizza Wi-Fi e 4G per connettersi a una rete. Consultare Impostazioni Wi-Fi e Impostazioni 4G per maggiori dettagli.

Nota

- La piattaforma X9/X9 Plus supporta reti Wi-Fi a 2,4 GHz e 5 GHz.

Aggiornamenti del firmware

Il firmware del robot è sottoposto a regolari aggiornamenti. Se è disponibile una nuova versione del firmware, verrà inviata una notifica pop-up nell'app. Si consiglia di effettuare l'aggiornamento non appena è disponibile l'ultima versione del firmware.

Per aggiornare il firmware è necessario soddisfare le seguenti condizioni:

- Il robot è collegato alla stazione di ricarica.

- Il robot è collegato alla rete.

- Il livello di carica della batteria è superiore al 30%.

- Non è stata programmata alcuna attività del robot nell'ora successiva.

Durante l'aggiornamento, la luce ambientale del robot lampeggerà in blu. È possibile visualizzare l'avanzamento

dell'aggiornamento sull'app. Al termine dell'aggiornamento, la luce ambientale del robot diventerà verde.

AVVERTENZA

- NON spostare il robot durante il processo di aggiornamento.

5.7 Rilevamento degli ostacoli

Videocamera binoculare

La fotocamera binoculare fa parte dell'equipaggiamento standard della Piattaforma X9/X9 Plus. È progettata per il rilevamento visivo dei confini, l'evitamento preventivo degli ostacoli e il riconoscimento visivo dei codici QR durante il processo di ricarica, rendendo il tagliaerba più intelligente.

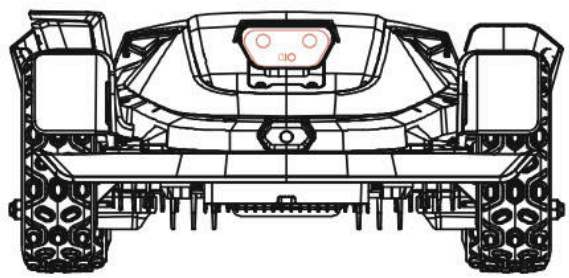

Fotocamera integrata iToF

La fotocamera integrata iToF viene utilizzata per l'evitamento degli ostacoli e per il taglio lungo il perimetro. Misura la distanza sfruttando la differenza di fase della luce infrarossa modulata, garantendo un funzionamento stabile in tutte le condizioni di illuminazione.

Nota

In presenza di troppi ostacoli sul prato, si consiglia di impostare zone vietate attorno a essi o di rimuoverne alcuni per migliorare l'efficienza della macchina.

Sistema di intelligenza artificiale visiva

Dotato di una fotocamera binoculare 3D, il sistema Vision AI e Deep-learning di Sunseeker Elite eccelle nel percepire l'ambiente circostante e nel superare gli ostacoli in modo fluido. Supportato dai nostri algoritmi proprietari di deep learning, migliora costantemente la comprensione dei paesaggi del giardino attraverso l'accumulo continuo di dati.

Sensore paraurti

I sensori sono installati all'interno della piattaforma X9/X9 Plus per rilevare gli ostacoli. Quando il paraurti urta un ostacolo e attiva il sensore, il tagliaerba si sposterà indietro per evitare l'ostacolo.

Nota

- La piattaforma X9/X9 Plus è in grado di evitare gli oggetti dopo averli urtati. Tuttavia, si consiglia di rimuovere gli ostacoli dal prato prima di tagliare l'erba.

6. Manutenzione

A. Ottenere risultati di taglio superiori e prolungare la durata del tagliaerba mediante la manutenzione.

B. È essenziale che un adulto effettui un'ispezione e una manutenzione regolare ogni settimana per garantire le prestazioni ottimali della macchina.

C. Proteggere la propria incolumità attenendosi alle linee guida di sicurezza: evitare di eseguire interventi di manutenzione indossando sandali aperti o a piedi nudi.

D. Durante la manutenzione del tagliaerba, indossare sempre pantaloni lunghi e scarpe da lavoro per garantire la sicurezza.

E. Sostituire tempestivamente eventuali parti danneggiate o usurate per garantire un funzionamento senza interruzioni.

SOLO i tecnici di assistenza autorizzati sono autorizzati ad aprire e richiudere il vano telaio situato dietro il paraurti. La Garanzia Limitata potrebbe essere annullata se si effettua la manutenzione da soli.

AVVISO! ASSICURAZIONE

Le polizze assicurative potrebbero non coprire gli incidenti relativi a questo prodotto. Si prega di contattare il proprio fornitore o agente assicurativo per verificare se è disponibile una copertura.

6.1 Pulizia

A. Spegnere il tagliaerba.

B. Utilizzare la spazzola per pulizia Sunseeker Elite o un panno per pulire accuratamente l'esterno, evitando solventi corrosivi come alcol, benzina o acetone. Queste sostanze possono danneggiare sia l'estetica sia i componenti interni del robot tosaerba.

Nota

- Per un aggancio senza intoppi, è fondamentale controllare e pulire regolarmente la stazione di ricarica da eventuali detriti o accumuli di fango.

- Assicurarsi che tutte le parti di collegamento della stazione di ricarica, del cavo di prolunga e dell'alimentatore rimangano libere da ostacoli per prestazioni ottimali.

Telaio e disco di taglio

A. Per pulire il telaio e il disco della lama, si consiglia di utilizzare la spazzola per la pulizia Sunseeker Elite o un tubo dell'acqua.

B. Non utilizzare un'idropulitrice ad alta pressione poiché potrebbe causare danni.

C. Assicurarsi che il disco della lama ruoti senza intoppi e che le lame possano oscillare liberamente senza alcun ostacolo.

ATTENZIONE

- L'acqua ad alta pressione può penetrare nelle guarnizioni e danneggiare le parti elettroniche e meccaniche.

Ruote

La presenza di erba sulle ruote può compromettere le prestazioni del robot in salita. Per garantire una buona aderenza, rimuovere fango o detriti con una spazzola.

Sensore pioggia

A. Controllare il sensore di pioggia una volta al mese e assicurarsi che non sia coperto da fango, erba o altri oggetti.

B. Lavare via fango, erba o altri oggetti oppure utilizzare una spazzola morbida per pulirlo.

C. Asciugare l'area del sensore dopo la pulizia per evitare che venga attivato come se fosse pioggia.

Videocamera

Pulire regolarmente la videocamera per mantenerla in buone condizioni. Usare un panno di cotone morbido e pulito per evitare di graffiare la lente.

AVVERTENZA

- Assicurarsi che il robot sia spento prima di pulirlo.
- Spegnere il robot prima di capovolgerlo.

6.2 Sostituzione delle lame

Per migliorare le prestazioni di taglio e garantire la sicurezza, si consiglia di sostituire le viti e le lame del robot ogni 1-2 mesi in caso di utilizzo frequente. Per un mantenere la sicurezza del disco di taglio, sostituire simultaneamente tutte le lame e le relative viti. Consultare la sezione "Specifiche > accessori" per le parti utilizzabili.

AVVERTENZA

- Durante l'ispezione o la manutenzione della lama, indossare guanti spessi.
- NON riutilizzare le viti. Fare ciò può causare lesioni gravi.
- Si consiglia vivamente di utilizzare le viti e le lame originali fornite da noi. (NO.80203054).

Come sostituire le lame

A. Spegnere il tagliaerba.

B. Posizionare il tagliaerba capovolto su una superficie pulita e morbida per evitare graffi.

C. Rimuovere la copertura in gomma centrale del disco scorrevole.

D. Utilizzare un cacciavite a croce per allentare e rimuovere la vite centrale del Disco Scorrevole

E. Rimuovere il disco scorrevole.

F. Utilizzare un cacciavite a croce per allentare le viti.

G. Rimuovere le viti e le lame.

H. Installare il disco scorrevole e serrare le viti.

I. Installare la copertura in gomma centrale della protezione lama.

Nota

- Sostituire le viti con una coppia di serraggio standard di 1,0+0,2 Nm. Una coppia scorretta può causare problemi evitabili.

- Assicurarsi che il robot sia spento e controllare che le lame ruotino correttamente. Verificare l'assenza di rumori o vibrazioni anomali.

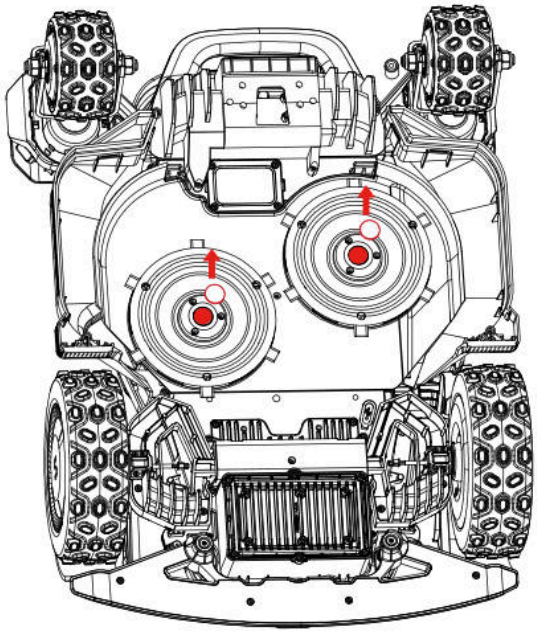

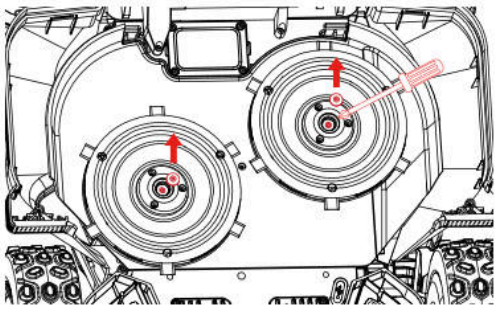

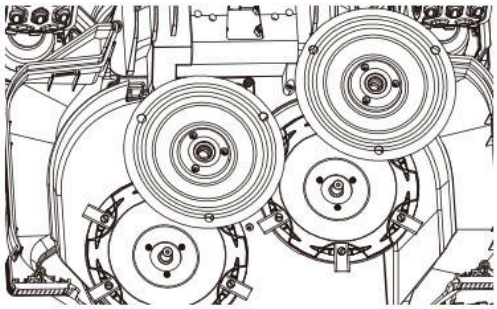

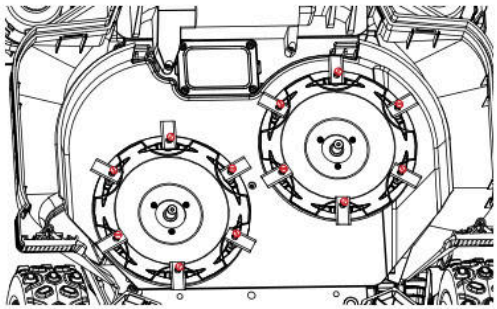

6.3 EdgeZero Trimmer

Nota

- Non toccare la lama rotante

- Indossare guanti durante lo spostamento

- Non toccare il trimmer in funzione

Come rimuovere l'EdgeZero Trimmer

A. Spegnere l'alimentazione

B. Svitare e rimuovere la manopola di fissaggio dell'EdgeZero trimmer

C. Estrarre l'EdgeZero trimmer

D. Rimuovere il gruppo coperchio laterale

E. Installare il gruppo protezione destro

F. Installare il gruppo copertura decorativa del trimmer

G. Serrare e bloccare la manopola di fissaggio della copertura decorativa del trimmer nella posizione corretta

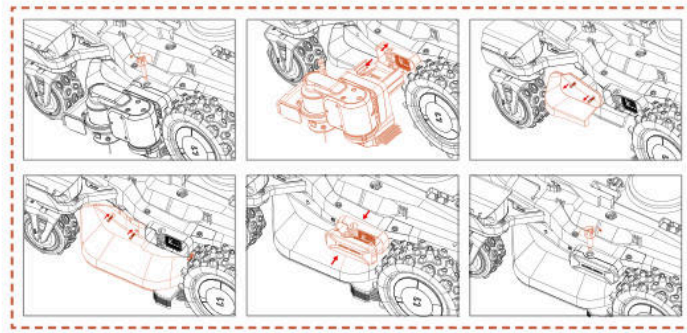

Come installare l'EdgeZero Trimmer

A. Spegnere l'alimentazione

B. Svitare e rimuovere la manopola della copertura decorativa del trimmer

C. Rimuovere la copertura decorativa del trimmer

D. Rimuovere il gruppo protezione destro

E. Installare il gruppo coperchio laterale

F. Installare l'EdgeZero trimmer

G. Serrare la manopola di fissaggio dell'EdgeZero trimmer

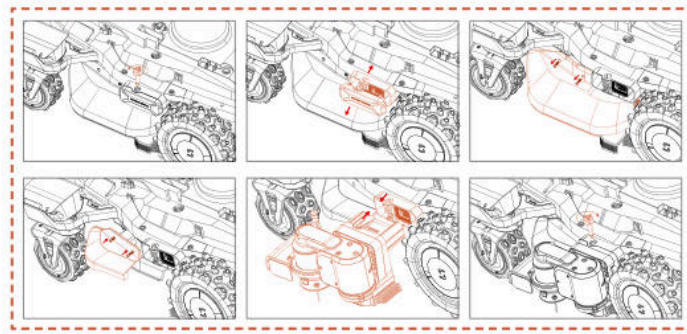

6.4 Trasporto

Inserire il robot nell'imballaggio originale durante il trasporto su lunghe distanze per evitare che subisca danni. Prima di sollevare, spostare o trasportare il robot,

assicurarsi che sia spento. Manipolarlo con attenzione e non sottoporlo a urti o pressioni eccessive. Non sollevare o trasportare il robot quando il motore è in funzione.

Manipolazione corretta

Per garantire una movimentazione e un trasporto sicuri, il tagliaerba deve essere trasportato da due operatori. Un operatore dovrebbe tenere il paraurti anteriore e l'altro dovrebbe afferrare la maniglia posteriore, coordinando insieme il sollevamento e lo spostamento.

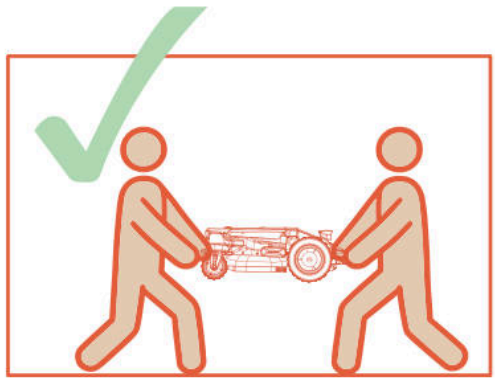

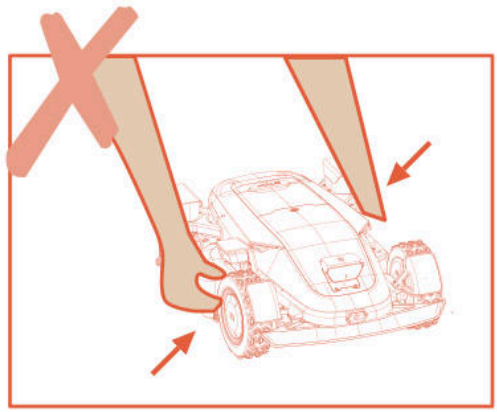

6.5 Batteria

A. Prima di riporlo, caricare completamente la batteria per evitare scariche eccessive e danni ai componenti elettrici.

B. La Garanzia Limitata non copre i danni alla batteria causati da scarica eccessiva.

C. NON caricare la batteria a temperature inferiori a 5 °C o superiori a 40 °C.

D. Se il pacco batteria viene caricato quando la temperatura dell'aria è compresa tra 18 °C e 25 °C, è possibile prolungarne la durata e migliorarne le prestazioni.

E. Il pacco batteria funziona al meglio quando viene utilizzato a temperatura ambiente normale (20 °C ± 5 °C).

Nota

- La durata di servizio della batteria dipende dalla frequenza di utilizzo del robot e dalle ore di funzionamento totali. Se l'autonomia a seguito di una ricarica completa si riduce significativamente o i risultati di taglio non sono ottimali, si consiglia di sostituire la batteria.

Sostituzione della batteria

A. Spegnere il tagliaerba.

B. Posizionare il tagliaerba capovolto su una superficie pulita e morbida.

C. Allentare le 4 viti che fissano il vano batteria utilizzando un cacciavite a croce.

D. Scollegare la spina.

E. Rimuovere il pacco batteria e sostituirlo con quello nuovo.

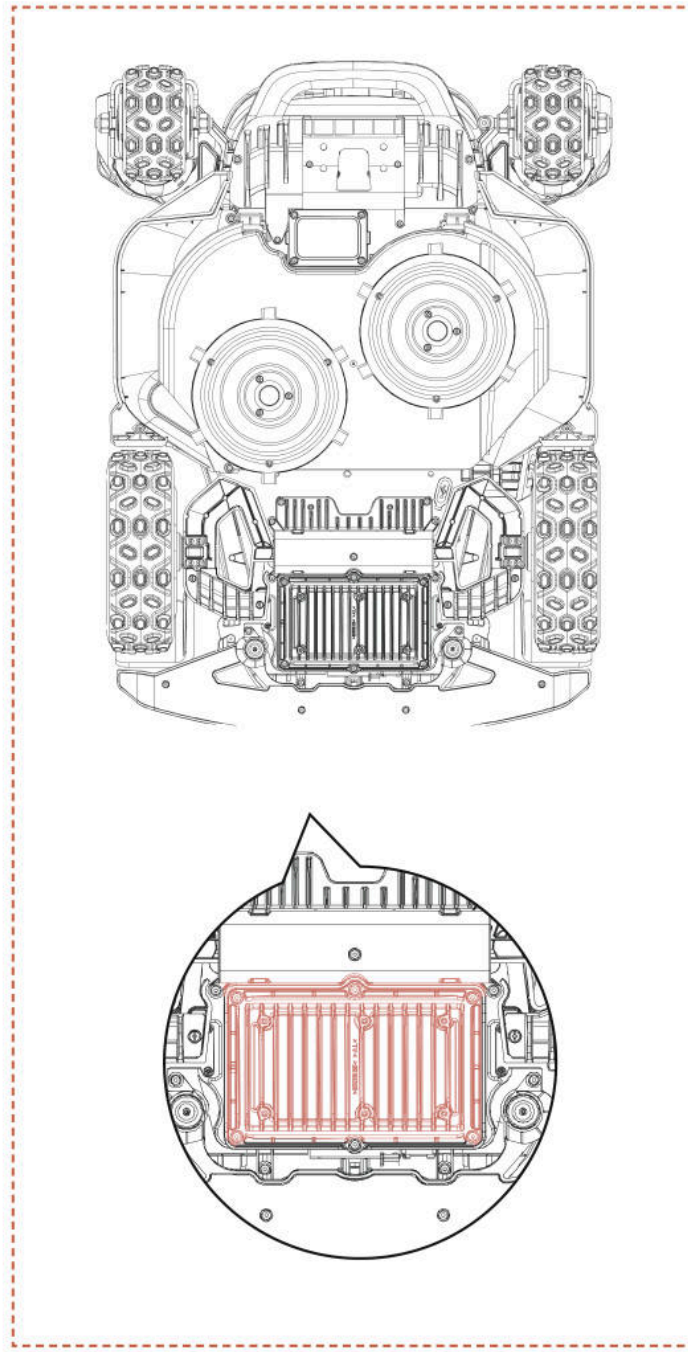

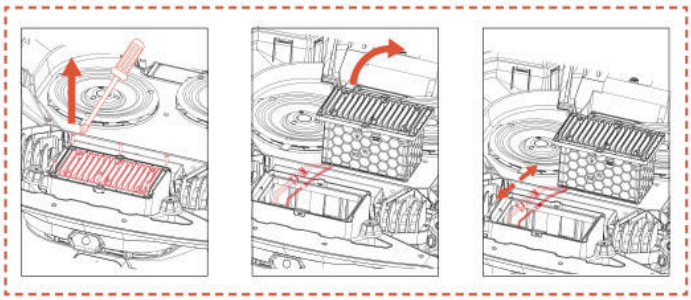

AVVERTENZA

- Utilizzare esclusivamente il pacco batteria originale o uno dello stesso modello specificato da Sunseeker Elite. Il robot contiene una batteria.

- A seconda del modello del robot, la capacità nominale della batteria è di 5000 mAh o 10000 mAh.

- Non usare batterie non ricaricabili. Per ricaricare la batteria, usare esclusivamente l'unità di alimentazione removibile fornita insieme al prodotto.

- Non aprire o disassemblare l'involucro della batteria. Non farla entrare a contatto con oggetti metallici per evitare il rischio di corto circuito. Tenerla lontano da fonti di calore, fuoco e luce solare diretta.

- Per informazioni sullo smaltimento di batterie e apparecchi elettrici, contattare il punto vendita, l'ente incaricato della gestione dei rifiuti o il servizio di smaltimento dei rifiuti domestici.

- Il vano batteria non è progettato per essere aperto frequentemente. Aprirlo esclusivamente se è necessario sostituire la batteria.

- Il gruppo batteria contiene liquido elettrolitico. Se tale liquido entra in contatto con la pelle, lavarla immediatamente con acqua e sapone. In caso di contatto con gli occhi, consultare un medico e risciacquare immediatamente gli occhi con abbondante acqua per almeno 15 minuti, senza strofinare.

6.6 Alimentazione elettrica

Scollegare il robot dalla fonte di alimentazione:

A. Prima di rimuovere un'ostruzione.

B. Prima di controllare, pulire o lavorare sulla macchina.

C. Dopo aver urtato un oggetto estraneo, ispezionare la macchina per verificare eventuali danni.

D. Ispezionare regolarmente il cavo, la spina, l'involucro e le altre parti. Se presentano danni o segni di usura, interrompere immediatamente l'uso.

AVVERTENZA

- NON usare un'unità di alimentazione danneggiata. Per motivi di sicurezza, se il cavo di alimentazione è danneggiato deve essere sostituito dal costruttore, dal suo centro di assistenza o da un tecnico qualificato. Se il cavo di prolunga è difettoso, sostituirlo con un cavo approvato Sunseeker Elite da 10 m.

- Se la prolunga o il cavo sono danneggiati, NON toccarli prima di averli scollegati dalla fonte di alimentazione. I cavi danneggiati possono causare il contatto con i componenti elettrici.

- Non usare l'unità di alimentazione con altri dispositivi o altre batterie per evitare il rischio di scossa elettrica, incendio o lesioni. L'uso di batterie non originali può compromettere la sicurezza del prodotto.

- Utilizzare solo un alimentatore esterno con le seguenti specifiche:

CB11: Ingresso: 100-240 V~ 50/60 Hz, 290 W.
Uscita: 40 VDC, 7,0 A
CB12: Ingresso: 100-240 V~ 50/60 Hz, 820 W.
Uscita: 40 VDC, 17,0 A

- Utilizzare esclusivamente l'alimentatore fornito con questo apparecchio.

-Il caricabatterie incorpora una connessione a terra per scopi funzionali.

- NON ricaricare la batteria se presenta perdite.

- Tenere le prolunghe lontano dalle parti in movimento per evitare danni ai cavi, e il conseguente rischio di contatto con parti elettrificate.

Raccomandazioni

Collegare il robot e/o i suoi accessori esclusivamente a un circuito elettrico protetto da un interruttore differenziale con una corrente di intervento non superiore a 30 mA.

6.7 Conservazione

A. Assicurarsi che il tagliaerba sia completamente carico e spento prima di riporlo per evitare uno scaricamento eccessivo, che potrebbe causare danni permanenti.

B. Conservare in un luogo asciutto e fresco all'interno. L'esposizione alla luce solare e a temperature estreme (sia calde che fredde) accelera l'usura dei componenti e può causare danni permanenti.

C. Tenere sostanze chimiche e fonti di calore (stufe, radiatori, ecc.) lontani dal tagliaerba, dalla stazione di ricarica e dall'alimentatore.

D. Conservare l'alimentatore in un'area ben ventilata e proteggerlo dall'umidità.

AVVERTENZA

- Scollegare l'unità di alimentazione dalla presa di corrente se è previsto un temporale. Scollegare tutti i cavi collegati alla stazione di ricarica. Ricollegarli al termine del temporale.

Requisiti aggiuntivi per la conservazione invernale

Robot

A. Pulire accuratamente il tagliaerba prima di riporlo.

B. Controllare i componenti soggetti a usura come le lame.

C. Ripararli o sostituirli se sono in cattive condizioni.

D. Riporre il tagliaerba in un luogo asciutto e al riparo dal gelo, posizionandolo su tutte le ruote, preferibilmente nella confezione originale.

Stazione di ricarica

A. Scollegare la macchina dalla stazione di ricarica e l'alimentatore dalla presa di corrente.

B. Portare la stazione di ricarica all'interno se la temperatura ambiente scende sotto i -20°C.

6.8 Descrizione della Banda di Comunicazione

4G		
Banda	**Frequenza**	**Potenza massima (dBm)**
GSM 900	Da 880 MHz a 915 MHz	35
GSM 1800	Da 1710 MHz a 1785 MHz	32
Banda LTE 1	Da 1920 MHz a 1980 MHz	25
Banda LTE 3	Da 1710 MHz a 1785 MHz	25
Banda LTE 7	Da 2500 MHz a 2570 MHz	25
Banda LTE 8	Da 880 MHz a 915 MHz	25
Banda LTE 20	Da 832 MHz a 862 MHz	25
Banda LTE 28	Da 703 MHz a 748 MHz	25
Bluetooth		
	Bande di frequenza	Potenza Massima in Uscita
	BT: 2400~2483,5 MHz	BT BDR+EDR: 20 dBm Max.
		BT BLE: 20 dBm Max.
Wi-Fi		
	Bande di frequenza	Potenza Massima in Uscita
Wi-Fi 2,4 GHz	2400~2483,5 MHz	20 dBm Max.
Wi-Fi 5,2 GHz	5150~5250 MHz	23 dBm Max.
Wi-Fi 5,3 GHz	5250~5350 MHz	20 dBm Max.
Wi-Fi 5,6 GHz	5470~5725 MHz	27 dBm Max.
Wi-Fi 5,8 GHz	5725~5850 MHz	14 dBm Max.
Wi-Fi 5,3 G solo per uso interno Valido per UE/SEE, Regno Unito (GB + NI), RS, CH e TR.		
2,4G		
	Bande di frequenza	Potenza Massima in Uscita
	2402-2480 MHz	20 dBm Max
GNSS (solo ricezione)		
	Bande di frequenza	Potenza Massima in Uscita
	Galileo (E1) 1559 to 1610 MHz Galileo (E5a) 1164 to 1215 MHz Galileo (E5b) 1164 to 1215 MHz Galileo (E6) 1215 to 1300 MHz	Non applicabile

Interfacce di rete e servizi esposti tramite interfacce di rete nello stato predefinito di fabbrica

Interfaccia di rete	Servizio di rete	Descrizione
Interfaccia WLAN	Porta UDP 41774 UDP53 TCP53, ecc.	Servizio temporaneo di risoluzione dei nomi di dominio DNS
Interfaccia BLE	GATT:0x1800	Fornisce l'identità di base del dispositivo e le informazioni di gestione della connessione, utilizzato principalmente per l'individuazione del dispositivo, la connessione iniziale e la configurazione della trasmissione in broadcast.
	GATT: 0x1801	Gestisce i metadati dei servizi GATT e le notifiche di cambiamento di stato, utilizzato principalmente per l'individuazione dei servizi e gli aggiornamenti della tabella degli attributi.
Interfaccia 4G LTE	Interfaccia di comunicazione di rete mobile 4G	L'app Sunseeker Robot si connette ai dispositivi, personalizza i servizi di controllo, controlla a distanza le macchine, ecc.
LORA	N/A	Consente la comunicazione tra il dispositivo e la stazione base

Notifica sulla capacità del Wi-Fi di raccogliere password

Il dispositivo raccoglie e memorizza l'SSID Wi-Fi e la password che inserisci solo per le funzioni di rete.

Avviso relativo alla raccolta di dati GPS

Funge da funzione di recinzione virtuale, determinando se il tagliaerba si trova al di fuori dell'area della recinzione elettronica virtuale e prevenendo il furto.

6.9 Riciclaggio e smaltimento

Questo prodotto NON è un rifiuto domestico. Per informazioni sullo smaltimento, contattare il proprio comune, il punto vendita o il servizio di smaltimento dei rifiuti domestici.

AVVERTENZA

- Questo prodotto non deve essere portato in discarica, bruciato o smaltito insieme ai normali rifiuti domestici. I componenti elettrici possono causare pericoli o gravi danni.

7. Codici errore e risoluzione dei problemi

7.1 Codici errore

Messaggio LCD	Soluzione
Fuori confine	1. Verificare se la macchina si trova al di fuori della mappa. Riportarlo all'interno della mappa. 2. Verificare se l'utente ha spostato la stazione di ricarica. Lo spostamento della stazione di ricarica richiederà una nuova mappatura. 3. Verificare se la macchina è ostruita.
Guasto motore ruota anteriore	Il motore della ruota anteriore è bloccato, rimuovere gli ostacoli.
Guasto motore ruota posteriore	Motore della ruota posteriore bloccato, rimuovere gli ostacoli.
Lama bloccata	Lama bloccata, pulire il disco di taglio.
Guasto motore della lama	Motore della lama bloccato, rimuovere gli ostacoli.
Collisione	Verificare che il paraurti sia rimasto nella posizione corretta. Provare a riposizionarlo.
Sollevamento	1. Verificare se la macchina è stata sollevata. 2. Verificare se la macchina è bloccata e se la ruota anteriore è sollevata.
Rovesciamento	Verificare se la macchina è capovolta.
Inclinazione	Controllare se il robot è posizionato su un terreno irregolare.
Errore di aggancio	1. Contatti di ricarica sporchi sul tagliaerba o sulla stazione di ricarica, pulirli con alcol. 2. Verificare se la spia sulla stazione di ricarica è accesa; la stazione potrebbe non essere alimentata. 3. Verificare che la stazione di ricarica sia installata su una superficie piana. Se è irregolare, regolare la posizione della stazione di ricarica. 4. Verificare se l'utente ha spostato la stazione di ricarica. Lo spostamento della stazione di ricarica richiederà una nuova mappatura. 5. Verificare la presenza di eventuali ostacoli davanti alla stazione di ricarica. Se sono presenti ostacoli, rimuoverli. 6. Verificare se la macchina è ostruita nell'area della stazione di ricarica. 7. Il codice QR sulla stazione di ricarica è sporco o danneggiato, provare a pulirlo o ordinarne uno nuovo dal centro assistenza. 8. Verificare se la striscia magnetica sul fondo del pavimento si è staccata e riposizionarla.
Bloccato	1. Verificare se ci sono troppi ostacoli intorno alla macchina. 2. La macchina è entrata in uno spazio ristretto e non riesce a uscire. 3. C'è un errore di identificazione visiva in questa area. Contrassegnarla come zona sicura per ignorare i risultati di riconoscimento visivo. 4. Il tagliaerba slitta.
Aggiornamento fallito	1. Verificare se il segnale Wi-Fi è molto debole. 2. Verificare se la macchina è in carica su una stazione di ricarica.
Mappatura fallita per batteria scarica	1. Collegare il robot alla stazione di ricarica per verificare che possa ricaricarsi completamente. 2. Controllare gli indicatori luminosi sulla stazione di ricarica per verificare che sia alimentata. 3. Controllare se i contatti della stazione di ricarica e del robot sono corrosi. Pulire i contatti con alcool
Errore di ricarica	1. Contatti di ricarica sporchi sul tagliaerba o sulla stazione di ricarica, pulirli con alcol. 2. Verificare se la spia sulla stazione di ricarica è accesa; la stazione potrebbe non essere alimentata. 3. Verificare che la stazione di ricarica sia installata su una superficie piana. Se è irregolare, regolare la posizione della stazione di ricarica.
Mappa oltre l'area di lavoro massima	Creare una nuova mappa entro l'intervallo di capacità nominale del prodotto.

Messaggio LCD	Soluzione
Guasto motore ruota posteriore	1. Il motore sterzante posteriore è bloccato, rimuovere gli ostacoli. 2. Spegnere il tosaerba e riavviarlo.
Guasto motore di sollevamento	1. Motore di sollevamento bloccato, rimuovere gli ostacoli. 2. Spegnere il tosaerba e riavviarlo.
Impossibile trovare la stazione di ricarica	1. Verificare se l'utente ha spostato la stazione di ricarica. Lo spostamento della stazione di ricarica richiederà una nuova mappatura. 2. Controllare se il robot è bloccato e se le ruote scivolano. 3. Posizionare la macchina sulla stazione di ricarica e verificare che si carichi normalmente.
Batteria scarica	Verificare che la batteria non sia scarica. Attendere che si ricarichi completamente.
Localizzazione fallita	1. Assicurarsi che il tosaerba sia acceso. Il riavvio del robot tosaerba richiede alcuni minuti per completare il processo di inizializzazione. 2. Verificare se la macchina è ostruita. 3. Verificare se l'utente ha spostato la stazione di ricarica. Lo spostamento della stazione di ricarica richiederà una nuova mappatura.
Connessione alla rete di localizzazione non riuscita	Se la rete di localizzazione non viene ripristinata per lungo tempo, spostare il tagliaerba in un'area con un buon segnale prima di riavviarlo per l'operazione.
Guasto della fotocamera	Spegnere il tosaerba e riavviarlo.
Fotocamera ostruita	1. Pulire la fotocamera prima dell'avvio. 2. Verificare se la fotocamera è coperta da qualche oggetto. 3. Premere un pulsante qualsiasi per uscire dallo stato di pausa.
Mappa assente	Creare una mappa prima dell'avvio.
Mappatura non riuscita	1. Confermare se il percorso seguito è chiuso. 2. Confermare se la macchina è online. 3. Verificare se la macchina è ostruita.
Temperatura batteria fuori intervallo	Verificare se la temperatura ambientale è troppo alta o troppo bassa; attendere che ritorni a valori normali prima di avviare il robot tosaerba.
Zona non raggiungibile	1. Verificare se la macchina è ostruita. 2. Verificare la presenza di eventuali grandi ostacoli che bloccano il passaggio. 3. Se non è presente un corridoio di collegamento tra le aree di lavoro, crearne prima uno.
Il ritardo pioggia terminerà tra _ minuti	Il tosaerba ha rilevato condizioni di pioggia e non può eseguire l'attività programmata corrente. Al termine della pioggia, se è ancora nell'orario programmato, inizierà a lavorare automaticamente.
Guasto del sistema	Spegnere il tosaerba e riavviarlo.
Guasto nel collegamento del sensore magnetico	Spegnere il tosaerba e riavviarlo.

In caso di vibrazioni anomale, procedere come descritto di seguito.
A. Spegnere la macchina.
B. Ruotare la macchina di 180 gradi.
C. Controllare lo stato delle lame per verificare danni o malfunzionamenti.
D. Si consiglia di sostituire tutte le lame.
E. Rigirare la macchina per iniziare il lavoro.

7.2 Risoluzione dei problemi

In caso di problemi relativi al prodotto o all'app, o per consultare le domande frequenti, fare riferimento agli articoli delle FAQ sul sito ufficiale Sunseeker (www.sunseekerelite.com) o alla sezione "Aiuto e Guida" dell'app.

8. Informazioni importanti

8.1 Privacy dei dati

Elaborazione dei dati personali all'interno della Piattaforma X9/X9 Plus

▪ Chi e perché?

Quando si effettua la registrazione e si utilizza la piattaforma Sunseeker X9/X9 Plus, Sunseeker Elite (o "noi"), in qualità di titolare del trattamento, tratterà i Suoi dati personali. Elaboreremo i tuoi dati personali per gli scopi elencati di seguito.

1. Offrirle la connessione alla piattaforma X9/X9 Plus o proporle un servizio di questo tipo. La base giuridica è che il trattamento è necessario per l'esecuzione del contratto stipulato con noi o per adottare misure precontrattuali prima della stipula di un contratto con noi.

2. Sviluppare e migliorare ulteriormente i nostri prodotti e servizi. La base giuridica è il nostro legittimo interesse nello sviluppare e migliorare i nostri prodotti e servizi.

3. Abilitare la connettività della Piattaforma X9/X9 Plus (Internet delle Cose): utilizzare integrazioni di partner (ad esempio assistenti intelligenti, inclusi dispositivi abilitati alla voce); usa piattaforme di connettività per collegare Platform X9/X9 Plus a dispositivi, app e servizi di terze parti; e creare la propria integrazione smart home. La base giuridica è che il trattamento è necessario per l'esecuzione del contratto che hai stipulato con noi.

4. Fornire informazioni pertinenti relative all'esperienza con la piattaforma Sunseeker Elite X9/X9 Plus. La base giuridica è il nostro legittimo interesse a tenerti informato sui nostri prodotti e servizi specifici e sulle loro caratteristiche.

5. Fornire supporto e risoluzione dei problemi relativi alla piattaforma X9/X9 Plus. La base giuridica è che il trattamento è necessario per l'esecuzione del contratto stipulato con noi.

Se hai fornito il tuo consenso (nel qual caso la base giuridica è il tuo consenso), potremmo anche trattare i tuoi dati personali per gli scopi elencati di seguito.

1. Inviare pubblicità e newsletter personalizzate sui nostri prodotti e servizi.

2. Inviare sondaggi ai clienti e analizzare i dati forniti come descritto in dettaglio in tali comunicazioni.

I Suoi dati saranno trattati per il tempo necessario a Sunseeker Elite per adempiere alle finalità sopra indicate, ma in nessun caso per un periodo superiore a quanto consentito dalle leggi applicabili.

▪ Quali dati personali trattiamo?

Potremmo elaborare i dati personali elencati di seguito.

1. Informazioni personali: nome e cognome, nazionalità, preferenze linguistiche.

2. Informazioni di contatto: indirizzo e-mail, indirizzo postale.

3. Informazioni sull'account: data di registrazione dell'account, password, numero dell'account.

4. Altri dati relativi alla piattaforma X9/X9 Plus: nome del tagliaerba, nomi di associazione, azioni attivate tramite l'uso di integrazioni di partner e informazioni sul dispositivo.

▪ Utilizzo dei dati sulla posizione

Alcuni dei nostri servizi funzionano solo se è possibile determinare la posizione del robot (ad esempio il monitoraggio delle condizioni meteorologiche). Quando condividi con noi la posizione del tuo robot, i dati vengono salvati come parte del tuo profilo e potrebbero essere inviati a terzi sotto pseudonimo allo scopo di fornire il servizio pertinente (ad esempio per parcheggiare il robot in caso di forte pioggia).

8.2 Garanzia limitata

Questa Garanzia limitata copre esclusivamente i difetti di materiali o fabbricazione del prodotto e dei suoi componenti se usati in condizioni normali e ordinarie. Se si presenta un difetto coperto da questa Garanzia limitata, Sunseeker o un suo rappresentante autorizzato, a loro propria discrezione, ripareranno o sostituiranno il Prodotto o i componenti difettosi ai sensi della presente Garanzia limitata. Il periodo di garanzia inizia dalla data di acquisto originale presso Sunseeker o un rivenditore o distributore Sunseeker autorizzato.

Condizioni della garanzia

Registrazione: Registrare il prodotto online su **www.sunseekerelite.com** entro 30 giorni dall'acquisto per ricevere una garanzia di 36 mesi. Senza registrazione, si applica una garanzia di 24 mesi.

Metodo di registrazione: Accedere a http://www.sunseekerelite.com/, fare clic sull'icona "Centro Personale" o sulla sezione "Supporto", scorrere la pagina verso il basso fino a trovare "Politica di Garanzia", quindi fare clic sul pulsante "Visualizza la Mia Garanzia" per accedere alla registrazione della garanzia.

Garanzia sulla batteria: i gruppi batteria sono coperti da una garanzia di 24 mesi, indipendentemente dalla registrazione online.

Uso corretto: il prodotto non deve essere usato in modo scorretto o improprio, alterato, modificato o riparato fuori da un centro di assistenza autorizzato.

Parti approvate: il prodotto deve essere usato esclusivamente con accessori e parti approvate da Sunseeker Elite.

Prevenzione dei danni: il prodotto non deve aver subito danni causati da oggetti o sostanze estranee o incidenti.

Condizioni di conservazione: la batteria e il prodotto devono essere conservati in interni se la temperatura esterna è inferiore a 0°C.

Esclusioni dalla garanzia

Normale usura: i componenti soggetti a normale usura dovuta a un uso standard, ad esempio le lame, non sono coperti da questa garanzia.

Manutenzione non autorizzata: danni, malfunzionamenti o guasti risultanti da una manipolazione o una manutenzione non autorizzata o impropria o da un sovraccarico sono esclusi.

Danni causati da idropulitrici: i danni causati da un lavaggio con idropulitrice ad alta pressione non sono coperti.

Per richiedere un intervento in garanzia è necessario fornire una prova di acquisto sotto forma di ricevuta recante la data e il luogo di acquisto.

Questa garanzia si aggiunge ai diritti legali del consumatore e non copre eventuali accessori forniti insieme al prodotto. Tutte le riparazioni e i prodotti sostitutivi sono coperti dalla garanzia limitata per il periodo di garanzia originale rimanente.

8.3 Esclusioni di responsabilità

Forniamo ai clienti servizi post-vendita tranne che nei casi elencati di seguito.

1. Danni causati da fattori indipendenti dalla fabbricazione, inclusi, a titolo esemplificativo ma non esaustivo, errori dell'utente.

2. Danni causati da modifiche non autorizzate, disassemblaggio o apertura dell'involucro non conformi alle istruzioni o ai manuali ufficiali.

3. Danni causati da installazione non corretta, uso non corretto o funzionamento non conforme alle istruzioni o ai manuali ufficiali.

4. Danni causati da un fornitore di servizi non autorizzato.

5. Danni causati da modifiche non autorizzate dei circuiti e/o da un abbinamento non corretto o da un uso improprio della batteria e del caricabatteria.

6. Danni causati dal mancato rispetto delle istruzioni e le raccomandazioni fornite nel manuale.

7. Danni causati dall'uso del robot su prati in cattive condizioni (ad esempio ampie pozzanghere quando le aree non sono state delimitate correttamente, luoghi con numerose pietre che ricoprono la superficie, ecc.).

8. Danni causati dall'uso del prodotto in ambienti con interferenze elettromagnetiche, tra cui aree minerarie o in prossimità di torri di trasmissione radio, cavi ad alta tensione, sottostazioni, ecc.

9. Danni causati dall'uso del prodotto in ambienti soggetti a interferenze da parte di altri dispositivi wireless, come trasmettitori, collegamenti video, segnali Wi-Fi, ecc.

10. Danni causati da problemi di affidabilità o compatibilità dovuti all'utilizzo di accessori di terze parti non autorizzati.

11. Danni causati dall'uso del prodotto con una batteria scarica o difettosa.

12. Danni causati da fattori imprevedibili come incidenti automobilistici, attacchi di animali selvatici, inondazioni, ecc.

Queste informazioni possono subire modifiche senza preavviso.

8.4 Contatti

Sunseeker Intelligent Technology SE

Indirizzo: Theodorstraße 41M1, D-22761 Amburgo

Sito web: www.sunseekerelite.com

Dichiarazione di conformità CE

Il costruttore:
Zhejiang Sunseeker Industrial Co., Ltd.
988 Jinde Rd. Jiangdong Industrial Park, Jinhua, Zhejiang 321000 Cina CINA
Dichiara sotto la propria responsabilità che il prodotto:
Nome del marchio: Sunseeker Elite
Rappresentante Autorizzato:
Sunseeker Intelligent Technology SE
Theodorstraße 41
M1 22761 Amburgo
Nome del prodotto: Robot tagliaerba
Modello: RMX12000D40V(X9), RMX24000D40V(X9 Plus)
Versione Hardware: SNK_X9_MAIN_V70
Versione Software: 0.3.6.2771 (sarà aggiornata)
è conforme alle seguenti direttive:

1. Direttiva RED (2014/53/UE)
2. Direttiva Macchine (2006/42/EC)
3. Direttiva RoHS (2011/65/EU) emendata da (EU)2015/863
4. Regolamento sulle batterie (UE) 2023/1542

La presente dichiarazione è rilasciata sotto l'esclusiva responsabilità del costruttore.
L'oggetto della dichiarazione è conforme alle norme armonizzate rilevanti dell'Unione europea.
Riferimenti alla pertinente legislazione di armonizzazione dell'Unione:
EN 50636-2-107: 2015+A1:2018+A2: 2020+A3: 2021
EN 60335-1:2012+A11:2014+A13:2017+ A1:2019 + A2:2019+ A14:2019+A15:2021

EN IEC 55014-1:2021	EN IEC 55014-2:2021	EN IEC 61000-3-2:2019+A1:2021+A2:2024
EN 61000-3-3:2013+A1:2019+A2:2021	EN 301 489-1 V2.2.3	EN 301 489-3 V2.3.2
EN 301 489-17 V3.3.1	EN 301 489-19 V2.2.1	EN 301 489-52 V1.2.1
EN 301 511 V12.5.1	EN 301 908-1 V15.2.1	EN 301 908-13 V13.2.1
EN 303 413 V1.2.1	EN 300 440 V2.2.1	EN 300 328 V2.2.2
EN 62311: 2008	EN IEC 62311: 2020	EN 301 893 V2.1.1
EN 62321-1:2013	EN 18031-1: 2024	EN 18031-2: 2024
EN IEC 62321-2:2021	EN 62321-3-1:2014	EN 62321-8:2017
EN 62321-4:2014 /A1:2017	EN 62321-5:2014	EN 62321-7-1:2015
EN 62321-7-2:2017	EN 62321-6:2015	EN 62321-8:2017
IEC 62133-2:2017+A1:2021	EN 50665: 2017	EN IEC 63000:2018
EN ISO 3744:2010		

Informazioni sull'esposizione alle radiofrequenze:

Questo dispositivo è stato testato e soddisfa i limiti applicabili per l'esposizione alle radiofrequenze (RF).

Questo dispositivo deve essere installato e utilizzato in conformità alle istruzioni fornite e l'antenna utilizzata per questo trasmettitore deve essere installata in modo da garantire una distanza di separazione di almeno 30 cm da tutte le persone e non deve essere collocata né operare in combinazione con altre antenne o trasmettitori.

Firmato a nome e per conto di:
Zhejiang Sunseeker Industrial Co., Ltd.
Luogo: Jinhua, Zhejiang CINA
Data: 03/02/2026
Nome: Harry Ran
Firma: Harry
Titolo: Ingegnere capo

Rappresentante autorizzato:
Sunseeker Intelligent Technology SE
Theodorstrasse 41M1
22761 Amburgo
Hans-Peter Kuebler
Direttore esecutivo

Inhoudsopgave

1. Veiligheid en voorschriften 136
1.1 Algemeen 136
1.2 Algemene veiligheidsinstructies 136
1.3 Veiligheidsinstructies voor installatie 137
1.4 Veiligheidsinstructies voor dagelijks gebruik 138
1.5 Veiligheidsinstructies voor onderhoud 138
1.6 Accuveiligheid 138

2. Symbolen en stickers 138

3. Inhoud en specificaties 139
3.1 Inhoud van de doos 139
3.2 Onderdelen en functies 140
3.3 Specificaties 141

4. Installatie en Kaartaanmaak 142
4.1 Voorbereidingen 143
4.2 De maaier activeren 143
4.3 App-verbinding 144
4.4 Het laadstation installeren 144
4.5 Kaartconfiguratie 145
4.6 netRTK-instellingen 148

5. Dagelijks gebruik 149
5.1 Display en bediening op de maaier 149
5.2 De pincode wijzigen 150
5.3 Schema instellen 150
5.4 Inleiding tot de app 151
5.5 S Connect Module 152
5.6 IoT 153
5.7 Obstakelvermijding 154

6. Onderhoud 154
6.1 Reiniging 155
6.2 Messen vervangen 155
6.3 EdgZero Trimmer 156
6.5 Accu 157
6.6 Voeding 158
6.7 Opslag 158
6.8 Communicatieband Beschrijving 159
6.9 Recycling en verwijdering aan het einde van de levensduur 159

7. Veelgestelde vragen en probleemoplossing 160
7.1 Foutmelding 160
7.2 Probleemoplossing 161

8. Belangrijke informatie 162
8.1 Privacy van gegevens 162
8.2 Beperkte garantie 162
8.3 Vrijwaring 163
8.4 Neem contact met ons op 163

1. Veiligheid en voorschriften

1.1 Algemeen

BELANGRIJK
LEES AANDACHTIG VOOR GEBRUIK
BEWAREN VOOR TOEKOMSTIGE RAADPLEGING

Beoogd gebruik

Dit tuinproduct is uitsluitend bedoeld voor het automatisch maaien van gazons, op elk moment van de dag. Elk gebruik buiten het beoogde doel kan gevaar met zich meebrengen en mogelijk schade toebrengen aan personen of eigendommen. Het is absoluut noodzakelijk om zich strikt aan de opgegeven richtlijnen te houden om de veiligheid te waarborgen en ongevallen te voorkomen.

Niet beoogd gebruik

Dit tuinproduct is niet bedoeld voor gebruik door kinderen jonger dan 14 jaar of personen met verminderde fysieke, zintuiglijke of mentale vermogens, of gebrek aan ervaring en kennis, tenzij ze onder toezicht staan of instructies hebben gekregen over het gebruik van het product door een persoon die verantwoordelijk is voor hun veiligheid.

Onjuist gebruik omvat, maar is niet beperkt tot, het vervoeren van mensen, kinderen of dieren op de machine; worden vervoerd door de machine; de machine gebruiken om lasten te trekken of te duwen; en de machine inzetten voor het maaien van niet-grasvegetatie.

Resterende risico's- Draag beschermende handschoenen en een veiligheidsbril bij onderhoud of het vervangen van de messen om verwondingen te voorkomen.

Verleng de kabel tussen de voedingseenheid en het laadstation niet.

- Bij gebruik van de machine in openbare ruimtes moeten waarschuwingsborden rond het werkgebied worden geplaatst. De borden moeten duidelijk de volgende tekst weergeven:

WAARSCHUWING

- Raak geen gevaarlijke bewegende onderdelen aan voordat ze volledig tot stilstand zijn gekomen.

- Houd de stroomkabel, voedingseenheid, verlengkabel en alle andere elektrische kabels die niet bij het product horen buiten het snijgebied om een veilige afstand te bewaren tot gevaarlijke bewegende delen en om schade te voorkomen aan kabels die in contact kunnen komen met onder spanning staande onderdelen. Het niet opvolgen van de instructies in de handleiding kan leiden tot ernstig letsel of de dood voor de gebruiker of omstanders.

- Automatische grasmaaier! Blijf uit de buurt van de machine! Kinderen moeten onder toezicht staan!

- Bewaar alle waarschuwingen en instructies voor toekomstige raadpleging.

- Een waarschuwing om nooit kinderen, personen met verminderde fysieke, zintuiglijke of verstandelijke vermogens of gebrek aan ervaring en kennis of mensen die niet bekend zijn met deze instructies de machine te laten gebruiken. Lokale voorschriften kunnen de leeftijd van de bestuurder beperken.

- Lees alle veiligheidswaarschuwingen, instructies, illustraties en specificaties die bij dit product zijn geleverd. Het niet opvolgen van alle onderstaande instructies kan leiden tot elektrische schokken, brand en/of ernstig letsel.

- Bij gebruik van de machine in openbare ruimtes moeten waarschuwingsborden rond het werkgebied worden geplaatst. De borden moeten duidelijk de volgende tekst weergeven:

WAARSCHUWING

- Automatische grasmaaier. Blijf uit de buurt van de machine. Kinderen moeten onder toezicht staan!

- Het apparaat moet worden uitgeschakeld wanneer het niet in gebruik is.

1.2 Algemene veiligheidsinstructies

Veiligheid op het werk

A. Gebruik de machines niet in explosieve omgevingen, zoals in de aanwezigheid van brandbare vloeistoffen, gassen of stof. Machines creëren vonken die het stof of de dampen kunnen doen ontbranden.

B. Lees de instructies zorgvuldig. Zorg ervoor dat u vertrouwd bent met de bedieningselementen en het juiste gebruik van de machine.

C. Sta nooit toe dat mensen die niet bekend zijn met deze instructies of kinderen de machine gebruiken. De lokale regelgeving kan de leeftijd van de bediener beperken.

D. De operator of gebruiker is verantwoordelijk voor ongelukken of gevaren die anderen of hun eigendommen overkomen.

Elektrische veiligheid

A. De stekkers moeten passen bij het stopcontact. Wijzig de stekker op geen enkele manier. Gebruik geen laadstekkers met geaarde apparaten. Ongewijzigde stekkers en bijpassende stopcontacten beperken het risico op elektrische schokken.

B. Vermijd lichaamscontact met geaarde oppervlakken, zoals leidingen, radiatoren, fornuizen en koelkasten. Er is een verhoogd risico op elektrische schokken als uw lichaam geaard is.

C. Misbruik de stroomkabels niet. Gebruik de stroomkabel nooit om een apparaat te dragen, eraan te trekken of de stekker uit het stopcontact te halen. Houd stroomkabels uit de buurt van hitte, olie, scherpe randen of bewegende delen. Beschadigde of verstrikte stroomkabels verhogen het risico op een elektrische schok.

D. Als het onvermijdelijk is om een apparaat met netstroom in een vochtige omgeving te gebruiken, zorg dan voor een voeding die beveiligd is met een aardlekschakelaar (RCD). Het gebruik van een aardlekschakelaar beperkt het risico op elektrische schokken.

E. Zorg voor een correcte installatie van het automatische perimeterafbakeningssysteem volgens de instructies.

F. Inspecteer regelmatig het gebied waar de machine wordt gebruikt en verwijder alle stenen, stokken, draden, botten en andere obstakels.

G. Controleer regelmatig de messen, mesbouten en de maai-assemblage op slijtage of beschadiging. Vervang versleten of beschadigde messen en moeren in sets om de balans te behouden.

H. Bij machines met meerdere spindels, wees voorzichtig, want het draaien van één mes kan ervoor zorgen dat andere messen ook gaan draaien.

Persoonlijke veiligheid

A. Laat geen personen die niet bekend zijn met de machine of deze instructies de machine bedienen. Machines zijn gevaarlijk in de handen van ongetrainde gebruikers.

B. Wees alert, let op wat je doet en gebruik je gezond verstand bij het bedienen van de machine. Gebruik de machine niet als u moe bent of onder invloed bent van drugs, alcohol of medicijnen. Een moment van onoplettendheid tijdens het bedienen van de machine kan leiden tot ernstig persoonlijk letsel.

C. Verwijder alle verstelsleutels of sleutels voordat u de machine bedient. Een moersleutel of afstelsleutel die aan een roterend onderdeel van de machine blijft zitten, kan persoonlijk letsel veroorzaken.

D. Houd bij handmatige bediening van de machine altijd een goede houding en balans aan. Dit zorgt voor betere controle over de machine in onverwachte situaties.

E. Laat vertrouwdheid door veelvuldig gebruik van machines niet leiden tot onachtzaamheid en het negeren van veiligheidsprincipes voor machines. Een onvoorzichtige handeling kan binnen een fractie van een seconde ernstig letsel veroorzaken.

Gebruik en onderhoud van de machine

A. Koppel de stekker van de stroombron los en/of verwijder het Accupack (indien verwijderbaar) van de machine of andere apparaten voordat u aanpassingen maakt, accessoires verwisselt of het apparaat opbergt. Dergelijke preventieve veiligheidsmaatregelen beperken het risico op onbedoeld starten.

B. Onderhoud machines en accessoires. Controleer op verkeerde uitlijning of vastlopen van bewegende onderdelen, breuken van onderdelen en andere omstandigheden die de werking van de machine kunnen beïnvloeden. Als de machine beschadigd is, laat deze dan repareren voordat u deze gebruikt. Veel ongelukken worden veroorzaakt door slecht onderhouden machines en accessoires.

C. Gebruik de machine en accessoires in overeenstemming met deze instructies, waarbij u rekening houdt met de werkomstandigheden en het uit te voeren werk. Het gebruik van de machine voor andere handelingen dan waarvoor deze bedoeld is, kan leiden tot gevaarlijke situaties.

D. Gebruik de machine nooit met defecte beveiligingen of zonder veiligheidsvoorzieningen.

E. Houd handen en voeten niet in de buurt van of onder draaiende onderdelen. Blijf te allen tijde uit de buurt van de uitwerpopening.

F. Til nooit een machine op of draag deze terwijl de motor nog in werking is.

G. Activeer apparaatvergrendeling/Zet de machine in "SLOT"-stand

- voordat u een verstopping opruimt;

- voordat u de machine controleert, reinigt of aan de machine werkt.

H. Laat de machine niet onbeheerd werken als u weet dat er huisdieren, kinderen of mensen in de buurt zijn.

Onderhoud

A. Laat uw machine onderhouden door een gekwalificeerde reparateur, gebruik uitsluitend identieke reserveonderdelen. Dit zorgt ervoor dat de veiligheid van de machine behouden blijft.

B. Houd alle moeren, bouten en schroeven goed vast om te zorgen dat de machine veilig blijft werken.

C. Vervang versleten of beschadigde onderdelen voor de veiligheid.

D. Zorg ervoor dat de juiste messen worden vervangen.

E. Zorg ervoor dat de batterijen worden opgeladen met de door de fabrikant aanbevolen oplader. Een onjuist gebruik kan leiden tot elektrische schokken, oververhitting of lekkage van bijtende vloeistof uit de accu.

F. Bij lekkage van elektrolyt spoel met water/neutraliserend middel, zoek medische hulp als het in contact komt met de ogen, enz.

G. Het onderhoud van de machine moet volgens de instructies van de fabrikant worden uitgevoerd.

Gebruik en onderhoud van accugereedschap

A. Laad alleen op met de door de fabrikant gespecificeerde oplader. Een oplader die geschikt is voor één type ACCU kan brandgevaar opleveren wanneer deze wordt gebruikt met een ander type ACCU.

B. Gebruik alleen elektrisch gereedschap met speciaal aangewezen Accupack. Het gebruik van andere ACCU's kan het risico op letsel en brand vergroten.

C. Wanneer de Accu niet in gebruik is, houd deze dan uit de buurt van andere metalen voorwerpen, zoals paperclips, munten, sleutels, spijkers, schroeven of andere kleine metalen objecten die een verbinding kunnen maken tussen de ene en de andere pool. Kortsluiting tussen de ACCU-polen kan brandwonden of brand veroorzaken.

D. Onder misbruik kan vloeistof uit de ACCU vrijkomen; vermijd contact. Als er per ongeluk contact optreedt, spoel af met water. Als er vloeistof in de ogen komt, zoek dan ook medische hulp. Vloeistof die uit de BATTERIJ komt, kan irritatie of brandwonden veroorzaken.

E. Gebruik geen ACCUPACK of apparaat dat beschadigd of aangepast is. Beschadigde of aangepaste accu's kunnen onvoorspelbaar gedrag vertonen, wat kan leiden tot brand, explosie of risico op letsel.

F. Stel een ACCUPACK of apparaat niet bloot aan vuur of extreme temperaturen. Blootstelling aan vuur of temperaturen boven 130 °C kan een explosie veroorzaken.

G. Volg alle oplaadinstructies op en laad de ACCU of het apparaat niet buiten het temperatuurbereik dat in de instructies is gespecificeerd. Onjuist opladen of opladen buiten het opgegeven temperatuurbereik kan de ACCU beschadigen en het risico op brand vergroten.

1.3 Veiligheidsinstructies voor installatie

A. Plaats het laadstation, inclusief alle accessoires, niet op een locatie die zich onder of binnen 60 cm van brandbaar materiaal bevindt. Bij een storing kan het laadstation en de voeding verhit raken, wat een potentieel brandrisico kan opleveren.

B. Plaats de voeding niet op een hoogte waar het risico bestaat dat deze in water kan komen. Plaats de voedingseenheid niet op de grond.

C. Sluit de voeding niet in. Gecondenseerd water kan de voedingseenheid beschadigen en het risico op een elektrische schok vergroten.

D. Van toepassing in de EU. Als de voedingseenheid buitenshuis wordt geïnstalleerd: Risico op elektrische schokken. Installeer alleen op een afgedekte Klasse A GFCI-aansluiting (RCD) met een weerbestendige behuizing en zorg ervoor dat de stekkerkap gemakkelijk kan worden geplaatst en verwijderd.

E. Plaats het laadstation niet op een plek waar kans bestaat op stilstaand water.

1.4 Veiligheidsinstructies voor dagelijks gebruik

A. Houd uw handen en voeten weg van de roterende messen. Plaats uw handen of voeten niet in de buurt van of onder het product wanneer het op AAN staat.

B. Stop het product of zet het product uit wanneer personen, vooral kinderen of dieren, zich in het werkgebied bevinden.

C. Zorg ervoor dat er geen voorwerpen zoals stenen, takken, gereedschap of speelgoed op het gazon liggen. De messen kunnen beschadigd raken als ze dergelijke voorwerpen raken.

D. Til het product niet op of verplaats het niet wanneer het aan staat.

E. Laat het product niet botsen met personen of dieren. Als een persoon of dier in de weg komt, stop het product onmiddellijk.

F. Plaats geen voorwerpen bovenop het product of het laadstation.

G. Gebruik het product niet als de STOP-knop niet werkt.

H. Zet het product altijd op UIT wanneer het niet in gebruik is.

I. Gebruik het product niet tegelijkertijd met een pop-up sproeier. Gebruik de Schemafunctie om overlapping te voorkomen.

J. Laat het product niet werken wanneer er stilstaand water in het werkgebied is, zoals een gebied met plassen die zijn ontstaan door zware regenval.

1.5 Veiligheidsinstructies voor onderhoud

A. Zet het product op UIT wanneer u onderhoud uitvoert aan het product.

B. Gebruik geen hogedrukreiniger om het product schoon te maken. Gebruik geen oplosmiddelen om het product schoon te maken.

C. Koppel de stekker los van het laadstation voordat u het laadstation schoonmaakt of onderhoud pleegt.

1.6 Accuveiligheid

Lithium-ion-accu's kunnen exploderen of brand veroorzaken als ze worden gedemonteerd, kortgesloten of worden blootgesteld aan water, vuur of hoge temperaturen. Ga voorzichtig om met de accu en demonteer of open deze niet. Vermijd elke vorm van elektrische of mechanische beschadiging. Voorkom opslag in direct zonlicht.

2. Symbolen en stickers

Bestudeer de symbolen op het product en de etiketten zorgvuldig en begrijp hun betekenis:

	WAARSCHUWING: *Lees de gebruiksaanwijzing voordat u het product in gebruik neemt.*
STOP	***WAARSCHUWING:*** *Schakel het product uit voordat u aan de machine gaat werken of deze optilt. Raak het roterende mes nooit aan.*
	WAARSCHUWING: *Houd tijdens het gebruik een veilige afstand tot de machine. Houd andere personen uit de gevarenzone.*
	WAARSCHUWING: *Rijd niet op de machine.*
	Lees de gebruiksaanwijzing.
CE	*CE-conformiteitsmarkering.*
L_{WA} 66dB L_{WA} 70dB	*Geluidsvermogensniveau, bepaald volgens de Europese richtlijn voor buitengeluid.*
	Dit product niet als huishoudelijk afval weggooien. Zorg ervoor dat het product wordt gerecycled volgens de lokale wettelijke voorschriften.
III	*Klasse III*
	DC
	Gooi de accu niet in het vuur en stel de accu niet bloot aan een hittebron.
	Dompel de accu niet onder in water.
Li-ion	*Recyclingsymbool.*
	Het is niet toegestaan om dit accupack als huishoudelijk afval weg te gooien. Zorg ervoor dat het accupack wordt gerecycled volgens de lokale wettelijke voorschriften.
T4A	*Vervang de zekering overeenkomstig de opgegeven waarde.*
T10A	*Vervang de zekering overeenkomstig de opgegeven waarde.*
	Klasse II-constructie.

IPX4	*Beschermingsgraden van behuizingen (IP-code)*
IPX6	
IP67	
	Afneembare voedingseenheid
	SMPS met een kortsluitvaste veiligheidstransformator
	SMPS (schakelende voedingseenheid)
cosφ:0.56	*Vermogensfactor*
VI	*Energie-efficiëntie niveau 6*
	Om aan te geven dat de voedingseenheid niet mag worden gebruikt als de pinnen van het stekkerdeel zijn beschadigd.
	WAARSCHUWING - Raak het roterende mes niet aan. Handschoenen dragen bij het verplaatsen. Raak de trimmer niet aan tijdens gebruik.
MAX 45°C	*Gebruik of bewaar de accu niet in omgevingen warmer dan 45°C en houd deze uit de buurt van alle warmtebronnen om veiligheidsrisico's te voorkomen.*
Max. 9500 min⁻¹	*Max 9500 min⁻¹*
195 mm	*φ 195 mm voor Trimming Blade Disk*
	waarschuwing
ETSI EN 300 645 TÜVRheinland CERTIFIED	*TÜV Rheinland conformiteitsmerk.*

Symbolen op het robotscherm

	Aan/uit
START	*Start-knop*
HOME	*Home-knop*
OK	*OK-knop*

Opmerking:

Voor meer informatie over symbolen, zie sectie 5.1 Weergave en bediening op de maaier.

3. Inhoud en specificaties

3.1 Inhoud van de doos

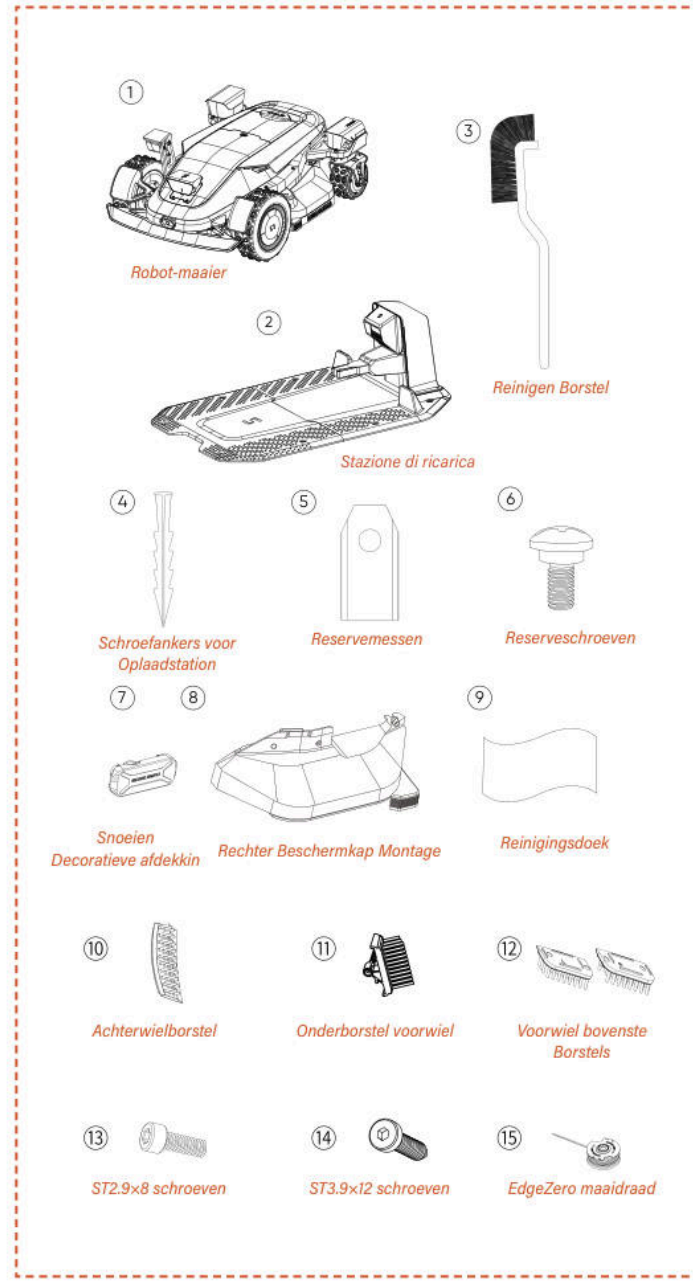

Robotgrasmaaier*1
Oplaadstation*1
Reinigingsborstel*1
Reservebladen*24
Reserveschroeven*24
Spijkers voor oplaadstation*8
Decoratieve afdekking snoeien *1
Rechter beschermbeugel*1
Reinigingsdoekje*1
Onderborstel voorwiel*2
Bovenborstels voorwiel*2
Achterwielborstel*2
ST2.9×8 schroeven*8
ST3.9×12 schroeven*2
EdgeZero maaidraad*4

3.2 Onderdelen en functies

Bovenaanzicht

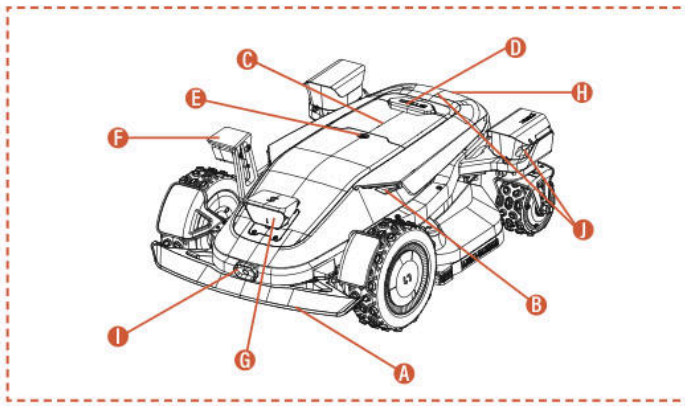

Onderaanzicht

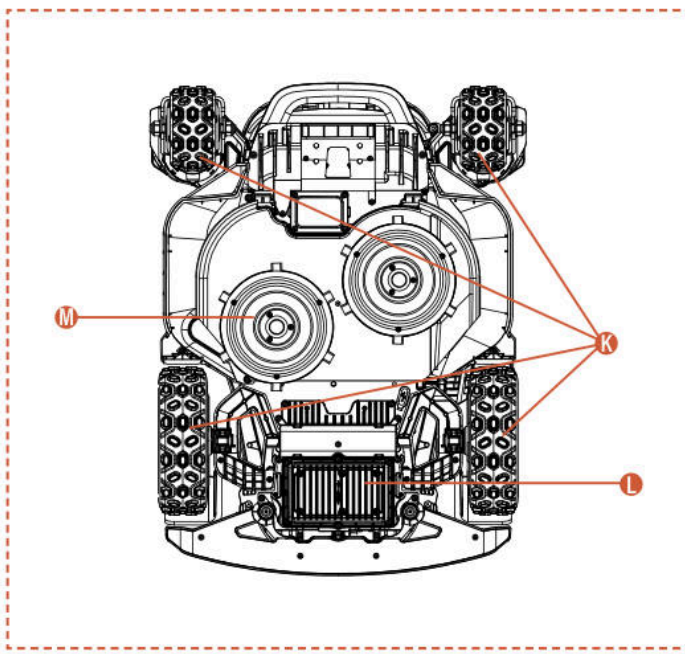

Opmerking

Dompel de machine niet onder in water, dit kan de onderdelen beschadigen en de garantie binnen de aangegeven periode ongeldig maken.

A. Botsingsbuffer
Wanneer er geen visuele positionering beschikbaar is, zorgt de botsingsbumper ervoor dat de machine normaal blijft werken.

B. LED-verlichting

Verschillende interagerende LED-lampjes op de maaier geven de bedrijfsstatus van de machine aan.

C. Bedieningspaneel
Het paneel wordt gebruikt om de machine in- en uit te schakelen, opdrachten te geven om te werken of terug te keren, etc.

D. STOP-knop
Noodstopknop om de machine te stoppen in geval van een dringende situatie.

E. Regensensor
De regensensor detecteert regen en zorgt ervoor dat de machine automatisch terugkeert naar het laadstation om regen te vermijden, afhankelijk van de gebruikersinstellingen.

F. Zijwaartse ToF-viewcamera (iToF+RGBD)
De AI-ondersteunde iToF+RGBD-fusiecamera kan door het combineren van dieptedata met kleurenbeelden obstakels nauwkeurig identificeren tijdens het kanten trimmen, waardoor een hogere precisie bij het kanten snijden wordt bereikt.

G. Binoculaire Camera & iToF Geïntegreerde Camera
De AI-ondersteunde binoculaire camera helpt de maaier bij het detecteren en vermijden van obstakels.

De iToF geïntegreerde camera wordt gebruikt voor obstakelvermijding en maaien langs de grens. Deze meet de afstand met behulp van het faseverschil van gemoduleerd infraroodlicht, wat een stabiele werking onder alle lichtomstandigheden garandeert.

H. Oplaad infraroodsensor
De infrarood oplaadsensor maakt infraroodgeleide autonome docking met het laadstation mogelijk en bewaakt de laadstatus om een veilig opladen gedurende het hele proces te garanderen.

I. Infrarood thermische beeldcamera
De infrarood thermische beeldcamera vangt thermische signalen uit de omgeving op, waardoor de grasmaaier levende wezens en obstakels nauwkeurig kan identificeren onder slechte zichtomstandigheden, zoals 's nachts of in mist, en zo het risico op botsingen vermindert.

J. Geïntegreerde dToF-camera
De dToF-geïntegreerde camera gebruikt het directe Time-of-Flight-principe om afstanden nauwkeurig te meten door de vluchttijd van infrarood lichtpulsen te berekenen. Het maakt vroege detectie van verre obstakels mogelijk, wat betrouwbare veiligheidsbescherming biedt voor de grasmaairobot tijdens het werken op grote gazons.

K. 4WD-naafmotor
Het 4WD-naafmotorsysteem integreert stuurcontrole en vermogensafgifte in elk wiel, wat zorgt voor nauwkeurig stuurgedrag en krachtige prestaties voor betere offroad-capaciteiten.

L. Accuruimte
Het compartiment voor het opbergen van de batterij.

M. Draaiend maaiblad
Apparaat voor het maaien van het gazon wanneer de machine in werking is.

3.3 Specificaties

TECHNISCHE SPECIFICATIES	X9 RMX12000D40V	X9 Plus RMX24000D40V
Begrenzingsdraad	Draadloos/randloos	Draadloos/randloos
Max. maaigebied	12000 m^2	24000 m^2
Maaihoogte min/max	20-100 mm	20-100 mm
Hoogteverstelling	Elektronisch	Elektronisch
Maaibreedte	430 mm	430 mm
Leegloopsnelheid	2500/min	2800/min
Waterdicht	IPX6	IPX6
Accucapaciteit	BS408 36VDC, 8Ah, 288Wh, 40VDC MAX	BF408 36VDC, 8Ah, 288Wh, 40VDC MAX
Gebruikersinterface	App en toetsenborddisplay	App en toetsenborddisplay
Max helling	42°(90%)	42°(90%)
Robotafmetingen	85 * 61,7 * 30,3 cm	85 * 66,3 * 30,3 cm
Certificaten	CE RoHS	CE RoHS
Nettogewicht	30,5 kg	32,7 kg
Geluidsvermogensniveau LWA	66 dB (A)	70 dB (A)
Onzekerheden geluidsvermogen KWA	2,44 dB (A)	2,25 dB (A)
Geluidsdrukniveau LpA	58 dB (A)	62 dB (A)
Onzekerheden geluidsvermogen KpA	2,44 dB (A)	2,25 dB (A)
Geluidsvermogensniveau LWA voor EdgeZero	88 dB (A)	88 dB (A)
Geluidsvermogen Onzekerheden KWA voor EdgeZero	1,97 dB (A)	1,97 dB (A)
Geluidsdrukniveau LpA voor EdgeZero	80 dB (A)	80 dB (A)
Geluidsvermogen Onzekerheden KpA voor EdgeZero	1,97 dB (A)	1,97 dB (A)
KENMERKEN		
Wi-Fi / Bluetooth	J	J
Draadvrije kaartconfiguratie	J	J
Padplanning	3 opties	3 opties
AONavi™ 2.0(nRTK+VSLAM 2.0)	J	J
Super Wi-Fi	J	J
Vision AI2.0	J	J
ATC (All-Terrain Conquer)	J	J
Eco-modus	J	J
Nachtmodus*	J	J
LED-koplamp	J	J
OTA	J	J
Snelle terugkeer naar laadstation	J	J
Multi-zones	J	J
Werkrooster	Automatische of handmatige instelling	Automatische of handmatige instelling
Stootsensor	J	J
Waterreiniging	J	J
GPS- en 4G-module	J	J
Google Assistant en Amazon Alexa	J	J
Pincode	J	J
Hef- en kantelsensor	J	J
Regensensor	J	J
EdgeZero	Optie	J
ACCESSOIRES		
Reserveblad en reserveschroeven	24 stuks	24 stuks
Schroefankers voor Oplaadstation	8 stuks	8 stuks
Laadstation	7A(CB11)	17A(CB12)
Reinigingsborstel	1 stuk	1 stuk
Decoratieve Afdekking voor Snoeien	Optie	1 stuk
Rechter Beschermkap Montage	Optie	1 stuk
Reinigingsdoek	1 stuk	1 stuk
Onderborstel voorwiel	2 stuks	2 stuks
Voorwiel bovenste Borstels	2 stuks	2 stuks
Achterwielborstel	2 stuks	2 stuks
ST2.9×8 schroeven	8 stuks	8 stuks
ST3.9×12 schroeven	2 stuks	2 stuks
EdgeZero maaidraad	Optie	4 stuks

4. Installatie en Kaartaanmaak

De geavanceerde hardware en software (intelligente algoritmen) van Sunseeker verbeteren aanzienlijk het vermogen van de maaier om zijn omgeving te herkennen, de positioneringsnauwkeurigheid en de algehele prestaties. Sunseeker AONavi (Always-On Navigation) integreert naadloos RTK-GNSS-satellietpositionering met VSLAM 2.0-visuele technologie, waardoor de robotmaaier positionerings- en navigatietaken kan uitvoeren in diverse scenario's, ook in complexe omgevingen.

Met de vooruitgang van Sunseeker's technologie is AONavi volledig geüpgraded, wat heeft geleid tot AONavi™ 2.0. Deze technologie combineert netRTK met VSLAM-visuele technologie en bereikt positioneringsnauwkeurigheid op centimeterniveau zonder fysieke RTK-stations, wat niet alleen de nauwkeurigheid verhoogt, maar ook de installatietijd aanzienlijk verkort. Uitgerust met Sunseeker AONavi™ 2.0-technologie kan de robotmaaier stabiele satellietsignalen ontvangen voor realtime positionering, en tegelijkertijd kunnen virtuele grenzen worden ingesteld voor Sunseeker-robotmaaiers. Dit garandeert onderhoud van hoge kwaliteit aan uw gazon en biedt u een gemakkelijke en betrouwbare maaiervaring.

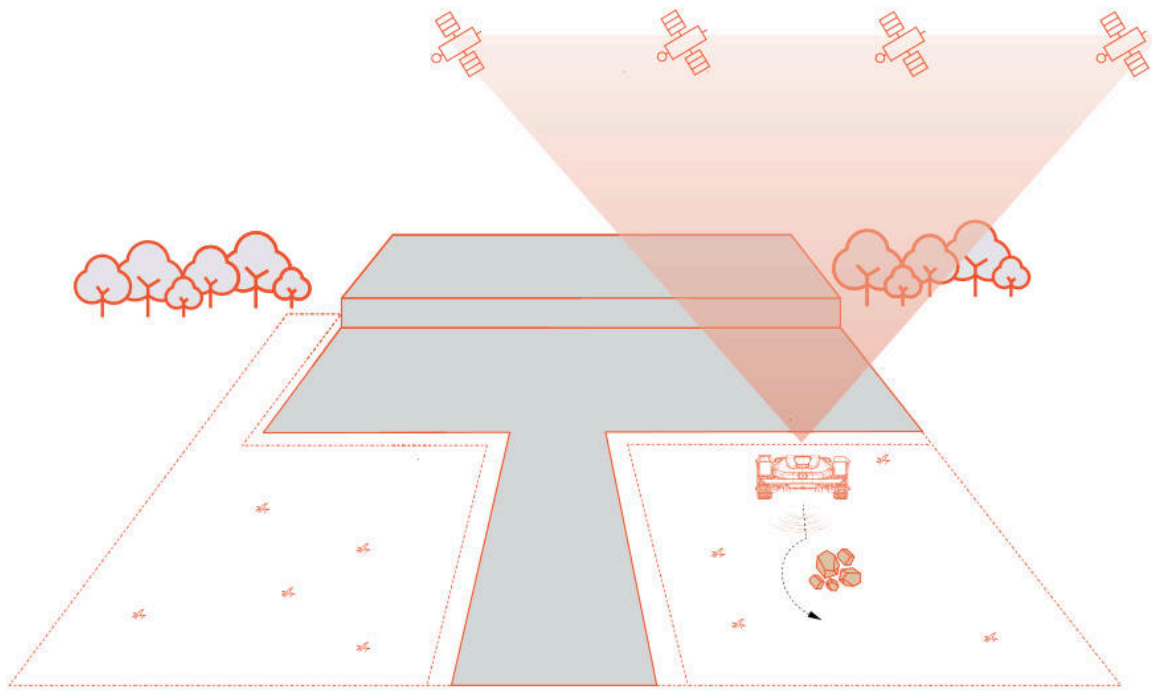

4.1 Voorbereidingen

De Sunseeker-app installeren

Opmerking

Indien nodig zal de app toegang vragen tot Bluetooth en Wi-Fi of 4G-netwerken om een correcte installatie en toekomstige functionaliteit te garanderen; geef toegang tot deze functies.

Scan de QR-code om de Robotic Mower App te downloaden, of zoek naar "Sunseeker Robot" in de Google Play Store (Android) of de Apple App Store (iOS). Na installatie, maak een nieuw account aan en log in.

iOS **Android**

De grasmaaier voorbereiden

Zorg ervoor dat Bluetooth op uw telefoon is ingeschakeld en scan de SN QR-code van de machine om het model te identificeren en verder te gaan met de bijbehorende installatiehandleiding.

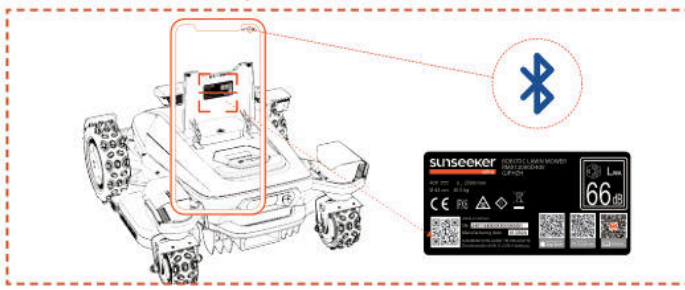

Het gazon voorbereiden

A. Ruim eventueel puin, bladerhopen, speelgoed, draden, stenen of andere obstakels op.

B. Om de veiligheid te waarborgen, zorg ervoor dat kinderen en huisdieren van het gazon af zijn.

C. Maai uw gazon tot een hoogte van maximaal 10 cm voordat u de robotmaaier gebruikt.

D. De specificaties van het werkgebied voor de robotgrasmaaier zijn als volgt: 12000 m^2 (X9) en 24000 m^2 (X9 Plus).

E. Als er smalle doorgangen binnen het werkgebied zijn, zorg er dan voor dat de doorgangsbreedte groter is dan 100 cm.

Aanbevolen gazontypes worden weergegeven in de onderstaande afbeeldingen:

4.2 De maaier activeren

De grasmaaier vooraf opladen

A. Kies een willekeurige plek met een stopcontact, sluit de adapter van het laadstation aan en zet het laadstation aan.

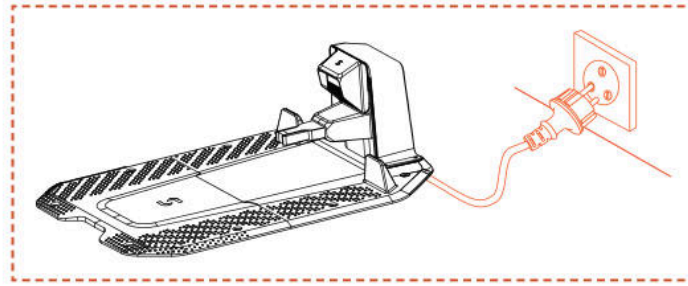

B. Duw de grasmaaier het oplaadstation in, zorg ervoor dat de oplaadelektroden goed contact maken. Het knipperende groene lampje op het laadstation geeft aan dat er normaal wordt opgeladen. Wanneer de maaier volledig is opgeladen, blijft het controlelampje constant groen branden.

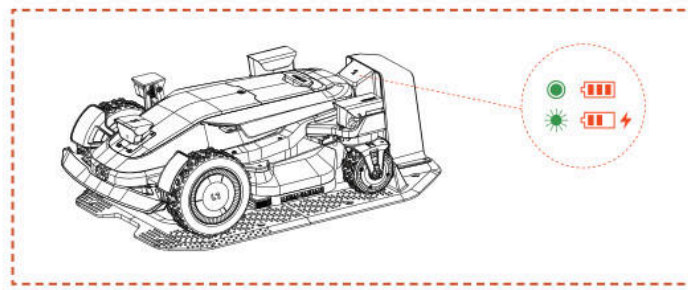

C. Als het Accuniveau van de grasmaaier boven 80% is, mag u deze stap overslaan.

Opmerking

- Als het indicatorlampje uit blijft, zelfs wanneer er correct stroom wordt geleverd, neem dan contact op met de klantenservice.

Activeer de maaier

A. Zodra de machine succesvol is opgeladen op het laadstation, schakelt deze automatisch aan. U kunt het ook handmatig inschakelen door de aan/uit-knop ingedrukt te houden.

B. Voer de standaard pincode "0000" in. Druk telkens op "OK" na het invoeren van "0" om het proces te voltooien.

C. Als u de pincode wilt wijzigen, houdt u de START/HOME/OK-knop 1 seconde ingedrukt om het menu te openen om de pincode te wijzigen. Raadpleeg voor meer gedetailleerde informatie sectie 5.1 Weergave en bediening op de maaier.

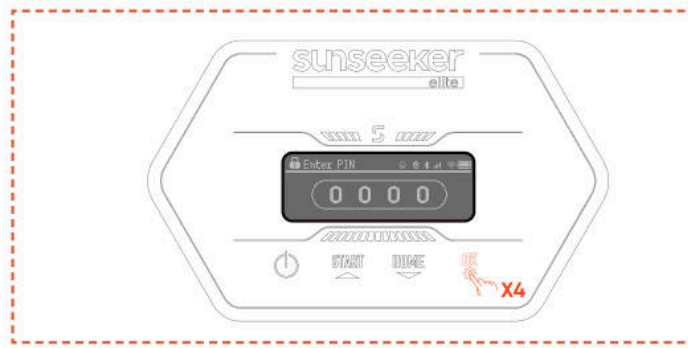

4.3 App-verbinding

Opmerking

De volgende afbeeldingen met betrekking tot de app zijn uitsluitend voor demonstratiedoeleinden. De beschikbare opties kunnen variëren, afhankelijk van de softwareversie.

Voorbereiding

A. Zorg ervoor dat de machine op het oplaadstation staat, correct oplaadt, ingeschakeld is en de pincode is ingevoerd.

B. Zorg ervoor dat Bluetooth op uw telefoon is ingeschakeld. Zorg ervoor dat uw apparaat is verbonden met een 4G-netwerk.

C. Voor een betere netwerkervaring kunt u Wi-Fi voor uw grasmaaier configureren.

App-verbinding

A. Scan de QR-code van het serienummer van de machine om uw robotmaaier toe te voegen. Als scannen niet mogelijk is, kunt u ook verbinding maken via Bluetooth. Als u de QR-code al hebt gescand tijdens de stap 'De maaier voorbereiden', zal de maaier automatisch worden gekoppeld aan de app zodra Bluetooth op uw telefoon is ingeschakeld, waardoor een extra scan niet nodig is.

B. Na succesvolle koppeling voert u de standaard PIN-code "0000" in. De pincode kan via de telefoon worden gewijzigd.

C. Zorg ervoor dat uw machine is verbonden met een 4G-netwerk.

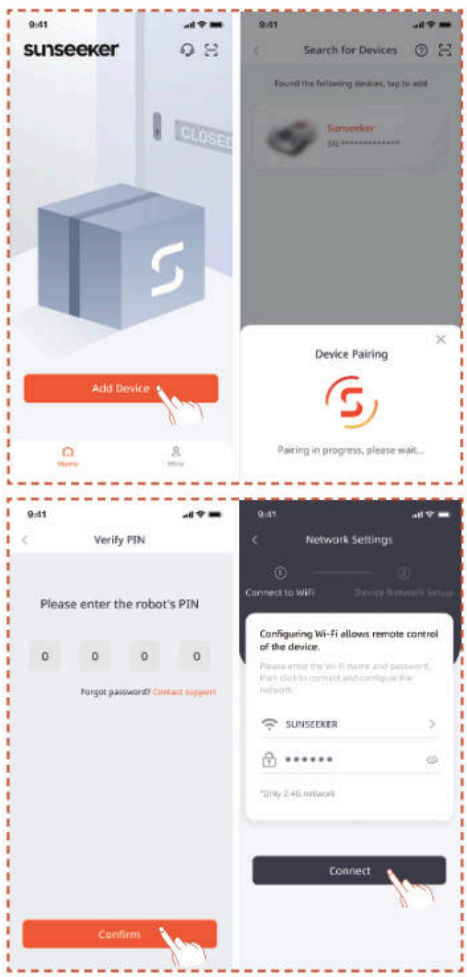

4.4 Het laadstation installeren

Opmerking

Als u niet zeker weet waar u het laadstation moet installeren, kunt u de onderstaande stappen volgen om een locatie met een sterker signaal te vinden.

Een geschikte locatie zoeken

A. Volg de instructies in de app om de maaier op afstand te bedienen, controleer de signaalsterkte in verschillende gebieden en vind een geschikte locatie voor het installeren van het laadstation.

B. Om ervoor te zorgen dat de grasmaaier succesvol kan uitrijden en terugkeren naar het laadstation, installeert u het laadstation op een open, vlakke niet-verharde ondergrond.

C. Het laadstation kan zowel binnen als buiten het werkgebied van de grasmaaier worden geplaatst. Om veiligheidsredenen wordt het aanbevolen de laadkabel buiten het maaigebied te houden.

D. Er mogen geen obstakels binnen 1,5 m voor het laadstation staan.

E. Als er gras is, moet dit korter zijn dan 10 cm.

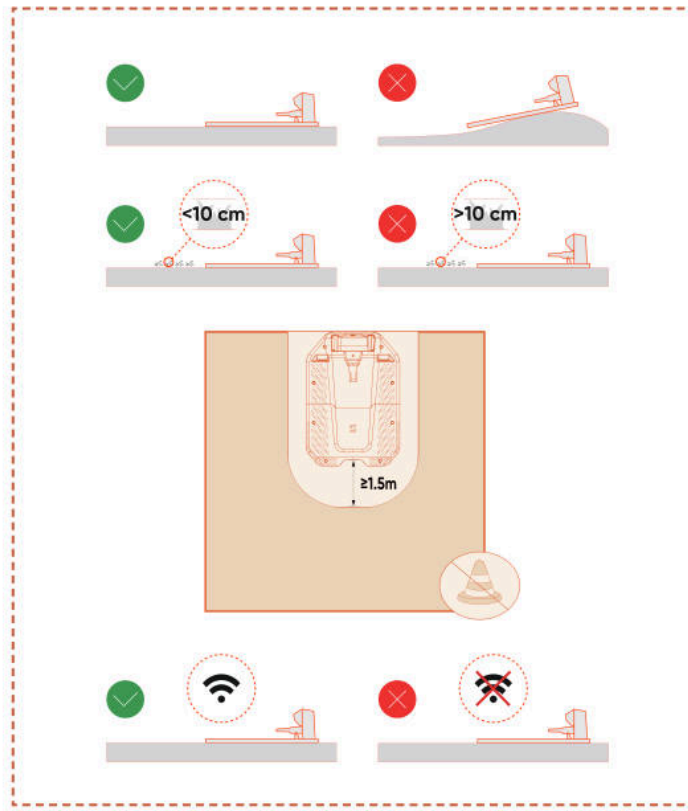

F. Zorg ervoor dat het gebied boven het laadstation zo open mogelijk is, vrij van bomen, gebouwen of andere obstakels.

G. Als volledige openheid aan alle kanten niet mogelijk is, probeer dan voor maaiers op het noordelijk halfrond de zuidelijke hemel vrij te houden; voor maaiers op het zuidelijk halfrond, zorg ervoor dat de noordelijke hemel zo open mogelijk is.

Plaats het laadstation

A. Een hamer of vergelijkbaar gereedschap kan worden gebruikt om het laadstation op niet-verharde, vlakke grond vast te slaan.

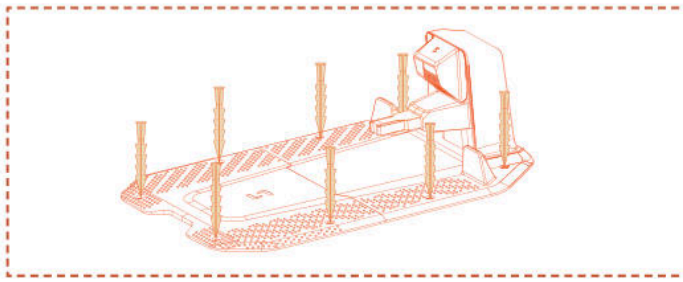

B. Sluit de oplaadkabel van het oplaadstation aan op de oplader en steek deze vervolgens in het stopcontact. Op dit moment blijft het groene lampje op het laadstation continu branden, wat aangeeft dat het station is ingeschakeld.

C. Om veiligheidsredenen wordt aanbevolen de oplaadkabel buiten het maaigebied te houden. Als er een aanzienlijke afstand is tussen het laadstation en de stroomvoorziening, zorg er dan voor dat de stroomkabel stevig aan de grond of muur is bevestigd om een veilige werking te garanderen.

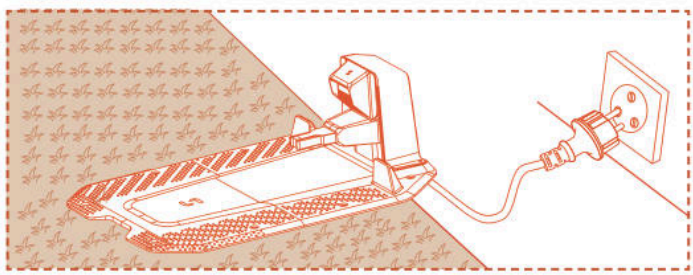

4.5 Kaartconfiguratie

Opmerking

De volgende afbeeldingen met betrekking tot de app zijn uitsluitend voor demonstratiedoeleinden. De beschikbare opties kunnen variëren, afhankelijk van de softwareversie.

Voorbereiding

A. Zorg ervoor dat de machine is ingeschakeld en succesvol verbonden is met 4G- en Bluetooth-signalen.

B. Zorg ervoor dat de machine op het oplaadstation staat, correct oplaadt en dat het Accuniveau boven de 50% is.

C. Een juiste werkzone, het laadstation en de antenne zijn nodig voor het aanmaken van een volledige kaart.

D. Als alle bovenstaande taken gereed zijn, klik dan op **Start in kaart brengen**.

E. Zorg ervoor dat de machine op het laadstation staat voordat u het inrichtingsproces start, als deze opnieuw is opgestart.

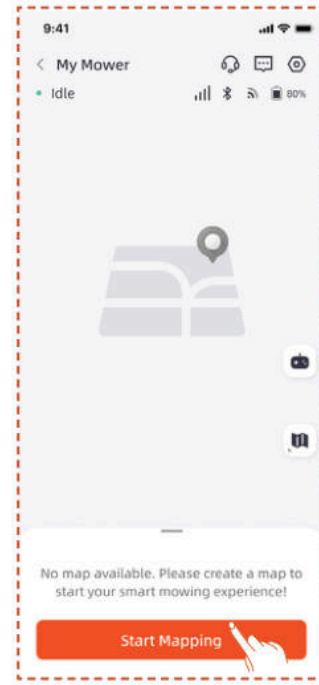

Werkgebied instellen

A. Klik op **Werkzone**. De maaier verlaat automatisch het laadstation en beweegt 1,5 meter vooruit zonder handmatige tussenkomst.

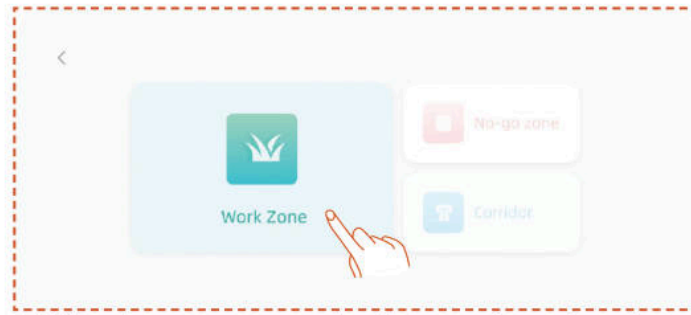

B. Wij raden aan om eerst de robot naar de rand van het gazon te sturen, de voorkant aan te passen om tegen de klok in in kaart te brengen, en vervolgens op **Start in kaart brengen**.

C. Zodra de maaier op de grens van het werkgebied is gepositioneerd en de hoek is aangepast, klikt u op **Start in kaart brengen**.

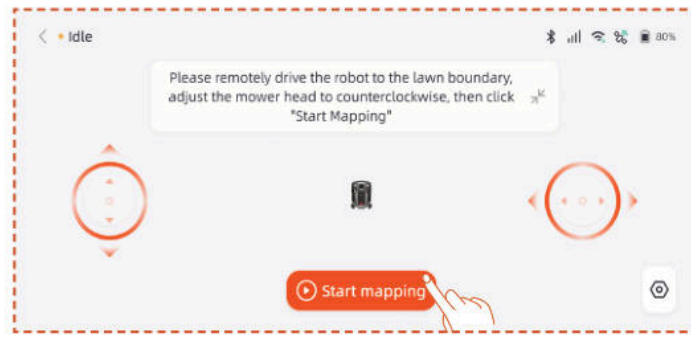

Automatisch in kaart brengen

Wanneer de machine herkent dat deze zich in een grasgebied bevindt en de voorwaarden voor automatische mapping zijn vervuld, zal het **Auto**-pictogram knipperen. Tik op **Auto** om automatisch in kaart te brengen te starten.

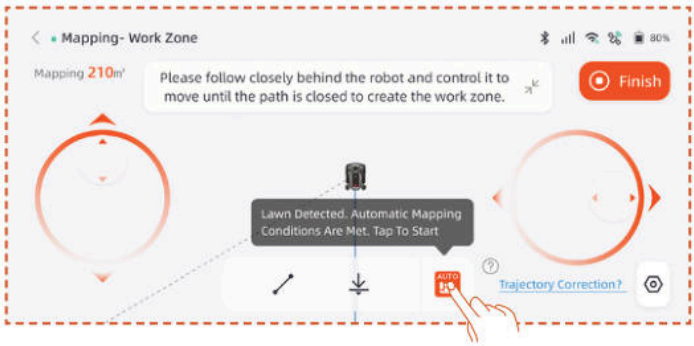

Tik in de app op de **Pauze**-knop om het in kaart brengen te pauzeren.

Nadat u hebt gecontroleerd dat de robot normaal functioneert zonder fouten, tikt u op de **Auto**-knop op de APP-interface om het automatische in kaart brengen te hervatten.

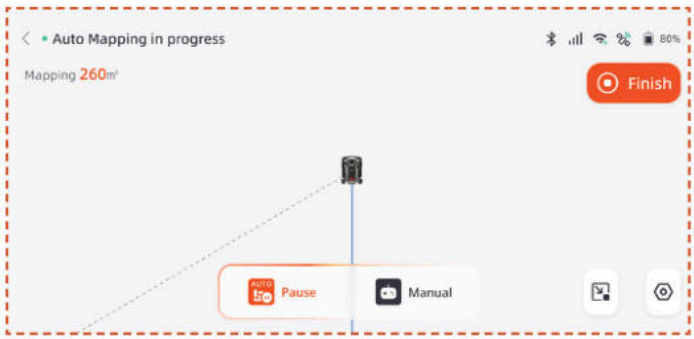

Opmerking

- We raden aan de maaier tijdens het in kaart brengen te volgen. Als de maaier de grenzen niet nauwkeurig kan detecteren, kunt u op elk moment de automatische kaartmodus verlaten en overschakelen naar handmatige bediening.

- Om de efficiëntie van het in kaart brengen te garanderen, laat de maaier het proces starten door vanuit het laadstation weg te rijden.

- Wij raden aan om over te schakelen op handmatige mapping in de buurt van gebieden zoals zwembaden, sloten of kliffen, en een veilige afstand van minimaal 15 cm aan te houden.

Handmatig in kaart brengen

Tik op **Handmatig** om over te schakelen naar de handmatige kaartmodus.

Bedien de maaier op afstand en laat deze langs de rand rijden om de werkzone aan te maken.

- Als uw werkgebied hekken, muren of andere fysieke grenzen bevat, houd dan minimaal 5 cm afstand langs de grens tijdens het op afstand in kaart brengen.

- Als uw werkgebied elementen bevat zoals zwembaden, greppels of kliffen, houd dan tijdens het in kaart brengen een minimale afstand van 15 cm aan.

- Als de grens van uw werkgebied niet uit gras bestaat, zoals een stenen pad, en de grens even hoog is als het gras, kunt u de functie **Cross Boundary** gebruiken. Bij gebruik van deze functie blijft ongeveer tweederde van de maaier op het gras om langs de rand te rijden. Na voltooiing van het in kaart brengen zal de maaier de gemarkeerde grens volgen om te maaien.

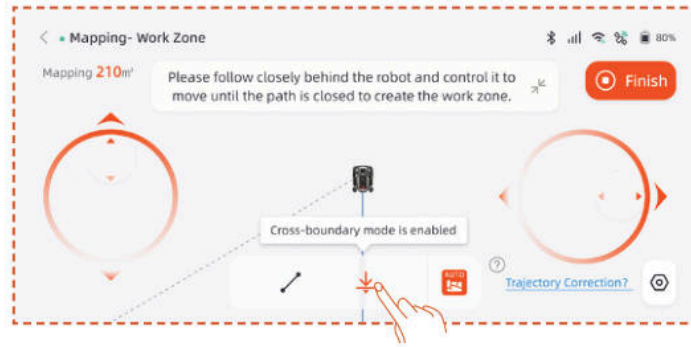

- Als de grens van uw werkgebied een rechte lijn is, kunt u de functie **Recht** selecteren en vervolgens de maaier naar het einde van de rechte grens verplaatsen. Er wordt automatisch een rechte grenslijn gegenereerd bij de start- en eindpunten waar de rechte lijnfunctie wordt geactiveerd.

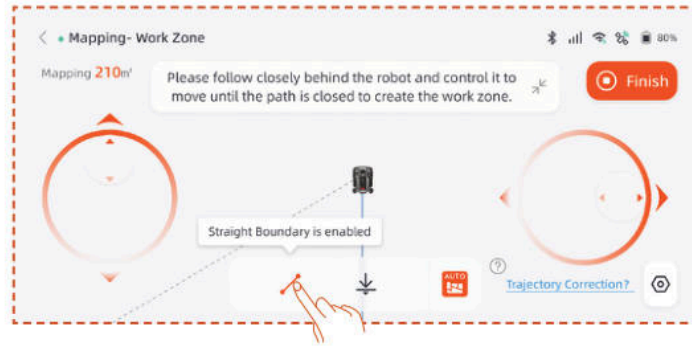

Opmerking

Het wordt aanbevolen om op Voltooien te klikken alleen nadat het pad volledig is gesloten. Als het pad niet is gesloten, maar de kaartconfiguratie toch moet worden afgerond, klik op Voltooien en selecteer vervolgens Automatisch sluiten. De gegenereerde kaart zal automatisch de begin- en eindpunten verbinden om ervoor te zorgen dat het werkgebied correct wordt afgesloten.

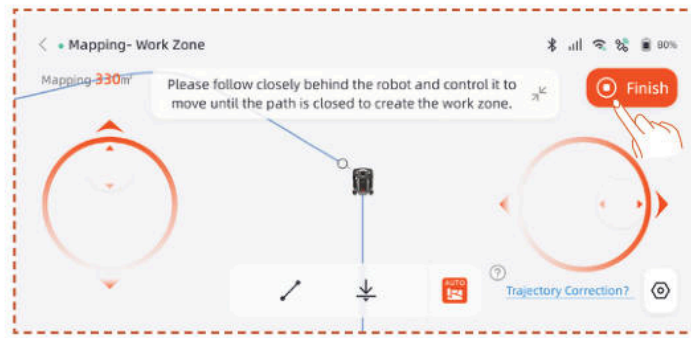

Nadat u de kartering hebt voltooid, kunt u, als u de grens wilt wijzigen, klikken op **Werkzone** en selecteren **Grens bewerken** om wijzigingen aan te brengen.

A. Bestuur de robot op afstand naar het startpunt van de grensaanpassing en klik vervolgens op de startknop. Bij het aanpassen van de grens moet de robot tegen de klok in worden bewogen.

B. Bestuur de robot op afstand naar het eindpunt van de grensaanpassing, zorg ervoor dat deze de oorspronkelijke kaartgrens kruist, en klik vervolgens op de knop **Voltooien**.

No-go zone aanmaken

Als uw werkgebied een zwembad of andere zones bevat waar de maaier niet mag komen, wordt het aanbevolen om een Afgesloten zone te creëren. Dit genereert een virtuele grens en beschermt deze gebieden.

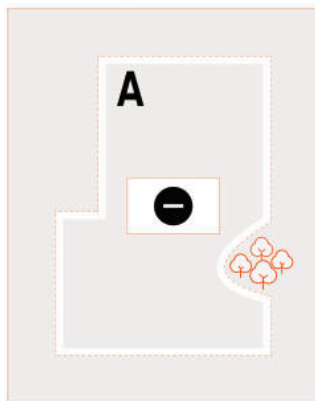

A. Klik op **Verboden zone**.

B. Bestuur de maaier op afstand naar het startpunt waar de No-Go Zone moet worden aangemaakt en klik vervolgens op **Start in kaart brengen**.

C. Bestuur de maaier op afstand om het gebied te sluiten en klik vervolgens op **Voltooien**.

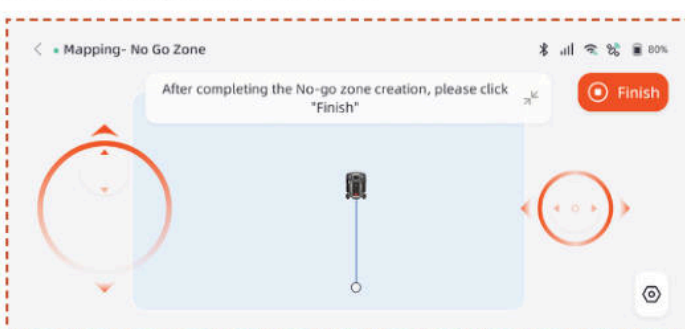

Meerdere werkgebieden aanmaken

Als uw gazon moet worden opgedeeld in meerdere werkgebieden, kunt u meerdere werkgebieden en doorgangen aanmaken.

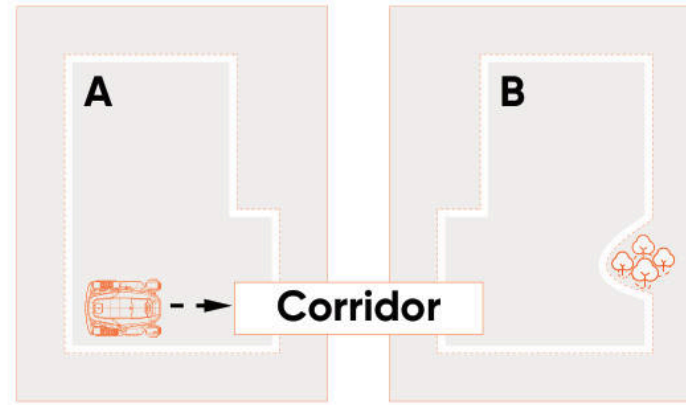

Na het maken van het eerste werkgebied, kunt u een corridor toevoegen en vervolgens het tweede werkgebied aanmaken:

A. Klik op **Corridor**.

B. Bestuur de maaier op afstand naar de locatie waar de corridor moet worden aangelegd en klik vervolgens op **Start in kaart brengen**. Zorg ervoor dat de corridor overlapt met het eerste werkgebied.

C. Bestuur de grasmaaier op afstand naar het einde van de passage en klik vervolgens op **Voltooien**.

D. Creëer de tweede werkzone en zorg ervoor dat de corridor overlapt met de tweede werkzone.

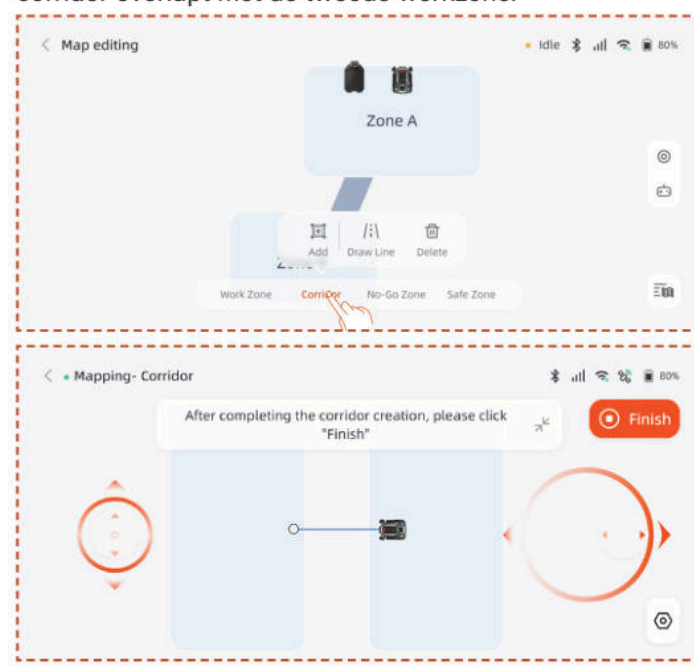

Na het aanmaken van het eerste werkgebied, kunt u het tweede werkgebied toevoegen en vervolgens de corridor aanmaken:

A. Klik op **Werkzone**.

B. Bestuur de maaier op afstand naar de locatie waar de tweede werkzone moet worden aangemaakt en creëer de tweede werkzone.

C. Creëer een corridor tussen de twee werkzones, zorg ervoor dat de corridor overlapt met beide werkzones.

Opmerking

- Bij het aanmaken van meerdere werkgebieden is het beter om te voorkomen dat het tweede werkgebied overlapt met het eerste. Als de overlapping te groot is, worden de twee gebieden automatisch samengevoegd tot één werkgebied.

- Als de corridor niet overlapt met een werkgebied of als er geen corridor tussen de twee werkgebieden is gemaakt, kan de maaier moeite hebben om terug te keren naar het laadstation of om zijn taken correct uit te voeren.

Beheer

U kunt tevens werkgebieden samenvoegen, splitsen, hernoemen en verwijderen, evenals corridors of afgesloten zones verwijderen. Deze handelingen kunnen worden uitgevoerd onder **Details > Kaartbeheer > Kaartbewerking**.

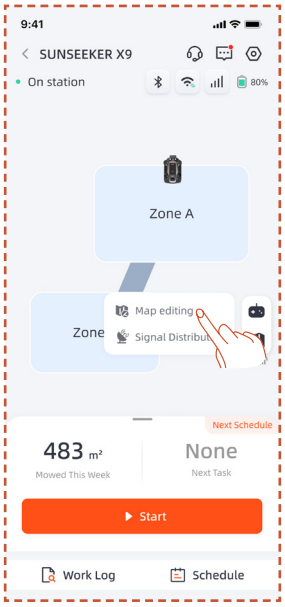

4.6 netRTK-instellingen

De **netRTK**-functie wordt automatisch geactiveerd nadat de maaier is ingeschakeld. U hoeft de maaier niet handmatig met netRTK te verbinden. Als de verbinding onstabiel is, kunt u de verbindingsstatus controleren in **Netwerkinstellingen**.

Om een betere netwerkervaring te garanderen, kunt u als extra optie Wi-Fi configureren voor uw maaier en oplader.

Ga naar het **Instellingen > Apparaat** scherm en tik op **Netwerkinstellingen**. U kunt de verbindingsstatus van uw Wi-Fi en 4G controleren.

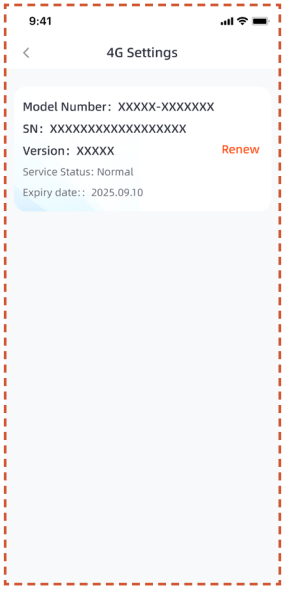

- In de **RTK-instellingen** kunt u de RTK-modus wijzigen of de service vernieuwen. De gratis serviceperiode begint vanaf de datum waarop het product voor het eerst wordt geactiveerd en succesvol verbinding maakt met de netRTK-service. Vanaf deze datum hebben gebruikers van de X9 recht op 5 jaar gratis gebruik, en gebruikers van de X9 Plus hebben recht op 5 jaar gratis gebruik.

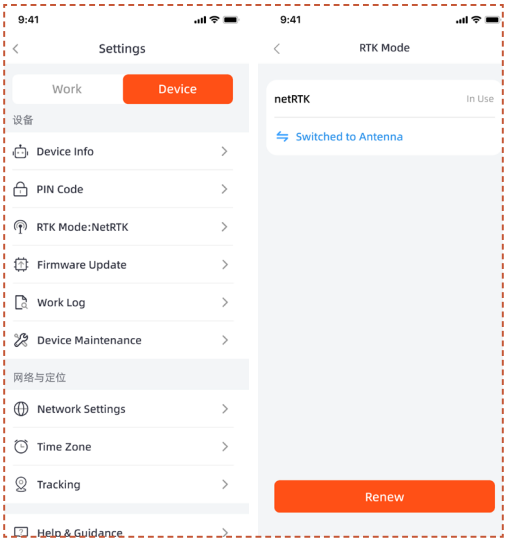

Voordat de gratis netRTK-serviceperiode afloopt, ontvangt u een herinnering over het naderende einde van de service. Om de dienst te blijven gebruiken, moet u de verlengingsbetaling uitvoeren via de bijbehorende app. De dienst wordt hersteld zodra de betaling met succes is voltooid.

Na afloop van de gratis proefperiode kunt u, indien u de **netRTK**-service wilt blijven gebruiken, hier verlengen.

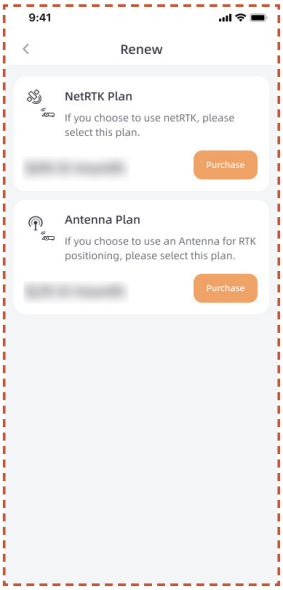

Als u ervoor kiest om de netRTK-service niet te verlengen, kunt u alternatief een speciale antenne-accessoire voor dit product aanschaffen en het apparaat gebruiken via positioneringsmethoden die door de accessoire worden ondersteund (specifieke functies en serviceregels zijn onderworpen aan de handleiding van de accessoire).

5. Dagelijks gebruik

5.1 Display en bediening op de maaier

Display

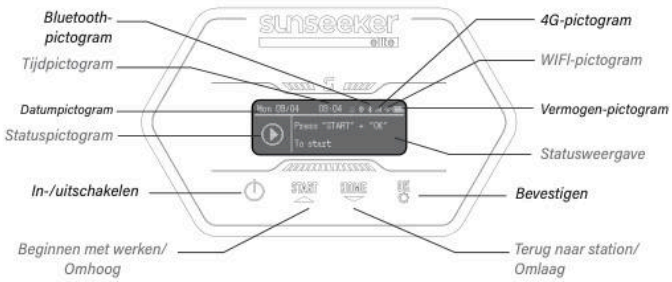

4G-pictogram: Het 4G-pictogram geeft aan of het apparaat succesvol verbinding maakt met 4G.

Wi-Fi-pictogram: Het Wi-Fi-pictogram geeft aan of de machine succesvol verbinding heeft gemaakt met het Wi-Fi-netwerk of niet.

Vermogen-pictogram: Het Accupictogram toont het resterende vermogen van de machine.

Tijdpictogram: Geeft de huidige tijd aan

Datumpictogram: Geeft de huidige datum aan

Bluetooth-pictogram: Het Bluetooth-pictogram geeft aan of de machine succesvol is verbonden met Bluetooth of niet.

Statuspictogram: Het statuspictogram geeft de huidige toestand van het apparaat of de ingestelde functie aan.

Statusweergave: Toont informatie zoals de machine status, functie-instellingenmenu en basisinstellingenmenu.

Basisbediening

Inschakelen: Houd de aan/uit-knop 2 seconden ingedrukt.

Uitschakelen: Houd de aan/uit-knop 3 seconden ingedrukt.

Bij het uitschakelen verschijnt het woord "bye" op het dashboard, waarna het scherm uitgaat.

Ga naar het menu: Houd de knop START/HOME/OK 1 seconde ingedrukt om het menu te openen.

Werking starten: Druk op de START-knop en vervolgens op OK.

Terug naar station: Druk op de HOME-knop en vervolgens op OK.

Maaier stoppen: Klik op "START" en "OK" om de STOP-status op te heffen, druk vervolgens op "START" en "OK" om opnieuw te starten.

Configuratie

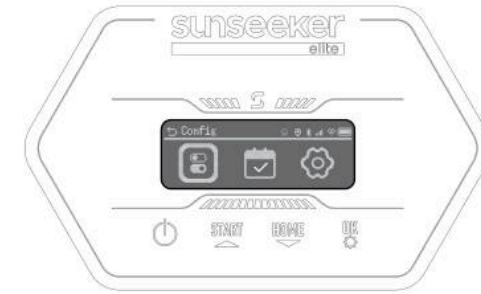

Wanneer het selectievakje het Config-pictogram markeert, druk op om door te gaan met de instellingen.

In het Config-menu kunt u de bijbehorende instellingen van de maaier configureren.

Druk op de ▲▼ knoppen om tussen instellingen te schakelen, druk op **OK** om van modus te wisselen en druk om terug te keren.

Schema

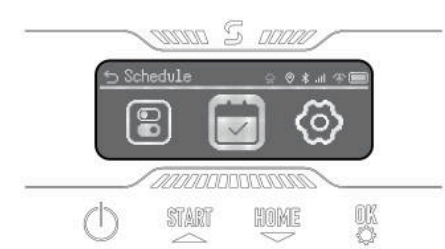

Wanneer het selectievakje het pictogram Schema markeert, druk op **OK** om de automatische dubbele schema-instelling te activeren. U kunt Schema Pause inschakelen en ook een Automatisch Schema en Handmatig Schema instellen.

Instellingen

Wanneer het selectievakje het Instellingen-pictogram markeert, druk op **OK** om door te gaan met de instellingen.

U kunt apparaatinformatie bekijken en de taal, eenheid voor grashoogte, datum en tijd instellen. U kunt de pincode van het apparaat wijzigen en de machine resetten.

5.2 De pincode wijzigen

Ga naar de optie "PIN wijzigen" en voer de oude PIN in. Druk op ▲ ▼ om tussen nummers te schakelen en druk op **OK** om een nummer te bevestigen. Stel de 4-cijferige PIN-code achtereenvolgens in.

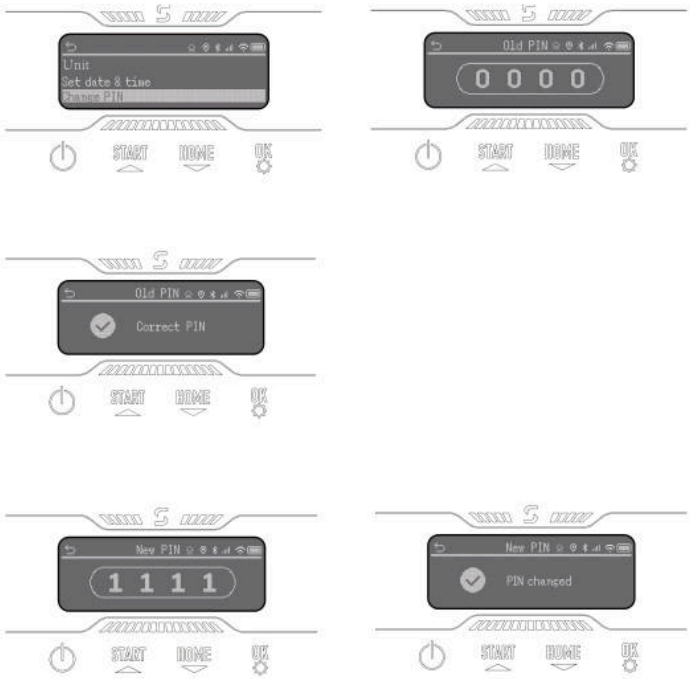

Opmerking

Als de pincode verkeerd is ingevoerd, verschijnt op het scherm "Onjuiste PIN".

5.3 Schema instellen

Opmerking

De volgende afbeeldingen met betrekking tot de app zijn uitsluitend voor demonstratiedoeleinden. De beschikbare opties kunnen variëren, afhankelijk van de softwareversie.

Aanbevolen schema

Na het in kaart brengen zal de maaier intelligent een maaischema genereren van maandag tot en met zaterdag op basis van het kaartgebied. De schematijden worden ingesteld tussen 08:00 en 16:00. Het aanbevolen schema wordt standaard ingeschakeld.

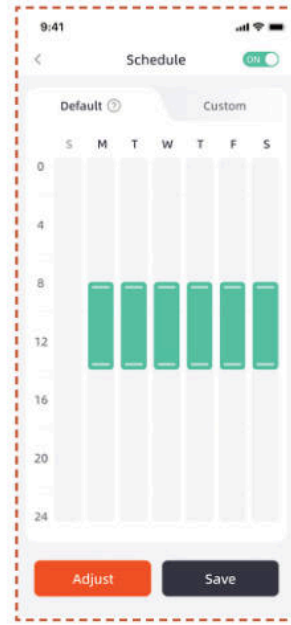

Aangepast schema

Als u het aanbevolen schema wilt aanpassen, kunt u ook een aangepast schema instellen.

A. Druk op de knop Adjust of Custom om de aangepaste instellingen te openen.

B. Selecteer de dag waarop de maaier moet werken.

C. Kies het gebied waar de maaier die dag moet werken, of selecteer alle gebieden.

D. Stel de start- en eindtijden in voor de werking van de grasmaaier.

Opmerking

Als het aangepaste schema buiten de daglichturen valt, zal de maaier niet uit het laadstation vertrekken om te maaien.

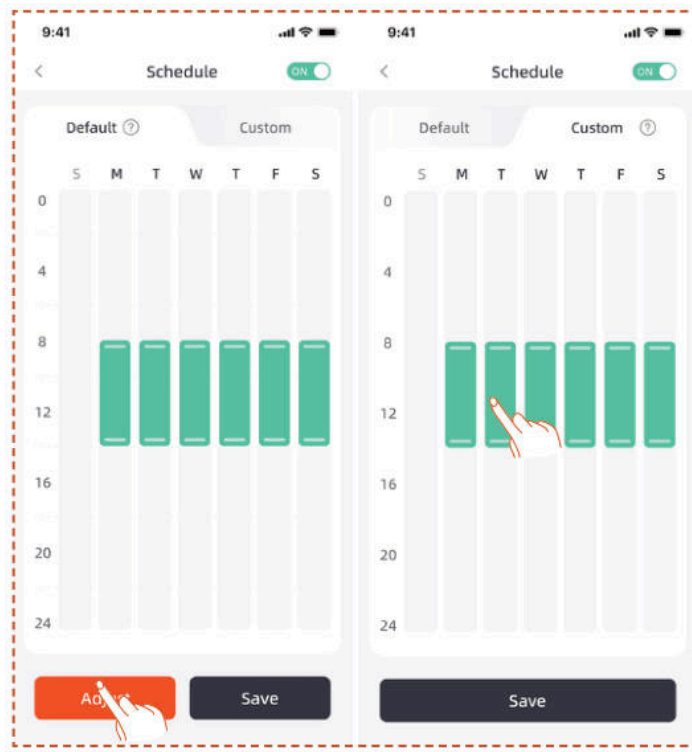

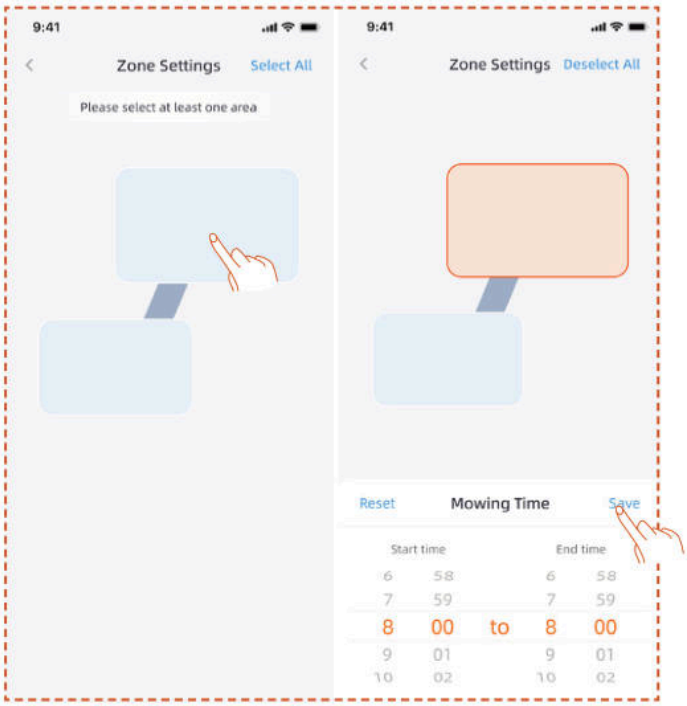

5.4 Inleiding tot de app

A. Naam grasmaaier – Klik om te hernoemen
B. Weergave maaierstatus
C. Hulp & Begeleiding
D. Apparaat toevoegen
E. Status van Bluetooth-verbinding grasmaaier
F. Wi-Fi-signaalstatus grasmaaier
G. Status 4G-signaal grasmaaier
H. Accuniveau grasmaaier
I. Begin met maaien
J. Apparaatdetails pagina

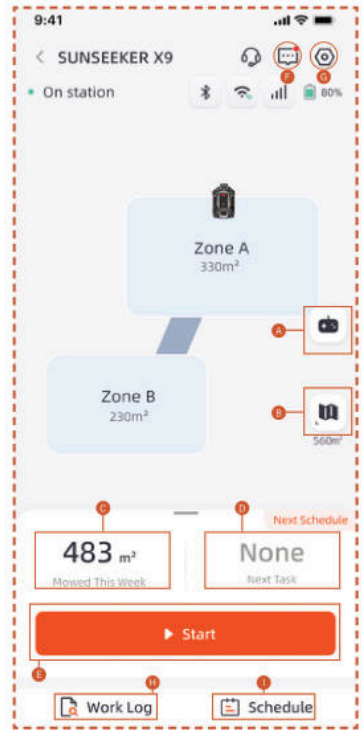

A. Afstandsbediening van de maaier
B. Kaartbeheer / Antennesignaal kaart
C. Bewerkte oppervlakte / Geschat werkgebied
D. Gewerkte tijd / Volgende werktijd
E. Start met maaien
F. Berichtenlijst
G. Instellingen
H. Werklogboek
I. Schema-instellingen

Instellingen

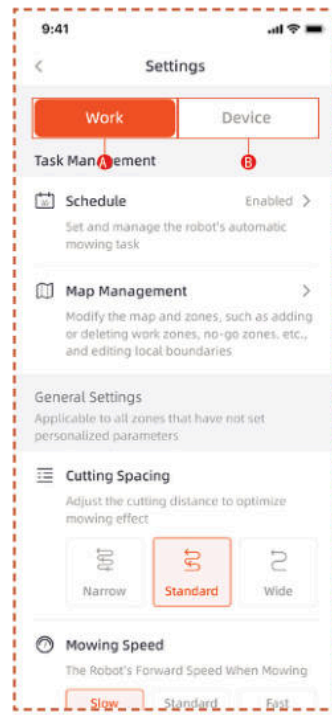

A. Werkinstellingen

Hier kunt u de instellingen met betrekking tot de werking van de maaier aanpassen.

- Schema
- Kaartbeheer
- Maaiafstand
- Maaisnelheid
- Maairichting
- Rotatiesnelheid van maaiblad
- Frequentie van randmaaien
- AI-gevoeligheid
- Obstakelvermijding
- Regenvertraging
- Energiebesparingsmodus
- Gebiedsinstellingen
- Snoei-instellingen
- Dockingspad

B. Apparaatinstellingen

Hier kunt u de apparaatgerelateerde instellingen aanpassen.

- Apparaatinformatie
- Pincode
- RTK-modus
- Firmware-update
- Werklogboek
- Onderhoud van het apparaat
- Netwerkinstellingen
- Tijdzone
- Volgen
- Hulp & Begeleiding

5.5 S Connect Module

De S Connect Module is voorzien van 4G-service en een antidiefstalfunctie, waarmee de locatie van de maaier kan worden gemonitord. Als de grasmaaier buiten het aangewezen digitale hekwerk wordt verplaatst, ontvangt de gebruiker een waarschuwingsalarm in de app.

U kunt hier de toegang tot **Tracking** vinden.

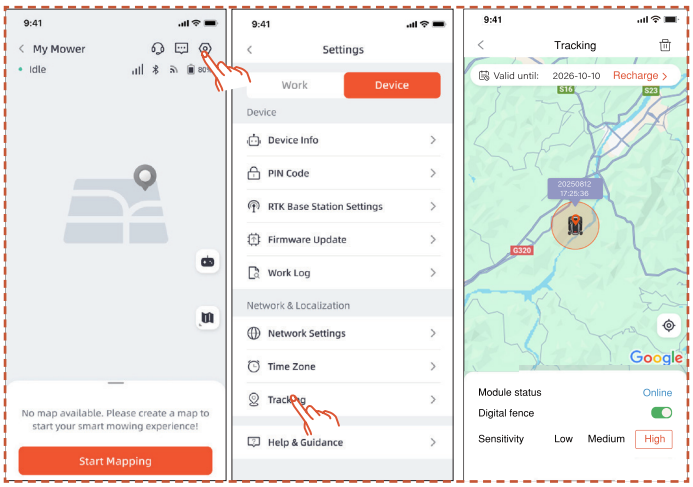

De **Tracking**-pagina heeft drie functies: Toon **Modulestatus**, schakel **Digitaal hekwerk** in en stel de **Gevoeligheid** van het digitale hekwerk in.

Module Status

De modulestatus geeft de huidige toestand van de module aan, zoals offline, online of buiten bereik.

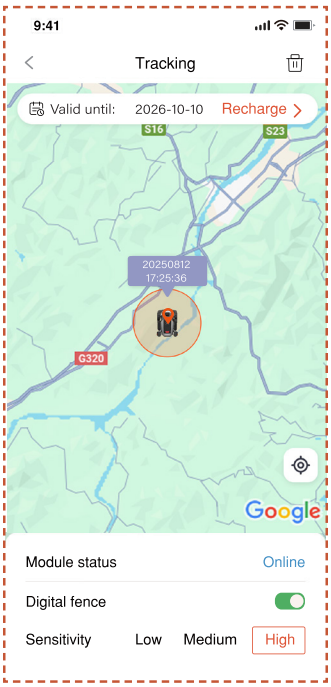

- Online

  Onder normale omstandigheden wordt de modulestatus na installatie weergegeven als "online".

- Offline

  Mogelijke oorzaken

  1. Problemen met de netwerkverbinding
  2. Problemen met de voeding van de module

  Oplossing

  1. Installeer de module opnieuw om het probleem te verhelpen.
  2. Plaats de machine op het oplaadstation en start deze opnieuw op nadat deze volledig is opgeladen.
  3. Als het probleem zich blijft voordoen, neem dan contact op met de klantenservice.

- Buiten bereik

  Mogelijke oorzaken

  1. De machine heeft het bereik van de digitale omheining overschreden.
  2. De gevoeligheid is te hoog ingesteld.

Oplossing

1. Controleer of de machine zich buiten de begrenzing bevindt. Stel in dat geval het middelpunt opnieuw in zodat het het werkgebied van het apparaat dekt.
2. Als de machine zich binnen de grens bevindt, verlaag dan de gevoeligheid van het digitale hek.

Digitaal Hekwerk

Wanneer het digitale hekwerk is ingeschakeld:

De rode cirkel geeft het bereik van het digitale hekwerk aan. Het grasmaaierpictogram geeft de positie van de grasmaaier aan. De rode stip geeft het middelpunt aan.

Om het middelpunt te verplaatsen:

1. Houd de gewenste locatie op de kaart ingedrukt waar het middelpunt moet worden geplaatst.

2. Het middelpunt wordt automatisch verplaatst.

Gevoeligheid

U kunt de gevoeligheid instellen op laag, middel of hoog. Een lagere gevoeligheid resulteert in een groter bereik voor het digitale hek.

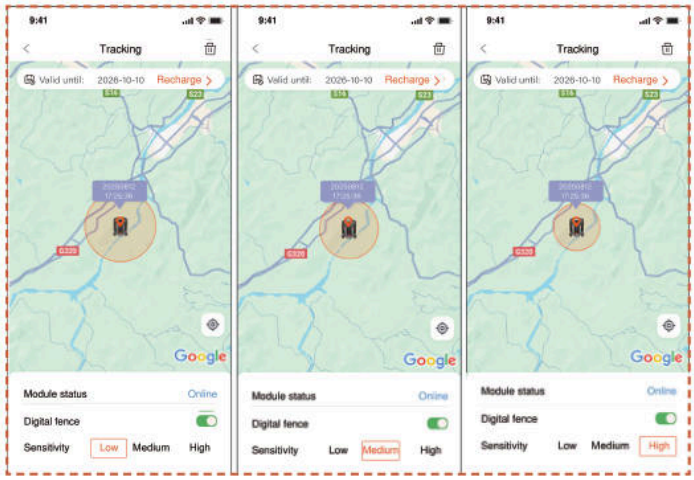

Ontkoppelen en opnieuw koppelen

Over het algemeen hoeft u de S Connect Module niet los te koppelen. Wanneer u de S Connect Module niet langer wilt gebruiken, wordt de service automatisch onderbroken als u de verlenging van de service opschort.

Als u de S Connect Module moet ontkoppelen/verwijderen, volg dan de volgende stappen:

1. Zorg ervoor dat Bluetooth op uw telefoon is ingeschakeld en verbonden blijft met het apparaat.

2. Klik op het prullenbakpictogram in de rechterbovenhoek en bevestig.

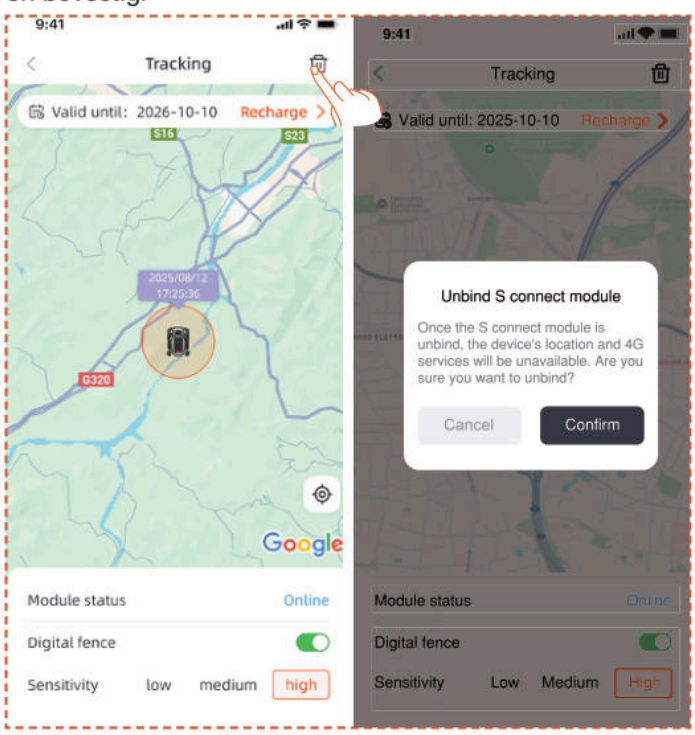

Als u de 4G-verbindingsmodule opnieuw wilt koppelen na het ontkoppelen:

1. Zorg ervoor dat Bluetooth op uw telefoon is ingeschakeld en verbonden blijft met het apparaat.

2. Scan de QR-code op de module om deze opnieuw te koppelen.

- Zoek de QR-code op de module

1. Draai de grasmaaier om, kijk naar de onderkant en zoek het rood gemarkeerde gebied zoals weergegeven in de afbeelding.

2. Draai 4 schroeven los en open het deksel.

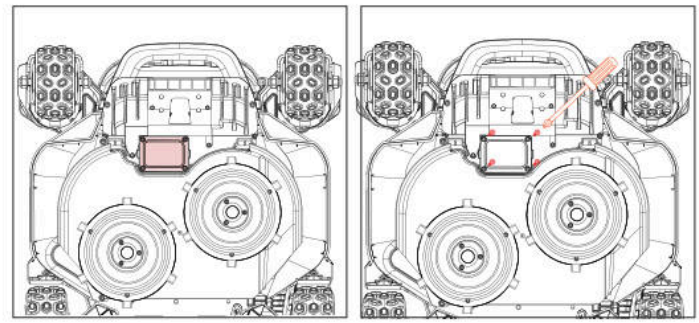

3. Er is een modulecompartiment met twee stekkerdraden.

4. Zoek de QR-code hier

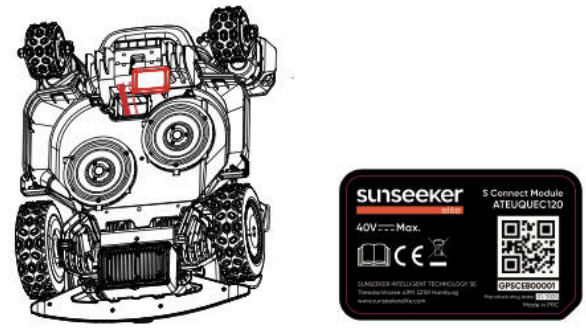

5. Plaats de module op zijn plaats. Sluit de afdekking en draai de schroeven vast. Draai de schroeven aan in de volgorde die in het diagram wordt weergegeven.

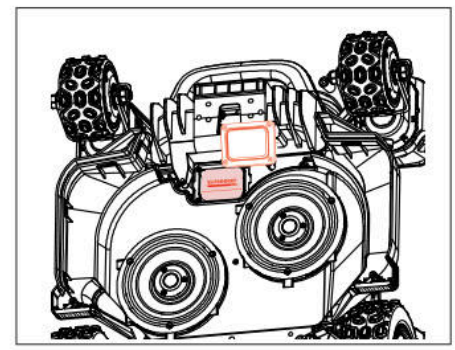

5.6 IoT

Het Platform X9/X9 Plus is een Internet of Things (IoT)-apparaat. Verbind de maaier met het internet via een mobiel netwerk of uw Wi-Fi-netwerk om de volgende functies te activeren:

A. OTA-updates (draadloos), houd uw grasmaaier voorzien van de nieuwste functies.

B. Schakel afstandsbediening in via het netwerk:

start met maaien, stop met maaien, terugkeren naar het laadstation, maaischema instellen, maaihoogte instellen en andere functies.

C. Volg het maaiproces en de locatie van de maaier op afstand.

D. Rapporteer foutcodes en de maaistatus via het netwerk.

Netwerk

Platform X9/X9 Plus maakt gebruik van Wi-Fi en 4G om verbinding te maken met een netwerk. Zie Wi-Fi-instelling en 4G-instelling voor meer informatie.

Opmerking

- Platform X9/X9 Plus ondersteunt 2,4GHz- en 5GHz Wi-Fi-netwerken.

Firmware-updates

We blijven de firmware van de maaier updaten. Wanneer er een nieuwe firmwareversie beschikbaar is, ontvangt u een pop-upmelding in de app. Het wordt aanbevolen om zo snel mogelijk te updaten zodra de nieuwste firmware beschikbaar is.

Voorwaarden voor een firmware-update:

- De machine bevindt zich in het laadstation.
- De netwerkverbinding is actief.
- Het batterijvermogen is meer dan 30%.
- Er is geen maaischema binnen een uur.

Tijdens het updaten knippert het omgevingslicht op de maaier blauw. U kunt de voortgang van de update in uw app volgen. Nadat de update is voltooid, wordt het omgevingslicht van de maaier groen.

WAARSCHUWING

- Verplaats de maaier NIET tijdens het updateproces.

5.7 Obstakelvermijding

Binoculaire camera

De verrekijker camera maakt standaard deel uit van het Platform X9/X9 Plus. Ze zijn ontworpen voor visuele grensdetectie, preventieve obstakelvermijding en visuele herkenning van QR-codes tijdens het oplaadproces, waardoor de maaier intelligenter wordt.

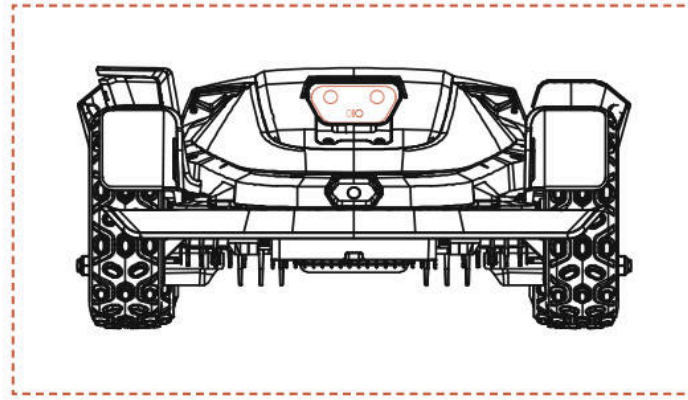

iToF Geïntegreerde Camera

De geïntegreerde iToF-camera wordt gebruikt voor obstakelvermijding en maaien langs de rand. Deze meet de afstand met behulp van het faseverschil van gemoduleerd infraroodlicht, wat een stabiele werking onder alle lichtomstandigheden garandeert.

Opmerking

Als er te veel obstakels in uw gazon zijn, overweeg dan om verboden zones in te stellen rondom deze obstakels of verwijder enkele ervan om de efficiëntie van de machine te verbeteren.

Vision AI-systeem

Uitgerust met een 3D-binoculaire camera blinkt de Sunseeker Elite uit dankzij zijn Vision AI en Deep-learning Systeem, waarmee hij moeiteloos de omgeving waarneemt en obstakels ontwijkt. Ondersteund door onze eigen deep learning-algoritmen, verbetert het voortdurend zijn begrip van tuinlandschappen door continue data-accumulatie.

Bumpersensor

Sensoren zijn geïnstalleerd in de Platform X9/X9 Plus om obstakels te detecteren. Wanneer de bumper tegen een obstakel aanbotst en de sensor activeert, gaat de maaier achteruit en ontwijkt hij het obstakel.

Opmerking

- Uw Sunseeker Elite X9/X9 Plus kan obstakels vermijden na ertegenaan te zijn gebotst. Het wordt echter aanbevolen om overbodige obstakels te verwijderen voordat u gaat maaien voor een efficiëntere werking.

6. Onderhoud

A. Geniet van superieure maaiprestaties en verleng de levensduur van uw maaier met Onderhoud.

B. Regelmatige inspectie en onderhoud door een volwassene wekelijks zijn essentieel om de optimale prestaties van de machine te garanderen.

C. Zorg voor uw veiligheid door de veiligheidsrichtlijnen te volgen: voer geen onderhoud uit terwijl u open sandalen draagt of blootsvoets bent.

D. Zorg altijd voor veiligheid door tijdens het onderhoud van de grasmaaiers lange broeken en werkschoenen te dragen.

E. Vervang beschadigde of versleten onderdelen direct om een soepele werking te garanderen.

ALLEEN geautoriseerde servicemonteurs mogen het chassiscompartiment achter de bumper openen en opnieuw afsluiten. De beperkte garantie kan vervallen als u zelf onderhoud uitvoert.

KENNISGEVING: VERZEKERING

Uw verzekeringspolissen dekken mogelijk geen ongevallen met dit product. Neem contact op met uw verzekeringsmaatschappij of agent om te achterhalen of dekking wordt aangeboden.

6.1 Reiniging

A. Zet de grasmaaier uit.

B. Gebruik de Sunseeker Elite-reinigingsborstel of een doek om de buitenkant zorgvuldig schoon te maken en vermijd corrosieve oplosmiddelen zoals alcohol, benzine of aceton. Deze stoffen kunnen schade veroorzaken aan zowel het uiterlijk als de interne onderdelen van uw maaier.

Opmerking

- Voor naadloos docken is het essentieel om het laadstation regelmatig te controleren en te reinigen van vuil of modderophoping.

- Zorg ervoor dat alle aansluitende onderdelen van het laadstation, de verlengkabel en de voeding vrij blijven van obstakels voor optimale prestaties.

Chassis en messenschijf

A. Voor het reinigen van het onderstel en het mesblad wordt aanbevolen om de Sunseeker Elite Reinigingsborstel of een tuinslang te gebruiken.

B. Gebruik geen hogedrukreiniger, omdat dit schade kan veroorzaken.

C. Zorg ervoor dat het mesblad soepel draait en dat de messen vrij kunnen bewegen zonder beperkingen.

LET OP

- Water onder hoge druk kan in de afdichtingen lekken en de elektronische en mechanische onderdelen beschadigen.

Wielen

Gras op de wielen kan de prestaties van de maaier verminderen bij het beklimmen van hellingen. Gebruik een borstel om modder of andere objecten tussen de wielen te verwijderen om een goede grip te garanderen.

Regensensor

A. Controleer de regensensor één keer per maand en zorg ervoor dat deze niet bedekt is door modder, gras of andere objecten.

B. Spoel modder, gras of andere voorwerpen af of gebruik een zachte borstel om het schoon te maken.

C. Droog het sensorgebied af na het schoonmaken om te voorkomen dat deze wordt geactiveerd zoals bij regen het geval zou zijn.

Camera

Reinig de camera regelmatig om deze in goede staat te houden. Gebruik een schone, zachte katoenen doek om krassen op de lens te voorkomen.

WAARSCHUWING

- Zorg ervoor dat de maaier is uitgeschakeld voordat u deze reinigt.
- Wanneer de maaier ondersteboven ligt, zorg ervoor dat deze uitgeschakeld is.

6.2 Messen vervangen

Voor betere maaiprestaties en meer veiligheid wordt het aanbevolen om de schroeven en messen van de maaier elke 1-2 maanden te vervangen bij frequent gebruik. Voor een veilig snijsysteem vervang alle messen samen met de bijbehorende schroeven tegelijkertijd. Raadpleeg het onderdeel "Specificaties > accessoires" voor onderdelen die kunnen worden gebruikt.

WAARSCHUWING

- Draag dikke handschoenen bij het inspecteren of onderhouden van de messen.
- Gebruik de schroeven NIET opnieuw. Dit kan ernstig letsel tot gevolg hebben.
- Wij raden ten zeerste aan om de juiste schroeven en originele messen te gebruiken die door ons zijn verkocht. (NO.80203054).

Hoe de messen vervangen

A. Schakel de grasmaaier uit.

B. Plaats de grasmaaier ondersteboven op een vlekkeloos, zacht oppervlak om krassen te voorkomen.

C. Verwijder de centrale rubberen afdekking van de Gliding Disc.

D. Gebruik een kruiskopschroevendraaier om de centrale schroef van de Gliding Disc los te draaien en te verwijderen.

E. Verwijder de glijschijf.

F. Gebruik een kruiskopschroevendraaier om de schroeven los te draaien.

G. Verwijder de schroeven en messen.

H. Plaats de glijschijf en draai de schroeven vast.

I. Installeer het centrale rubberen deksel van het mesbeschermingsscherm.

Opmerking

- Vervang de schroeven met een standaard aanhaalmoment van 1,0+0,2 Nm. Een onjuist aanhaalmoment kan leiden tot vermijdbare problemen.

- Zorg ervoor dat de maaier is uitgeschakeld en controleer de messen op juiste bevestiging. Controleer op abnormaal geluid of trillingen.

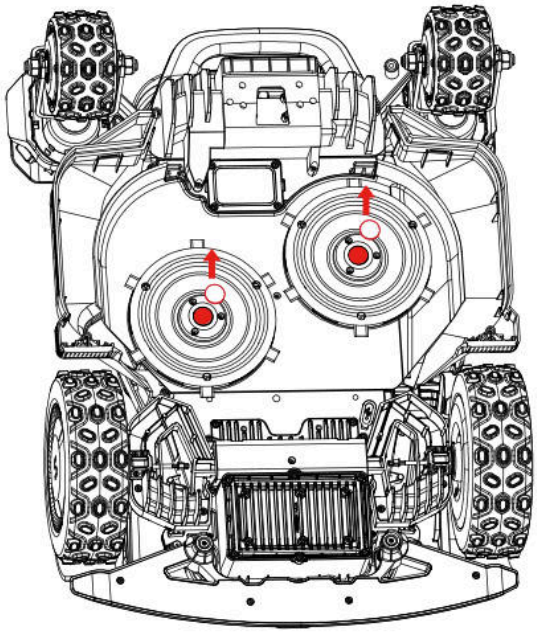

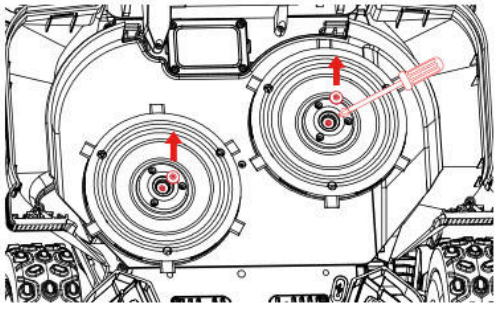

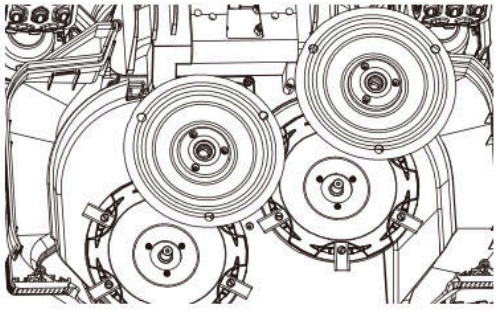

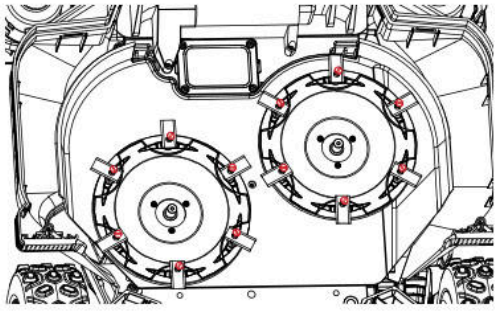

6.3 EdgeZero Trimmer

Opmerking

- Raak het roterende mes niet aan

- Handschoenen dragen bij het verplaatsen

- Raak de trimmer niet aan tijdens gebruik

Hoe verwijder je de EdgeZero Trimmer

A. Schakel de stroom uit

B. Draai de EdgeZero trimmerbevestigingsknop los en verwijder deze

C. Trek de EdgeZero trimmer uit

D. Verwijder de zijdekselassemblage

E. Installeer de rechter beschermbeugel

F. Installeer het decoratieve afdekkapje van de trimmer

G. Draai de decoratieve afdekking van de trimmer vast en vergrendel de bevestigingsknop op zijn plaats

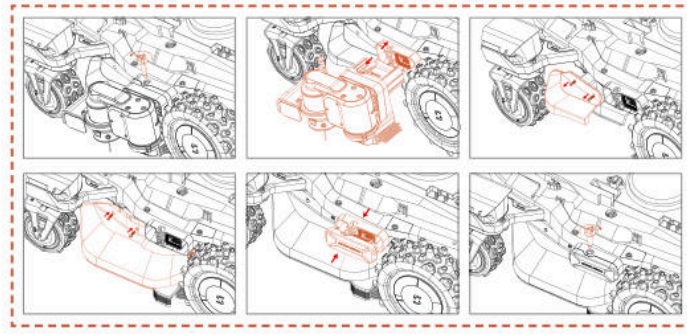

Hoe installeer je de EdgeZero Trimmer

A. Schakel de stroom uit

B. Draai de decoratieve afdekking van de trimmer los en verwijder deze

C. Verwijder het decoratieve omhulsel van de trimmer

D. Verwijder de rechter beschermkap

E. Monteer de zijdekselbevestiging

F. Installeer de EdgeZero trimmer

G. Draai de EdgeZero trimmerbevestigingsknop vast

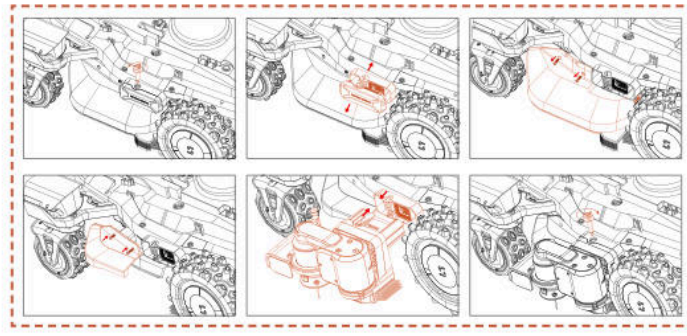

6.4 Vervoer

Zorg ervoor dat de veiligheid van de maaier tijdens langeafstandsvervoer gewaarborgd is door gebruik te maken van de originele verpakking. Schakel het product uit voordat u het optilt, verplaatst of transporteert. Ga voorzichtig om met de maaier en voorkom harde klappen of zware druk. Til of draag de maaier nooit op terwijl de motor draait.

Hoe de maaier op de juiste manier verplaatsen of optillen

Om veilig hanteren en transport te garanderen, moet de grasmaaier door twee personen worden gedragen. Eén persoon houdt de voorste bumper vast, terwijl de ander het achterhandvat pakt, en samen werken ze gecoördineerd om het optillen en verplaatsen uit te voeren.

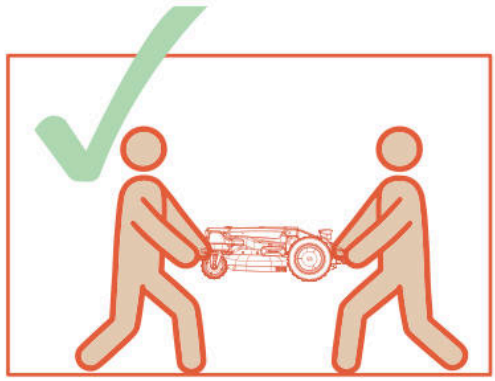

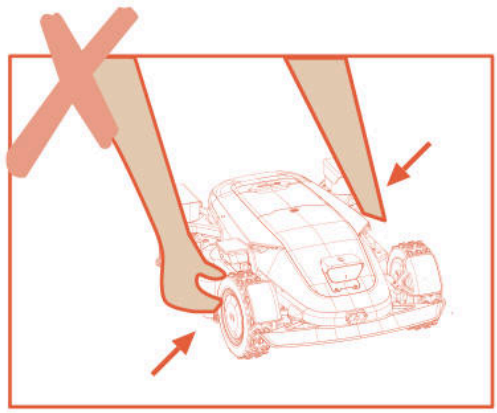

6.5 Accu

A. Laad de Accu volledig op voordat u hem opbergt om overmatige ontlading en schade aan de elektrische onderdelen te voorkomen.

B. De beperkte garantie dekt geen schade aan de Accu door overmatige ontlading.

C. LAAD het Accupack NIET op bij luchttemperaturen onder 5 °C of boven 40 °C.

D. Als het Accupack wordt opgeladen bij een luchttemperatuur tussen 18 °C en 25 °C, kan dit de levensduur verlengen en de prestaties verbeteren.

E. Het Accupack presteert het beste bij normale kamertemperatuur (20 °C±5 °C).

Opmerking

- De levensduur van de accu hangt af van hoe vaak het product wordt gebruikt en het totale aantal werkuren. Wanneer de gebruiksduur per lading merkbaar korter is dan normaal of het gazon niet goed gemaaid wordt, vervang de accu.

Hoe de accu vervangen

A. Schakel de grasmaaier uit.

B. Plaats de grasmaaier ondersteboven op een schoon, zacht oppervlak.

C. Maak de 4 schroeven los die het batterijvak op zijn plaats houden met een kruiskopschroevendraaier.

D. Verwijder de stekker.

E. Haal het Accupack eruit en vervang het door het nieuwe.

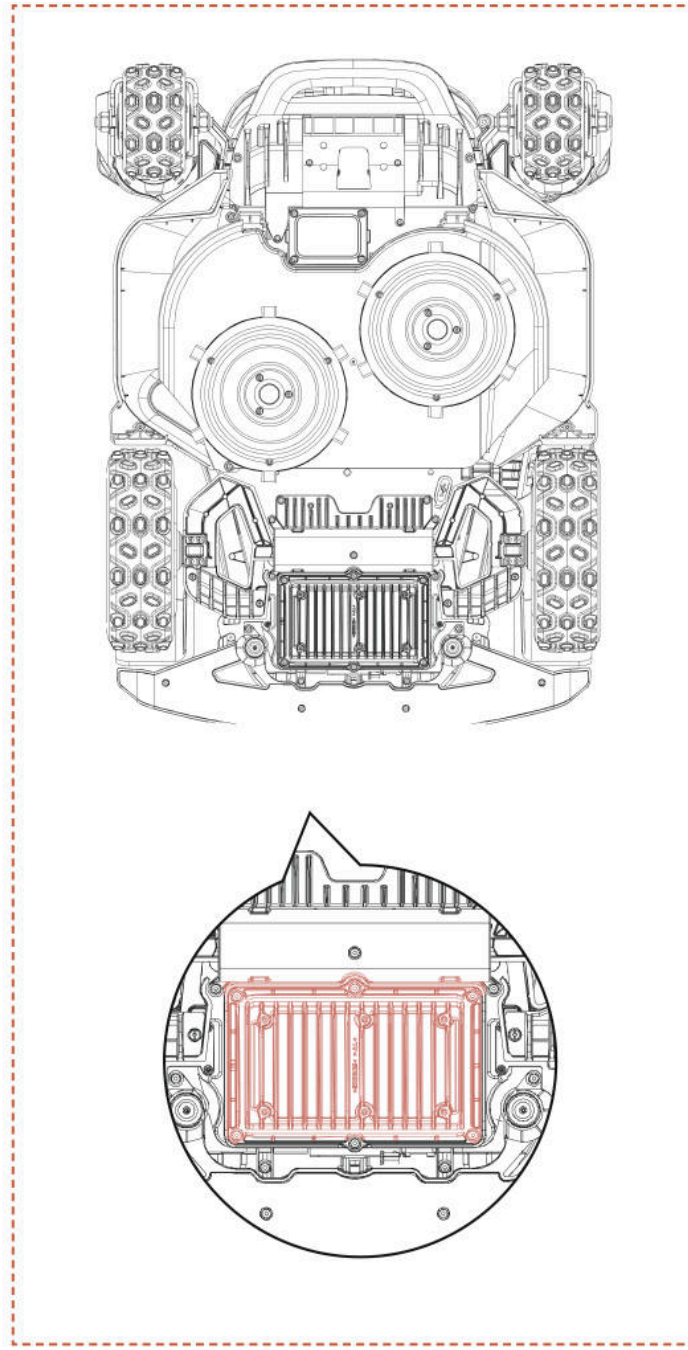

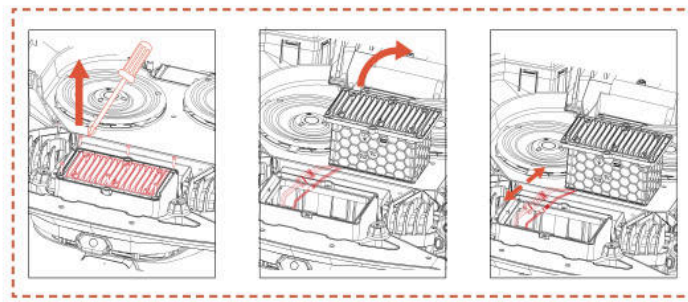

WAARSCHUWING

- Gebruik alleen het originele Accupack of een Accupack van hetzelfde model zoals gespecificeerd door Sunseeker Elite. Elke maaier bevat één accupack.

- Afhankelijk van het specifieke model van de maaier is de nominale capaciteit van de accu 5000 mAh of 10000 mAh.

- Gebruik geen niet-oplaadbare batterijen. Gebruik voor het opladen van de accu uitsluitend de afneembare voedingseenheid die bij dit product is geleverd.

- Vermijd het breken of demonteren van de accubehuizing. Vermijd contact met metalen voorwerpen om kortsluiting te voorkomen. Houd de accu uit de buurt van hittebronnen, vuur en direct zonlicht.

- Neem voor meer informatie over accu- en elektrisch afval contact op met uw verkooppunt, de lokale of regionale afvaldienst, of de huishoudelijke afvalverwerkingsdienst.

- Het is niet de bedoeling dat het accuvak vaak wordt geopend. Open het accuvak alleen als een nieuwe accu nodig is.

- Het accupack bevat elektrolyten. Als elektrolytlek in contact komt met uw huid, was dit onmiddellijk af met water en zeep. Bij contact met de ogen onmiddellijk spoelen met veel water gedurende minimaal 15 minuten zonder te wrijven en medische hulp inroepen.

6.6 Voeding

Koppel de voeding los:

A. Voordat u een verstopping verwijdert.

B. Voordat u de machine controleert, reinigt of aan de machine werkt.

C. Na het raken van een vreemd voorwerp, inspecteer de machine op schade.

D. Controleer regelmatig de kabel, stekker, behuizing en andere onderdelen. Als er schade of tekenen van veroudering worden gevonden, stop dan onmiddellijk met het gebruik.

WAARSCHUWING

- Gebruik NOOIT een beschadigde stroomvoorziening voor de werking. Om gevaar te voorkomen, moet een beschadigde voedingskabel worden vervangen door de fabrikant, een erkende serviceagent of een ander gekwalificeerd persoon. Als het verlengsnoer defect is, vervang het dan door een goedgekeurd 10 m snoer van Sunseeker Elite.

- Raak NOOIT een verlengsnoer of beschadigde kabel aan voordat deze is losgekoppeld van de stroombron, en sluit deze niet aan op de stroomvoorziening. Een beschadigde kabel kan contact maken met elektrische componenten.

- De stroomvoorziening mag niet worden gebruikt met andere apparaten of batterijen, aangezien dit het risico op elektrische schokken, brand of persoonlijk letsel verhoogt. Als er andere dan de originele batterijen worden gebruikt, kan de veiligheid van het product niet worden gegarandeerd.

- Gebruik alleen een externe voeding met de volgende specificaties:

CB11: Ingang: 100-240V~ 50/60Hz ,290W.
Uitgang: 40VDC,7,0A
CB12: Ingang:100-240V~ 50/60Hz, 820W.
Uitgang:40VDC, 17,0A

- Gebruik alleen het meegeleverde voedingsapparaat bij dit apparaat.

-De oplader bevat een aardverbinding voor functionele doeleinden.

- Laad de batterij NIET op als deze lekt.

- Houd de verlengkabel uit de buurt van bewegende gevaarlijke onderdelen om schade aan de kabels te voorkomen, wat kan leiden tot contact met onder stroom staande onderdelen.

Aanbeveling

Sluit de maaier en/of zijn randapparatuur alleen aan op een voedingscircuit dat wordt beschermd door een aardlekschakelaar (RCD) met een uitschakelstroom van maximaal 30 mA.

6.7 Opslag

A. Zorg ervoor dat de grasmaaier volledig is opgeladen en uitgeschakeld is voordat u hem opbergt, om overmatige ontlading te voorkomen, wat permanente schade kan veroorzaken.

B. Bewaar op een droge, koele plaats binnenshuis. Blootstelling aan zonlicht en extreme temperaturen (zowel heet als koud) versnelt het verouderingsproces van onderdelen en kan permanente schade veroorzaken.

C. Houd chemicaliën en warmtebronnen (fornuizen, radiatoren, etc.) uit de buurt van de maaier, het laadstation en de voeding.

D. Bewaar de voeding in een goed geventileerde ruimte en bescherm deze tegen vocht.

WAARSCHUWING

- Haal de stekker van de voedingseenheid uit het stopcontact als er onweer wordt voorspeld. Koppel alle draden en kabels los die aan het laadstation zijn bevestigd. Sluit de draden en kabels weer aan wanneer er geen kans meer is op onweer.

Extra eisen voor winteropslag

De maaier:

A. Maak de grasmaaker grondig schoon voordat u hem opbergt.

B. Controleer de onderdelen die onderhevig zijn aan slijtage, zoals de messen.

C. Repareer of vervang ze als ze in slechte staat verkeren.

D. Bewaar de grasmaaier op een droge en vorstvrije plaats, terwijl hij op alle wielen staat, bij voorkeur in de originele verpakking.

Het laadstation:

A. Koppel los van het oplaadstation en trek de stekker uit het stopcontact.

B. Breng het laadstation naar binnen als de omgevingstemperatuur onder -20°C daalt.

6.8 Communicatieband Beschrijving

4G		
Band	**Frequentie**	**Maximaal vermogen (dBm)**
GSM 900	880 MHz tot 915 MHz	35
GSM 1800	1710 MHz tot 1785 MHz	32
LTE-band 1	1920 MHz tot 1980 MHz	25
LTE-band 3	1710 MHz tot 1785 MHz	25
LTE-band 7	2500 MHz tot 2570 MHz	25
LTE-band 8	880 MHz tot 915 MHz	25
LTE-band 20	832 MHz tot 862 MHz	25
LTE-band 28	703 MHz tot 748 MHz	25
Bluetooth		
	Frequentieband(en)	Maximaal uitgangsvermogen
	BT: 2400~2483,5 MHz	BT BDR+EDR: max. 20 dBm
		BT BLE: max. 20 dBm
Wi-Fi		
	Frequentieband(en)	Maximaal uitgangsvermogen
Wi-Fi 2,4 GHz	2400~2483,5 MHz	max. 20 dBm
Wi-Fi 5,2 GHz	5150~5250 MHz	max. 23 dBm
Wi-Fi 5,3 GHz	5250~5350 MHz	max. 20 dBm
Wi-Fi 5,6 GHz	5470~5725 MHz	max. 27 dBm
Wi-Fi 5,8 GHz	5725~5850 MHz	max. 14 dBm
Wi-Fi 5,3 G alleen voor binnen gebruik Van toepassing op EU/EER, VK (GB + NI), RS, CH en TR.		
2,4G		
	Frequentieband(en)	Maximaal uitgangsvermogen
	2402-2480 MHz	20 dBm Max
GNSS (alleen ontvangen)		
	Frequentieband(en)	Maximaal uitgangsvermogen
	Galileo (E1) 1559 to 1610 MHz Galileo (E5a) 1164 to 1215 MHz Galileo (E5b) 1164 to 1215 MHz Galileo (E6) 1215 to 1300 MHz	NA

Blootgestelde netwerkinterfaces en services via netwerkinterfaces in fabrieksinstelling

Netwerkinterface	Netwerkservice	Beschrijving
WLAN-interface	UDP-poort 41774 UDP53 TCP53, enz.	Tijdelijke DNS-domeinnaamresolutiedienst
BLE-interface	GATT:0x1800	Biedt de basisidentiteit en verbindingsbeheerinformatie van het apparaat, voornamelijk gebruikt voor apparaatdetectie, initiële verbinding en uitzendconfiguratie.
	GATT: 0x1801	Beheert metadata van GATT-diensten en statuswijzigingsmeldingen, voornamelijk gebruikt voor servicedetectie en attribuuttabelupdates.
4G LTE-interface	4G mobiele netwerkco-mmunicatie-interface	De Sunseeker Robot-app verbindt met apparaten, past besturingsdiensten aan, bedient machines op afstand, enz.
LORA	Niet van toepassing	Maakt communicatie mogelijk tussen het apparaat en het basisstation

Melding dat Wi-Fi in staat is wachtwoorden te verzamelen

Het apparaat verzamelt en slaat de door u ingevoerde Wi-Fi SSID en wachtwoord alleen op voor netwerkfuncties.

Kennisgeving over GPS-gegevensverzameling

Fungeert als een virtuele omheiningsfunctie, bepaalt of de grasmaaier zich buiten het virtuele elektronische hekgebied bevindt en voorkomt diefstal.

6.9 Recycling en verwijdering aan het einde van de levensduur

Dit product is GEEN huishoudelijk afval. Neem contact op met uw gemeente, verkooppunt of huishoudelijke afvalverwerkingsdienst voor informatie over recycling.

WAARSCHUWING

- Dit product mag niet op een stortplaats worden gedumpt, verbrand of samen met het gewoon huishoudelijk afval worden weggegooid. Elektrische componenten kunnen gevaar opleveren of ernstige schade veroorzaken.

7. Veelgestelde vragen en probleemoplossing

7.1 Foutmelding

LCD-melding	Oplossing
Buiten grens	1. Controleer of de machine zich buiten de kaart bevindt. Breng deze terug en controleer de installatie nogmaals. 2. Controleer of de gebruiker het laadstation heeft verplaatst. Bij het verplaatsen van het laadstation is een nieuwe kaartopmaak vereist. 3. Controleer of de machine geblokkeerd is.
Fout in voorwielmotor	De voorwielmotor zit vast, verwijder obstakels.
Fout in achterwielmotor	Achterwielmotor is geblokkeerd, verwijder obstakels.
Mes vastgelopen	Mes is vast, maak het snijwiel schoon.
Fout in mesmotor	De snijmotor zit vast, verwijder obstakels.
Botsing	Controleer of de bumper op de juiste plaats zit. Probeer het terug te plaatsen.
Opgetild	1. Controleer of de machine is opgetild. 2. Controleer of de machine vastzit en het voorwiel opgetild is.
Ondersteboven	Controleer of de machine omgedraaid is.
Kanteling	Controleer of de machine op een oneffen ondergrond staat.
Dockingfout	1. Vuile oplaadcontacten op de grasmaaier of het oplaadstation, maak deze schoon met alcohol. 2. Controleer of het lampje op het laadstation brandt, mogelijk heeft het laadstation geen stroom. 3. Controleer of het laadstation op een vlakke ondergrond is geïnstalleerd. Als het oneffen is, pas dan de positie van het laadstation aan. 4. Controleer of de gebruiker het laadstation heeft verplaatst. Het verplaatsen van het laadstation vereist een nieuwe kartering. 5. Controleer of er obstakels voor het laadstation staan. Verwijder eventuele obstakels. 6. Controleer of het apparaat belemmerd wordt in het laadstationgebied. 7. De QR-code op het laadstation is vuil of beschadigd, probeer deze schoon te maken of bestel een nieuwe bij het servicecentrum. 8. Controleer of de magneetstrip aan de onderkant van de machine is uitgevallen en plaats deze terug.
Vastgelopen	1. Controleer of er te veel obstakels rond de machine staan. 2. De robot is een smalle ruimte binnengegaan en kon er niet meer uitkomen. 3. Er is een visuele misidentificatie in dit gebied. Gebruik de functie Afgesloten Zone om de visuele herkenningsresultaten te negeren. 4. Maairobot glijdt weg.
Upgrade mislukt	1. Controleer of het Wi-Fi-signaal erg zwak is. 2. Controleer of de machine oplaadt op een laadstation.
Lage batterij / Kaartopmaak mislukt	1. Plaats de machine op het laadstation om te zien of die volledig kan worden opgeladen. 2. Controleer de lampjes op het laadstation om te bevestigen of het laadstation onder stroom staat. 3. Controleer of de contacten van het laadstation en de maaier gecorrodeerd zijn. Reinig deze contactpunten met alcohol
Laadfout	1. Vuile oplaadcontacten op de grasmaaier of het oplaadstation, maak deze schoon met alcohol. 2. Controleer of het lampje op het laadstation brandt, mogelijk heeft het laadstation geen stroom. 3. Controleer of het laadstation op een vlakke ondergrond is geïnstalleerd. Als het oneffen is, pas dan de positie van het laadstation aan.
Kaart overschrijdt maximale werkruimte	Maak een nieuwe kaart binnen het nominale capaciteitsbereik van het product.
Fout in achterwielmotor	1. Achterstuurmotor zit vast, verwijder obstakels. 2. Schakel de maaier uit en start hem opnieuw.
Fout in hefmotor	1. Motor van het maaiblok is geblokkeerd, verwijder obstakels. 2. Schakel de maaier uit en start hem opnieuw.

LCD-melding	Oplossing
Kan laadstation niet vinden	1. Controleer of de gebruiker het laadstation heeft verplaatst. Het verplaatsen van het laadstation vereist een nieuwe kartering. 2. Controleer of de machine vastzit en of de wielen slippen. 3. Plaats de robot terug op het laadstation en controleer of deze normaal oplaadt.
Lage batterij	Controleer of het accuvermogen niet te laag is en laat de machine werken nadat deze volledig is opgeladen.
Positionering mislukt	1. Zorg ervoor dat de maaier is ingeschakeld. Het opnieuw opstarten van het apparaat duurt enkele minuten om het initialisatieproces te voltooien. 2. Controleer of de machine geblokkeerd is. 3. Controleer of de gebruiker het laadstation heeft verplaatst. Het verplaatsen van het laadstation vereist een nieuwe kartering.
Locatienetwerkverbinding mislukt	Als het locatienetwerk lange tijd niet hersteld is, verplaats de maaier dan naar een gebied met goed signaal voordat u deze opnieuw opstart voor gebruik.
Camerafout	Schakel de maaier uit en start hem daarna opnieuw.
Camera geblokkeerd	1. Veeg de camera schoon voordat u begint. 2. Controleer of de camera door een object wordt bedekt. 3. Druk op een willekeurige knop om de pauzestatus te verlaten.
Geen kaart	Maak een kaart aan voordat u begint.
In kaart brengen mislukt	1. Bevestig of de route die u neemt gesloten is. 2. Controleer of de machine online is. 3. Controleer of de machine geblokkeerd is.
Batterijtemperatuur buiten bereik	Controleer of de omgevingstemperatuur te hoog of te laag is; wacht tot de temperatuur weer normaal is voordat u de maaier laat werken.
Onbereikbaar gebied	1. Controleer of de machine geblokkeerd is. 2. Controleer of er grote obstakels in de weg staan. 3. Als er geen kanaal is dat de werkgebieden verbindt, maak dan eerst een kanaal aan.
Regenpauze eindigt over_ min	De maaier heeft regen gedetecteerd en kan de geplande taak niet uitvoeren. Nadat de regen is gestopt, zal de maaier automatisch starten als het nog binnen de geplande tijd valt.
Systeemfout	Schakel de maaier uit en start hem daarna opnieuw.
Fout in de verbinding van de magneetsensor	Schakel de maaier uit en start hem daarna opnieuw.

Instructies bij abnormale trillingen:
A. Schakel de machine uit.
B. Draai de machine 180 graden.
C. Controleer de toestand van de messen op schade of defecten.
D. Het wordt aanbevolen om alle messen te vervangen.
E. Draai de machine om om te beginnen met werken.

7.2 Probleemoplossing

Als u problemen of vragen heeft over het product of de app, kunt u de veelgestelde vragen (FAQ) bekijken op de officiële website van Sunseeker (www.sunseekerelite.com) of in de sectie 'Hulp & Begeleiding' in de app.

8. Belangrijke informatie

8.1 Privacy van gegevens

Verwerking van persoonsgegevens binnen Platform X9/X9 Plus

▪ Wie en waarom?

Wanneer u zich registreert voor en gebruikmaakt van het Sunseeker Platform X9/X9 plus, verwerkt Sunseeker Elite (of "wij"), als verwerkingsverantwoordelijke, uw persoonsgegevens. Wij verwerken uw persoonsgegevens om:

1. U te voorzien van een Platform X9/X9 Plus-verbinding verbinding of u een aanbod te doen voor een dergelijke service. De rechtsgrondslag hiervoor is dat de verwerking noodzakelijk is voor de uitvoering van de overeenkomst die u met ons bent aangegaan, of om stappen te ondernemen voorafgaand aan het aangaan van een overeenkomst met ons.

2. Het verder ontwikkelen en verbeteren van onze producten en diensten. De rechtsgrondslag hiervoor is ons gerechtvaardigd belang bij het ontwikkelen en verbeteren van onze producten en diensten.

3. Schakel connectiviteit in van Platform X9/X9 Plus (Internet der Dingen): gebruik partnerintegraties (bijvoorbeeld slimme assistenten, inclusief spraakgestuurde apparaten); gebruik connectiviteitsplatforms om Platform X9/X9 Plus te verbinden met apparaten, apps en diensten van derden; en bouw uw eigen slimme huisintegratie. De rechtsgrondslag is dat de verwerking noodzakelijk is voor de uitvoering van de overeenkomst die u met ons bent aangegaan.

4. Verstrek relevante informatie met betrekking tot uw Sunseeker Elite X9/X9 Plus-ervaring. De rechtsgrondslag hiervoor is ons gerechtvaardigd belang om u op de hoogte te houden van uw specifieke producten, diensten en functies.

5. Ondersteuning en probleemoplossing bieden voor Platform X9/X9 Plus. De juridische basis is dat de verwerking noodzakelijk is voor de uitvoering van de overeenkomst die u met ons bent aangegaan.

Als u ons uw toestemming hebt gegeven (in dat geval is de rechtsgrondslag uw toestemming), kunnen wij uw persoonsgegevens ook verwerken voor de volgende doeleinden:

1. Het versturen van gepersonaliseerde advertenties en nieuwsbrieven over onze producten en diensten.

2. U klantenonderzoeken sturen en analyseer de input die u verstrekt, zoals verder uitgewerkt in dergelijke communicatie.

Uw gegevens worden verwerkt zolang Sunseeker Elite dit nodig heeft om de bovengenoemde doelen te bereiken, maar in geen geval langer dan de toepasselijke wetten toestaan.

▪ Welke persoonsgegevens verwerken wij?

Wij kunnen de volgende persoonsgegevens verwerken:

1. Persoonlijke gegevens: voor- en achternaam, nationaliteit, taalvoorkeuren;

2. Contactgegevens: e-mailadres, postadres;

3. Accountgegevens: accountleeftijd, wachtwoord, accountnummer;

4. Overige gegevens met betrekking tot uw Platform X9/X9 Plus: maaiernaam, koppelingsnamen, acties geactiveerd via het gebruik van partnerintegraties en apparaatinformatie.

▪ Gebruik van locatiegegevens

Sommige van onze diensten werken alleen als we de locatie van uw maaier kunnen bepalen (bijv. voor het weergeven van weersinformatie). Wanneer u de locatie van uw maaier met ons deelt, worden de gegevens opgeslagen als onderdeel van uw profiel en kunnen deze in gepseudonimiseerde vorm worden verzonden naar derden om de betreffende dienst te verlenen (bijv. om de maaier te parkeren bij zware regenval).

8.2 Beperkte garantie

Deze beperkte Garantie dekt uitsluitend defecten in materialen of vakmanschap van het product en zijn componenten wanneer deze onder normale, alledaagse omstandigheden worden gebruikt. Als er een defect ontstaat dat onder deze Beperkte garantie valt, zal Sunseeker of zijn geautoriseerde vertegenwoordigers, naar eigen goeddunken, het defect product of de defecte componenten repareren of vervangen in overeenstemming met deze Beperkte garantie. De toepasselijke garantieperiode begint op de datum van de oorspronkelijke aankoop bij Sunseeker of een geautoriseerde Sunseeker wederverkoper, distributeur of dealer.

Garantievoorwaarden

Registratie: Registreer het product binnen 30 dagen na aankoop online op **www.sunseekerelite.com** om een garantie van 36 maanden te ontvangen. Zonder registratie geldt een garantie van 24 maanden.

Registratiemethode: Log in op http://www.sunseekerelite.com/, klik op het pictogram "Persoonlijk Centrum" of ga naar het gedeelte "Ondersteuning", scroll naar beneden op de pagina om "Garantiebeleid" te vinden en klik vervolgens op de knop "Bekijk Mijn Garantie" om de garantieregistratie te starten.

Garantie voor accu's: Accupacks worden uitsluitend gedekt voor een periode van 24 maanden, ongeacht online registratie.

Correct gebruik: Het product mag niet zijn misbruikt, onoordeelkundig gebruikt, verwaarloosd, aangepast, gewijzigd of gerepareerd door iemand anders dan een geautoriseerd servicecentrum.

Goedgekeurde onderdelen: Alleen door Sunseeker Elite goedgekeurde accessoires en onderdelen mogen met dit product worden gebruikt.

Voorkomen van schade: Het product mag geen schade hebben opgelopen door vreemde voorwerpen, stoffen of ongelukken.

Opslagomstandigheden: De batterij en het product moeten binnen worden opgeslagen als de buitentemperatuur lager is dan 0 °C.

Uitsluitingen van garantie

Normale slijtage: Onderdelen die door normaal gebruik natuurlijke slijtage ondervinden, zoals messen, vallen niet onder deze garantie.

Ongeautoriseerd onderhoud: Schade, storingen of defecten als gevolg van ongeautoriseerd of onjuist onderhoud, verkeerde hantering of overbelasting zijn uitgesloten van de garantie.

Schade door hogedrukreiniging: Schade veroorzaakt door blootstelling aan hogedrukreiniging valt niet onder de garantie.

Om een garantieclaim in te dienen, moet u een aankoopbewijs voorleggen in de vorm van een geldig kassabon of factuur waarop de datum en plaats van aankoop staan vermeld.

Deze garantie komt bovenop uw wettelijke rechten en dekt geen accessoires die bij het product zijn geleverd. Alle reparaties en vervangende producten vallen onder de beperkte garantie voor de resterende duur van de oorspronkelijke garantieperiode vanaf de aankoopdatum.

8.3 Vrijwaring

Wij bieden klanten service na verkoop, behalve in de volgende gevallen:

1. Schade door crashes veroorzaakt door niet-fabricagefactoren, waaronder maar niet beperkt tot gebruikersfouten.

2. Schade veroorzaakt door ongeautoriseerde aanpassingen, demontage of het openen van de behuizing in strijd met de officiële instructies of handleidingen.

3. Schade veroorzaakt door onjuiste installatie, verkeerd gebruik of bediening die niet in overeenstemming is met de officiële instructies of handleidingen.

4. Schade veroorzaakt door een niet-geautoriseerde serviceprovider.

5. Schade veroorzaakt door ongeautoriseerde wijzigingen van de circuits en/of onjuist of oneigenlijk gebruik van de accu en oplader.

6. Schade veroorzaakt door gebruikers die de instructies en aanbevelingen in de handleiding niet opvolgen.

7. Schade veroorzaakt door gebruik onder slechte gazonomstandigheden (bijv. grote plassen als gevolg van onjuist ingestelde beperkte gebieden, locaties met overvloed aan stenen op het gazonoppervlak, etc.)

8. Schade veroorzaakt door gebruik van het product in omgevingen met elektromagnetische interferentie, waaronder mijnbouwgebieden of nabijheid van radiotransmissietorens, hoogspanningsdraden, transformatorstations, etc..

9. Schade veroorzaakt door gebruik van het product in omgevingen die last hebben van interferentie door andere draadloze apparaten, zoals zenders, videolinks, Wi-Fi-signalen, etc.

10. Schade veroorzaakt door betrouwbaarheids- of compatibiliteitsproblemen bij het gebruik van niet-geautoriseerde onderdelen van derden.

11. Schade veroorzaakt door gebruik van het apparaat met een laag geladen of defecte accu.

12. Schade veroorzaakt door onvoorspelbare factoren zoals aanrijdingen met auto's, aanvallen door wilde dieren, overstromingen, etc.

Deze inhoud kan zonder voorafgaande kennisgeving worden gewijzigd.

8.4 Neem contact met ons op

Sunseeker Intelligent Technology SE

Adres: Theodorstraße 41M1, D-22761 Hamburg

Website: www.sunseekerelite.com

NL

EG-conformiteitsverklaring

Fabrikant:
Zhejiang Sunseeker Industrial Co., Ltd.
988 Jinde Rd. Jiangdong Industrial Park, Jinhua, Zhejiang 321000 P.R. CHINA
Verklaart en neemt de verantwoordelijkheid op zich dat het product:
Merknaam: Sunseeker Elite
Geautoriseerde Vertegenwoordiger:
Sunseeker Intelligent Technology SE
Theodorstraße 41M1
22761 Hamburg
Productnaam: Robotmaaier
Model: RMX12000D40V(X9), RMX24000D40V(X9 Plus)
Hardwareversie: SNK_X9_MAIN_V70
Softwareversie: 0.3.6.2771 (wordt bijgewerkt)
Voldoet/n aan de volgende richtlijnen:
1. Richtlijn radioapparatuur (2014/53/EU)
2. Machinerichtlijn (2006/42/EG)
3. RoHS-richtlijn (2011/65/EU) en wijzigingsrichtlijn ((EU)2015/863)
4. Batterijverordening (EU) 2023/1542

Deze verklaring is afgegeven onder de volledige verantwoordelijkheid van de fabrikant.
Het voorwerp van de verklaring is in overeenstemming met de relevante harmonisatiewetgeving van de Unie.
Verwijzingen naar de relevante geharmoniseerde wetgeving van de Unie:
NL 50636-2-107: 2015+A1:2018+A2: 2020+A3: 2021
EN 60335-1:2012+A11:2014+A13:2017+ A1:2019 + A2:2019+ A14:2019+A15:2021

EN IEC 55014-1:2021	EN IEC 55014-2:2021	EN IEC 61000-3-2:2019+A1:2021+A2:2024
EN 61000-3-3:2013+A1:2019+A2:2021	EN 301 489-1 V2.2.3	EN 301 489-3 V2.3.2
EN 301 489-17 V3.3.1	EN 301 489-19 V2.2.1	EN 301 489-52 V1.2.1
EN 301 511 V12.5.1	EN 301 908-1 V15.2.1	EN 301 908-13 V13.2.1
EN 303 413 V1.2.1	EN 300 440 V2.2.1	EN 300 328 V2.2.2
NL 62311: 2008	EN IEC 62311: 2020	EN 301 893 V2.1.1
EN 62321-1:2013	EN 18031-1: 2024	EN 18031-2: 2024
EN IEC 62321-2:2021	EN 62321-3-1:2014	EN 62321-8:2017
EN 62321-4:2014 /A1:2017	EN 62321-5:2014	EN 62321-7-1:2015
EN 62321-7-2:2017	EN 62321-6:2015	EN 62321-8:2017
IEC 62133-2:2017+A1:2021	EN 50665: 2017	EN IEC 63000:2018
EN ISO 3744:2010		

RF-blootstellingsinformatie:

Dit apparaat is getest en voldoet aan de toepasselijke limieten voor blootstelling aan radiofrequentie (RF).

Deze apparatuur moet worden geïnstalleerd en gebruikt volgens de meegeleverde instructies en de antenne(s) die voor deze zender worden gebruikt, moeten zo worden geïnstalleerd dat ze een minimale afstand van 30 cm tot alle personen behouden. Ze mogen niet samen worden geplaatst of werken in combinatie met een andere antenne of zender.

Getekend voor en namens:
Zhejiang Sunseeker Industrial Co., Ltd.
Plaats: Jinhua, Zhejiang P.R. CHINA
Datum: 03-2-2026
Naam: Harry Ran
Handtekening: Harry
Titel: Chief Engineer

Bevoegde vertegenwoordiger:
Sunseeker Intelligent Technology SE
Theodorstrasse 41M1
22761 Hamburg
Hans-Peter Kuebler
Uitvoerend directeur

Indholdsfortegnelse

Indhold

1. Sikkerhed og regler 167
1.1 Generelt 167
1.2 Generelle sikkerhedsanvisninger 167
1.3 Sikkerhedsvejledninger til monteringen 169
1.4 Sikkerhedsinstruktioner til daglig drift 169
1.5 Sikkerhedsanvisninger til vedligeholdelse 169
1.6 Batterisikkerhed 169

2. Symboler og klistermærker 169

3. Indhold og specifikationer 171
3.1 Boksens indhold 171
3.2 Dele og funktioner 171
3.3 Specifikationer 173

4. Installation og kortlægning 174
4.1 Forberedelser 175
4.2 Aktivér plæneklipperen 175
4.3 Forbindelse af appen 176
4.4 Monter ladestationen 176
4.5 Kortlægning 177
4.6 netRTK-indstillinger 180

5. Daglig drift 181
5.1 Skærmen og knapperne på plæneklipperen 181
5.2 Ændring af pinkoden 182
5.3 Indstilling af tidsplan 182
5.4 Introduktion af appen 183
5.5 S Connect Modul 184
5.6 IoT 186
5.7 Undgåelse af forhindringer 186

6. Vedligeholdelse 187
6.1 Rengøring 187
6.2 Udskiftning af klingen 188
6.3 EdgZero Trimmer 189
6.5 Batteriet 189
6.6 Strømforsyning 190
6.7 Opbevaring 191
6.8 Kommunikationsbåndbeskrivelse 191
6.9 Genbrug og bortskaffelse af produktet 192

7. Ofte stillede spørgsmål og fejlfinding 193
7.1 Fejlmeddelelse 193
7.2 Fejlfinding 194

8. Vigtig information 195
8.1 Databeskyttelse 195
8.2 Begrænset garanti 195
8.3 Ansvarsfraskrivelser 196
8.4 Kontakt os 196

1. Sikkerhed og regler

1.1 Generelt

VIGTIGT
LÆS FØLGENDE OMHYGGELIGT FØR BRUG
BEHOLD DISSE OPLYSNINGER TIL SENERE REFERENCE

Tiltænkt brug

Dette haveprodukt er kun beregnet til plæneklipning. Det klipper automatisk græsset på ønskede tidspunkter om dagen. Al brug ud over det tiltænkte formål kan være farligt, og det kan føre til personskader eller skade på ejendom. Det er meget vigtigt at overholde de angivne retningslinjer, så produktet er sikkert at bruge og så du undgår ulykker.

Ikke tiltænkt brug

Dette haveprodukt er ikke beregnet til brug af børn under 14 år eller personer med nedsatte fysiske, sensoriske eller mentale evner, eller mangel på erfaring og viden, medmindre de er under opsyn eller er blevet vejledt i, hvordan produktet bruges af en person, der er ansvarlig for deres sikkerhed.

Forkert brug omfatter, men er ikke begrænset til, at transportere personer, børn eller dyr på maskinen; at blive transporteret af maskinen; at bruge maskinen til at trække eller skubbe last; og at anvende maskinen til at klippe anden vegetation end græs.

Resterende risici-Bær beskyttelseshandsker og sikkerhedsbriller, når du udfører vedligeholdelse eller skifter klinger, for at undgå skader.

Kablet mellem strømforsyningen og ladestationen må ikke forlænges.

- Når maskinen bruges i offentlige områder, skal der placeres advarselsskilte omkring arbejdsområdet. Skiltene skal tydeligt vise følgende tekst:

ADVARSEL

- Rør ikke ved farlige bevægende dele, før de er stoppet helt.
- Hold strømkablet, strømforsyningen, forlængerkablet og alle andre elektriske kabler, der ikke hører til produktet, uden for klippeområdet, så de ikke er i nærheden af farlige bevægelige dele og så kablerne ikke beskadiges, da dette kan føre til kontakt med strømførende dele. Hvis instruktionerne i brugsvejledningen ikke følges, kan det være livsfarligt for brugeren og personer i nærheden.
- Automatisk plæneklipper! Hold dig væk fra maskinen! Børn skal være under opsyn!
- Gem alle advarsler og vejledninger til senere reference.
- En advarsel om aldrig at lade børn, personer med nedsat fysisk, sensorisk eller mental kapacitet, personer uden erfaring eller viden, eller personer, der ikke kender disse instruktioner, bruge maskinen. Lokale regler kan begrænse operatørens alder.
- Læs alle sikkerhedsadvarsler, instruktioner, illustrationer og specifikationer, der følger med dette produkt. Manglende overholdelse af alle vejledninger nedenfor, kan føre til elektrisk stød, brand og/eller alvorlig skade.

- Når maskinen bruges i offentlige områder, skal der placeres advarselsskilte omkring arbejdsområdet. Skiltene skal tydeligt vise følgende tekst:

ADVARSEL

- Automatisk græsslåmaskine. Hold dig væk fra maskinen. Børn skal være under opsyn!
- Enheden skal slukkes, når den ikke er i brug.

1.2 Generelle sikkerhedsanvisninger

Sikkerhed i arbejdsmiljøet

A.Brug ikke maskinen i eksplosive omgivelser, såsom i nærvær af brændbare væsker, gasser eller støv. Maskiner danner gnister, som kan antænde støv og dampe.

B. Læs instruktionerne omhyggeligt. Lær, hvordan betjeningsknapperne og maskinen bruges.

C. Lad aldrig personer, der ikke kender disse instruktioner, eller børn bruge maskinen. Lokale regler kan begrænse brugerens alder.

D. Operatøren eller brugeren er ansvarlig for ulykker eller farer, der opstår for andre personer eller deres ejendom.

Elektrisk sikkerhed

A. Stikpropper skal passe til stikkontakten. Stikproppen må på ingen måde ændres. Opladerstik må ikke bruges med jordforbundne enheder. Når du bruger uændrede stik og stikkontakter der passer dertil, reducerer du risikoen for elektrisk stød.

B. Undgå kropskontakt med jordede eller elektrisk ledende overflader, såsom rør, radiatorer, komfurer og køleskabe. Dette giver en øget risiko for elektrisk stød, hvis din krop er jordforbundet.

C. Misbrug ikke strømkabler. Strømkablet må aldrig bruges til at bære, trække eller afbryde en enhed. Strømkabler skal holdes væk fra varme, olie, skarpe kanter og bevægelige dele. Beskadigede eller indviklede strømkabler øger risikoen for elektrisk stød.

D. Hvis det er nødvendigt at betjene en netdrevet enhed på et fugtigt sted, skal der anvendes en strømforsyning med fejlstrømsafbryder (FI-afbryder). Når du bruger en fejlstrømsafbryder (RDC), reducerer du risikoen for elektrisk stød.

E. Sørg for korrekt installation af det automatiske afgrænsningssystem som beskrevet.

F. Undersøg jævnligt det område, hvor maskinen skal bruges, og fjern alle sten, pinde, ledninger, knogler og andre forhindringer.

G. Kontroller bladene, bladboltene og skæreassemblyen regelmæssigt for slid eller skader. Udskift slidte eller beskadigede blade og bolte i sæt for at bevare balancen.

H. På maskiner med flere spindler skal du være forsigtig, da rotation af én klinge kan få de andre klinger til at rotere.

Personlig sikkerhed

A. Lad ikke personer, der ikke er bekendt med maskinen eller disse instruktioner, betjene maskinen. Maskiner er farlige i hænderne på uuddannede brugere.

B. Vær opmærksom, hold øje med, hvad du laver, og brug sund fornuft, når du betjener maskinen. Maskinen må ikke bruges, hvis du er træt eller under indflydelse af stoffer, alkohol eller medicin. Et øjebliks uopmærksomhed under brug af maskinen kan føre til alvorlige personskader.

C. Fjern enhver justeringsnøgle eller skruenøgle, før du tænder maskinen. Hvis skruenøgle eller en nøgle efterlades på en drejende del af maskinen, kan det føre til personskader.

D. Når du manuelt styrer maskinen, skal du altid sikre korrekt fodfæste og balance. På denne måde har du bedre kontrol over maskinen, hvis der pludselig skulle ske noget uventet.

E. Lad ikke velkendthed opnået fra hyppig brug af maskiner få dig til at blive selvtilfreds og ignorere maskinsikkerhedsprincipper. Et øjebliks uopmærksomhed, kan føre til alvorlige skader.

Brug og vedligeholdelse af maskinen

A. Frakobl stikket fra strømkilden og/eller fjern batteripakken (hvis aftagelig) fra maskinen eller andre enheder, før du foretager justeringer, skifter tilbehør eller opbevarer. Sådanne forebyggende sikkerhedsforanstaltninger reducerer risikoen for utilsigtet start.

B. Vedligehold maskiner og tilbehør. Se, om nogen af de bevægelige dele er skæve eller binder, om nogen dele er gået i stykker eller om der er andre ting, der kan påvirke maskinens drift. Hvis maskinen er beskadiget, skal den repareres før brug. Mange ulykker skyldes dårligt vedligeholdte maskiner og tilbehør.

C. Brug maskinen og tilbehøret i overensstemmelse med disse instruktioner under hensyntagen til arbejdsforholdene og det arbejde, der skal udføres. Brug af maskinen til andre ting, end hvad maskinen er beregnet til, kan føre til farlige situationer.

D. Brug aldrig maskinen med defekte beskyttelsesdæksler eller uden sikkerhedsanordninger.

E. Undlad at placere hænder eller fødder i nærheden af eller under roterende dele. Hold dig altid væk fra udløbet.

F. Løft eller bær aldrig maskinen, mens motoren kører.

G. Aktivér enhedslås / Indstil maskinen til "LÅS"
- før du fjerner en blokering;
- før kontrol, rengøring eller arbejde på maskinen.

H. Lad ikke maskinen arbejde uden opsyn, hvis du ved, at der er kæledyr, børn eller personer i nærheden.

Service

A. Lad maskinen serviceres af en kvalificeret reparatør, der kun bruger identiske reservedele. På denne måde sikrer du, at maskinen er sikker at bruge.

B. Hold alle møtrikker, bolte og skruer stramme for at sikre, at maskinen er i sikker arbejdsstand.

C. Udskift slidte eller beskadigede dele af sikkerhedsmæssige årsager.

D. Sørg for, at de monteres korrekte klinger monteres.

E. Sørg for, at batterier oplades med den korrekte oplader, som anbefales af producenten. Forkert brug kan føre til elektrisk stød, overophedning eller lækage af ætsende væske fra batteriet.

F. Ved lækage af elektrolyt skal området skylles med vand eller neutraliseringsmiddel. Søg lægehjælp, hvis det kommer i kontakt med øjnene eller huden.

G. Maskinens vedligeholdelse skal foretages i henhold til producentens instruktioner.

Batteriværktøj brug og pleje

A. Oplad kun med den oplader, der er angivet af producenten. Hvis en oplader, der er egnet til ét slags batteri, bruges med et andet slags batteri, kan det føre til brand.

B. Brug kun elværktøj med specifikt designede BATTERI-pakker. Hvis de bruges med andre slags batterier, kan det føre til personskader og brand.

C. Når BATTERI-pakken ikke er i brug, skal den holdes væk fra metalgenstande som papirklemmer, mønter, nøgler, søm, skruer eller andre små metaldele, der kan skabe forbindelse mellem terminalerne. Hvis batteriet terminaler kortsluttes, kan det føre til forbrændinger eller brand.

D. Under misbrug kan væske sprøjte ud fra BATTERIET; undgå kontakt. Hvis der opstår kontakt ved et uheld, skal du straks skylle området med vand. Hvis væske kommer i øjnene, skal du desuden søge lægehjælp. Væsken, der lækker ud af batteriet, kan forårsage irritation eller forbrændinger.

E. Brug ikke et BATTERI eller et værktøj, der er beskadiget eller modificeret. Beskadigede eller modificerede batterier kan være uforudsigelige, hvilket kan føre til brand, EKSPLOSION eller risiko for personskader.

F. Udsæt ikke et BATTERI eller værktøj for ild eller ekstrem varme. Hvis et batteri udsættes for ild eller temperaturer over 130 °C, kan det eksplodere.

G. Følg alle opladningsinstruktioner, og lad ikke BATTERI-pakken eller værktøjet oplades uden for det temperaturinterval, der er angivet i instruktionerne. Hvis et batteri oplades forkert eller oplades i en temperatur uden for den angivne grænse, kan det beskadiges, hvilket øger risikoen for brand.

1.3 Sikkerhedsvejledninger til monteringen

A. Undlad at installere ladestationen, inklusive ethvert tilbehør, på et sted, der er under eller inden for 60 cm fra noget brændbart materiale. Hvis der opstår en funktionsfejl, kan ladestationen og strømforsyningen blive meget varm, hvilket kan skabe en potentiel brandfare.

B. Placer ikke strømforsyningen, hvor der er risiko for kontakt med vand. Strømforsyningen må ikke sættes på jorden.

C. Indkapsel ikke strømforsyningen. Kondensvand kan skade strømforsyningen, hvilket øger risikoen for elektrisk stød.

D. Gælder for EU. Hvis strømforsyningen monteres udendørs: Risiko for elektrisk stød. Ladestationen må kun sluttes til en dækket klasse A GFCI-stikdåse (RCD) med en vejrbestandig indkapsling, hvor dækslet til stikproppen kan åbnes eller fjernes.

E. Undlad at installere ladestationen, hvor der kan samle sig stående vand.

1.4 Sikkerhedsinstruktioner til daglig drift

A. Hold hænder og fødder væk fra de roterende klinger. Hænder og fødder må ikke komme i nærheden af eller under produktet, når det er tændt.

B. Stop produktet eller sæt det til FRA, når personer, især børn eller dyr, befinder sig i arbejdsområdet.

C. Sørg for, at der ikke ligger genstande som sten, grene, værktøj eller legetøj på plænen. Klingerne kan tage skade, hvis de rammer sådanne genstande.

D. Løft ikke produktet eller flyt det, mens det er tændt.

E. Lad ikke produktet kollidere med personer eller dyr. Hvis en person eller et dyr kommer i vejen for produktet, skal du straks stoppe produktet.

F. Placer ikke genstande oven på produktet eller ladestationen.

G. Brug ikke produktet, hvis STOP-knappen ikke virker.

H. Sæt altid produktet til FRA, når det ikke er i brug.

I. Brug ikke produktet samtidig med en pop-up-sprinkler på sprinkler. Brug planlægningsfunktionen på samme tid.

J. Lad ikke produktet arbejde, når der er stående vand i arbejdsområdet, f.eks. områder med vandpytter dannet af kraftig regn.

1.5 Sikkerhedsanvisninger til vedligeholdelse

A. Sæt produktet til FRA, når du foretager vedligeholdelse af produktet.

B. Brug ikke en højtryksrenser til at rengøre produktet. Produktet må ikke rengøres med opløsningsmidler.

C. Frakobl stikket fra ladestationen, før du rengør eller udfører vedligeholdelse på ladestationen.

1.6 Batterisikkerhed

Litium-ion-batterier kan eksplodere eller føre til brand, hvis de adskilles, kortsluttes eller udsættes for vand, ild eller høje temperaturer. Batteriet skal håndteres forsigtigt. Det må ikke adskilles eller udsættes for nogen former for elektrisk/mekanisk misbrug. Batteriet må ikke opbevares i direkte sollys.

2. Symboler og klistermærker

Lær alle symbolerne på produktet at kende, og læs etiketterne omhyggeligt, så du ved hvad de betyder:

	ADVARSEL: *Læs brugsvejledningen, før du bruger produktet.*
	ADVARSEL: *Sluk produktet, før du arbejder på det eller løfter det.* *Rør aldrig det roterende blad.*
	ADVARSEL: *Hold en sikker afstand til maskinen, når den er i drift. Hold andre personer ude af fareområdet.*
	ADVARSEL: *Du må ikke sidde og køre på maskinen.*
	Læs brugsvejledningen.
	CE-mærke.
	Lydstyrken, som er bestemt af EU‹s direktiv om udendørs støj.
	Dette produkt må ikke bortskaffes som almindeligt husholdningsaffald. Sørg for, at produktet bortskaffes på en genbrugsplads i overensstemmelse med lokale lovkrav.
	Klasse III
	DC
	Batteriet må ikke brædes eller udsættes for varmekilder.
	Batteriet må ikke nedsænkes i vand.

Li-ion	*Genbrugsmærke.*
	Denne batteripakke må ikke bortskaffes som almindeligt husholdningsaffald. Sørg for, at batteripakken bortskaffes på en genbrugsplads i overensstemmelse med lokale lovkrav.
T4A	*Sikringen skal skiftes med en sikring af samme klassificering.*
T10A	*Sikringen skal skiftes med en sikring af samme klassificering.*
	Klasse II konstruktion.
IPX4	*Grader af beskyttelse, der leveres af enheder (IP-kode)*
IPX6	
IP67	
	Aftagelig strømforsyningsdel
	SMPS med integreret kortslutningssikker isolationstransformator
S	*SMPS (Switch mode power supply unit/ strømforsyningsenhed med kontakt)*
cosφ:0.56	*Effektfaktor*
VI	*Niveau 6 energieffektivitet*
	For at angive, at strømforsyningsenheden ikke må anvendes, hvis stifterne på stikdelen er beskadigede.
	ADVARSEL - Rør ikke ved det roterende knivblad. Bær bære handsker ved flytning. Rør ikke ved trimmeren, mens den er i drift.
MAX 45°C	*Brug eller opbevar ikke batteripakken i omgivelser med temperatur over 45°C, og hold den væk fra alle varmekilder for at undgå sikkerhedsrisici.*
Max. 9500 min^{-1}	*Max 9500 min^{-1}*
195 mm	*φ 195 mm til Trimmingsbladskive*
	advarsel

ETSI EN 303 645 TÜVRheinland CERTIFIED www.tuv.com ID: 1111295401	*TÜV Rheinland-overensstemmelsesmærke.*

Symboler på robotskærmen

	Tænd/sluk
START	*Startknap*
HOME	*Hjem-knap*
OK	*OK-knap*

Bemærk:

For yderligere information om symboler, se afsnit 5.1 Display og kontrol på plæneklipperen.

3. Indhold og specifikationer

3.1 Boksens indhold

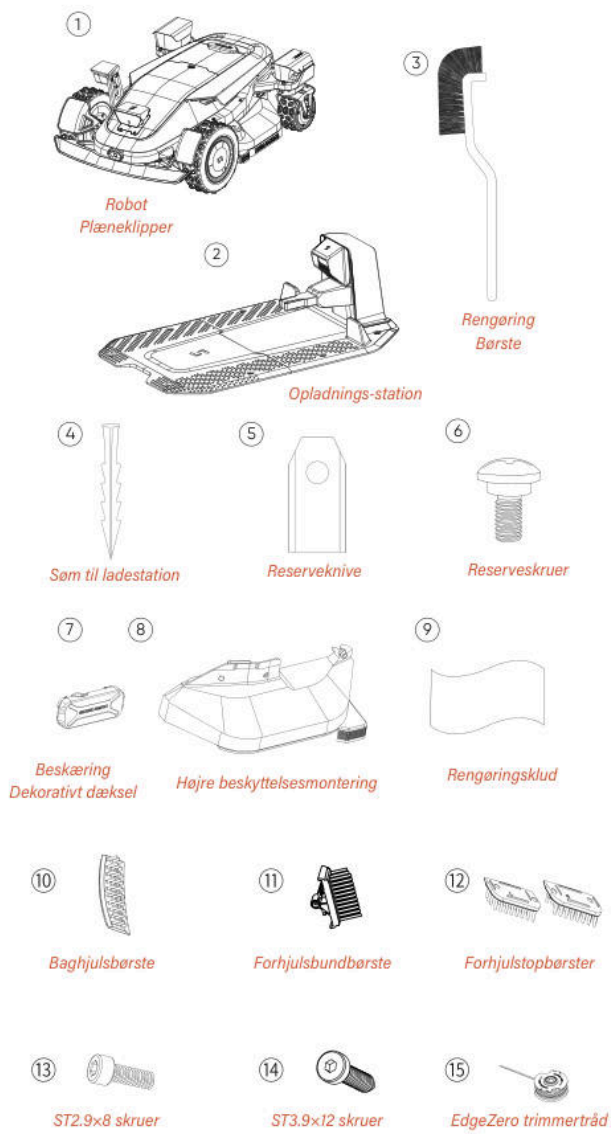

Robotplæneklipper*1
Opladningsstation*1
Rensebørste*1
Ersatsknive*24
Ersatsskruer*24
Skruebolte til ladestation*8
Trimmings Dekorationsdæksel *1
Højre beskyttelsesmontering*1
Rengøringsklud*1
Forhjulsbundbørste*2
Forhjulstopbørster*2
Baghjulsbørste*2
ST2.9×8 skruer*8
ST3.9×12 skruer*2
EdgeZero trimmertråd*4

3.2 Dele og funktioner

Set ovenfra

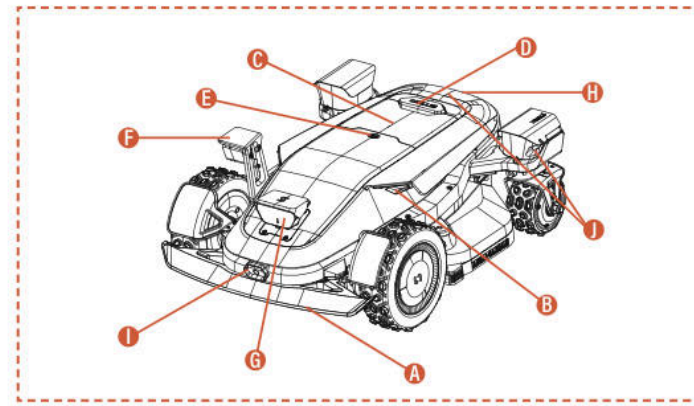

Set nedenfra

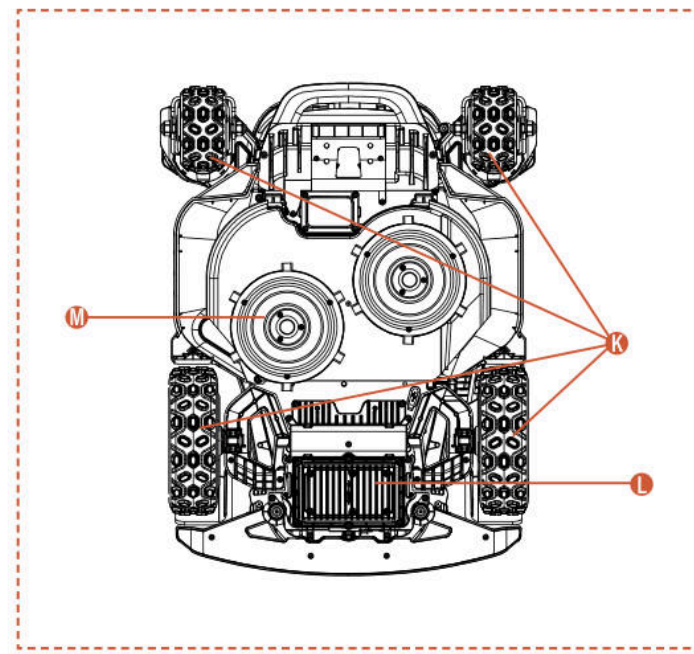

Bemærk

Maskinen må ikke nedsænkes i vand, da dette kan beskadige delene og det vil annullere garantien.

A. Stødpude
Hvis maskinen ikke kan se, kan kofanger sørge for at maskinen kører ordentligt.

B. LED-lys
Forskellige interagerende LED-lys på plæneklipperen vil indikere maskinens driftsstatus.

C. Kontrolpanel
Betjeningspanelet bruges til at tænde og slukke maskinen, og til at sætte den til at køre og til at køre tilbage, osv.

D. STOP-knap
Nødstopknap til at stoppe maskinen i nødstilfælde.

E. Regnsensor
Regnsensoren kan se om det regner, hvorefter maskinen automatisk kører tilbage til ladestationen, for at undgå regn i henhold til brugerens indstilling.

F. Side ToFView-kamera (iToF+RGBD)
Det AI-assisterede iToF+RGBD-fusionskamera kan, ved at kombinere dybdedata med farvebilleder, præcist identificere forhindringer under kanttrimning og opnå højere præcision i kantskæring.

G. Binokulær kamera & iToF-integreret kamera
Dette AL-assisterede kikkertkamera hjælper plæneklipperen med at se og undgå forhindringer.

iToF Integreret Kamera bruges til hindringsundgåelse og græsslåning langs grænsen. Det måler afstanden ved hjælp af fasenforskel af moduleret infrarødt lys, hvilket sikrer stabil drift under alle lysforhold.

H. Infrarød ladningssensor
Den infrarøde ladningssensor muliggør infrarød-guidet autonom docking til ladestationen og overvåger ladestatus for at sikre sikker opladning gennem hele processen.

I. Infrarød termisk billedkamera
Det infrarøde termiske billedkamera registrerer termiske signaler fra omgivelserne, hvilket gør det muligt for plæneklipperen at præcist identificere levende væsener og forhindringer under dårlige sigtforhold, som om natten eller i tåge, hvilket reducerer risikoen for kollision.

J. Integreret dToF-kamera
Det integrerede dToF-kamera bruger Direct Time-of-Flight-princippet til præcis afstandsmåling ved at beregne flyvetiden for infrarøde lyspulser. Det muliggør tidlig detektion af fjerne forhindringer og giver pålidelig sikkerhedsbeskyttelse til robotplæneklipperen under arbejde på store græsarealer.

K. 4WD- navmotor
4WDnavemotorsystemet integrerer styring og kraftoutput i hvert hjul, hvilket giver præcis styring og kraftfuld ydelse for forbedret terrænkørsel.

L. Batterirum
Rum til batteriet.

M. Roterende skæreplade
Denne skive klipper græsset, når maskinen kører.

3.3 Specifikationer

TEKNISKE SPECIFIKATIONER	X9 RMX12000D40V	X9 Plus RMX24000D40V
Grænsekabel	Trådløs/grænseløs	Trådløs/grænseløs
Maks. klippeareal	12000 m^2	24000 m^2
Klippehøjde min/maks.	20-100 mm	20-100 mm
Højdejustering	Elektronisk	Elektronisk
Klippebredde	430 mm	430 mm
Tomgangshastighed	2500/min	2800/min
Vandtæt	IPX6	IPX6
Batterikapacitet	BS408 36VDC, 8Ah, 288Wh, 40VDC MAX	BF408 36VDC, 8Ah, 288Wh, 40VDC MAX
Brugergrænseflade	App- og tastaturskærm	App- og tastaturskærm
Maksimal hældning	42°(90%)	42°(90%)
Robotens dimensioner	85 * 61,7 * 30,3cm	85 * 66,3 * 30,3cm
Certifikater	CE RoHS	CE RoHS
Nettovægt	30,5 kg	32,7 kg
Lydeffektniveau LWA	66 dB (A)	70 dB (A)
Lydstyrke uvist KWA	2,44 dB (A)	2,25 dB (A)
Lydtryk LpA	58 dB (A)	62 dB (A)
Lydeffekt uvist kPa	2,44 dB (A)	2,25 dB (A)
Lydstyrkeniveau LWA for EdgeZero	88 dB (A)	88 dB (A)
Lydstyrkeusikkerheder KWA for EdgeZero	1,97 dB (A)	1,97 dB (A)
Lydtryksniveau LpA for EdgeZero	80 dB (A)	80 dB (A)
Lydstyrkeusikkerheder KpA for EdgeZero	1,97 dB (A)	1,97 dB (A)
FUNKTIONER		
Wi-Fi / Bluetooth	J	J
Trådfri kortlægning	J	J
Planlægning af stier	3 indstillinger	3 indstillinger
AONavi™ 2.0(nRTK+VSLAM 2.0)	J	J
Super Wi-Fi	J	J
Vision AI2.0	J	J
ATC (All-Terrain Conquer)	J	J
Energisparende funktion	J	J
Natfunktion*	J	J
LED-forlygte	J	J
OTA	J	J
Hurtig kørsel tilbage til ladestationen	J	J
Multi-zoner	J	J
Arbejdsskema	Automatisk eller manuel indstilling	Automatisk eller manuel indstilling
Stødesensor	J	J
Vandvask	J	J
GPS og 4G-modul	J	J
Google-assistent og Amazon Alexa	J	J
Pinkode	J	J
Løft- og vippesensor	J	J
Regnsensor	J	J
EdgeZero	Mulighed	J
TILBEHØR		
Ersatskniv & Ersatsskruer	24 stk	24 stk
Søm til ladestation	8 stk	8 stk
Opladnings-station	7A(CB11)	17A(CB12)
Rensebørste	1 stk	1 stk
Trimmings af Dekorativt Overtræk	Mulighed	1 stk
Højre beskyttelsesmontering	Mulighed	1 stk
Rengøringsklud	1 stk	1 stk
Forhjulsbundbørste	2 stk	2 stk
Forhjulstopbørster	2 stk	2 stk
Baghjulsbørste	2 stk	2 stk
ST2.9×8 skruer	8 stk	8 stk
ST3.9×12 skruer	2 stk	2 stk
EdgeZero trimmertråd	Mulighed	4 stk

4. Installation og kortlægning

Sunseekers avancerede hardware og software (intelligente algoritmer) forbedrer betydeligt plæneklipperens miljøgenkendelsesevne, positioneringsnøjagtighed og samlede ydeevne. Hele vejen igennem integrerer Sunseeker AONavi (Always-On Navigation) problemfrit RTK-GNSS satellitpositionering med VSLAM2.0 visuel teknologi, hvilket gør det muligt for den robotplæneklipper at udføre positionerings- og navigationsopgaver i forskellige scenarier, herunder komplekse miljøer.

Med udviklingen af Sunseekers teknologi er AONavi blevet fuldt opgraderet og, hvilket har ført til AONavi™ 2.0. Denne teknologi integrerer netRTK med VSLAM visuel teknologi og opnår centimeter-nøjagtig positionering uden behov for fysiske RTK-stationer, hvilket ikke kun forbedrer positioneringsnøjagtigheden, men også forkorter installationstiden betydeligt. Udstyret med Sunseeker AONavi™ 2.0-teknologi kan robotplæneklipperen modtage stabile satellitsignaler til realtidspositionering, samtidig med at der kan sættes virtuelle grænser for Sunseeker-plæneklippere. Dette sikrer høj kvalitet af græsslåning og giver dig en bekvem og pålidelig græsslåningsoplevelse.

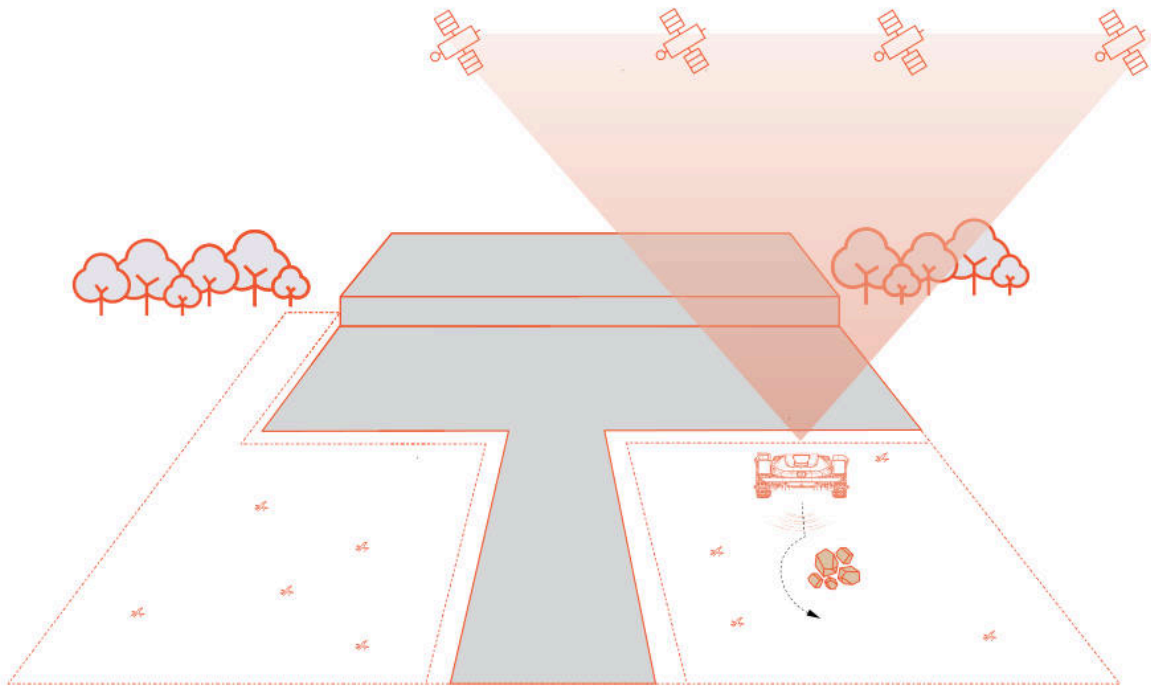

4.1 Forberedelser

Installer Sunseeker-appen

Bemærk

Når det er nødvendigt, vil app'en anmode om adgang til Bluetooth og Wi-Fi eller 4G-netværk for at sikre korrekt opsætning og fremtidig funktionalitet. Giv adgang til disse funktioner.

Scan QR-koden for at downloade Robotic Mower App, eller søg efter "Sunseeker Robot" i Google Play Store (Android) eller Apple App Store (iOS). Efter installation, skal du oprette en ny konto og logge ind.

iOS **Android**

Forbered græsslåmaskinen

Sørg for, at slå Bluetooth til på din telefon, og scan maskinens serienummer QR-kode for at identificere modellen. Fortsæt derefter med den tilsvarende installationsvejledning.

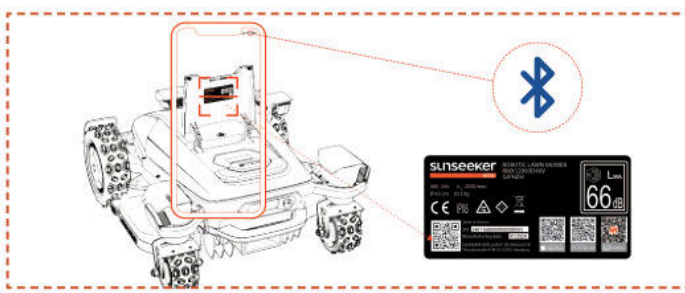

Forbered græsplænen

A. Fjern alt affald, bunker af blade, legetøj, ledninger, sten eller andre hindringer.

B. For at sikre sikkerheden, sørg for, at børn og kæledyr ikke er på plænen.

C. Klip græsplænen til en højde på højst 10 cm, før du bruger robotslåmaskinen.

D. Arbejdsområdespecifikationerne for den robotplæneklipperen er: 12000 m^2 (X9) og 24000 m^2 (X9 Plus).

E. Hvis der er snævre passageveje i arbejdsområdet, skal du sikre, at passagebredden være mere end 100 cm.

Anbefalede græsplænetyper er vist på billederne nedenfor:

4.2 Aktivér plæneklipperen

Forladning af maskinen

A. Vælg et sted med en stikkontakt, tilslut ladestationens adapter, og tænd ladestationen.

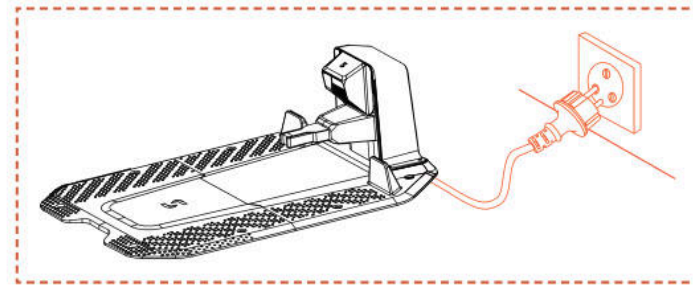

B. Skub slåmaskinen ind i ladestationen, og sørg for, at ladningselektroderne forbinder korrekt. Det grønne lys, der blinker på ladestationen, indikerer normal opladning. Når plæneklipperen er fuldt opladet, vil indikatorlyset forblive solidt grønt.

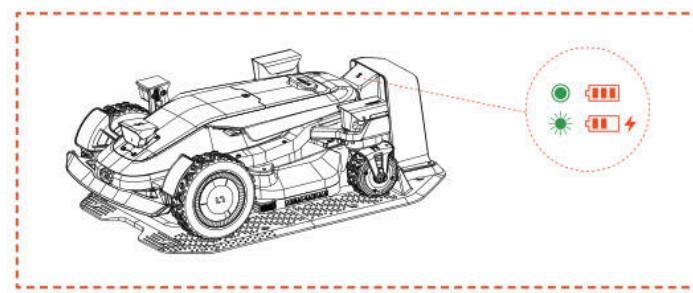

C. Hvis batteriniveauet er over 80 %, kan du springe dette trin springes over.

Bemærk

- Hvis indikatorlyset forbliver slukket, selv når der leveres strøm leveres korrekt, skal du kontakte kundeservice.

Aktiver græsslåmaskinen

A. Når maskinen er fuldt opladet på ladestationen, tænder den automatisk. Du kan også tænde den manuelt ved at trykke og holde på tænd/sluk-knappen nede.

B. Indtast standardpinkoden "0000". Tryk på OK hver gang du indtaster "0" for at afslutte.

C. Hvis du vil ændre pinkoden, skal du trykke på START/HOME/OK-knappen i 1 sekund for at åbne menuen og ændre pinkoden. For mere detaljeret information, se afsnit 5.1 Display og kontrol på plæneklipperen.

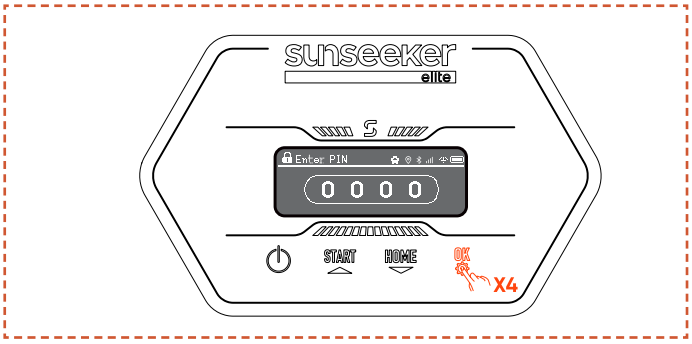

4.3 Forbindelse af appen

Bemærk

Følgende billeder af appen er kun vejledende. Indstillingerne er muligvis lidt forskellige afhængigt af softwareversionen.

Forberedelse

A. Sørg for, at maskinen står korrekt på opladningsstationen, oplader, er tændt, og at PIN-koden er indtastet.

B. Sørg for, at Bluetooth på din telefon er aktiveret. Sørg for, at din maskine er tilsluttet et 4G-netværk.

C. For at sikre en bedre netværksoplevelse, kan du konfigurere Wi-Fi til din græsslåmaskine.

Forbindelse af appen

A. Scan maskinens SN QR-kode for at tilføje din robotplæneklipperen. Hvis scanning ikke er mulig, kan du også oprette forbindelse via Bluetooth. Hvis du allerede har scannet QR-koden i trinnet "Forberedelse af din plæneklipper", forbindes plæneklipperen automatisk til appen, når Bluetooth slås til på din telefon, så du ikke skal scanne igen.

B. Efter vellykket parring skal du indtaste standard-PIN-koden "0000". Pinkode kan ændres på telefonen.

C. Sørg for, at din maskinen er tilsluttet et 4G-netværk.

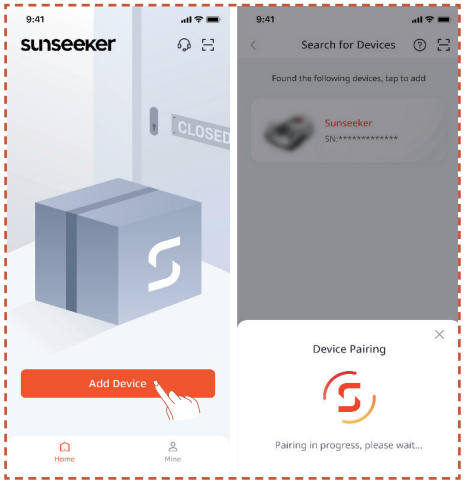

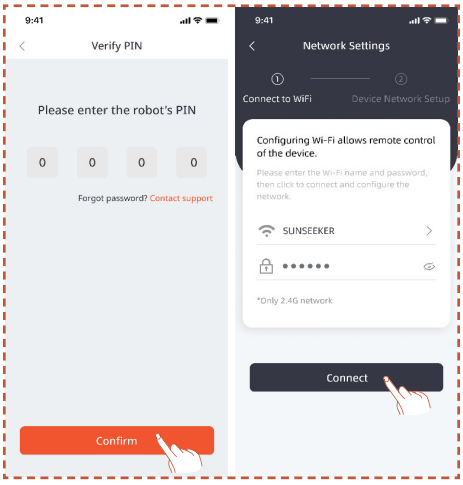

4.4 Monter ladestationen

Bemærk

Hvis du er usikker på, hvor du skal installere din ladestation, kan du følge trinene nedenfor for at finde et sted med et stærkere signal.

Find et passende sted

A. Følg instruktionerne i appen for at fjernstyre græsslåmaskinen, kontrollere signalstyrken i forskellige områder og finde en passende placering til montering af ladestationen.

B. For at sikre, at græsslåmaskinen kan forlade og vende tilbage til ladestationen uden problemer, skal ladestationen installeres på en åben, flad og ikke-hærdet jordoverflade.

C. Ladestationen kan placeres inden for eller uden for robotplæneklipperens arbejdsområde. Af sikkerhedsmæssige årsager anbefales det at holde ladekablet uden for klippeområdet.

D. Der må ikke være forhindringer inden for 1,5 m foran ladestationen.

E. Hvis der er græs, skal det være lavere end 10 cm.

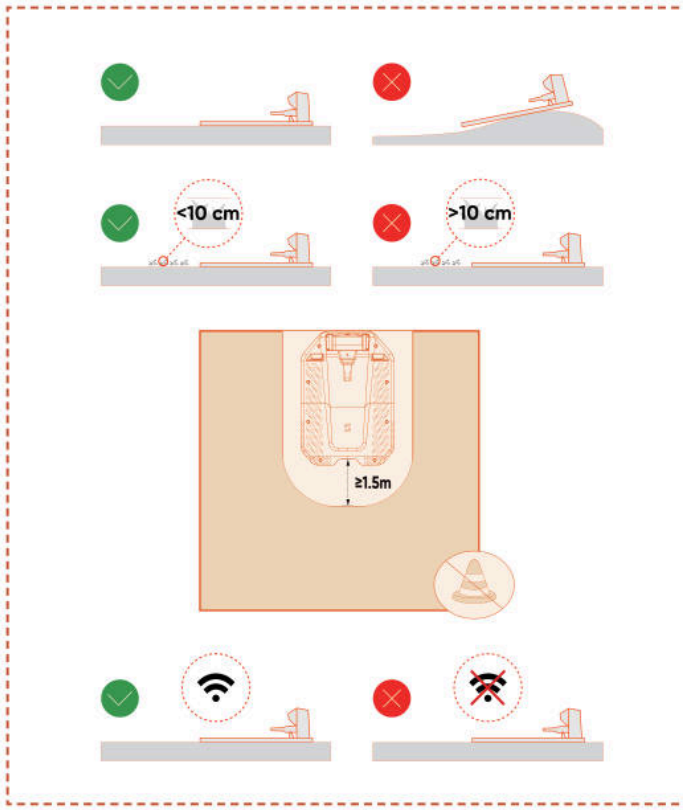

F. Sørg for, at området over ladestationen er så åbent som muligt, uden træer, bygninger eller andre hindringer.

G. Hvis fuld åbenhed på alle sider ikke kan opnås, for græsslåmaskiner placeret på den nordlige halvkugle skal den sydlige himmel holdes fri for hindringer; for græsslåmaskiner på den sydlige halvkugel skal den nordlige himmel holdes så åben som muligt.

Installér ladestationen

A. En hammer eller lignende værktøj kan bruges til at fastgøre ladestationen i ikke-hærdet, fladt jordområde.

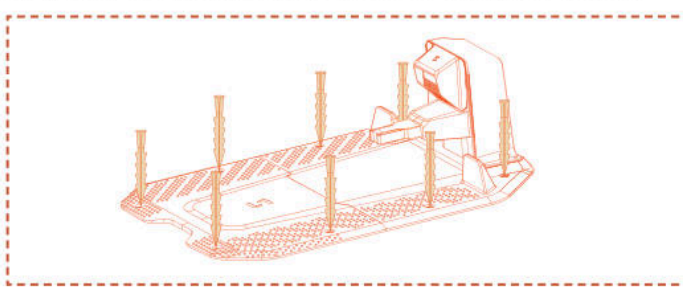

B. Tilslut ladestationens ladekabel til opladeren, og sæt derefter stikket i strømforsyningen. Nu lyser det grønne lys på ladestationen, hvilket betyder at den er tændt.

C. Af sikkerhedsmæssige årsager anbefales det at holde ladekablet uden for slåområdet. Hvis der er lang afstand mellem ladestationen og strømforsyningen, skal du sætte strømkablet ordentligt fast i jorden eller væggen, så det beskyttes.

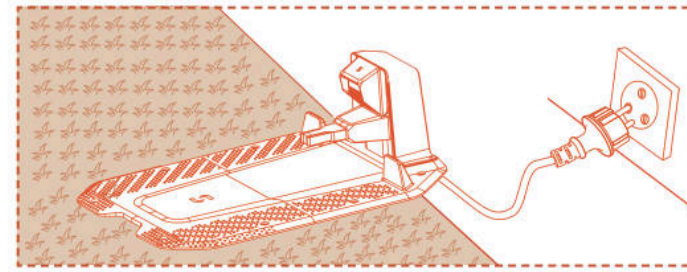

4.5 Kortlægning

Bemærk

Følgende billeder af appen er kun vejledende. Indstillingerne er muligvis lidt forskellige afhængigt af softwareversionen.

Forberedelse

A. Sørg for, at maskinen er tændt og har succesfuld forbindelse til 4G- og Bluetooth-signaler.

B. Sørg for, at maskinen står på opladningsstationen, oplader korrekt, og at batteriniveauet er over 50%.

C. En korrekt arbejdszone, ladestationen og antennen er nødvendige for at oprette en komplet kortlægning.

D. Hvis alle ovenstående opgaver er udført, klik på **Start kortlægning**.

E. Hvis maskinen er genstartet, skal du sikre dig, at den står på opladningsstationen, før kortlægningsprocessen påbegyndes.

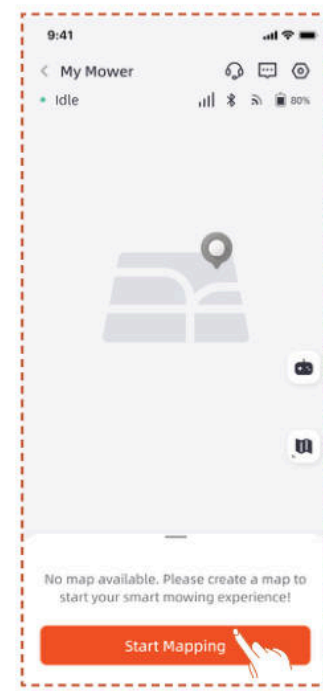

Opret arbejdszone

A. Klik på **Arbejdszone**. Plæneklipperen forlader automatisk ladestationen og kører 1,5 meter fremad uden at du skal gøre noget.

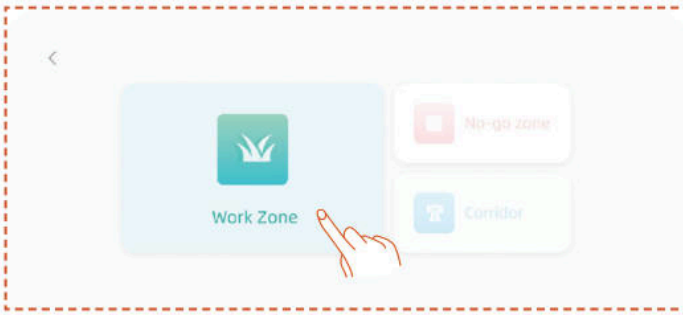

B. Vi anbefaler, at du først styrer robotten til kanten af græsplænen, justerer fronten til at kortlægge i mod urets retning, og derefter klikker på **Start kortlægning**.

C. Når græsslåmaskinen er placeret ved arbejdsområdets grænse og vinklen er justeret, klik på **Start kortlægning**.

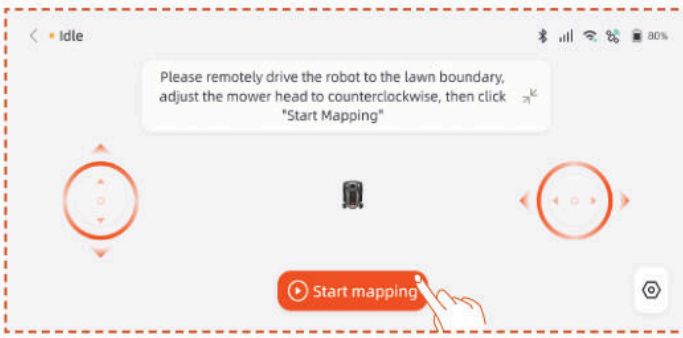

Auto Mapping

Når maskinen registrerer, at den er på en græsplæne, og betingelserne for automatisk kortlægning er opfyldt, vil **Auto**-ikonet blinke. Tryk på **Auto** for at starte automatisk kortlægning.

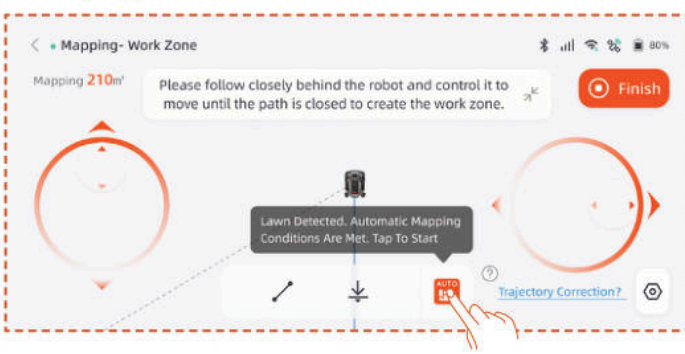

Tryk på **Pause**-knappen i appen for at sætte kortlægningen på pause.

Efter at have bekræftet, at robotten fungerer normalt uden fejl, skal du trykke på **Auto**-knappen i APP-grænsefladen for at genoptage automatisk kortlægning.

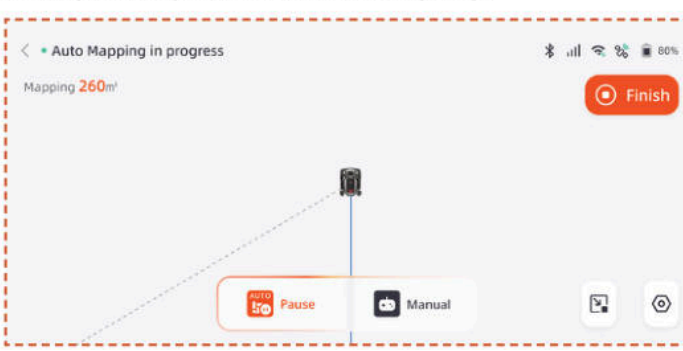

Bemærk

- Vi anbefaler at følge plæneklipperen under kortlægningsprocessen. Hvis plæneklipperen ikke kan detektere grænserne præcist, kan du til enhver tid forlade automatisk kortlægningsmode og skifte til manuel kontrol.

- For at sikre kortlægnings effektivitet, sørg for at plæneklipperen starter kortlægning ved at køre ud fra ladedokken.

- Vi anbefaler at skifte til manuel kortlægning, når du kortlægger nær områder som swimmingpools, grøfter eller klipper, og at opretholde en sikker afstand på mindst 15 cm.

Manuel kortlægning

Tryk på **Manuel** for at skifte til manuel kortlægningsmode.

Fjernstyr plæneklipperen og gå langs kanten for at oprette arbejdszonen.

- Hvis dit arbejdsområde omfatter hegn, vægge eller andre fysiske afgrænsninger, skal du opretholde en afstand på mindst 5 cm langs afgrænsningen under fjernkortlægning.

- Hvis der er elementer som damme, grøfter eller klipper i arbejdsområdet, skal du holde en afstand på mindst 15 cm til dem under kortlægningen.

- Hvis grænsekanten for dit arbejdsområde ikke er græs, f.eks. en stensti, og grænsehøjden svarer til græssets, kan du bruge funktionen **Cross Boundary**. Når du bruger denne funktion, vil græsslåmaskinen holde omkring to tredjedele af sig selv på græsset for at køre langs kanten. Når kortlægningen er færdig, følger plæneklipperen den kortlagte grænse, når den klipper.

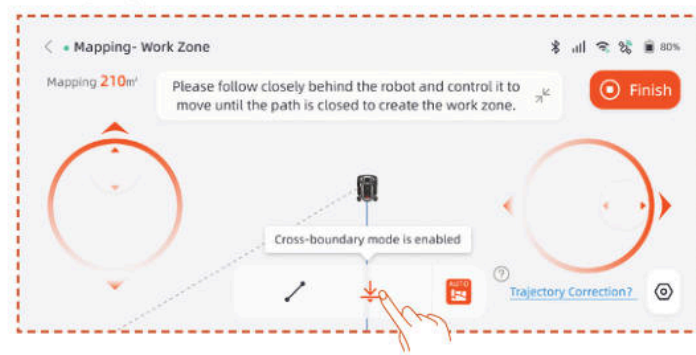

- Hvis grænsen for dit arbejdsområde er en lige linje, kan du vælge funktionen **Lige** og derefter fjernstyre græsslåmaskinen til enden af den lige grænse. En lige grænselinje genereres automatisk blive genereret ved start- og slutpunkterne, hvor den lige linjefunktion aktiveres.

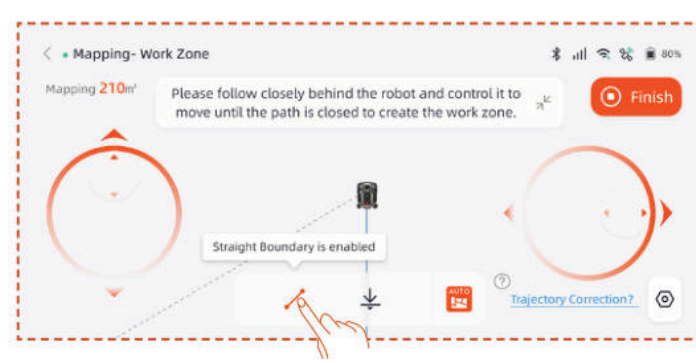

Bemærk

Det anbefales kun at trykke på Udfør, når stien er helt lukket. Hvis stien ikke er lukket, men kortlægningen skal gøres færdig, skal du trykke på Udfør og derefter vælge Luk automatisk. Det oprettede kort forbinder automatisk start- og slutpunkterne, så arbejdszonen lukkes.

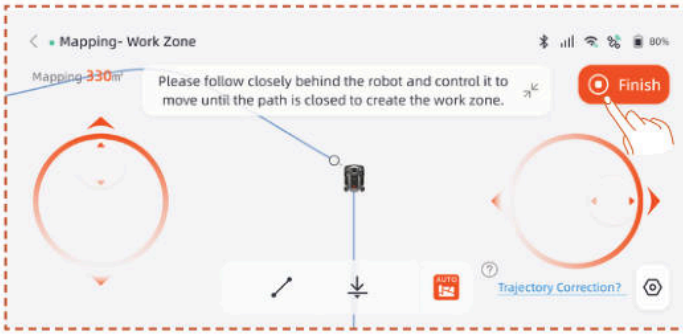

Når kortlægningen er fuldført, og du har brug for at ændre grænsen, skal du klikke på **Arbejdszone** og vælge **Rediger grænse** for at foretage ændringer.

A. Fjernstyr robotten til startpunktet for grænseændringen, og klik derefter på Start. Når du ændrer grænsen, skal robotten styres til at bevæge sig mod uret.

B. Fjernstyr robotten til slutpunktet for grænseændringen, og sørg for, at den skærer den oprindelige kortgrænse, klik derefter på **Afslut**.

Oprettelse af Ingen adgang-zoner

Hvis der er en pool eller andre zoner, der ikke skal klippes, i arbejdsområdet, anbefales det at oprette en Ingen adgang-zone for at oprette en virtuel grænse, så disse områder beskyttes.

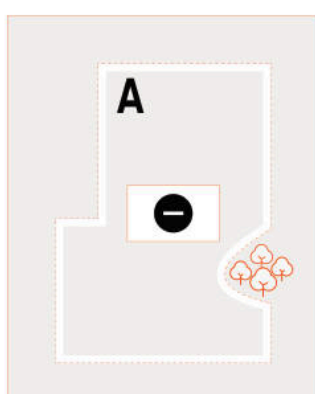

A. Klik på **No-go zone**.

B. Fjernstyr robotten til udgangspunktet, hvor No-Go Zone skal oprettes, og klik derefter på **Start kortlægning**.

C. Fjernstyr robotten for at lukke området, og klik derefter på **Afslut**.

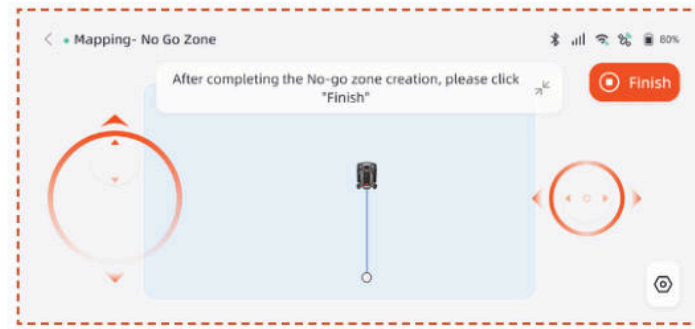

Oprettelse af multi-zoner

Hvis din græsplæne skal deles op i flere arbejdszoner, kan du oprette flere arbejdszoner og passager.

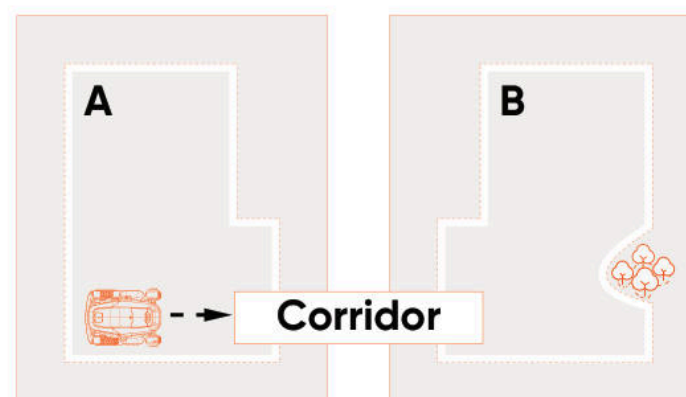

Når du har oprettet den første arbejdszone, kan du tilføje en korridor og derefter oprette den anden arbejdszone:

A. Klik på **Korridor**.

B. Fjernstyr robotten til det sted, hvor korridoren skal oprettes, og klik derefter på **Start kortlægning**. Sørg for, at korridoren overlapper med den første arbejdszone.

C. Fjernstyr robotten til enden af korridoren, og klik derefter på **Afslut**.

D. Opret den anden arbejdszone, og sørg for, at korridoren overlapper med den anden arbejdszone.

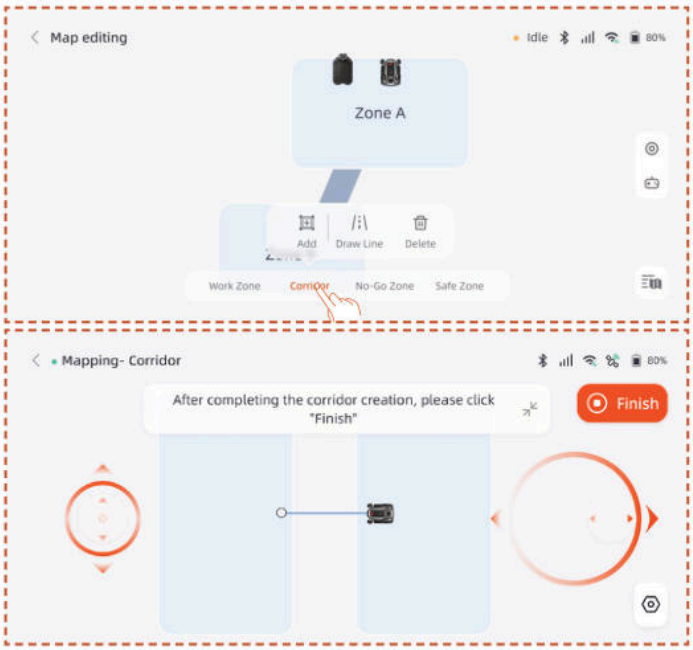

Når du har oprettet den første arbejdszone, kan du tilføje den anden arbejdszone og derefter oprette korridoren:

A. Klik på **Arbejdszone**.

B. Fjernstyr robotten til det sted, hvor den anden arbejdszone skal oprettes, og opret den anden arbejdszone.

C. Opret en korridor mellem de to arbejdszoner, og sørg for, at korridoren overlapper med begge arbejdszoner.

Bemærk

- Hvis du opretter flere arbejdszoner, anbefales det ikke at have den anden arbejdszone overlappende med den første. Hvis overlapningen er for stor, lægges de to zoner automatisk sammen til én arbejdszone.

- Hvis korridoren ikke overlapper arbejdszonen, eller hvis der ikke er oprettet nogen korridor mellem de to arbejdsområder, kan plæneklipperen have svært ved at køre tilbage til ladestationen eller udføre sine opgaver.

Administrer

Du kan også sammenlægge, opdele, omdøbe og slette arbejdsområder og slette korridorer og ingen adgang-zoner. Disse handlinger kan udføres under **Detaljer > Korthåndtering > Kortredigering**.

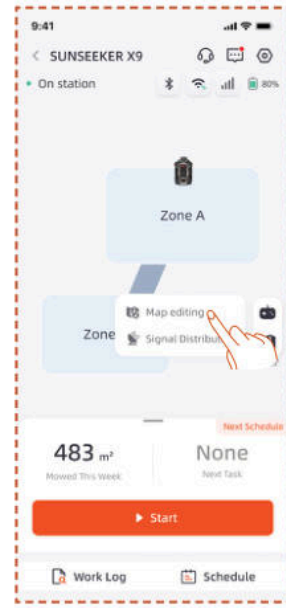

4.6 netRTK-indstillinger

netRTK-funktionen aktiveres automatisk, når du aktiverer græsslåmaskinen. Du behøver ikke manuelt at forbinde græsslåmaskinen til netRTK. Hvis forbindelsen er ustabil, kan du kontrollere forbindelsesstatus i **Netværksindstillinger**.

For at sikre en bedre netværksoplevelse kan du konfigurere Wi-Fi til din plæneklipper og lader som en ekstra mulighed.

Gå til **Indstillinger > Enhed** og tryk på **Netværksindstillinger**. Du kan kontrollere forbindelsesstatus for dit Wi-Fi og 4G.

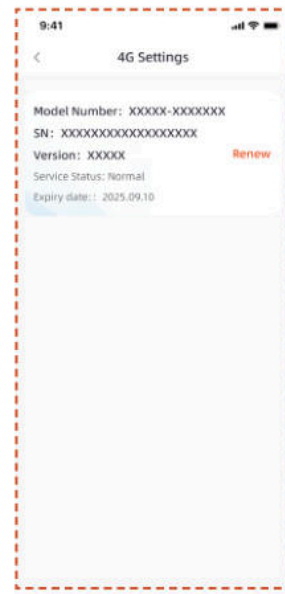

- I **RTK-indstillingerne** kan du skifte RTK-tilstand eller forny servicen. Den gratis serviceperiode starter fra den dato, hvor produktet først aktiveres og succesfuldt forbindes til netRTK-tjenesten. Fra denne dato har X9-brugere ret til 5 års gratis brug, og X9 Plus-brugere har ret til 5 års gratis brug.

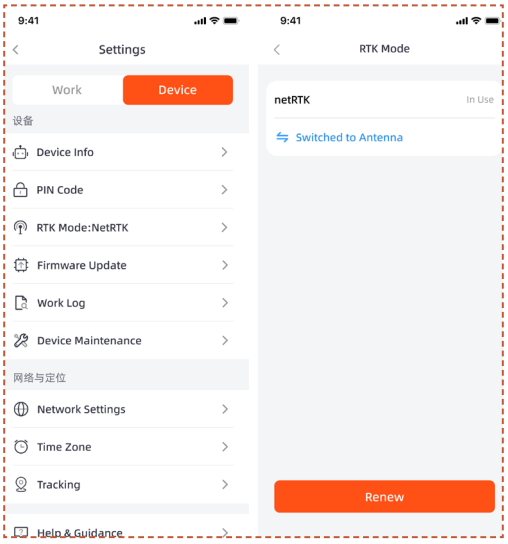

Før den gratis netRTK-serviceperiode udløber, vil du modtage en påmindelse om den kommende serviceudløb. For at fortsætte med at bruge servicen, skal du fuldføre fornyelsesbetalingen gennem den tilhørende app. Servicen vil blive genoprettet, når betalingen er gennemført succesfuldt.

Efter den gratis prøveperiode, hvis du ønsker at fortsætte med at bruge **netRTK**-tjenesten, kan du forny her.

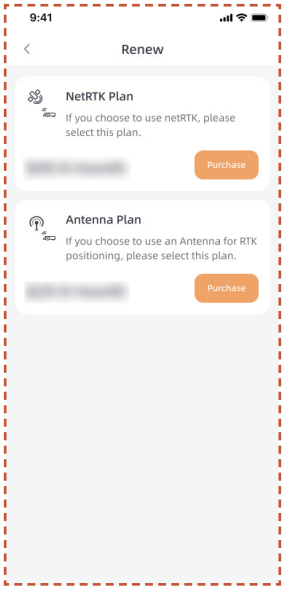

Hvis du vælger ikke at forny netRTK-tjenesten, kan du alternativt købe en dedikeret antennetilbehør til dette produkt og bruge enheden via positioneringsmetoder, der understøttes af tilbehøret (specifikke funktioner og serviceregler er underlagt tilbehørets brugermanual).

5. Daglig drift

5.1 Skærmen og knapperne på plæneklipperen

Skærm

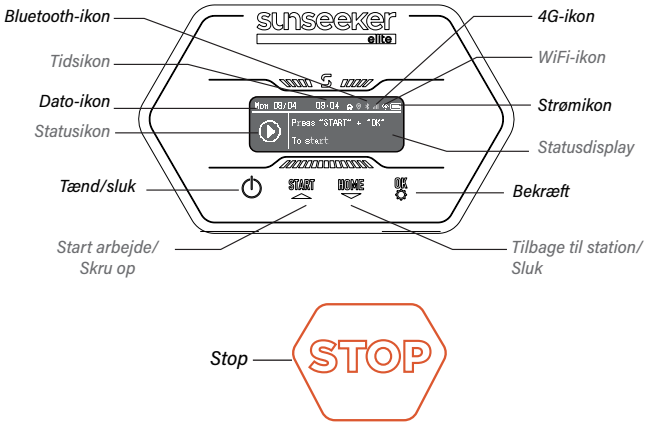

4G-ikon: 4G-ikonet viser, om maskinen er korrekt forbundet til 4G eller ej.

Wi-Fi-ikon: Wi-Fi-ikonet viser, om maskinen er korrekt forbundet til Wi-Fi.

Strømikon: Batteriikonet viser maskinens resterende strøm.

Tidsikon: Viser den aktuelle tid

Dato-ikon: Viser den aktuelle dato

Bluetooth-ikon: Bluetooth-ikon:

Viser,, om maskinen er korrekt forbundet til Bluetooth.

Statusikon: Statusikonet viser maskinens aktuelle tilstand eller den funktion, der bliver oprettet.

Statusdisplay: Viser oplysninger såsom maskinens status, funktionsindstillingsmenu og grundlæggende indstillingsmenu.

Grundlæggende betjening

Tænd: Tryk og hold på tænd/sluk-knappen nede i 2 sekunder.

Sluk: Tryk og hold på tænd/sluk-knappen nede i 3 sekunder.

Når plæneklipperen er slukket, vises ordet „bye“ på instrumentbrættet, hvorefter skærmen slukker.

Gå til menusiden: Tryk START/HOME/OK-knappen i 1 sekund for at gå til menugrænsefladen.

Start arbejdet: Tryk på START-knappen og derefter OK.

Tilbage til station: Tryk på HJEM-knappen og derefter på OK.

Stop plæneklipperen: Klik på "START" og "OK" for at frigøre STOP-tilstanden, og tryk derefter på "START" og "OK" for at genstarte.

Konfiguration

Når markøren fremhæver Config-ikonet, tryk på for at fortsætte med indstillingerne.

I Config-menuen kan du konfigurere de relevante indstillinger for plæneklipperen.

Tryk på ▲ ▼-knapperne for at skifte mellem indstillingspunkter, tryk på **OK** for at skifte tilstand, og tryk for at vende tilbage.

Tidsplan

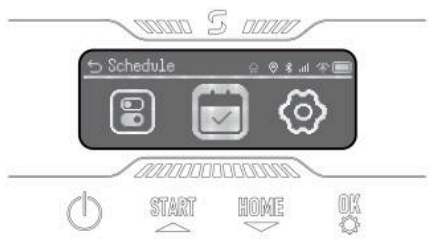

Når markøren fremhæver Tidsplan-ikonet, tryk **OK** for at indstille automatisk dobbelt tidsplan.
Du kan aktivere Pause i tidsplanen og du kan også konfigurere Automatisk tidsplan og Manuel tidsplan.

Indstillinger

Når markøren fremhæver Indstillinger-ikonet, tryk **OK** for at fortsætte med indstillingerne.

Du kan se enhedsoplysninger, indstille sprog, græshøjde-enhed, dato og tid. Du kan ændre enhedens pinkode og nulstille maskinen.

5.2 Ændring af pinkoden

Gå til indstillingen "Skift PIN" og indtast den gamle PIN. Tryk på ▲ ▼ for at skifte mellem tal, og tryk på **OK** for at bekræfte et tal. Indstil venligst den 4-cifrede PIN-kode i rækkefølge.

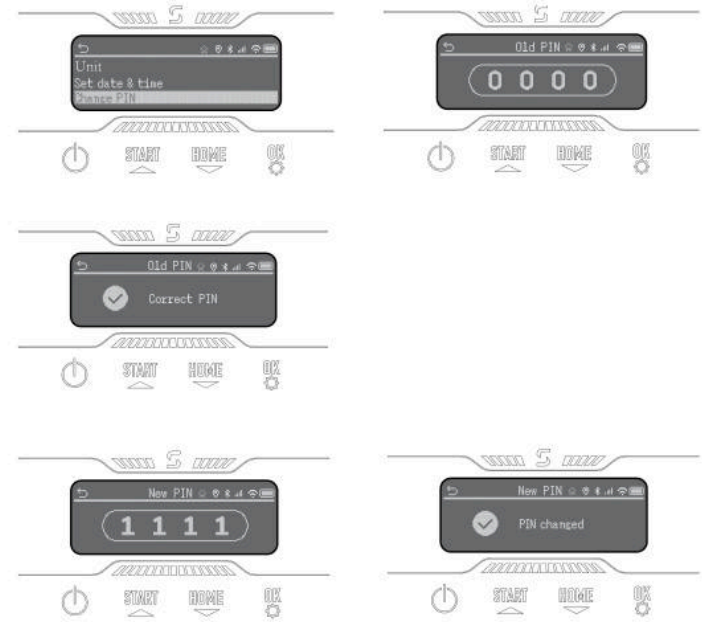

Bemærk

Hvis pinkoden indtastes forkert, vises meddelelsen: "Forkert PIN".

5.3 Indstilling af tidsplan

Bemærk

Følgende billeder af appen er kun vejledende. Indstillingerne er muligvis lidt forskellige afhængigt af softwareversionen.

Anbefalet tidsplan

Når kortlægningen er færdig, opretter plæneklipperen en klippetidsplan fra mandag til lørdag, som er baseret på kortet. Den planlagte tid indstilles til mellem 8:00 og 16:00. Den anbefalede tidsplan er som standard slået til.

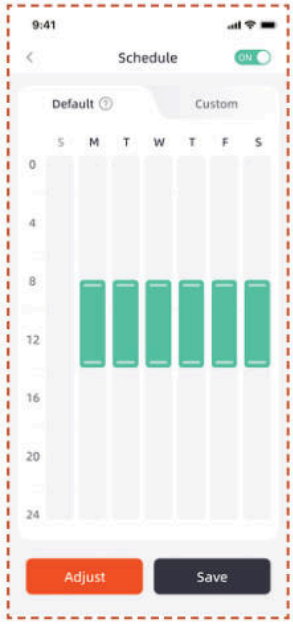

Brugerdefineret tidsplan

Hvis du vil ændre den anbefalede tidsplan, kan du lave en brugerdefineret tidsplan.

A. Tryk på Adjust eller Custom-knappen for at indstille brugerdefinerede indstillinger.

B. Vælg den dag, hvor græsslåmaskinen skal arbejde.

C. Vælg det område, hvor græsslåmaskinen skal arbejde den pågældende dag, eller vælg alle områder.

D. Indstil start- og sluttidspunkt for græsslåmaskinens drift.

Bemærk

Hvis den tilpassede tidsplan ikke er i dagstimerne, kører plæneklipperen ikke ud af ladestationen i tiden uden for disse timer.

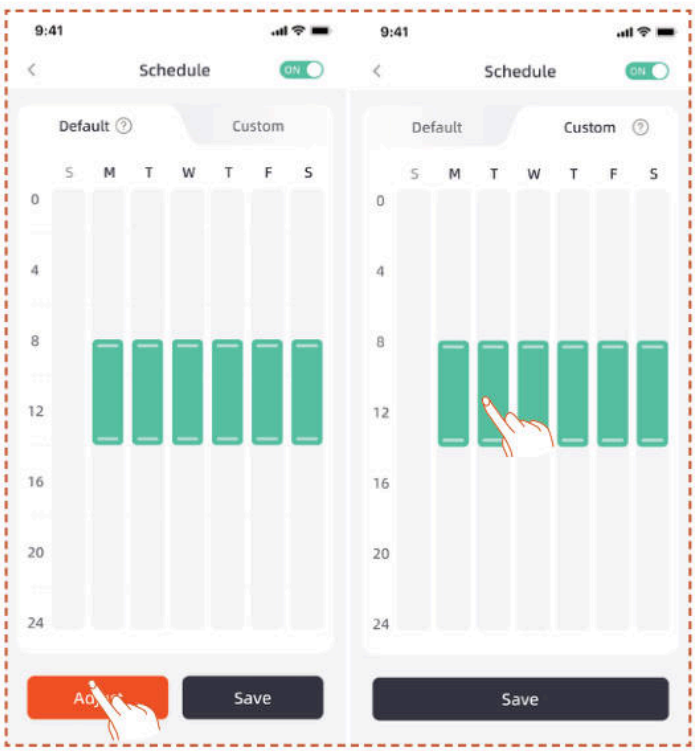

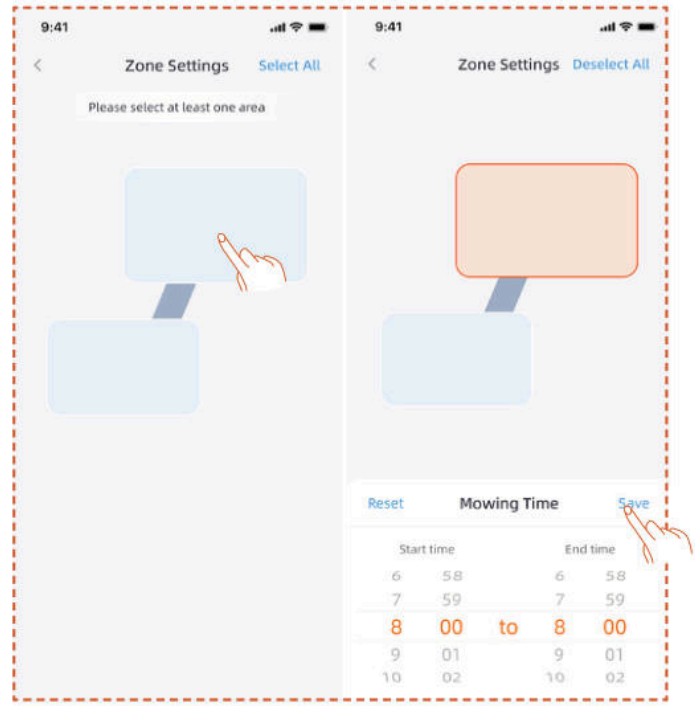

5.4 Introduktion af appen

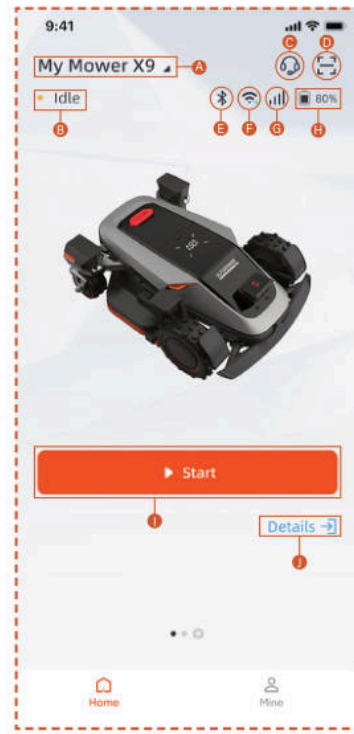

A. Slåmaskinens navn – klik for at omdøbe
B. Statusdisplay for græsslåmaskinen
C. Hjælp & vejledning
D. Tilføj enhed
E. Græsslåmaskinens Bluetooth-forbindelsesstatus
F. Græsslåmaskinens Wi-Fi-signalstatus
G. Græsslåmaskinens 4G-signalstatus
H. Græsslåmaskinens batteriniveau
I. Start slåning
J. Enhedsdetaljeside

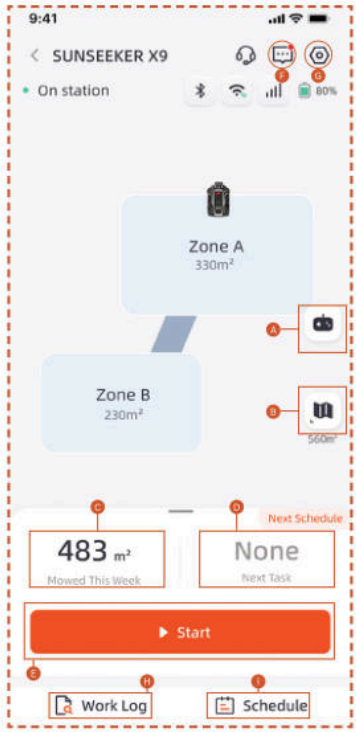

A. Fjernbetjening af græsslåmaskinen
B. Korthåndtering / Antennesignalkort
C. Arbejdsområde / Estimeret arbejdsområde
D. Arbejdstid / Næste arbejdstid
E. Start slåning
F. Beskedliste
G. Indstillinger
H. Arbejdslog
I. Tidsplanindstillinger

Indstillinger

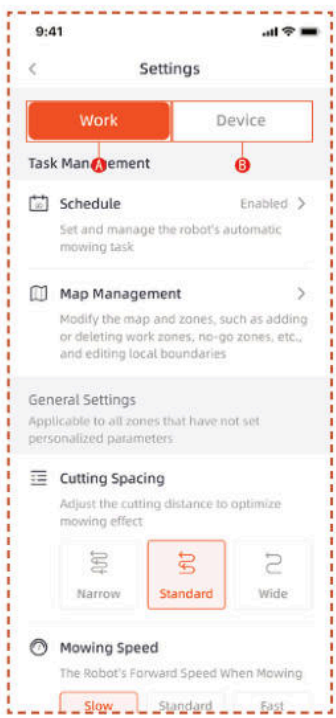

A. Arbejdsindstillinger
Her kan du justere indstillingerne til plæneklipperens drift.
- Tidsplan
- Kortstyring
- Klippeafstand
- Klippehastighed
- Klipperetning
- Klippeskivens drejehastighed
- Kantklipningsfrekvens
- AI-følsomhed
- Undgåelse af forhindringer
- Regnforsinkelse
- Energibesparefunktion
- Zoneindstillinger
- Trimningsindstillinger
- Dokningssti

B. Enhedsindstillinger
Her kan du justere enhedsrelaterede indstillinger.
- Enhedsoplysninger
- Pinkode
- RTK-tilstand
- Firmwareopdatering
- Arbejdslog
- Vedligeholdelse af enhed
- Netværksindstillinger
- Tidszone
- Sporing
- Hjælp & Vejledning

5.5 S Connect Modul

S Connect-modulet er udstyret med 4G-tjeneste og tyverisikring, hvilket muliggør overvågning af græsslåmaskinens position. Hvis græsslåmaskinen flyttes uden for det angivne digitale hegn, vil brugeren modtage en alarm i appen.

Du kan finde adgangen til **Sporing** herfra.

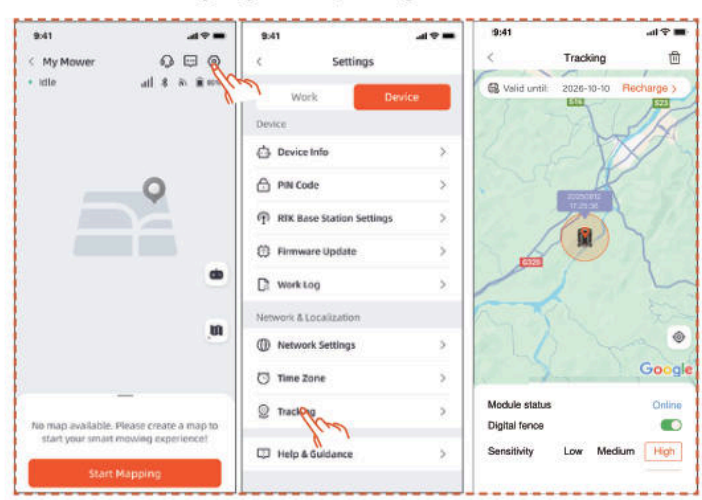

Siden **Sporing** har tre funktioner: Vis **Modulstatus**, aktiver **Digitalt hegn,** og indstil digitalt hegns **følsomhed**.

Modulstatus

Modulstatus viser den nuværende tilstand af modulet, såsom offline, online eller uden for rækkevidde.

Online

Under normale omstændigheder vil modulstatus vises som "online" efter installation.

Offline

Mulige årsager

1. Netværksforbindelsesproblemer
2. Modulstrømsproblemer

Løsning

1. Geninstaller modulet for at prøve at løse problemet.
2. Placer maskinen på ladestationen, og genstart den, når den er fuldt opladet.
3. Hvis problemet fortsætter, skal du kontakte kundeservice.

- Uden for rækkevidde

Mulige årsager

1. Maskinen har overskredet det digitale hegns område.
2. Følsomheden er sat for høj.

Løsning

1. Tjek, om maskinen er uden for grænsen. Hvis ja, nulstil centerpunktet for at dække maskinens arbejdsområde.
2. Hvis maskinen er inden for grænsen, skal du sænke følsomheden for det digitale hegn.

Digital grænse

Når den digitale grænse er aktiveret:

Den røde cirkel angiver rækkevidden af den digitale grænse. Ikonen med græsslåmaskinen repræsenterer maskinens position. Den røde prik angiver midtpunktet.

For at flytte centerpunktet:

1. Tryk og hold på det ønskede sted på kortet, hvor centerpunktet skal være.
2. Centerpunktet vil blive automatisk flyttet.

Følsomhed

Du kan indstille følsomheden til lav, medium eller høj. Lav følsomhed resulterer i et større område for det digitale hegn.

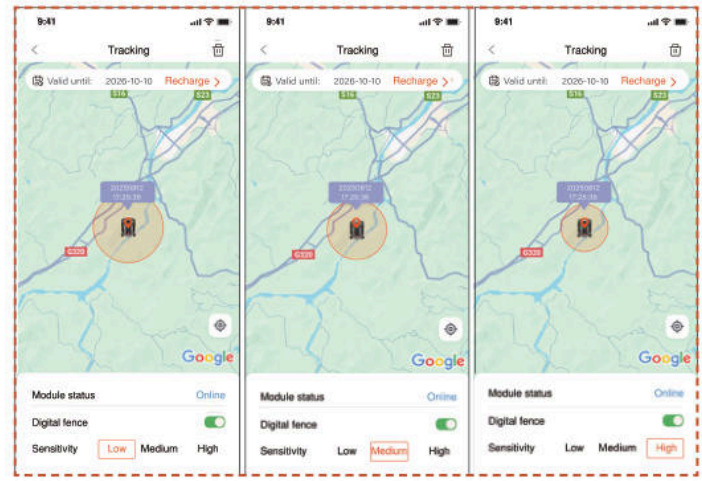

Afbinding & Genbinding

Generelt behøver du ikke at fjerne bindingen af S Connect-modulet. Når du ikke længere ønsker at bruge S Connect Module, vil S Connect-modulet, vil det automatisk suspendere sin tjeneste, hvis du stopper fornyelsen af servicen.

Hvis du har brug for at fjerne S Connect-modulet, skal du følge disse trin:

1. Sørg for, at Bluetooth på din telefon er tændt og forbliver forbundet til maskinen.
2. Klik på skraldespandsikonet øverst til højre og bekræft.

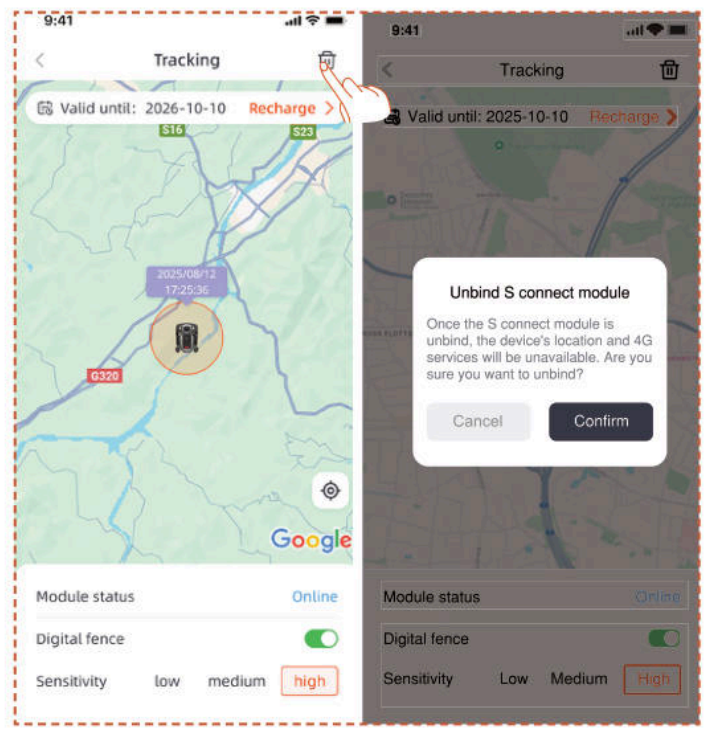

Hvis du har brug for at genbinde 4G Connect Module efter afbinding:

1. Sørg for, at Bluetooth på din telefon er tændt og forbliver forbundet til maskinen.

2. Scan QR-koden på modulet for at genbinde det.

- Find QR-kode på modulet

1. Vend robotten rundt, kig på undersiden, og find det rødmærkede område som vist på diagrammet.

2. Løsn 4 skruer og åbn dækslet.

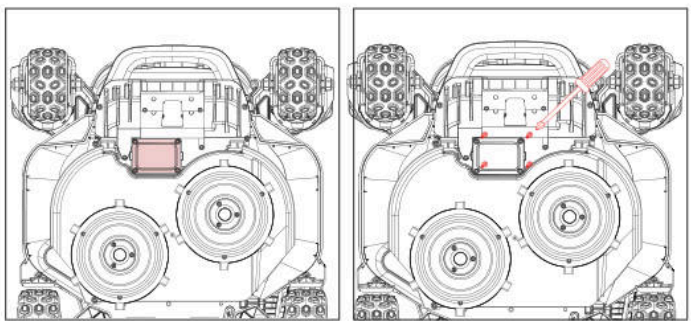

3. Der er et modulfag, der indeholder to stikledninger.

4. Find QR-koden her

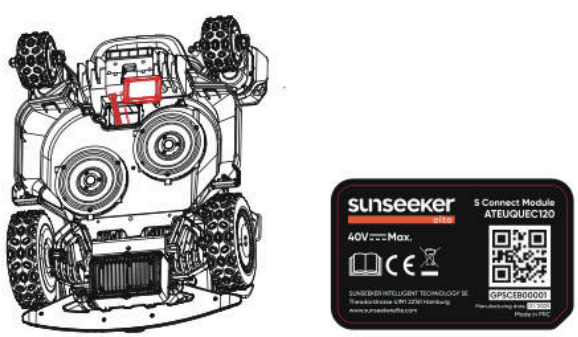

5. Placer modulet på plads. Luk coveret og stram skruerne. Vær venlig at stramme skruerne i den rækkefølge, der er vist i diagrammet.

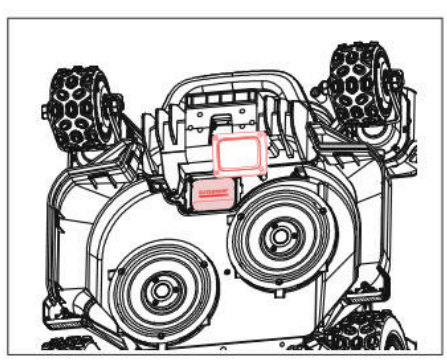

5.6 IoT

Platform X9/X9 Plus er en Internet of Things (IoT)-enhed. Forbind plæneklipperen til internettet via et mobilnetværk eller dit Wi-Fi-netværk, hvorefter du kan bruge følgende funktioner:

A. Firmware-opdateringer Over-The-Air (OTA), hold din robotplæneklipper opdateret med de nyeste funktioner.

B. Aktivér fjernbetjening via netværket:

Start klipningen, stop klipningen, kør tilbage til ladestationen, indstil klippeplan, indstil klippehøjde og andre funktioner.

C. Overvåg slåningsprocessen og robotplæneklipperens placering fjernligt.

D. Rapporter fejlkoder og græsslåmaskinens status via netværket.

Netværk

Platform X9/X9 Plus bruger Wi-Fi og 4G til at forbinde til netværksforbindelse. Se Wi-Fi-indstilling og 4G-indstilling for flere detaljer.

Bemærk

- Platformen X9/X9 Plus understøtter 2,4 GHz og 5 GHz Wi-Fi-netværk.

Firmwareopdateringer

Plæneklipperens firmware opdateres løbende. Hvis der er en ny firmwareversion klar, vises der en besked i appen. Det anbefales, at du opdaterer firmwaren, så snart en ny version er klar.

Ved opdatering af firmwaren skal nedenstående betingelser opfyldes:

- Maskinen skal være i ladestationen.

- Maskinen skal være forbundet til netværket.

- Batteristrømmen skal mindst være 30 %.

- Der må ikke være en tidsplan inden for den næste time.

Under opdateringen blinker det blå lys på plæneklipperen. Du kan se opdateringsforløbet på din app. Når opdateringen er færdig, lyser plæneklipperen grøn.

ADVARSEL

- Plæneklipperen må IKKE flyttes under opdateringen.

5.7 Undgåelse af forhindringer

Kikkertkamera

Binokulært kamera er en del af standardudstyret på Platform X9/X9 Plus. Kameraerne er designet til visuel grænseopdagelse, forebyggende hindringsundgåelse og visuel genkendelse af QR-koder under opladning, hvilket gør robotplæneklipperen mere intelligent.

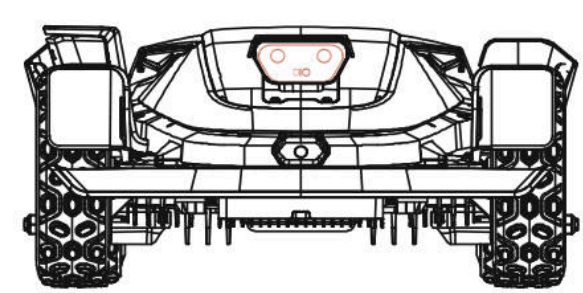

iToF integreret kamera

iToF integreret kamera bruges til hindringsundgåelse og græsslåning langs grænsen. Det måler afstanden ved hjælp af fasenforskel af moduleret infrarødt lys, hvilket sikrer stabil drift under alle lysforhold.

Bemærk

Hvis der er for mange forhindringer i din græsplæne, kan du overveje at oprette no-go-zoner omkring dem eller fjerne nogle af hindringerne for at forbedre maskinens effektivitet.

Vision AI-system

Udstyret med 3D-binokulært kamera udmærker Sunseeker Elites Vision AI og Deep-learning System sig i at opfatte omgivelserne og navigere problemfrit rundt om hindringer. Understøttet af vores proprietære dybdelæringsalgoritmer forbedrer systemet kontinuerligt sin forståelse af haveomgivelser gennem kontinuerlig dataindsamling.

Sensor i kofangeren

Sensorer er installeret inde i Platform X9/X9 Plus for at detektere hindringer. Når stødstangen støder ind i en hindring og aktiverer sensoren, vil græsslåmaskinen køre baglæns og undgå hindringen.

Bemærk

- Din Sunseeker Elite X9/X9 Plus kan undgå objekter, efter at den har stødt ind i dem. Det anbefales dog at fjerne eventuelle genstande fra græsplænen, før den klippes.

6. Vedligeholdelse

A. Oplev overlegen græsslåning og forlæng din slåmaskines levetid med regelmæssig vedligeholdelse.

B. Regelmæssig inspektion og vedligeholdelse af en voksen hver uge er afgørende for at sikre maskinens optimale præstation.

C. For for din egen sikkerhed: Undlad at udføre vedligeholdelse, mens du har bærer åbne sandaler eller er barfodet.

D. Prioriter altid sikkerhed ved at bære lange bukser og arbejdssko, når du servicerer plæneklipperen.

E. Udskift hurtigt beskadigede eller slidte dele for at sikre problemfri drift.

KUN autoriserede serviceteknikere må åbne og forsegle kabinettet bag stødfangeren. Den begrænsede garanti kan bortfalde, hvis du udfører egne serviceopgaver.

BEMÆRK: FORSIKRING

Din forsikring dækker muligvis ikke ulykker med dette produkt. Kontakt venligst din forsikringsudbyder eller mægler for at finde ud af, om dækning tilbydes.

6.1 Rengøring

A. Sluk græsslåmaskinen.

B. Brug Sunseeker Elite-rengøringsbørste eller klud til omhyggeligt at rense ydervæggen, og undgå at bruge ætsende opløsningsmidler som alkohol, benzin eller acetone. Disse stoffer har potentiale til at forårsage skade på både æstetikken og de interne komponenter i din plæneklipper.

Bemærk

- For problemfri docking er det afgørende regelmæssigt at kontrollere og rense ladestationen for skidt eller mudder.

- Sørg for, at alle tilslutningsdele af ladestationen, forlængerledningen og strømforsyningen forbliver frie for hindringer for optimal ydeevne.

Kabinettet og klingeskiven

A. For at rengøre chassis og skiveblad anbefales det at bruge Sunseeker Elite-rengøringsbørsten eller en vandslange.

B. Brug ikke en højtryksrenser, da det kan forårsage skade.

C. Sørg for, at skivebladet roterer gnidningsløst, og at klingerne kan bevæge sig frit uden begrænsninger.

ADVARSEL

- Højtryksvand kan lække ind i tætningerne, hvilket kan beskadige elektroniske og mekaniske dele.

Hjul

Græs på hjulene kan nedsætte plæneklipperens ydeevne, når den kører op ad skråninger. Brug børsten til at fjerne mudder og andre genstande på hjulene, så de har et ordentligt greb.

Regnsensor

A. Kontroller regnsensoren en gang om måneden og sørg for, at den ikke er dækket af mudder, græs eller andre genstande.

B. Fjern mudder, græs eller andre genstande, eller brug en blød børste til rengøring.

C. Tør sensorområdet efter rengøring for at forhindre, at det udløses som ved regn.

Kamera

Rengør kameraet regelmæssigt for at holde det i god stand. Brug en ren, blød bomuldsklud, så du ikke ridser linsen.

ADVARSEL

- Sørg for, at slukke plæneklipperen, før du rengør den.

- Hvis plæneklipperen er vendt på hovedet, skal du slukke den.

6.2 Udskiftning af klingen

Det anbefales at skifte plæneklipperens skruer og klingerne hver 1-2 måneder, hvis den bruges ofte, så den er sikker at bruge og så græsset klippes ordentligt. Alle klingerne og skruerne skal skiftes på samme tid, når plæneklipperen er sikker at bruge. Se afsnittet "Specifikation > Tilbehør" for de dele, der kan bruges.

⚠ ADVARSEL

- Når klingerne ses efter eller skiftes, skal du bruge tykke handsker.
- Skruerne må IKKE bruges igen. Dette kan føre til alvorlige skader.
- Vi anbefaler stærkt at bruge de korrekte skruer og originale klinger, der er solgt af os. (NO.80203054).

Sådan udskiftes klingerne

A. Sluk græsslåmaskinen.

B. Vend græsslåmaskinen på hovedet på en pletfri, blød overflade for at undgå ridser.

C. Fjern den centrale gummibeskyttelse på Gliding Disc.

D. Brug en kryds-forskruet skruetrækker til at løsne og fjerne midterskruen på Gliding Disc

E. Fjern glidepladen.

F. Brug en kryds-skruetrækker til at løsne de øvrige skruer.

G. Fjern skruerne og klingerne.

H. Monter glidepladen igen og stram skruerne.

I. Installer den centrale gummibeskyttelse på knivbeskytteren.

Bemærk

- Skruerne skal spændes et standardmoment på 1,0 +0,2 N. m. Et forkert moment kan føre til undgåelige problemer.

- Sørg for, at plæneklipperen er slukket, og se om klingerne virker ordentligt. Se, om støjer eller ryster meget.

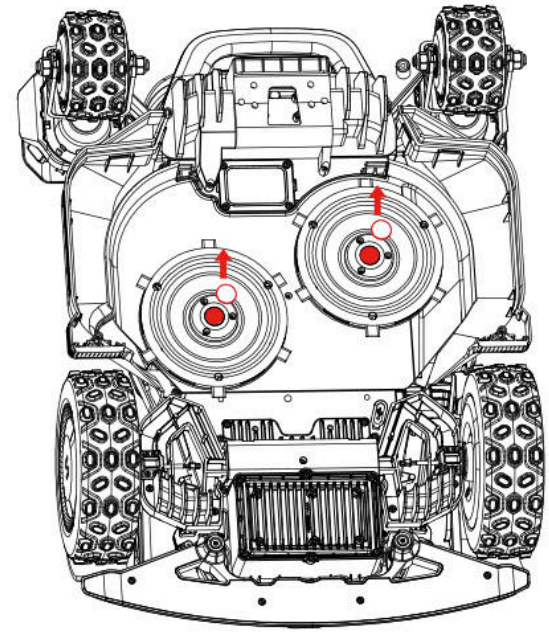

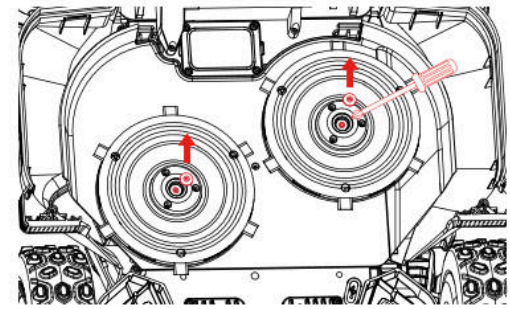

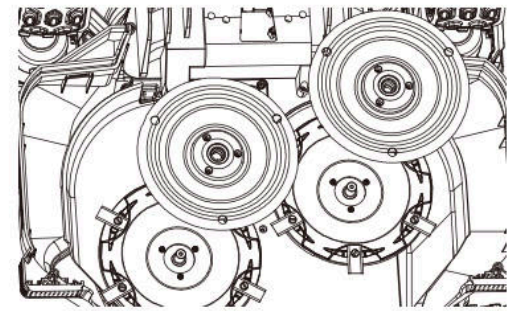

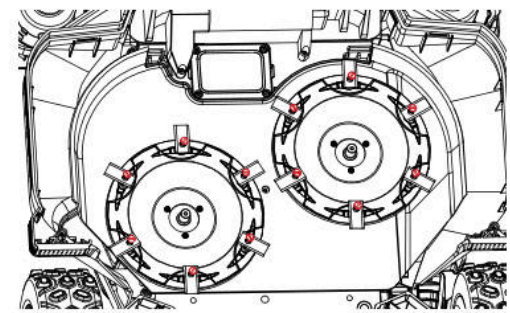

6.3 EdgeZero Trimmer

Bemærk

- Rør ikke ved det roterende knivblad

- Brug handsker under flytning

- Rør ikke ved trimmeren, mens den er i drift

Sådan fjerner du EdgeZero Trimmer

A. Sluk for strømmen

B. Skru af og fjern EdgeZero-trimmerens fastgørelsesknap

C. Træk EdgeZero- trimmeren ud

D. Fjern sidepanelet

E. Monter højre beskyttelsesdelsamling.

F. Monter trimmerens dekorationsdæksel.

G. Spænd og lås dekorationsdækslets fastgørelsesknap på plads

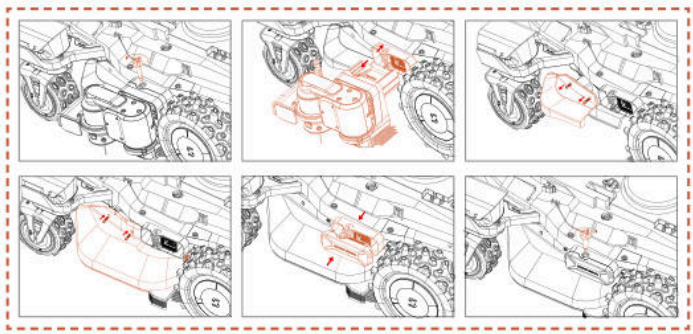

Sådan installeres EdgeZero Trimmer

A. Sluk for strømmen

B. Skru af og fjern trimmerens dekorationsdækselknap.

C. Fjern trimmerens dekorationsdæksel.

D. Fjern højre beskyttelsesdelsamling

E. Monter sidepanelsamlingen.

F. Installer EdgeZero-trimmeren

G. Spænd EdgeZero- trimmerens fastgørelsesknap

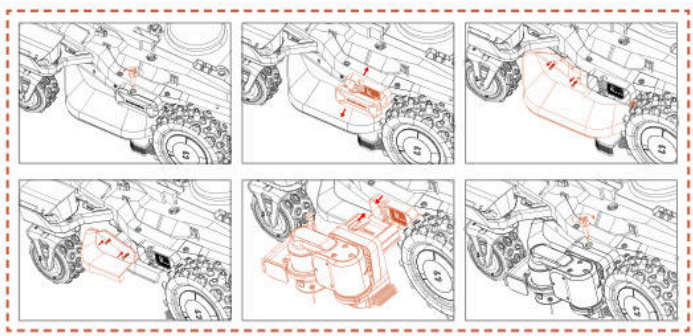

6.4 Transport

Sørg for, at plæneklipperens beskyttes under lang transport ved at bruge den originale emballage. Før du løfter, flytter eller transporterer produktet, skal du sørge for at slukke det. Håndter produktet forsigtigt og undgå voldsomme stød fra fald eller tunge tryk. Plæneklipperen må aldrig løftes eller bæres, når motoren kører.

Sådan flyttes og løftes plæneklipperen rigtigt

For at sikre sikker håndtering og transport bør plæneklipperen bæres af to personer. Én person holder frontkofangeren, mens den anden holder baghåndtaget, og de koordinerer løfte- og flytteoperationen sammen.

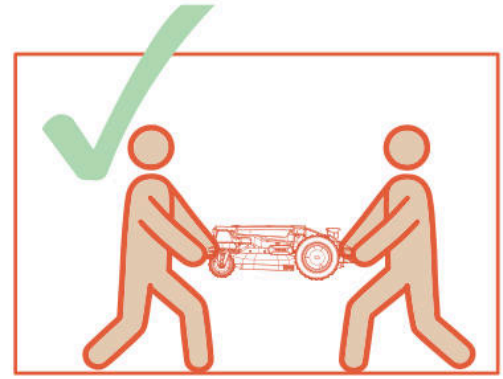

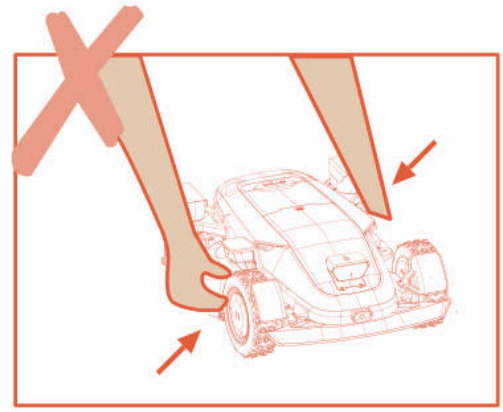

6.5 Batteriet

A. Før opbevaring skal batteriet oplades fuldt ud for at forhindre overudladning og skade på de elektriske komponenter.

B. Den begrænsede garanti dækker ikke skader forårsaget af overudladning af batteriet.

C. LAD IKKE batteripakken oplade ved lufttemperaturer under 5 °C eller over 40 °C.

D. Hvis batteripakken oplades, når lufttemperaturen er mellem 18 °C og 25 °C, kan det forlænge dens levetid og forbedre ydeevnen.

E. Batteripakken yder bedst, når den bruges ved normal stuetemperatur (20 °C±5 °C).

Bemærk

- Batteriets levetid afhænger af, hvor ofte produktet bruges, og det samlede antal driftstimer. Hvis batteriet ikke holder så lang tid som normalt efter hver opladning, eller hvis plænen ikke klippes ordentligt, anbefales det at skifte batteriet.

Sådan skiftes batteriet

A. Sluk græsslåmaskinen.

B. Placer græsslåmaskinen på hovedet på en pletfri, blød overflade.

C. Løsn de 4 skruer, der holder batterirummet på plads, med en kryds-forskrevet skruetrækker.

D. Frakobl stikket.

E. Tag batteripakken ud og udskift den med en ny.

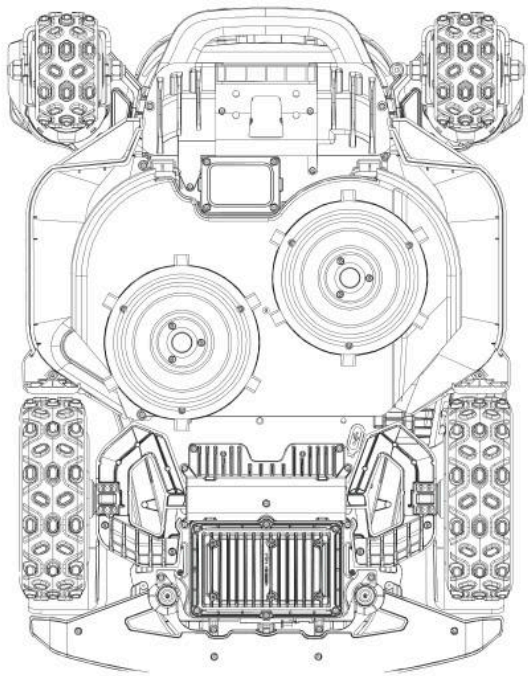

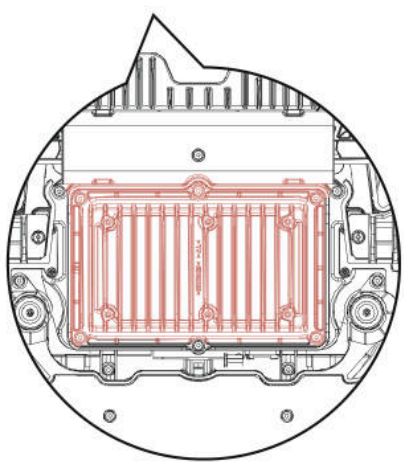

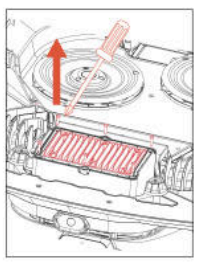

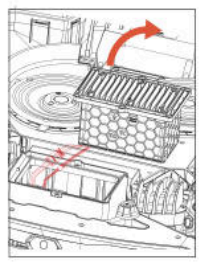

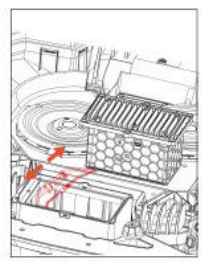

ADVARSEL

- Brug kun den originale batteripakke eller en af samme model som angivet af Sunseeker Elite. Hver plæneklipper har en batteripakke.

- Afhængigt af plæneklippermodellen er batteriets nominelle kapacitet 5000 mAh eller 10000 mAh.

- Brug ikke batterier, der ikke kan genoplades. Batteriet må kun oplades med den aftagelige strømforsyning, der følger med produktet.

- Batterikabinettet må ikke ødelægges eller skilles ad. Undgå kontakt med metalgenstande, da dette kan kortslutte batteriet. Hold batteriet væk fra varmekilder, ild og direkte sollys.

- Kontakt din forhandler, din lokale affaldsvirksomhed eller kommunen for yderligere oplysninger om bortskaffelse af batterier og elektrisk affald.

- Det er ikke meningen, at batterirummet skal åbnes regelmæssigt. Batterirummet må kun åbnes, når batteriet skal skiftes.

- Batteripakken indeholder elektrolytter. Hvis elektrolytvæsken kommer i kontakt med din hud, skal du straks vaske den af med sæbe og vand. I tilfælde af øjenkontakt skal du straks søge lægehjælp. Skyl straks øjnene med rigeligt med vand i mindst 15 minutter uden at gnide i øjnene.

6.6 Strømforsyning

Afbryd strømforsyningen:

A. Før du fjerner en blokering.

B. Før kontrol, rengøring eller arbejde på maskinen.

C. Efter at have ramt et fremmed objekt, skal du undersøges maskinen for skader.

D. Kontroller regelmæssigt kablet, stikket, kabinettet og andre dele. Hvis der findes skader eller tegn på slid på nogen af delene, skal du holde op med at bruge dem.

ADVARSEL

- Brug ALDRIG en beskadiget strømforsyning. For at undgå fare, skal et beskadiget forsyningskabel skiftes af producenten, dennes serviceagent eller andre fagpersoner. Hvis forlængerkablet er defekt, skal det erstattes med et godkendt 10 m kabel fra Sunseeker Elite.

- Et beskadiget forlængerkabel eller ledning må ALDRIG røres før den er trækket ud af stikkontakten. Den må heller aldrig tilsluttes en strømforsyning. Et beskadiget kabel kan komme i kontakt med elektriske dele.

- Strømforsyningen må ikke bruges med andre enheder eller batterier, da dette øger risikoen for elektrisk stød, brand eller personskade. Hvis du bruger andet end originale batterier, er produktet muligvis ikke sikkert at bruge.

- Brug kun en ekstern strømforsyning med følgende specifikationer:

CB11: Indgang 100-240V~ 50/60Hz ,290W.
Udgang: 40VDC,7,0A
CB12: Indgang: 100-240V~ 50/60Hz, 820W.
Udgang:: 40VDC, 17,0A

- Brug kun den medfølgende strømforsyningsenhed til dette apparat.
- Laderen indeholder en jordforbindelse til funktionelle formål.
- Batteriet må IKKE oplades, hvis det lækker væske.
- Hold forlængerkablet væk fra bevægelige, farlige dele for at undgå skader på kablerne, hvilket kan føre til kontakt med strømførende dele.

Anbefaling

Plæneklipperen og/eller dens tilbehør må kun sluttes til en forsyningskreds, der er beskyttet af en fejlstrømsafbryder (RCD) med en udløsningsstrøm på højst 30 mA.

6.7 Opbevaring

A. Sørg for, at græsslåmaskinen er fuldt opladet og slukket, før den opbevares, for at undgå overudladning, hvilket kan medføre permanent skade.

B. Opbevar maskinen på et tørt, køligt sted indendørs. Hvis produktet udsættes for sollys eller ekstreme temperaturer (både varme og kulde) kan det tære på delene, hvilket kan føre til permanent skader.

C. Hold kemikalier og varmekilder (ovne, radiatorer osv.) væk fra græsslåmaskinen, ladestationen og strømforsyningen.

D. Opbevar strømforsyningen et godt ventileret sted og beskyt den mod fugt.

ADVARSEL

- Træk strømforsyningen ud af stikkontakten, hvis det lægger op til tordenvejr. Afbryd alle ledninger og kabler, der er sluttet til ladestationen. Tilslut dem igen, når det ikke længere lægger op til tordenvejr.

Ekstra krav til vinteropbevaring

Plæneklipperen:

A. Rengør græsslåmaskinen grundigt før opbevaring.

B. Kontroller sliddele som knivene.

C. Reparer eller udskift dele, hvis de er i dårlig stand.

D. Opbevar plæneklipperen på et tørt og frostfrit sted, stående på alle hjul, helst i den originale emballage.

Ladestationen:

A. Frakobl græsslåmaskinen fra ladestationen, og tagstrømforsyningen ud af stikkontakten.

B. Bring ladestationen indenfor, hvis omgivelsestemperaturen falder under -20°C.

6.8 Kommunikationsbåndbeskrivelse

4G		
Bånd	**Frekvens**	**Maksimal effekt (dBm)**
GSM 900	880 MHz til 915 MHz	35
GSM 1800	1710 MHz til 1785 MHz	32
LTE Bånd 1	1920 MHz til 1980 MHz	25
LTE Bånd 3	1710 MHz til 1785 MHz	25
LTE Bånd 7	2500 MHz til 2570 MHz	25
LTE Bånd 8	880 MHz til 915 MHz	25
LTE Bånd 20	832 MHz til 862 MHz	25
LTE Bånd 28	703 MHz til 748 MHz	25
Bluetooth		
	Frekvensbånd	Maks. udgangseffekt
	BT: 2400~2483,5 MHz	BT BDR+EDR: 20 dBm Maks.
		BT BLE: 20 dBm Maks.
Wi-Fi		
	Frekvensbånd	Maks. udgangseffekt
Wi-Fi 2,4 GHz	2400~2483,5MHz	20 dBm Maks.
Wi-Fi 5,2 GHz	5150~5250MHz	23 dBm Maks.
Wi-Fi 5,3 GHz	5250~5350 MHz	20 dBm Maks.
Wi-Fi 5,6 GHz	5470~5725MHz	27 dBm Maks.
Wi-Fi 5,8 GHz	5725~5850MHz	14 dBm Maks.
Wi-Fi 5,3 G kun til indendørs brug Gælder for EU/EØS, Storbritannien (GB + NI), RS, CH og TR.		
2,4G		
	Frekvensbånd	Maks. udgangseffekt
	2402-2480 MHz	20 dBm Maks.
GNSS (Kun modtagelse)		
	Frekvensbånd	Maks. udgangseffekt
	Galileo (E1) 1559 to 1610 MHz Galileo (E5a) 1164 to 1215 MHz Galileo (E5b) 1164 to 1215 MHz Galileo (E6) 1215 to 1300 MHz	NA

Eksponerede netværksgrænseflader og tjenester via netværksgrænseflader i fabriksindstillet tilstand

Netværksgrænseflade	Netværkstjeneste	Beskrivelse
WLAN-grænseflade	UDP-port 41774 UDP53 TCP53, osv.	Midlertidig DNS-domænenavneopløsningstjeneste
BLE-grænseflade	GATT:0x1800	Giver enhedens grundlæggende identitet og forbindelseshåndtering, hovedsageligt brugt til enhedsopdagelse, indledende forbindelse og broadcast-konfiguration.
	GATT:0x1801	Håndterer metadata for GATT-tjenester og statusændringsmeddelelser, hovedsageligt brugt til tjenesteopdagelse og opdateringer af attributtabeller.
4G LTE-grænseflade	4G mobil netværkskommunikationsgrænseflade	Sunseeker Robot-appen forbinder til enheder, tilpasser styringstjenester, fjernstyrer maskiner osv.
LORA	Ikke relevant	Muliggør kommunikation mellem enheden og basisstationen

Meddelelse om, at Wi-Fi kan indsamle adgangskoder

Enheden indsamler og gemmer den Wi-Fi SSID og adgangskode, du indtaster, kun til netværksfunktioner.

Meddelelse om GPS-dataindsamling

Fungerer som en virtuel hegnsfunktion, der afgør, om plæneklipperen er uden for det virtuelle elektroniske hegnsområde, og forhindrer tyveri.

6.9 Genbrug og bortskaffelse af produktet

Dette produkt er IKKE husholdningsaffald. Kontakt din kommune, salgssted eller affaldsvirksomheden for yderligere oplysninger om genbrug.

ADVARSEL

- Dette produkt må ikke bortskaffes i naturen, brændes eller smides du sammen med almindeligt husholdningsaffald. Elektriske dele kan være farlige eller føre til alvorlige skader.

7. Ofte stillede spørgsmål og fejlfinding

7.1 Fejlmeddelelse

LCD-besked	Løsning
Uden for grænse	1. Bekræft, om maskinen er uden for kortet. Flyt maskinen tilbage og dobbelttjek monteringen. 2. Bekræft, om brugeren har flyttet ladestationen. Flytning af ladestation kræver ny kortlægning. 3. Tjek, om maskinen er blokeret.
Forhjulsmotorfejl	Forhjulsmotoren sidder fast, fjern venligst forhindringer.
Baghjulsmotorfejl	Baghjulsmotoren sidder fast – fjern forhindringer.
Kniv sidder fast	Blade sidder fast, rens venligst skiveskæren.
Knivmotorfejl	Knivmotoren sidder fast, fjern venligst forhindringer.
Kollision	Bekræft, at stødskærmen sidder korrekt på plads. Prøv at sætte den tilbage, hvis nødvendigt.
Hæv	1. Bekræft, om maskinen er blevet løftet. 2. Bekræft, om maskinen sidder fast, og forhjulet er løftet.
Ophøjet	Bekræft, om maskinen er vendt om.
Lutning	Se, om maskinen står på en ujævnt overflade.
Dokningsfejl	1. Beskidte ladekontakter på maskinen eller ladestationen –rens dem venligst med alkohol. 2. Tjek, om lyset på ladestationen er tændt, måske har ladestationen ingen strøm. 3. Kontroller, at ladestationen er installeret på en flad overflade. Hvis den er ujævn, skal du justere ladestationens position justeres. 4. Bekræft, om brugeren har flyttet ladestationen. Flytning af ladestation kræver ny kortlægning. 5. Kontroller, om der er forhindringer foran ladestationen. Hvis der er forhindringer, fjern dem venligst. 6. Tjek, om maskinen er blokeret i ladestationens område. 7. QR-koden på ladestationen er snavset eller beskadiget, prøv at rense den eller bestil en ny fra servicecenteret. 8. Tjek, om det magnetiske bånd i bunden af gulvet er faldet ud, og sæt det tilbage.
Fastlåst	1. Bekræft, om der er for mange hindringer omkring maskinen. 2. Robotten er kommet ind i et snævert område og kunne ikke komme ud. 3. Der er en visuel fejlidentifikation i dette område. Opret en sikker zone på kortet, så maskinen ignorerer den visuelle genkendelse. 4. Græsslåmaskinen glider.
Opgradering mislykkedes	1. Tjek, om Wi-Fi-signalet er meget svagt. 2. Tjek, om maskinen lader på en ladestation.
Lavt batteri Kortlægning mislykkedes	1. Sæt maskinen i ladestationen for at se, om den lades helt op. 2. Kontroller lysene på ladestationen og se, om der er strøm på ladestationen 3. Se, om ladestationens og plæneklipperens kontakter er korroderede. Rengør disse kontakter med alkohol.
Opladningsfejl	1. Beskidte ladekontakter på maskinen eller ladestationen –rens dem venligst med alkohol. 2. Tjek, om lyset på ladestationen er tændt, måske har ladestationen ingen strøm. 3. Kontroller, at ladestationen er installeret på en flad overflade. Hvis den er ujævn, skal du justere ladestationens position justeres.
Kortet overskrider det maksimale arbejdsområde	Opret et nyt kort inden for produktets nominelle kapacitetsområde.
Baghjulsmotorfejl	1. Baghjulsstyremotoren er fastlåst, fjern forhindringer. 2. Sluk plæneklipperen og genstart den derefter.
Løftemotorfejl	1. Løftemotoren er fastlåst, fjern venligst forhindringer. 2. Sluk plæneklipperen og genstart den derefter.
Kan ikke finde ladestationen	1. Bekræft, om brugeren har flyttet ladestationen. Flytning af ladestation kræver ny kortlægning. 2. Se, om maskinen sidder fast, og om hjulene glider. 3. Placer robotten tilbage på ladestationen, og kontroller, om den lader normalt.
Lavt batteri	Se, om batteripakken er lav på strøm, og lad den op, så robotten kan køre igen

LCD-besked	Løsning
Positionsbestemmelse mislykkedes	1. Sørg for, at plæneklipperen er tændt. Genstart af maskinen tager et par minutter for at fuldføre initialiseringsprocessen. 2. Tjek, om maskinen er blokeret. 3. Bekræft, om brugeren har flyttet ladestationen. Flytning af ladestation kræver ny kortlægning.
Placering af netværksforbindelse mislykkedes	Hvis positionsnetværket ikke gendannes i lang tid, skal du flytte græsslåmaskinen til et område med god signalstyrke, før du genstarter den til drift.
Kamerafejl	Sluk venligst plæneklipperen og genstart den derefter.
Kamera blokeret	1. Rens kameraet, før du starter. 2. Tjek, om kameraet er dækket af en genstand. 3. Tryk på en vilkårlig knap for at afslutte pausetilstanden.
Intet kort	Opret et kort, før du begynder.
Kortlægning mislykkedes	1. Bekræft, om den rute, du tager, er lukket. 2. Bekræft, om maskinen er online. 3. Tjek, om maskinen er blokeret.
Batteritemperatur uden for området	Bekræft, om omgivelsestemperaturen er for høj eller for lav – vent, indtil temperaturen vender tilbage til normal, før du lader plæneklipperen arbejde.
Utilgængelig zone	1. Tjek, om maskinen er blokeret. 2. Tjek, om der er store forhindringer, der blokerer. 3. Hvis der ikke er en kanal, der forbinder arbejdsområderne, skal du først oprette en kanal.
Regnpausen slutter om _ minutter	Plæneklipperen har registreret regn og kan ikke udføre den planlagte opgave. Når regnen stopper, og hvis det stadig er inden for den planlagte tid, starter den automatisk arbejdet.
Systemfejl	Sluk venligst plæneklipperen og genstart den derefter.
Fejl i forbindelse med magnetisk sensor	Sluk venligst plæneklipperen og genstart den derefter.

Instruktioner om, hvordan man skal forholde sig i tilfælde af unormale vibrationer:
A. Sluk maskinen.
B. Drej maskinen 180 grader.
C. Kontroller knivenes tilstand for skader eller fejl.
D. Det anbefales at udskifte alle klinger.
E. Vend maskinen om for at starte arbejdet.

7.2 Fejlfinding

Hvis du støder på problemer eller spørgsmål vedrørende produktet eller appen, kan du finde svar på de mest almindelige spørgsmål i FAQ-artiklerne på Sunseekers officielle hjemmeside (www.sunseekerelite.com) eller under 'Hjælp & Vejledning' i appen.

8. Vigtig information

8.1 Databeskyttelse

Behandling af personoplysninger i Platform X9/X9 Plus

▪ Hvem og hvorfor?

Når du registrerer dig og bruger Sunseekers Platform X9/X9 Plus, vil Sunseeker Elite (eller "vi"), som dataansvarlig, behandle dine personoplysninger. Vi behandler dine personoplysninger, så vi kan gøre følgende:

1. Dette kan omfatte at tilbyde dig forbindelse til Platform X9/X9 Plus-forbindelse eller at give dig et tilbud på en sådan service. Det juridiske grundlag er, at denne behandlingen er nødvendig for at vi kan opfylde kontrakten, som du har indgået med os, eller for at vi kan forberede indgåelse af en kontrakt med os.

2. Udvikle og forbedre vores produkter og tjenester. Det juridiske grundlag er vores legitime interesse i at udvikle og forbedre vores produkter og tjenester.

3. Aktivér forbindelsen til Platform X9/X9 Plus (Internet of Things): brug partnerintegrationer (f.eks. smarte assistenter, inklusive stemmeaktiverede enheder); brug forbindelsesplatforme til at forbinde Platform X9/X9 Plus til tredjepartsenheder, apps og tjenester; og byg din egen smarte hjemmeintegration. Det juridiske grundlag er, at denne behandlingen er nødvendig for at vi kan opfylde kontrakten, som du har indgået med os.

4. Giv dig relevant information, der vedrører din oplevelse med Platform X9/X9 Plus. Det juridiske grundlag er vores legitime interesse i at holde dig informeret om dine produkter og tjenester og deres funktioner.

5. Yderligere support og fejlfinding vedrørende Platform X9/X9 Plus. Den juridiske grund er, at behandlingen er nødvendig for udførelsen af den kontrakt, du har indgået med os.

Hvis du har givet os dit samtykke (i hvilket tilfælde det juridiske grundlag er dit samtykke), behandler vi muligvis også dine personoplysninger, så vi kan gøre følgende:

1. Sende dig tilpassede annoncer og nyhedsbreve om vores produkter og tjenester.

2. Send kundeundersøgelser og analyser de oplysninger, du giver, som nærmere beskrevet i sådan kommunikation.

Dine data vil blive behandlet, så længe det er nødvendigt for Sunseeker Elite at opnå de ovennævnte formål, men under ingen omstændigheder længere end de gældende love tillader.

▪ Vi behandler følgende personoplysninger

Vi behandler følgende personoplysninger:

1. Personlige oplysninger: Fornavn og efternavn, nationalitet, sprogpræferencer,

2. Kontaktoplysninger: E-mailadresse, postadresse,

3. Kontooplysninger: Kontoalder, adgangskode, kontonummer,

4. Andre data relateret til din Platform X9/X9 Plus: græsslåmaskinens navn, parringsnavne, handlinger udløst gennem brug af partnerintegrationer og enhedsoplysninger.

▪ Brug af placeringsdata

Nogle af vores tjenester virker kun, hvis vi kan bestemme placeringen af din plæneklipper (f.eks. visning af vejret). Når du deler din plæneklipperplacering med os, gemmes dataene som en del af din profil og de sendes muligvis til en tredjeparter i pseudonymiseret form med henblik på at levere den relevante tjeneste (f.eks. at parkere plæneklipperen i tilfælde af kraftig regn).

8.2 Begrænset garanti

Denne begrænsede garanti dækker kun defekter i materialer eller fremstilling af produktet og dets dele, når de bruges under normale, almindelige forhold. Hvis der opstår en defekt, der dækkes af denne begrænsede garanti, reparerer eller udskifter Sunseeker eller dets autoriserede repræsentanter det defekte produkt eller del efter eget skøn i overensstemmelse med denne begrænsede garanti. Den gældende garantiperiode starter på datoen for det oprindelige køb ved Sunseeker eller en autoriseret Sunseeker-forhandler, distributør eller forhandler.

Garantibetingelser

Registrering: Registrer produktet online på **www.sunseekerelite.com** inden for 30 dage efter købet for at modtage en 36-måneders garanti. Uden registrering gælder der en 24-måneders garanti.

Registreringsmetode: Log ind på http://www.sunseekerelite.com/, klik på ikonet "Personligt Center", eller klik på sektionen "Support", rul ned på siden for at finde "Garantipolitik", og klik derefter på knappen "Se min garanti" for at gå til garantiregistreringen.

Garanti på batteriet: Batteripakkerne har en garanti på 24 måneder, uanset om du registrere dit produkt online.

Rigtig brug: Produktet må ikke have været misbrugt, forsømt, ændret, modificeret eller repareret af andre end et autoriseret servicecenter.

Godkendte dele: Dette produkt må kun bruges med tilbehør og dele, der er godkendt af Sunseeker Elite.

Forebyggelse af skader: Produktet må ikke have lidt skade på grund af fremmedlegemer, stoffer eller ulykker.

Opbevaringsbetingelser: Batteriet og produktet skal opbevares indendørs, hvis udetemperaturen er under 0 °C.

Undtagelser fra garantien

Normal slitage: Dele, der slides normalt ved normal brug af produktet, såsom klingerne, dækkes ikke af denne garanti.

Uautoriseret vedligeholdelse: Skader, funktionsfejl eller fejl som følge af uautoriseret eller forkert vedligeholdelse, håndtering eller overbelastning dækkes ikke af garantien.

Skader fra en højtryksrenser: Skader, som følge af rengøring med en højtryksrenser, dækkes ikke af garantien.

For at bruge garantien, skal du fremlægge et købsbevis i

form af en gyldig kvittering, der viser købsdato og -sted.

Denne garanti er et supplement til dine lovbestemte rettigheder. Den dækker ikke tilbehør, der følger med produktet. Alle reparationer og udskiftninger dækkes af den begrænsede garanti i resten af den oprindelige garantiperiode fra købsdatoen.

8.3 Ansvarsfraskrivelser

Vi tilbyder kunderne en eftersalgsservice, undtagen i følgende tilfælde:

1. Skader, der ikke skyldes produktionsfaktorer, herunder - men ikke begrænset - til brugerfejl.

2. Skader, som følge af uautoriseret ændring, adskillelse eller åbning af kabinettet, der ikke gøres i henhold til de officielle instruktioner eller brugsvejledninger.

3. Skader, som følge af forkert montering, forkert brug eller drift, der ikke gøres i henhold til officielle instruktioner eller brugsvejledninger.

4. Skader, som følge af servicering af en udbyder, der ikke er autoriseret.

5. Skader, som følge af uautoriseret ændring af kredsløbet og/eller forkert brug eller misbrug af batteriet og opladeren.

6. Skader, som følge af brugere, der ikke følger instruktioner og brugsvejledningerne.

7. Skader, som følge af drift i dårlige græsforhold (dvs. store områder med vandpytter, forkert indstillede grænser, steder med mange sten, der dækker græsoverfladen og lignende)

8. Skader, som følge af brug af produktet i miljøer med elektromagnetisk interferens, herunder mineområder eller steder i nærheden af til radiotransmissionstårne, højvoltsledninger, transformerstationer og lignende.

9. Skader, som følge af brug af produktet i miljøer med interferens fra andre trådløse enheder, såsom transmittere, video-nedlink, Wi-Fi-signaler og lignende.

10. Skader, som følge af pålideligheds- eller kompatibilitetsproblemer ved brug af uautoriserede tredjepartsdele.

11. Skader, som følge af brug af produktet med et lavt opladet eller defekt batteri.

12. Skader, som følge af uforudsigelige faktorer, såsom sammenstød med køretøjer, angreb fra vilde dyr, oversvømmelser og lignende.

Dette indhold kan ændres uden forudgående varsel.

8.4 Kontakt os

Sunseeker Intelligent Technology SE

Adresse: Theodorstraße 41M1, D-22761 Hamborg

Hjemmeside: www.sunseekerelite.com

DK

EC-overensstemmelseserklæring

Producent:
Zhejiang Sunseeker Industrial Co., Ltd.
988 Jinde Rd. Jiangdong Industrial Park, Jinhua, Zhejiang 321000 Kina KINA
Erklærer og påtager sig ansvaret for, at produktet:
Mærkenavn: Sunseeker Elite
Autoriseret repræsentant:
Sunseeker Intelligent Technology SE
Theodorstraße 41M1
22761 Hamburg
Produktnavn: Robotplæneklipper
Model: RMX12000D40V(X9), RMX24000D40V(X9 Plus)
Hardwareversion: SNK_X9_MAIN_V70
Softwareversion: 0.3.6.2771 (vil blive opdateret)
Overholder følgende direktiver:

1. Direktivet om radioudstyr (2014/53/EU)
2. Maskindirektivet (2006/42/EF)
3. RoHS-direktivet (2011/65/EU) og det ændrede direktiv ((EU)2015/863)
4. Batteriforordningen (EU) 2023/1542

Denne erklæring er udstedt under producentens egen ansvar.
Formålet med erklæringen er i overensstemmelse med relevant EU-harmoniseringslovgivning.
Henvisninger til de relevante unionsharmoniseringslove:
EN 50636-2-107: 2015+A1:2018+A2: 2020+A3: 2021
EN 60335-1:2012+A11:2014+A13:2017+ A1:2019 + A2:2019+ A14:2019+A15:2021

EN IEC 55014-1:2021	EN IEC 55014-2:2021	EN IEC 61000-3-2:2019+A1:2021+A2:2024
EN 61000-3-3:2013+A1:2019+A2:2021	EN 301 489-1 V2.2.3	EN 301 489-3 V2.3.2
EN 301 489-17 V3.3.1	EN 301 489-19 V2.2.1	EN 301 489-52 V1.2.1
EN 301 511 V12.5.1	EN 301 908-1 V15.2.1	EN 301 908-13 V13.2.1
EN 303 413 V1.2.1	EN 300 440 V2.2.1	EN 300 328 V2.2.2
EN 62311: 2008	EN IEC 62311: 2020	EN 301 893 V2.1.1
EN 62321-1:2013	EN 18031-1: 2024	EN 18031-2: 2024
EN IEC 62321-2:2021	EN 62321-3-1:2014	EN 62321-8:2017
EN 62321-4:2014 /A1:2017	EN 62321-5:2014	EN 62321-7-1:2015
EN 62321-7-2:2017	EN 62321-6:2015	EN 62321-8:2017
IEC 62133-2:2017+A1:2021	EN 50665: 2017	EN IEC 63000:2018
EN ISO 3744:2010		

RF-eksponeringsinformation:

Denne enhed er blevet testet og er fundet at opfylde gældende grænser for udsættelse for radiofrekvenser (RF).

Dette udstyr skal installeres og den/de antenne(r), der anvendes til denne sender, skal installeres med en minimumsafstand på 30 cm fra alle personer. Antennen må ikke være placeret sammen med eller betjenes i forbindelse med andre antenner eller sendere.

Underskrevet for og på vegne af:
Zhejiang Sunseeker Industrial Co., Ltd.
Sted: Jinhua, Zhejiang Kina KINA
Dato: 03-2-2026
Navn: Harry Ran
Underskrift: Harry
Titel: Chefingeniør

Autoriseret repræsentant:
Sunseeker Intelligent Technology SE
Theodorstrasse 41M1
22761 Hamburg
Hans-Peter Kuebler
Administrerende direktør

Innehållsförteckning

1. Säkerhet och föreskrifter 200
1.1 Allmänt 200
1.2 Allmänna säkerhetsinstruktioner 200
1.3 Säkerhetsinstruktioner för installation 202
1.4 Säkerhetsinstruktioner för daglig drift 202
1.5 Säkerhetsinstruktioner för underhåll 202
1.6 Batterisäkerhet 202

2. Symboler och dekaler 202

3. Innehåll och specifikation 204
3.1 Boxens innehåll 204
3.2 Delar och funktioner 204
3.3 Specifikationer 206

4. Installation och kartläggning 207
4.1 Förberedelse 208
4.2 Aktivera gräsklipparen 208
4.3 Appanslutning 209
4.4 Installera laddningsstationen 209
4.5 Kartläggning 210
4.6 netRTK-inställningar 213

5. Daglig drift 214
5.1 Display och kontroll på gräsklipparen 214
5.2 Ändra PIN-koden 215
5.3 Schemainställning 215
5.4 APP Introduktion 216
5.5 S Connect-modul 217
5.6 IoT 219
5.7 Undvikande av hinder 220

6. Underhåll 220
6.1 Rengöring 220
6.2 Byt kniv 221
6.3 EdgZero-trimmer 222
6.5 Batteri 223
6.6 Strömförsörjning 224
6.7 Förvaring 224
6.8 Kommunikationsbandbeskrivning 225
6.9 Återvinning och bortskaffande av uttjänta produkter 225

7. FAQ och felsökning 226
7.1 Felmeddelande 226
7.2 Felsökning 227

8. Viktig information 228
8.1 Datasekretess 228
8.2 Begränsad garanti 228
8.3 Ansvarsfriskrivning 229
8.4 Kontakta oss 229

1. Säkerhet och föreskrifter

1.1 Allmänt

VIKTIGT
LÄS NOGA FÖRE ANVÄNDNING
SPARA FÖR FRAMTIDA REFERENS

Avsedd användning

Den här trädgårdsprodukten är endast avsedd för gräsklippning och klipper automatiskt trädgårdsgräs när som helst under dagen. All användning utöver det avsedda ändamålet kan utgöra en fara som kan orsaka skada på enskilda personer eller egendom. Det är absolut nödvändigt att strikt följa de angivna riktlinjerna för att garantera säkerheten och förhindra olyckor.

Ej avsedd användning

Denna trädgårdsprodukt är inte avsedd att användas av barn under 14 år eller personer med nedsatt fysisk, sensorisk eller mental förmåga, eller bristande erfarenhet och kunskap, såvida de inte har fått övervakning eller instruktioner angående användningen av produkten av en person som ansvarar för deras säkerhet.

Felaktig användning omfattar, men är inte begränsat till, transport av människor, barn eller djur på maskinen, transport av maskinen, användning av maskinen för att dra eller skjuta laster och användning av maskinen för att klippa icke-gräsvegetation.

Återstående risker- Använd skyddshandskar och skyddsglasögon vid underhåll eller när du byter blad för att undvika skador.

Förläng inte kabeln mellan nätaggregatet och laddstationen.

- När maskinen används på allmänna platser måste varningsskyltar placeras runt arbetsområdet. Skyltarna måste tydligt visa följande text:

VARNING

- Rör inte farliga rörliga delar innan de har stannat helt.
- Håll strömkabeln, strömförsörjningsenheten, förlängningskabeln och alla andra elkablar som inte hör till produkten utanför klippområdet för att hålla avståndet från farliga rörliga delar och förhindra skador på kablar som kan komma i kontakt med spänningsförande delar. Det finns risk för dödsfall för operatör eller åskådare om instruktionerna i manualen inte följs.
- Automatisk gräsklippare! Håll dig borta från maskinen! Barn måste övervakas!
- Spara alla varningar och instruktioner för framtida referens.
- En varning att aldrig låta barn, personer med nedsatt fysisk, sensorisk eller mental förmåga eller brist på erfarenhet och kunskap eller personer som inte är bekanta med dessa instruktioner använda maskinen. Lokala föreskrifter kan begränsa operatörens ålder.
- Läs alla säkerhetsvarningar, instruktioner, illustrationer och specifikationer som medföljer denna produkt. Underlåtenhet att följa alla instruktioner som anges nedan kan leda till elektriska stötar, brand och/eller allvarliga skador.

- När maskinen används på allmänna platser måste varningsskyltar placeras runt arbetsområdet. Skyltarna måste tydligt visa följande text:

VARNING

- Automatisk gräsklippare. Håll dig borta från maskinen. Barn måste övervakas!
- Enheten måste vara avstängd när den inte används.

1.2 Allmänna säkerhetsinstruktioner

Arbetsområdets säkerhet

A. Använd inte maskinen i explosiva miljöer, såsom i närvaro av brandfarliga vätskor, gaser eller damm. Maskiner skapar gnistor som kan antända damm eller ångor.

B. Läs instruktionerna noggrant. Bekanta dig med reglagen och korrekt användning av maskinen.

C. Låt aldrig personer som inte känner till dessa instruktioner eller barn använda maskinen. Lokala föreskrifter kan begränsa operatörens ålder.

D. Operatören eller användaren är ansvarig för olyckor eller faror som inträffar för andra personer eller deras egendom.

Elsäkerhet

A. Kontakten måste matcha uttaget. Modifiera aldrig kontakten på något sätt. Använd inga laddarkontakter med jordade (jordanslutna) enheter. Omodifierade stickproppar och matchande uttag minskar risken för elektriska stötar.

B. Undvik kroppskontakt medjordanslutna eller jordade ytor, såsom rör, radiatorer, spisar och kylskåp. Det finns en ökad risk för elektriska stötar om din kropp är jordad eller jordansluten.

C. Misskruk inte strömkablar. Använd aldrig strömkabeln för att bära, dra eller koppla ur en enhet. Håll strömkablar borta från värme, olja, vassa kanter eller rörliga delar. Skadade eller trasslade strömkablar ökar risken för elektriska stötar.

D. Om det är oundvikligt att använda en nätdriven enhet på en fuktig plats, använd en jordfelsbrytare som skyddar (RCD/residual current device) strömförsörjningen. Användning av en RCD minskar risken för elektriska stötar.

E. Se till att det automatiska omkretsavgränsningssystemet installeras korrekt enligt anvisningarna.

F. Kontrollera regelbundet området där maskinen ska användas och ta bort alla stenar, pinnar, trådar, ben och andra hinder.

G. Kontrollera regelbundet bladen, bultarna och skäraggregatet för slitage eller skador. Byt ut slitna eller skadade blad och bultar i set för att bevara balansen.

H. På maskiner med flera spindlar ska du vara försiktig eftersom rotation av en kniv kan få andra knivar att rotera.

Personlig säkerhet

A. Låt inte personer som inte är bekanta med maskinen eller dessa instruktioner använda maskinen. Maskiner är farliga i händerna på otränade användare.

B. Var vaksam, håll koll på vad du gör och använd sunt förnuft när du använder maskinen. Använd inte maskinen när du är trött eller påverkad av droger, alkohol eller mediciner. En stunds ouppmärksamhet vid användning av maskinen kan leda till allvarliga personskador.

C. Ta bort alla justeringsnycklar eller skiftnycklar innan du startar maskinen. En skiftnyckel eller en nyckel som sitter kvar på en roterande del av maskinen kan leda till personskador.

D. När du styr maskinen manuellt ska du alltid ha ett stabilt fotfäste och god balans. Detta möjliggör bättre kontroll över maskinen i oväntade situationer.

E. Låt inte vanan av frekvent maskinanvändning göra dig självsäker eller leda till att du ignorerar maskinens säkerhetsprinciper. En vårdslös åtgärd kan orsaka allvarlig skada inom bråkdelen av en sekund.

Maskinanvändning och skötsel

A. Koppla bort kontakten från strömkällan och/eller ta bort batteripaketet (om det är avtagbart) från maskinen eller andra enheter innan du gör justeringar, byter tillbehör eller förvarar den. Sådana förebyggande säkerhetsåtgärder minskar risken för oavsiktlig start.

B. Underhåll maskinen och tillbehören. Kontrollera om rörliga delar är felinställda eller bundna, om delar har gått sönder och andra förhållanden som kan påverka maskinens funktion. Om maskinen är skadad ska den repareras före användning. Många olyckor orsakas av dåligt underhållna maskiner och tillbehör.

C. Använd maskinen och tillbehören enligt dessa instruktioner, med hänsyn till arbetsförhållandena och det arbete som ska utföras. Användning av maskinen för andra verksamheter än de avsedda kan leda till en farlig situation.

D. Använd aldrig maskinen med skadade skydd eller utan säkerhetsanordningar.

E. Stick inte händer eller fötter nära eller under roterande delar. Håll alltid utkastaröppningen ren.

F. Lyft eller bär aldrig maskinen när motorn är igång.

G. Aktivera enhetslås eller ställ in maskinen på "LÅS"
- innan du rensar en blockering;
- innan du kontrollerar, rengör eller arbetar med maskinen.

H. Lämna inte maskinen obevakad om det finns husdjur, barn eller personer i närheten.

Service

A. Låt en kvalificerad reparatör serva maskinen med endast identiska reservdelar. Detta kommer att säkerställa att maskinens säkerhet upprätthålls.

B. Håll alla muttrar, bultar och skruvarordentligt åtdragna för att säkerställa att maskinen är i säkert arbetsläge.

C. Ersätt slitna eller skadade delar av säkerhetsskäl.

D. Se till att rätt blad byts ut.

E. Se till att batterierna laddas med den korrekta laddaren som rekommenderas av tillverkaren. Felaktig användning kan leda till elektriska stötar, överhettning eller läckage av frätande vätska från batteriet.

F. Vid läckage av elektrolyt, skölj med vatten eller neutraliseringsmedel. Sök medicinsk hjälp om det kommer i kontakt med ögonen, osv.

G. Maskinens underhåll ska utföras enligt tillverkarens instruktioner.

Batteriverktygets användning och skötsel

A. Ladda endast med den laddare som tillverkaren har angett. En laddare som är lämplig för en typ av BATTERIPAKET kan skapa brandrisk när den används med ett annat BATTERIPAKET.

B. Använd endast batteridrivna verktyg med särskilt avsedda BATTERIPAKET. Användning av andra batteripaket kan skapa risk för personskador och brand.

C. När BATTERIPAKETET inte används, förvara den borta från andra metallföremål som gem, mynt, nycklar, spik, skruvar eller andra små metallföremål som kan skapa en förbindelse mellan polerna. Kortslutning av batteriterminalerna kan orsaka brännskador eller brand.

D. Vid felaktig användning kan vätska sprutas ut från BATTERIET; undvik kontakt. Vid oavsiktlig kontakt, spola med vatten. Om vätska kommer i kontakt med ögonen, sök omedelbart medicinsk hjälp. Vätska som matas ut från BATTERIET kan orsaka irritation eller brännskador.

E. Använd inte ett BATTERIPAKET eller verktyg som är skadat eller modifierat. Skadade eller modifierade batterier kan uppvisa oförutsägbart beteende som resulterar i brand, explosion eller risk för skada.

F. Exponera inte ett BATTERIPAKET eller verktyg för eld eller extrem temperatur. Exponering för brand eller temperaturer över 130 °C kan orsaka explosion.

G. Följ alla laddningsinstruktioner och ladda inte BATTERIPAKETET eller verktyget utanför det temperaturintervall som anges i instruktionerna. Om batteriet laddas felaktigt eller vid temperaturer utanför det angivna området kan det skada batteriet och öka risken för brand.

1.3 Säkerhetsinstruktioner för installation

A. Installera inte laddningsstationen, inklusive tillbehör, på en plats som ligger under eller inom 60 cm från brännbart material. Vid funktionsfel kan uppvärmning av laddstationen och strömförsörjningen ske och skapa en potentiell risk för brand.

B. Placera inte strömförsörjningen på en plats där det finns risk att den kan hamna i vatten. Ställ inte strömförsörjningen på marken.

C. Täck inte över strömförsörjningen. Kondensvatten kan skada strömförsörjningen och öka risken för elektriska stötar.

D. Gäller inom EU. Om strömförsörjning är installerad utomhus: Risk för elektrisk stöt. Installera endast i ett täckt GFCI-uttag av klass A (RCD) med väderbeständig kapsling och åtkomst för att sätta i eller ta bort luckan till tillsatsens kontaktlock.

E. Installera inte laddningsstationen på en plats där det finns risk för stående vatten.

1.4 Säkerhetsinstruktioner för daglig drift

A. Håll händer och fötter borta från de roterande bladen. Placera inte händerna eller fötterna nära eller under produkten när den är inställd på ON.

B. Stoppa produkten eller ställ den på AV när personer, särskilt barn eller djur, befinner sig i arbetsområdet.

C. Se till att det inte finns föremål som stenar, grenar, verktyg eller leksaker på gräsmattan. Bladen kan skadas om de träffar sådana föremål.

D. Lyft eller flytta inte produkten när den är inställd på PÅ.

E. Låt inte produkten kollidera med personer eller djur. Om en person eller ett djur kommer i vägen för produkten, stoppa produkten omedelbart.

F. Placera inga föremål ovanpå produkten eller laddningsstationen.

G. Använd inte produkten om STOPP-knappen inte fungerar.

H. Ställ alltid produkten på AV när den inte används.

I. Använd inte produkten och ett pop-up-sprinklersystem samtidigt. Använd Schemafunktionen samtidigt.

J. Låt inte produkten arbeta när det finns stående vatten i arbetsområdet, till exempel områden med vattenpölar efter kraftigt regn.

1.5 Säkerhetsinstruktioner för underhåll

A. Ställ produkten på AV när du utför underhåll.

B. Använd inte högtryckstvätt för att rengöra produkten. Använd inte lösningsmedel för att rengöra produkten.

C. Koppla bort kontakten från laddningsstationen innan du rengör eller utför underhåll på den.

1.6 Batterisäkerhet

Litiumjonbatterier kan explodera eller orsaka brand om de tas isär, kortsluts eller utsätts för vatten, brand eller höga temperaturer. Hantera försiktigt och demontera inte eller öppna batteriet eller använd någon typ av elektriskt/mekaniskt missbruk. Undvik förvaring i direkt solljus.

2. Symboler och dekaler

Studera symbolerna på produkten och etiketterna noggrant och förstå deras innebörd:

	VARNING: *Läs bruksanvisningen innan du använder produkten.*
STOP	***VARNING:*** *Avaktivera produkten innan du arbetar på eller lyfter maskinen. Vidrör aldrig den roterande kniven.*
	VARNING: *Håll ett säkert avstånd till maskinen vid användning. Håll andra personer borta från riskområdet.*
	VARNING: *Åk inte på maskinen.*
	Läs bruksanvisningen.
CE	*CE-märkning om överensstämmelse.*
L_{WA} 66 dB L_{WA} 70 dB	*Ljudeffektnivå, fastställd av det europeiska direktivet om utomhusbuller.*
	Släng inte produkten som vanligt hushållsavfall. Se till att produkten återvinns i enlighet med lokala lagkrav.
III	*Klass III*
	DC
	Kasta inte batteriet i eld och utsätt inte batteriet för en värmekälla.
	Sänk inte ner batteriet i vatten.
Li-ion	*Återvinningsbar märkning.*

	Det är inte tillåtet att kassera detta batteripaket som vanligt hushållsavfall. Se till att batteriet återvinns i enlighet med lokala lagkrav.
T4A	*Ersätt med säkring enligt märkdata.*
T10A	*Ersätt med säkring enligt märkdata.*
	Klass II konstruktion.

IPX4	*Grad av skydd som ges av kapslingar (IP-kod)*
IPX6	
IP67	
	Löstagbar strömförsörjningsdel
	SMPS med inbyggt kortslutningsskydd Isolerande transformator
S	*SMPS (pulserande strömförsörjningsenhet)*
cosφ:0.56	*Effektfaktor*
VI	*Energieffektivitet på nivå 6*
	För att indikera att strömförsörjningsenheten får inte användas om stift på kontaktdelen är skadade.
	FÖRSIKTIGHET – Rör inte vid det roterande bladet. Bär handskar vid flyttning. Rör inte trimmern när den är i drift.
MAX 45°C	*Använd eller förvara inte batteripaketet i miljöer över 45 °C och håll den borta från alla värmekällor för att undvika säkerhetsrisker.*
Max. 9500 min^{-1}	*Max 9 500 min^{-1}*
195 mm	*φ 195 mm för beskärningsbladsskiva*
	Varning

ETSI EN 303 645 TÜVRheinland CERTIFIED www.tuv.com ID 1111295401	*TÜV Rheinland-konformitetsmärke*

Symboler på robotskärmen

	Strömbrytare
START	*Startknapp*
HOME	*Hemknapp*
OK	*OK-knappen*

Obs:

För mer information om symboler, se avsnitt 5.1 Display och kontroll på gräsklipparen.

3. Innehåll och specifikation

3.1 Boxens innehåll

Robotgräsklippare ×1
Laddningsstation ×1
Rengöringsborste x 1
Reservblad x 24
Reservskruvar x 24
Spikar till laddningsstation x 8
Dekorationslock för beskärning ×1
Höger skyddsanordning ×1
Rengöringsduk ×1
Framhjulsbottenborste ×2
Framhjuls toppborstar ×2
Bakhjulsborste ×2
ST2.9 × 8 skruvar ×8
ST3,9×12 skruvar ×2
EdgeZero trimmertråd ×4

3.2 Delar och funktioner

Övre vy

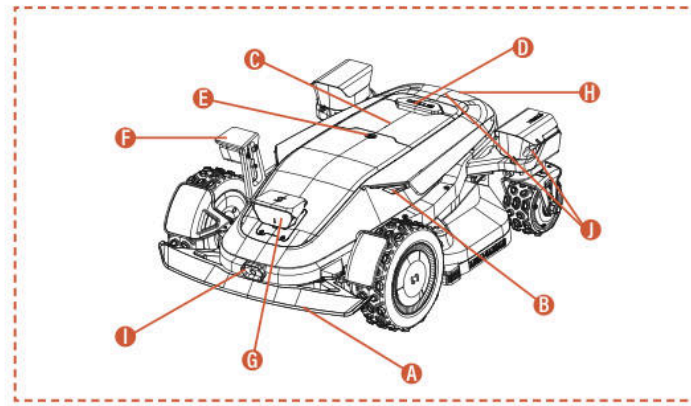

Nedre vy

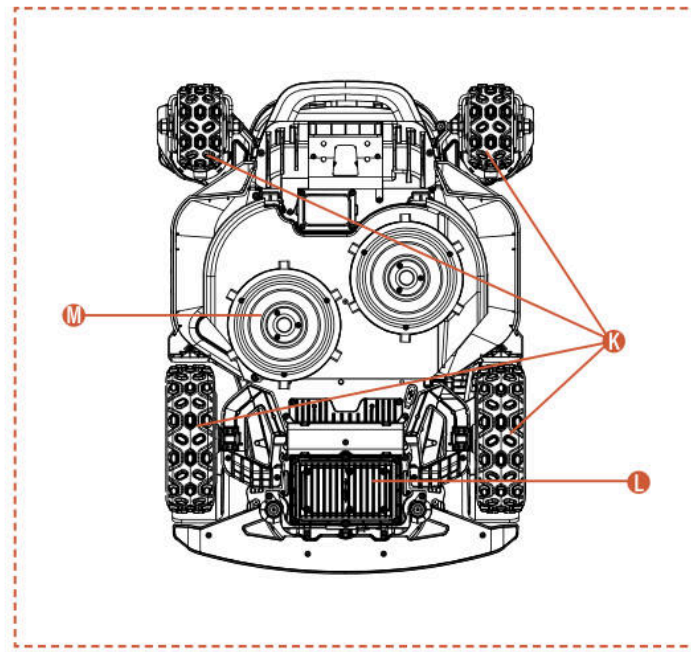

Obs!

Sänk inte ned maskinen i vatten, eftersom det kan skada komponenterna och upphäva garantin inom den angivna perioden.

A. Kollisionsbuffert
När visuell positionering inte är tillgänglig kan kollisionsstötfångaren säkerställa maskinens normala drift.

B. LED-lampor
De olika LED-lamporna på gräsklipparen indikerar maskinens driftstatus.

C. Kontrollpanel
Panelen för att slå på och stänga av maskinen, för att beordra maskinen att arbeta eller återvända; och etc.

D. STOPP-knapp
Nödstoppsknapp för att stoppa maskinen i händelse av en brådskande situation.

E. Regnsensor
Regnsensorn kan känna av regn och maskinen kan automatiskt återgå till laddstationen för att undvika regn enligt användarens inställning.

F. Sidomonterad ToFView-kamera (iToF+RGBD)
Den AI-assisterade iToF+RGBD-fusionskameran, genom att kombinera djupdata med färgbilder, kan exakt identifiera hinder under kantbeskärning och uppnå högre precision vid kantklippning.

G. Binokulär kamera och iToF-integrerad kamera
Den AI-assisterade kikarkameran hjälper gräsklipparen att upptäcka och undvika hinder.

Den integrerade iToF-kameran används för undvikande av hinder och gräsklippning längs gränsen. Den mäter avstånd med hjälp av fasskillnaden i modulerat infrarött ljus, vilket säkerställer stabil drift under alla ljusförhållanden.

H. Laddningsinfraröd sensor
Den infraröda laddningssensorn möjliggör infrarödstyrd autonom dockning med laddningsstationen och övervakar laddningsstatusen för att säkerställa en säker laddning under hela processen.

I. Infraröd värmekamera
Den infraröda värmekameran fångar upp termiska signaler från omgivningen, vilket gör att gräsklipparen kan identifiera levande varelser och hinder exakt under siktförhållanden med dålig synlighet som nattetid eller i dimma, och därmed minska risken för kollision.

J. Integrerad dToF-kamera
Den integrerade dToF-kameran använder principen för direkt tid-av-flykt (Time-of-Flight) för att noggrant mäta avstånd genom att beräkna flygtiden för infraröda ljuspulser. Den möjliggör tidig upptäckt av avlägsna hinder och ger tillförlitligt skydd för robotgräsklipparen vid arbete på stora gräsytor.

K. 4WD-navmotor
4WD-navmotorsystemet integrerar styrkontroll och kraftöverföring i varje hjul, vilket ger exakt styrning och kraftfull prestanda för förbättrad terrängkapacitet.

L. Batterifack
Facket för förvaring av batteriet.

M. Roterande skärskiva
Anordning för att klippa gräset när maskinen är i drift.

3.3 Specifikationer

TEKNISK SPECIFIKATION	X9 - 12000 RMX12000D40V	X9 Plus - 24000 RMX24000D40V
Gränstråd	Trådlös / gränsfri	Trådlös / gränsfri
Max klippyta	12 000 m^2	24000 m^2
Klipphöjd min/max	20-100 mm	20-100 mm
Höjdjustering	Elektronisk	Elektronisk
Klippbredd	430 mm	430 mm
Tomgångshastighet utan belastning	2,500 varv/min	2,800 varv/min
Vattentät	IPX6	IPX6
Batterikapacitet	BS408 36 VDC, 8 Ah, 288 Wh, 40 VDC MAX	BF408 36 VDC, 8 Ah, 288 Wh, 40 VDC MAX
Användargränssnitt	APP & knappsatsdisplay	APP & knappsatsdisplay
Max lutning	42° (90 %)	42° (90 %)
Robotmått	85 * 61,7 * 30,3 cm	85 * 66,3 * 30,3 cm
Certifikat	CE RoHS	CE RoHS
Nettovikt	30,5 kg	32,7 kg
Ljudeffektnivå LWA	66 dB (A)	70 dB (A)
Ljudeffekt osäkerheter KWA	2,44 dB (A)	2,25 dB (A)
Ljudtrycksnivå LpA	58 dB (A)	62 dB (A)
Ljudeffekt osäkerheter KpA	2,44 dB (A)	2,25 dB (A)
Ljudeffektnivå LWA för EdgeZero	88 dB (A)	88 dB (A)
Osäkerhet för ljudeffektnivå KWA för EdgeZero	1,97 dB (A)	1,97 dB (A)
Ljudtrycksnivå LpA för EdgeZero	80 dB (A)	80 dB (A)
Osäkerhet för ljudeffektnivå KpA för EdgeZero	1,97 dB (A)	1,97 dB (A)
FUNKTIONER		
Wi-Fi / Bluetooth	J	J
Trådlös kartläggning	J	J
Banplanering	3 alternativ	3 alternativ
AONavi™ 2.0 (nRTK + VSLAM 2.0)	J	J
Super Wi-Fi	J	J
Vision AI2.0	J	J
ATC (All-Terrain Conquer)	J	J
Eco-läge	J	J
Nattläge*	J	J
LED-strålkastare	J	J
OTA	J	J
Snabb återgång till laddstationen	J	J
Flera zoner	J	J
Arbetsschema	Automatisk eller manuell inställning	Automatisk eller manuell inställning
Guppsensor	J	J
Vattentvätt	J	J
GPS- och 4G-modul	J	J
Google assistent och Amazon Alexa	J	J
PIN-kod	J	J
Lyft och lutningssensor	J	J
Regnsensor	J	J
EdgeZero	Alternativ	J
TILLBEHÖR		
Reservblad och reservskruvar	24 st	24 st
Spikar för laddningsstation	8 st	8 st
Laddningsstation	7A (CB11)	17A (CB12)
Rengöringsborste	1 st	1 st
Dekorationslock för beskärning	Alternativ	1 st
Höger skyddsanordning	Alternativ	1 st
Rengöringsduk	1 st	1 st
Framhjulsbottenborste	2 st	2 st
Framhjuls toppborstar	2 st	2 st
Bakhjulsborste	2 st	2 st
ST2.9 × 8 skruvar	8 st	8 st
ST3.9 × 12 skruvar	2 st	2 st
EdgeZero trimmertråd	Alternativ	4 st

4. Installation och kartläggning

Sunseekers avancerade hård- och mjukvara (intelligenta algoritmer) förbättrar avsevärt gräsklipparens miljöigenkänning, positionsnoggrannhet och övergripande prestanda. Sedan länge integrerar Sunseeker AONavi (Always-On Navigation) sömlöst RTK-GNSS-satellitpositionering med VSLAM 2.0-visualiseringsteknik, vilket gör det möjligt för robotgräsklipparen att utföra positions- och navigeringsuppgifter i olika scenarier, inklusive komplexa miljöer.

Med framstegen inom Sunseekers teknik har AONavi uppgraderats och utvecklats till AONavi™ 2.0. Denna teknik kombinerar netRTK med VSLAM-visualiseringsteknik och uppnår centimeterprecision utan fysiska RTK-stationer, vilket inte bara förbättrar positionsnoggrannheten utan även avsevärt minskar installationstiden. Utrustad med Sunseeker AONavi™ 2.0-teknik kan robotgräsklipparen ta emot stabila satellitsignaler för realtidspositionering, samtidigt som virtuella gränser kan ställas in för Sunseeker-gräsklippare. Detta säkerställer gräsklippning av hög kvalitet och ger dig en bekväm och pålitlig klippupplevelse.

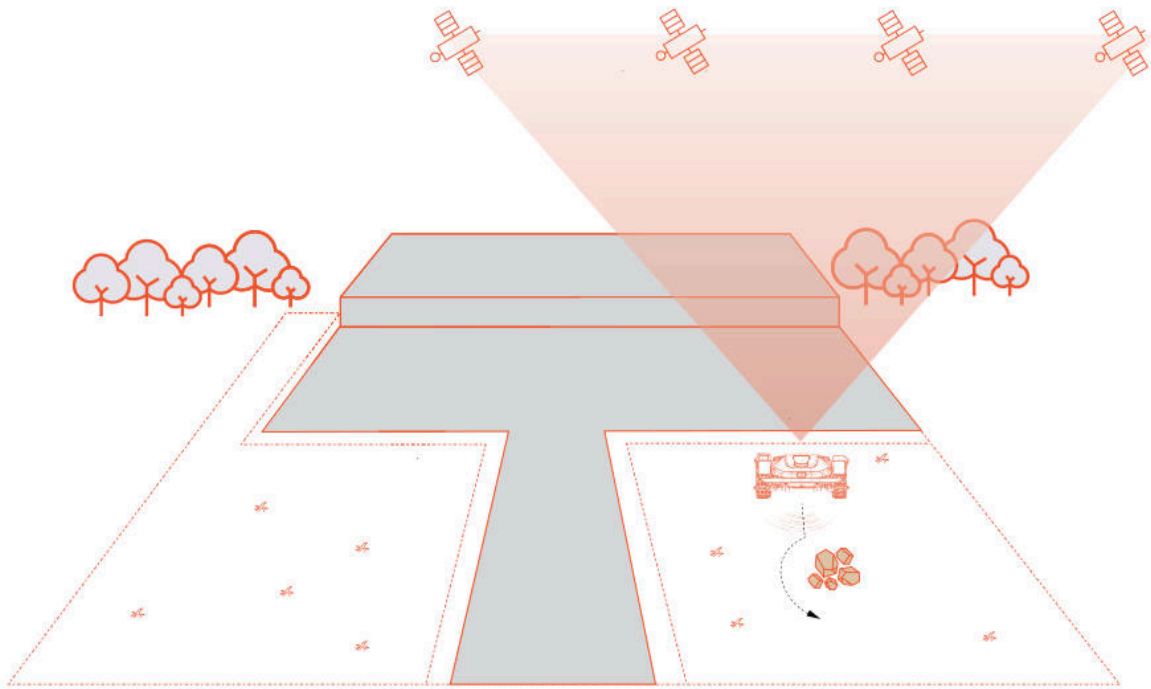

4.1 Förberedelse

Installera Sunseeker APP

Obs!

Vid behov begär appen åtkomst till Bluetooth och Wi-Fi eller 4G-nätverk; bevilja åtkomst till dessa funktioner för att säkerställa korrekt installation och framtida funktionalitet.

Skanna QR-koden för att ladda ner Robotic Mower-appen, eller sök efter "Sunseeker Robot" i Google Play (Android) eller Apple Store (iOS). Efter installation, skapa ett nytt konto och logga in.

iOS **Android**

Förbered gräsklipparen

Se till att Bluetooth på telefonen är påslaget och skanna maskinens serienummers QR-kod för att identifiera modellen och fortsätt med motsvarande installationsguide.

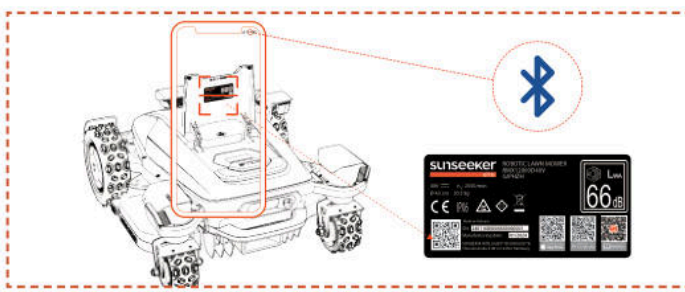

Förbered gräsmattan

A. Rensa bort skräp, lövhögar, leksaker, kablar, stenar eller andra hinder.

B. För att säkerställa säkerheten, se till att barn och husdjur inte befinner sig på gräsmattan.

C. Klipp gräset till en höjd av högst 10 cm innan du använder robotgräsklipparen.

D. Arbetsområdets specifikationer för robotgräsklipparen är följande: 12 000 m^2 (X9) och 24 000 m^2 (X9 Plus).

E. Om det finns smala passager inom arbetsområdet, se till att passagebredden är större än 100 cm.

Rekommenderade gräsmattetyper visas på bilderna nedan:

4.2 Aktivera gräsklipparen

Förhandsladda gräsklipparen

A. Välj en plats med ett eluttag, anslut laddningsstationens adapter och sätt på laddningsstationen.

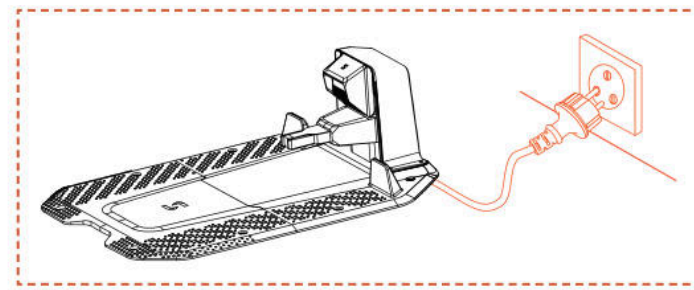

B. Skjut gräsklipparen in i laddningsstationen och se till att laddningselektroderna ansluts korrekt. Den blinkande gröna lampan på laddningsstationen indikerar att laddningen pågår. När gräsklipparen är fulladdad lyser indikatorlampan med fast grönt ljus.

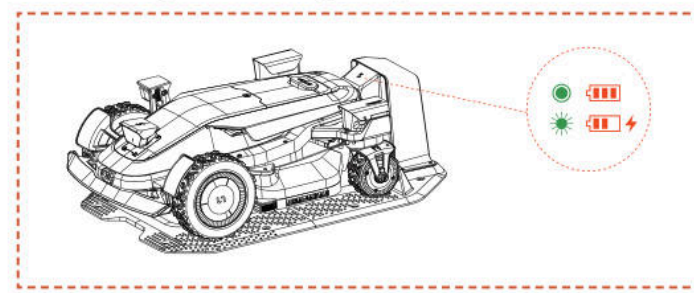

C. Om batterinivån är över 80 % kan du hoppa över detta steg.

Obs!

- Om indikatorlampan förblir släckt trots att strömmen är korrekt ansluten, kontakta kundservice.

Aktivera gräsklipparen

A. När maskinen laddas framgångsrikt på laddningsstationen startas den automatiskt. Du kan också starta den manuellt genom att trycka och hålla in strömbrytaren.

B. Ange standard-PIN-koden "0000". Tryck på OK varje gång du anger "0" för att slutföra processen.

C. Om du vill ändra PIN-koden, tryck på START/HOME/OK-knappen i 1 sekund för att komma in i menygränssnittet för att ändra PIN-koden. För mer detaljerad information, se avsnitt 5.1 Display och kontroll på gräsklipparen.

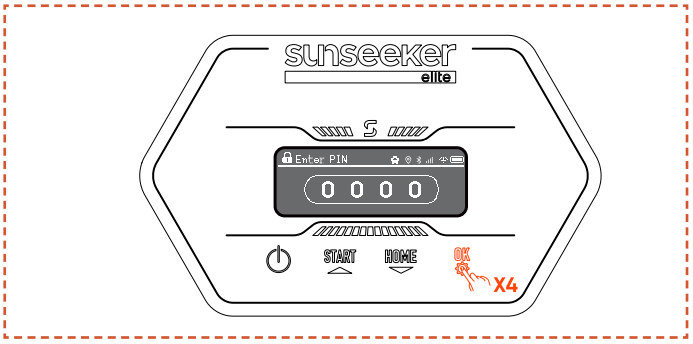

4.3 Appanslutning

Obs!

Följande illustrationer avseende appen är endast för demonstrationsändamål. Tillgängliga alternativ kan variera beroende på programversion.

Förberedelse

A. Se till att maskinen står på laddningsstationen, laddas korrekt, är påslagen och att PIN-koden har angetts.

B. Se till att Bluetooth är aktiverat på din telefon. Se till att din maskin är ansluten till 4G-nätverket.

C. För en bättre nätverksupplevelse kan du konfigurera Wi-Fi för din gräsklippare.

Appanslutning

A. Skanna maskinens SN-QR-kod för att lägga till din robotgräsklippare. Om skanning inte är tillgänglig kan du också ansluta via Bluetooth. Om du redan har skannat QR-koden under "Förbered klipparen"-steget, kommer klipparen automatiskt att binda till APP när Bluetooth är aktiverat på telefonen, vilket eliminerar behovet av en ny skanning.

B. Efter lyckad parkoppling, ange standard-PIN-koden "0000". PIN-koden kan ändras på telefonen.

C. Se till att maskinen är ansluten till ett 4G-nätverk.

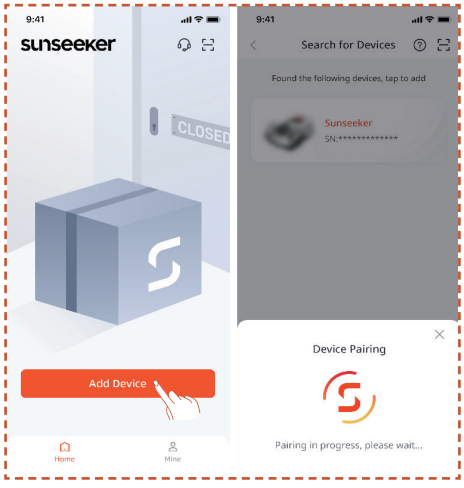

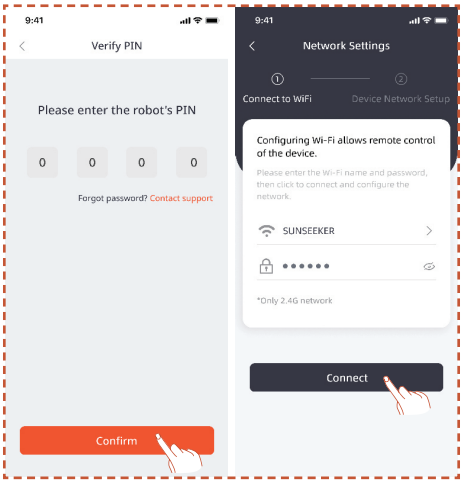

4.4 Installera laddningsstationen

Obs!

Om du är osäker på var laddningsstationen ska installeras kan du följa stegen nedan för att hitta en plats med bättre signalstyrka.

Hitta en lämplig plats

A. Följ instruktionerna i appen för att fjärrstyra gräsklipparen, kontrollera signalstyrkan i olika områden och hitta en lämplig plats för att installera laddningsstationen.

B. För att säkerställa att gräsklipparen kan lämna och återvända till laddningsstationen utan problem, installera laddningsstationen på en öppen, plan yta som inte är hårdgjord.

C. Laddningsstationen kan placeras antingen inom eller utanför robotgräsklipparens arbetsområde. Av säkerhetsskäl rekommenderas att laddkabeln förvaras utanför klippområdet.

D. Det bör inte finnas några hinder inom 1,5 m framför laddningsstationen.

E. Om det finns gräs bör det vara lägre än 10 cm.

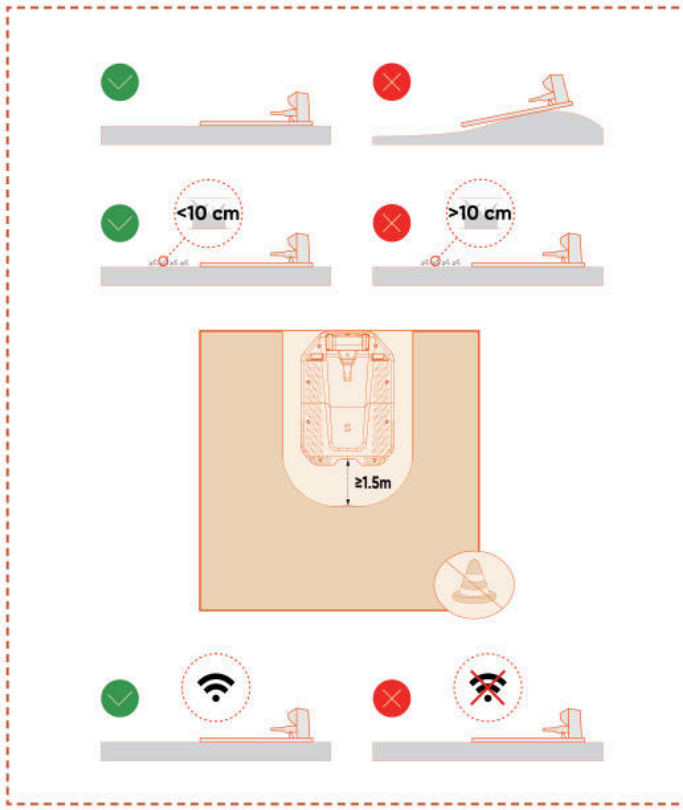

F. Se till att området ovanför laddningsstationen är så öppet som möjligt, fritt från träd, byggnader eller andra hinder.

G. Om full öppenhet på alla sidor inte kan uppnås, för robotgräsklippare på norra halvklotet, försök att hålla den södra himlen fri från hinder; för robotgräsklippare på södra halvklotet, se till att den norra himlen är så öppen som möjligt.

Installera laddningsstationen

A. En hammare eller liknande verktyg kan användas för att fästa laddningsstationen på icke-härdad, plan mark.

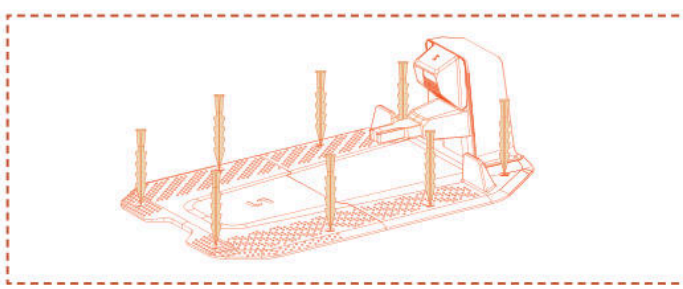

B. Anslut laddningskabeln på laddningsstationen till laddaren och anslut sedan laddaren till eluttaget. I det här läget kommer den gröna lampan på laddstationen att lysa stadigt, vilket indikerar att stationen är påslagen.

C. Av säkerhetsskäl rekommenderas att laddningskabeln hålls utanför klippområdet. Om avståndet mellan laddstationen och strömförsörjningen är betydande, se till att strömkabeln är ordentligt fastsatt i marken eller väggen för att säkerställa säker drift.

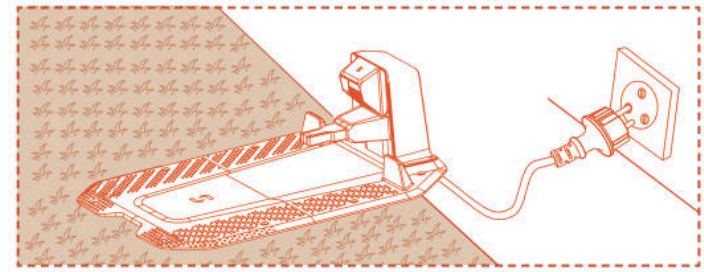

4.5 Kartläggning

Obs!

Följande illustrationer avseende appen är endast för demonstrationsändamål. Tillgängliga alternativ kan variera beroende på programversion.

Förberedelse

A. Se till att maskinen är påslagen och ansluten till 4G- och Bluetooth-signaler.

B. Se till att maskinen står på laddningsstationen, laddar korrekt och att batterinivån är över 50 %.

C. En korrekt arbetszon, laddningsstationen och antenn krävs för att skapa en komplett karta.

D. Om alla ovanstående steg är klara, klicka på **Starta kartläggning**.

E. Om maskinen har startats om, se till att den står på laddningsstationen innan kartläggningen påbörjas.

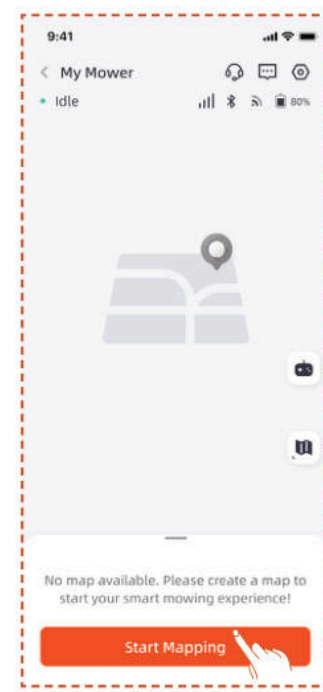

Skapa arbetszon

A. Klicka på **Arbetszon**. Klipparen lämnar automatiskt laddstationen och rör sig 1,5 m framåt, utan behov av manuellt ingripande.

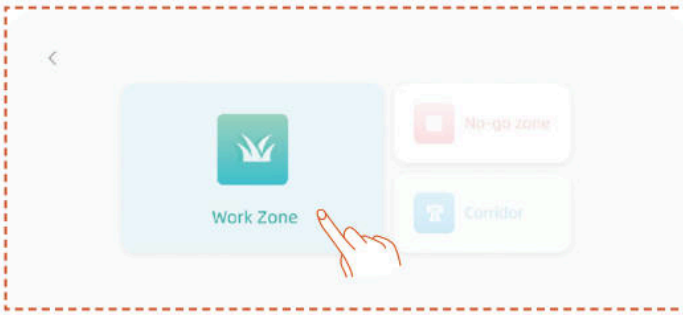

B. Vi rekommenderar att du först styr roboten till gräsmattans kant, justerar dess front för att kartlägga moturs och sedan klickar på **Starta kartläggning**.

C. När gräsklipparen är vid arbetsområdets gräns och vinkeln är inställd, klicka på **Starta kartläggning**.

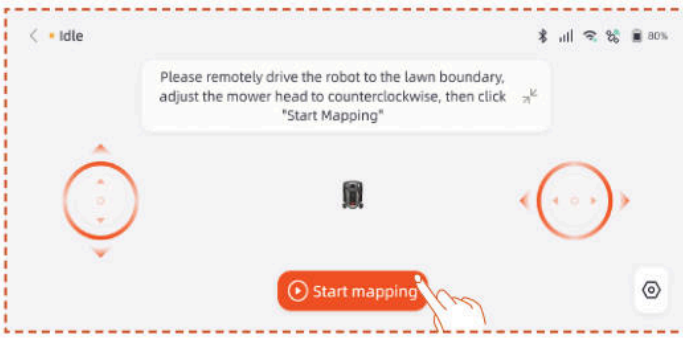

Automatisk kartläggning

När maskinen känner igen att den är på gräsyta och förutsättningarna för automatisk kartläggning är uppfyllda, blinkar **Auto**-ikonen. Tryck på **Auto** för att starta automatisk kartläggning.

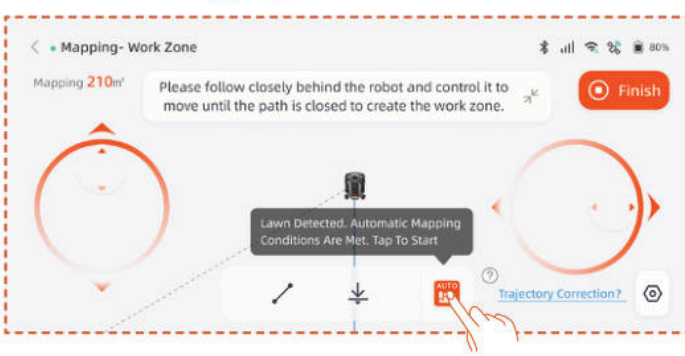

Tryck på **Paus**-knappen i appen för att pausa kartläggningen.

Efter att ha kontrollerat att roboten fungerar normalt, tryck på **Auto**-knappen i appen för att återuppta automatisk kartläggning.

Obs!

- Vi rekommenderar att du följer gräsklipparen under kartläggningsprocessen. Om gräsklipparen inte lyckas upptäcka gränserna korrekt kan du när som helst avsluta det automatiska kartläggningsläget och byta till manuell kontroll.

- För att säkerställa kartläggningseffektivitet, se till att gräsklipparen börjar kartläggningen genom att köra ut från laddningsstationen.

- Vi rekommenderar att byta till manuell kartläggning nära områden som simbassänger, diken eller klippor och att hålla ett säkert avstånd på minst 15 cm.

Manuell kartläggning

Tryck på **Manuell** för att växla till manuell kartläggning.

Fjärrstyr gräsklipparen och kör längs kanten för att skapa arbetszonen.

- Om arbetsområdet innehåller staket, väggar eller andra fysiska gränser, håll minst 5 cm avstånd längs gränsen under fjärrkartläggning.

- Om ditt arbetsområde inkluderar funktioner som dammar, diken eller klippor, håll ett minsta avstånd på 15 cm under kartläggningen.

- Om gränsen för arbetsområdet inte är gräs, till exempel en stig av sten, och gränshöjden är lik gräset, kan du använda funktionen **Cross Boundary**. När denna funktion används håller gräsklipparen ungefär två tredjedelar av maskinen på gräset för att färdas längs kanten. Efter avslutad kartläggning kommer gräsklipparen att följa den kartlagda gränsen för att klippa.

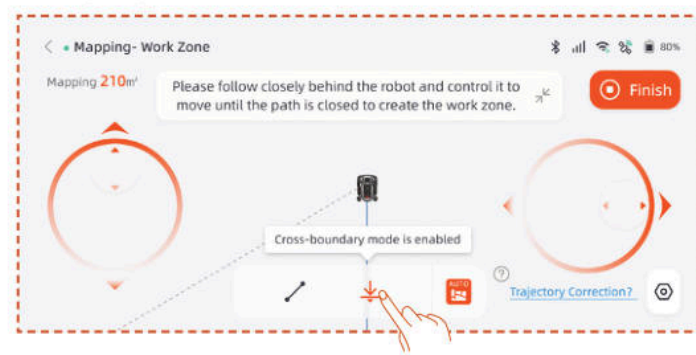

- Om gränsen för arbetsområdet är en rak linje kan du välja funktionen **Rak** och sedan fjärrstyra gräsklipparen till slutet av den raka gränsen. En rak gränslinje skapas automatiskt vid start- och slutpunkterna när den raka linjefunktionen aktiveras.

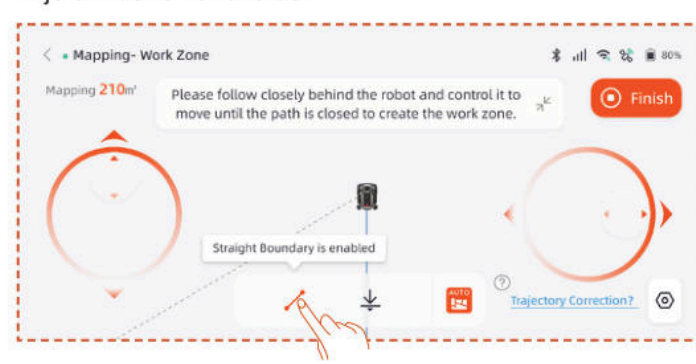

Obs!

Klicka på Finish först när sökvägen är helt stängd. Om banan inte är stängd men kartläggningen måste slutföras klickar du på Avsluta och väljer Stäng automatiskt. Den genererade kartan kopplar automatiskt ihop start- och slutpunkterna för att säkerställa att arbetszonen är stängd.

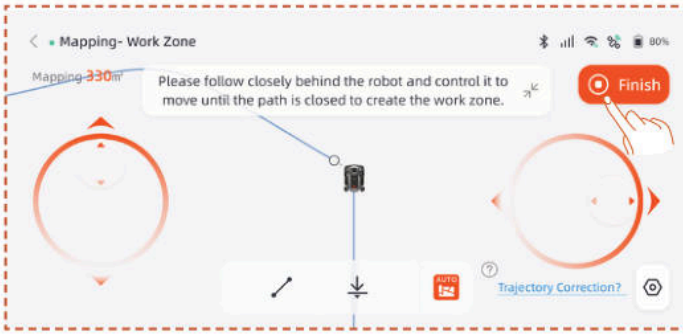

Efter att kartläggningen är klar, om du behöver ändra gränsen, klicka på **Arbetszon** och välj **Redigera gräns** för att göra ändringar.

A. Fjärrstyr roboten till startpunkten för gränsjusteringen och klicka sedan på startknappen. När gränsen justeras ska roboten styras moturs.

B. Fjärrstyr roboten till slutpunkten för gränsjusteringen och se till att den korsar den ursprungliga kartgränsen, klicka sedan på knappen **Avsluta**.

Skapa förbudszon

Om ditt arbetsområde innehåller en pool eller andra gräsklippningsfria zoner rekommenderas att du skapar en gräsklippningszon för att generera en virtuell gräns och skydda dessa områden.

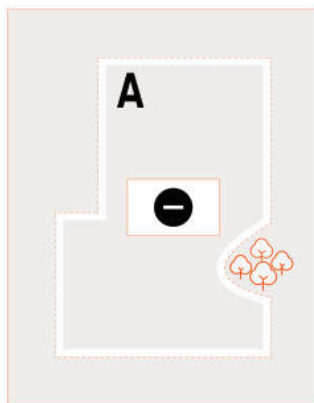

A. Klicka på **No-go-zon**.

B. Fjärrstyr gräsklipparen till startpunkten där No-Go-zonen ska skapas, klicka sedan på **Starta kartläggning**.

C. Fjärrstyr gräsklipparen för att stänga av området och klicka sedan på **Slutför**.

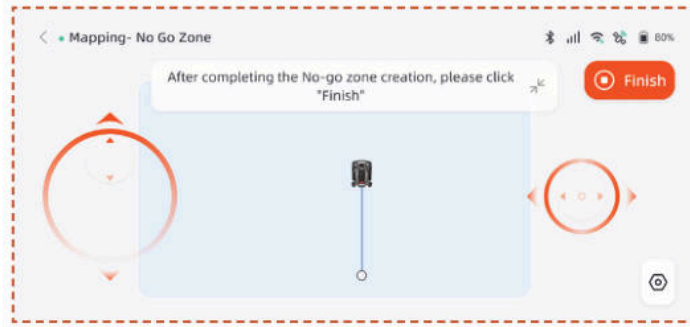

Skapa flera zoner

Om gräsmattan behöver delas upp i flera arbetszoner kan du skapa flera arbetszoner och passager.

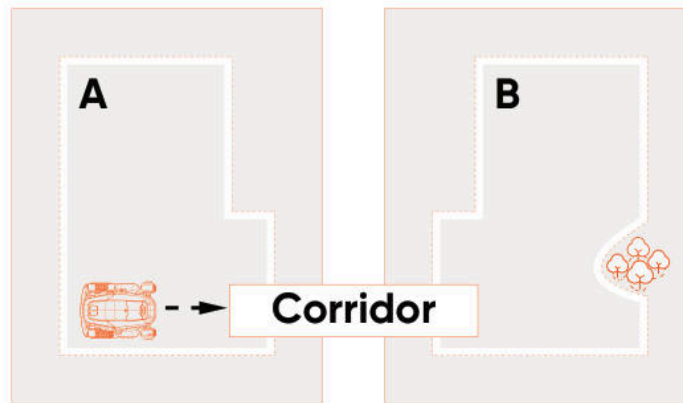

När du har skapat den första arbetszonen kan du lägga till en korridor och sedan skapa den andra arbetszonen:

A. Klicka på **Korridor**.

B. Fjärrstyr gräsklipparen till platsen där korridoren ska skapas och klicka sedan på **Starta kartläggning**. Se till att korridoren överlappar den första arbetszonen.

C. Fjärrstyr gräsklipparen till slutet av korridoren och klicka sedan på **Avsluta**.

D. Skapa den andra arbetszonen och säkerställ att korridoren överlappar med den andra arbetszonen.

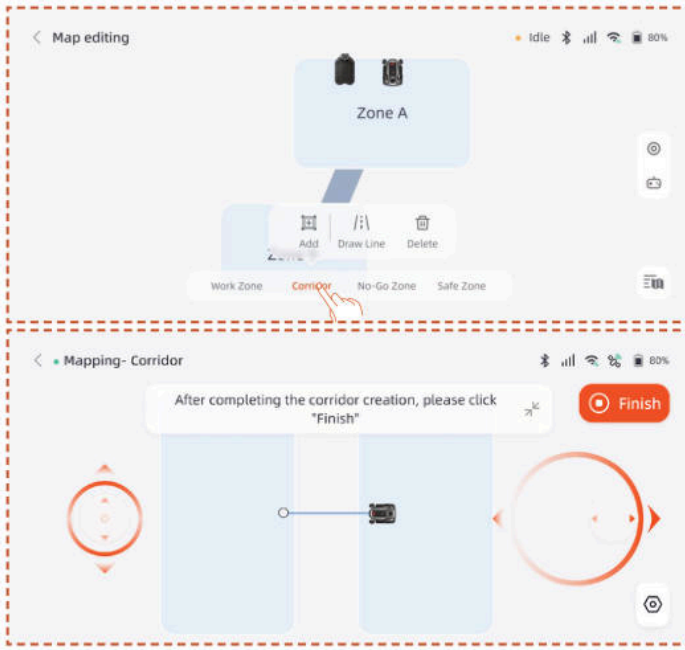

När du har skapat den första arbetszonen kan du lägga till den andra arbetszonen och sedan skapa korridoren:

A. Klicka på **Arbetszon**.

B. Fjärrstyr gräsklipparen till platsen för den andra arbetszonen och skapa den.

C. Skapa en korridor mellan de två arbetszonerna och säkerställ att den överlappar båda.

Obs!

- När du skapar flera arbetszoner är det bäst att inte ha den andra arbetszonen överlappande med den första. Om överlappningen är för stor slås de två zonerna automatiskt samman till en arbetszon.

- Om korridoren inte överlappar arbetszonen eller om ingen korridor upprättas mellan de två arbetszonerna kan klipparen ha svårt att återvända till laddstationen eller slutföra sina uppgifter.

Hantera

Du kan också slå samman, dela upp, byta namn på och ta bort arbetszoner och ta bort korridorer eller zoner utan trafik. Dessa åtgärder kan utföras under **Detaljer > Kartförvaltning > Kartredigering**.

4.6 netRTK-inställningar

NetRTK-funktionen aktiveras automatiskt efter att gräsklipparen startats. Ingen manuell anslutning krävs. Om anslutningen är instabil kan du kontrollera anslutningsstatusen i **Nätverksinställningar**.

För en bättre nätverksupplevelse kan du konfigurera Wi-Fi för gräsklipparen och laddaren som ett tillval.

Gå till **Inställningar > Enhet** och tryck på **Nätverksinställningar**. Status för Wi-Fi och 4G kan kontrolleras här.

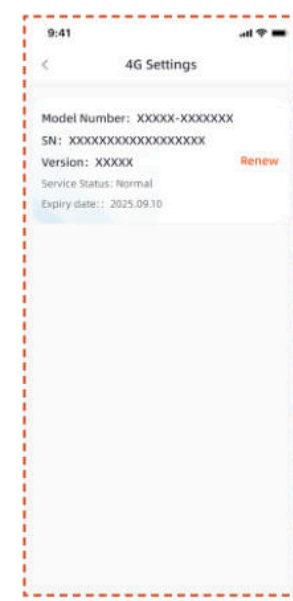

- I **RTK-inställningar** kan du byta RTK-läge eller förnya tjänsten. Den kostnadsfria tjänsten börjar från det datum då produkten först aktiveras och framgångsrikt ansluts till NetRTK-tjänsten. Från detta datum har X9- och X9 Plus-användare rätt till 5 års gratis användning.

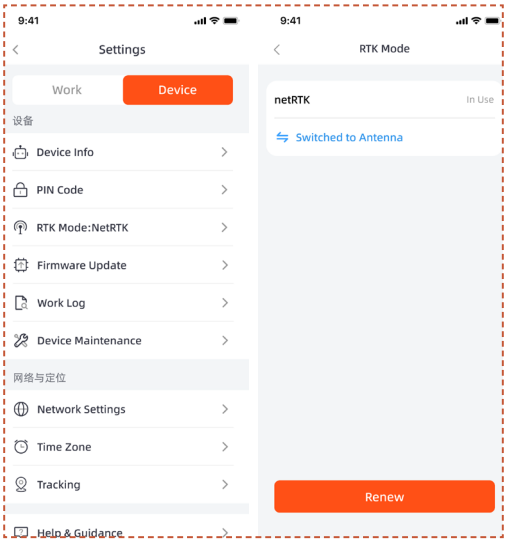

Innan den kostnadsfria netRTK-tjänsteperioden löper ut kommer du att få en påminnelse om den förestående tjänsteutgången. För att fortsätta använda tjänsten måste du genomföra förnyelsebetalningen via tillhörande app. Tjänsten återställs så snart betalningen har genomförts.

Efter den kostnadsfria provperioden, om du vill fortsätta använda **NetRTK**-tjänsten, kan du förnya här.

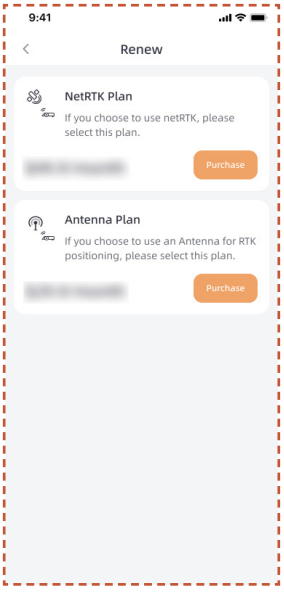

Om du väljer att inte förnya netRTK-tjänsten kan du istället köpa ett dedikerat antenntillbehör för denna produkt och använda enheten via positioneringsmetoder som stöds av tillbehöret (specifika funktioner och tjänsteregler framgår av tillbehörets bruksanvisning).

5. Daglig drift

5.1 Display och kontroll på gräsklipparen

Display

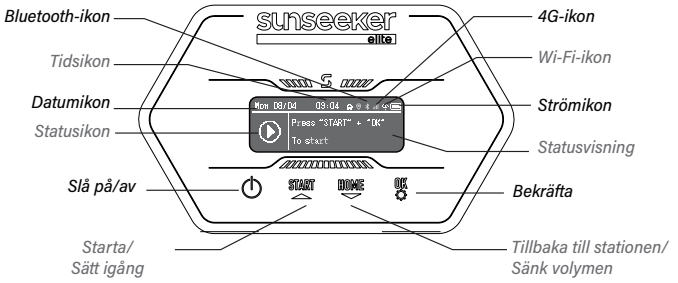

4G-ikon: 4G-ikonen visar om maskinen är ansluten till 4G-nätverket.

Wi-Fi-ikon: Wi-Fi-ikonen visar maskinens anslutningsstatus till Wi-Fi.

Strömikon: Batteriikonen visar den återstående strömmen i maskinen.

Tidsikon: Visar den aktuella tiden

Datumikon: Visar aktuellt datum

Bluetooth-ikon: Bluetooth-ikonen visar maskinens Bluetooth-anslutning.

Statusikon: Statusikonen visar maskinens aktuella tillstånd eller funktion som ställs in.

Statusvisning: Visar information såsom maskinens status, funktionsinställningsmeny och grundinställningsmeny.

Grundläggande kontroll

Slå på: Tryck och håll in strömbrytaren i 2 sekunder.

Stäng av: Tryck och håll in strömbrytaren i 3 sekunder.

När gräsklipparen är avstängd visas ordet "bye" på instrumentbrädan och sedan stängs skärmen av.

Gå till menysidan: Håll ned START/HEM/OK-knappen i 1 sekund för att komma in i menygränssnittet.

Börja arbeta: Tryck på START-knappen och sedan OK.

Tillbaka till stationen: Tryck på HOME-knappen och sedan OK.

Stoppa gräsklipparen: Klicka på "START" och "OK" för att avsluta STOP-läget, tryck sedan på "START" och "OK" för att starta om.

Konfig

När markeringsrutan framhäver Config-ikonen, tryck på för att fortsätta med inställningarna.

I Konfigurationsmenyn kan du konfigurera motsvarande inställningar för Gräsklipparen.

Tryck på ▲ ▼-knapparna för att växla mellan inställningsalternativ, tryck på **OK** för att byta läge och tryck för att återgå.

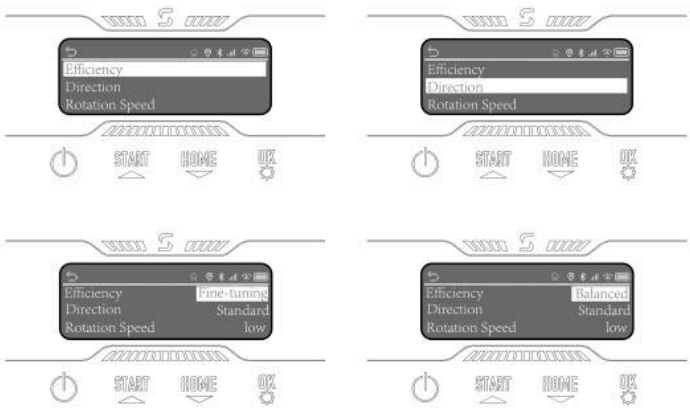

Schema

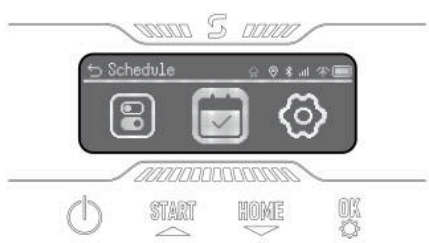

När markeringsrutan lyfter fram Schemaläggningsikonen, tryck på **OK** för att ställa in Automatisk dubbelschemaläggning. Du kan aktivera Schemapaus och även ställa in Automatiskt schema och Manuellt schema.

Inställningar

När markeringsrutan framhäver inställningsikonen, tryck på **OK** för att fortsätta med inställningarna.

Du kan visa enhetsinformation, ställa in språk, gräshöjdsenhet, datum och tid. Du kan ändra enhetens PIN-kod och återställa maskinen.

5.2 Ändra PIN-koden

Vänligen gå till alternativet "Ändra PIN" och ange det gamla PIN-koden. Tryck ▲ ▼ för att växla mellan siffror och tryck **OK** för att bekräfta en siffra. Vänligen ange den fyrsiffriga PIN-koden i ordning.

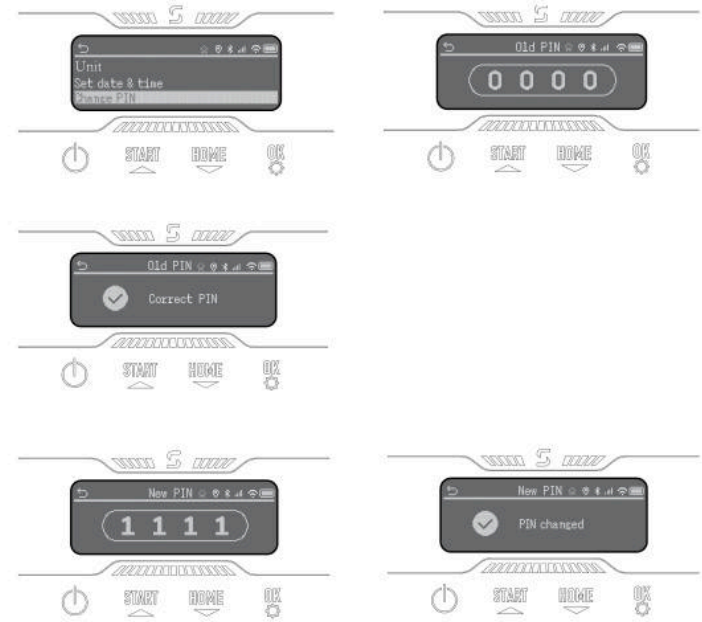

Obs!

Om PIN-koden anges felaktigt visas "Felaktig PIN-kod" på displayen.

5.3 Schemainställning

Obs!

Följande illustrationer avseende appen är endast för demonstrationsändamål. Tillgängliga alternativ kan variera beroende på programversion.

Rekommenderat schema

Efter kartläggningen kommer gräsklipparen på ett intelligent sätt att generera ett klippschema från måndag till lördag baserat på kartområdet. Schematiden kommer att ställas in mellan 8:00 och 16:00. Det rekommenderade schemat kommer att vara aktiverat som standard.

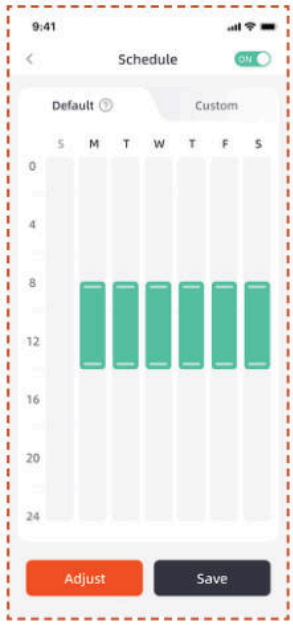

Anpassat schema

Om du behöver ändra det rekommenderade schemat kan du också välja att ange ett anpassat schema.

A. Tryck på Justera eller Anpassa för att gå in i anpassade inställningar.

B. Välj dagen då gräsklipparen ska arbeta.

C. Välj området där gräsklipparen ska arbeta den dagen, eller välj alla områden.

D. Ställ in start- och sluttider för gräsklipparens drift.

Obs!

Om den anpassade schematiden inte faller inom arbetstiden dagtid lämnar klipparen inte laddningsstationen för att klippa under schematider utanför dessa timmar.

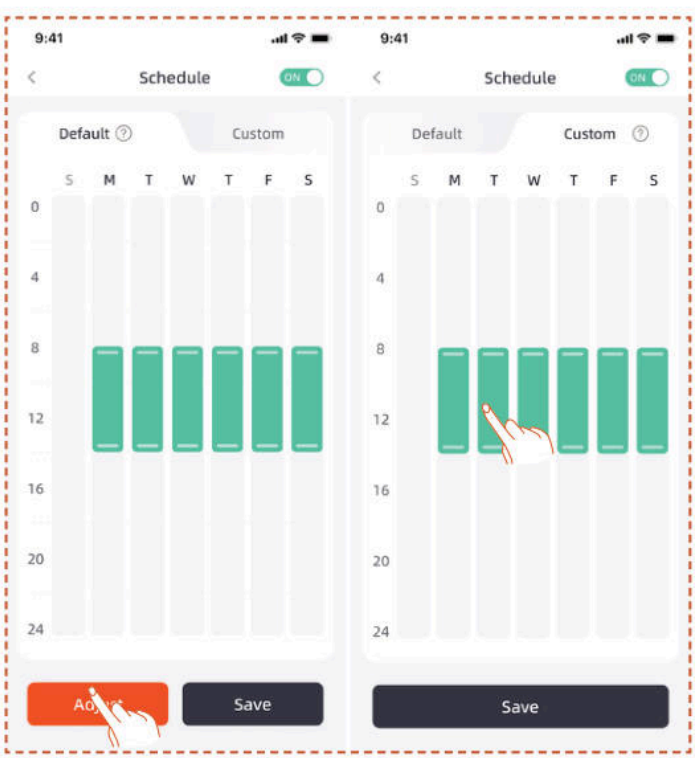

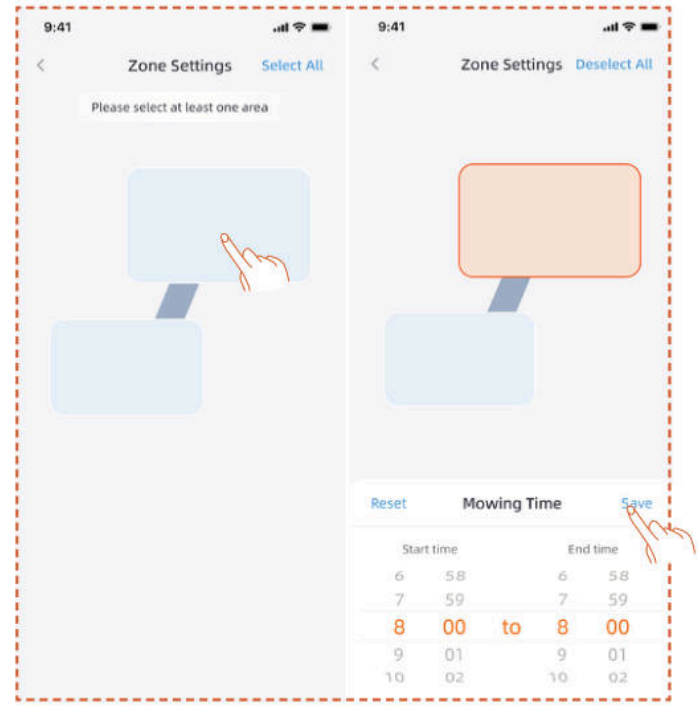

5.4 APP Introduktion

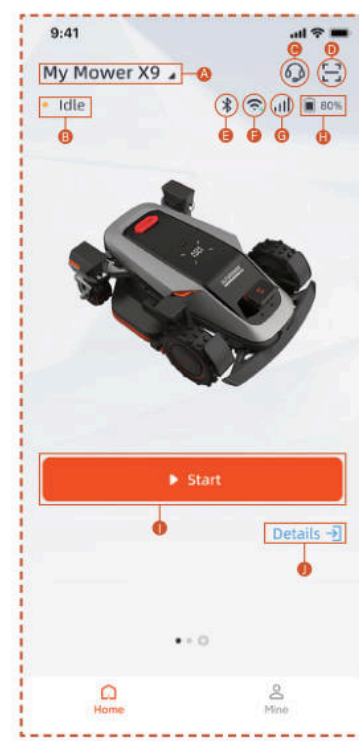

A. Gräsklipparens namn – Klicka för att byta namn
B. Statusvisning för gräsklippare
C. Hjälp och vägledning
D. Lägg till enhet
E. Status för gräsklipparens Bluetooth-anslutning
F. Status för gräsklipparens Wi-Fi-signal
G. Status för 4G-signal hos gräsklipparen
H. Gräsklipparens batterinivå
I. Starta klippning
J. Enhetens detaljsida

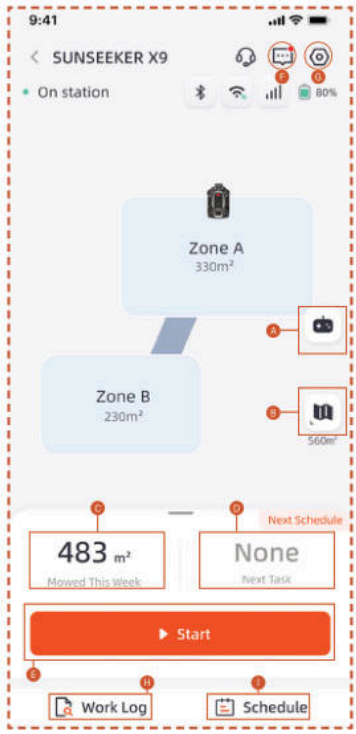

A. Fjärrstyrning av gräsklipparen
B. Karthantering / Antennsignal karta
C. Arbetad yta / Beräknad arbetsyta
D. Arbetad tid / Nästa arbetstid
E. Starta klippning
F. Meddelandelista
G. Inställningar
H. Arbetslogg
I. Tidsinställningar

Inställningar

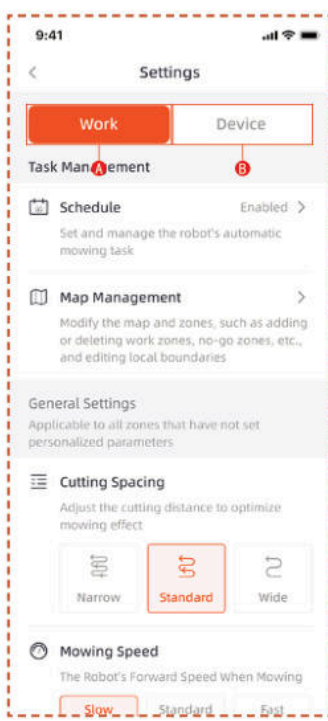

A. Arbetsinställningar
Här kan du justera inställningar relaterade till gräsklipparens funktion.
- Schema
- Karthantering
- Klippavstånd
- Klipphastighet
- Klippriktning
- Rotationshastighet klippning
- Kantklippningsfrekvens
- AI känslighet
- Undvika hinder
- Regnfördröjning
- Energisparläge
- Zoninställningar
- Beskärningsinställningar
- Dockningsväg

B. Enhetsinställningar
Du kan justera de enhetsrelaterade inställningarna här.
- Enhetsinformation
- PIN-kod
- RTK-läge
- Uppdatering fast program
- Arbetslogg
- Underhåll av enheten
- Nätverksinställningar
- Tidszon
- Spårning
- Hjälp och vägledning

5.5 S Connect-modul

S Connect-modulen är utrustad med 4G-tjänst och stöldskydd, vilket möjliggör övervakning av gräsklipparens position. Om gräsklipparen flyttas utanför det avsedda digitala staketet kommer användaren att få ett varningslarm i appen.

Härifrån kan du hitta ingången till **Spårning**.

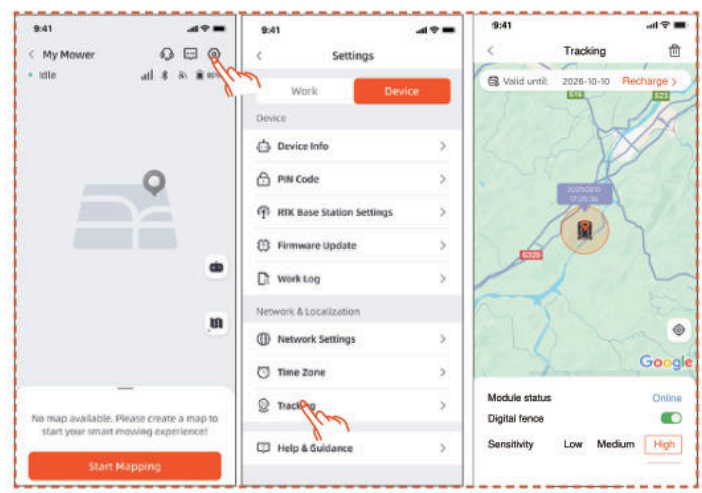

Sidan **Spårning** har tre funktioner: Visa **Modulstatus**, aktivera **Digitalt staket** och ställ in digitalt stakets **Känslighet**.

Modulstatus

Modulstatus visar modulens aktuella tillstånd, såsom offline, online eller utanför räckvidd.

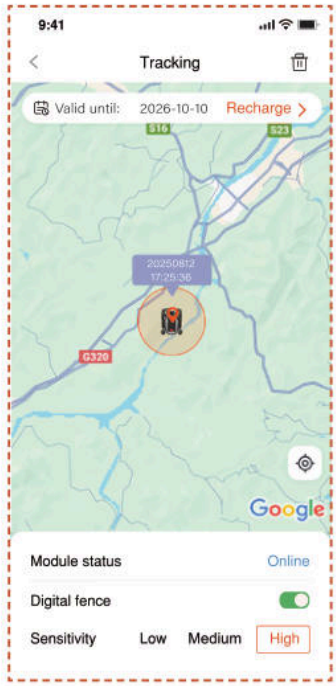

- Online

  Under normala omständigheter kommer modulens status att visas som "online" efter installationen.

- Offline

  Möjliga orsaker

  1. Nätverksproblem
  2. Modulens strömproblem

  Lösning

  1. Installera om modulen för att försöka åtgärda problemet.
  2. Placera maskinen på laddningsstationen och starta om den när batteriet är fulladdat.
  3. Om problemet kvarstår, kontakta kundsupporten.

- Utanför räckvidd

  Möjliga orsaker

  1. Maskinen har överskridit gränsen för det digitala staketet.
  2. Känsligheten är inställd för hög.

Lösning

1. Kontrollera om maskinen är utanför gränsen. Om ja, återställ centralpunkten för att täcka maskinens arbetsområde.
2. Om maskinen är innanför gränsen, sänk känsligheten för den digitala staketet.

Digitalt staket

När det digitala staketet är aktiverat:

Den röda cirkeln indikerar det digitala staketets täckningsområde. Gräsklipparikon representerar gräsklipparens position. Den röda punkten markerar mittpunkten.

Flytta centralpunkten:

1. Håll ned önskad plats på kartan där centralpunkten ska placeras.
2. Centralpunkten kommer automatiskt att flyttas.

Känslighet

Du kan ställa in känsligheten på låg, medel eller hög. Lägre känslighet ger ett större område för det digitala staketet.

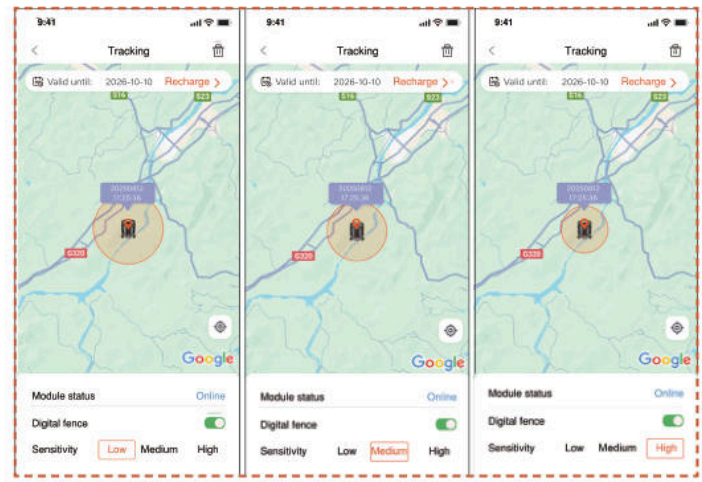

Avlänkning och återlänkning

I allmänhet behöver du inte avregistrera S Connect-modulen. När du inte längre önskar använda S Connect-modulen kommer den automatiskt att avbryta sin tjänst om du avbryter förnyelse av tjänsten.

Om du behöver ta bort/avregistrera S Connect-modulen, se följande åtgärder:

1. Se till att Bluetooth på din telefon är aktiverat och förblir anslutet till maskinen.
2. Klicka på papperskorgen-ikonen i det övre högra hörnet och bekräfta.

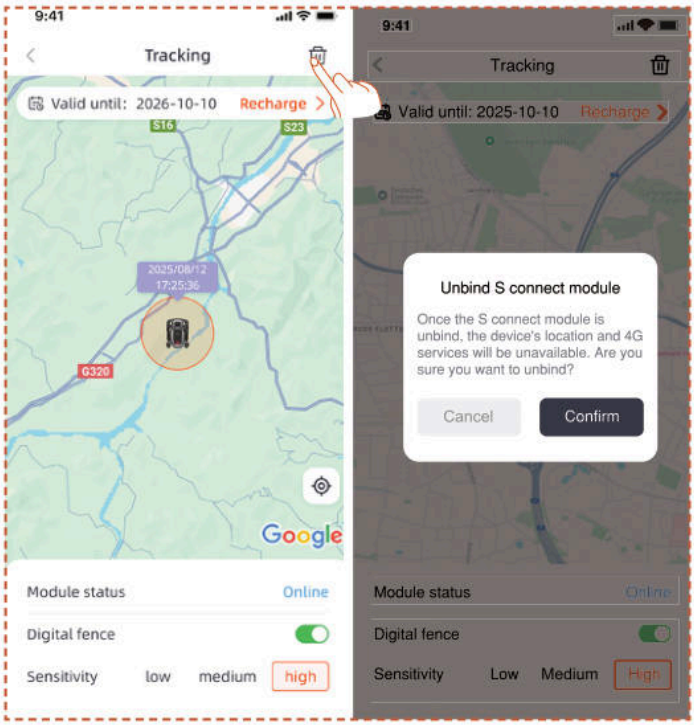

Om du behöver binda om 4G Connect-modulen efter att ha tagit bort bindningen:

1. Se till att Bluetooth på din telefon är aktiverat och förblir anslutet till maskinen.

2. Skanna QR-koden på modulen för att binda om den.

- Hitta QR-koden på modulen

1. Vänd på gräsklipparen och kontrollera undersidan för det rödmarkerade området som visas i diagrammet.

2. Lossa 4 skruvar och öppna locket.

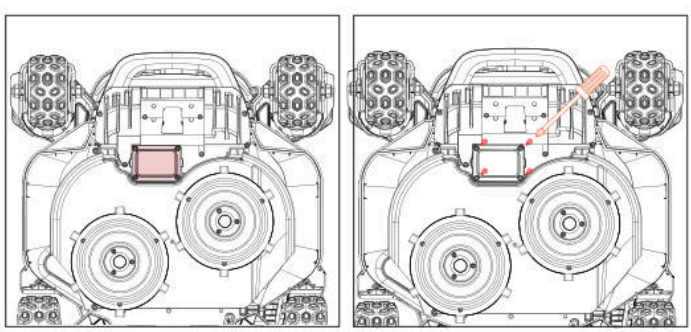

3. Det finns ett modulfack som innehåller två kontaktledningar.

4. Hitta QR-koden här

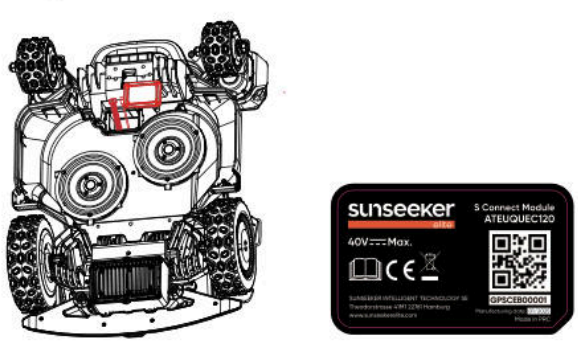

5. Sätt modulen på plats. Stäng locket och dra åt skruvarna. Var vänlig dra åt skruvarna i den ordning som visas i diagrammet.

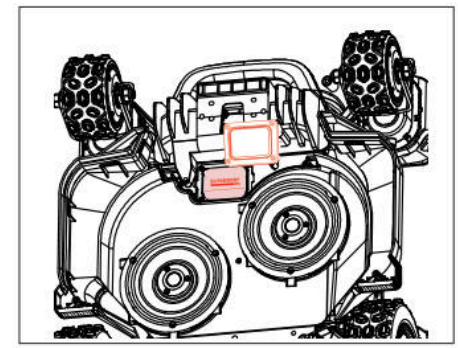

5.6 IoT

Plattformen X9/X9 Plus är en IoT-enhet (Internet of Things). Anslut gräsklipparen till internet via mobilnätet eller ditt Wi-Fi-nätverk för att aktivera följande funktioner:

A. Firmwareuppdateringar Over-The-Air (OTA), håll din gräsklippare uppdaterad med de senaste funktionerna.

B. Aktivera fjärrstyrning via nätverket:

börja klippa, sluta klippa, återvänd till laddningsstationen, ställ in klippschema, justera klipphöjd och andra funktioner.

C. Övervaka klippningsförloppet och robotgräsklipparens position på distans.

D. Rapportera felkoder och gräsklipparens status via nätverket.

Nätverk

Plattformen X9/X9 Plus använder Wi-Fi och 4G för nätverksanslutning. Se Wi-Fi-inställningar och 4G-inställningar för mer information.

Obs

- Plattformen X9/X9 Plus stödjer 2,4 GHz och 5 GHz Wi-Fi-nätverk.

Uppdateringar av fast program

Vi kommer att fortsätta att uppdatera gräsklipparens fasta program. Om det finns en ny version av fasta programmet får du ett popup-meddelande i appen. Det rekommenderas att du uppdaterar så snart det senaste fasta programmet är tillgängligt.

Vid uppdatering av det fasta programmet måste villkoren nedan vara uppfyllda:

- Maskinen står på laddstationen.

- Nätverket är uppkopplat.

- Batterieffekten är mer än 30 %.

- Det finns ingen klipplan inom en timme.

Under uppdateringen blinkar det omgivande ljuset på gräsklipparen blått. Du kan se uppdateringsförloppet i appen. När uppdateringen är klar lyser gräsklipparens omgivningsljus grönt.

VARNING

- Flytta INTE gräsklipparen under uppdateringsprocessen.

5.7 Undvikande av hinder

Kikarkamera

Binokulär kamera ingår som standard på plattformen X9/X9 Plus. Kamerorna är utformade för visuell gränsdetektering, förebyggande hinderundvikning och QR-kodigenkänning under laddning, vilket gör gräsklipparen mer intelligent.

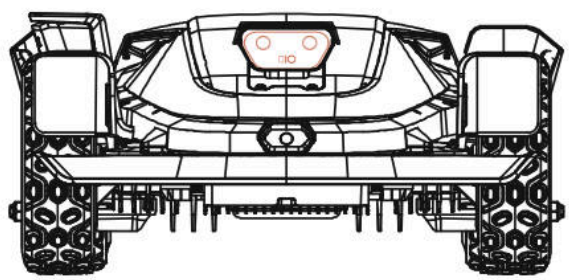

iToF-integrerad kamera

Den integrerade iToF-kameran används för undvikande av hinder och gräsklippning längs gränsen. Den mäter avstånd med hjälp av fasskillnaden i modulerat infrarött ljus, vilket säkerställer stabil drift under alla ljusförhållanden.

Obs!

Om många hinder finns på gräsmattan, överväg att ställa in no-go-zoner runt dem eller ta bort några av hindren för att förbättra maskinens effektivitet.

Vision AI System

Utrustad med en 3D-binokulär kamera utmärker sig Sunseeker Elites Vision AI och Deep-learning System för att uppfatta omgivningen och navigera runt hinder sömlöst. Med hjälp av egna djupinlärningsalgoritmer förbättrar den kontinuerligt sin förståelse av trädgårdslandskap genom ständig datainsamling.

Stötfångarsensor

Sensorer inuti plattformen X9/X9 Plus upptäcker hinder. När stötdämparen träffar ett hinder och sensorn aktiveras, backar gräsklipparen och undviker hindret.

Obs!

- Din Sunseeker Elite X9/X9 Plus kan undvika hinder efter kollision. Det rekommenderas dock att ta bort överflödigt trassel före klippning.

6. Underhåll

A. Upplev överlägsna klippningsresultat och förläng gräsklippares livslängd genom regelbundet underhåll.

B. Utför regelbundna inspektioner och underhåll varje vecka av en vuxen för att säkerställa maskinens optimala prestanda.

C. Skydda din säkerhet genom att följa säkerhetsriktlinjerna: undvik att utföra underhåll när du har öppna sandaler eller är barfota.

D. Bär långbyxor och arbetsskor vid underhåll av gräsklipparen.

E. Byt ut skadade eller slitna delar omedelbart för att säkerställa smidig drift.

ENDAST auktoriserade servicetekniker får öppna och återtillsluta chassifacket som finns bakom stötskivan. Garantin kan ogiltigförklaras om egen service utförs.

NOTIERA: FÖRSÄKRING

Din försäkring kan inte täcka olyckor som involverar denna produkt. Kontakta din försäkringsleverantör för att kontrollera täckning.

6.1 Rengöring

A. Stäng av gräsklipparen.

B. Använd Sunseeker Elite:s rengöringsborste eller trasa för att rengöra ytan noggrant. Undvik frätande lösningsmedel som alkohol, bensin eller aceton. Dessa ämnen kan skada gräsklipparens utseende och interna komponenter.

Obs!

- För sömlös dockning är det avgörande att regelbundet kontrollera och rengöra laddningsstationen från skräp eller lera.

- Se till att alla anslutningsdelar på laddningsstationen, förlängningskabel och strömförsörjning förblir fria från hinder för optimal prestanda.

Chassi och knivskiva

A. För rengöring av chassi och bladskiva rekommenderas Sunseeker Elite-rengöringsborste eller vattenslang.

B. Använd inte högtryckstvätt eftersom den kan orsaka skador.

C. Se till att skivbladet roterar smidigt och att bladen kan svänga fritt utan hinder.

FÖRSIKTIGHET

- Högtrycksvatten kan läcka in i tätningarna och skada elektroniska och mekaniska delar.

Hjul

Gräs på hjulen kan försämra gräsklipparens prestanda vid klättring i sluttningar. Använd borsten för att ta bort lera eller andra föremål däremellan för att säkerställa ett bra grepp.

Regnsensor

A. Kontrollera regnsensorn en gång i månaden och se till att den inte är täckt av lera, gräs eller andra föremål.

B. Tvätta bort lera, gräs eller andra föremål eller använd en mjuk borste för att rengöra sensorn.

C. Torka av sensorområdet efter rengöring för att förhindra falsk aktivering vid regn.

Kamera

Rengör kameran regelbundet för att hålla den i gott skick. Använd en ren, mjuk bomullstrasa för att undvika repor på linsen.

VARNING

- Se till att gräsklipparen är avstängd före rengöring.
- När gräsklipparen är upp och ner, stäng av den.

6.2 Byt kniv

För bättre klipprestanda och säkerhet rekommenderas att du byter gräsklipparens skruvar och knivar med 1-2 månaders mellanrum om den används ofta. För ett säkert klippsystem, byt ut alla knivar tillsammans med deras skruvar samtidigt. Se avsnittet "Specifikationer > tillbehör" för tillgängliga delar.

VARNING

- Använd tjocka handskar vid inspektion eller service av kniven.
- Återanvänd INTE skruvarna. Allvarlig skada kan uppstå genom att göra detta.
- Vi rekommenderar starkt att använda rätt skruvar och originalblad som sålts av oss. (NO.80203054).

Hur man byter ut knivarna

A. Stäng av gräsklipparen.

B. Vänd gräsklipparen upp och ner på en ren och mjuk yta för att undvika repor.

C. Ta bort det centrala gummilocket på glidskivan.

D. Använd en korsskruvmejsel för att lossa och ta bort mittskruven på glidskivan.

E. Ta bort glidskivan.

F. Använd en korsskruvmejsel för att lossa skruvarna.

G. Ta bort skruvarna och ta ut bladen.

H. Montera glidskivan och dra åt skruvarna.

I. Montera mittgummilocket på skärmskyddet.

Obs!

- Byt ut skruvarna mot ett standardmoment på 1,0+0,2 N.m. Felaktigt vridmoment kan leda till problem som kan undvikas.

- Se till att gräsklipparen är avstängd och kontrollera knivarna för korrekt applicering. Kontrollera om det finns onormala ljud eller skakningar.

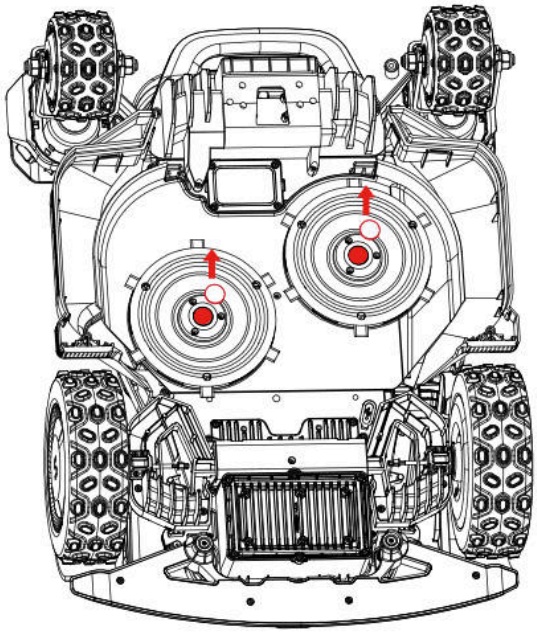

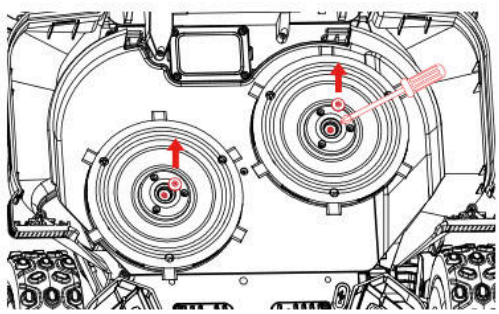

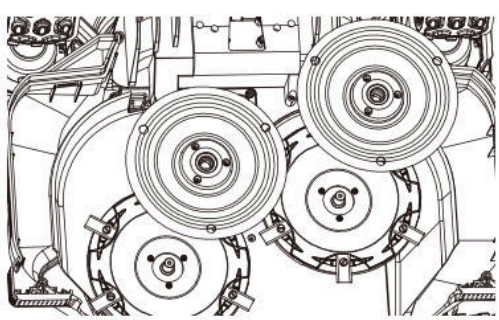

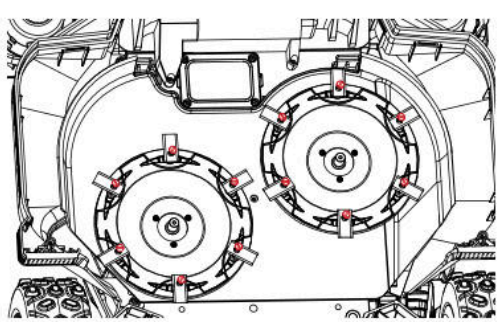

6.3 EdgeZero-trimmer

Obs!

- Rör inte vid det roterande bladet

- Använd alltid handskar vid flyttning

- Rör inte trimmern när den är i drift

Hur man tar bort EdgeZero-trimmer

A. Stäng av strömmen

B. Skruva loss och ta bort EdgeZero-trimmerns fixeringsknapp

C. Dra ut EdgeZero-trimmern

D. Ta bort sidolockssatsen

E. Montera den högra skyddsanordningen

F. Montera trimmerns dekorationslock

G. Dra åt och lås fast trimmerns dekorationslock med fixeringsknappen på plats

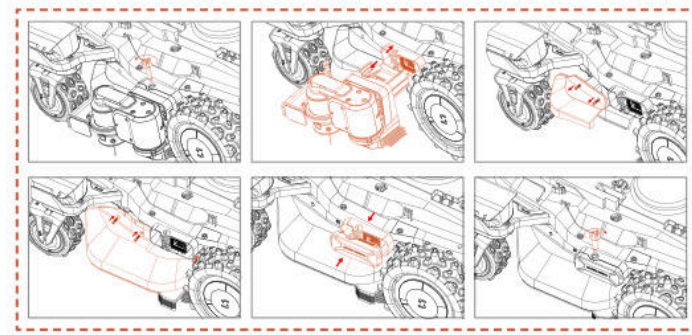

Hur man installerar EdgeZero-trimmer

A. Stäng av strömmen

B. Skruva loss och ta bort dekorationen på trimmerns lockknapp

C. Ta bort dekorationslock på trimmern

D. Ta bort den högra skyddsanordningen

E. Montera sidolockssammansättningen

F. Montera EdgeZero-trimmern

G. Dra åt EdgeZero-trimmerens fixeringsknapp

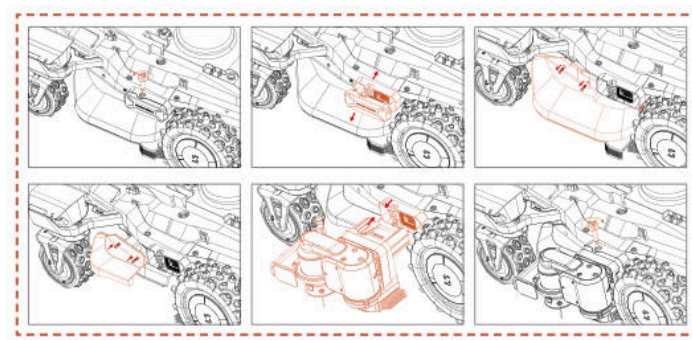

6.4 Transport

Se till att gräsklipparens säkerhet under långväga transporter genom att använda originalförpackningen. Innan du lyfter, flyttar eller transporterar produkten, se till att stänga av den. Hanteras varsamt och undvik våldsamt våld, såsom kast och hårt tryck. Ta aldrig upp eller bär gräsklipparen medan motorn är igång.

Hur man flyttar eller lyfter korrekt

För säker hantering och transport ska gräsklipparen bäras av två operatörer. En operatör ska hålla i frontstötdämparen och den andra ska hålla i handtaget bak, och lyfta och flytta enheten i samordning.

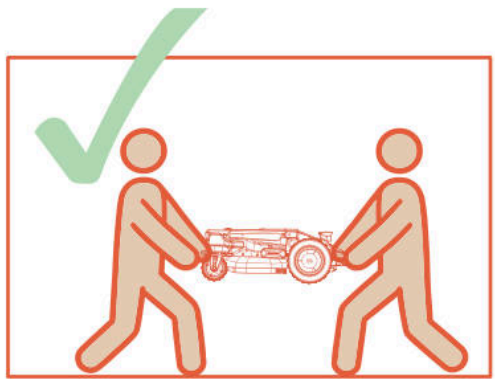

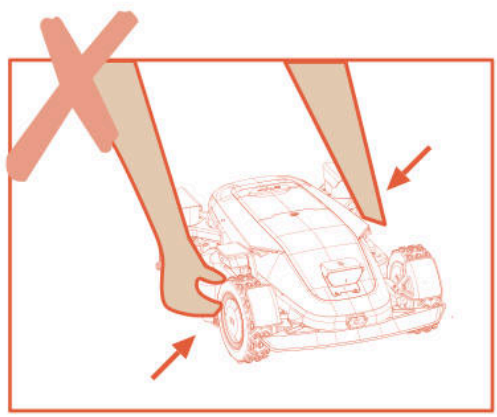

6.5 Batteri

A. Innan du förvarar batteriet, ladda det fullständigt för att förhindra urladdning och skador på de elektriska komponenterna.

B. Den begränsade garantin täcker inte skador orsakade av urladdning av batteriet.

C. Ladda INTE batteripaketet vid lufttemperaturer under 5 °C eller över 40 °C.

D. Om batteripaketet laddas när lufttemperaturen är mellan 18 °C och 25 °C, kan detta förlänga dess livslängd och förbättra dess prestanda.

E. Batteripaketet presterar bäst vid normal rumstemperatur (20 °C ± 5 °C).

Obs!

- Batterilivslängden beror på hur ofta produkten används och den totala arbetstiden. När drifttiden är betydligt kortare än vanligt per full laddning eller gräsmattan inte är välklippt, rekommenderas att byta batteriet.

Så här byter du batteri

A. Stäng av gräsklipparen.

B. Placera gräsklipparen upp och ner på en ren och mjuk yta.

C. Lossa de fyra skruvarna som håller batterifacket på plats med en korsskruvmejsel.

D. Koppla ur kontakten.

E. Ta ut batteripaketet och ersätt det med ett nytt.

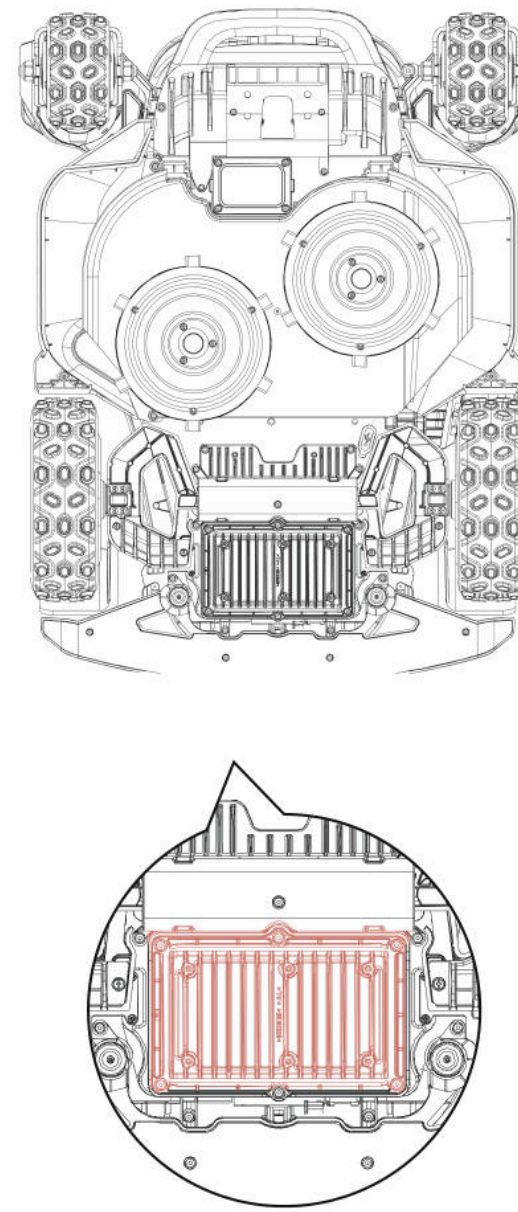

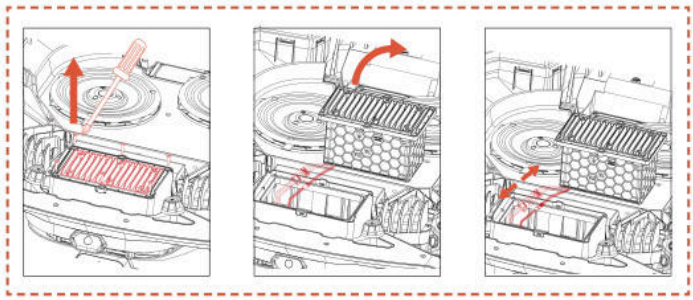

VARNING

- Använd endast originalbatteripaketet eller ett av samma modell som anges av Sunseeker Elite. Varje klippare innehåller ett batteripaket.

- Beroende på den specifika klippmodellen är batteriets nominella kapacitet 5000 mAh eller 10000 mAh.

- Använd inte icke uppladdningsbara batterier. Använd endast den löstagbara strömförsörjningsenheten som medföljer produkten för att ladda batteriet.

- Undvik att bryta eller demontera batterihöljet. Undvik kontakt med metallföremål för att förhindra kortslutning. Håll borta från värmekällor, eld och direkt solljus.

- Kontakta ditt försäljningsställe, ditt lokala eller regionala avfallshanteringskontor eller din hushållsavfallshanteringstjänst för mer information om batteri och elavfall.

- Batterifacket är inte avsett att öppnas ofta. Om ett nytt batteri krävs, först då bör du öppna batterifacket.

- Batteriet innehåller elektrolyter. Om elektrolytläckaget kommer i kontakt med huden ska du omedelbart tvätta av med tvål och vatten. Sök medicinsk hjälp vid kontakt med ögonen och spola omedelbart ögonen med mycket vatten i minst 15 minuter utan att gnugga.

6.6 Strömförsörjning

Koppla bort strömförsörjningen:

A. Innan du rensar en blockering.

B. Innan du kontrollerar, rengör eller arbetar med maskinen.

C. Efter att ha träffat ett främmande föremål, kontrollera maskinen för skador.

D. Kontrollera regelbundet kabeln, kontakten, höljet och andra delar. Om några skador eller ålderstecken upptäcks, sluta använda omedelbart.

VARNING

- Använd ALDRIG en skadad strömförsörjning för drift. För att undvika faror måste den skadade strömkabeln bytas ut av tillverkaren, dess serviceombud eller andra personer med lämpliga kvalifikationer. Om förlängningskabeln är felaktig, ersätt den med en godkänd 10 m kabel från Sunseeker Elite.

- Rör ALDRIG en förlängningskabel eller skadad sladd innan den har dragits ur strömkällan eller anslut den till strömförsörjningen. En skadad kabel kan orsaka kontakt med elektriska komponenter.

- Strömförsörjningen bör inte användas med någon annan enhet eller batteri eftersom det ökar risken för elektriska stötar, brand eller personskador. Om du använder något annat än originalbatterier kan produktsäkerheten inte garanteras.

- Använd endast en extern strömförsörjning med följande specifikationer:

CB11: Ingång: 100-240 V~ 50/60 Hz ,290 W.
Utgång 40 VDC, 7,0 A
CB12: Ingång: 100-240 V~ 50/60 Hz, 820 W.
Utgång: 40 VDC, 17,0 A

- Använd endast den strömförsörjningsenhet som medföljer apparaten.

- Laddaren har en jordanslutning för funktionsändamål.

- Ladda INTE när batteriet läcker.

- Håll förlängningskabeln borta från rörliga farliga delar för att undvika skador på kablarna som kan leda till kontakt med spänningsförande delar.

Rekommendation

Anslut klipparen och/eller dess kringutrustning endast till en matningskrets som skyddas av en jordfelsbrytare (RCD) med en utlösningsström på högst 30 mA.

6.7 Förvaring

A. Se till att gräsklipparen är helt uppladdad och avstängd innan förvaring för att förhindra urladdning, vilket kan orsaka permanent skada.

B. Förvara den på en torr och sval inomhus. Exponering för solljus och extrema temperaturer (varmt eller kallt) kommer att påskynda komponenternas åldringsprocess och kan orsaka permanenta skador.

C. Håll kemikalier och värmekällor (spisar, element, osv.) borta från gräsklipparen, laddningsstationen och strömförsörjningen.

D. Förvara strömförsörjningen på en väl ventilerad plats och skydda den från fukt.

VARNING

- Koppla ur strömförsörjningen från eluttaget om ett åskväder förutspås. Koppla bort alla sladdar och kablar som är anslutna till laddstationen. Återanslut när det inte längre finns någon risk för åska.

Extra krav för vinterförvaring

Gräsklipparen:

A. Rengör gräsklipparen noggrant innan förvaring.

B. Kontrollera komponenter som utsatts för slitage, till exempel knivarna.

C. Reparera eller byt ut komponenterna om de är i dåligt skick.

D. Förvara gräsklipparen på ett torrt och frostfritt ställe, stående på alla hjul, helst i originalförpackningen.

Laddningsstationen:

A. Koppla loss gräsklipparen från laddningsstationen och dra ur strömkontakten från eluttaget.

B. För in laddningsstationen om omgivningstemperaturen sjunker under -20 °C.

6.8 Kommunikationsbandbeskrivning

4G		
Band	**Frekvens**	**Maximal effekt (dBm)**
GSM 900	880 MHz till 915 MHz	35
GSM 1800	1710 MHz till 1785 MHz	32
LTE-band 1	1920 MHz till 1980 MHz	25
LTE-band 3	1710 MHz till 1785 MHz	25
LTE-band 7	2500 MHz till 2570 MHz	25
LTE-band 8	880 MHz till 915 MHz	25
LTE-band 20	832 MHz till 862 MHz	25
LTE-band 28	703 MHz till 748 MHz	25
Bluetooth		
	Frekvensband	Maximal effekt
	BT: 2 400~2 483,5 MHz	BT BDR+EDR: 20 dBm max.
		BT BLE: 20 dBm max.
Wi-Fi		
	Frekvensband	Maximal effekt
Wi-Fi 2,4 GHz	2400~2483,5 MHz	20 dBm max.
Wi-Fi 5,2 GHz	5150~5250 MHz	23 dBm max.
Wi-Fi 5,3 GHz	5 250~5 350 MHz	20 dBm max.
Wi-Fi 5,6 GHz	5470~5725 MHz	27 dBm max.
Wi-Fi 5,8 GHz	5725~5850 MHz	14 dBm max.
Wi-Fi 5,3 G endast för inomhusbruk Gäller för EU/EES, Storbritannien (GB + NI), RS, CH och TR.		
2,4G		
	Frekvensband	Maximal effekt
	2 402-2 480 MHz	20 dBm Max

GNSS (Endast mottagning)		
	Frekvensband	Maximal effekt
	Galileo (E1) 1559 to 1610 MHz Galileo (E5a) 1164 to 1215 MHz Galileo (E5b) 1164 to 1215 MHz Galileo (E6) 1215 to 1300 MHz	Ej tillämplig

Exponerade nätverksgränssnitt och tjänster via nätverksgränssnitt i fabriksstandardläge

Nätverks-gränssnitt	Nätverkstjänst	Beskrivning
WLAN-gränssnitt	UDP-port 41774 UDP53 TCP53, etc.	Tillfällig DNS-domännamnsupplösningstjänst
BLE-gränssnitt	GATT:0x1800	Tillhandahåller enhetens grundläggande identitet och anslutningshanteringsinfor mation, främst används för enhetsupptäckt, första anslutning och sändningskonfiguration.
	GATT: 0x1801	Hanterar metadata för GATT-tjänster och statusändringsmeddelanden, främst används för tjänsteupptäckt och uppdateringar av attributtabeller.
4G LTE-gränssnitt	4G mobilt nätverk skommunikations gränssnitt	Sunseeker Robot-appen ansluter till enheter, anpassar kontrolltjänster, fjärrstyr maskiner etc.
LORA	Ej tillämpligt	Möjliggör kommunikation mellan enheten och basstationen

Meddelande om att Wi-Fi kan samla in lösenord

Enheten samlar in och lagrar Wi-Fi SSID och lösenord som du anger endast för nätverksfunktioner.

Meddelande om GPS-datainsamling

Fungerar som en virtuell stängselfunktion, som avgör om gräsklipparen är utanför det virtuella elektroniska stängselområdet och förhindrar stöld.

6.9 Återvinning och bortskaffande av uttjänta produkter

Denna produkt är INTE hushållsavfall. Kontakta din kommun, ditt försäljningsställe eller din hushållsavfallstjänst för information om återvinning.

VARNING

- Denna produkt ska inte kastas i en deponi, brännas eller kombineras med vanliga hushållssopor. Elektriska komponenter kan orsaka fara eller allvarlig skada.

7. FAQ och felsökning

7.1 Felmeddelande

LCD-meddelande	Lösning
Utanför gräns	1. Kontrollera om maskinen befinner sig utanför kartan. Ta tillbaka den och dubbelkolla installationen. 2. Bekräfta om användaren har flyttat laddningsstationen. Flyttas laddningsstationen krävs omkartläggning. 3. Kontrollera om maskinen är blockerad.
Framhjulsmotorfel	Framhjulsmotor fast, ta bort hindren.
Bakhjulsmotorfel	Bakhjulsmotorn har fastnat, ta bort hindret.
Bladet fastnat	Bladet sitter fast, var god rensa skärskivan.
Bladmotorfel	Skärmotorn har fastnat, ta bort hindren.
Kollision	Kontrollera att stötdämparen sitter på rätt plats. Försök att sätta tillbaka den.
Upplyft	1. Bekräfta att maskinen har lyfts. 2. Kontrollera om maskinen sitter fast och om framhjulet är upplyft.
Upp och ner	Kontrollera om maskinen är väl placerad.
Lutning	Kontrollera om maskinen är placerad på ojämn mark.
Dockningsfel	1. Smutsiga laddningskontakter på gräsklipparen eller laddningsstationen, vänligen rengör dem med alkohol. 2. Kontrollera om lampan på laddningsstationen är tänd, laddningsstationen kan vara utan ström. 3. Kontrollera att laddningsstationen är installerad på en plan yta. Om ytan är ojämn, justera positionen för laddningsstationen. 4. Kontrollera om användaren har flyttat laddningsstationen. Flyttning av laddningsstationen kräver att kartläggningen görs om. 5. Kontrollera att det finns några hinder framför laddningsstationen. Om det finns hinder, vänligen ta bort dem. 6. Kontrollera att maskinen är blockerad vid laddningsstationens område. 7. QR-koden på laddningsstationen är smutsig eller skadad, försök rengöra den eller beställ en ny från servicecentret. 8. Kontrollera att den magnetiska remsan på golvets undersida sitter fast, och sätt tillbaka den om den har lossnat.
Fastkörd	1. Kontrollera om det finns för många hinder runt maskinen. 2. Roboten har fastnat i ett trångt utrymme och kan inte ta sig ut. 3. Det finns en visuell felidentifiering i detta område. Använd funktionen för säker zon för att ignorera de visuella igenkänningsresultaten. 4. Släddrar.
Uppgradering misslyckades	1. Kontrollera om Wi-Fi-signalen är mycket svag. 2. Kontrollera att maskinen laddas på en laddningsstation.
Låg batterinivå – kartläggning misslyckades	1. Placera maskinen på laddningsstationen för att kontrollera om den kan laddas fullständigt. 2. Kontrollera lamporna på laddningsstationen för att bekräfta att stationen har ström. 3. Kontrollera om kontakterna på laddningsstationen och robotgräsklipparen är korroderade. Rengör dessa kontakter med alkohol
Laddningsfel	1. Smutsiga laddningskontakter på gräsklipparen eller laddningsstationen, vänligen rengör dem med alkohol. 2. Kontrollera om lampan på laddningsstationen är tänd, laddningsstationen kan vara utan ström. 3. Kontrollera att laddningsstationen är installerad på en plan yta. Om ytan är ojämn, justera positionen för laddningsstationen.
Kartan överskrider maximalt arbetsområde	Skapa en ny karta inom produktens specificerade kapacitetsområde.

LCD-meddelande	Lösning
Bakhjulsmotorfel	1. Bakstyrningsmotorn har fastnat, ta bort hindret. 2. Stäng av gräsklipparen och starta om den.
Lyftmotorfel	1. Motorn har fastnat, ta bort hindret. 2. Stäng av gräsklipparen och starta om den.
Kan inte hitta laddningsstationen	1. Kontrollera om användaren har flyttat laddningsstationen. Flyttning av laddningsstationen kräver att kartläggningen görs om. 2. Kontrollera om maskinen har fastnat och hjulen slirar. 3. Placera tillbaka roboten på laddningsstationen och kontrollera om den laddas normalt.
Låg batterinivå	Kontrollera om batteripaketet är för lågt och låt den arbeta efter full laddning.
Positionering misslyckades	1. Se till att gräsklipparen är påslagen. Omstart av maskinen tar några minuter för att slutföra initieringsprocessen. 2. Kontrollera om maskinen är blockerad. 3. Kontrollera om användaren har flyttat laddningsstationen. Flyttning av laddningsstationen kräver att kartläggningen görs om.
Platsnätverksanslutning misslyckades	Om platsnätverket inte återställs under en längre tid, vänligen flytta gräsklipparen till ett område med bra signal innan du startar om den för drift.
Kamerafel	Stäng av gräsklipparen och starta om den.
Kamera blockerad	1. Torka kameran innan du börjar. 2. Kontrollera om kameran är täckt av något föremål. 3. Tryck på valfri knapp för att avsluta pausläget.
Ingen karta	Skapa en karta innan du börjar.
Kartläggning misslyckades	1. Bekräfta om rutten du tar är stängd. 2. Bekräfta om maskinen är online. 3. Kontrollera om maskinen är blockerad.
Batteritemperatur utanför tillåtet intervall	Bekräfta om omgivningstemperaturen är för hög eller för låg, vänta tills temperaturen återgår till normal nivå innan gräsklipparen sätts i arbete.
Otillgängligt område	1. Kontrollera om maskinen är blockerad. 2. Kontrollera om det finns några stora hinder som blockerar. 3. Om det inte finns någon kanal som förbinder arbetsområdena, skapa först en kanal.
Regnpaus slutar om_min	Gräsklipparen har upptäckt nederbörd och kan inte utföra den schemalagda uppgiften. Efter att regnet upphört, om det fortfarande är inom den schemalagda tiden, kommer den att börja arbeta automatiskt.
Systemfel	Stäng av gräsklipparen och starta om den.
Fel med magnetisk sensoranslutning	Stäng av gräsklipparen och starta om den.

Instruktioner om hur du går tillväga vid onormala vibrationer:
A. Stäng av maskinen.
B. Vänd maskinen 180 grader.
C. Kontrollera att bladen inte är skadade och fungerar korrekt.
D. Vi rekommenderar att byta ut alla blad.
E. Vänd maskinen tillbaka för att fortsätta arbetet.

7.2 Felsökning

Om du stöter på problem eller frågor om produkten eller appen, besök vanliga frågor och svar (FAQ) på Sunseekers officiella webbplats (www.sunseekerelite.com) eller under avsnittet "Hjälp & vägledning" i appen.

8. Viktig information

8.1 Datasekretess

Behandling av personuppgifter på plattformen X9/X9 Plus

▪ Vem och varför?

När du registrerar dig och använder Sunseekers plattform X9/X9 Plus, kommer Sunseeker Elite (eller "vi"), som ansvarig för databehandling, att behandla dina personuppgifter. Vi behandlar dina personuppgifter för att:

1. Att erbjuda dig anslutning till plattformen X9/X9 Plus eller ge dig ett erbjudande för en sådan tjänst. Den rättsliga grunden är att behandlingen är nödvändig för att fullgöra det avtal som du har ingått med oss, eller för att vidta åtgärder innan du ingår ett avtal med oss.

2. Vidareutveckla och förbättra våra produkter och tjänster. Den rättsliga grunden är vårt berättigade intresse av att utveckla och förbättra våra produkter och tjänster.

3. Aktivera anslutningsmöjligheter för Platform X9/X9 plus (Sakernas internet): använd partnerintegrationer (t.ex. smarta assistenter, inklusive röststyrda enheter); använda anslutningsplattformar för att koppla plattformen X9/X9 plus till tredjepartsenheter, appar och tjänster; samt bygg din egen smarta hemintegration. Den rättsliga grunden är att behandlingen är nödvändig för att fullgöra det avtal som du har ingått med oss.

4. Att ge dig relevant information som rör din upplevelse med plattformen X9/X9 Plus. Den rättsliga grunden är vårt legitima intresse att hålla dig informerad om dina specifika produkter och tjänster och dess funktioner.

5. Att ge dig support och felsökning avseende plattformen X9/X9 Plus. Den juridiska grunden är att behandlingen är nödvändig för att fullgöra det avtal som du har ingått med oss.

Om du har gett oss ditt samtycke (i vilket fall den rättsliga grunden är ditt samtycke) kan vi också behandla dina personuppgifter för följande ändamål:

1. Skicka dig anpassade annonser och nyhetsbrev om våra produkter och tjänster.

2. Att skicka kundundersökningar och analysera de uppgifter du tillhandahåller enligtde detaljer som anges i sådan kommunikation.

Dina uppgifter kommer att behandlas så länge Sunseeker Elite behöver dem för att uppfylla de ovan nämnda ändamålen, men aldrig längre än vad som tillåts enligt tillämpliga lagar.

▪ Vilka personuppgifter behandlar vi?

Vi kan behandla följande personuppgifter:

1. Personuppgifter: för- och efternamn, nationalitet, språkpreferenser;

2. Kontaktuppgifter: e-postadress, postadress;

3. Kontoinformation: kontots ålder, lösenord, kontonummer;

4. Övriga data relaterade till din plattform X9/X9 Plus: gräsklipparens namn, parkopplingsnamn, åtgärder som utlöses genom användning av partnerintegrationer och enhetsinformation.

▪ Användning av platsdata

Vissa av våra tjänster fungerar endast om vi kan fastställa var din klippare befinner sig (t.ex. vädervisning). När du delar din gräsklippares plats med oss lagras uppgifterna som en del av din profil och kan komma att skickas till tredje part i pseudonymiserad form i syfte att tillhandahålla relevant tjänst (t.ex. för att parkera gräsklipparen vid kraftigt regn).

8.2 Begränsad garanti

Denna begränsade garanti täcker endast defekter i material eller tillverkningsfel hos produkten och dess komponenter när de används under normala, vanliga förhållanden. Om en defekt som omfattas av denna begränsade garanti uppstår, kommer Sunseeker eller dess auktoriserade representanter, efter eget gottfinnande, att reparera eller ersätta den defekta produkten eller komponenterna i enlighet med denna begränsade garanti. Den tillämpliga garantiperioden börjar på dagen för det ursprungliga köpet från Sunseeker eller en auktoriserad Sunseeker-återförsäljare, distributör eller återförsäljare.

Garantivillkor

Registrering: Registrera produkten online på **www.sunseekerelite.com** inom 30 dagar från köpet för att få en 36-månaders garanti. Utan registrering gäller endast en 24-månaders garanti.

Registreringsmetod: Logga in på http://www.sunseekerelite.com/, klicka på ikonen "Personligt Center" eller gå till avsnittet "Support", bläddra ner på sidan för att hitta "Garantipolicy" och klicka sedan på knappen "Visa min garanti" för att fortsätta med garantiregistreringen.

Batterigaranti: Batteripaket täcks endast under en 24-månadersperiod, oavsett online-registrering.

Korrekt användning: Produkten får inte ha felanvänts, missbrukats, försummats, ändrats, modifierats eller reparerats av någon annan än ett auktoriserat servicecenter.

Godkända delar: Endast Sunseeker Elite-godkända tillbehör och delar får användas med denna produkt.

Skadeförebyggande: Produkten får inte ha blivit skadad på grund av främmande föremål, ämnen eller olyckor.

Förvaringsförhållanden: Batteriet och produkten måste förvaras inomhus om utetemperaturen är lägre än 0 °C.

Undantag från garantin

Normalt slitage: Komponenter som slits naturligt vid standardanvändning, såsom knivar, täcks inte av denna garanti.

Obehörigt underhåll: Skador, funktionsfel eller fel till följd av obehörigt eller felaktigt underhåll, hantering eller överbelastning är uteslutna.

Skador från högtryckstvätt: Skador orsakade av exponering för högtryckstvätt täcks inte.

För att göra ett garantianspråk måste du tillhandahålla inköpsbevis i form av ett giltigt kvitto som visar datum och plats för inköpet.

Denna garanti är ett tillägg till dina lagstadgade rättigheter och täcker inte tillbehör som medföljer produkten. Alla reparationer och ersättningsprodukter täcks av den begränsade garantin under återstoden av den ursprungliga garantiperioden från inköpsdatumet.

8.3 Ansvarsfriskrivning

Vi erbjuder våra kunder garantiservice, med undantag för följande omständigheter:

1. Kraschskador orsakade av icke-tillverkningsfaktorer, inklusive men inte begränsat till användarfel.

2. Skador orsakade av obehörig modifiering, demontering eller skalöppning som inte överensstämmer med officiella instruktioner eller manualer.

3. Skador orsakade av felaktig installation, felaktig användning eller användning som inte överensstämmer med officiella instruktioner eller manualer.

4. Skada som orsakats av en icke auktoriserad tjänsteleverantör.

5. Skador orsakade av obehörig ändring av kretsar och/eller missmatchning eller missbruk av batteri och laddare.

6. Skador orsakade av användare som inte följer instruktioner och rekommendationer i manual.

7. Skador som orsakats av drift under dåliga gräsmatteförhållanden (dvs. stora områden med pölar när begränsade områden inte är korrekt inställda, platser med överflöd av stenar som täcker gräsmattans yta etc.)

8. Skador orsakade av användning av produkten i miljöer med elektromagnetiska störningar, inklusive gruvområden eller närhet till radioöverföringstorn, högspänningsledningar, transformatorstationer etc.

9. Skador orsakade av användning av produkten i miljöer som lider av störningar från andra trådlösa enheter, såsom sändare, videonedladdningslänkar, Wi-Fi-signaler etc.

10. Skador som orsakats av tillförlitlighets- eller kompatibilitetsproblem vid användning av obehöriga delar från tredje part.

11. Skador orsakade av att enheten drivs med ett lågladdat eller defekt batteri.

12. Skador orsakade av oförutsägbara faktorer som bilkollisioner, vilda djurattacker, översvämningar etc.

Detta innehåll kan ändras utan föregående meddelande.

8.4 Kontakta oss

Sunseeker Intelligent Technology SE

Adress: Theodorstraße 41M1, D-22761 Hamburg

Webbplats: www.sunseekerelite.com

EG-försäkran om överensstämmelse

Tillverkare:
Zhejiang Sunseeker Industrial Co., Ltd.
988 Jinde Rd. Jiangdong Industrial Park, Jinhua, Zhejiang 321000 Kina KINA
Försäkrar och tar ansvar för att produkten:
Varumärke: Sunseeker Elite
Auktoriserad representant:
Sunseeker Intelligent Technology SE
Theodorstrasse 41M1 22761 Hamburg
Produktnamn: Robotgräsklippare
Modell: RMX12000D40V(X9), RMX24000D40V(X9 Plus)
Hårdvaruversion: SNK_X9_MAIN_V70
Programversion: 0.3.6.2771 (kommer att uppdateras)
Överensstämmer med följande direktiv:

1. Radiouturstningsdirektivet (2014/53/EU)
2. Maskindirektivet (2006/42/EG)
3. RoHS-direktivet (2011/65/EU) och om ändring av direktiv ((EU)2015/863)
4. Batteriförordning (EU) 2023/1542

Denna försäkran har utfärdats på tillverkarens eget ansvar.
Syftet med förklaringen är att den överensstämmer med relevant unionslagstiftning om harmonisering.
Referenser till relevant unionsharmoniseringslagstiftning:
EN 50636-2-107: 2015+A1:2018+A2: 2020+A3: 2021
EN 60335-1:2012+A11:2014+A13:2017+ A1:2019 + A2:2019+ A14:2019+A15:2021

EN IEC 55014-1:2021	EN IEC 55014-2:2021	EN IEC 61000-3-2:2019+A1:2021+A2:2024
EN 61000-3-3:2013+A1:2019+A2:2021	EN 301 489-1 V2.2.3	EN 301 489-3 V2.3.2
EN 301 489-17 V3.3.1	EN 301 489-19 V2.2.1	EN 301 489-52 V1.2.1
EN 301 511 V12.5.1	EN 301 908-1 V15.2.1	EN 301 908-13 V13.2.1
EN 303 413 V1.2.1	EN 300 440 V2.2.1	EN 300 328 V2.2.2
EN 62311: 2008	EN IEC 62311: 2020	EN 301 893 V2.1.1
EN 62321-1:2013	EN 18031-1: 2024	EN 18031-2: 2024
EN IEC 62321-2:2021	EN 62321-3-1:2014	EN 62321-8:2017
EN 62321-4:2014 /A1:2017	EN 62321-5:2014	EN 62321-7-1:2015
EN 62321-7-2:2017	EN 62321-6:2015	EN 62321-8:2017
IEC 62133-2:2017+A1:2021	EN 50665: 2017	EN IEC 63000:2018
EN ISO 3744:2010		

RF-exponeringsinformation:

Denna enhet har testats och uppfyller gällande gränsvärden för radiofrekvensexponering (RF).

Denna utrustning måste installeras och användas enligt de medföljande instruktionerna. Antenn(erna) som används för denna sändare måste monteras så att ett avstånd på minst 30 cm hålls till alla personer och får inte placeras eller användas tillsammans med någon annan antenn eller sändare.

Undertecknat för och på uppdrag av:
Zhejiang Sunseeker Industrial Co., Ltd.
Ort: Jinhua, Zhejiang P.R. KINA
Datum: 03-2-2026
Namn: Harry Ran
Underskrift: Harry
Titel: Chefsingenjör

Behörigt ombud:
Sunseeker Intelligent Technology SE
Theodorstrasse 41M1
22761 Hamburg
Hans-Peter Kuebler
Verkställande direktör

Innholdsfortegnelse

1. Sikkerhet og forskrifter 233
1.1 Generelt 233
1.2 Generelle sikkerhetsinstruksjoner 233
1.3 Sikkerhetsinstruksjoner for installasjon 234
1.4 Sikkerhetsinstruksjoner for daglig drift 235
1.5 Sikkerhetsinstruksjoner for vedlikehold 235
1.6 Batterisikkerhet 235

2. Symboler og dekaler 235

3. Innhold og spesifikasjoner 236
3.1 Boksens innhold 236
3.2 Deler og funksjoner 237
3.3 Spesifikasjoner 238

4. Installasjon og kartlegging 239
4.1 Forberedelser 240
4.2 Aktiver klipperen 240
4.3 App-tilkobling 241
4.4 Installer ladestasjonen 241
4.5 Kartlegging 242
4.6 netRTK Innstillinger 245

5. Daglig drift 246
5.1 Visning og kontroll på klipperen 246
5.2 Endre PIN-koden 247
5.3 Innstilling av tidsplan 247
5.4 APP-introduksjon 248
5.5 S Connect-modul 249
5.6 IoT 251
5.7 Hindringsunngåelse 251

6. Vedlikehold 252
6.1 Rengjøring 252
6.2 Skift ut kniver 252
6.3 EdgZero Trimmer 254
6.5 Batteri 254
6.6 Strømforsyning 255
6.7 Lagring 256
6.8 Kommunikasjonsbåndbeskrivelse 256
6.9 Resirkulering og avhending ved slutten av levetid 257

7. FAQ og feilsøking 258
7.1 Feilmelding 258
7.2 Feilsøking 259

8. Viktig informasjon 260
8.1 Personvern 260
8.2 Begrenset garanti 260
8.3 Ansvarsfraskrivelser 261
8.4 Kontakt oss 261

1. Sikkerhet og forskrifter

1.1 Generelt

VIKTIG
LES NØYE FØR BRUK
BEHOLD FOR FREMTIDIG REFERANSE

Tiltenkt bruk

Dette hageproduktet er kun beregnet for plenklipping, og klipper hagegress automatisk når som helst på dagen. Enhver bruk utover det tiltenkte formålet kan utgjøre farer, potensielt forårsake skade på enkeltpersoner eller skade på eiendom. Det er viktig å følge de spesifiserte retningslinjene strengt for å sikre sikkerhet og forhindre ulykker.

Ikke tiltenkt bruk

Dette hageproduktet er ikke beregnet for bruk av barn under 14 år eller personer med reduserte fysiske, sensoriske eller mentale evner, eller mangel på erfaring og kunnskap, med mindre de har fått tilsyn eller instruksjoner angående bruk av produktet av en person som er ansvarlig for deres sikkerhet.

Feil bruk omfatter, men er ikke begrenset til, transport av mennesker, barn eller dyr på maskinen; å bli transportert av maskinen; å bruke maskinen til å trekke eller dytte last; og å bruke maskinen til å kutte ikke-gress vegetasjon.

Gjenværende risikoer- Bruk vernehansker og vernebriller når du utfører vedlikehold eller bytter knivene for å unngå skader.

Ikke forleng kabelen mellom strømforsyningsenheten og ladestasjonen.

- Når maskinen brukes i offentlige områder, må det settes opp advarselsskilt rundt arbeidsområdet. Skiltene må tydelig vise følgende tekst:

ADVARSEL

- Ikke berør farlige bevegelige deler før de har stoppet helt.
- Hold strømkabelen, strømforsyningsenheten, skjøteledningen og alle andre elektriske kabler som ikke tilhører produktet utenfor skjæreområdet for å holde avstanden til farlige bevegelige deler og forhindre skade på kabler som kan komme i kontakt med spenningsførende deler. Det er fare for dødsskade for operatør eller tilskuere hvis instruksjonene i håndboken ikke følges.
- Automatisk gressklipper! Hold deg unna maskinen! Barn må ha tilsyn!
- Lagre alle advarsler og instruksjoner for fremtidig referanse.
- En advarsel om at barn, personer med nedsatte fysiske, sansemessige eller mentale evner eller mangel på erfaring og kunnskap, eller personer som ikke er kjent med disse instruksjonene, aldri skal bruke maskinen, lokale forskrifter kan begrense alderen på operatøren.
- Les alle sikkerhetsadvarsler, instruksjoner, illustrasjoner og spesifikasjoner som følger med dette produktet. Unnlatelse av å følge alle instruksjonene nedenfor kan føre til elektrisk støt, brann og/eller alvorlig skade.

- Når maskinen brukes i offentlige områder, må det settes opp advarselsskilt rundt arbeidsområdet. Skiltene må tydelig vise følgende tekst:

ADVARSEL

- Automatisk gressklipper. Hold deg unna maskinen. Barn må ha tilsyn!
- Enheten må slås av når den ikke er i bruk.

1.2 Generelle sikkerhetsinstruksjoner

Sikkerhet på arbeidsområdet

A. Ikke bruk maskiner i eksplosive atmosfærer, som i nærvær av brennbare væsker, gasser eller støv. Maskiner lager gnister som kan antenne støv eller røyk.

B. Les instruksjonene nøye. Vær kjent med kontrollene og riktig bruk av maskinen.

C. La aldri personer som ikke er kjent med disse instruksjonene eller barn bruke maskinen. Lokale forskrifter kan begrense alderen til operatøren.

D. Operatøren eller brukeren er ansvarlig for ulykker eller farer som skjer med andre personer eller deres eiendom.

Elektrisk sikkerhet

A. Hovedplugger må matche uttaket. Modifiser aldri støpselet på noen måte. Ikke bruk ladeplugger med jordede (jordede) enheter. Umodifiserte støpsler og matchende stikkontakter vil redusere risikoen for elektrisk støt.

B. Unngå kroppskontakt med jordede eller forankrede overflater, som rør, radiatorer, komfyrer og kjøleskap. Det er en økt risiko for elektrisk støt hvis kroppen din er jordet eller jordet.

C. Misbruk av strømledninger skal unngås. Bruk aldri strømkabelen til å bære, trekke eller koble fra en enhet. Hold strømkabler unna varme, olje, skarpe kanter eller bevegelige deler. Skadede eller sammenfiltrede strømkabler øker risikoen for elektrisk støt.

D. Hvis det er uunngåelig å bruke en enhet som er tilkoblet strømnett i et fuktig område, bruk en strømforsyning beskyttet med en reststrømsbryter (RCD). Bruk av en jordfeilbryter reduserer risikoen for elektrisk støt.

E. Sørg for riktig installasjon av det automatiske perimeteravgrensningssystemet som instruert.

F. Periodisk inspisere området der maskinen skal brukes, og fjern alle steiner, pinner, ledninger, bein og andre hindringer.

G. Kontroller bladene, bladbolt og kuttermontering regelmessig for slitasje eller skade. Bytt ut slitte eller skadede blader og bolter i sett for å bevare balansen.

H. På flerakselmaskiner, vær forsiktig da rotasjonen av ett blad kan få andre blader til å rotere.

Personlig sikkerhet

A. La ikke personer som ikke er kjent med maskinen eller disse instruksjonene bruke maskinen. Maskiner er farlige i hendene på utrente brukere.

B. Vær oppmerksom, se hva du gjør og bruk sunn fornuft når du bruker maskinen. Ikke bruk maskinen mens du er trøtt eller påvirket av narkotika, alkohol eller medisiner. Et øyeblikks uoppmerksomhet mens du bruker maskinen kan føre til alvorlig personskade.

C. Fjern eventuelle justeringsnøkler eller skrujern før du bruker maskinen. En skiftenøkkel eller en nøkkel som er festet til en roterende del av maskinen kan føre til personskade.

D. Når du betjener maskinen manuelt, oppretthold riktig fotfeste og balanse til enhver tid. Dette gir bedre kontroll over maskinen i uventede situasjoner.

E. Ikke la kjennskap fra hyppig bruk av maskiner gjøre deg selvsikker og ignorere sikkerhetsprinsippene for maskinen. En uforsiktig handling kan forårsake alvorlig skade i løpet av en brøkdel av et sekund.

Maskinbruk og stell

A. Koble fra stikkontakten fra strømforsyningen og/eller fjern batteripakken (hvis avtakbar) fra maskinen eller andre enheter før justeringer, bytte av tilbehør eller lagring. Slike forebyggende sikkerhetstiltak reduserer risikoen for utilsiktet start.

B. Vedlikehold maskiner og tilbehør. Sjekk for feiljustering eller binding av bevegelige deler, brudd på deler og andre forhold som kan påvirke maskinens drift. Hvis den er skadet, få maskinen reparert før bruk. Mange ulykker er forårsaket av dårlig vedlikeholdte maskiner og tilbehør.

C. Bruk maskinen og tilbehør i samsvar med disse instruksjonene, med hensyn til arbeidsforholdene og arbeidet som skal utføres. Bruk av maskinen til andre operasjoner enn de tiltenkte kan føre til en farlig situasjon.

D. Bruk aldri maskinen med defekte verneinnretninger, eller uten sikkerhetsinnretninger.

E. Ikke plasser hender eller føtter nær eller under roterende deler. Hold deg unna utløpsåpningen til enhver tid.

F. Ikke plukk opp eller bær en maskin mens motoren er i gang.

G. Aktiver enhetslåsen/Sett maskinen i "LÅS"
- før blokkering fjernes;
- før inspeksjon, rengjøring eller arbeid på maskinen.

H. La ikke maskinen operere uten tilsyn hvis du vet at det er kjæledyr, barn eller personer i nærheten.

Service

A. Få maskinen servet av en kvalifisert reparatør som kun bruker identiske reservedeler. Dette vil sikre at sikkerheten til maskinen opprettholdes.

B. Hold alle muttere, bolter og skruer stramme for å sikre at maskinen er i trygg arbeidsstand.

C. Bytt ut slitte eller skadede deler for sikkerhetens skyld.

D. Sørg for at de riktige bladene blir byttet ut.

E. Sørg for at batteriene lades med den riktige laderen som er anbefalt av produsenten. Feil bruk kan føre til elektrisk støt, overoppheting eller lekkasje av etsende væske fra batteriet.

F. I tilfelle lekkasje av elektrolytt, skyll med vann/nøytraliseringsmiddel, søk medisinsk hjelp hvis det kommer i kontakt med øynene, osv.

G. Servicing av maskinen bør utføres i henhold til produsentens instruksjoner.

Batteriverktøybruk og vedlikehold

A. Lad kun med laderen spesifisert av produsenten. En lader som er egnet for én type BATTERIpakke kan skape brannfare når den brukes med en annen BATTERIpakke.

B. Bruk kun elektriske verktøy med spesifikt designede BATTERI-pakker. Bruk av andre BATTERIpakker kan skape risiko for skade og brann.

C. Når BATTERI-pakken ikke er i bruk, hold den unna andre metallobjekter, som binderser, mynter, nøkler, spiker, skruer eller andre små metallgjenstander som kan lage en forbindelse fra en terminal til en annen. Kortslutning av BATTERI-terminalene kan føre til brannskader eller brann.

D. Under ugunstige forhold kan væske bli sprøytet ut fra BATTERI-pakken; unngå kontakt. Hvis kontakt oppstår ved et uhell, skyll med vann. Hvis væsken kommer i kontakt med øynene, søk medisinsk hjelp umiddelbart. Væske som kommer ut av BATTERIET kan forårsake irritasjon eller brannskader.

E. Bruk ikke en BATTERI-pakke eller et verktøy som er skadet eller modifisert. Skadede eller modifiserte batterier kan vise uforutsigbar oppførsel som resulterer i brann, EKSPLOSJON eller fare for skade.

F. Ikke utsett BATTERI-pakken eller verktøyet for brann eller ekstreme temperaturer. Eksponering for brann eller temperatur over 130 °C kan forårsake eksplosjon.

G. Følg alle ladingsinstruksjoner og lad ikke BATTERI-pakken eller verktøyet utenfor temperaturintervallet som er angitt i instruksjonene. Feil lading eller ved temperaturer utenfor spesifisert område kan skade BATTERIET og øke risikoen for brann.

1.3 Sikkerhetsinstruksjoner for installasjon

A. Installer ikke ladestasjonen, inkludert eventuelle tilbehør, på et sted som er under eller innen 60 cm fra, brennbart materiale. Ved feil kan oppvarming av ladestasjonen og strømforsyningen oppstå og skape en potensiell brannfare.

B. Ikke plasser strømforsyningen på en høyde hvor det er risiko for at den kan komme i vann. Ikke sett strømforsyningen på bakken.

C. Ikke kapsle inn strømforsyningen. Kondensert vann kan skade strømforsyningen og øke risikoen for elektrisk støt.

D. Gjelder for EU. Hvis strømforsyningen er installert utendørs: Risiko for elektrisk støt. Installer kun i en dekket Klasse A GFCI-kontakt (RCD) med en værbestandig innkapsling og tilgang til å sette inn eller fjerne festepluggdekselet.

E. Ikke installer ladestasjonen der det er risiko for stående vann.

1.4 Sikkerhetsinstruksjoner for daglig drift

A. Hold hender og føtter unna de roterende bladene. Ikke legg hendene eller føttene i nærheten av eller under produktet når det er satt til PÅ.

B. Stopp produktet eller sett produktet til AV når personer, spesielt barn eller dyr, er i arbeidsområdet.

C. Sørg for at det ikke er objekter som steiner, grener, verktøy eller leker på plenen. Bladene kan bli skadet hvis de treffer slike gjenstander.

D. Ikke løft produktet eller flytt det når det er satt til PÅ.

E. Ikke la produktet kollidere med personer eller dyr. Hvis en person eller et dyr kommer i veien for produktet, stopp produktet umiddelbart.

F. Ikke sett objekter på toppen av produktet eller ladestasjonen.

G. Ikke bruk produktet hvis STOPP-knappen ikke fungerer.

H. Sett alltid produktet til AV når det ikke er i drift.

I. Ikke bruk produktet og en pop-up sprinkler samtidig. Bruk tidsplanfunksjonen samtidig.

J. Ikke la produktet operere når det er stående vann i arbeidsområdet, for eksempel et område med vannpytter dannet av kraftig regn.

1.5 Sikkerhetsinstruksjoner for vedlikehold

A. Sett produktet til AV når du gjør vedlikehold på produktet.

B. Ikke bruk en høytrykksvasker for å rense produktet. Ikke bruk løsemidler for å rengjøre produktet.

C. Koble fra stikkontakten fra ladestasjonen før du rengjør eller gjør vedlikehold på ladestasjonen.

1.6 Batterisikkerhet

Litium-ion-batterier kan eksplodere eller forårsake brann hvis de demonteres, kortsluttes eller utsettes for vann, brann eller høye temperaturer. Håndter forsiktig og ikke demonter eller åpne batteriet eller bruk noen form for elektrisk/mekanisk misbruk. Unngå oppbevaring i direkte sollys.

2. Symboler og dekaler

Vennligst studer symbolene på produktet og etikettene nøye og forstå deres betydning:

	ADVARSEL: *Les bruksanvisningen før du bruker produktet.*
STOP	***ADVARSEL:*** *Deaktiver produktet før du arbeider på eller løfter maskinen.* *Berør aldri det roterende bladet.*
	ADVARSEL: *Hold sikker avstand fra maskinen når den brukes. Hold andre personer utenfor fareområdet.*
	ADVARSEL: *Ikke kjør på maskinen.*
	Les bruksanvisningen.
CE	*CE-samsvarsmerke.*
Lw 66dB Lw 70dB	*Lydeffektnivå, bestemt av europeisk utendørs støydirektiv.*
	Ikke kast dette produktet som vanlig husholdningsavfall. Sørg for at produktet resirkuleres i samsvar med lokale lovkrav.
III	*Klasse III*
	DC
	Ikke kast batteriet i brann og ikke utsett batteriet for en varmekilde.
	Ikke senk batteriet i vann.
Li-ion	*Resirkulerbart merke.*
	Det er ikke tillatt å kaste denne batteripakken som vanlig husholdningsavfall. Sørg for at batteripakken resirkuleres i samsvar med lokale lovkrav.
T4A	*Bytt ut med sikring i henhold til klassifisering.*
T10A	*Bytt ut med sikring i henhold til klassifisering.*

	Klasse II konstruksjon.
IPX4	*Grader av beskyttelse gitt av innhegninger (IP-kode)*
IPX6	
IP67	
	Avtakbar strømforsyningsdel
	SMPS som inkluderer en kortslutningssikker isolasjonstransformator
	SMPS (Switch mode power supply unit)
cosφ:0.56	*Effektfaktor*
VI	*Nivå 6 energieffektivitet*
	For å indikere at strømforsyningsenheten ikke skal brukes hvis stiftene på pluggdelen er skadet.
	ADVARSEL- Ikke berør roterende blad. Må bruke hansker når du flytter. Ikke berør trimmeren under drift.
MAX 45°C	*Ikke bruk eller oppbevar batteripakken i miljøer som overstiger 45°C, og hold den unna alle varmekilder for å unngå sikkerhetsrisiko.*
Max. 9500 min⁻¹	*Maks 9500 min⁻¹*
195 mm	*φ 195 mm for trimmingbladdisk*
	advarsel
ETSI EN 300 645 TÜVRheinland CERTIFIED	*TÜV Rheinland samsvarsmerke.*

Symboler på robotskjermen

	Slå på/av
START	*Start-knapp*
HOME	*Hjem-knapp*
OK	*OK-knapp*

Merk:

For mer informasjon om symboler, vennligst se seksjon 5.1 Visning og kontroll på gressklipperen.

3. Innhold og spesifikasjoner

3.1 Boksens innhold

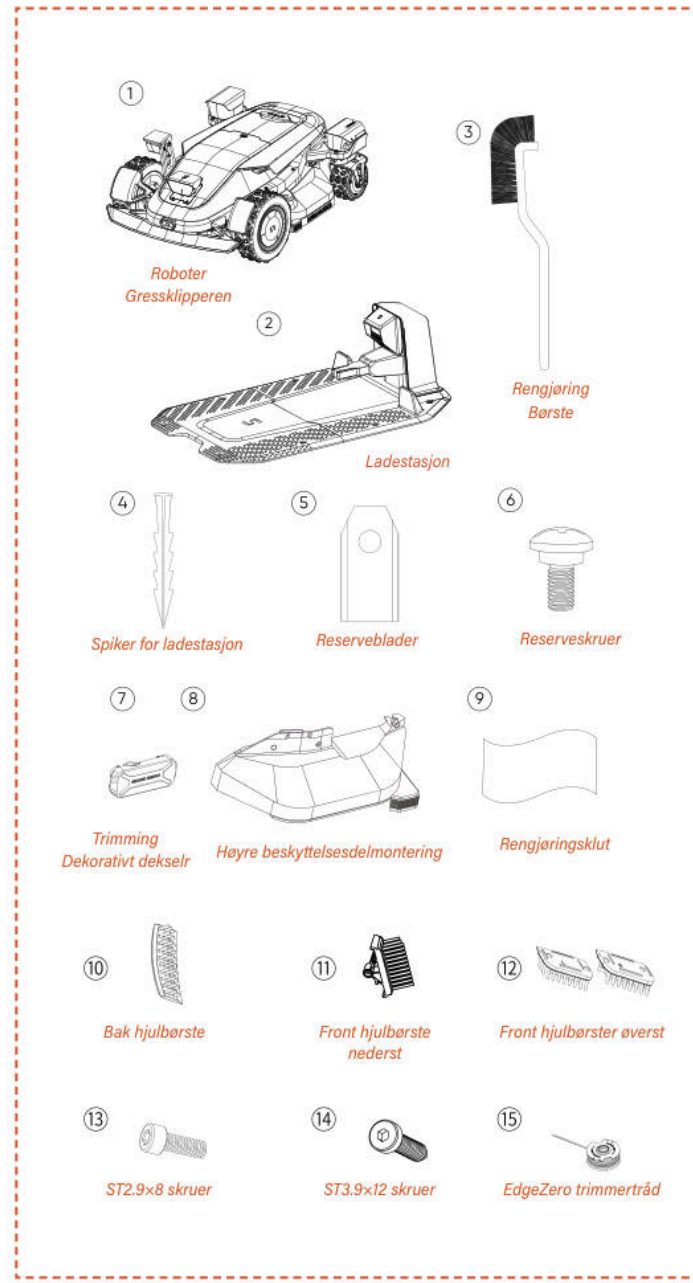

Robotgressklipper*1
Ladestasjon*1
Rengjøringsbørste*1
Ekstra blader*24
Ekstra skruer*24

Spiker for ladestasjon*8
Dekorativt deksel for trimming*1
Høyre beskyttelsesdelmontering*1
Rengjøringsklut*1
Front hjulbørste nederst*2
Front hjulbørster øverst*2
Bak hjulbørste*2
ST2.9×8 skruer*8
ST3.9×12 skruer*2
EdgeZero trimmertråd*4

3.2 Deler og funksjoner

Toppvisning

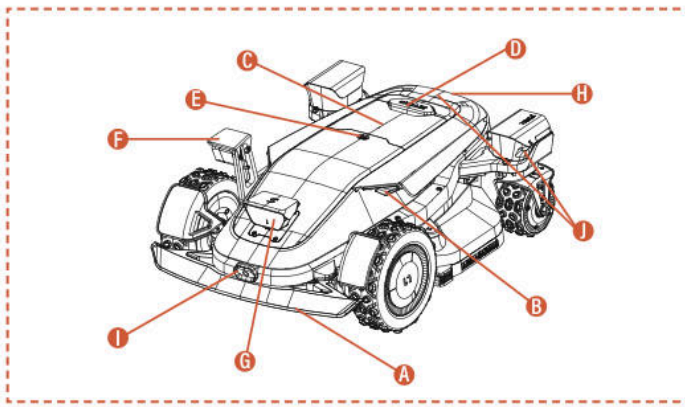

Nedenfra

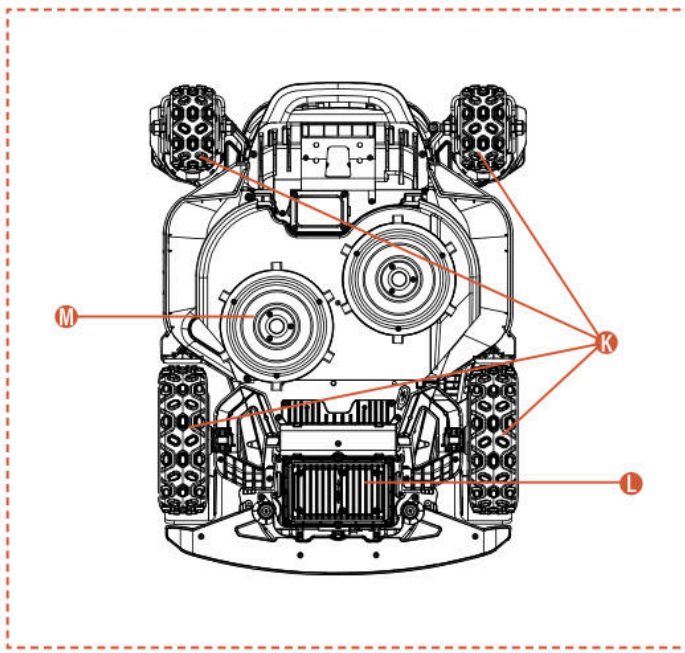

Merk

Ikke senk maskinen i vann, da dette kan skade komponentene og ugyldiggjøre garantien innenfor den angitte perioden.

A. Kollisjonsbøyle
Når visuell posisjonering ikke er tilgjengelig, kan kollisjonsstøtfangeren sikre maskinens normale drift.

B. LED Lys
Ulike interaktive LED-lys på gressklipperen vil indikere maskinens driftsstatus.

C. Kontrollpanel
Panelet for å slå maskinens strøm på og av, for å beordre maskinen til å arbeide eller returnere; og etc.

D. STOPP-knapp
Nødstoppknapp for å stoppe maskinen i tilfelle en nødsituasjon.

E. Regnsensor
Regnsensoren kan registrere regn og maskinen kan automatisk gå tilbake til ladestasjonen for å unngå regn i henhold til brukerens innstilling.

F. Side ToFView Kamera(iToF+RGBD)
AI-assistert iToF+RGBD fusionskamera, ved å kombinere dybdeinformasjon med fargebilder, kan nøyaktig identifisere hindringer under kanttrimming, og oppnå høyere presisjon i kantkutting.

G. Binokulært kamera & iToF Integrert kamera
Det AI-assisterte kikkertkameraet hjelper klipperen med å oppdage og unngå hindringer.

Det iToF integrerte kameraet brukes til hindringsunngåelse og klipping langs grensen. Det måler avstand ved hjelp av faseforskjellen av modulerte infrarøde lys, og sikrer stabil drift under alle lysforhold.

H. Infrarød ladingsensor
Den infrarøde ladingsensoren muliggjør infrarød-styrt autonom dokking med ladestasjonen og overvåker ladestatusen for å sikre trygg lading gjennom hele prosessen.

I. Infrarød termisk bildebehandlingskamera
Den infrarøde termiske bildebehandlingskameraet fanger termiske signaler fra omgivelsene, slik at gressklipperen kan nøyaktig identifisere levende vesener og hindringer under forhold med lav synlighet, som om natten eller i tåke, og dermed redusere kollisjonsrisikoen.

J. dToF Integrert Kamera
dToF Integrert kamera bruker prinsippet Time-of-Flight for å nøyaktig måle avstander ved å beregne flytiden for infrarøde lysimpulser. Det muliggjør tidlig deteksjon av fjerne hindringer, og gir pålitelig sikkerhetsbeskyttelse for robotgressklipperen under operasjoner på store plener.

K. 4WD navmotor
4WD navmotorsystemet integrerer styringskontroll og effektutgang i hvert hjul, og gir presis styring og sterk kraft for bedre ytelse på terreng.

L. Batterirom
Rommet for oppbevaring av batteriet.

M. Roterende skjæreplate
Enhet for trimming av plenen når maskinen er i drift.

3.3 Spesifikasjoner

TEKNISK SPESIFIKASJON	X9 RMX12000D40V	X9 Plus RMX24000D40V
Begrensningssløyfe	Trådløst / grensefritt	Trådløst / grensefritt
Maks klippeareal	12000 m^2	24000 m^2
Klippehøyde min/maks	20-100 mm	20-100 mm
Høydejustering	Elektronisk	Elektronisk
Klippebredde	430 mm	430 mm
Hastighet uten last	2500/min	2800/min
Vanntett	IPX6	IPX6
Batterikapasitet	BS408 36VDC,8Ah,288Wh,40VDC MAX	BF408 36VDC,8Ah,288Wh,40VDC MAX
Brukergrensesnitt	APP og tastaturdisplay	APP og tastaturdisplay
Maks helling	42°(90%)	42°(90%)
Robotdimensjoner	85 * 61,7 * 30,3 cm	85 * 66,3 * 30,3 cm
Sertifikater	CE RoHS	CE RoHS
Nettovekt	30,5 kg	32,7 kg
Lydeffektnivå LWA	66 dB (A)	70 dB (A)
Lydeffektusikkerheter KWA	2,44 dB (A)	2,25 dB (A)
Lydtrykknivå LpA	58 dB (A)	62 dB (A)
Lydeffektusikkerhet KpA	2,44 dB (A)	2,25 dB (A)
Lydkraftnivå LWA for EdgeZero	88 dB (A)	88 dB (A)
Lydkraftusikkerheter KWA for EdgeZero	1,97 dB (A)	1,97 dB (A)
Lydtrykk nivå LpA for EdgeZero	80 dB (A)	80 dB (A)
Lydkraftusikkerheter KpA for EdgeZero	1,97 dB (A)	1,97 dB (A)
FUNKSJONER		
Wi-Fi / Bluetooth	Y	Y
Trådfri kartlegging	Y	Y
Veiplanlegging	3 alternativer	3 alternativer
AONavi™ 2.0(nRTK+VSLAM 2.0)	Y	Y
Super Wi-Fi	Y	Y
Vision AI2.0	Y	Y
ATC (All-Terrain Conquer)	Y	Y
Øko-modus	Y	Y
Nattmodus*	Y	Y
LED hodelykt	Y	Y
OTA	Y	Y
Rask retur til ladestasjon	Y	Y
Flersoner	Y	Y
Arbeidsskjema	Automatisk eller manuell innstilling	Automatisk eller manuell innstilling
Bump sensor	Y	Y
Vannvask	Y	Y
GPS og 4G-modul	Y	Y
Google-assistent og Amazon Alexa	Y	Y
PIN-kode	Y	Y
Løfte- og vippesensor	Y	Y
Regnsensor	Y	Y
EdgeZero	Alternativ	Y
TILBEHØR		
Ekstra blad & Ekstra skruer	24 stk	24 stk
Spiker for ladestasjon	8 stk	8 stk
Ladestasjon	7A(CB11)	17A(CB12)
Rengjøringsbørste	1 stk	1 stk
Dekorativt deksel for trimming	Alternativ	1 stk
Høyre beskyttelsesdelmontering	Alternativ	1 stk
Rengjøringsklut	1 stk	1 stk
Front hjulbørste nederst	2 stk	2 stk
Front hjulbørster øverst	2 stk	2 stk
Bak hjulbørste	2 stk	2 stk
ST2.9×8 skruer	8 stk	8 stk
ST3.9×12 skruer	2 stk	2 stk
EdgeZero trimmertråd	Alternativ	4 stk

4. Installasjon og kartlegging

Sunseeker's avanserte maskinvare og programvare (intelligente algoritmer) forbedrer betydelig gressklipperens miljøgjenkjennelsesevne, posisjonsnøyaktighet og generell ytelse. Hele veien har Sunseeker AONavi (Always-On Navigation) sømløst integrert RTK-GNSS satellittposisjonering med VSLAM2.0 visuell teknologi, som gjør det mulig for den robotdrevne gressklipperen å utføre posisjonerings- og navigasjonsoppgaver i ulike scenarier, inkludert komplekse miljøer.

Med fremskrittet i Sunseekers teknologi har AONavi blitt fullt oppgradert, og ført til AONavi™ 2.0. Denne teknologien integrerer netRTK med VSLAM visuell teknologi, og oppnår presis posisjonering på centimeter-nivå uten behov for fysiske RTK-stasjoner, noe som ikke bare forbedrer posisjonsnøyaktigheten, men også betydelig forkorter installasjonstiden. Utstyrt med Sunseeker AONavi™ 2.0-teknologi, kan robotgressklipperen motta stabile satellittsignaler for sanntidsposisjonering, og samtidig kan virtuelle grenser settes for Sunseeker-gressklippere. Dette sikrer høykvalitets plenvedlikehold og gir deg en praktisk og pålitelig klippeopplevelse.

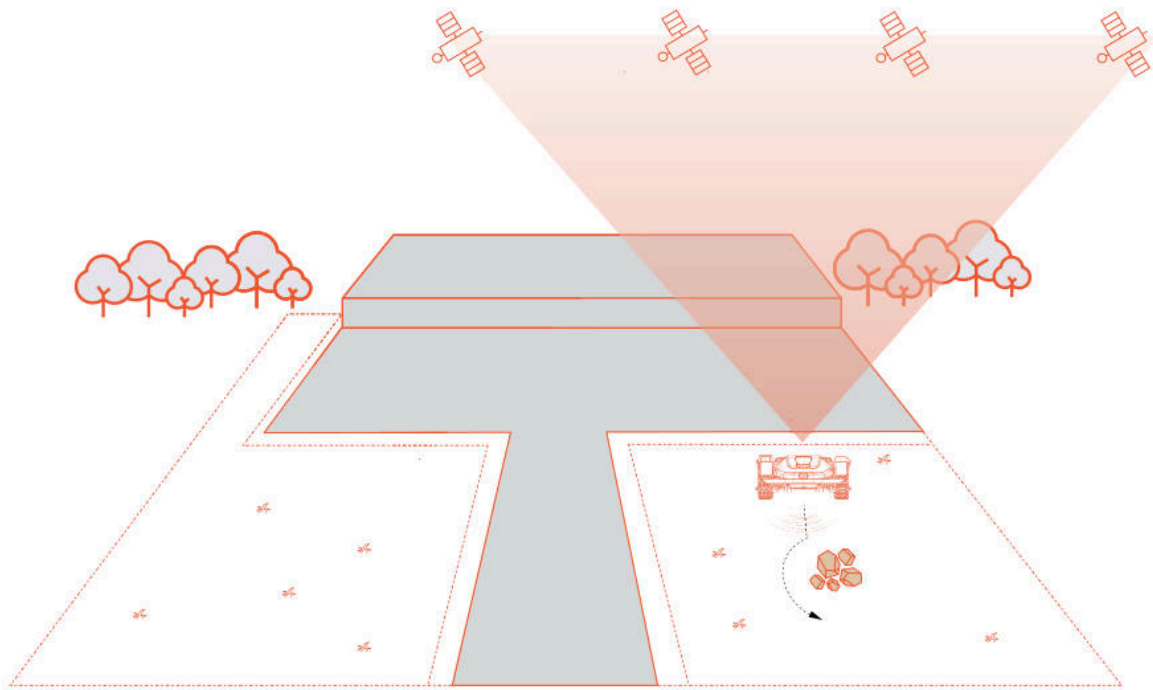

4.1 Forberedelser

Installer Sunseeker APP

Merk

Når det er nødvendig, vil appen be om tilgang til Bluetooth og Wi-Fi eller 4G-nettverk, for å sikre riktig oppsett og fremtidig funksjonalitet. Gi tilgang til disse funksjonene.

Skann QR-koden for å laste ned Robotic Mower App, eller søk etter "Sunseeker Robot" i Google Play Store (Android) eller Apple App Store (iOS). Etter installasjon, vennligst opprett en ny konto og logg inn.

iOS **Android**

Forbered gressklipperen

Sørg for at Bluetooth på telefonen er slått på, og skann maskinens SN QR-kode for å identifisere modellen og fortsett med den tilhørende installasjonsveiledningen.

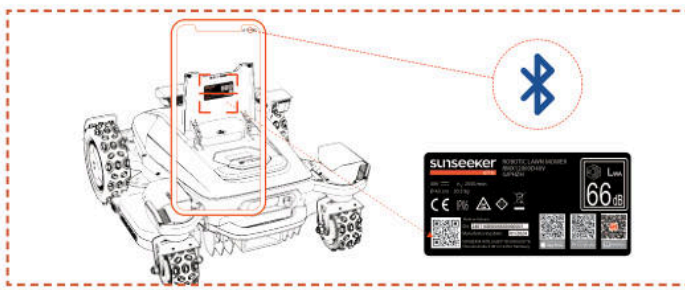

Forbered plenen

A. Fjern alt rusk, blader, leker, ledninger, steiner eller andre hindringer.

B. For å sikre sikkerhet, vennligst sørg for at barn og kjæledyr er ute av plenen.

C. Kli gresset til en høyde på maksimalt 10 cm før du bruker robotklipperen.

D. De spesifikasjonene for arbeidsområdet for robotgressklipperen er som følger: 12000m^2 (X9) og 24000m^2
(X9 Plus).

E. Hvis det finnes smale passasjer i arbeidsområdet, sørg for at passasjebredden er større enn 100 cm.

Anbefalte plentyper vises på bildene nedenfor:

4.2 Aktiver klipperen

For-lading av klipperen

A. Velg et hvilket som helst sted med et strømuttak, koble til ladestasjonens adapter, og slå på ladestasjonen.

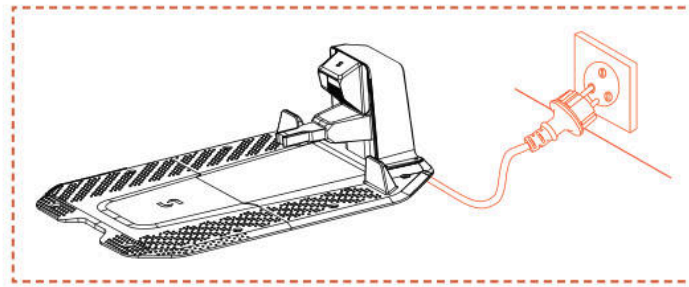

B. Skyv klipperen inn i ladestasjonen, og sørg for at ladedelektrodene kobles riktig. Det grønne lyset som blinker på ladestasjonen indikerer normal lading. Når gressklipperen er fullt oppladet, vil indikatorlyset forbli solid grønt.

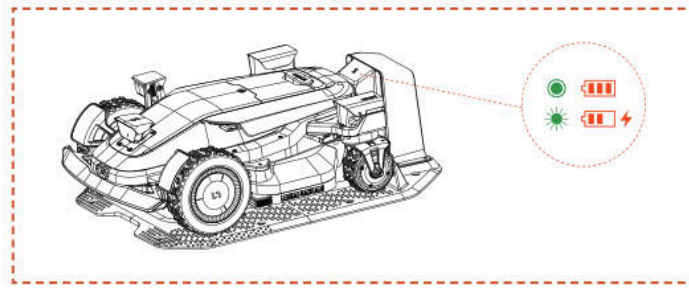

C. Hvis klipperens batterinivå er over 80%, kan du hoppe over dette trinnet.

Merk

- Hvis indikatorlampen forblir slukket selv når strømmen er riktig tilkoblet, vennligst kontakt kundeservice.

Aktiver klipperen

A. Når maskinen har ladet riktig på ladestasjonen, vil den slå seg på automatisk. Du kan også manuelt slå den på ved å trykke og holde inne strømknappen.

B. Tast inn standard PIN-kode "0000". Trykk OK hver gang du skriver inn "0" for å fullføre prosessen.

C. Hvis du vil endre PIN-koden, trykk START/HJEM/OK-knappen i 1 sekund for å gå inn i menygrensesnittet for å endre PIN-koden. For mer detaljert informasjon, vennligst se seksjon 5.1 Visning og kontroll på gressklipperen.

4.3 App-tilkobling

Merk

Følgende illustrasjoner angående appen er kun for demonstrasjonsformål. Tilgjengelige alternativer kan variere avhengig av programvareversjon.

Preparat

A. Sørg for at maskinen er på ladestasjonen, lades riktig, er påslått, og at PIN-koden er tastet inn.

B. Sørg for at Bluetooth på telefonen din er slått på. Vennligst sørg for at maskinen er tilkoblet et 4G-nettverk.

C. For å sikre en bedre nettverksopplevelse, kan du konfigurere Wi-Fi for gressklipperen din.

App-tilkobling

A. Skann maskinens SN QR-kode for å legge til robotgressklipperen din. Hvis skanning ikke er tilgjengelig, kan du også koble til via Bluetooth. Hvis du allerede har skannet QR-koden under "Forbered klipperen"-trinnet, vil klipperen automatisk binde seg til APP-en når Bluetooth er aktivert på telefonen din, noe som eliminerer behovet for en ny skanning.

B. Etter vellykket paring, tast inn standard PIN-kode "0000". PIN-kode kan endres på telefonen.

C. Sørg for at maskinen er koblet til et 4G-nettverk.

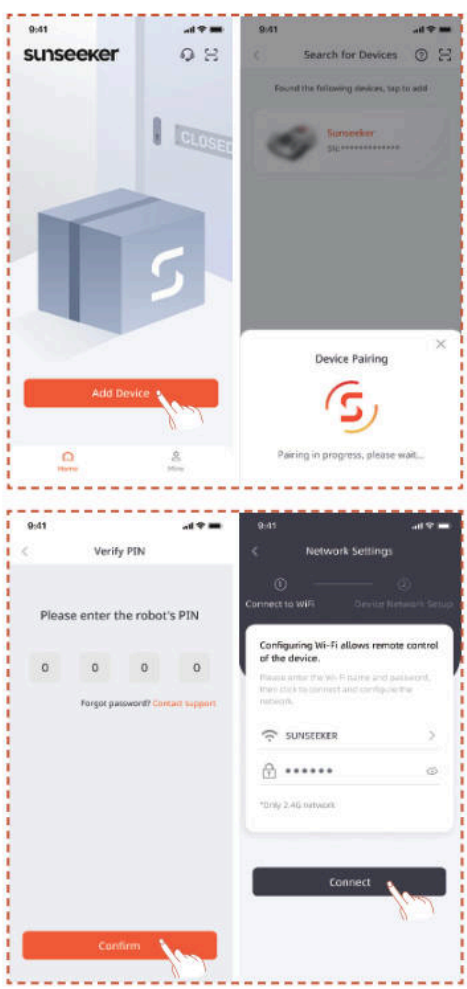

4.4 Installer ladestasjonen

Merk

Hvis du er usikker på hvor du skal installere ladestasjonen, kan du følge trinnene nedenfor for å finne et sted med sterkere signal.

Finn et riktig sted

A. Følg instruksjonene i appen for å kontrollere klipperen eksternt, sjekk signalstyrken i forskjellige områder, og finn et passende sted for å installere ladestasjonen.

B. For å sikre at gressklipperen kan forlate og returnere til ladestasjonen, installer ladestasjonen på et åpent, flatt, ikke-herdet underlag.

C. Ladestasjonen kan plasseres enten inne i eller utenfor gressklipperens arbeidsområde. Av sikkerhetsgrunner anbefales det å holde ladekabelen utenfor klippeområdet.

D. Det bør ikke være noen hindringer innen 1,5 m foran ladestasjonen.

E. Hvis det er gress, bør det være lavere enn 10 cm.

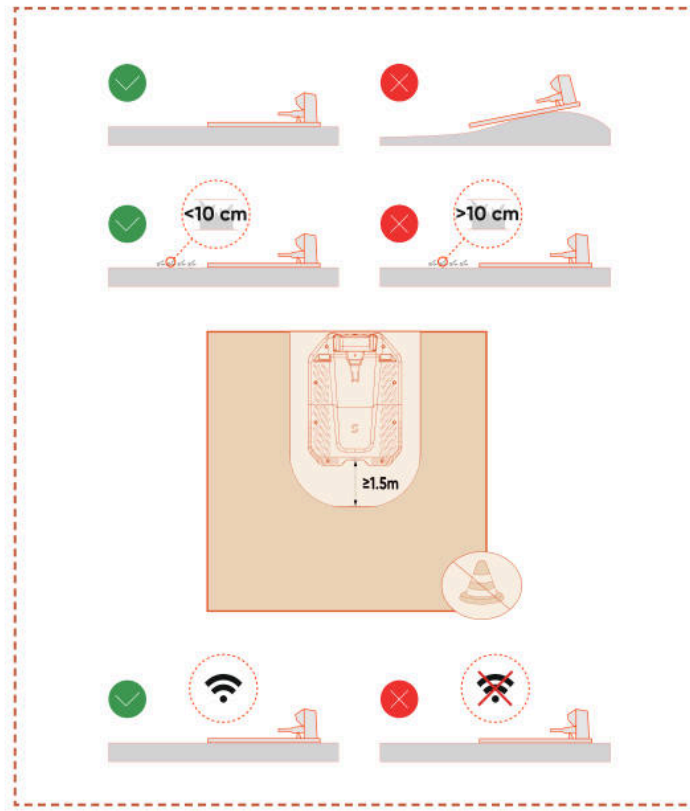

F. Sørg for at området over ladestasjonen er så åpent som mulig, fritt for trær, bygninger eller andre hindringer.

G. Hvis full åpenhet på alle sider ikke kan oppnås, prøv å holde den sørlige himmelen uforstyrret for klippere som er plassert på den nordlige halvkule; for klippere på den sørlige halvkule, sørg for at den nordlige himmelen er så åpen som mulig.

Installer ladestasjonen

A. En hammer eller lignende verktøy kan brukes til å feste ladestasjonen til et ikke-herdet, flatt underlag.

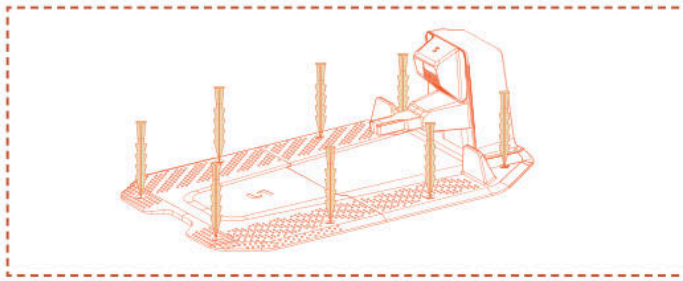

B. Koble ladekabelen fra ladestasjonen til laderen, og deretter plugg den inn i strømforsyningen. På dette tidspunktet vil det grønne lyset på ladestasjonen forbli konstant, noe som indikerer at stasjonen er slått på.

C. Av sikkerhetsmessige årsaker anbefales det å holde ladekabelen utenfor klippeområdet. Hvis det er betydelig avstand mellom ladestasjonen og strømforsyningen, sørg for at strømkabelen er godt festet til bakken eller veggen for å sikre sikker drift.

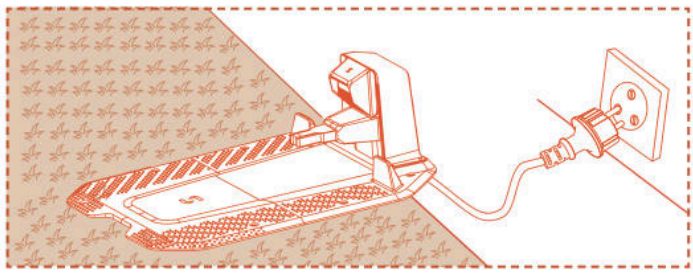

4.5 Kartlegging

Merk

Følgende illustrasjoner angående appen er kun for demonstrasjonsformål. Tilgjengelige alternativer kan variere avhengig av programvareversjon.

Preparat

A. Sørg for at maskinen er påslått og at den er tilkoblet 4G- og Bluetooth-signaler.

B. Sørg for at maskinen er på ladestasjonen, lades riktig, og at batterinivået er over 50%.

C. Et passende arbeidsområde, ladestasjonen og antennen er nødvendige for å lage et komplett kart.

D. Hvis alle de ovennevnte oppgavene er klare, klikk **Start kartlegging**.

E. Hvis maskinen har startet på nytt, sørg for at den er på ladestasjonen før du starter kartleggingsprosessen.

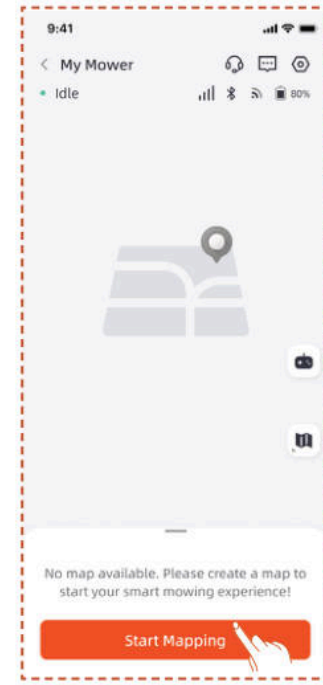

Opprett arbeidssone

A. Klikk **Arbeidsområde**. Klipperen vil automatisk gå ut av ladestasjonen og bevege seg 1,5 m fremover, uten behov for manuell inngripen.

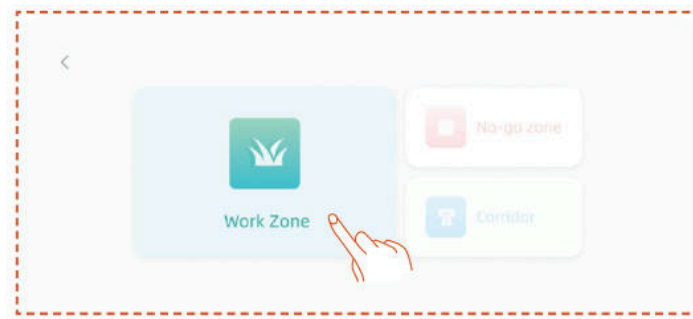

B. Vi anbefaler at du først kontrollerer roboten til kanten av plenen, og justerer fronten for å kartlegge i en mot klokken retning, og deretter klikk **Start kartlegging**.

C. Når klipperen er plassert ved arbeidsområdets grense og vinkelen er justert, klikk **Start kartlegging**.

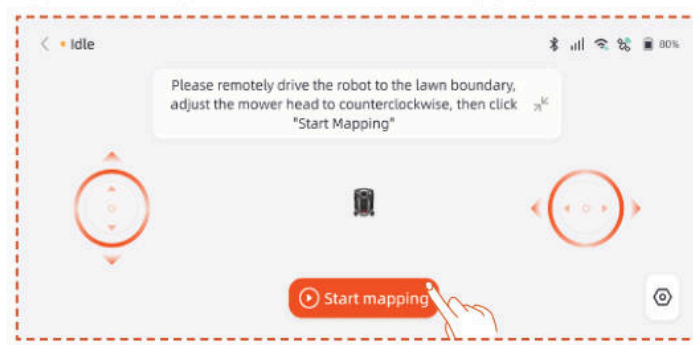

Auto Kartlegging

Når maskinen gjenkjenner at den er i et plenområde og betingelsene for automatisk kartlegging er oppfylt, vil **Auto** ikonet blinke. Trykk **Auto** for å starte automatisk kartlegging.

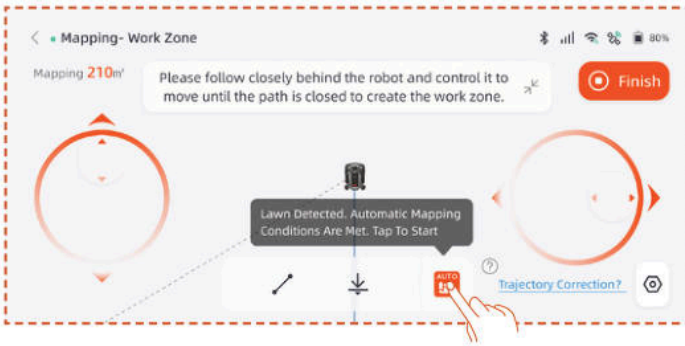

Trykk på **Pause**-knappen i appen for å pause kartleggingen.

Etter å ha bekreftet at roboten fungerer normalt uten feil, trykk på **Auto**-knappen på app-grensesnittet for å gjenoppta automatisk kartlegging.

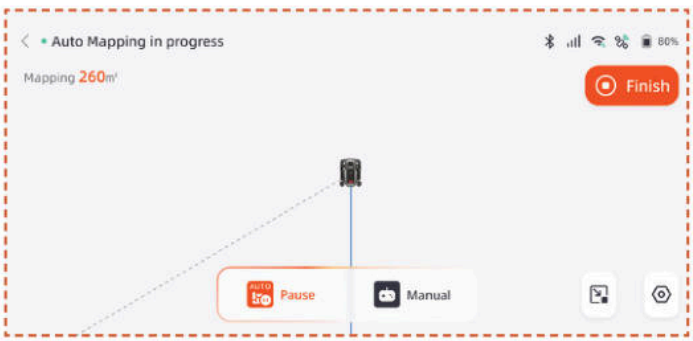

Merk

- Vi anbefaler å følge gressklipperen under kartleggingsprosessen. Hvis gressklipperen ikke klarer å oppdage grensene nøyaktig, kan du når som helst avslutte automatisk kartleggingsmodus og bytte til manuell kontroll.

- For å sikre kartleggings effektivitet, vennligst sørg for at gressklipperen starter kartlegging ved å kjøre ut fra ladedokken.

- Vi anbefaler å bytte til manuell kartlegging når du kartlegger områder som svømmebassenger, grøfter eller klipper, og opprettholde en sikker avstand på minst 15 cm.

Manuell kartlegging

Trykk **Manuell** for å bytte til manuell kartleggingsmodus.

Fjernkontroller gressklipperen og gå langs kanten for å lage arbeidsområdet.

- Hvis arbeidsområdet ditt inkluderer gjerder, murer eller andre fysiske grenser, hold minst 5 cm avstand langs grensen mens du kartlegger eksternt.

- Hvis arbeidsområdet ditt inkluderer elementer som dammer, grøfter eller klipper, hold en minimumsavstand på 15 cm under kartleggingen.

- Hvis grensen for arbeidsområdet ditt er ikke-grasset, som en steinsti, og høyden på grensen er lik gresset, kan du bruke **Cross Boundary**-funksjonen. Når du bruker denne funksjonen, vil klipperen holde omtrent to tredjedeler av seg på gresset for å kjøre langs kanten. Etter at kartleggingen er fullført, vil klipperen følge den kartlagte grensen for klipping.

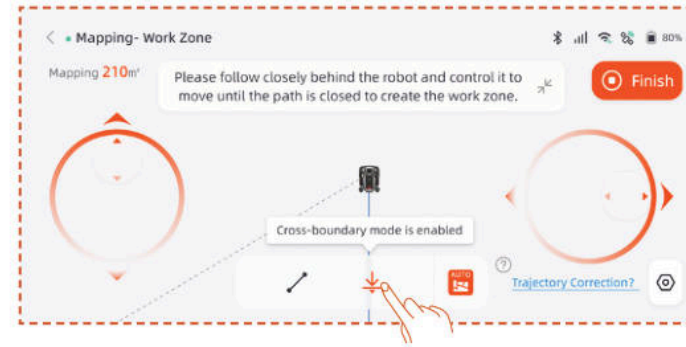

- Hvis grensen for arbeidsområdet ditt er en rett linje, kan du velge **Straight**-funksjonen, og deretter fjernstyr klipperen til enden av den rette grensen. En rett grense linje vil automatisk bli generert ved start- og sluttpunktene der funksjonen for rett linje er aktivert.

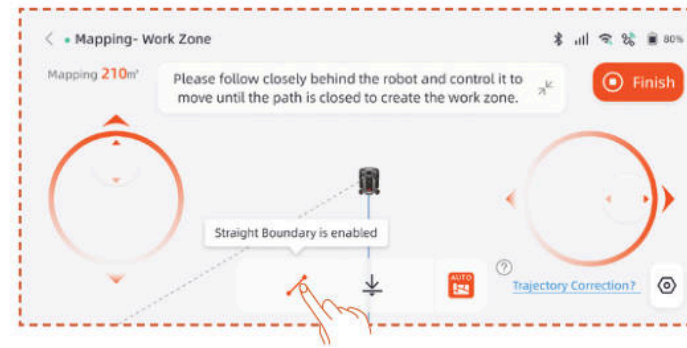

Merk

Det anbefales å klikke på Fullfør først etter at banen er helt lukket. Hvis banen ikke er lukket, men kartleggingen må fullføres, klikker du på Fullfør og velger deretter Autolukk. Det genererte kartet vil automatisk koble sammen start- og sluttpunktene for å sikre at arbeidssonen er stengt.

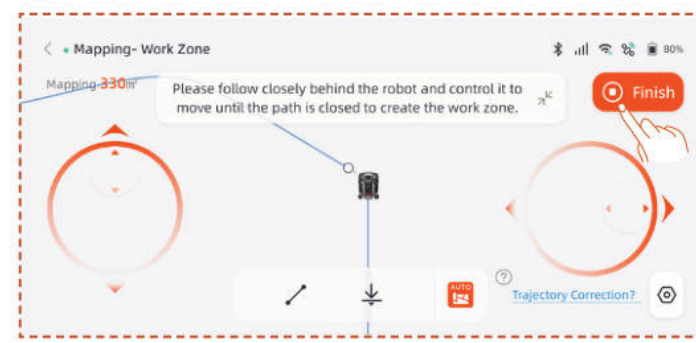

Etter å ha fullført kartleggingen, hvis du trenger å endre grensen, klikk **Arbeidsområde** og velg **Rediger grense** for å gjøre endringer.

A. Fjernstyr roboten til startpunktet for grenseendringen, og klikk deretter startknappen. Når du endrer grensen, må roboten kontrolleres for å bevege seg mot klokken.

B. Fjernstyr roboten til sluttpunktet for grenseendringen, og sørg for at den krysser den opprinnelige kartgrensen, klikk deretter på **Fullfør**-knappen.

Opprett No-go sone

Hvis arbeidsområdet ditt inneholder et basseng eller andre klippeforbudssoner, anbefales det å opprette en No-Go-sone for å generere en virtuell grense og beskytte disse områdene.

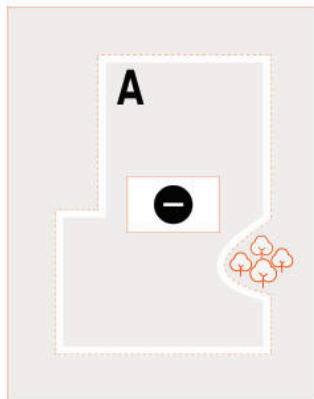

A. Klikk **Nei-gå sone**.

B. Fjernstyr gressklipperen til startpunktet hvor Nei-gå sonen skal opprettes, og klikk deretter **Start kartlegging**.

C. Fjernstyr gressklipperen for å lukke området, og klikk **Fullfør**.

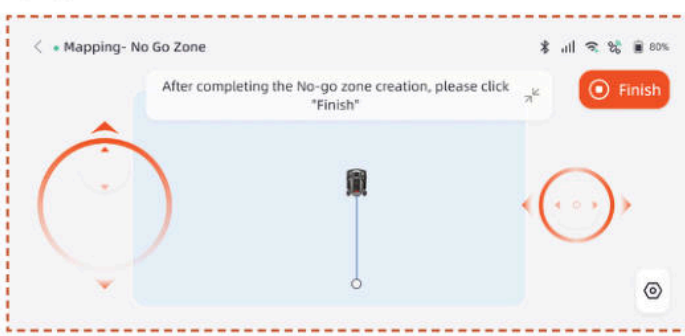

Opprett multisone

Hvis plenen din må deles inn i flere arbeidssoner, kan du opprette flere arbeidssoner og passasjer.

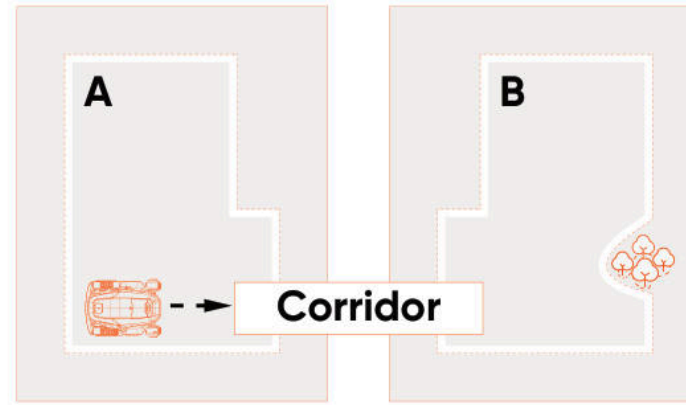

Etter å ha opprettet den første arbeidssonen, kan du legge til en korridor og deretter opprette den andre arbeidssonen:

A. Klikk **Korridor**.

B. Fjernstyr gressklipperen til stedet hvor korridoren skal opprettes, og klikk deretter **Start kartlegging**. Pass på at korridoren overlapper den første arbeidssonen.

C. Fjernstyr gressklipperen til slutten av korridoren, og klikk **Fullfør**.

D. Opprett det andre arbeidsområdet, og sørg for at korridoren overlapper med det andre arbeidsområdet.

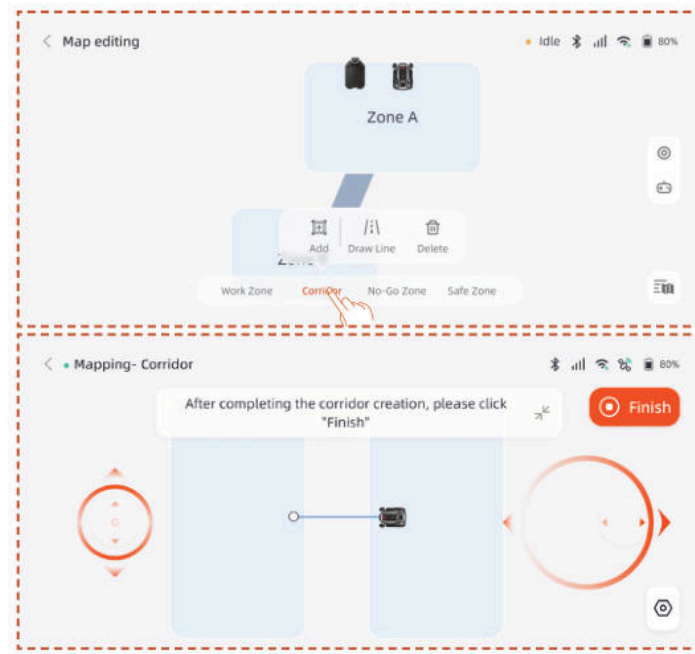

Etter å ha opprettet den første arbeidssonen, kan du legge til den andre arbeidssonen og deretter opprette korridoren:

A. Klikk **Arbeidsområde**.

B. Fjernstyr gressklipperen til stedet hvor det andre arbeidsområdet skal opprettes og opprett det andre arbeidsområdet.

C. Opprett en korridor mellom de to arbeidsområdene, og sørg for at korridoren overlapper med begge arbeidsområdene.

Merk

- Når du oppretter flere arbeidssoner, er det best å ikke la den andre arbeidssonen overlappe med den første. Hvis

overlappingen er for stor, vil de to sonene automatisk slås sammen til én arbeidssone.

- Dersom korridoren ikke overlapper med arbeidssonen eller det ikke etableres en korridor mellom de to arbeidssonene, kan klipperen ha problemer med å returnere til ladestasjonen eller fullføre sine oppgaver.

Administrer

Du kan også slå sammen, dele, gi nytt navn og slette arbeidssoner, og slette korridorer eller forbudssoner. Disse operasjonene kan utføres under **Detaljer > Kartadministrasjon > Kartredigering**.

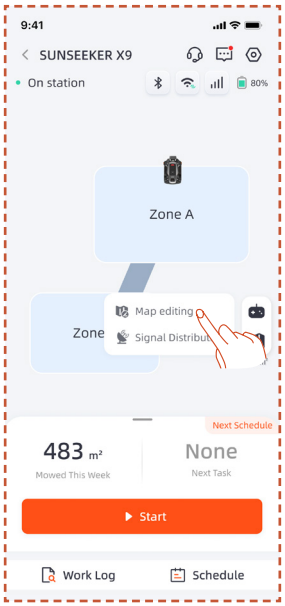

4.6 netRTK Innstillinger

Funksjonen **netRTK** vil automatisk aktiveres etter at gressklipperen er aktivert, du trenger ikke å manuelt koble gressklipperen til netRTK. Hvis tilkoblingen er ustabil, kan du sjekke tilkoblingsstatusen i **Nettverksinnstillinger**.

For å sikre en bedre nettverksopplevelse, kan du konfigurere Wi-Fi for gressklipperen og laderen som et ekstra alternativ.

Gå til **Innstillinger > Enhet** grensesnittet og trykk på **Nettverksinnstillinger**. Du kan sjekke tilkoblingsstatusen til Wi-Fi og 4G.

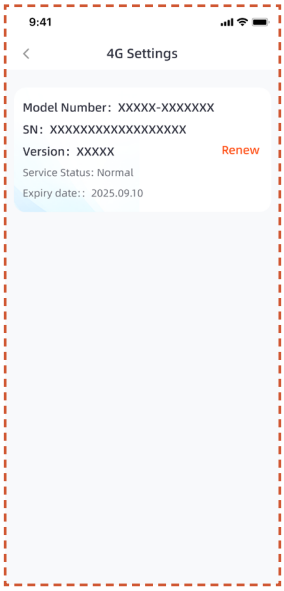

- I **RTK-innstillinger** kan du bytte RTK-modus eller fornye tjenesten. Den gratis tjenesteperioden starter fra datoen produktet først ble aktivert og vellykket koblet til netRTK-tjenesten. Fra denne datoen har X9-brukere rett til 5 års gratis bruk, og X9 Plus-brukere har rett til 5 års gratis bruk.

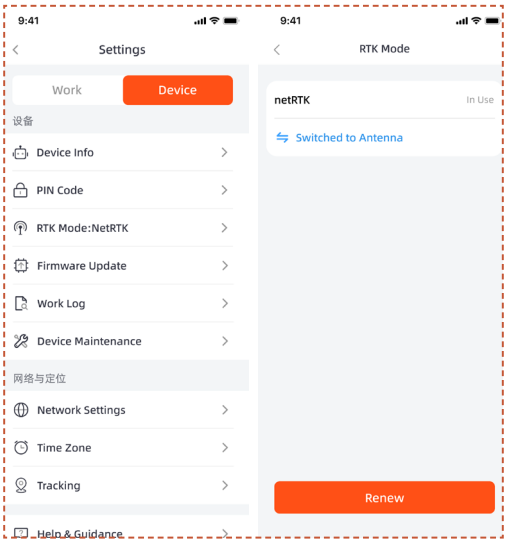

Før den gratis netRTK-tjenesteperioden utløper, vil du motta en påminnelse om den kommende tjenesteutløpet. For å fortsette å bruke tjenesten, må du fullføre fornyelsesbetalingen gjennom ledsagerappen. Tjenesten vil bli gjenopprettet når betalingen er fullført vellykket.

Etter at den gratis prøveperioden er over, hvis du ønsker å fortsette å bruke **netRTK** tjenesten, kan du fornye her.

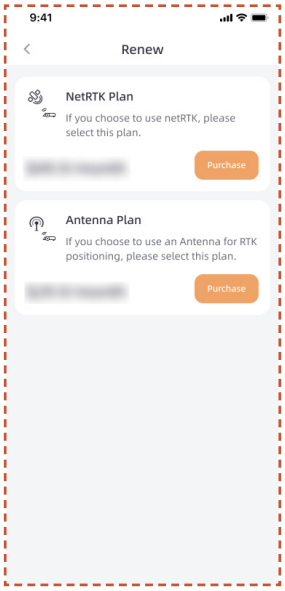

Hvis du velger å ikke fornye netRTK-tjenesten, kan du alternativt kjøpe et dedikert antenne-tilbehør for dette produktet, og bruke enheten via posisjoneringsmetoder støttet av tilbehøret (spesifikke funksjoner og tjenestebetingelser er underlagt brukerhåndboken for tilbehøret).

5. Daglig drift

5.1 Visning og kontroll på klipperen

Utstilling

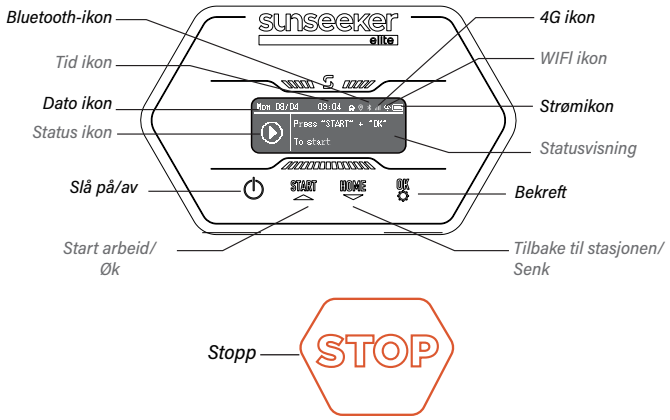

4G ikon: 4G-ikonet indikerer om maskinen er koblet til 4G eller ikke.

Wi-Fi-ikon: Wi-Fi ikonet indikerer om maskinen er tilkoblet Wi-Fi eller ikke.

Strømikon: Batteriikonet viser gjenværende strøm på maskinen.

Tid ikon: Viser den nåværende tiden

Dato ikon: Viser den nåværende datoen

Bluetooth-ikon: Bluetooth ikonet indikerer om maskinen er tilkoblet Bluetooth eller ikke.

Status ikon: Statusikonet indikerer den nåværende tilstanden til maskinen eller funksjonen som blir satt opp.

Statusvisning: Viser informasjon som maskinens status, funksjonsinnstillingsmeny og grunnleggende innstillingsmeny.

Grunnleggende kontroll

Slå på: Trykk og hold strømknappen i 2 sek.

Slå av: Trykk og hold strømknappen i 3 sek.

Når klipperen er slått av, vil du se ordet "bye" vist på dashbordet og deretter slås skjermen av.

Gå til meny-siden: Trykk og hold START/HOME/OK-knappen i 1 sekund for å komme til menygrensesnittet.

Begynn å jobbe: Trykk på START-knappen og deretter OK.

Tilbake til stasjonen: Trykk på HJEM-knappen og deretter OK.

Stopp klipperen: Klikk "START" og "OK" for å frigi STOPP-tilstanden, deretter trykk "START" og "OK" for å starte på nytt.

Konfigurasjon

Når valgboksen fremhever Konfigurasjonsikonet, trykk for å fortsette med innstillingene.

I Konfigurasjonsmenyen kan du konfigurere de tilsvarende innstillingene for gressklipperen.

Trykk på ▲ ▼ knappene for å bytte mellom innstillingsalternativer, trykk **OK** for å bytte modus, og trykk for å gå tilbake.

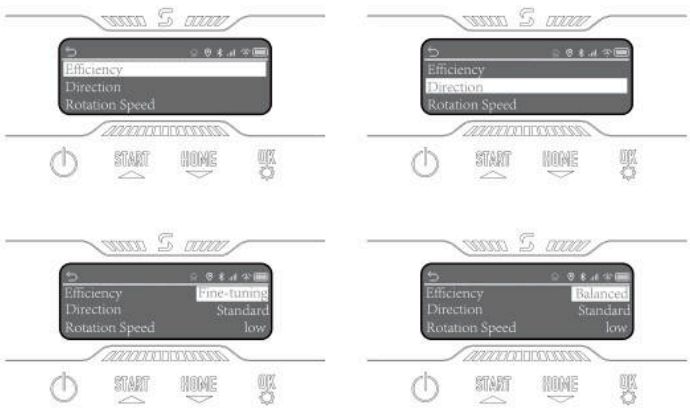

Planlegging

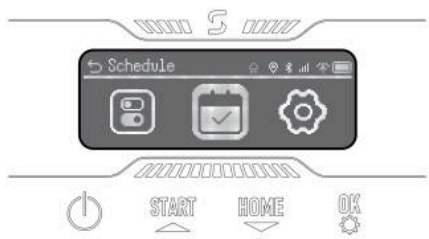

Når valgboksen fremhever Planleggingsikonet, trykk **OK** for å sette opp automatisk dobbelt planlegging. Du kan aktivere Pause i planleggingen, og du kan også sette opp Automatisk planlegging og Manuell planlegging.

Innstillinger

Når valgboksen fremhever Innstillingsikonet, trykk **OK** for å fortsette med innstillingene.

Du kan vise enhetsinformasjon, sette språk, grasshøydeenhet, dato og tid. Du kan endre enhetens PIN-kode og tilbakestille maskinen.

5.2 Endre PIN-koden

Vennligst gå til "Endre PIN" alternativet og skriv inn den gamle PIN-koden. Trykk ▲ ▼ for å bytte mellom tall, og trykk **OK** for å bekrefte et tall. Vennligst sett 4-sifret PIN-kode i rekkefølge.

Merk

Hvis PIN-koden er feil, vil skjermen vise "Feil PIN".

5.3 Innstilling av tidsplan

Merk

Følgende illustrasjoner angående appen er kun for demonstrasjonsformål. Tilgjengelige alternativer kan variere avhengig av programvareversjon.

Anbefalt tidsplan

Etter kartlegging vil klipperen intelligent generere en klippeplan fra mandag til lørdag basert på kartområdet. Tidsplanen vil bli satt mellom 8:00 og 16:00. Anbefalt tidsplan vil være aktivert som standard.

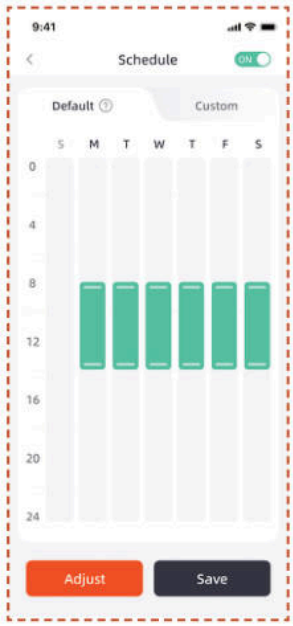

Egendefinert tidsplan

Hvis du trenger å endre den anbefalte tidsplanen, kan du også velge å angi en egendefinert tidsplan.

A. Trykk på Juster eller Tilpass-knappen for å gå til tilpassede innstillinger.

B. Velg dagen du vil at gressklipperen skal jobbe.

C.Velg området hvor du vil at gressklipperen skal jobbe den dagen, eller velg alle områder.

D.Sett start- og sluttid for gressklipperens drift.

Merk

Hvis den tilpassede planleggingstiden ikke faller innenfor dagarbeidstiden, vil ikke klipperen forlate ladestasjonen for å klippe i timeplanene utenom disse tidene.

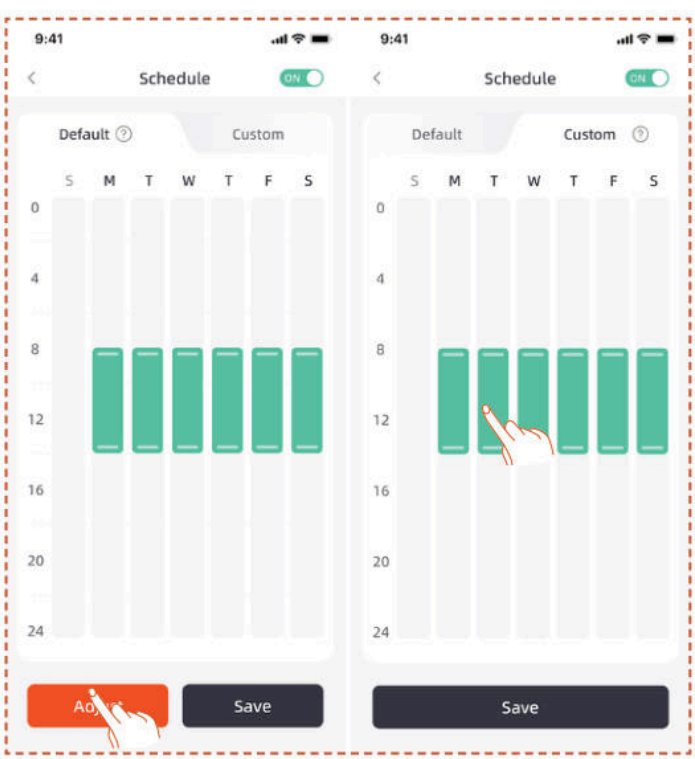

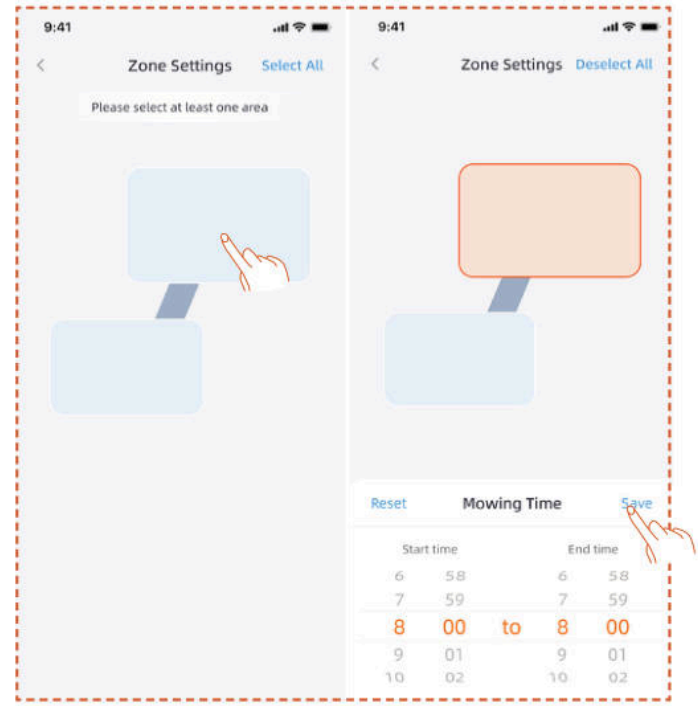

5.4 APP-introduksjon

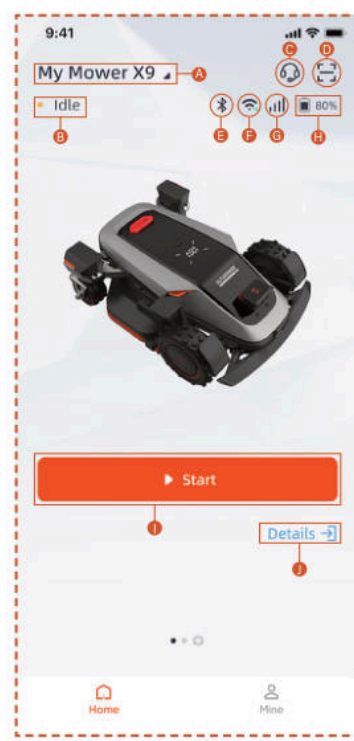

A. Gressklipperens navn – Klikk for å endre navn
B. Gressklipperens statusvisning
C. Hjelp og veiledning
D. Legg til enhet
E. Gressklipperens Bluetooth-tilkoblingsstatus
F. Gressklipperens Wi-Fi signalstatus
G. Gressklipperens 4G signalstatus
H. Gressklipperens batterinivå
I. Start gressklipping
J. Enhetsdetaljer side

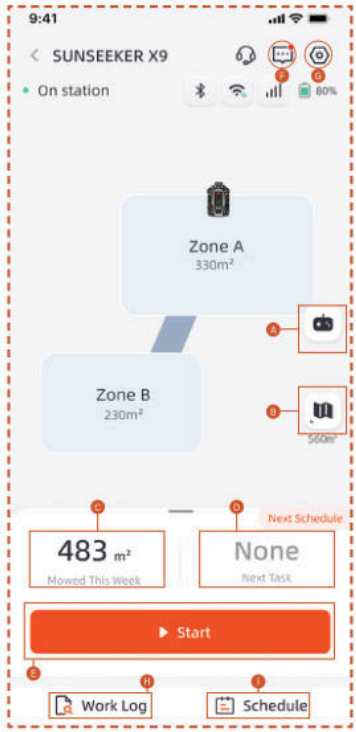

A. Fjernstyring av gressklipperen
B. Kartadministrasjon / Antennesignal kart
C. Arbeidsområde / Estimert arbeidsområde
D. Arbeidstid / Neste arbeidstid
E. Start gressklipping
F. Meddelelsesliste
G. Innstillinger
H. Arbeidslogg
I. Planleggingsinnstillinger

Innstillinger

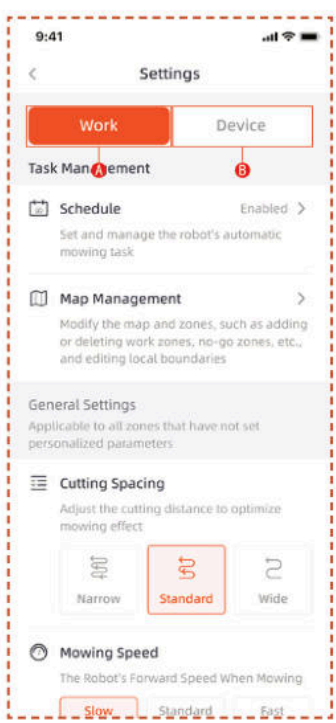

A. Arbeidsinnstillinger
Her kan du justere innstillingene knyttet til klipperens drift.
- Tidsplan
- Kartadministrasjon
- Kutteavstand
- Klippehastighet
- Kutteretning
- Kutte rotasjonshastighet
- Kantskjæringsfrekvens
- AI-sensitivitet
- Unngåelse av hindringer
- Forsinket regn
- Energisparemodus
- Soneinnstillinger
-Trimmingsinnstillinger
-Dockingbane

B. Enhetsinnstillinger
Du kan justere de enhetsrelaterte innstillingene her.
- Enhetsinformasjon
- PIN-kode
- RTK-modus
- Fastvareoppdatering
- Arbeidslogg
-Enhetsvedlikehold
- Nettverksinnstillinger
- Tidssone
- Sporing
- Hjelp og veiledning

5.5 S Connect-modul

S Connect-modulen er utstyrt med 4G-tjeneste og tyverisikring, som muliggjør overvåking av gressklipperens posisjon. Hvis gressklipperen flyttes utenfor det tildelte digitale gjerdet, vil brukeren motta en advarselalarm i appen.

Du finner inngangen til **Sporing** herfra.

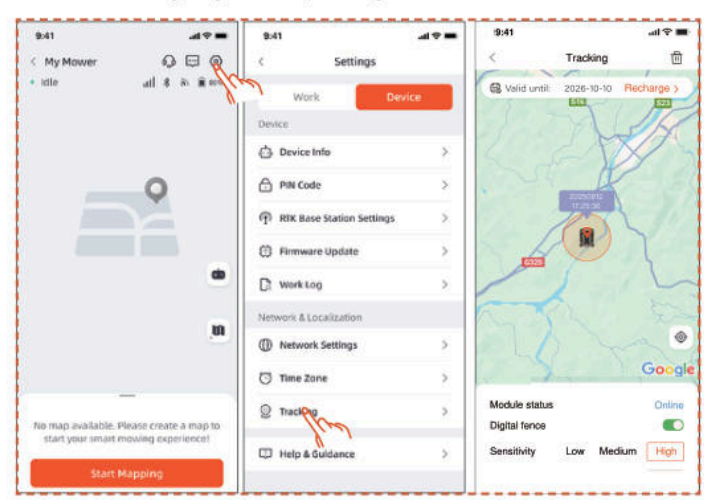

Sporingssiden har tre funksjoner: Vis **Modulstatus**, aktiver **Digitalt gjerde** og sett digitalt gjerde **Følsomhet**.

Modulstatus

Modulstatusen viser den nåværende tilstanden til modulen, som offline, online eller utenfor rekkevidde.

Online

Under normale forhold vil modulstatusen vises som "online" etter installasjon.

Offline

Mulige årsaker

1. Problemer med nettverkstilkobling
2. Modulens strømproblemer

Løsning

1. Installer modulen på nytt for å prøve å løse problemet.
2. Plasser maskinen på ladestasjonen, og start den på nytt etter at den er fulladet.
3. Hvis problemet vedvarer, kontakt kundeservice.

- Utenfor rekkevidde

Mulige årsaker

1. Maskinen har overskredet den digitale grensens rekkevidde.
2. Følsomheten er satt for høy.

Løsning

1. Sjekk om maskinen er utenfor grensen. Hvis ja, tilbakestill sentrumspunktet for å dekke maskinens arbeidsområde.
2. Hvis maskinen er innenfor grensen, senk følsomheten til det digitale gjerdet.

Digital sperre

Når den digitale sperren er aktivert:

Den røde sirkelen indikerer rekkevidden til den digitale sperren. Gressklipperikonet representerer gressklipperens posisjon. Den røde prikken indikerer sentrumspunktet.

For å flytte sentrumspunktet:

1. Trykk og hold på ønsket sted på kartet hvor sentrumspunktet skal være.
2. Sentrumspunktet vil bli flyttet automatisk.

Følsomhet

Du kan sette følsomheten til lav, middels eller høy. Lavere følsomhet resulterer i et større område for det digitale gjerdet.

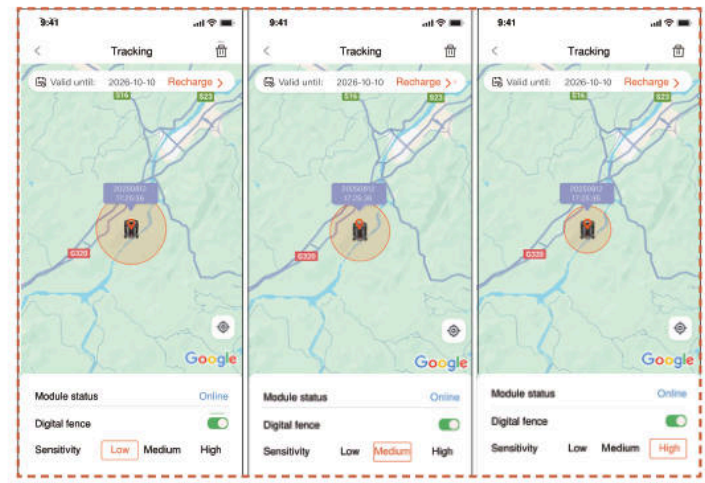

Fjernbinding & Rebinding

Generelt sett trenger du ikke å fjerne tilknytningen til S Connect-modulen. Når du ikke lenger ønsker å bruke S Connect-modulen, vil modulen automatisk suspendere tjenesten hvis du suspenderer fornyelsen av tjenesten.

Hvis du trenger å fjerne tilknytningen til S Connect-modulen, vennligst følg de følgende trinnene:

1. Sørg for at Bluetooth på telefonen din er slått på og forblir tilkoblet maskinen.
2. Klikk på søppelbøtteikonet øverst til høyre og bekreft.

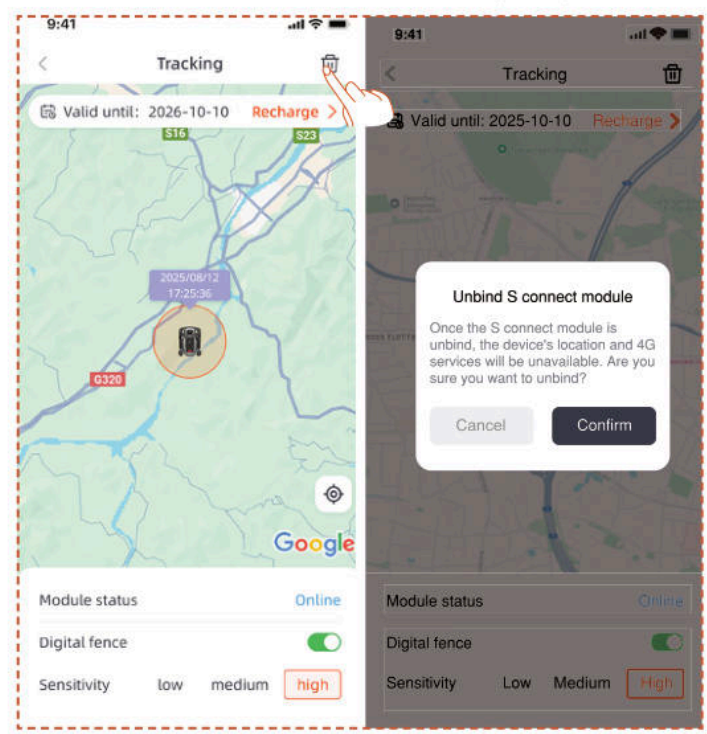

Hvis du trenger å binde 4G Connect-modulen på nytt etter at den er fjernet:

1. Sørg for at Bluetooth på telefonen din er slått på og forblir tilkoblet maskinen.

2. Skann QR-koden på modulen for å binde den på nytt.

- Finn QR-kode på modulen

1. Snu gressklipperen, se på bunnen og finn det rødmerkede området som vist på diagrammet.

2. Løsne 4 skruer og åpne dekselet.

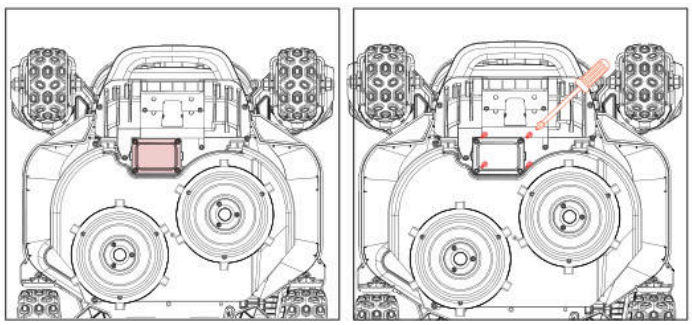

3. Det finnes et modulrom som inneholder to ledninger.

4. Finn QR-kode her

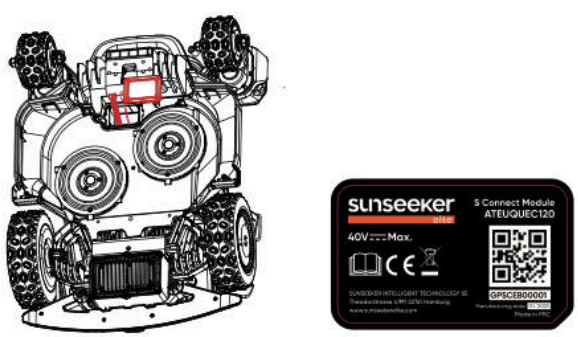

5. Plasser modulen på plass. Lukk dekselet og stram skruene. Vennligst stram skruene i den rekkefølgen som vises på diagrammet.

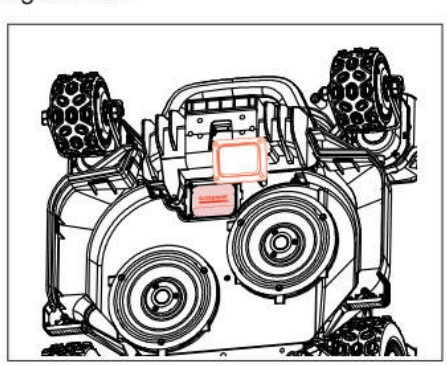

5.6 IoT

Plattform X9/X9 Plus er en enhet for tingenes internett (IoT). Koble klipperen til Internett via mobilnettverket eller Wi-Fi-nettverket, og aktiverer følgende funksjoner:

A. Programvareoppdateringer Over-The-Air (OTA), hold gressklipperen oppdatert med de nyeste funksjonene.

B. Aktiver fjernkontroll gjennom nettverket:

start klipping, stopp klipping, gå tilbake til ladestasjon, still inn klippeplan, still inn klippehøyde og andre funksjoner.

C. Fjernovervåk gressklippingens fremdrift og gressklipperens posisjon.

D. Rapporter feilkoder og gressklipperstatus gjennom nettverket.

Nettverk

Plattform X9/X9 Plus bruker Wi-Fi og 4G for å koble til et nettverk. Se Wi-Fi-innstillinger og 4G-innstillinger for mer informasjon.

Merk

- Plattform X9/X9 Plus støtter 2,4 GHz og 5 GHz Wi-Fi-nettverk.

Fastvareoppdateringer

Vi vil fortsette å oppdatere klipperens fastvare. Hvis det er en ny versjon av fastvaren, vil du motta et popup-varsel i appen. Det anbefales at du oppdaterer så snart den nyeste fastvaren er tilgjengelig.

Når du oppdaterer fastvaren, må betingelsene nedenfor være oppfylt:

- Maskinen står på ladestasjonen.

- Nettverket er tilkoblet.

- Batteristrømmen er mer enn 30 %.

– Det er ingen klippeplan på en time.

Under oppdateringen vil omgivelseslyset på klipperen blinke blått. Du kan se oppdateringsfremdriften på appen din. Etter at oppdateringen er fullført, vil omgivelseslyset på klipperen bli grønt.

ADVARSEL

- IKKE flytt klipperen under oppdateringsprosessen.

5.7 Hindringsunngåelse

Kikkertkamera

Binokulært kamera er en del av standardutstyret på Plattform X9/X9 Plus. De er designet for visuell grenseoppdagelse, hindringsunngåelse på forhånd og visuell gjenkjenning av QR-koder under ladeprosessen, noe som gjør gressklipperen mer intelligent.

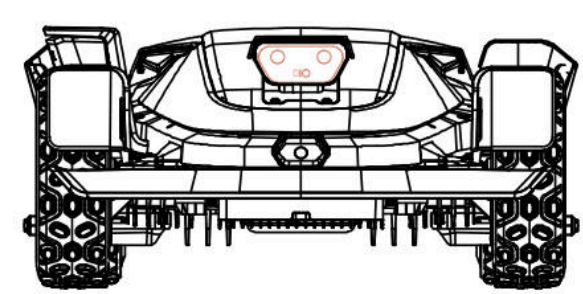

iToF Integrert Kamera

iToF integrert kamera brukes til hindringsunngåelse og klipping langs grensen. Det måler avstand ved hjelp av faseforskjellen av modulerte infrarøde lys, og sikrer stabil drift under alle lysforhold.

Merk

Hvis det er for mange hindringer på plenen din, vurder å sette opp nei-gå-soner rundt dem eller fjerne noen av hindringene for å forbedre maskinens effektivitet.

Vision AI System

Utstyrt med 3D binokulært kamera, Sunseeker Elite's Vision AI og Deep-learning System utmerker seg i å oppfatte det omkringliggende miljøet og navigere hindringer sømløst. Støttet av våre egne dype læringsalgoritmer, forbedrer det kontinuerlig forståelsen av hageområder gjennom kontinuerlig datainnsamling.

Støtfangersensor

Sensorer er installert inne i Plattform X9/X9 Plus for å oppdage hindringer. Når støtfangeren treffer en hindring og aktiverer sensoren, vil gressklipperen gå bakover og unngå hindringen.

Merk

- Din Plattform X9/X9 Plus er i stand til å unngå objekter etter å ha truffet dem. Det anbefales imidlertid å fjerne overflødig rot før klipping.

6. Vedlikehold

A. Opplev overlegne klipperesultater og forleng levetiden til gressklipperen din med vedlikehold.

B. Regelmessig inspeksjon og vedlikehold av en voksen hver uke er essensielt for å sikre optimal ytelse av maskinen.

C. Beskytt ditt velvære ved å følge sikkerhetsretningslinjene: unngå vedlikehold mens du har på åpne sandaler eller er barfot.

D. Prioriter alltid sikkerheten ved å bruke lange bukser og arbeidssko under vedlikehold av gressklipperen.

E. Bytt ut eventuelle skadde eller slitte deler umiddelbart for å garantere sømløs drift.

Kun autoriserte serviceteknikere har lov til å åpne og forsegle chassiskomponenten som ligger bak støtfangeren. Den begrensede garantien kan bli ugyldig hvis du utfører vedlikehold selv.

MERKNAD: FORSIKRING

Du er kanskje ikke dekket for ulykker som involverer dette produktet gjennom forsikringspolisen din. Vennligst kontakt forsikringsselskapet ditt eller agenten din for å finne ut om dekning tilbys.

6.1 Rengjøring

A. Slå av gressklipperen.

B. Bruk Sunseeker Elite Cleaning Brush eller klut for å rengjøre utsiden grundig, unngå bruk av korroderende løsemidler som alkohol, bensin eller aceton. Disse stoffene kan ha potensial til å skade både estetikken og de interne komponentene i gressklipperen.

Merk

- For sømløs dokking er det viktig å regelmessig inspisere og rengjøre ladestasjonen fra eventuelle rusk eller mudderansamlinger.

- Sørg for at alle tilkoblede deler av ladestasjonen, forlengelseskabelen og strømforsyningen forblir uhindret for optimal ytelse.

Chassis og bladskive

A. For å rengjøre chassiset og bladskiven, anbefales det å bruke Sunseeker Elite Cleaning Brush eller en hageslange.

B. Ikke bruk en høytrykksvasker, da det kan forårsake skader.

C. Sørg for at bladskiven roterer jevnt og at bladene kan svinge uten restriksjoner.

ADVARSEL

- Høytrykksvann kan lekke inn i tetningene og skade elektroniske og mekaniske deler.

Hjul

Gress på hjulene kan svekke ytelsen til klipperen når du klatrer i bakker. Bruk børsten til å fjerne gjørme eller andre gjenstander i mellom for å sikre et godt grep.

Regnsensor

A. Sjekk regnsensoren en gang i måneden og sørg for at den ikke er dekket av mudder, gress eller andre objekter.

B. Vask bort mudder, gress eller andre objekter eller bruk en myk børste for å rengjøre den.

C. Tørk sensorområdet etter rengjøring for å hindre at det blir utløst på samme måte som ved regn.

Kamera

Rengjør kameraet regelmessig for å holde det i god stand. Bruk en ren, myk bomullsklut for å unngå å ripe linsen.

ADVARSEL

- Sørg for at klipperen er slått av før rengjøring.
- Når klipperen er opp ned, slå den av.

6.2 Skift ut kniver

For forbedret klippeytelse og sikkerhet anbefales det å skifte klipperens skruer og kniver hver 1-2 måned hvis den brukes ofte. For et sikkert skjæresystem, skift ut alle knivene sammen med skruene samtidig. Se seksjonen

"Spesifikasjon > tilbehør" for hvilke deler som kan brukes.

ADVARSEL

- Når du inspiserer eller utfører service på bladet, bruk tykke hansker.
- IKKE gjenbruk skruene. Alvorlig skade kan oppstå ved å gjøre dette.
- Vi anbefaler sterkt å bruke de riktige skruene og originale bladene som er solgt av oss. (NO.80203054).

Hvordan skifte bladene

A. Slå av gressklipperen.

B. Sett gressklipperen opp-ned på en ren, myk overflate for å unngå riper.

C. Fjern det sentrale gummidekselet på Gliding Disc.

D. Bruk en kryssskrue¬driver for å løsne og fjerne den sentrale skruen på Gliding Disc.

E. Fjern glidingdisken.

F. Bruk en kryssskrue¬driver for å løsne skruene.

G. Fjern skruene og bladene.

H. Installer glidingdisken og stram skruene.

I. Installer det sentrale gummidekselet på bladbeskyttelsen.

Merk

- Skift ut skruene med et standardmoment på 1,0+0,2 N.m. Feil dreiemoment kan føre til problemer som kan unngås.

- Sørg for at klipperen er slått av og kontroller knivene for riktig bruk. Se etter unormal støy eller risting.

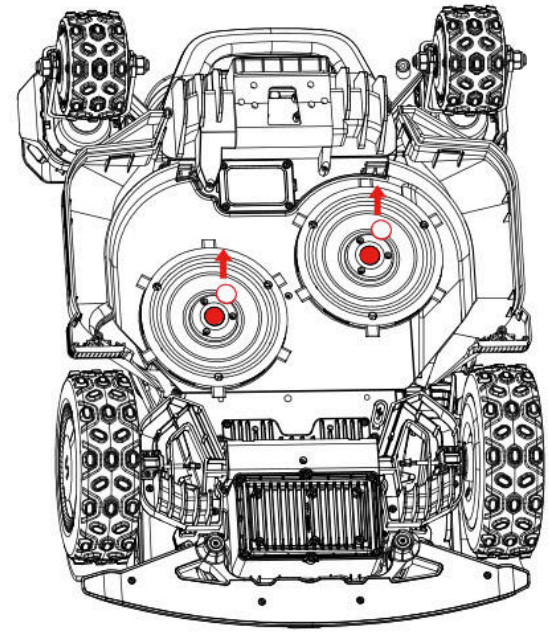

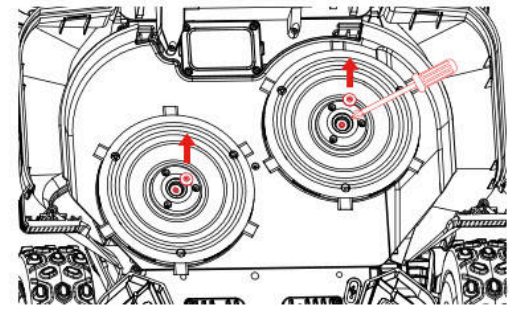

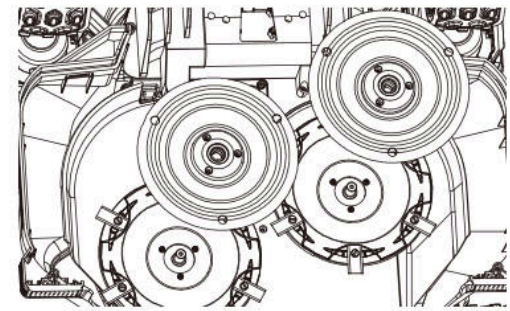

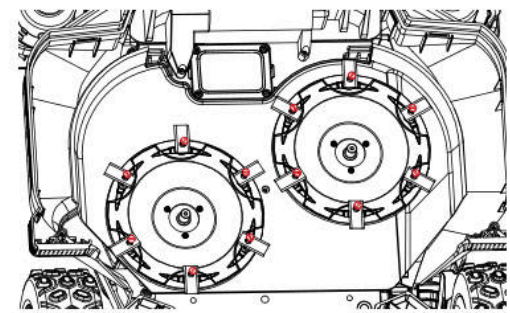

6.3 EdgeZero Trimmer

Merk

- Ikke berør det roterende bladet

- Må bruke hansker når du flytter

- Ikke berør trimmeren under drift

Hvordan fjerne EdgeZero Trimmer

A. Slå av strømmen

B. Skru løs og fjern EdgeZero trimmerens feste¬knapp.

C. Trekk ut EdgeZero trimmeren.

D. Fjern side¬dekselet.

E. Installer høyre beskyttelsesdelmontering.

F. Installer trimmerens dekorative dekselmontering.

G. Stram og lås trimmerens dekorative deksel¬feste¬knapp på plass.

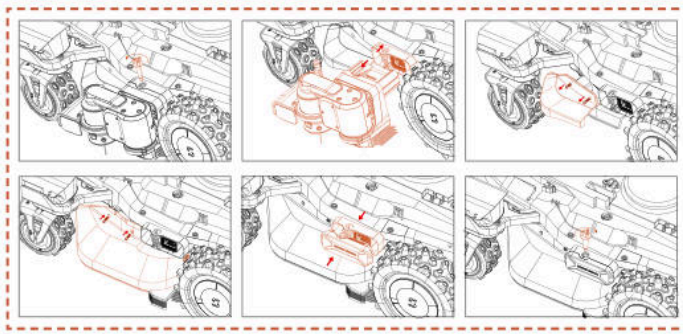

Hvordan installere EdgeZero Trimmer

A. Slå av strømmen

B. Skru løs og fjern trimmerens dekorative dekselknapp.

C. Fjern trimmerens dekorative deksel.

D. Fjern høyre beskyttelsesdelmontering.

E. Installer side¬dekselet.

F. Installer EdgeZero trimmeren.

G. Stram EdgeZero trimmerens feste¬knapp.

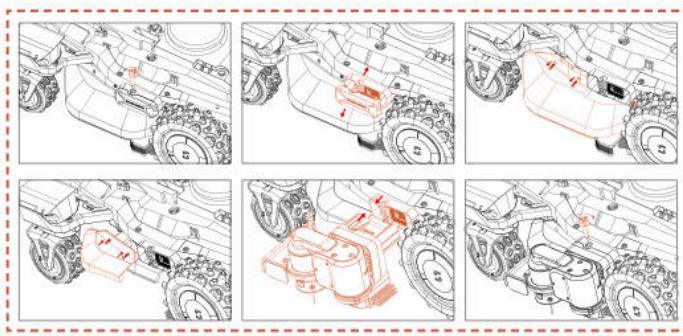

6.4 Transport

Sørg for sikkerheten til klipperen under langtransport ved å bruke originalemballasjen. Før du løfter, flytter eller transporterer produktet, sørg for å slå det av. Håndteres med forsiktighet og unngå voldelig makt, som kasting og kraftig press. Løft eller bær aldri klipperen mens motoren går.

Hvordan flytte eller løfte riktig

For å sikre trygg håndtering og transport bør gressklipperen bæres av to operatører. En operatør skal holde den fremre støtfangeren, og den andre skal holde det bakre håndtaket, og samarbeide for å fullføre løfting og flytting.

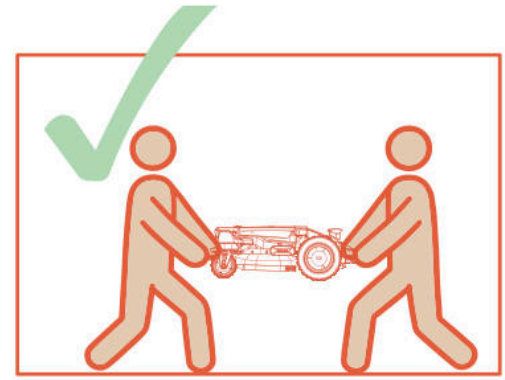

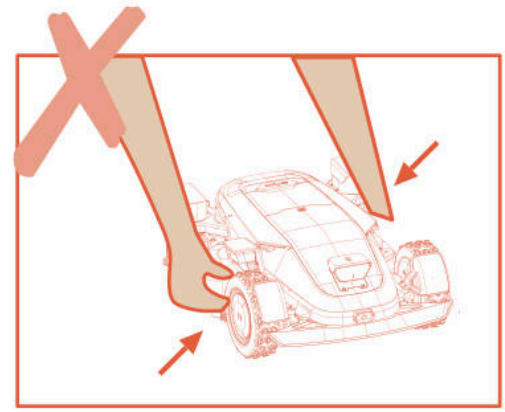

6.5 Batteri

A. Før lagring, full¬lad batteriet for å unngå over¬utlading og skade på de elektriske delene.

B. Den begrensede garantien beskytter ikke mot skade på batteriet som følge av over¬utlading.

C. IKKE lad batteripakken i lufttemperaturer under 5 °C (41 °F), eller over 40 °C (104 °F).

D. Hvis batteripakken lades når lufttemperaturen er mellom 18 °C og 25 °C, kan det forlenge levetiden og forbedre ytelsen.

E. Batteripakken fungerer best når den brukes ved normal romtemperatur (20 °C±5 °C).

Merk

– Batterilevetiden avhenger av hvor ofte produktet brukes og den totale arbeidstiden. Når driftstiden er vesentlig kortere enn vanlig per full lading eller plenen ikke er godt klippet, anbefales det å bytte batteri.

Hvordan bytte batteri

A. Slå av gressklipperen.

B. Plasser gressklipperen opp-ned på en ren, myk overflate.

C. Løsne de 4 skruene som holder batterirommet på plass med en kryssskrue¬driver.

D. Koble fra pluggen.

E. Ta ut batteripakken og bytt den ut med en ny.

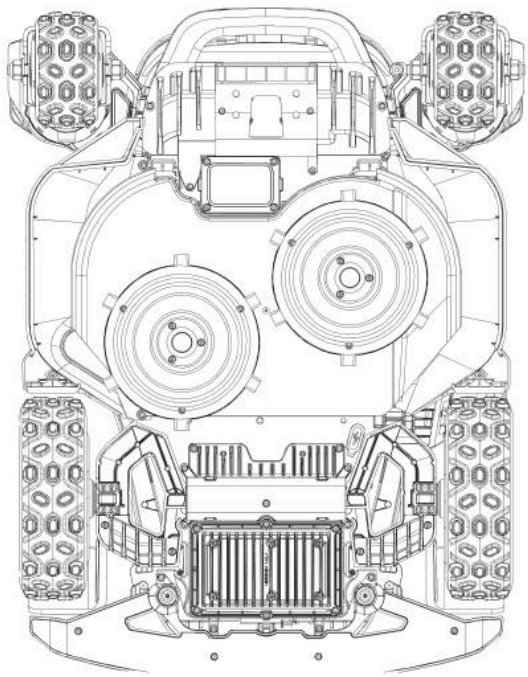

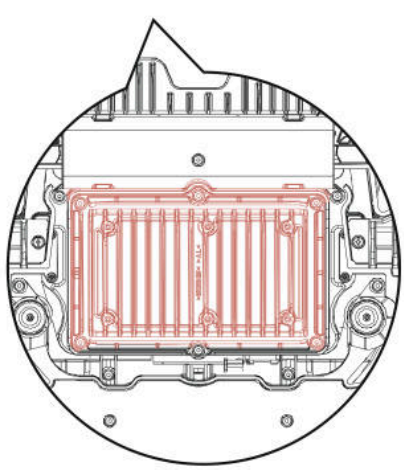

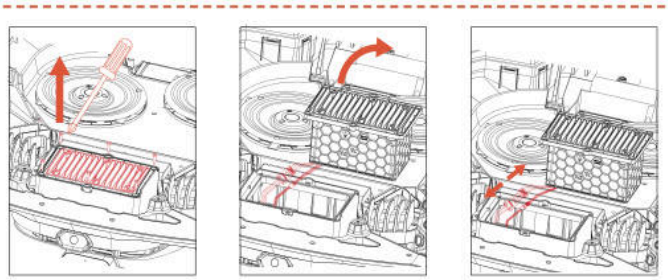

ADVARSEL

- Bruk kun den originale batteripakken eller en av samme modell som spesifisert av Sunseeker Elite. Hver klipper inneholder én batteripakke.
- Avhengig av den spesifikke klippermodellen, er den nominelle kapasiteten til batteriet 5000 mAh eller 10000 mAh.
- Ikke bruk ikke-oppladbare batterier. For å lade opp batteriet, bruk kun den avtakbare forsyningsenheten som følger med dette produktet.
- Unngå å knuse eller demontere batteridekselet. Unngå kontakt med metallgjenstander for å forhindre kortslutning. Holdes unna varmekilder, ild og direkte sollys.
- Ta kontakt med ditt salgssted, ditt lokale eller regionale renovasjonskontor eller din husholdningsavfallstjeneste for mer informasjon om batteri og elektrisk avfall.
- Det er ikke ment at batterirommet skal åpnes ofte. Hvis et nytt batteri er nødvendig, bør du først åpne batterirommet.
- Batteripakken inneholder elektrolytter. Hvis elektrolyttlekkasjen kommer i kontakt med huden din, vask av med såpe og vann umiddelbart. Få medisinsk hjelp ved øyekontakt og skyll øynene umiddelbart med mye vann i minst 15 minutter uten å gni.

6.6 Strømforsyning

Koble fra strømforsyningen:

A. Før du fjerner en blokkering.

B. Før du sjekker, rengjører eller arbeider på maskinen.

C. Etter å ha truffet et fremmed objekt, inspiser maskinen for skader.

D. Inspiser regelmessig kabelen, pluggen, kapslingen og andre deler. Hvis det oppdages skader eller tegn på aldring, stopp bruken umiddelbart.

ADVARSEL

- ALDRI bruk en skadet strømforsyning til drift. For å unngå fare må den skadede tilførselskabelen skiftes ut av produsenten, dennes serviceagent eller andre personer med passende kvalifikasjoner. Hvis forlengelseskabelen er defekt, bytt den ut med et godkjent 10 m kabel fra Sunseeker Elite.
- ALDRI ta på en skjøteledning eller en skadet ledning før den har blitt koblet fra strømkilden eller koble den til strømforsyningen. En skadet kabel kan føre til kontakt med elektriske komponenter.
- Strømforsyningen bør ikke brukes med andre enheter eller batterier, da dette øker risikoen for elektrisk støt, brann eller personskade. Hvis du bruker noe annet enn originale batterier, kan ikke produktsikkerheten garanteres.

- Bruk kun en ekstern strømforsyning med følgende spesifikasjoner:

CB11: Inngang: 100-240V~ 50/60Hz ,290W.
Utgang: 40VDC,7.0A
CB12: Inngang:100-240V~ 50/60Hz,820W.
Utgang:40VDC,17.0A

- Bruk kun strømforsyningen som følger med denne enheten.
- Laderen har en jordforbindelse for funksjonelle formål.
- IKKE lad når batteriet lekker.
- Hold skjøteledningen unna bevegelige farlige deler for å unngå skade på kablene som kan føre til kontakt med spenningsførende deler.

Anbefaling

Koble kun klipperen og/eller dens periferiutstyr til en strømkrets som er beskyttet av en jordfeilbryter (RCD) med en utløsestrøm på ikke mer enn 30 mA.

6.7 Lagring

A. Sørg for at gressklipperen er fulladet og slått av før lagring for å forhindre over¬utlading, som kan føre til permanent skade.

B. Lagres på et tørt, kjølig sted innendørs. Eksponering for sollys og ekstreme temperaturer (enten varme eller kalde) vil fremskynde aldringsprosessen til komponenter og kan forårsake permanent skade.

C. Hold kjemikalier og varmekilder (komfyrer, radiatorer osv.) unna gressklipperen, ladestasjonen og strømforsyningen.

D. Lagre strømforsyningen på et sted med god ventilasjon og beskytt den mot fuktighet.

ADVARSEL

- Trekk ut strømforsyningen fra stikkontakten hvis det er spådd tordenvær. Koble fra alle ledninger og kabler som er festet til ladestasjonen. Koble til igjen når det ikke lenger er mulighet for tordenvær.

Ekstra krav til vinterlagring

Klipperen:

A. Rengjør gressklipperen grundig før lagring.

B. Kontroller komponenter som er utsatt for slitasje, som bladene.

C. Reparer eller bytt dem ut hvis de er i dårlig stand.

D. Lag gressklipperen på et tørt og frostfritt sted, stående på alle hjul, helst i den originale emballasjen.

Ladestasjonen:

A. Koble fra ladestasjonen og trekk ut strømforsyningen fra strømuttaket.

B. Ta ladestasjonen inn hvis omgivelsestemperaturen synker under -20°C.

6.8 Kommunikasjonsbåndbeskrivelse

4G		
Bånd	**Frekvens**	**Maksimal effekt (dBm)**
GSM 900	880 MHz til 915 MHz	35
GSM 1800	1710 MHz til 1785 MHz	32
LTE Bånd 1	1920 MHz til 1980 MHz	25
LTE Bånd 3	1710 MHz til 1785 MHz	25
LTE Bånd 7	2500 MHz til 2570 MHz	25
LTE Bånd 8	880 MHz til 915 MHz	25
LTE Bånd 20	832 MHz til 862 MHz	25
LTE Bånd 28	703 MHz til 748 MHz	25
Bluetooth		
	Frekvensbånd(er)	Maks utgangseffekt
	BT: 2400~2483,5 MHz	BT BDR+EDR: 20 dBm Maks.
		BT BLE: 20 dBm Maks.
Wi-Fi		
	Frekvensbånd(er)	Maks utgangseffekt
Wi-Fi 2,4 G	2400~2483,5MHz	20 dBm Maks.
Wi-Fi 5,2 G	5150~5250MHz	23 dBm Maks.
Wi-Fi 5,3 G	5250~5350 MHz	20 dBm Maks.
Wi-Fi 5,6 G	5470~5725MHz	27 dBm Maks.
Wi-Fi 5,8 G	5725~5850MHz	14 dBm Maks.
Wi-Fi 5,3 G kun til innendørs bruk Gjelder for EU/EES, Storbritannia (GB + NI), RS, CH og TR.		
2,4G		
	Frekvensbånd(er)	Maks utgangseffekt
	2402-2480 MHz	20 dBm maks
GNSS (Mottak kun)		
	Frekvensbånd(er)	Maks utgangseffekt
	Galileo (E1) 1559 to 1610 MHz Galileo (E5a) 1164 to 1215 MHz Galileo (E5b) 1164 to 1215 MHz Galileo (E6) 1215 to 1300 MHz	NA

Eksponerte nettverksgrensesnitt og tjenester via nettverksgrensesnitt i fabrikkstandardtilstand

Nettverksg-rensesnitt	Nettverkstjeneste	Beskrivelse
WLAN-grensesnitt	UDP-port 41774 UDP53 TCP53, osv.	Midlertidig DNS-domenenavnoppløsningstjeneste
BLE-grensesnitt	GATT:0x1800	Gir enhetens grunnleggende identitet og tilkoblingshåndter ingsinformasjon, hovedsakelig brukt til enhetsoppdagelse, første tilkobling og kringkastingskonfigurasjon.
	GATT: 0x1801	Håndterer metadata for GATT-tjenester og statusendringsvarsler, hovedsakelig brukt til tjenesteoppdagelse og oppdateringer av attributttabeller.
4G LTE-grensesnitt	4G mobilt nettver kskommunikasjo nsgrensesnitt	Sunseeker Robot-appen kobler til enheter, tilpasser kontrolltjenester, fjernstyrer maskiner osv.

LORA	Ikke relevant	Muliggjør kommunikasjon mellom enheten og basestasjonen

Varsel om at Wi-Fi er i stand til å samle inn passord

Enheten samler inn og lagrer Wi-Fi SSID og passord du oppgir, kun for nettverksfunksjoner.

Varsel om GPS-datainnsamling

Fungerer som en virtuell gjerdefunksjon, avgjør om gressklipperen er utenfor det virtuelle elektroniske gjerdeområdet, og forhindrer tyveri.

6.9 Resirkulering og avhending ved slutten av levetid

Dette produktet er IKKE husholdningsavfall. Ta kontakt med din kommune, utsalgssted eller husholdningsavfall for informasjon om gjenvinning.

ADVARSEL

- Dette produktet skal ikke kastes på søppelfyllinger, brennes eller kombineres med vanlig husholdningsavfall. Elektriske komponenter kan forårsake fare eller alvorlig skade.

7. FAQ og feilsøking

7.1 Feilmelding

LCD Melding	Løsning
Utenfor grensen	1. Bekreft om maskinen er utenfor kartet. Ta den tilbake og dobbeltsjekk installasjonen. 2. Bekreft om brukeren har flyttet ladestasjonen. Flytting av ladestasjon krever ny kartlegging. 3. Sjekk om maskinen er blokkert.
Feil på fremre hjulmotor	Fremre hjulmotor er fast, vennligst fjern hindringer.
Feil på bakre hjulmotor	Bakre hjulmotor er blokkert, vennligst fjern hindringer.
Blad fast	Bladet er blokkert, vennligst rengjør kuttedisken.
Feil på bladmotor	Kuttermotor er fast, vennligst fjern hindringer.
Kollisjon	Bekreft om støtfangeren har blitt plassert riktig. Prøv å plassere den tilbake.
Heving	1. Bekreft om maskinen er løftet. 2. Bekreft om maskinen er blokkert og det fremre hjulet er hevet.
Opp ned	Bekreft om maskinen er vendt på hodet.
Tilt	Bekreft om maskinen er plassert på ujevnt underlag.
Docking-feil	1. Urent ladekontakt på gressklipperen eller ladestasjonen, vennligst rengjør med alkohol. 2. Sjekk om lyset på ladestasjonen er på, kanskje ladestasjonen har ikke strøm. 3. Sjekk om ladestasjonen er installert på en flat overflate. Hvis den er ujevn, juster posisjonen på ladestasjonen. 4. Bekreft om brukeren har flyttet ladestasjonen. Flytting av ladestasjonen vil kreve ny kartlegging. 5. Sjekk om det er noen hindringer foran ladestasjonen. Hvis det er hindringer, vennligst fjern dem. 6. Sjekk om maskinen er blokkert i ladestasjonens område. 7. QR-koden på ladestasjonen er skitten eller skadet, prøv å rengjøre den eller bestill en ny fra servicesenteret. 8. Sjekk om den magnetiske stripen på bunnen av gulvet har falt ut, sett den tilbake.
Fast	1. Bekreft om det er for mange hindringer rundt maskinen. 2. Robotene har kommet inn i et smalt område og kan ikke komme ut. 3. Det er en visuell feiltolkning i dette området. Bruk funksjonen til en sikker sone for å ignorere resultatene av visuell gjenkjenning. 4. Gressklipperen glir.
Oppgradering mislyktes	1. Sjekk om Wi-Fi-signalet er veldig svakt. 2. Sjekk om maskinen lades på en ladestasjon.
Lavt batteri Kartlegging mislyktes	1. Plasser maskinen på ladestasjonen for å se om den kan lades helt opp. 2. Sjekk lysene på ladestasjonen for å bekrefte om det er strøm på ladestasjonen. 3. Sjekk om kontaktene til ladestasjonen og klipperen er korrodert. Rengjør disse kontaktene med alkohol.
Ladefeil	1. Urent ladekontakt på gressklipperen eller ladestasjonen, vennligst rengjør med alkohol. 2. Sjekk om lyset på ladestasjonen er på, kanskje ladestasjonen har ikke strøm. 3. Sjekk om ladestasjonen er installert på en flat overflate. Hvis den er ujevn, juster posisjonen på ladestasjonen.
Kartet overskrider maksimum arbeidsområde	Bygg et nytt kart innenfor produktets nominelle kapasitet.
Feil på bakre hjulmotor	1. Bakre styringsmotor er blokkert, vennligst fjern hindringer. 2. Slå av gressklipperen og start den deretter på nytt.
Feil på hevemotor	1. Løftemotor er blokkert, vennligst fjern hindringer. 2. Slå av gressklipperen og start den deretter på nytt.

LCD Melding	Løsning
Kan ikke finne ladestasjonen	1. Bekreft om brukeren har flyttet ladestasjonen. Flytting av ladestasjonen vil kreve ny kartlegging. 2. Sjekk om maskinen sitter fast og hjulene glir. 3. Plasser roboten tilbake på ladestasjonen og sjekk om den lades normalt.
Lavt batteri	Bekreft om batteripakken er for lav, og la den virke etter at den er fulladet.
Posisjonering mislyktes	1. Sørg for at gressklipperen har slått seg på. Omstart av maskinen tar noen minutter for å fullføre initialiseringsprosessen. 2. Sjekk om maskinen er blokkert. 3. Bekreft om brukeren har flyttet ladestasjonen. Flytting av ladestasjonen vil kreve ny kartlegging.
Plasseringens nettverkstilkobling mislyktes	Hvis plasseringens nettverk ikke blir gjenopprettet over lang tid, vennligst flytt gressklipperen til et område med godt signal før du starter den på nytt for drift.
Kamerafeil	Vennligst slå av gressklipperen og start den på nytt.
Kamera blokkert	1. Vennligst tørk av kameraet før du starter. 2. Vennligst sjekk om kameraet er dekket av noe objekt. 3. Trykk på en hvilken som helst knapp for å avslutte pause-modus.
Ingen kart	Vennligst opprett et kart før du starter.
Kartlegging mislyktes	1. Vennligst bekreft om ruten du tar er stengt. 2. Bekreft om maskinen er online. 3. Sjekk om maskinen er blokkert.
Batteritemperatur utenfor rekkevidde	Bekreft om omgivelsestemperaturen er for høy eller for lav, vent til temperaturen returnerer til normal før du lar gressklipperen jobbe.
Uoppnåelig sone	1. Sjekk om maskinen er blokkert. 2. Sjekk om det er store hindringer som blokkerer. 3. Hvis det ikke er noen kanal som kobler arbeidsområdene, vennligst opprett en kanal først.
Regnforsinkelse slutter om_ minutter	Gressklipperen har oppdaget en regnsituasjon og kan ikke utføre den nåværende planlagte oppgaven. Etter at regnet stopper, hvis det fortsatt er innenfor den planlagte tiden, vil den begynne å jobbe automatisk.
Systemfeil	Vennligst slå av gressklipperen og start den på nytt.
Feil på magnetisk sensorforbindelse	Vennligst slå av gressklipperen og start den på nytt.

Instruksjoner for hvordan du går frem ved unormale vibrasjoner:
A. Slå av maskinen.
B. Vend maskinen 180 grader.
C. Sjekk tilstanden på bladene for skader eller feil.
D. Det anbefales å bytte ut alle bladene.
E. Vend maskinen tilbake for å begynne å jobbe.

7.2 Feilsøking

Hvis du støter på noen produkt- eller app-relaterte problemer, vanlige problemer og spørsmål, sjekk FAQ-artiklene på Sunseeker sin offisielle nettside (www.sunseekerelite.com) eller i seksjonen 'Hjelp & Veiledning' i appen.

8. Viktig informasjon

8.1 Personvern

Behandling av personopplysninger innen Plattform X9/X9 plus

▪ Hvem og hvorfor?

Når du registrerer deg og bruker Sunseekers Plattform X9/X9 plus, vil Sunseeker Elite (eller "vi"), som behandlingsansvarlig, behandle dine personopplysninger. Vi vil behandle dine personopplysninger for å:

1. Gi deg tilkobling til Plattform X9/X9 plus eller gjøre deg et tilbud om slik tjeneste. Det rettslige grunnlaget er at behandlingen er nødvendig for gjennomføring av kontrakten som du har inngått med oss, eller for å iverksette tiltak før du inngår en kontrakt med oss.

2. Videreutvikle og forbedre våre produkter og tjenester. Det juridiske grunnlaget er vår legitime interesse i å utvikle og forbedre våre produkter og tjenester.

3. Muliggjøre tilkobling av Plattform X9/X9 plus (Internet of Things): bruke partnerintegrasjoner (for eksempel smarte assistenter, inkludert stemmeaktiverte enheter); bruke tilkoblingsplattformer for å koble Plattform X9/X9 plus til tredjeparts enheter, apper og tjenester; og bygge din egen smarte hjem-integrasjon. Det rettslige grunnlaget er at behandlingen er nødvendig for oppfyllelsen av kontrakten du har inngått med oss.

4. Gi deg relevant informasjon relatert til din Plattform X9/X9 plus erfaring. Det juridiske grunnlaget er vår legitime interesse i å holde deg informert om dine spesifikke produkter og tjenester og dets funksjoner.

5. Gi deg støtte og feilsøking angående Plattform X9/X9 plus. Det rettslige grunnlaget er at behandlingen er nødvendig for utførelsen av kontrakten du har inngått med oss.

Hvis du har gitt oss ditt samtykke (i så fall er det juridiske grunnlaget ditt samtykke), kan vi også behandle personopplysningene dine for følgende formål:

1. Send deg skreddersydde annonser og nyhetsbrev om våre produkter og tjenester.

2. Sende deg kundespørreundersøkelser og analysere innspillene du gir, som ytterligere beskrevet i slik kommunikasjon.kommunikasjon.

Dataene dine vil bli behandlet så lenge det er nødvendig for at Sunseeker Elite skal oppfylle de ovennevnte formålene, men under ingen omstendigheter lenger enn hva gjeldende lover tillater.

▪ Hvilke personopplysninger behandler vi?

Vi kan behandle følgende personopplysninger:

1. Personlige detaljer: for- og etternavn, nasjonalitet, språkpreferanser;

2. Kontaktdetaljer: e-postadresse, postadresse;

3. Kontoinformasjon: kontoalder, passord, kontonummer;

4. Andre data relatert til din Plattform X9/X9 plus: gressklipperens navn, paringsnavn, handlinger utløst gjennom bruk av partnerintegrasjoner, og enhetsinformasjon.

▪ Bruk av stedsdata

Noen av tjenestene våre fungerer bare hvis vi kan finne plasseringen til klipperen din (f.eks. værvisning). Når du deler klipperen din med oss, lagres dataene som en del av profilen din og kan sendes til tredjeparter i pseudonymisert form med det formål å tilby den aktuelle tjenesten (f.eks. parkere klipperen i tilfelle kraftig regn).

8.2 Begrenset garanti

Denne begrensede garantien dekker kun defekter i materialer eller utførelse av produktet og dets komponenter når det brukes under normale, vanlige forhold. Hvis det oppstår en defekt som dekkes av denne begrensede garantien, vil Sunseeker eller dets autoriserte representanter, etter eget skjønn, reparere eller erstatte det defekte produktet eller komponentene i samsvar med denne begrensede garantien. Den gjeldende garantiperioden begynner på datoen for det opprinnelige kjøpet fra Sunseeker eller en autorisert Sunseeker-forhandler, -distributør eller -forhandler.

Garantibetingelser

Registrering: Registrer produktet online på **www.sunseekerelite.com** innen 30 dager etter kjøp for å motta en 36-måneders garanti. Uten registrering, vil en 24-måneders garanti gjelde.

Registreringsmetode: Logg inn på http://www.sunseekerelite.com/, klikk på ikonet "Personlig senter", eller klikk på "Support"-seksjonen, rull ned på siden for å finne "Garantipolicy", og klikk deretter på "Se min garanti"-knappen for å gå til garanti¬registreringen.

Batterigaranti: Batteripakker dekkes kun for en 24-måneders periode, uavhengig av nettregistrering.

Riktig bruk: Produktet må ikke ha blitt misbrukt, misbrukt, forsømt, endret, modifisert eller reparert av andre enn et autorisert servicesenter.

Godkjente deler: Kun Sunseeker Elite-godkjent tilbehør og deler kan brukes med dette produktet.

Skadeforebygging: Produktet må ikke ha blitt påført skade på grunn av fremmedlegemer, stoffer eller ulykker.

Lagringsbetingelser: Batteriet og produktet må oppbevares innendørs hvis utetemperaturen er under 0 °C.

Unntak fra garantien

Normal slitasje: Komponenter som opplever naturlig slitasje fra standardbruk, for eksempel blader, dekkes ikke av denne garantien.

Uautorisert vedlikehold: Skader, funksjonsfeil eller feil som følge av uautorisert eller feilaktig vedlikehold, håndtering eller overbelastning er ekskludert.

Høytrykksvaskerskade: Skader forårsaket av eksponering for høytrykksspyling dekkes ikke.

For å gjøre et garantikrav må du fremlegge kjøpsbevis i form av en gyldig kvittering som viser dato og sted for kjøp.

Denne garantien kommer i tillegg til dine lovfestede rettigheter og dekker ikke tilbehør som følger med produktet. Alle reparasjoner og erstatningsprodukter dekkes av den begrensede garantien for resten av den opprinnelige garantiperioden fra kjøpsdatoen.

8.3 Ansvarsfraskrivelser

Vi gir kunder ettersalgstjenester, unntatt følgende omstendigheter:

1. Krasjskade forårsaket av ikke-produksjonsfaktorer, inkludert, men ikke begrenset til, brukerfeil.
2. Skade forårsaket av uautorisert modifikasjon, demontering eller åpning av skallet som ikke er i samsvar med offisielle instruksjoner eller manualer.
3. Skade forårsaket av feil installasjon, feil bruk eller bruk som ikke er i samsvar med offisielle instruksjoner eller manualer.
4. Skade forårsaket av en ikke-autorisert tjenesteleverandør.
5. Skade forårsaket av uautorisert modifikasjon av kretser og/eller mismatch eller misbruk av batteriet og laderen.
6. Skade forårsaket av brukere som ikke følger instruksjoner og manuelle anbefalinger.
7. Skader forårsaket av bruk under dårlige plenforhold (dvs. store områder med sølepytter når begrensede områder ikke er riktig satt, steder med overflod av steiner som dekker plenoverflaten, osv.)
8. Skade forårsaket av bruk av produktet i miljøer med elektromagnetisk interferens, inkludert gruveområder eller nærhet til radiooverføringstårn, høyspentledninger, transformatorstasjoner, etc.
9. Skade forårsaket av bruk av produktet i miljøer som lider av forstyrrelser fra andre trådløse enheter, for eksempel sendere, video-nedkoblinger, Wi-Fi-signaler, etc.
10. Skade forårsaket av pålitelighets- eller kompatibilitetsproblemer ved bruk av uautoriserte tredjepartsdeler.
11. Skade forårsaket av bruk av enheten med et lavt ladet eller defekt batteri.
12. Skader forårsaket av uforutsigbare faktorer som bilkollisjoner, ville dyreangrep, flom osv.

Dette innholdet kan endres uten forvarsel.

8.4 Kontakt oss

Sunseeker Intelligent Technology SE

Adresse: Theodorstraße 41M1, D-22761 Hamburg

Nettside: www.sunseekerelite.com

NO

EF-samsvarserklæring

Produsent:
Zhejiang Sunseeker Industrial Co., Ltd.
988 Jinde Rd. Jiangdong Industrial Park, Jinhua, Zhejiang 321000 P.R. KINA
Erklærer og påtar seg ansvar for at produktet:
Merkenavn: Sunseeker Elite
Autorisert representant:
Sunseeker Intelligent Technology SE
Theodorstrasse 41M1 22761 Hamburg
Produktnavn: Robotisk gressklipper
Modell: RMX12000D40V(X9), RMX24000D40V(X9 Plus)
Maskinvareversjon: SNK_X9_MAIN_V70
Programvareversjon: 0.3.6.2771 (vil bli oppdatert)
Samholder(e) følgende direktiver:

1. Direktiv om radioutstyr (2014/53/EU)
2. Maskindirektiv (2006/42/EC)
3. RoHS-direktiv (2011/65/EU) og endringsdirektiv ((EU)2015/863)
4. Batteriforordning (EU) 2023/1542

Denne erklæringen er utstedt under eget ansvar av produsenten.
Formålet med erklæringen er i samsvar med relevant unionsharmoniseringslovgivning.
Referanser til relevant unionharmoniseringslovgivning:
EN 50636-2-107: 2015+A1:2018+A2: 2020+A3: 2021
EN 60335-1:2012+A11:2014+A13:2017+ A1:2019 + A2:2019+ A14:2019+A15:2021

EN IEC 55014-1:2021	EN IEC 55014-2:2021	EN IEC 61000-3-2:2019+A1:2021+A2:2024
EN 61000-3-3:2013+A1:2019+A2:2021	EN 301 489-1 V2.2.3	EN 301 489-3 V2.3.2
EN 301 489-17 V3.3.1	EN 301 489-19 V2.2.1	EN 301 489-52 V1.2.1
EN 301 511 V12.5.1	EN 301 908-1 V15.2.1	EN 301 908-13 V13.2.1
EN 303 413 V1.2.1	EN 300 440 V2.2.1	EN 300 328 V2.2.2
EN 62311: 2008	EN IEC 62311: 2020	EN 301 893 V2.1.1
EN 62321-1:2013	EN 18031-1: 2024	EN 18031-2: 2024
EN IEC 62321-2:2021	EN 62321-3-1:2014	EN 62321-8:2017
EN 62321-4:2014 /A1:2017	EN 62321-5:2014	EN 62321-7-1:2015
EN 62321-7-2:2017	EN 62321-6:2015	EN 62321-8:2017
IEC 62133-2:2017+A1:2021	EN 50665: 2017	EN IEC 63000:2018
EN ISO 3744:2010		

RF Eksponeringsinformasjon:

Denne enheten er testet og oppfyller gjeldende grenser for radiofrekvenseksponering (RF).

Dette utstyret må installeres og brukes i samsvar med de medfølgende instruksjonene, og antenne(r) som brukes til denne senderen, må installeres for å gi en avstand på minst 30 cm fra alle personer og må ikke være plassert sammen eller operere i forbindelse med noen annen antenne eller sender.

Signert for og på vegne av:
Zhejiang Sunseeker Industrial Co., Ltd.
Sted: Jinhua, Zhejiang P.R. KINA
Dato: 03-2-2026
Navn: Harry Ran
Signatur: Harry
Tittel: Sjefingeniør

Autorisert representant:
Sunseeker Intelligent Technology SE
Theodorstrasse 41M1
22761 Hamburg
Hans-Peter Kuebler
administrerende direktør

Sisällysluettelo

1. Turvallisuus ja määräykset 265
1.1 Yleistä 265
1.2 Yleiset turvallisuusohjeet 265
1.3 Turvallisuusohjeet asennusta varten 267
1.4 Turvallisuusohjeet päivittäistä käyttöä varten 267
1.5 Turvallisuusohjeet huoltoa varten 267
1.6 Akun turvallisuus 267

2. Symbolit ja tarrat 267

3. Sisältö ja tekniset tiedot 268
3.1 Laatikon sisältö 268
3.2 Osat ja toiminnot 269
3.3 Tekniset tiedot 270

4. Asennus ja kartoitus 271
4.1 Valmistelu 272
4.2 Ruohonleikkurin käynnistäminen 272
4.3 Sovelluksen yhteys 273
4.4 Latausaseman asentaminen 273
4.5 Kartoitus 274
4.6 netRTK-asetukset 277

5. Päivittäinen toiminta 278
5.1 Ruohonleikkurin näyttö ja ohjaus 278
5.2 PIN-koodin vaihtaminen 279
5.3 Aikataulun asettaminen 279
5.4 Sovelluksen esittely 280
5.5 S Connect -moduuli 281
5.6 IoT 283
5.7 Esteiden välttäminen 284

6. Kunnossapito 284
6.1 Puhdistus 284
6.2 Vaihda terät 285
6.3 EdgZero-reunatrimmeri 286
6.5 Akku 286
6.6 Virtalähde 287
6.7 Varastointi 288
6.8 Viestintätaajuusalueen kuvaus 288
6.9 Kierrätys ja hävittäminen käyttöiän päättyessä 289

7. FAQ ja vianmääritys 290
7.1 Virheilmoitus 290
7.2 Ongelmanmääritys 291

8. Tärkeää tietoa 292
8.1 Tietosuoja 292
8.2 Rajoitettu takuu 292
8.3 Vastuuvapauslausekkeet 293
8.4 Ota yhteyttä meihin 293

1. Turvallisuus ja määräykset

1.1 Yleistä

TÄRKEÄÄ
LUE HUOLELLISESTI ENNEN KÄYTTÖÄ
SÄILYTÄ TULEVIA TARPEITA VARTEN

Käyttötarkoitus

Tämä puutarhatuote on tarkoitettu vain nurmikon leikkaamiseen. Se leikkaa nurmikon automaattisesti mihin aikaan päivästä tahansa. Kaikki käyttötarkoituksen ulkopuolinen käyttö voi aiheuttaa vaaroja, jotka voivat aiheuttaa henkilövahinkoja tai omaisuusvahinkoja. On välttämätöntä noudattaa tarkasti määriteltyjä ohjeita turvallisuuden varmistamiseksi ja onnettomuuksien välttämiseksi.

Ei käyttötarkoituksen mukaista

Tätä puutarhatuotetta ei ole tarkoitettu alle 14-vuotiaille lapsille tai henkilöille, joiden fyysiset, aistinvaraiset tai henkiset kyvyt ovat heikentyneet tai joilla ei ole riittävästi kokemusta tai tietoa, ellei heidän turvallisuudestaan vastaava henkilö ole valvonut tai opastanut heitä tuotteen käytössä.

Virheelliseen käyttöön kuuluvat muun muassa, mutta ei näihin rajoittuen, ihmisten, lasten tai eläinten kuljettaminen koneella, koneella ajaminen, koneen käyttäminen kuormien vetämiseen tai työntämiseen ja koneen käyttäminen muun kuin ruohokasvillisuuden leikkaamiseen.

Jäljelle jäävät riskit – käytä suojakäsineitä ja suojalaseja suorittaessasi huoltoa tai vaihtaessasi teriä loukkaantumisten välttämiseksi.

Älä käytä jatkojohtoa virtalähteen ja latausaseman välillä.

- Kun konetta käytetään julkisilla alueilla, työalueen ympärille on asetettava varoituskyltit. Kylteissä on selkeästi esitettävä seuraava teksti:

VAROITUS

– Älä koske vaarallisiin liikkuviin osiin ennen kuin ne ovat täysin pysähtyneet.

– Pidä virtajohto, virtalähde, jatkojohto ja kaikki muut sähkökaapelit, jotka eivät kuulu tuotteeseen, leikkuualueen ulkopuolella, jotta ne pysyvät etäällä vaarallisista liikkuvista osista ja estetään sellaisten johtojen vaurioituminen, jotka voivat joutua kosketuksiin jännitteisten osien kanssa. Käyttäjä tai sivulliset voivat loukkaantua tai kuolla, jos käyttöoppaan ohjeita ei noudateta.

– Automaattinen ruohonleikkuri! Pysy etäällä koneesta! Lapsia täytyy valvoa!

– Säilytä kaikki varoitukset ja ohjeet myöhempää tarvetta varten.

- Varoitus siitä, ettei lapsille, henkilöille, joilla on heikentynyt fyysinen, aistinvarainen tai henkinen toimintakyky tai puutteellinen kokemus ja tietämys, eikä henkilöille, jotka eivät tunne näitä ohjeita, saa koskaan antaa käyttää konetta; paikalliset määräykset voivat rajoittaa käyttäjän ikää.

- Lue kaikki tämän tuotteen mukana toimitetut turvallisuusvaroitukset, ohjeet, kuvat ja tekniset tiedot. Alla lueteltujen ohjeiden noudattamatta jättäminen voi aiheuttaa sähköiskun, tulipalon ja/tai vakavan vamman.

- Kun konetta käytetään julkisilla alueilla, työalueen ympärille on asetettava varoituskyltit. Kylteissä on selkeästi esitettävä seuraava teksti:

VAROITUS

- Automaattinen ruohonleikkuri. Pysy etäällä koneesta. Lapsia täytyy valvoa!

- Laite on kytkettävä pois päältä, kun sitä ei käytetä.

1.2 Yleiset turvallisuusohjeet

Työskentelyalueen turvallisuus

A. Älä käytä koneita räjähdysvaarallisissa paikoissa, kuten syttyvien nesteiden, kaasujen tai pölyn lähellä. Koneet tuottavat kipinöitä, jotka voivat sytyttää pölyn tai höyryt.

B. Lue ohjeet huolellisesti. Tutustu ohjauslaitteisiin ja koneen oikeaan käyttöön.

C. Älä koskaan anna näitä ohjeita tuntemattomien henkilöiden tai lasten käyttää konetta. Paikalliset määräykset voivat rajoittaa käyttäjän ikää.

D. Käyttäjä on vastuussa muille ihmisille tai heidän omaisuudelleen aiheutuvista onnettomuuksista tai vaaroista.

Sähköturvallisuus

A. Verkkopistokkeiden on vastattava pistorasiaa. Älä koskaan muuta pistoketta millään tavalla. Älä käytä laturin pistokkeita maadoitettujen laitteiden kanssa. Muutamattomat pistokkeet ja yhteensopivat pistorasiat pienentävät sähköiskuvaaraa.

B. Vältä vartalon kosketusta maadoitettuihin pintoihin, kuten putkiin, lämpöpattereihin, liesiin ja jääkaappeihin. Sähköiskun vaara on suurempi, jos vartalosi on maadoitettu.

C. Älä käytä väärin virtajohtoja. Älä koskaan käytä virtajohtoa laitteen kantamiseen, vetämiseen tai pistokkeen irrottamiseen pistorasiasta. Pidä virtajohdot loitolla lämmöstä, öljystä, terävistä reunoista tai liikkuvista osista. Vaurioituneet tai sotkeutuneet virtajohdot lisäävät sähköiskun vaaraa.

D. Jos verkkovirtaa käyttävän laitteen käyttäminen kosteassa paikassa on välttämätöntä, käytä vikavirtasuojalla (RCD) suojattua pistorasiaa. RCD:n käyttö vähentää sähköiskuvaaraa.

E. Varmista, että automaattinen rajamerkintäjärjestelmä on asennettu oikein ohjeiden mukaisesti.

F. Tarkasta määräajoin alue, jossa konetta aiotaan käyttää, ja poista kaikki kivet, tikut, johdot, luut ja muut esteet.

G. Tarkista terät, teräpultit ja leikkurikokoonpano säännöllisesti kulumisen tai vaurioiden varalta. Vaihda kuluneet tai vaurioituneet terät ja pultit sarjoina tasapainon säilyttämiseksi.

H. Monikaraisten koneiden kanssa on oltava varovainen, koska yhden terän pyöriminen voi aiheuttaa muiden terien pyörimisen.

Henkilöturvallisuus

A. Älä anna henkilöiden, jotka eivät tunne konetta tai näitä ohjeita, käyttää konetta. Koneet ovat vaarallisia kokemattomien käyttäjien käsissä.

B. Pysy valppaana, katso mitä teet ja käytä maalaisjärkeä käyttäessäsi konetta. Älä käytä konetta väsyneenä tai huumeiden, alkoholin tai lääkkeiden vaikutuksen alaisena. Hetkenkin huolimattomuus konetta käytettäessä voi johtaa vakavaan henkilövahinkoon.

C. Poista kaikki säätöavaimet tai jakoavaimet ennen koneen käyttöä. Jakoavain tai säätöavain, joka on jätetty kiinni koneen pyörivään osaan, voi aiheuttaa henkilövahinkoja.

D. Kun ohjaat konetta manuaalisesti, säilytä aina tukeva seisoma-asento ja tasapaino. Tämä mahdollistaa koneen paremman hallinnan odottamattomissa tilanteissa.

E. Älä anna koneiden toistuvasta käytöstä saadun tuttuuden johtaa siihen, että tulet itsevarmaksi ja jätät huomiotta koneen turvallisuusperiaatteet. Huolimaton toiminta voi aiheuttaa vakavan vamman sekunnin murto-osassa.

Koneen käyttö ja hoito

A. Irrota pistoke virtalähteestä ja/tai irrota akku (jos se on irrotettavissa) koneesta tai muista laitteista ennen säätöjen tekemistä, lisävarusteiden vaihtamista tai varastointia. Tällaiset ennaltaehkäisevät turvatoimenpiteet vähentävät tahattoman käynnistymisen vaaraa.

B. Huolla koneet ja lisävarusteet. Tarkista liikkuvien osien kohdistusvirhe tai jumiutuminen, osien rikkoutuminen ja kaikki muut olosuhteet, jotka voivat vaikuttaa koneen toimintaan. Jos kone on vaurioitunut, korjauta se ennen käyttöä. Monet onnettomuudet johtuvat huonosti huolletuista koneista ja lisävarusteista.

C. Käytä konetta ja lisävarusteita näiden ohjeiden mukaisesti ottaen huomioon työolosuhteet ja suoritettava työ. Koneen käyttö eri toimintoihin kuin on tarkoitettu voi aiheuttaa vaaratilanteen.

D. Älä koskaan käytä konetta viallisilla suojuksilla tai ilman turvalaitteita.

E. Älä laita käsiä tai jalkoja pyörivien osien lähelle tai niiden alle. Pysy aina etäällä poistoaukosta.

F. Älä koskaan nosta tai kanna konetta moottorin käydessä.

G. Aktivoi laitteen lukitus / aseta kone ”LUKKO”-tilaan
- ennen tukoksen poistamista.
- ennen kuin tarkistat tai puhdistat konetta tai teet toimenpiteitä koneelle.

H. Älä jätä konetta toimimaan ilman valvontaa, jos tiedät, että lähistöllä on lemmikkejä, lapsia tai ihmisiä.

Huolto

A. Anna pätevän korjaajan huoltaa koneesi käyttäen vain identtisiä varaosia. Näin varmistetaan, että koneen turvallisuus säilyy.

B. Pidä kaikki mutterit, pultit ja ruuvit kireällä varmistaaksesi, että kone on turvallisessa toimintakunnossa.

C. Vaihda kuluneet tai vaurioituneet osat turvallisuuden vuoksi.

D. Varmista, että oikeat terät vaihdetaan.

E. Varmista, että akut ladataan käyttäen oikeaa valmistajan suosittelemaa laturia. Vääränlaisen käyttö voi aiheuttaa sähköiskun, ylikuumenemisen tai syövyttävän nesteen vuotamisen akusta.

F. Jos elektrolyyttiä vuotaa, huuhtele vedellä / neutraloivalla aineella, hakeudu lääkärin hoitoon, jos sitä pääsee silmiin jne.

G. Koneen huolto on tehtävä valmistajan ohjeiden mukaan.

Akku-työkalun käyttö ja hoito

A. Lataa vain valmistajan määrittelemällä laturilla. Laturi, joka soveltuu yhdentyyppiselle AKULLE, voi aiheuttaa tulipalovaaran, kun sitä käytetään toiselle AKULLE.

B. Käytä vain sähkötyökaluja, joissa on määritetty AKKU. Muiden AKKUJEN käyttö voi aiheuttaa loukkaantumis- ja tulipalovaaran.

C. Kun AKKU ei ole käytössä, pidä se etäällä muista metalliesineistä, kuten paperiliittimistä, kolikoista, avaimista, nauloista, ruuveista tai muista pienistä metalliesineistä, jotka voivat muodostaa yhteyden liittimestä toiseen. AKUN liittimien oikosulkeminen yhteen voi aiheuttaa palovammoja tai tulipalon.

D. Akusta voi purkautua nestettä väärinkäyttöolosuhteissa; vältä kosketusta. Jos kosketus tapahtuu vahingossa, huuhtele vedellä. Jos nestettä pääsee silmiin, hakeudu lisäksi lääkärin hoitoon. AKUSTA purkautuva neste voi aiheuttaa ärsytystä tai palovammoja.

E. Älä käytä AKKUA tai työkalua, joka on vahingoittunut tai jota on muutettu. Vaurioituneet tai muutetut akut voivat käyttäytyä arvaamattomalla tavalla, mikä voi aiheuttaa tulipalon, RÄJÄHDYKSEN tai loukkaantumisvaaran.

F. Älä altista AKKUA tai työkalua tulelle tai liialliselle lämpötilalle. Altistaminen tulelle tai yli 130 °C:n lämpötilalle voi aiheuttaa räjähdyksen.

G. Noudata kaikkia latausohjeita, äläkä lataa AKKUA tai työkalua ohjeissa määritellyn lämpötila-alueen ulkopuolella. Lataaminen virheellisesti tai määritellyn alueen ulkopuolella olevissa lämpötiloissa voi vahingoittaa AKKUA ja lisätä tulipalovaaraa.

1.3 Turvallisuusohjeet asennusta varten

A. Älä asenna latausasemaa, mukaan lukien lisävarusteet, paikkaan, joka on minkään syttyvän materiaalin alapuolella tai alle 60 cm etäisyydellä siitä. Toimintahäiriön sattuessa latausasema ja virtalähde voivat kuumentua ja aiheuttaa tulipalovaaran.

B. Älä aseta virtalähdettä korkeudelle, jossa vaarana on sen joutuminen veteen. Älä aseta virtalähdettä maahan.

C. Älä koteloi virtalähdettä. Kondensoitunut vesi voi vahingoittaa virtalähdettä ja lisätä sähköiskun vaaraa.

D. Sovelletaan EU:ssa. Jos virtalähde on asennettu ulos: Sähköiskun vaara. Asenna vain katettuun luokan A GFCI-pistorasiaan (RCD), jossa on säänkestävä kotelo ja pääsy liitäntäpistokkeen kannen asettamiseen tai poistamiseen.

E. Älä asenna latausasemaa paikkaan, jossa on seisovan veden vaara.

1.4 Turvallisuusohjeet päivittäistä käyttöä varten

A. Pidä kätesi ja jalkasi poissa pyörivistä teristä. Älä laita käsiäsi tai jalkojasi tuotteen lähelle tai sen alle, kun se on kytketty päälle.

B. Pysäytä tuote tai kytke tuote pois päältä, jos työskentelyalueella on ihmisiä, erityisesti lapsia, tai eläimiä.

C. Varmista, että nurmikolla ei ole esineitä, kuten kiviä, oksia, työkaluja tai leluja. Terät voivat vaurioitua, jos ne osuvat tällaisiin esineisiin.

D. Älä nosta tai siirrä tuotetta, kun se on päällä.

E. Älä anna tuotteen törmätä ihmisiin tai eläimiin. Jos ihminen tai eläin tulee tuotteen tielle, pysäytä tuote välittömästi.

F. Älä aseta esineitä tuotteen tai latausaseman päälle.

G. Älä käytä tuotetta, jos sen STOP-painike ei toimi.

H. Aseta tuote aina OFF-asentoon, kun se ei ole käytössä.

I. Älä käytä tuotetta samanaikaisesti upposadettimen kanssa. Käytä aikataulutoimintoa samanaikaisesti.

J. Älä käytä tuotetta, jos työskentelyalueella on seisovaa vettä, kuten vesilätäköitä rankkasateen jälkeen.

1.5 Turvallisuusohjeet huoltoa varten

A. Aseta tuote OFF-asentoon, kun teet tuotteen huoltotoimenpiteitä.

B. Älä käytä korkeapainepesuria tuotteen puhdistamiseen. Älä käytä liuottimia tuotteen puhdistamiseen.

C. Irrota pistoke latausasemasta ennen latausaseman puhdistamista tai huoltoa.

1.6 Akun turvallisuus

Litiumioniakut voivat räjähtää tai aiheuttaa tulipalon, jos ne puretaan, oikosuljetaan tai altistetaan vedelle, tulelle tai korkeille lämpötiloille. Käsittele varovasti äläkä pura tai avaa akkua tai tee minkäänlaisia sähköisiä tai mekaanisia toimenpiteitä. Vältä säilytystä suorassa auringonpaisteessa.

2. Symbolit ja tarrat

Tutustu tuotteessa oleviin symboleihin ja etiketteihin huolellisesti ja ymmärrä niiden merkitys:

	VAROITUS: *Lue käyttöohjeet ennen tuotteen käyttöä.*
	VAROITUS: *Kytke tuote pois päältä ennen kuin teet koneelle toimenpiteitä tai nostat sitä. Älä koskaan koske pyörivään terään.*
	VAROITUS: *Pidä turvallinen etäisyys koneeseen käytön aikana. Pidä muut ihmiset poissa vaara-alueelta.*
	VAROITUS: *Älä aja koneella.*
	Lue käyttöohjeet.
	CE-vaatimustenmukaisuusmerkki.
	Äänitehotaso, määritetty eurooppalaisen ulkomeludirektiivin mukaan.
	Älä hävitä tätä tuotetta tavallisen kotitalousjätteen mukana. Varmista, että tuote kierrätetään paikallisten lakien mukaisesti.
	Luokka III
	DC
	Älä heitä akkua tuleen äläkä altista akkua lämmönlähteelle.
	Älä upota akkua veteen.
Li-ion	*Kierrätysmerkki.*
	Tätä akkua ei saa hävittää tavallisen kotitalousjätteen mukana. Varmista, että akku kierrätetään paikallisten lakien mukaisesti.

T4A	*Vaihda sulake nimellisarvon mukaisesti.*
T10A	*Vaihda sulake nimellisarvon mukaisesti.*
	Luokan II rakenne.

IPX4	*Koteloiden suojausasteet (IP-koodi)*
IPX6	
IP67	
	Irrotettava virtalähdeosa
	SMPS, joka sisältää oikosulkusuojatun turvaerotusmuuntajan
	SMPS (kytkentätoiminen virtalähde)
cosφ:0.56	*Tehokerroin*
VI	*Tason 6 energiatehokkuus*
	Osoittaa, että virtalähdettä ei saa käyttää, jos pistokkeen nastat ovat vaurioituneet.
	HUOMIO – Älä koske pyörivään terään. Käytettävä käsineitä siirrettäessä. Älä koske trimmeriin sen ollessa käynnissä.
MAX 45°C	*Älä käytä tai säilytä akkua ympäristössä, jonka lämpötila ylittää 45 °C, ja pidä se poissa kaikista lämmönlähteistä turvallisuusriskien välttämiseksi.*
Max. 9500 min⁻¹	*Maks. 9500 min⁻¹*
195 mm	*φ 195 mm leikkuuterälevylle*
	varoitus
ETSI EN 303 645 TÜVRheinland CERTIFIED	*TÜV Rheinland –vaatimustenmukaisuusmerkki.*

Symbolit robotin näytössä

	Virta päälle/pois
START	*Käynnistä-painike*
HOME	*Koti-painike*
OK	*OK-painike*

Huomautus:

Lisätietoja symboleista on kohdassa 5.1 Näyttö ja ohjaus ruohonleikkurissa.

3. Sisältö ja tekniset tiedot

3.1 Laatikon sisältö

Robottiruohonleikkuri*1
Latausasema*1
Puhdistusharja*1
Varaterät*24
Vararuuvit*24
Latausaseman naulat*8
Leikkuukoristekansi*1
Oikean suojuksen kokoonpano*1
Puhdistusliina*1
Etupyörän alaharja*2
Etupyörän yläharjat*2
Takapyörän harja*2
ST2,9×8 ruuvit*8
ST3,9×12 ruuvit*2
EdgeZero trimmerilanka*4

3.2 Osat ja toiminnot

Näkymä ylhäältä

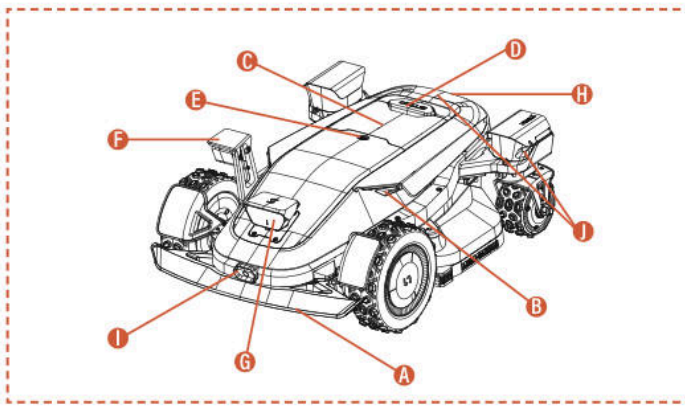

Näkymä alhaalta

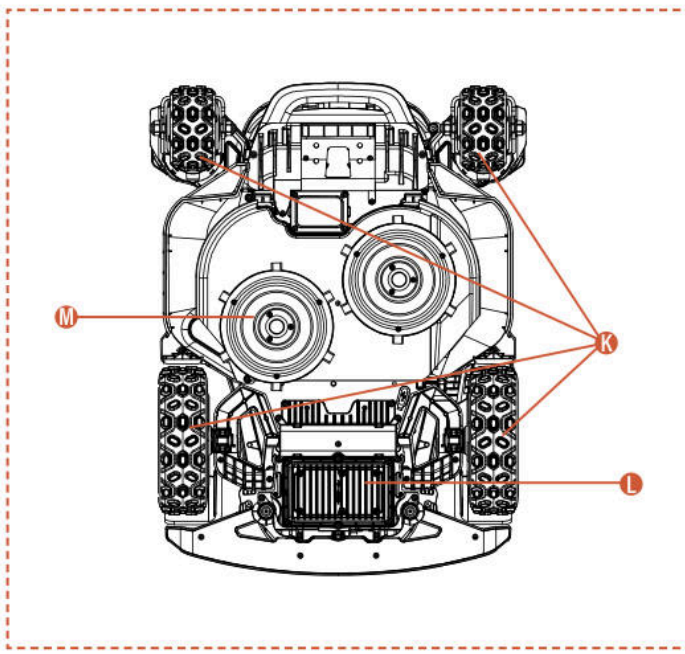

Huomautus

Älä upota konetta veteen, koska se voi vaurioittaa osia ja mitätöidä takuun määrätyn ajan kuluessa.

A. Törmäyspuskuri
Kun visuaalinen paikannus ei ole käytettävissä, törmäyspuskuri voi varmistaa koneen normaalin toiminnan.

B. LED-valot
Eri tavalla toimivat LED-valot robottiruohonleikkurissa osoittavat laitteen käyttötilan.

C. Ohjauspaneeli
Paneeli koneen virran kytkemiseksi päälle ja pois, koneen ohjaamiseksi toimimaan tai palaamaan takaisin jne.

D. PYSÄYTYS-painike
Hätäpysäytyspainike koneen pysäyttämiseksi kiireellisissä tilanteissa.

E. Sadetunnistin
Sadeanturi tunnistaa sateen ja kone palaa latausasemaan automaattisesti sateen välttämiseksi käyttäjän asetusten mukaan.

F. Sivun ToFView-kamera (iToF+RGBD)
Tekoälyavusteinen iToF+RGBD-fuusiokamera yhdistää syvyystiedot ja värikuvat, jolloin se tunnistaa esteet tarkasti reunaleikkuun aikana ja saavuttaa korkeamman tarkkuuden reunojen leikkauksessa.

G. Binokulaarinen kamera ja iToF-integroitu kamera
Tekoälyavusteinen kiikarikamera auttaa ruohonleikkuria tunnistamaan ja välttämään esteet.

iToF-integroitu kameraa käytetään esteiden väistämiseen ja rajanmukaiseen leikkuuseen. Se mittaa etäisyyden moduloidun infrapunavalon vaihe-eron avulla ja takaa vakaan toiminnan kaikissa valaistusolosuhteissa.

H. Latauksen infrapuna-anturi
Infrapunalatausanturi mahdollistaa infrapunalla ohjatun automaattisen telakoitumisen latausasemaan ja valvoo lataustilaa varmistaakseen turvallisen latauksen koko prosessin ajan.

I. Infrapunalämpökamera
Infrapunalämpökamera havaitsee ympäristön lämpösignaalit, jolloin robottiruohonleikkuri pystyy tunnistamaan elävät olennot ja esteet tarkasti heikon näkyvyyden olosuhteissa, kuten yöllä tai sumussa, ja vähentämään törmäysriskiä.

J. dToF-integroitu kamera
dToF-integroitu kamera käyttää suoraa Time-of-Flight -periaatetta mitatakseen etäisyydet tarkasti laskemalla infrapunavalopulssien kulkuajan. Se mahdollistaa kaukana olevien esteiden varhaisen havaitsemisen ja tarjoaa luotettavan turvallisuussuojan robottiruohonleikkurille suurilla nurmialueilla.

K. 4WD-napamoottori
4WD-napamoottorijärjestelmä yhdistää ohjauksen ja tehon syötön jokaiseen pyörään, tarjoten tarkan ohjauksen ja vahvan tehon parempaa maastokykyä varten.

L. Akkulokero
Lokero akun säilyttämistä varten.

M. Pyörivä leikkuulevy
Laite nurmikon leikkaamiseen koneen ollessa käynnissä.

3.3 Tekniset tiedot

TEKNISET TIEDOT	X9 RMX12000D40V	X9 Plus RMX24000D40V
Rajalanka	Langaton / rajaton	Langaton / rajaton
Maks. leikkuualue	12000 m^2	24000 m^2
Leikkuukorkeus min./maks.	20-100 mm	20-100 mm
Korkeuden säätö	Sähköinen	Sähköinen
Leikkuuleveys	430 mm	430 mm
Tyhjäkäyntinopeus	2500/min	2800/min
Vesitiiviys	IPX6	IPX6
Akun kapasiteetti	BS408 36VDC, 8Ah, 288Wh, 40VDC MAX	BF408 36VDC, 8Ah, 288Wh, 40VDC MAX
Käyttöliittymä	Sovellus ja näppäimistönäyttö	Sovellus ja näppäimistönäyttö
Maks. kaltevuus	42°(90%)	42°(90%)
Robotin mitat	85 * 61,7 * 30,3 cm	85 * 66,3 * 30,3 cm
Sertifikaatit	CE RoHS	CE RoHS
Nettopaino	30,5 kg	32,7 kg
Äänitehotaso LWA	66 dB (A)	70 dB (A)
Äänitehon epävarmuus KWA	2,44 dB (A)	2,25 dB (A)
Äänenpainetaso LpA	58 dB (A)	62 dB (A)
Äänenpaineen epävarmuus KpA	2,44 dB (A)	2,25 dB (A)
Äänitehotaso LWA EdgeZero:lle	88 dB (A)	88 dB (A)
Äänitehon epävarmuus KWA EdgeZero:lle	1,97 dB (A)	1,97 dB (A)
Äänenpainetaso LpA EdgeZero:lle	80 dB (A)	80 dB (A)
Äänenpaineen epävarmuus KpA EdgeZero:lle	1,97 dB (A)	1,97 dB (A)
OMINAISUUDET		
Wi-Fi / Bluetooth	K	K
Langaton kartoitus	K	K
Reitin suunnittelu	3 vaihtoehtoa	3 vaihtoehtoa
AONavi™ 2.0 (nRTK+VSLAM 2.0)	K	K
Super Wi-Fi	K	K
Vision AI2.0	K	K
ATC (All-Terrain Conquer)	K	K
Eco-tila	K	K
Yötila*	K	K
LED-etuvalo	K	K
OTA	K	K
Nopea paluu latausasemalle	K	K
Useita vyöhykkeitä	K	K
Työaikataulu	Automaattinen tai manuaalinen asetus	Automaattinen tai manuaalinen asetus
Törmäysanturi	K	K
Vesipesu	K	K
GPS- ja 4G-moduuli	K	K
Google Assistant ja Amazon Alexa	K	K
PIN-koodi	K	K
Nosto- ja kallistusanturi	K	K
Sadetunnistin	K	K
EdgeZero	Valinnainen	K
TARVIKKEET		
Varaterä ja vararuuvit	24 kpl	24 kpl
Latausaseman naulat	8 kpl	8 kpl
Latausasema	7A(CB11)	17A(CB12)
Puhdistusharja	1 kpl	1 kpl
Leikkuukoristekansi	Valinnainen	1 kpl
Oikean suojuksen kokoonpano	Valinnainen	1 kpl
Puhdistusliina	1 kpl	1 kpl
Etupyörän alaharja	2 kpl	2 kpl
Etupyörän yläharjat	2 kpl	2 kpl
Takapyörän harja	2 kpl	2 kpl
ST2,9×8 ruuvit	8 kpl	8 kpl
ST3,9×12 ruuvit	2 kpl	2 kpl
EdgeZero trimmerilanka	Valinnainen	4 kpl

4. Asennus ja kartoitus

Sunseekerin kehittynyt laitteisto ja ohjelmisto (älykkäät algoritmit) parantavat merkittävästi ruohonleikkurin ympäristön tunnistuskykyä, paikannustarkkuutta ja yleistä suorituskykyä. Sunseeker AONavi (Always-On Navigation) yhdistää saumattomasti RTK-GNSS-satelliittipaikannuksen ja VSLAM2.0-näköteknologian, mikä mahdollistaa robottiruohonleikkurin suorittaa paikannus- ja navigointitehtäviä erilaisissa, myös monimutkaisissa ympäristöissä.

Sunseekerin teknologian kehittymisen myötä AONavi on täysin päivitetty, ja siitä on kehitetty AONavi™ 2.0. Tämä teknologia yhdistää netRTK:n ja VSLAM-näköteknologian, saavuttaen senttimetrin tarkan paikannuksen ilman fyysisiä RTK-asemia, mikä parantaa paikannustarkkuutta ja lyhentää merkittävästi asennusaikaa. Sunseeker AONavi™ 2.0-teknologialla varustettu robottiruohonleikkuri voi vastaanottaa vakaita satelliittisignaaleja reaaliaikaiseen paikannukseen, ja samalla Sunseeker-ruohonleikkureille voidaan asettaa virtuaalisia rajoja. Tämä varmistaa korkealaatuisen nurmikonhoidon ja tarjoaa sinulle mukavan ja luotettavan leikkuukokemuksen.

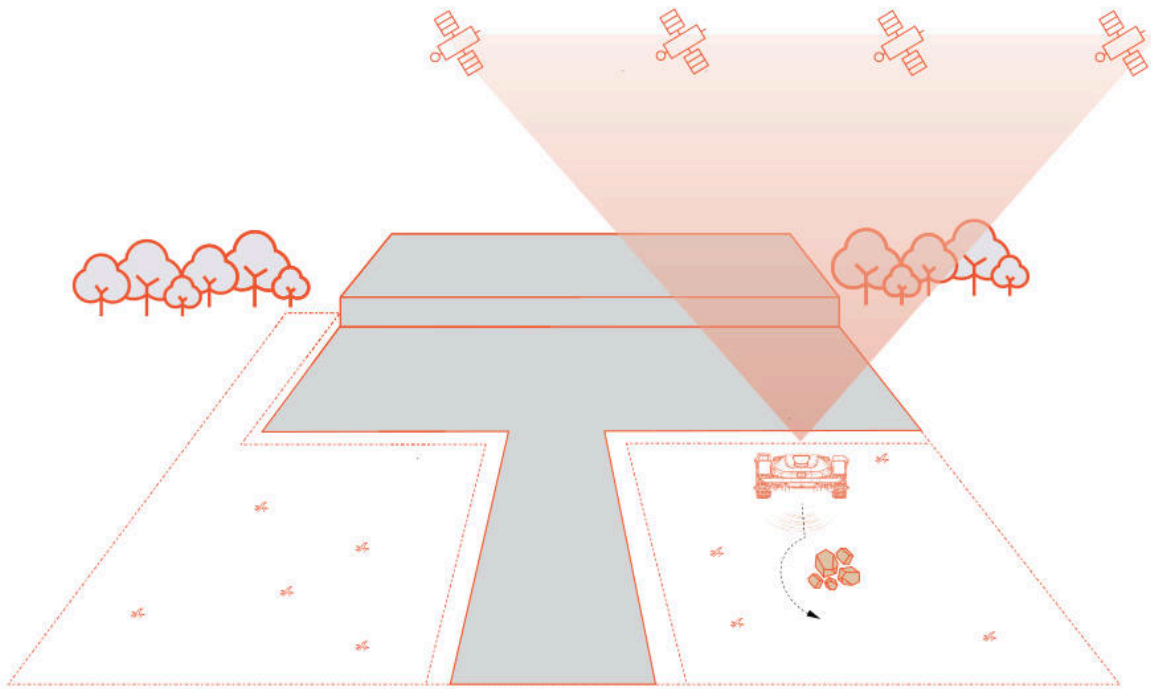

4.1 Valmistelu

Asenna Sunseeker-sovellus

Huomautus

Tarvittaessa sovellus pyytää käyttöoikeutta Bluetoothiin sekä Wi-Fi- tai 4G-verkkoon. Myönnä nämä käyttöoikeudet, jotta asennus ja tulevat toiminnot toimivat oikein.

Lataa robottiruohonleikkurisovellus skannaamalla QR-koodi tai etsi hakusanalla "Sunseeker Robot" Google Play -kaupasta (Android) tai Applen App Storesta (iOS). Luo asennuksen jälkeen uusi tili ja kirjaudu sisään.

iOS **Android**

Ruohonleikkurin valmistelu

Varmista, että Bluetooth puhelimessasi on päällä, ja skannaa koneen sarjanumeron QR-koodi mallin tunnistamiseksi ja jatka vastaavan asennusoppaan kanssa.

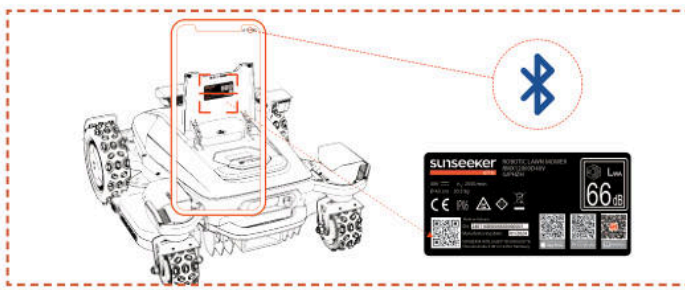

Nurmikon valmistelu

A. Poista kaikki roskat, lehtikasat, lelut, johdot, kivet tai muut esteet.

B. Turvallisuuden takia varmista, että lapset ja lemmikkieläimet ovat poissa nurmikolta.

C. Leikkaa nurmikkosi alle 10 cm:n pituuteen ennen robottiruohonleikkurin käyttöä.

D. Robottiruohonleikkurin työskentelyalueen tiedot ovat seuraavat: 12000 m^2 (X9) ja 24000 m^2 (X9 Plus).

E. Jos työskentelyalueella on kapeita käytäviä, varmista, että kulkuleveys on yli 100 cm.

Suositellut nurmikkotyypit näkyvät alla olevissa kuvissa:

4.2 Ruohonleikkurin käynnistäminen

Robottiruohonleikkurin esilataus

A. Valitse paikka, jossa on pistorasia, liitä latausaseman sovitin ja kytke latausasema päälle.

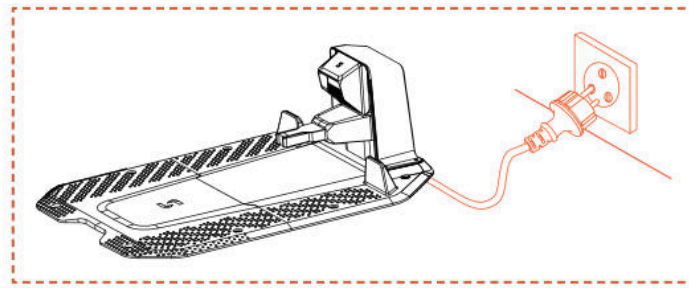

B. Työnnä ruohonleikkuri latausasemaan ja varmista, että latauselektrodit kiinnittyvät oikein. Latausaseman vilkkuva vihreä valo osoittaa, että lataus on käynnissä normaalisti. Kun leikkuri on täysin ladattu, merkkivalo palaa jatkuvasti vihreänä.

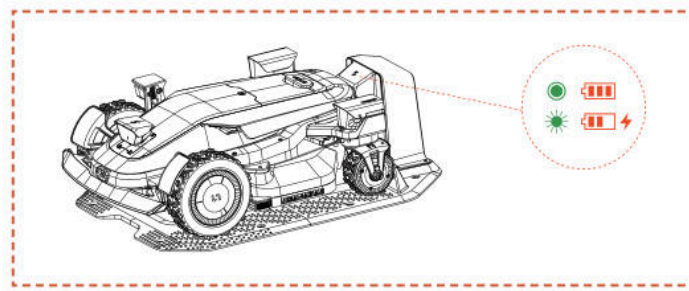

C. Jos leikkurin akun varaus on yli 80 %, voit ohittaa tämän vaiheen.

Huomautus

- Jos merkkivalo ei pala, vaikka virtaa syötetään, ota yhteyttä asiakaspalveluun.

Ruohonleikkurin käynnistäminen

A. Kun kone on latautunut onnistuneesti latausasemassa, se käynnistyy automaattisesti. Voit myös kytkeä sen päälle manuaalisesti pitämällä virtapainiketta painettuna.

B. Syötä oletus-PIN-koodi "0000". Paina OK joka kerta, kun syötät "0", suorittaaksesi prosessin loppuun.

C. Jos haluat muuttaa PIN-koodia, paina KÄYNNISTÄ/KOTI/OK-painiketta 1 sekunnin ajan siirtyäksesi valikkonäkymään muuttaaksesi PIN-koodin. Tarkempia tietoja on kohdassa 5.1 Näyttö ja ohjaus ruohonleikkurissa.

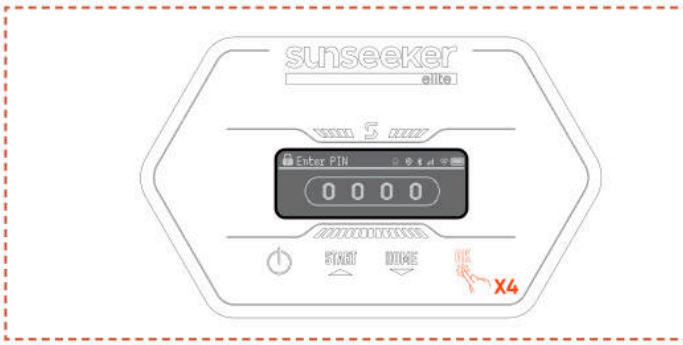

4.3 Sovelluksen yhteys

Huomautus

Seuraavat sovellusta koskevat kuvat ovat vain viitteellisiä. Käytettävissä olevat vaihtoehdot voivat vaihdella ohjelmistoversion mukaan.

Valmistelu

A. Varmista, että kone on latausasemassa, latautuu oikein, että siihen on kytketty virta ja että PIN-koodi on annettu.

B. Varmista, että puhelimessa on Bluetooth käytössä. Varmista, että laitteesi on yhdistetty 4G-verkkoon.

C. Parantaaksesi verkkokokemusta voit määrittää Wi-Fi-yhteyden ruohonleikkurillesi.

Sovelluksen yhteys

A. Skannaa koneen sarjanumeron QR-koodi lisätäksesi robottiruohonleikkurin. Jos skannaus ei ole käytettävissä, voit muodostaa yhteyden myös Bluetoothin kautta. Jos olet jo skannannut QR-koodin "Valmistele ruohonleikkuri" -vaiheessa, ruohonleikkuri yhdistyy automaattisesti sovellukseen Bluetoothin ollessa päällä puhelimessasi, jolloin toinen skannaus ei ole tarpeen.

B. Kun pariliitos on onnistunut, anna oletusarvoinen PIN-koodi "0000". PIN-koodin voi vaihtaa puhelimessa.

C. Varmista, että laitteesi on yhdistetty 4G-verkkoon.

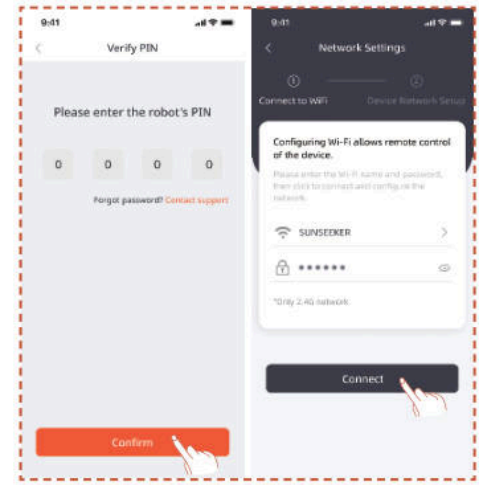

4.4 Latausaseman asentaminen

Huomautus

Jos et ole varma, minne latausasema kannattaa asentaa, voit noudattaa alla olevia ohjeita löytääksesi paikan, jossa signaali on vahvempi.

Etsi sopiva sijainti

A. Seuraa sovelluksen ohjeita ohjataksesi leikkuria etänä, tarkista signaalin voimakkuus eri alueilla ja löydä sopiva paikka latausaseman asentamiseen.

B. Asenna latausasema avoimelle tasaiselle, kovettumattomalle alustalle, jotta ruohonleikkuri voi poistua latausasemasta ja palata sinne helposti.

C. Latausasema voidaan sijoittaa joko ruohonleikkurin työskentelyalueen sisälle tai ulkopuolelle. Turvallisuussyistä suosittelemme pitämään latauskaapelin leikkuualueen ulkopuolella.

D. Latausaseman edessä ei saa olla esteitä 1,5 metrin säteellä.

E. Jos siinä on ruohoa, sen tulisi olla alle 10 cm.

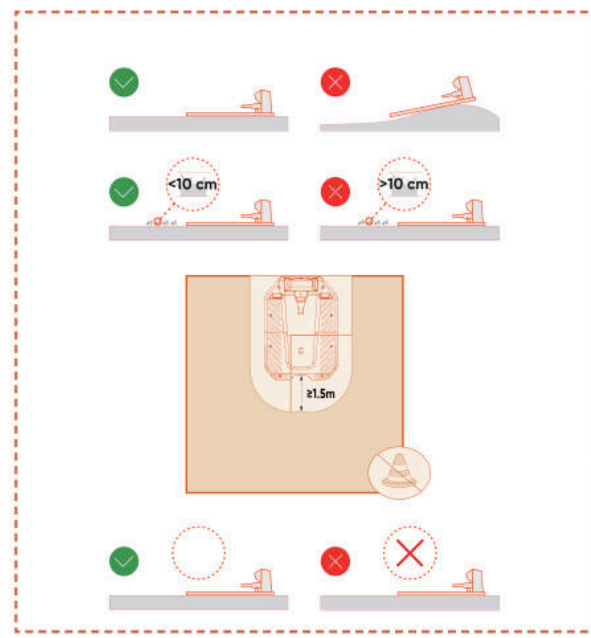

F. Varmista, että latausaseman yläpuolella on mahdollisimman avoin alue, jossa ei ole puita, rakennuksia tai muita esteitä.

G. Jos täydellistä avoimuutta ei voida saavuttaa kaikilla sivuilla, pohjoisella pallonpuoliskolla sijaitsevien ruohonleikkureiden on pyrittävä pitämään eteläinen taivas esteettömänä; eteläisellä pallonpuoliskolla sijaitsevien ruohonleikkureiden on varmistettava, että pohjoinen taivas on mahdollisimman avoin.

Latausaseman asentaminen

A. Latausasema voidaan naulata vasaralla tai vastaavalla työkalulla kovettumattomaan, tasaiseen maahan.

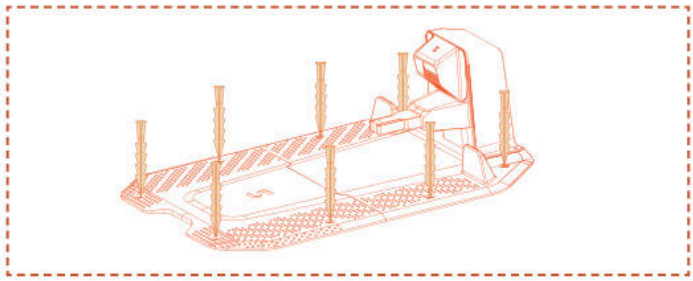

B. Liitä latausaseman latauskaapeli laturiin ja liitä se sitten virtalähteeseen. Tässä vaiheessa latausaseman vihreä valo palaa, mikä osoittaa, että asemaan on kytketty virta.

C. Turvallisuussyistä suosittelemme pitämään latauskaapelin leikkuualueen ulkopuolella. Jos latausaseman ja virtalähteen välillä on huomattava etäisyys, varmista, että virtajohto on kiinnitetty tukevasti maahan tai seinään turvallisen käytön varmistamiseksi.

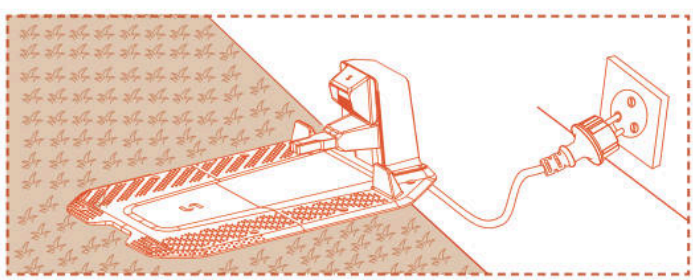

4.5 Kartoitus

Huomautus

Seuraavat sovellusta koskevat kuvat ovat vain viitteellisiä. Käytettävissä olevat vaihtoehdot voivat vaihdella ohjelmistoversion mukaan.

Valmistelu

A. Varmista, että laite on päällä ja yhdistetty onnistuneesti 4G- ja Bluetooth-signaaleihin.

B. Varmista, että kone on latausasemassa, latautuu oikein ja että akun varaustaso on yli 50 %.

C. Oikea työskentelyalue, latausasema ja antenni ovat välttämättömiä kartan luomiseen.

D. Jos kaikki edellä mainitut täyttyvät, napsauta **Aloita kartoitus**.

E. Jos kone on käynnistynyt uudelleen, varmista, että se on latausasemassa ennen kartoitusprosessin aloittamista.

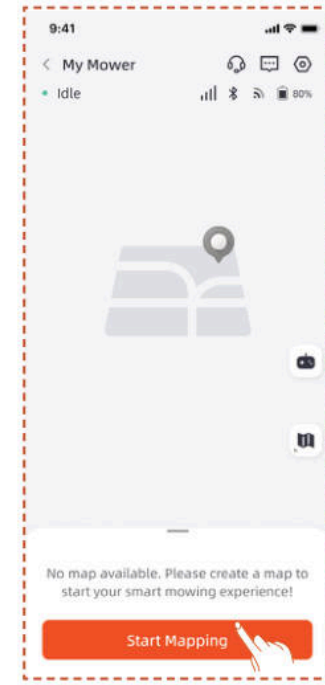

Työskentelyalueen luominen

A. Napsauta **Työskentelyalue**. Ruohonleikkuri poistuu automaattisesti latausasemasta ja liikkuu 1,5 m eteenpäin ilman manuaalisia toimenpiteitä.

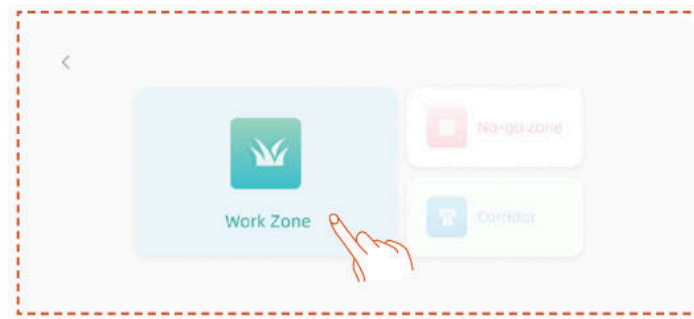

B. Suosittelemme, että ohjaat robotin ensin nurmikon reunalle, säädät sen etuosan vastapäivään suuntautuvaa kartoitusta varten ja napsautat sitten **"Aloita kartoitus"**.

C. Kun ruohonleikkuri on sijoitettu työskentelyalueen rajalle ja kulma on säädetty, napsauta **Aloita kartoitus**.

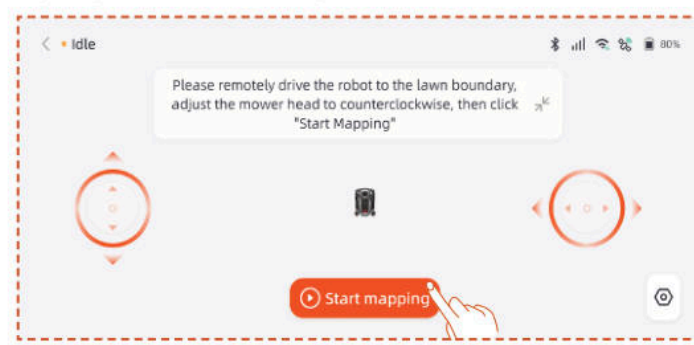

Automaattinen kartoitus

Kun laite tunnistaa olevansa nurmikkoalueella ja automaattisen kartoituksen edellytykset täyttyvät, **Auto** -kuvake alkaa vilkkua. Napauta **Auto** aloittaaksesi automaattisen kartoituksen.

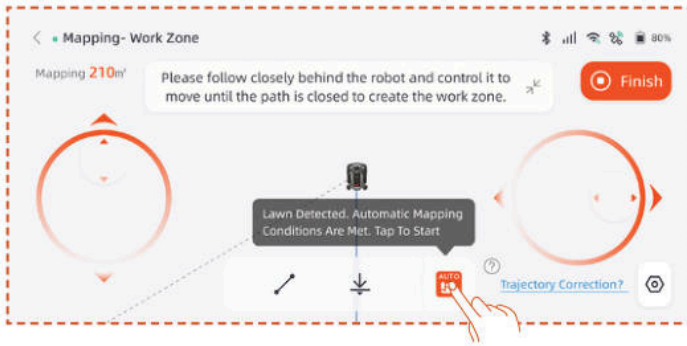

Napauta sovelluksessa **Tauko** -painiketta keskeyttääksesi kartoituksen.

Kun olet varmistanut, että robotti toimii normaalisti ilman virheitä, napauta **Auto** -painiketta sovelluksen käyttöliittymässä jatkaaksesi automaattista kartoitusta.

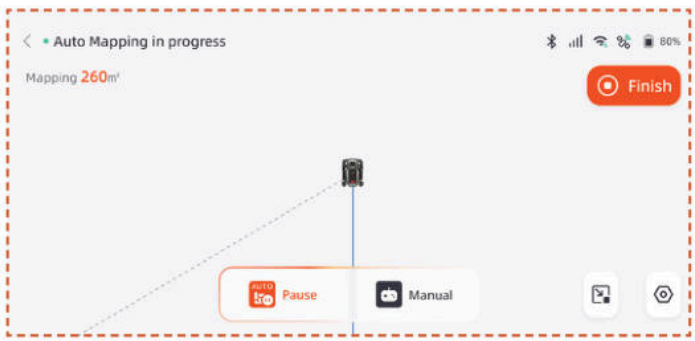

Huomautus

- Suosittelemme seuraamaan leikkuria kartoituksen aikana. Jos leikkuri ei pysty tunnistamaan rajoja tarkasti, voit milloin tahansa poistua automaattisesta kartoitustilasta ja siirtyä manuaaliseen ohjaukseen.

- Kartoituksen tehokkuuden varmistamiseksi aloita kartoitus ajamalla leikkuri ulos lataustelakasta.

- Suosittelemme siirtymään manuaaliseen kartoitukseen kartoitettaessa alueiden lähellä, kuten uima-altaiden, ojien tai jyrkänteiden, ja pitämään vähintään 15 cm turvaetäisyyden.

Manuaalinen kartoitus

Napsauta **Manuaalista** vaihtaaksesi manuaaliseen kartoitustilaan.

Ohjaa leikkuria etänä ja kulje reunan suuntaisesti luodaksesi työalueen.

- Jos työskentelyalueellasi on aitoja, seiniä tai muita fyysisiä rajoituksia, säilytä vähintään 5 cm:n etäisyys rajoitukseen etäkartoituksen aikana.

- Jos työskentelyalueellasi on ominaisuuksia, kuten uima-altaita, ojia tai kallioita, pidä vähintään 15 cm etäisyys niihin kartoituksen aikana.

- Jos työskentelyalueesi raja on ruohoton, kuten kivinen polku, ja rajakorkeus on samanlainen kuin nurmikko, voit käyttää **Rajat ylittävää** toimintoa. Tätä toimintoa käytettäessä robottiruohonleikkuri pitää noin kaksi kolmasosaa rungostaan nurmikon puolella ajaessaan reunan mukaisesti. Kun kartoitus on valmis, leikkuri noudattaa kartoitettua leikkuurajaa.

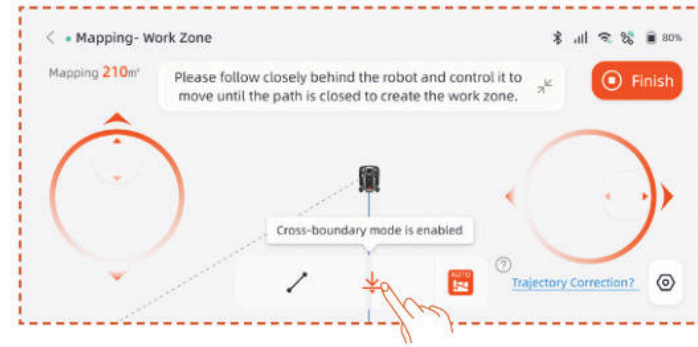

- Jos työskentelyalueesi raja on suora, voit valita **Suora**-toiminnon ja ohjata ruohonleikkurin etänä suoran rajan päähän. Suora rajaviiva luodaan automaattisesti alku- ja loppupisteisiin, joissa suoraviivatoiminto on aktivoitu.

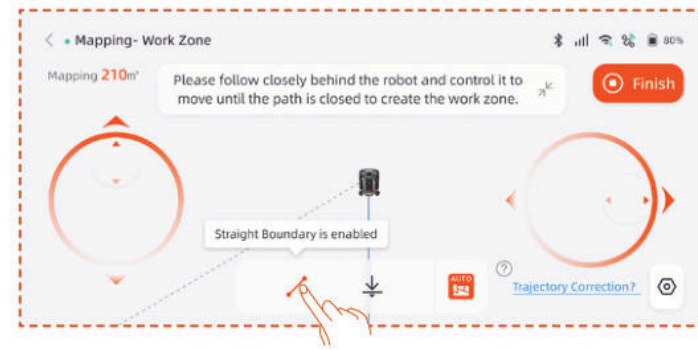

Huomautus

On suositeltavaa napsauttaa Valmis vasta, kun reitti on suljettu kokonaan. Jos reittiä ei ole suljettu, mutta kartoitus on suoritettava loppuun, valitse Valmis ja valitse sitten Automaattinen sulkeminen. Luotu kartta yhdistää automaattisesti aloitus- ja lopetuspisteet varmistaakseen, että työskentelyalue on suljettu.

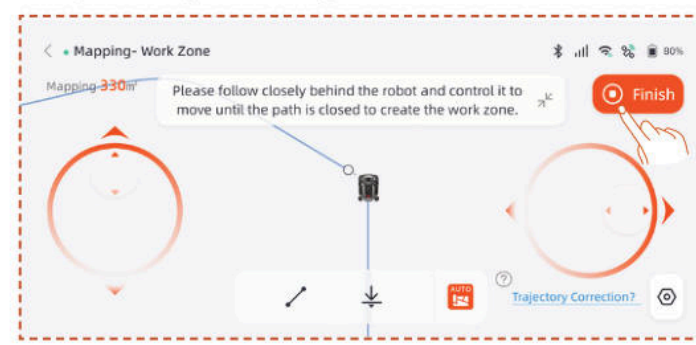

Kartoituksen jälkeen, jos sinun on muokattava rajaa, napsauta **Työalue** ja valitse **Muokkaa rajaa** tehdäksesi muutoksia.

A. Ohjaa robottia etänä rajamuutoksen lähtöpisteeseen ja napsauta sitten käynnistyspainiketta. Rajaa muutettaessa robottia on ohjattava liikkumaan vastapäivään.

B. Ohjaa robotti etänä rajamuutoksen päätepisteeseen varmistaen, että se risteää alkuperäisen karttarajan kanssa, ja napsauta sitten **Valmis**-painiketta.

No-go-vyöhykkeen luominen

Jos työskentelyalueella on uima-allas tai muita kiellettyjä alueita, on suositeltavaa luoda no-go-vyöhyke virtuaalisen rajan muodostamiseksi ja näiden alueiden suojaamiseksi.

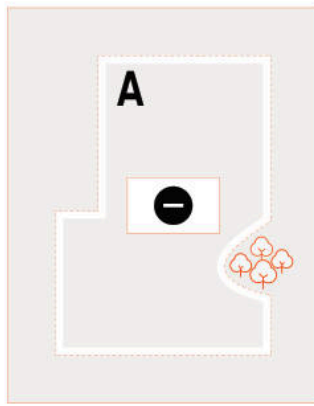

A. Napsauta **No-go-vyöhyke**.

B. Ohjaa ruohonleikkuri etänä lähtöpisteeseen, johon No-Go-vyöhyke on luotava, napsauta sitten **Aloita kartoitus**.

C. Etäohjaa ruohonleikkuria sulkeaksesi alueen ja napsauta sitten **Valmis**.

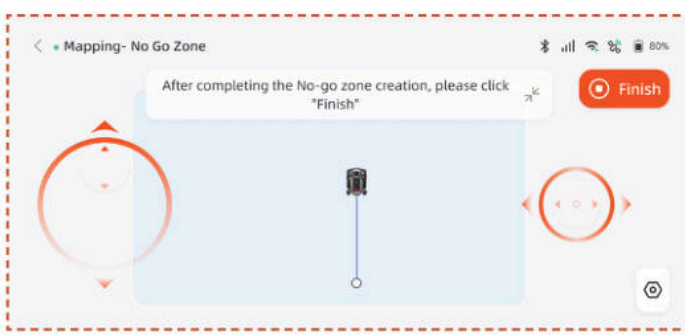

Luo monivyöhyke

Jos nurmikko on jaettava useisiin työskentelyalueisiin, voit luoda useita työskentelyalueita ja käytäviä.

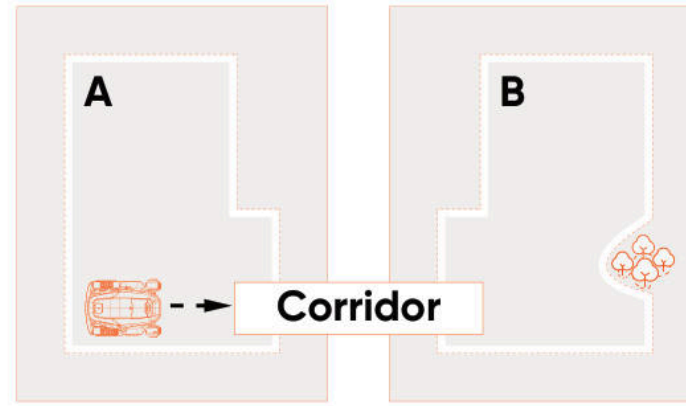

Kun olet luonut ensimmäisen työskentelyalueen, voit lisätä käytävän ja luoda sitten toisen työskentelyalueen:

A. Napsauta **Käytävä**.

B. Ohjaa ruohonleikkuria etänä paikkaan, johon käytävä on luotava, ja napsauta sitten **Aloita kartoitus**. Varmista, että käytävä on päällekkäinen ensimmäisen työskentelyalueen kanssa.

C. Ohjaa ruohonleikkuria etänä käytävän päähän ja napsauta sitten **Valmis**.

D. Luo toinen työskentelyalue ja varmista, että käytävä on päällekkäin toisen työskentelyalueen kanssa.

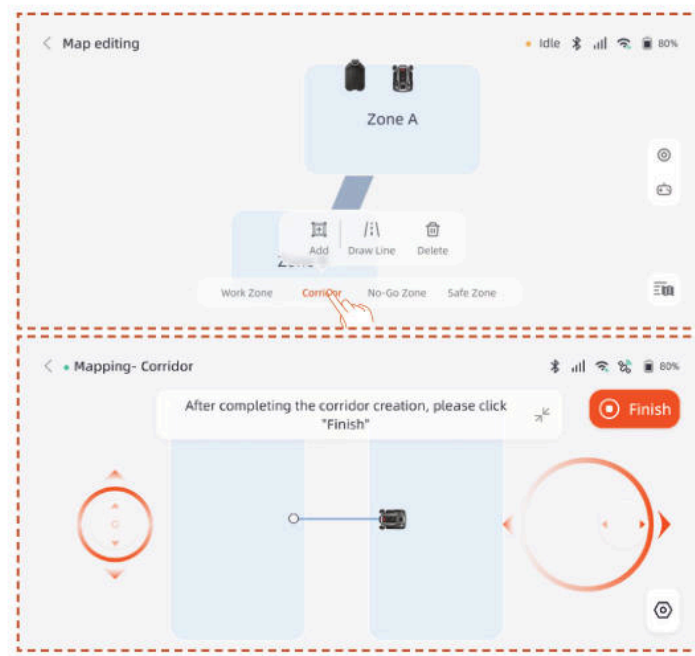

Kun olet luonut ensimmäisen työskentelyalueen, voit lisätä toisen työskentelyalueen ja luoda sitten käytävän:

A. Napsauta **Työskentelyalue**.

B. Ohjaa leikkuria etänä paikkaan, johon toinen työskentelyalue on luotava, ja luo toinen työskentelyalue.

C. Luo käytävä kahden työskentelyalueen välille ja varmista, että käytävä on päällekkäin molempien työskentelyalueiden kanssa.

Huomautus

- Kun luot useita työskentelyalueita, on parasta, että toinen työskentelyalue ei ole päällekkäinen ensimmäisen kanssa. Jos päällekkäisyys on liian suuri, kaksi aluetta yhdistetään

automaattisesti yhdeksi työskentelyalueeksi.

- Jos käytävä ei ole päällekkäinen työskentelyalueen kanssa tai jos kahden työskentelyalueen välille ei ole muodostettu käytävää, ruohonleikkurilla voi olla vaikeuksia palata latausasemaan tai suorittaa tehtäviään.

Hallinta

Voit myös yhdistää, jakaa, nimetä uudelleen ja poistaa työskentelyalueita sekä poistaa käytäviä tai no-go-alueita. Nämä toiminnot voidaan suorittaa kohdassa **Tiedot > Kartan hallinta > Kartan muokkaus**.

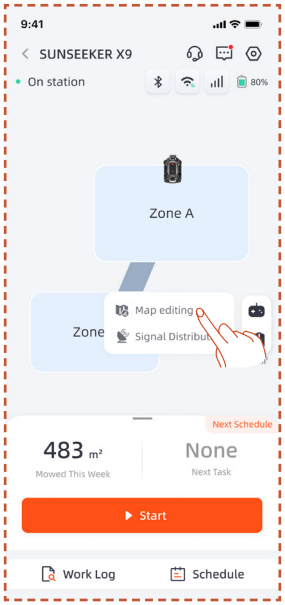

4.6 netRTK-asetukset

netRTK-toiminto aktivoituu automaattisesti robottiruohonleikkurin käynnistyksen jälkeen, eikä sinun tarvitse yhdistää laitetta netRTK:hon manuaalisesti. Jos yhteys on epävakaa, voit tarkistaa yhteyden tilan kohdasta **Verkkoasetukset**.

Parantaaksesi verkkokokemusta voit määrittää Wi-Fi-yhteyden ruohonleikkurille ja laturille lisäasetuksena.

Siirry **Asetukset > Laite** -valikkoon ja napauta **Verkkoasetukset**. Voit tarkistaa Wi-Fi- ja 4G-yhteyden tilan.

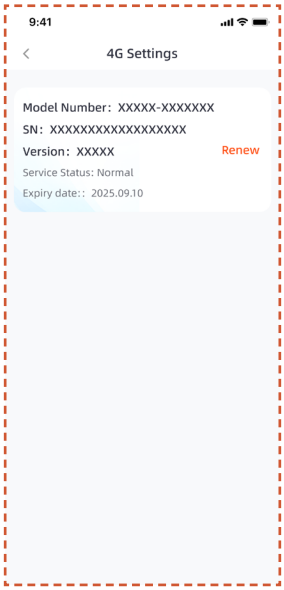

- **RTK-asetukset**-valikossa voit vaihtaa RTK-tilaa tai uusia palvelun. Ilmainen palvelujakso alkaa siitä päivästä, kun tuote on ensimmäisen kerran aktivoitu ja yhdistetty onnistuneesti netRTK-palveluun. Tästä päivästä alkaen X9-käyttäjillä on oikeus 5 vuoden maksuttomaan käyttöön, ja X9 Plus -käyttäjillä on oikeus 5 vuoden maksuttomaan käyttöön.

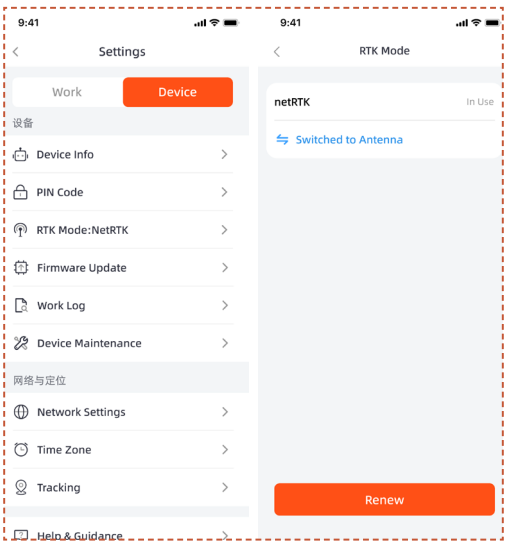

Ennen maksuttoman netRTK-palvelujakson päättymistä saat muistutuksen tulevasta palvelun päättymisestä. Jatkaaksesi palvelun käyttöä sinun on suoritettava uusintamaksu sovelluksen kautta. Palvelu palautuu käyttöön, kun maksu on suoritettu onnistuneesti.

Maksuttoman kokeilujakson päätyttyä, jos haluat jatkaa **netRTK**-palvelun käyttöä, voit uusia sen täällä.

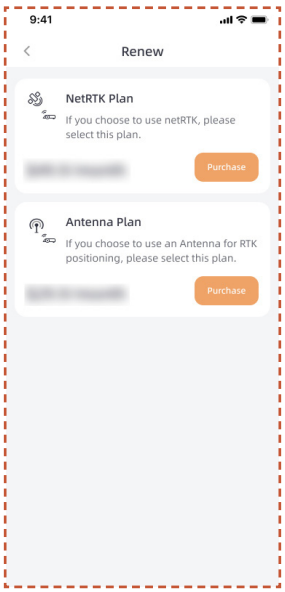

Jos päätät olla uusimatta netRTK-palvelua, voit vaihtoehtoisesti hankkia tähän tuotteeseen tarkoitetun Antenna-lisävarusteen ja käyttää laitetta lisävarusteen tukemien paikannusmenetelmien kautta (tarkat toiminnot ja palvelusäännöt määräytyvät lisävarusteen käyttöoppaan mukaan).

5. Päivittäinen toiminta

5.1 Ruohonleikkurin näyttö ja ohjaus

Näyttö

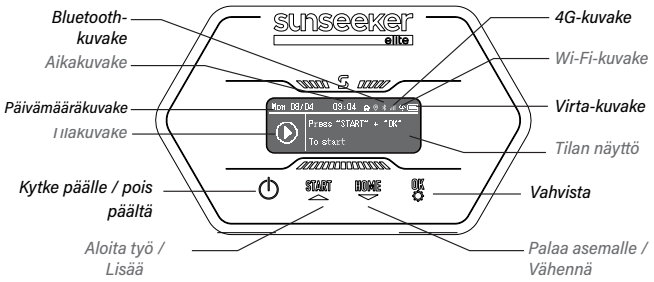

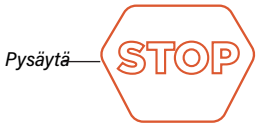

4G-kuvake: 4G-kuvake osoittaa, onko laite yhdistetty onnistuneesti 4G-verkkoon vai ei.

Wi-Fi-kuvake: Wi-Fi-kuvake ilmaisee, onnistuiko koneen yhdistäminen Wi-Fi-verkkoon.

Virtakuvake: Akun virtakuvake näyttää koneen jäljellä olevan virran.

Aikakuvake: Ilmaisee nykyisen ajan

Päivämääräkuvake: Ilmaisee nykyisen päivämäärän

Bluetooth-kuvake: Bluetooth-kuvake ilmaisee, onnistuiko koneen yhdistäminen Bluetoothiin.

Tilakuvake: Tilaruutu-kuvake ilmaisee laitteen nykyisen tilan tai asetettavan toiminnon.

Tilan näyttö: Näyttää tietoja, kuten laitteen tilan, toimintovalikon ja perusasetusten valikon.

Perusohjaus

Kytke päälle: Pidä virtapainiketta painettuna 2 sekunnin ajan.

Kytke pois päältä: Pidä virtapainiketta painettuna 3 sekunnin ajan.

Kun ruohonleikkuri on sammutettu, näet kojelaudassa sanan "hei" ja sitten näyttö sammuu.

Siirry valikkosivulle: Paina START/HOME/OK-painiketta 1 sekunnin ajan päästäksesi valikkonäkymään.

Aloita työskentely: Paina ensin START-painiketta ja sitten OK.

Takaisin asemaan: Paina KOTI-painiketta ja sitten OK.

Pysäytä ruohonleikkurin toiminta: Napsauta "KÄYNNISTÄ" ja "OK" vapauttaaksesi PYSÄYTYS-tilan, ja paina sitten "KÄYNNISTÄ" ja "OK" käynnistääksesi uudelleen.

Asetukset

Kun valintaruutu korostaa Asetukset-kuvaketta, paina jatkaaksesi asetuksiin.

Asetukset-valikossa voit määrittää ruohonleikkuriin liittyviä asetuksia.

Paina ▲▼ -painikkeita vaihtaaksesi asetuskohteiden välillä, paina **OK** vaihtaaksesi tilaa ja paina palataksesi takaisin.

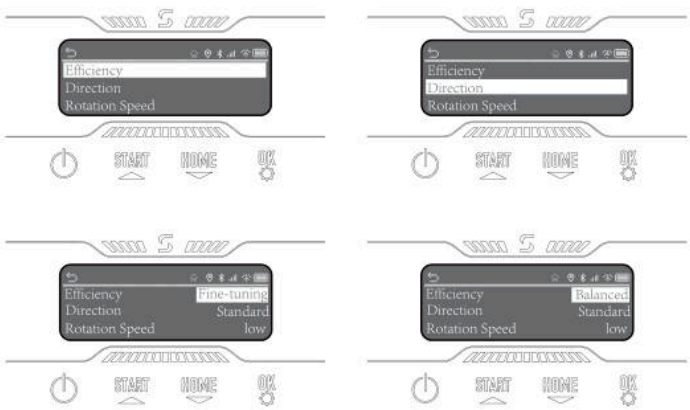

Aikataulu

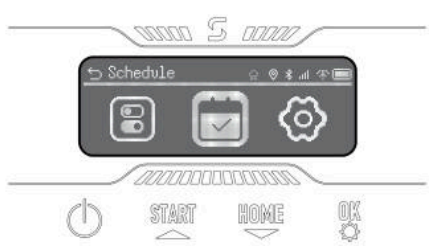

Kun valintaruutu korostaa Aikataulu-kuvaketta, paina **OK** asettaaksesi automaattisen kaksoisaikataulun. Voit ottaa käyttöön Aikataulun tauon sekä määrittää Automaattisen aikataulun ja Manuaalisen aikataulun.

Asetukset

Kun valintaruutu korostaa Asetukset-kuvaketta, paina **OK** jatkaaksesi asetuksiin.

Voit tarkastella laitteen tietoja, asettaa kielen, ruohon korkeuden yksikön sekä päivämäärän ja ajan. Voit muuttaa laitteen PIN-koodia ja nollata laitteen.

5.2 PIN-koodin vaihtaminen

Siirry kohtaan "Vaihda PIN" ja syötä vanha PIN-koodi. Paina ▲▼ vaihtaaksesi numeroiden välillä ja paina **OK** vahvistaaksesi numeron. Aseta nelinumeroinen PIN-koodi järjestyksessä.

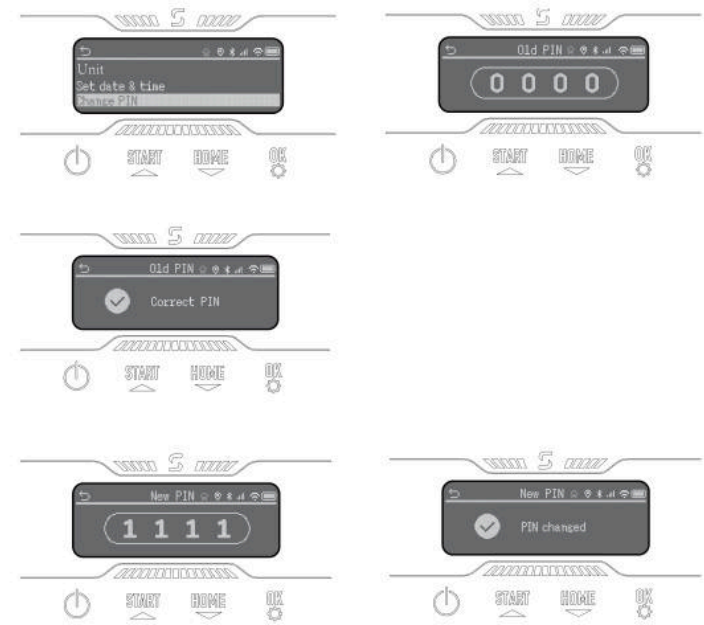

Huomautus

Jos PIN-koodi syötetään väärin, näytössä näkyy "Virheellinen PIN".

5.3 Aikataulun asettaminen

Huomautus

Seuraavat sovellusta koskevat kuvat ovat vain viitteellisiä. Käytettävissä olevat vaihtoehdot voivat vaihdella ohjelmistoversion mukaan.

Suositeltu aikataulu

Kartoituksen jälkeen ruohonleikkuri luo älykkäästi leikkuuaikataulun maanantaista lauantaihin kartta-alueen perusteella. Aikataulu luodaan välille klo 8.00–16.00. Suositeltu aikataulu on oletusarvoisesti käytössä.

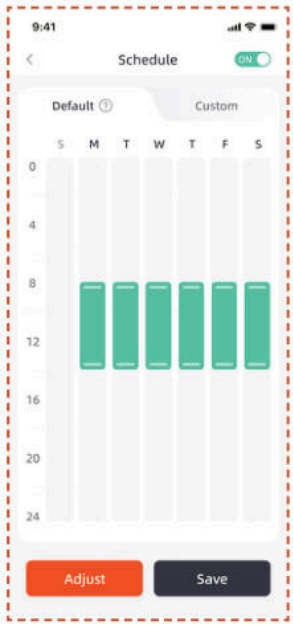

Mukautettu aikataulu

Jos haluat muokata suositeltua aikataulua, voit myös määrittää mukautetun aikataulun.

A. Paina Säädä- tai Mukauta-painiketta syöttääksesi mukautetut asetukset.

B. Valitse päivä, jolloin haluat ruohonleikkurin toimivan.

C. Valitse alue, jolla haluat ruohonleikkurin toimivan sinä päivänä tai valitse kaikki alueet.

D. Aseta ruohonleikkurin toiminnan aloitus- ja lopetusaika.

Huomautus

Jos mukautettu aikataulu ei kuulu päivätyöaikaan, ruohonleikkuri ei poistu latausasemasta leikkaamaan aikataulun aikoihin näiden aikojen ulkopuolella.

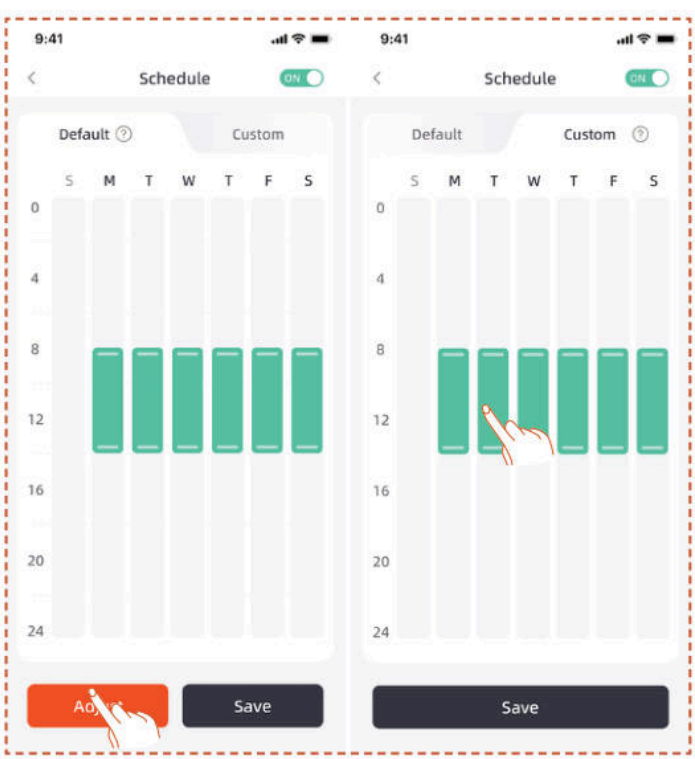

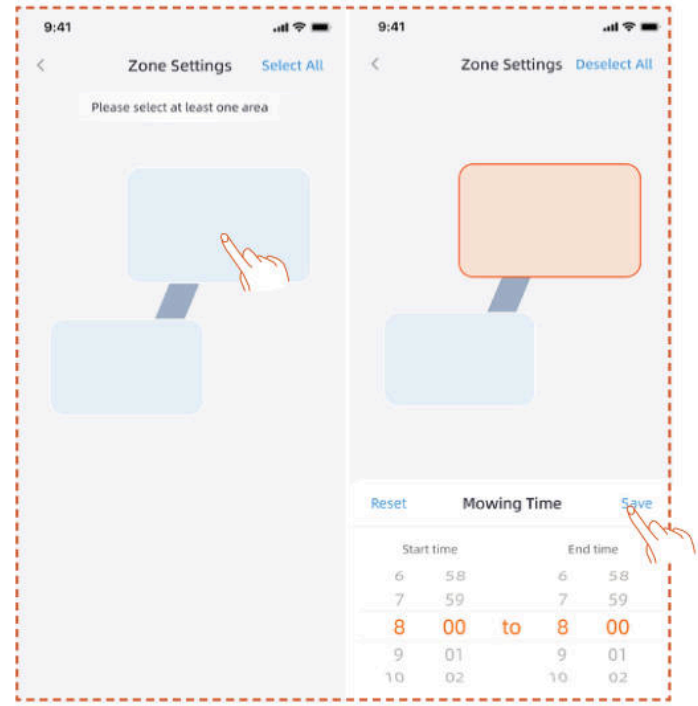

5.4 Sovelluksen esittely

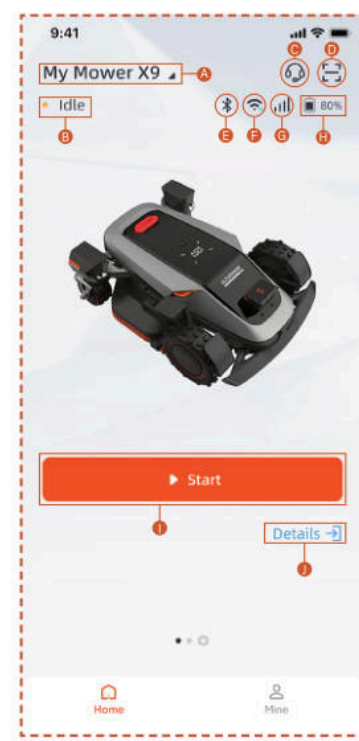

A. Ruohonleikkurin nimi – nimeä uudelleen napsauttamalla

B. Ruohonleikkurin tilan näyttö

C. Ohje ja opastus

D. Lisää laite

E. Ruohonleikkurin Bluetooth-yhteyden tila

F. Ruohonleikkurin Wi-Fi-signaalin tila

G. Robottiruohonleikkurin 4G-signaalin tila

H. Ruohonleikkurin akun varaustaso

I. Aloita leikkuu

J. Laitteen tiedot -sivu

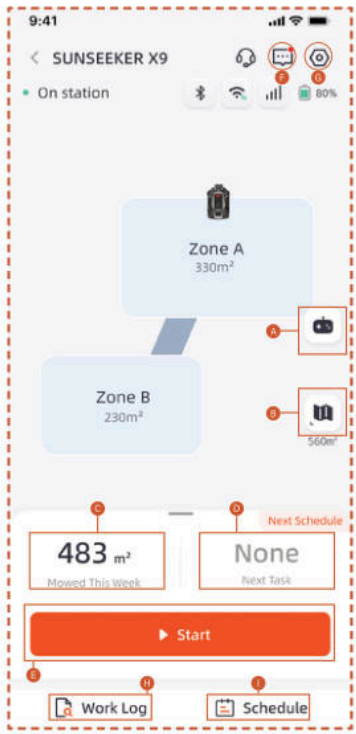

A. Ruohonleikkurin kaukosäädin

B. Kartan hallinta / Antennisignaalin kartta

C. Työskennelty alue / Arvioitu työskentelyalue

D. Työskennelty aika / Seuraava työskentelyaika

E. Aloita leikkuu

F. Viestiluettelo

G. Asetukset

H. Työskentelyloki

I. Aikatauluasetukset

Asetukset

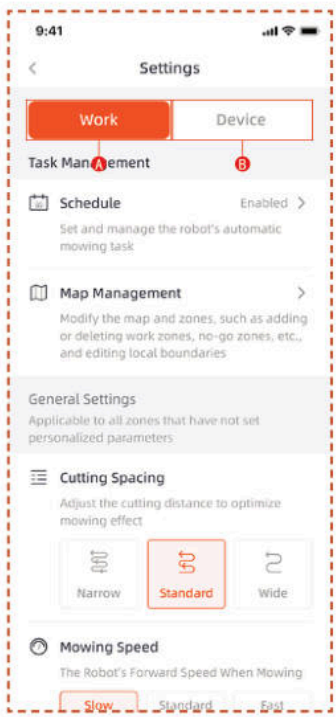

A. Työskentelyasetukset

Tässä voit säätää ruohonleikkurin toimintaan liittyviä asetuksia.

- Aikataulu
- Kartan hallinta
- Leikkuuväli
- Leikkuunopeus
- Leikkuusuunta
- Leikkuun pyörimisnopeus
- Reunojen leikkuutaajuus
- AI-herkkyys
- Esteiden välttäminen
- Sadeviive
- Energiansäästötila
- Vyöhykkeen asetukset
- Leikkuuasetukset
- Telakointireitti

B. Laitteen asetukset

Voit säätää laitteeseen liittyviä asetuksia tässä.

- Laitteen tiedot
- PIN-koodi
- RTK-tila
- Laiteohjelmiston päivitys
- Työskentelyloki
- Laitteen huolto
- Verkkoasetukset
- Aikavyöhyke
- Seuranta
- Ohje ja opastus

5.5 S Connect -moduuli

S Connect -moduuli on varustettu 4G-palvelulla ja varkaudenestotoiminnolla, mahdollistaen robottiruohonleikkurin sijainnin seurannan. Jos leikkuri siirretään määritetyn digitaalisen aidan ulkopuolelle, käyttäjä saa hälytyksen sovellukseen.

Voit siirtyä **Seuranta**-sivulle tästä.

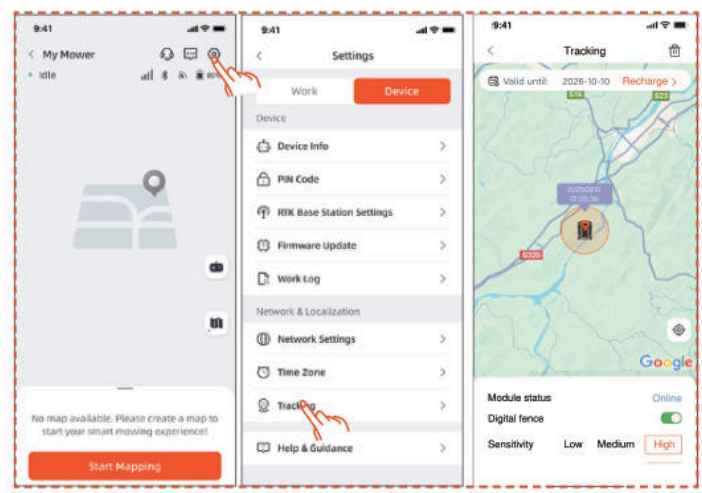

Seuranta-sivulla on kolme toimintoa: Näytä **Moduulin**

tila, ota käyttöön **Digitaalinen aita** ja määritä digitaalisen aidan **Herkkyys**.

Moduulin tila

Moduulin tila ilmaisee sen nykyisen tilan, kuten offline, online tai alueen ulkopuolella.

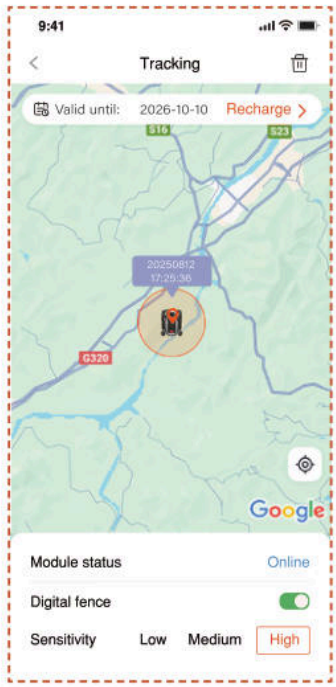

- Online

  Normaaliolosuhteissa moduulin tila näkyy “online” heti asennuksen jälkeen.

- Offline

  Mahdolliset syyt

  1. Verkkoyhteysongelmat
  2. Moduulin virransyöttöongelmat

  Ratkaisu

  1. Asenna moduuli uudelleen ongelman korjaamiseksi.
  2. Aseta laite latausasemaan ja käynnistä se uudelleen, kun akku on täysin ladattu.
  3. Jos ongelma jatkuu, ota yhteyttä asiakaspalveluun.

- Alueen ulkopuolella

  Mahdolliset syyt

  1. Laite on ylittänyt digitaalisen aidan toiminta-alueen.
  2. Herkkyys on asetettu liian korkealle.

  Ratkaisu

  1. Tarkista, onko laite aidan ulkopuolella. Jos on, aseta keskipiste uudelleen kattamaan laitteen työalue.
  2. Jos laite on aidan sisäpuolella, alenna digitaalisen aidan herkkyyttä.

Digitaalinen aita

Kun digitaalinen aita on käytössä:

Punainen ympyrä osoittaa digitaalisen aidan alueen. Robottiruohonleikkurin kuvake osoittaa laitteen sijainnin. Punainen piste osoittaa keskipisteen.

Keskipisteen siirtäminen:

1. Paina ja pidä kartalla haluttua kohtaa, johon keskipiste tulisi siirtää.

2. Keskipiste siirtyy automaattisesti uuteen paikkaan.

Herkkyys

Voit asettaa herkkyyden matalaksi, keskitasoiseksi tai korkeaksi. Matalampi herkkyys laajentaa digitaalisen aidan aluetta.

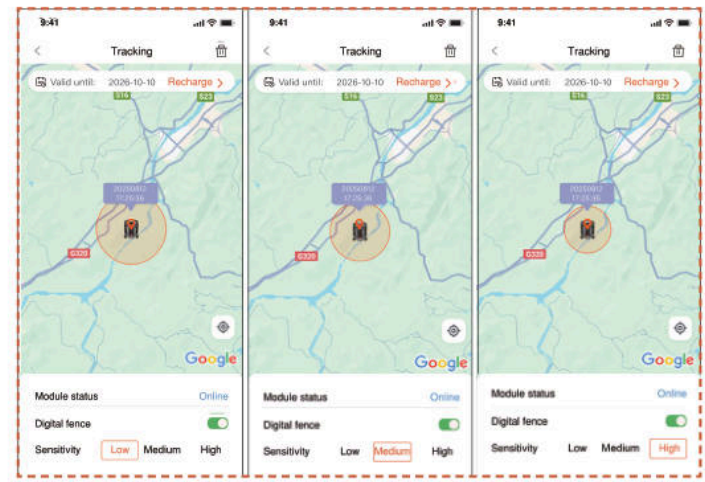

Moduulin irrottaminen ja uudelleenliittäminen

Yleensä S Connect -moduulin irrottamista ei tarvita. Kun et enää halua käyttää S Connect -moduulia, moduuli keskeyttää palvelunsa automaattisesti, jos keskeytät palvelun uusimisen.

Jos sinun on irrotettava tai poistettava S Connect -moduuli, katso seuraavat toimenpiteet:

1. Varmista, että puhelimesi Bluetooth on päällä ja yhteys laitteeseen säilyy.

2. Napsauta roskakorikuvaketta oikeassa yläkulmassa ja vahvista toiminto.

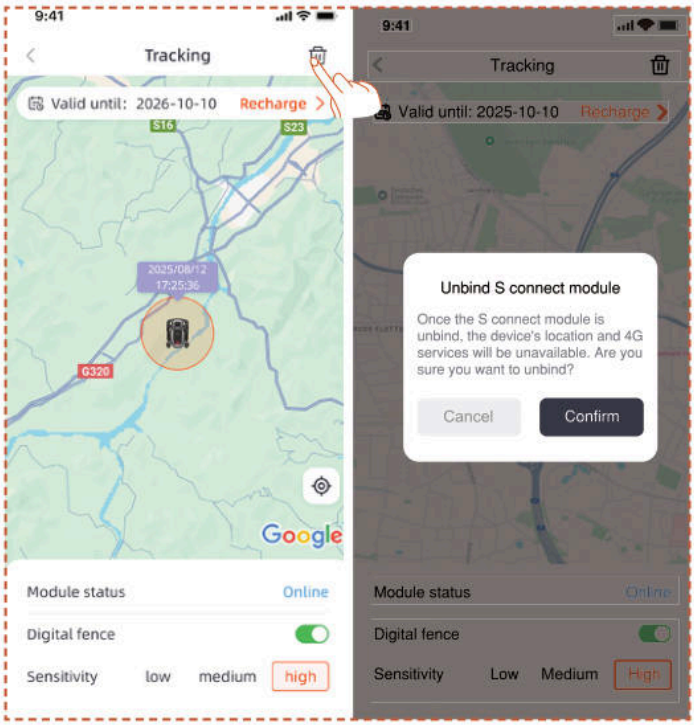

Jos haluat liittää 4G-yhdistysmoduulin uudelleen irrottamisen jälkeen:

1. Varmista, että puhelimesi Bluetooth on päällä ja yhteys laitteeseen säilyy.

2. Skannaa moduulissa oleva QR-koodi yhdistääksesi sen uudelleen.

- Etsi QR-koodi moduulista

1. Käännä robottiruohonleikkuri ympäri, katso pohjaa ja etsi punaisella merkitty alue kuvan mukaisesti.

2. Löysää 4 ruuvia ja avaa kansi.

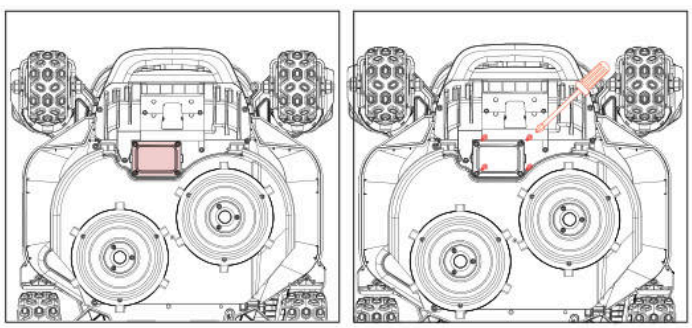

3. Siellä on moduulilokero, joka sisältää kaksi liitäntäjohtoa.

4. QR-koodi löytyy tästä

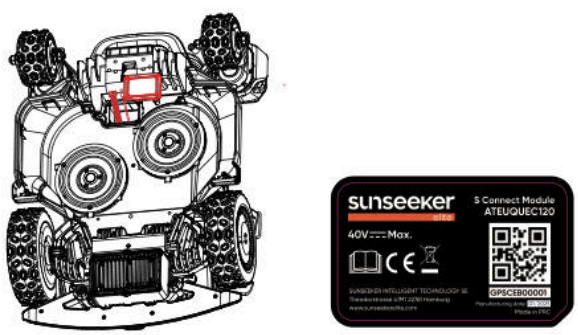

5. Aseta moduuli paikalleen. Sulje kansi ja kiristä ruuvit. Kiristä ruuvit kuvassa esitetyssä järjestyksessä.

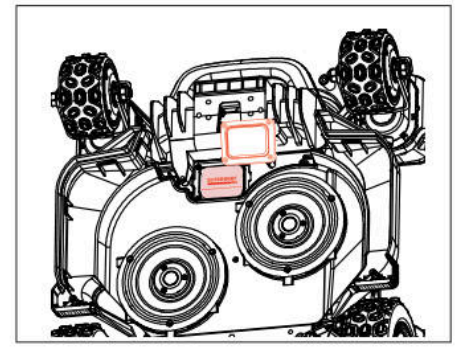

5.6 IoT

Platform X9/X9 plus on esineiden internetiin (IoT) kuuluva laite. Yhdistä ruohonleikkuri internetiin matkapuhelinverkon tai Wi-Fi-verkon kautta ja ota käyttöön seuraavat toiminnot:

A. Laiteohjelmistopäivitykset langattomasti (OTA), pidä ruohonleikkurisi ajan tasalla uusimmista ominaisuuksista.

B. Ota etäohjaus käyttöön verkon kautta:

aloita leikkaus, lopeta leikkaus, palaa latausasemaan, aseta leikkuuaikataulu, aseta leikkuukorkeus ja muita toimintoja.

C. Valvo etänä leikkuun edistymistä ja ruohonleikkurin sijaintia.

D. Ilmoita virhekoodit ja ruohonleikkurin tila verkon kautta.

Verkko

Platform X9/X9 plus käyttää Wi-Fi- ja 4G-yhteyttä verkkoon liittämiseen. Katso lisätietoja kohdista Wi-Fi-asetukset ja 4G-asetukset.

Huomautus

- Platform X9/X9 plus tukee 2,4 GHz:n ja 5 GHz:n Wi-Fi-verkkoja.

Laiteohjelmiston päivitykset

Jatkamme ruohonleikkurin laiteohjelmiston päivittämistä. Jos laiteohjelmistosta on uusi versio, saat ponnahdusilmoituksen sovellukseen. Suosittelemme, että päivität heti, kun uusin laiteohjelmisto on saatavilla.

Kun päivität laiteohjelmistoa, seuraavien ehtojen on täytyttävä:

- Kone on latausasemassa.

- Verkko on yhdistetty.

- Akun varaus on yli 30 %.

- Leikkuusuunnitelmaa ei ole tunnin sisällä.

Päivityksen aikana ruohonleikkurin ympäristön valo vilkkuu sinisenä. Näet päivityksen edistymisen sovelluksestasi. Kun päivitys on valmis, ruohonleikkurin ympäristön valo muuttuu vihreäksi.

VAROITUS

- ÄLÄ siirrä ruohonleikkuria päivitysprosessin aikana.

5.7 Esteiden välttäminen

Kiikarikamera

Binokulaarinen kamera on osa Platform X9/X9 plus -laitteen vakiovarustusta. Ne on suunniteltu visuaaliseen rajojen havaitsemiseen, esteiden välttämiseen etukäteen ja QR-koodien visuaaliseen tunnistamiseen latausprosessin aikana, mikä tekee ruohonleikkurista älykkäämmän.

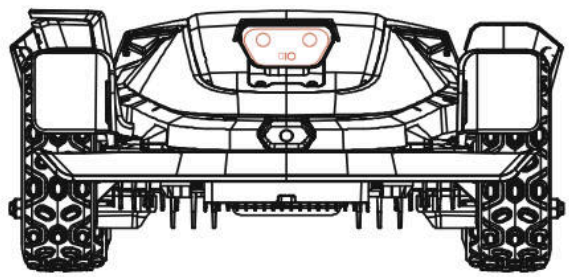

iToF-integroitu kamera

iToF-integroitu kameraa käytetään esteiden väistämiseen ja rajanmukaiseen leikkuuseen. Se mittaa etäisyyden moduloidun infrapunavalon vaihe-eron avulla ja takaa vakaan toiminnan kaikissa valaistusolosuhteissa.

Huomautus

Jos nurmikollasi on liikaa esteitä, harkitse no-go-alueiden perustamista niiden ympärille tai joidenkin esteiden poistamista koneen tehokkuuden parantamiseksi.

Vision AI -järjestelmä

Varustettuna 3D-binokulaarisella kameralla, Sunseeker Elite -laitteen Vision AI- ja syväoppimisjärjestelmä erottuu kyvyssään havaita ympäristö ja navigoida esteiden ympäri saumattomasti. Omien syväoppimisalgoritmiemme tukemana se parantaa jatkuvasti ymmärrystään puutarhamaisemista jatkuvan tiedonkeruun avulla.

Puskurin anturi

Anturit on asennettu Platform X9/X9 plus -laitteen sisään esteiden havaitsemiseksi. Kun puskuri törmää esteeseen ja laukaisee anturin, ruohonleikkuri peruuttaa ja välttää esteen.

Huomautus

- Platform X9/X9 plus pystyy välttämään esineitä törmättyään niihin. On kuitenkin suositeltavaa poistaa ylimääräinen sotku ennen leikkuuta.

6. Kunnossapito

A. Koe ylivoimaiset leikkuutulokset ja pidennä ruohonleikkurin käyttöikää kunnossapidolla.

B. Aikuisen suorittama säännöllinen tarkastus ja huolto viikoittain ovat välttämättömiä koneen optimaalisen suorituskyvyn varmistamiseksi.

C. Suojaa hyvinvointiasi noudattamalla turvallisuusohjeita: vältä huoltotoimenpiteiden tekemistä avoimissa sandaaleissa tai avojaloin.

D. Aseta turvallisuus aina etusijalle pukemalla pitkälahkeiset housut ja työkengät ruohonleikkurin huollon ajaksi.

E. Vaihda vaurioituneet tai kuluneet osat pikaisesti saumattoman toiminnan varmistamiseksi.

VAIN valtuutetut huoltoteknikot saavat avata ja sulkea puskurin takana sijaitsevan alustatilan. Rajoitettu takuu voidaan mitätöidä, jos suoritat itse huollon.

HUOMAUTUS: VAKUUTUS

Vakuutuksesi ei ehkä kata tätä tuotetta koskevia onnettomuuksia. Ota yhteyttä vakuutusyhtiöösi tai sen edustajaan selvittääksesi, onko vakuutusta tarjolla.

6.1 Puhdistus

A. Sammuta ruohonleikkuri.

B. Käytä Sunseeker Elite -puhdistusharjaa tai liinaa puhdistaaksesi ulkopinnan huolellisesti; vältä syövyttäviä liuottimia, kuten alkoholia, bensiiniä tai asetonia. Nämä aineet voivat vahingoittaa sekä ruohonleikkurin ulkonäköä että sisäisiä komponentteja.

Huomautus

Saumattoman telakoinnin kannalta on erittäin tärkeää tarkistaa ja puhdistaa latausasema säännöllisesti roskien tai mudan varalta.

Varmista, että latausaseman, jatkojohdon ja virtalähteen kaikki liitäntäosat ovat esteettömät optimaalisen toiminnan varmistamiseksi.

Runko ja terälevy

A. Alustan ja leikkuulevyn puhdistamiseen suositellaan Sunseeker Elite -puhdistusharjaa tai vesiletkua.

B. Älä käytä korkeapainepesuria, sillä se voi aiheuttaa vaurioita.

C. Varmista, että terälevy pyörii tasaisesti ja että terät voivat kääntyä ilman rajoituksia.

HUOMIO

- Korkeapainevesi voi vuotaa tiivisteisiin ja vahingoittaa elektronisia ja mekaanisia osia.

Pyörät

Pyörissä oleva ruoho voi heikentää ruohonleikkurin

suorituskykyä rinteissä leikattaessa. Käytä harjaa mudan tai muiden esineiden poistamiseen hyvän pidon varmistamiseksi.

Sadetunnistin

A. Tarkista sadetunnistin kerran kuukaudessa ja varmista, ettei se ole mudan, ruohon tai muiden esineiden peitossa.

B. Pese muta, ruoho tai muut esineet pois tai puhdista pehmeällä harjalla.

C. Kuivaa anturin alue puhdistuksen jälkeen, jotta se ei laukea samalla tavalla kuin sateesta.

Kamera

Puhdista kamera säännöllisesti, jotta se pysyy hyvässä kunnossa. Käytä puhdasta, pehmeää puuvillaliinaa linssin naarmuuntumisen välttämiseksi.

VAROITUS

- Varmista, että ruohonleikkurin virta on katkaistu ennen puhdistamista.
- Kun ruohonleikkuri on ylösalaisin, sammuta se.

6.2 Vaihda terät

Leikkuutehokkuuden ja -turvallisuuden parantamiseksi on suositeltavaa vaihtaa ruohonleikkurin ruuvit ja terät 1–2 kuukauden välein, jos sitä käytetään usein. Turvallisen leikkuujärjestelmän varmistamiseksi vaihda kaikki terät ruuveineen samanaikaisesti. Katso käytettävissä olevat osat kohdasta "Tekniset tiedot > lisävarusteet".

VAROITUS

- Kun tarkastat tai huollat terää, käytä paksuja käsineitä.
- ÄLÄ käytä ruuveja uudelleen. Tämä voi aiheuttaa vakavia vammoja.
- Suosittelemme käyttämään oikeanlaisia ruuveja ja alkuperäisiä teriä, jotka ovat meidän myymiämme. (NO.80203054).

Kuinka terät vaihdetaan

A. Sammuta ruohonleikkuri.

B. Aseta ruohonleikkuri ylösalaisin tahrattomalle, pehmeälle alustalle naarmuuntumisen välttämiseksi.

C. Poista liukulevyn keskimmäinen kumisuojus.

D. Käytä ristipääruuvimeisseliä liukulevyn keskimmäisen ruuvin löysäämiseen ja poistamiseen

E. Poista liukulevy.

F. Löysää ruuvit ristipääruuvitaltalla.

G. Irrota ruuvit ja terät.

H. Asenna liukulevy ja kiristä ruuvit.

I. Asenna teräsuojan keskimmäinen kumisuojus.

Huomautus

- Vaihda ruuvit vakiovääntömomentilla 1,0+0,2 Nm. Väärä vääntömomentti voi johtaa vältettävissä oleviin ongelmiin.

- Varmista, että ruohonleikkuri on sammutettu, ja tarkista, että teriä käytetään oikein. Tarkista, onko epätavallista ääntä tai tärinää.

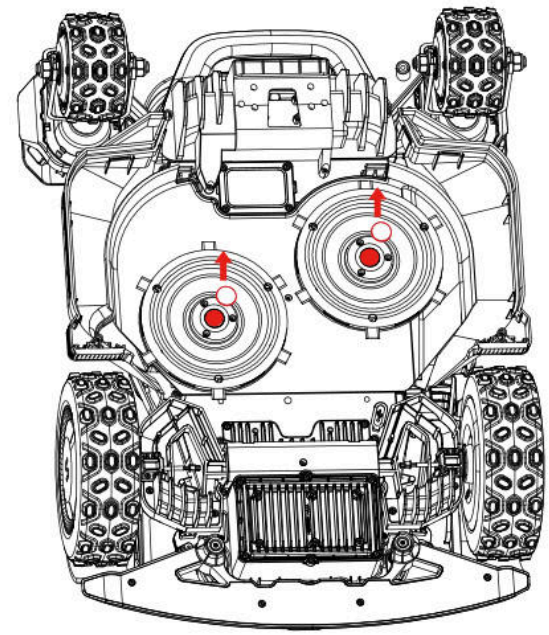

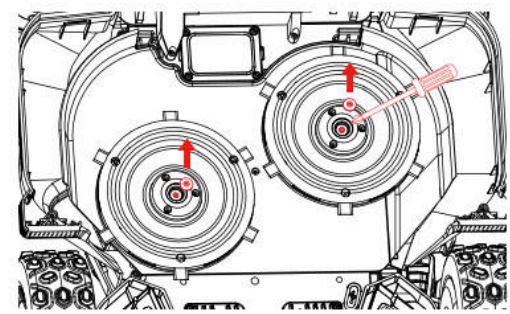

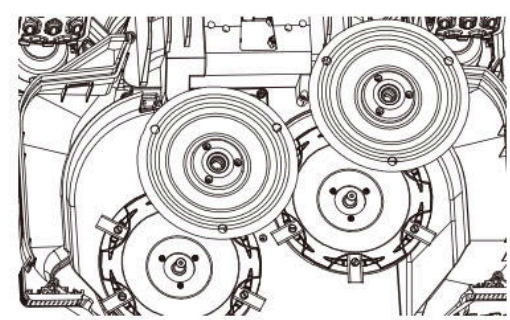

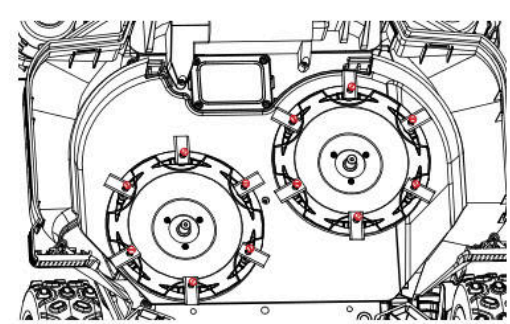

6.3 EdgeZero-reunatrimmeri

Huomautus

– Älä koske pyörivään terään

- Käytettävä käsineitä siirrettäessä

- Älä koske trimmeriin sen ollessa käynnissä

EdgeZero-reunatrimmerin poistaminen

A. Katkaise virta

B. Kierrä auki ja poista EdgeZero-reunatrimmerin kiinnitysnuppi

C. Vedä EdgeZero-reunatrimmeri ulos

D. Poista sivukotelon kokoonpano

E. Asenna oikean suojuksen kokoonpano

F. Asenna trimmerin koristekannen kokoonpano

G. Kiristä ja lukitse trimmerin koristekannen kiinnitysnuppi paikalleen

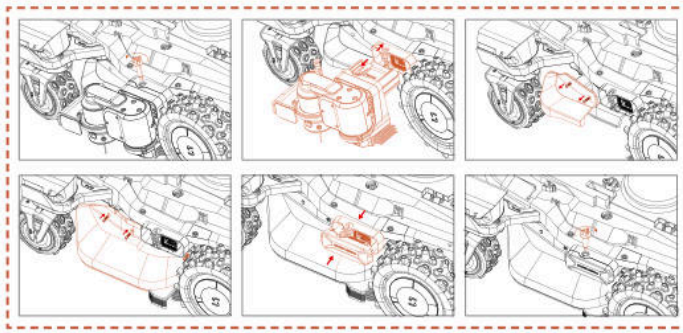

EdgeZero-reunatrimmerin asentaminen

A. Katkaise virta

B. Kierrä auki ja poista trimmerin koristekannen nuppi

C. Poista trimmerin koristekansi

D. Poista oikean suojuksen kokoonpano

E. Asenna sivukotelon kokoonpano

F. Asenna EdgeZero-reunatrimmeri

G. Kiristä EdgeZero-reunatrimmerin kiinnitysnuppi

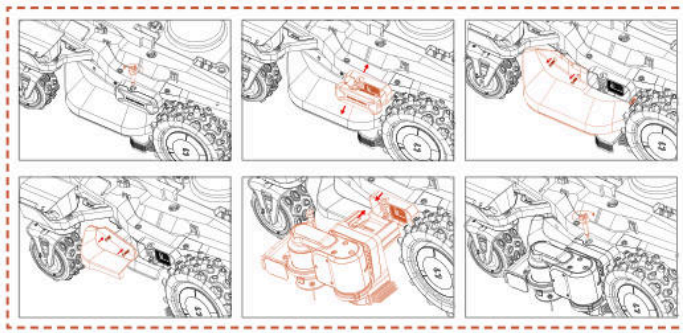

6.4 Kuljetus

Varmista ruohonleikkurin turvallisuus pitkän kuljetusmatkan aikana käyttämällä alkuperäistä pakkausta. Ennen kuin nostat, siirrät tai kuljetat tuotetta, muista sammuttaa se. Käsittele varovasti ja vältä väkivaltaista voimaa, kuten heittämistä ja kovaa painamista. Älä koskaan nosta tai kanna ruohonleikkuria moottorin käydessä.

Siirtäminen tai nostaminen oikein

Turvallisen käsittelyn ja kuljetuksen varmistamiseksi robottiruohonleikkuria tulee kantaa kahden henkilön toimesta. Yhden henkilön tulee pitää kiinni etupuskurista ja toisen takakahvasta, toimien yhdessä nosto- ja siirtotoimenpiteen suorittamiseksi.

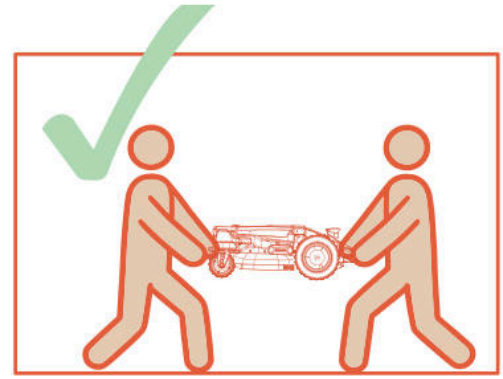

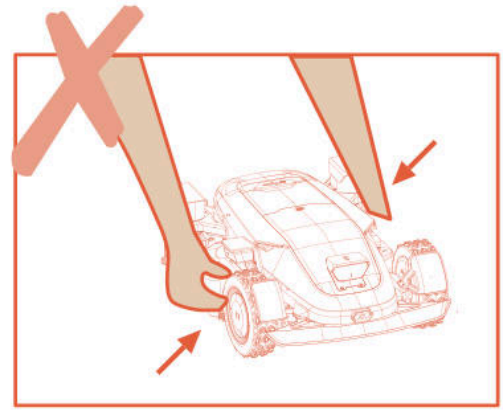

6.5 Akku

A. Lataa akku täyteen ennen varastointia, jotta vältät ylipurkautumisen ja sähköisten osien vahingoittumisen.

B. Rajoitettu takuu ei korvaa akun ylipurkautumisvaurioita.

C. ÄLÄ lataa akkua alle 5 °C(41 °F) tai yli 40 °C(104 °F) lämpötilassa.

D. Jos akkua ladataan lämpötilan ollessa 18-25 °C, se voi pidentää akun käyttöikää ja parantaa sen suorituskykyä.

E. Akku toimii parhaiten, kun sitä käytetään normaalissa huoneenlämpötilassa (20 °C±5 °C).

Huomautus

- Akun kesto riippuu tuotteen käyttötiheydestä ja kokonaistyöajasta. Kun käyttöaika on huomattavasti tavallista lyhyempi täydellä latauksella tai nurmikko ei ole hyvin leikattu, on suositeltavaa vaihtaa akku.

Akun vaihtaminen

A. Sammuta ruohonleikkuri.

B. Aseta ruohonleikkuri ylösalaisin tahrattomalle, pehmeälle alustalle.

C. Löysää ristipääruuvitaltalla 4 ruuvia, jotka pitävät akkulokeron paikallaan.

D. Irrota liitin.

E. Poista akku ja vaihda se uuteen.

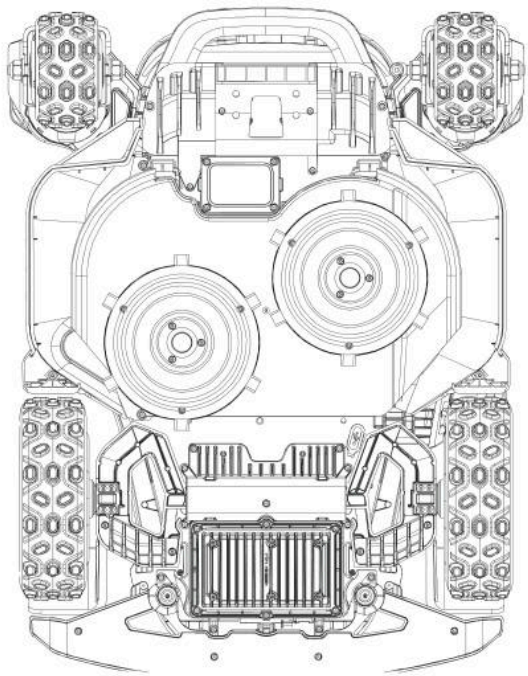

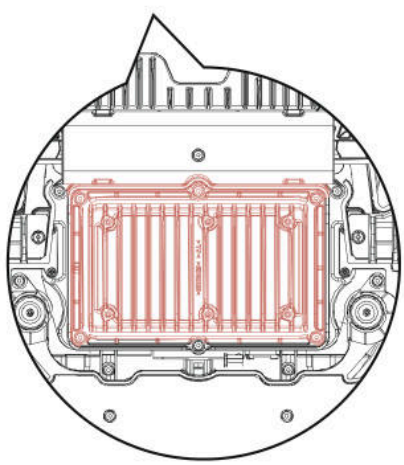

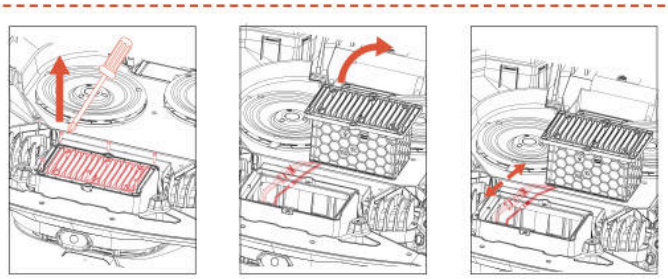

VAROITUS

- Käytä ainoastaan alkuperäistä akkua tai Sunseeker Elite -määrittelyjen mukaista saman mallin akkua. Jokainen ruohonleikkuri sisältää yhden akun.
- Ruohonleikkurin mallista riippuen akun nimelliskapasiteetti on 5000 mAh tai 10000 mAh.
- Älä käytä akkuja, joita ei voi ladata. Käytä akun lataamiseen vain tämän tuotteen mukana toimitettua irrotettavaa syöttöyksikköä.
- Vältä akun kotelon rikkomista tai purkamista. Vältä koskettamasta metalliesineillä oikosulkujen välttämiseksi. Pidä etäällä lämmönlähteistä, tulesta ja suorasta auringonpaisteesta.
- Ota yhteyttä myyntipisteeseen, paikalliseen tai alueelliseen jätehuoltoyhtiöön tai kotitalousjätehuoltoon saadaksesi lisätietoja akku- ja sähköjätteistä.
- Akkulokeroa ei ole tarkoitettu avattavaksi usein. Jos tarvitset uuden akun, avaa akkulokero vasta silloin.
- Akku sisältää elektrolyyttejä. Jos elektrolyyttejä vuotaa ja pääsee iholle, pese se välittömästi saippualla ja vedellä. Hakeudu lääkärin hoitoon, jos ainetta pääsee silmiin ja huuhtele silmiä välittömästi runsaalla vedellä vähintään 15 minuutin ajan hankaamatta silmiä.

6.6 Virtalähde

Irrota virtalähteestä:

A. Ennen tukoksen poistamista.

B. Ennen kuin tarkistat tai puhdistat konetta tai teet toimenpiteitä koneelle.

C. Kun osut vieraaseen esineeseen, tarkista kone vaurioiden varalta.

D. Tarkista säännöllisesti kaapeli, pistoke, kotelo ja muut osat. Jos havaitset vaurioita tai ikääntymisen merkkejä, lopeta käyttö välittömästi.

VAROITUS

- ÄLÄ KOSKAAN käytä vaurioitunutta virtalähdettä. Vaaran välttämiseksi valmistajan, sen huoltoedustajan tai muun pätevän henkilön on vaihdettava vaurioitunut virtajohto. Jos jatkojohto on viallinen, vaihda se Sunseeker Elite -hyväksyttyyn 10 m kaapeliin.
- ÄLÄ KOSKAAN koske jatkojohtoon tai vaurioituneeseen johtoon ennen kuin se on irrotettu virtalähteestä, äläkä liitä sitä virtalähteeseen. Vaurioitunut johto voi aiheuttaa kosketuksen sähköisiin osiin.

- Virtalähdettä ei saa käyttää minkään muun laitteen tai akun kanssa, koska tämä lisää sähköiskun, tulipalon tai henkilövahinkojen vaaraa. Jos käytät muita kuin alkuperäisiä akkuja, tuotteen turvallisuutta ei voida taata.

- Käytä ainoastaan ulkoista virtalähdettä, jolla on seuraavat tekniset tiedot:

CB11: Tulo: 100-240 V~ 50/60 Hz, 290 W.
Lähtö: 40 VDC, 7,0 A
CB12: Tulo: 100-240 V~50/60 Hz, 820 W.
Lähtö: 40 VDC, 17,0 A

- Käytä ainoastaan tämän laitteen mukana toimitettua virtalähdettä.

- Laturi sisältää toiminnallisen maadoitusliitännän.

- ÄLÄ lataa, jos akku vuotaa.

- Pidä jatkojohto poissa liikkuvista vaarallisista osista, jotta johto ei vaurioidu, mikä voi aiheuttaa kosketuksen jännitteisten osien kanssa.

Suositus

Liitä ruohonleikkuri ja/tai sen oheislaitteet vain syöttöpiiriin, joka on suojattu vikavirtasuojalla (RCD), jonka laukaisuvirta on enintään 30 mA.

6.7 Varastointi

A. Varmista, että ruohonleikkuri on ladattu täyteen ja sammutettu ennen sen varastointia, jotta vältetään ylipurkautuminen, joka voi johtaa pysyviin vaurioihin.

B. Säilytä kuivassa, viileässä sisätilassa. Altistuminen auringonpaisteelle ja äärimmäisille lämpötiloille (joko kuumalle tai kylmälle) nopeuttaa osien ikääntymisprosessia ja voi aiheuttaa pysyviä vaurioita.

C. Pidä kemikaalit ja lämmönlähteet (uunit, lämpöpatterit jne.) etäällä ruohonleikkurista, latausasemasta ja virtalähteestä.

D. Säilytä virtalähdettä paikassa, jossa on hyvä ilmanvaihto ja suojaa se kosteudelta.

⚠ VAROITUS

- Irrota virtalähde pistorasiasta, jos on odotettavissa ukkosmyrsky. Irrota kaikki latausasemaan kiinnitetyt johdot ja kaapelit. Yhdistä uudelleen, kun ukkosmyrskyn mahdollisuutta ei enää ole.

Lisävaatimukset talvisäilytykseen

Ruohonleikkuri:

A. Puhdista ruohonleikkuri huolellisesti ennen varastointia.

B. Tarkista kuluvat osat, kuten terät.

C. Korjaa tai vaihda ne, jos ne ovat huonossa kunnossa.

D. Säilytä ruohonleikkuri kuivassa ja pakkaselta suojatussa paikassa kaikkien pyörien päällä seisten, mieluiten alkuperäisessä pakkauksessa.

Latausasema:

A. Irrota latausasemasta ja irrota virtalähde pistorasiasta.

B. Tuo latausasema sisälle, jos ympäristön lämpötila laskee alle -20°C.

6.8 Viestintätaajuusalueen kuvaus

4G		
Taajuusalue	**Taajuus**	**Suurin teho (dBm)**
GSM 900	880 MHz – 915 MHz	35
GSM 1800	1710 MHz – 1785 MHz	32
LTE-taajuusalue 1	1920 MHz – 1980 MHz	25
LTE-taajuusalue 3	1710 MHz – 1785 MHz	25
LTE-taajuusalue 7	2500 MHz – 2570 MHz	25
LTE-taajuusalue 8	880 MHz – 915 MHz	25
LTE-taajuusalue 20	832 MHz – 862 MHz	25
LTE-taajuusalue 28	703 MHz – 748 MHz	25
Bluetooth		
	Taajuuskaista(t)	Suurin lähtöteho
	BT: 2400~2483,5 MHz	BT BDR+EDR: enintään 20 dBm
		BT BLE: enintään 20 dBm
Wi-Fi		
	Taajuuskaista(t)	Suurin lähtöteho
Wi-Fi 2,4 G	2400~2483,5 MHz	enintään 20 dBm
Wi-Fi 5,2 G	5150~5250 MHz	enintään 23 dBm
Wi-Fi 5,3 G	5250~5350 MHZ	enintään 20 dBm
Wi-Fi 5,6 G	5470~5725 MHz	enintään 27 dBm
Wi-Fi 5,8 G	5725~5850 MHz	enintään 14 dBm
Wi-Fi 5,3 G vain sisäkäyttöön Sääntyy koskemaan EU/EET:ään, Yhdistyneeseen kuningaskuntaan (GB + NI), RS, CH ja TR.		
2,4G		
	Taajuuskaista(t)	Suurin lähtöteho
	2402-2480 MHZ	enintään 20 dBm
GNSS (vain vastaanotto)		
	Taajuuskaista(t)	Suurin lähtöteho
	Galileo (E1) 1559 to 1610 MHz Galileo (E5a) 1164 to 1215 MHz Galileo (E5b) 1164 to 1215 MHz Galileo (E6) 1215 to 1300 MHz	Ei käytettävissä

Altistetut verkkorajapinnat ja palvelut verkkorajapintojen kautta tehdasasetustilassa

Verkkorajapinta	Verkkorajapinta	Kuvaus
WLAN-rajapinta	UDP-portti 41774 UDP53 TCP53 jne.	Väliaikainen DNS-tunnusnimen ratkaisupalvelu

BLE-rajapinta	GATT:0x1800	Tarjoaa laitteen perustiedot ja yhteydenhallintatiedot, pääasiassa käytetään laitteiden löytämiseen, alkuperäiseen yhteydenmuodostukseen ja lähetyskonfiguraatioon.
	GATT: 0x1801	Hallinnoi GATT-palvelujen metatietoja ja tilamuutosilmoituksia, pääasiassa käytetään palvelujen löytämiseen ja attribuuttitaulujen päivityksiin.
4G LTE -rajapinta	4G-mobiiliverkon viestintärajapinta	Sunseeker Robot -sovellus muodostaa yhteyden laitteisiin, mukauttaa ohjauspalveluita, ohjaa koneita etänä jne.
LORA	Ei sovelleta	Mahdollistaa laitteen ja tukiaseman välisen viestinnän

Ilmoitus Wi-Fi:n kyvystä kerätä salasanoja

Laite kerää ja tallentaa antamasi Wi-Fi SSID -tunnuksen ja salasanan vain verkkotoimintoja varten.

Ilmoitus GPS-tietojen keräämisestä

Toimii virtuaalisena aitatoimintona, joka määrittää, onko ruohonleikkuri virtuaalisen sähköaidan alueen ulkopuolella, ja estää varkauden.

6.9 Kierrätys ja hävittäminen käyttöiän päättyessä

Tämä tuote EI ole kotitalousjätettä. Ota yhteyttä kuntaasi, myyntipisteeseen tai kotitalousjätehuoltoon saadaksesi tietoa kierrätyksestä.

VAROITUS

- Tätä tuotetta ei saa hävittää kaatopaikalle, polttaa tai yhdistää tavalliseen kotitalousjätteeseen. Sähkökomponentit voivat aiheuttaa vaaran tai vakavia vaurioita.

7. FAQ ja vianmääritys

7.1 Virheilmoitus

LCD-viestit	Ratkaisu
Aidan ulkopuolella	1. Varmista, onko laite kartan ulkopuolella. Tuo se takaisin ja tarkista asennus. 2. Varmista, onko käyttäjä siirtänyt latausasemaa. Latausaseman siirtäminen vaatii uudelleenkartoituksen. 3. Tarkista, onko laitteen liikeradalla esteitä.
Etupyörän moottorivika	Etupyörän moottori on jumissa, poista esteet.
Takapyörän moottorivika	Takapyörän moottori on juuttunut, poista esteet.
Terä jumissa	Terä on jumissa, puhdista leikkuulevy.
Terän moottorivika	Leikkuumoottori on jumissa, poista esteet.
Törmäys	Varmista, että puskuriosa on paikallaan. Yritä asettaa se takaisin.
Nostettu	1. Varmista, onko laite nostettu. 2. Varmista, onko laite jumissa ja etupyörä irti maasta.
Ylösalaisin	Varmista, onko laite kääntynyt ylösalaisin.
Kallistettu	Tarkista, onko kone asetettu epätasaiselle alustalle.
Telakointivirhe	1. Likaantuneet latauskoskettimet ruohonleikkurissa tai latausasemassa, puhdista ne alkoholilla. 2. Tarkista, palaako latausaseman valo – asemassa ei ehkä ole virtaa. 3. Tarkista, onko latausasema asennettu tasaiselle pinnalle. Jos se on epätasainen, säädä latausaseman asentoa. 4. Varmista, onko käyttäjä siirtänyt latausasemaa. Latausaseman siirtäminen vaatii uudelleenkartoituksen. 5. Tarkista, onko latausaseman edessä esteitä. Jos esteitä on, poista ne. 6. Tarkista, onko laite jumissa latausaseman alueella. 7. Latausaseman QR-koodi on likainen tai vahingoittunut, puhdista se tai tilaa uusi huoltokeskuksesta. 8. Tarkista, onko lattian pohjassa oleva magneettinauha irronnut – aseta se takaisin paikoilleen.
Jumiutunut	1. Varmista, ettei laitteen ympärillä ole liikaa esteitä. 2. Robotti ajoi ahtaaseen tilaan eikä päässyt pois. 3. Tässä alueessa on visuaalinen virhetunnistus. Käytä turvavyöhykkeen toimintoa ohittaaksesi visuaaliset tunnistustulokset. 4. Ruohonleikkuri liukuu.
Päivitys epäonnistui	1. Tarkista, onko Wi-Fi-signaali liian heikko. 2. Tarkista, latautuuko laite latausasemassa.
Akun varaus alhainen / Kartoitus epäonnistui	1. Aseta kone latausasemaan nähdäksesi, voidaanko se ladata täyteen. 2. Tarkista latausaseman valot varmistaaksesi, onko latausasemassa sähköä. 3. Tarkista, ovatko latausaseman ja ruohonleikkurin koskettimet syöpyneet. Puhdista nämä koskettimet alkoholilla
Latausvirhe	1. Likaantuneet latauskoskettimet ruohonleikkurissa tai latausasemassa, puhdista ne alkoholilla. 2. Tarkista, palaako latausaseman valo – asemassa ei ehkä ole virtaa. 3. Tarkista, onko latausasema asennettu tasaiselle pinnalle. Jos se on epätasainen, säädä latausaseman asentoa.
Kartta ylittää suurimman sallitun työalueen	Luo uusi kartta tuotteen nimellistoiminta-alueen sisällä.
Takapyörän moottorivika	1. Takaohtausmoottori on jumissa, poista esteet. 2. Sammuta ruohonleikkuri ja käynnistä se uudelleen.
Nostomoottorin vika	1. Nostomoottori on jumissa, poista esteet. 2. Sammuta ruohonleikkuri ja käynnistä se uudelleen.

LCD-viestit	Ratkaisu
Latausasemaa ei löydy	1. Varmista, onko käyttäjä siirtänyt latausasemaa. Latausaseman siirtäminen vaatii uudelleenkartoituksen. 2. Tarkista, onko kone jumissa ja luistavatko pyörät. 3. Aseta robotti takaisin latausasemaan ja tarkista, latautuuko se normaalisti.
Akun varaus alhainen	Varmista, onko akun varaus liian alhainen, ja anna sen toimia, kun se on ladattu täyteen.
Paikannus epäonnistui	1. Varmista, että ruohonleikkuri on käynnistetty. Laitteen uudelleenkäynnistys kestää muutaman minuutin alustuksen valmistumiseen. 2. Tarkista, onko laitteen liikeradalla esteitä. 3. Varmista, onko käyttäjä siirtänyt latausasemaa. Latausaseman siirtäminen vaatii uudelleenkartoituksen.
Sijaintiverkon yhteys epäonnistui	Jos sijaintiverkon yhteys ei palaudu pitkään aikaan, siirrä robottiruohonleikkuri alueelle, jossa signaali on hyvä, ennen uudelleenkäynnistystä.
Kameravika	Sammuta ruohonleikkuri ja käynnistä se uudelleen.
Kamera tukossa	1. Pyyhi kamera ennen käynnistystä. 2. Tarkista, onko kameran edessä jokin esine. 3. Paina mitä tahansa painiketta poistuaksesi taukotilasta.
Ei karttaa	Luo kartta ennen käynnistystä.
Kartoitus epäonnistui	1. Varmista, ettei valitsemasi reitti ole suljettu. 2. Varmista, että laite on yhteydessä verkkoon. 3. Tarkista, onko laitteen liikeradalla esteitä.
Akun lämpötila alueen ulkopuolella	Varmista, ettei ympäristön lämpötila ole liian korkea tai liian matala – odota, kunnes lämpötila palaa normaaliksi, ennen kuin käynnistät laitteen.
Saavuttamaton alue	1. Tarkista, onko laitteen liikeradalla esteitä. 2. Tarkista, onko tiellä suuria esteitä. 3. Jos työalueiden välillä ei ole yhteyskäytävää, luo ensin sellainen.
Sateen viive päättyy_min	Ruohonleikkuri on havainnut sateen, eikä voi suorittaa nykyistä aikataulutettua tehtävää. Kun sade lakkaa ja aikataulutettu aika on edelleen voimassa, leikkuri käynnistyy automaattisesti.
Järjestelmävika	Sammuta ruohonleikkuri ja käynnistä se uudelleen.
Magneettisen anturin yhteysvika	Sammuta ruohonleikkuri ja käynnistä se uudelleen.

Ohjeet siitä, miten toimia epänormaalin tärinän ilmetessä:
A. Sammuta kone.
B. Käännä konetta 180 astetta.
C. Tarkista terien kunto vaurioiden tai toimintahäiriöiden varalta.
D. On suositeltavaa vaihtaa kaikki terät.
E. Käännä kone takaisin aloittaaksesi työskentelyn.

7.2 Ongelmanmääritys

Jos kohtaat tuotteeseen tai sovellukseen liittyviä ongelmia, yleisiä kysymyksiä tai häiriöitä, tutustu usein kysyttyihin kysymyksiin Sunseekerin virallisella verkkosivustolla (www.sunseekerelite.com) tai sovelluksen kohdassa ”Ohje ja opastus”.

8. Tärkeää tietoa

8.1 Tietosuoja

Henkilötietojen käsittely Platform X9/X9 plus -laitteessa

▪ Kuka ja miksi?

Kun rekisteröidyt ja käytät Sunseekerin Platform X9/X9 plus -laitetta, Sunseeker Elite (tai "me") rekisterinpitäjänä käsittelee henkilötietojasi. Käsittelemme henkilötietojasi, koska:

1. Tarjotaksemme sinulle Platform X9/X9 plus -yhteyden tai tehdäksemme tarjouksen tällaisesta palvelusta. Oikeusperustana on, että käsittely on välttämätöntä kanssamme tekemäsi sopimuksen täyttämiseksi tai toimenpiteiden suorittamiseksi ennen sopimuksen tekemistä kanssamme.

2. Kehitämme ja parannamme tuotteitamme ja palvelujamme. Oikeusperustana on oikeutettu etumme kehittää ja parantaa tuotteitamme ja palvelujamme.

3. Mahdollistaaksemme Platform X9/X9 plus -yhteydet (esineiden internet): käytämme kumppani-integraatioita (esimerkiksi älykkäitä avustajia, mukaan lukien ääniohjatut laitteet); käytämme yhteysalustoja liittääksemme Platform X9/X9 plus -laitteen kolmannen osapuolen laitteisiin, sovelluksiin ja palveluihin; sekä mahdollistamme oman älykotijärjestelmän rakentamisen. Oikeusperustana on, että käsittely on välttämätöntä kanssamme tekemäsi sopimuksen täyttämiseksi.

4. Tarjotaksemme sinulle Platform X9/X9 plus -kokemukseesi liittyvää olennaista tietoa. Oikeusperustana on oikeutettu etumme pitää sinut ajan tasalla tietyistä tuotteistasi ja palveluistasi sekä niiden ominaisuuksista.

5. Tarjotaksemme sinulle tukea ja vianmääritystä Platform X9/X9 plus -laitteeseen liittyen. Oikeusperustana on, että käsittely on välttämätöntä kanssamme tekemäsi sopimuksen täyttämiseksi.

Jos olet antanut meille suostumuksesi (jolloin oikeusperusta on suostumuksesi), voimme käsitellä henkilötietojasi myös seuraaviin tarkoituksiin:

1. Lähetämme sinulle räätälöityjä mainoksia ja uutiskirjeitä tuotteistamme ja palveluistamme.

2. Lähetämme sinulle asiakaskyselyjä ja analysoimme antamaasi palautteet, kuten tällaisessa viestinnässä on tarkemmin kuvattu.

Tietojasi käsitellään niin kauan kuin Sunseeker Elite tarvitsee niitä edellä mainittujen tarkoitusten toteuttamiseksi, mutta ei missään tapauksessa pidempään kuin sovellettava lainsäädäntö sallii.

▪ Mitä henkilötietoja käsittelemme?

Saatamme käsitellä seuraavia henkilötietoja:

1. Henkilötiedot: etu- ja sukunimi, kansallisuus, kielitoiveet;

2. Yhteystiedot: sähköpostiosoite, postiosoite;

3. Tilitiedot: tilin ikä, salasana, tilinumero;

4. Muut Platform X9/X9 plus -laitteeseesi liittyvät tiedot: robottiruohonleikkurin nimi, pariliitoksen nimet, kumppani-integraatioiden kautta käynnistetyt toiminnot sekä laitteen tiedot.

▪ Sijaintitietojen käyttö

Jotkut palveluistamme toimivat vain, jos voimme määrittää ruohonleikkurin sijainnin (esim. säänäyttö). Kun jaat ruohonleikkurin sijainnin kanssamme, tiedot tallennetaan osaksi profiiliasi ja ne voidaan lähettää kolmansille osapuolille pseudonyymimuodossa asiaankuuluvan palvelun tarjoamista varten (esim. ruohonleikkurin pysäköimiseksi rankkasateen sattuessa).

8.2 Rajoitettu takuu

Tämä rajoitettu takuu kattaa vain tuotteen ja sen osien materiaali- tai valmistusvirheet, kun niitä käytetään normaaleissa, tavanomaisissa olosuhteissa. Jos tämän rajoitetun takuun kattama vika ilmenee, Sunseeker tai sen valtuuttamat edustajat korjaavat tai vaihtavat, oman harkintansa mukaan, viallisen tuotteen tai komponentit tämän rajoitetun takuun mukaisesti. Sovellettava takuuaika alkaa alkuperäisestä ostopäivästä Sunseekerilta tai valtuutetulta Sunseeker-myyjältä, jakelijalta tai jälleenmyyjältä.

Takuuehdot

Rekisteröinti: Rekisteröi tuote verkossa osoitteessa **www.swww.sunseekerelite.com** 30 päivän sisällä ostosta saadaksesi 36 kuukauden takuun. Ilman rekisteröintiä takuu on voimassa 24 kuukautta.

Rekisteröintitapa: Kirjaudu osoitteeseen http://www.sunseekerelite.com/, napsauta "Henkilökeskus"-kuvaketta tai "Tuki"-osiota, vieritä sivua alaspäin löytääksesi "Takuukäytäntö", ja napsauta sitten "Näytä takuuni" -painiketta siirtyäksesi takuun rekisteröintiin.

Akun takuu: Akkujen takuu on voimassa vain 24 kuukautta verkkorekisteröinnistä riippumatta.

Oikea käyttö: Tuotetta ei saa käyttää virheellisesti, väärinkäyttää, laiminlyödä, muuttaa tai muokata tai korjata kukaan muu kuin valtuutettu huoltoliike.

Hyväksytyt osat: Vain Sunseeker Eliten hyväksymiä lisävarusteita ja osia saa käyttää tässä tuotteessa.

Vahinkojen ehkäisy: Tuotteessa ei saa olla vieraiden esineiden, aineiden tai onnettomuuksien aiheuttamia vaurioita.

Varastointiolosuhteet: Akku ja tuote on säilytettävä sisätiloissa, jos ulkolämpötila on alle 0 °C.

Takuuta koskevat poikkeukset

Normaali kuluminen: Tämä takuu ei kata osia, jotka kuluvat luonnostaan normaalikäytössä, kuten terät.

Luvaton huolto: Takuu ei korvaa luvattomasta tai väärästä huollosta, käsittelystä tai ylikuormituksesta johtuvia vaurioita, toimintahäiriöitä tai vikoja.

Korkeapainepesurin aiheuttamat vauriot: Korkeapainepesun aiheuttamia vaurioita ei korvata.

Tehdäksesi takuuvaatimuksen sinun on esitettävä

ostotodistus voimassa olevan kuitin muodossa, josta näkyy ostopäivämäärä ja ostopaikka.

Tämä takuu täydentää lakisääteisiä oikeuksiasi, eikä se kata tuotteen mukana mahdollisesti toimitettuja lisävarusteita. Kaikki korjaukset ja vaihtotuotteet kuuluvat rajoitetun takuun piiriin alkuperäisen takuuajan jäljellä olevan ajan ostopäivästä lukien.

8.3 Vastuuvapauslausekkeet

Tarjoamme asiakkaillemme myynnin jälkeisiä palveluita, lukuun ottamatta seuraavia tilanteita:

1. Vauriot, jotka johtuvat muista kuin valmistukseen liittyvistä tekijöistä, mukaan lukien mutta ei rajoittuen, käyttäjän virheistä.

2. Vauriot, jotka aiheutuvat luvattomasta muuttamisesta, purkamisesta tai kuoren avaamisesta, joka ei ole virallisten ohjeiden tai käyttöoppaiden mukaista.

3. Virheellisen asennuksen, virheellisen käytön tai virallisten ohjeiden tai käyttöoppaiden vastaisen käytön aiheuttamat vauriot.

4. Valtuuttamattoman palveluntarjoajan aiheuttamat vauriot.

5. Vauriot, jotka aiheutuvat virtapiirien luvattomasta muuttamisesta ja/tai akun ja laturin yhteensopimattomuudesta tai väärinkäytöstä.

6. Käyttäjien aiheuttamat vauriot, jotka johtuvat ohjeiden ja käyttöoppaan suositusten noudattamatta jättämisestä.

7. Vauriot, jotka johtuvat nurmikon huonoista olosuhteista (esim. suuret lätäkköalueet, kun rajoitettuja alueita ei ole asetettu oikein, paikat, joissa nurmikon pintaa peittää runsas määrä kiviä jne.)

8. Vauriot, jotka aiheutuvat tuotteen käytöstä ympäristöissä, joissa on sähkömagneettisia häiriöitä, mukaan lukien kaivosalueet tai radiolähetystornien, suurjännitejohtojen, sähköasemien jne. läheisyys.

9. Vauriot, jotka aiheutuvat tuotteen käyttämisestä ympäristöissä, jotka kärsivät muiden langattomien laitteiden, kuten lähettimien, video-downlinkkien, Wi-Fi-signaalien jne. aiheuttamista häiriöistä.

10. Vauriot, jotka johtuvat luotettavuus- tai yhteensopivuusongelmista käytettäessä luvattomia kolmannen osapuolen osia.

11. Vauriot, jotka aiheutuvat laitteen käyttämisestä heikosti ladatun tai viallisen akun kanssa.

12. Ennalta arvaamattomien tekijöiden aiheuttamat vahingot, kuten autojen törmäykset, villieläinten hyökkäykset, tulvat jne.

Tätä sisältöä voidaan muuttaa ilman ennakkoilmoitusta.

8.4 Ota yhteyttä meihin

Sunseeker Intelligent Technology SE

Osoite: Theodorstraße 41M1, D-22761 Hamburg

Verkkosivusto: www.sunseekerelite.com

FI

EY-vaatimustenmukaisuusvakuutus

Valmistaja:
Zhejiang Sunseeker Industrial Co., Ltd.
988 Jinde Rd. Jiangdong Industrial Park, Jinhua, Zhejiang 321000 P.R. CHINA
Ilmoittaa ja ottaa vastuun siitä, että tuote:
Tuotemerkki: Sunseeker Elite
Valtuutettu edustaja:
Sunseeker Intelligent Technology SE
Theodorstrasse 41M1 22761 Hamburg
Tuotteen nimi: Robottiruohonleikkuri
Malli: RMX12000D40V(X9), RMX24000D40V(X9 Plus)
Laitteistoversio: SNK_X9_MAIN_V70
Ohjelmistoversio: 0.3.6.2771 (päivitetään)
Täyttää seuraavien direktiivien vaatimukset:
1. Radiolaitedirektiivi (2014/53/EU)
2. Konedirektiivi (2006/42/EY)
3. RoHS-direktiivi (2011/65/EU) ja muutosdirektiivi ((EU)2015/863)
4. Akku- ja paristoasetus (EU) 2023/1542

Tämä vakuutus on annettu valmistajan yksinomaisella vastuulla.
Ilmoituksen kohde on asiaa koskevan unionin yhdenmukaistamislainsäädännön mukainen.
Viittaukset asiaankuuluvaan unionin yhdenmukaistamislainsäädäntöön:
EN 50636-2-107: 2015+A1:2018+A2: 2020+A3: 2021
EN 60335-1:2012+A11:2014+A13:2017+ A1:2019 + A2:2019+ A14:2019+A15:2021

EN IEC 55014-1:2021	EN IEC 55014-2:2021	EN IEC 61000-3-2:2019+A1:2021+A2:2024
EN 61000-3-3:2013+A1:2019+A2:2021	EN 301 489-1 V2.2.3	EN 301 489-3 V2.3.2
EN 301 489-17 V3.3.1	EN 301 489-19 V2.2.1	EN 301 489-52 V1.2.1
EN 301 511 V12.5.1	EN 301 908-1 V15.2.1	EN 301 908-13 V13.2.1
EN 303 413 V1.2.1	EN 300 440 V2.2.1	EN 300 328 V2.2.2
EN 62311: 2008	EN IEC 62311: 2020	EN 301 893 V2.1.1
EN 62321-1:2013	EN 18031-1: 2024	EN 18031-2: 2024
EN IEC 62321-2:2021	EN 62321-3-1:2014	EN 62321-8:2017
EN 62321-4:2014 /A1:2017	EN 62321-5:2014	EN 62321-7-1:2015
EN 62321-7-2:2017	EN 62321-6:2015	EN 62321-8:2017
IEC 62133-2:2017+A1:2021	EN 50665: 2017	EN IEC 63000:2018
EN ISO 3744:2010		

RF-altistusta koskevat tiedot:

Tämä laite on testattu ja se täyttää radiotaajuiselle (RF) altistumiselle sovellettavat rajat.

Tämä laite on asennettava ja sitä on käytettävä mukana tulevien ohjeiden mukaisesti, ja tähän lähettimeen käytettävät antennit on asennettava vähintään 30 cm:n etäisyydelle kaikista ihmisistä, eikä niitä saa sijoittaa samaan paikkaan tai käyttää yhdessä minkään muun antennin tai lähettimen kanssa.

Puolesta allekirjoittanut:
Zhejiang Sunseeker Industrial Co., Ltd.
Paikka: Jinhua, Zhejiang P.R. CHINA
Päivämäärä: 03-2-2026
Nimi: Harry Ran
Allekirjoitus: Harry
Arvo: Pääinsinööri

Valtuutettu edustaja:
Sunseeker Intelligent Technology SE
Theodorstrasse 41M1
22761 Hamburg
Hans-Peter Kuebler
Toimitusjohtaja

Spis treści

1. Bezpieczeństwo i przepisy 297
1.1 Kwestie ogólne 297
1.2 Ogólne instrukcje bezpieczeństwa 297
1.3 Instrukcje bezpieczeństwa dotyczące instalacji 299
1.4 Instrukcje bezpieczeństwa dotyczące codziennego użytkowania 299
1.5 Instrukcje bezpieczeństwa dotyczące konserwacji 299
1.6 Bezpieczeństwo akumulatora 299

2. Symbole i naklejki 299

3. Zawartość i dane techniczne 301
3.1 Zawartość opakowania 301
3.2 Części i funkcje 301
3.3 Specyfikacja 303

4. Instalacja i mapowanie 304
4.1 Przygotowania 305
4.2 Aktywacja kosiarki 305
4.3 Połączenie aplikacji 306
4.4 Instalacja stacji ładowania 306
4.5 Mapowanie 307
4.6 Ustawienia netRTK 310

5. Codzienne użytkowanie 311
5.1 Wyświetlacz i sterowanie kosiarką 311
5.2 Zmiana kodu PIN 312
5.3 Ustawianie harmonogramu 312
5.4 Aplikacja – wprowadzenie 314
5.5 Moduł S Connect 315
5.6 IoT 317
5.7 Omijanie przeszkód 317

6. Konserwacja 317
6.1 Czyszczenie 318
6.2 Wymiana ostrzy 318
6.3 EdgZero Trimmer 319
6.5 Akumulator 320
6.6 Zasilanie 321
6.7 Schowek 321
6.8 Opis pasma komunikacyjnego 322
6.9 Recykling i utylizacja po całkowitym zakończeniu użytkowania 323

7. Najczęściej zadawane pytania i rozwiązywanie problemów 324
7.1 Komunikat o błędzie 324
7.2 Rozwiązywanie problemów 325

8. Ważne informacje 326
8.1 Prywatność danych 326
8.2 Ograniczona gwarancja 326
8.3 Zastrzeżenia 327
8.4 Kontakt z nami 327

1. Bezpieczeństwo i przepisy

1.1 Kwestie ogólne

WAŻNE
PRZECZYTAJ UWAŻNIE PRZED UŻYCIEM
ZACHOWAJ NA PRZYSZŁOŚĆ

Przeznaczenie

Ten produkt ogrodowy jest przeznaczony wyłącznie do koszenia trawników i automatycznego przycinania trawy w ogrodach o każdej porze dnia. Jakiekolwiek użycie niezgodne z przeznaczeniem może stwarzać zagrożenie, potencjalnie powodując obrażenia osób lub uszkodzenia mienia. Aby zapewnić bezpieczeństwo i zapobiec wypadkom, należy bezwzględnie i ściśle stosować się do podanych wytycznych.

Użycie niezgodne z przeznaczeniem

Ten produkt ogrodowy nie jest przeznaczony do użytku przez dzieci do 14 roku życia ani przez osoby o ograniczonej sprawności fizycznej, sensorycznej lub umysłowej, a także przez osoby nieposiadające odpowiedniego doświadczenia lub wiedzy, chyba że znajdują się one pod opieką osoby odpowiedzialnej za ich bezpieczeństwo lub zostały przez nią poinstruowane jak korzystać z produktu.

Niewłaściwe użytkowanie obejmuje, ale nie ogranicza się do: transportowania osób, dzieci lub pacjentów na maszynie; bycia transportowanym przez maszynę; używania maszyny do ciągnięcia lub pchania ładunków; oraz wykorzystywania maszyny do koszenia roślin innych niż trawa.

Pozostałe zagrożenia- Noś rękawice ochronne i okulary ochronne podczas konserwacji lub wymiany ostrzy , aby uniknąć obrażeń.

Między zasilaczem a stacją ładującą nie należy używać przedłużacza.

- Podczas obsługi maszyny w miejscach publicznych, należy umieścić ostrzeżenia wokół obszaru roboczego. Znaki muszą wyraźnie zawierać następujący tekst:

OSTRZEŻENIE

- Nie należy dotykać niebezpiecznych poruszających się części, dopóki się całkowicie nie zatrzymają.
- Przewód zasilający, zasilacz, przedłużacz i wszystkie inne kable elektryczne, które nie są częścią produktu, należy trzymać poza strefą koszenia, w bezpiecznej odległości od niebezpiecznych poruszających się części, tak aby zapobiec uszkodzeniu kabli, które mogą mieć kontakt z częściami pod napięciem. Nieprzestrzeganie zaleceń podanych w instrukcji stwarza ryzyko obrażeń ciała lub śmierci operatora lub osób postronnych.
- Kosiarka automatyczna! Trzymaj się z dala od maszyny! Dzieci muszą być nadzorowane!
- Wszystkie ostrzeżenia i instrukcje należy zachować na przyszłość.
- Ostrzeżenie, aby nigdy nie pozwalać dzieciom, osobom o ograniczonych zdolnościach fizycznych, sensorycznych lub umysłowych, osobom bez doświadczenia i wiedzy lub osobom niezaznajomionym z niniejszą instrukcją na używanie maszyny. Przepisy lokalne mogą ograniczać wiek operatora.
- Przeczytaj wszystkie ostrzeżenia dotyczące bezpieczeństwa, instrukcje, ilustracje i specyfikacje dostarczone z tym produktem. Nieprzestrzeganie wszystkich poniższych instrukcji może skutkować porażeniem prądem, pożarem i/lub poważnymi obrażeniami.

- Podczas obsługi maszyny w miejscach publicznych, należy umieścić ostrzeżenia wokół obszaru roboczego. Znaki muszą wyraźnie zawierać następujący tekst:

OSTRZEŻENIE

- Automatyczna kosiarka. Trzymać się z dala od maszyny. Dzieci muszą być nadzorowane!
- Urządzenie należy wyłączać, gdy nie jest używane.

1.2 Ogólne instrukcje bezpieczeństwa

Bezpieczeństwo w miejscu pracy

A. Nie należy obsługiwać maszyn w atmosferze wybuchowej, np. w obecności cieczy, gazów lub pyłów łatwopalnych. Maszyny wytwarzają iskry, które mogą spowodować zapłon pyłu lub oparów.

B. Dokładnie przeczytaj instrukcję. Należy zapoznać się z elementami sterującymi i sposobem właściwego użytkowania maszyny.

C. Nie pozwalaj osobom nieznającym tych instrukcji ani dzieciom na korzystanie z urządzenia. Lokalne przepisy mogą ograniczać wiek operatora.

D. Operator lub użytkownik ponosi odpowiedzialność za wypadki lub zagrożenia dotyczące innych osób lub ich mienia.

Bezpieczeństwo elektryczne

A. Wtyczki sieciowe muszą pasować do gniazdka. Nigdy nie wolno w jakikolwiek sposób przerabiać wtyczki. Ładowarki i wtyczki nie należy używać do urządzeń, które są uziemione. Nieprzerabiane wtyczki i dobrze pasujące gniazdka zmniejszają ryzyko porażenia prądem.

B. Unikaj kontaktu ciała z uziemionymi lub połączonymi z ziemią powierzchniami, takimi jak rury, grzejniki, kuchenki i lodówki. Uziemienie ciała zwiększa ryzyko porażenia prądem.

C. Nie nadużywaj przewodów zasilających. Nigdy nie należy używać kabla zasilającego do przenoszenia, ciągnięcia lub odłączania urządzenia. Kable zasilające należy trzymać z dala od źródeł wysokich temperatur, ostrych krawędzi i poruszających się części oraz chronić przed zaplamieniem olejem. Uszkodzone lub splątane kable zasilające zwiększają ryzyko porażenia prądem.

D. Jeśli konieczne jest używanie urządzenia zasilanego z sieci w wilgotnym miejscu, należy korzystać z zasilania zabezpieczonego wyłącznikiem różnicowoprądowym (RCD). Stosowanie wyłącznika RCD zmniejsza ryzyko porażenia prądem elektrycznym.

E. Upewnij się, że system automatycznego wyznaczania granic został poprawnie zainstalowany zgodnie z instrukcją.

F. Regularnie sprawdzaj obszar, na którym ma pracować maszyna, i usuwaj wszystkie kamienie, patyki, druty, kości oraz inne przeszkody.

G. Regularnie sprawdzaj ostrza, śruby ostrzy i zespół noży pod kątem zużycia lub uszkodzeń. Wymieniaj zużyte lub uszkodzone ostrza i śruby w zestawach, aby zachować równowagę.

H. W przypadku maszyn wielowrzecionowych zachowaj ostrożność, ponieważ obracanie jednego ostrza może spowodować obracanie się innych ostrzy.

Bezpieczeństwo osobiste

A. Nie pozwalaj osobom niezaznajomionym z maszyną lub niniejszymi instrukcjami na obsługę urządzenia. W rękach nieprzeszkolonych użytkowników maszyny są niebezpieczne.

B. Zachowaj czujność, uważaj na to, co robisz i kieruj się zdrowym rozsądkiem podczas obsługi urządzenia. Nie należy używać urządzenia, jeżeli użytkownik jest zmęczony lub znajduje się pod wpływem narkotyków, alkoholu lub leków. Chwila nieuwagi podczas używania maszyny może spowodować poważne obrażenia ciała.

C. Przed uruchomieniem maszyny usuń wszystkie klucze regulacyjne lub klucze nasadowe. Klucz pozostawiony na obracającej się części maszyny może spowodować obrażenia ciała.

D. Podczas ręcznego sterowania maszyną zawsze zachowuj odpowiednią postawę i równowagę. W nieoczekiwanych sytuacjach pozwoli to lepiej kontrolować maszynę.

E. Nie pozwól, aby częste używanie maszyny prowadziło do zbytniej pewności siebie i ignorowania zasad bezpieczeństwa. Nieostrożne działanie może w ułamku sekundy spowodować poważne obrażenia.

Używanie i konserwacja maszyny

A. Przed dokonaniem jakichkolwiek regulacji, wymianą akcesoriów lub przechowywaniem odłącz wtyczkę od źródła zasilania i/lub wyjmij akumulator (jeśli jest wymienny) z urządzenia lub innych urządzeń. Tego typu środki ostrożności zmniejszają ryzyko przypadkowego uruchomienia.

B. Konserwuj maszyny i akcesoria zgodnie z instrukcją. Należy kontrolować, czy części ruchome nie są odchylone od osi, nie zacinają się i nie są pęknięte lub uszkodzone w inny sposób, który mógłby wpłynąć na działanie narzędzia. W razie uszkodzenia, przed użyciem należy oddać narzędzie do naprawy. Wiele wypadków wynika ze złej konserwacji maszyn i akcesoriów.

C. Używaj maszyny i akcesoriów zgodnie z niniejszymi instrukcjami, uwzględniając warunki pracy i charakter wykonywanych zadań. Używanie maszyny do celów, które nie są zgodne z jej przeznaczeniem może prowadzić do niebezpiecznych sytuacji.

D. Nigdy nie obsługuj urządzenia z uszkodzonymi osłonami ani bez elementów zabezpieczających.

E. Nie wkładaj rąk ani stóp w pobliże lub pod obracające się części. Należy zawsze trzymać się z dala od otworu wyrzutowego.

F. Nigdy nie podnoś ani nie przenoś urządzenia, gdy silnik jest włączony.

G. Aktywuj blokadę urządzenia/Ustaw maszynę w tryb "LOCK"
- przed usunięciem zatoru;
- przed sprawdzeniem, czyszczeniem lub wykonywaniem prac przy maszynie.

H. Nie pozostawiaj maszyny pracującej bez nadzoru, jeśli wiesz, że w pobliżu znajdują się zwierzęta domowe, dzieci lub inne osoby.

Serwis

A. Zleć serwisowanie maszyny wykwalifikowanej osobie, używając wyłącznie identycznych części zamiennych. Zapewni to bezpieczeństwo eksploatacji maszyny.

B. Utrzymuj wszystkie nakrętki, śruby i wkręty dokręcone, aby zapewnić bezpieczne działanie maszyny.

C. Wymieniaj zużyte lub uszkodzone części dla zachowania bezpieczeństwa.

D. Upewnij się, że wymieniono odpowiednie ostrza.

E. Ładuj baterie są ładowane przy użyciu odpowiedniej ładowarki zalecanej przez producenta. Niewłaściwe użytkowanie grozi porażeniem prądem, przegrzaniem lub wyciekiem z akumulatora żrącego elektrolitu.

F. W przypadku wycieku elektrolitu przepłucz miejsce wodą lub środkiem neutralizującym, w razie kontaktu z oczami lub skórą zasięgnij pomocy medycznej.

G. Serwisowanie maszyny powinno odbywać się zgodnie z instrukcjami producenta.

Użytkowanie i konserwacja akumulatora

A. Ładuj wyłącznie przy użyciu ładowarki określonej przez producenta. Użycie ładowarki pochodzącej od jednego AKUMULATORA do ładowania innego AKUMULATORA grozi pożarem.

B. Używaj wyłącznie narzędzi elektrycznych z przeznaczonymi do nich AKUMULATORAMI. Używanie jakichkolwiek innych AKUMULATORÓW grozi obrażeniami i pożarem.

C. Gdy akumulator nie jest używany, przechowuj go z dala od innych metalowych przedmiotów, takich jak spinacze, monety, klucze, gwoździe, śruby lub inne drobne elementy metalowe, które mogą spowodować zwarcie między zaciskami. Zwarcie wyprowadzeń AKUMULATORA może doprowadzić do oparzenia lub pożaru.

D. W przypadku niewłaściwego użytkowania, z akumulatora może wydostać się płyn; unikaj kontaktu. W razie przypadkowego kontaktu zabrudzone miejsce należy przemyć wodą. W przypadku kontaktu płynu z oczami należy niezwłocznie zasięgnąć pomocy medycznej. Płyn wyciekający z AKUMULATORA może powodować podrażnienie lub oparzenia.

E. Nie używaj uszkodzonego lub zmodyfikowanego AKUMULATORA ani narzędzia. Uszkodzone lub zmodyfikowane akumulatory mogą zachowywać się w sposób nieprzewidywalny, co może doprowadzić do pożaru lub WYBUCHU lub stwarzać ryzyko urazów.

F. Nie wystawiaj AKUMULATORA ani narzędzia na działanie ognia lub ekstremalnie wysokiej temperatury. Ogień lub temperatury przekraczające 130°C mogą doprowadzić do wybuchu.

G. Przestrzegaj wszystkich instrukcji dotyczących ładowania i nie ładuj akumulatora ani narzędzia poza zakresem temperatur określonym w instrukcji. Ładowanie w sposób nieprawidłowy lub w temperaturze wykraczającej poza określony zakres może doprowadzić do uszkodzenia AKUMULATORA i zwiększa ryzyko pożaru.

1.3 Instrukcje bezpieczeństwa dotyczące instalacji

A. Nie instaluj stacji ładowania, w tym żadnych akcesoriów, w miejscu znajdującym się poniżej lub w odległości mniejszej niż 60 cm od jakiegokolwiek materiału palnego. W przypadku awarii może dojść do nagrzewania się stacji ładowania i zasilacza, co potencjalnie stwarza ryzyko pożaru.

B. Nie umieszczaj zasilacza na wysokości, na której istnieje ryzyko kontaktu z wodą. Zasilacza nie należy ustawiać na ziemi.

C. Nie zamykaj zasilacza w obudowie (nie kapsułkuj go). Skropliny mogłyby uszkodzić zasilacz i zwiększyć ryzyko porażenia prądem.

D. Dotyczy UE. Jeżeli zasilacz zainstalowany jest na dworze: Ryzyko porażenia prądem. Instalację należy wykonać wyłącznie w zakrytym gniazdku GFCI (RCD) klasy A z obudową odporną na warunki atmosferyczne i z dostępem umożliwiającym włożenie lub zdjęcie osłony wtyczki przyłączeniowej.

E. Nie instaluj stacji ładowania w miejscu, gdzie istnieje ryzyko gromadzenia się wody stojącej.

1.4 Instrukcje bezpieczeństwa dotyczące codziennego użytkowania

A. Trzymaj ręce i stopy z dala od obracających się ostrzy. Gdy produkt jest włączony, nie należy zbliżać do niego dłoni ani stóp.

B. Zatrzymaj produkt lub ustaw go w pozycję WYŁĄCZONY, gdy w obszarze pracy znajdują się osoby, zwłaszcza dzieci lub zwierzęta.

C. Upewnij się, że na trawniku nie ma przedmiotów takich jak kamienie, gałęzie, narzędzia czy zabawki. W przypadku uderzenia w tego typu przedmioty ostrza mogą ulec uszkodzeniu.

D. Nie podnoś ani nie przemieszczaj produktu, gdy jest włączony.

E. Nie dopuszczaj do kolizji produktu z osobami lub zwierzętami. Jeśli na drodze produktu znajdzie się jakaś osoba lub jakieś zwierzę, produkt należy natychmiast zatrzymać.

F. Nie umieszczaj przedmiotów na produkcie ani na stacji dokującej.

G. Nie używaj produktu, jeśli przycisk STOP nie działa.

H. Zawsze ustawiaj produkt na WYŁĄCZONY, gdy nie jest używany.

I. Nie używaj produktu jednocześnie ze zraszaczem wysuwanym. W takim przypadku należy używać funkcji harmonogramu.

J. Nie pozwalaj produktowi pracować w obszarach z wodą stojącą, np. kałuże powstałe po intensywnych opadach deszczu.

1.5 Instrukcje bezpieczeństwa dotyczące konserwacji

A. Ustaw produkt w pozycję WYŁĄCZONY podczas wykonywania czynności konserwacyjnych.

B. Nie używaj myjki wysokociśnieniowej do czyszczenia produktu. Do czyszczenia produktu nie należy używać rozpuszczalników.

C. Przed czyszczeniem lub konserwacją stacji ładowania odłącz wtyczkę od stacji ładowania.

1.6 Bezpieczeństwo akumulatora

W przypadku rozmontowania, zwarcia lub pod wpływem działanie wody, ognia lub wysokich temperatur akumulatory litowo-jonowe mogą wybuchnąć lub spowodować pożar. Z akumulatorem należy się obchodzić ostrożnie. Nie wolno go rozmontowywać, otwierać, ani poddawać nadmiernym obciążeniom elektrycznym lub mechanicznym. Należy unikać przechowywania w miejscu wystawionym na bezpośrednie działanie promieni słonecznych.

2. Symbole i naklejki

Prosimy o dokładne zapoznanie się z symbolami umieszczonymi na produkcie i etykietach oraz zrozumienie ich znaczenia:

	OSTRZEŻENIE: *Przed rozpoczęciem używania produktu należy zapoznać się z instrukcją obsługi.*
	OSTRZEŻENIE: *Przed rozpoczęciem pracy przy maszynie oraz przed jej podniesieniem produkt należy wyłączyć.* *Nigdy nie wolno dotykać kręcącego się ostrza.*

	OSTRZEŻENIE: *Gdy maszyna pracuje, należy utrzymywać bezpieczną odległość od maszyny. Osób postronnych nie wolno dopuszczać do strefy zagrożenia.*
	OSTRZEŻENIE: *Na maszynie nie wolno jeździć.*
	Przeczytaj instrukcję dla użytkownika.
	Znak zgodności CE.
66dB 70dB	*Poziom mocy akustycznej określony przez europejską dyrektywę w sprawie hałasu na zewnątrz.*
	Produktu nie wolno wyrzucać razem ze zwykłymi odpadami domowymi. Należy dopilnować, aby produkt został poddany recyklingowi zgodnie z lokalnymi wymogami prawnymi.
III	*Klasa III*
	Prąd stały
	Akumulatora nie wolno wrzucać do ognia ani wystawiać na działanie źródeł ciepła.
	Akumulatora nie wolno zanurzać w wodzie.
Li-ion	*Znak nadawania się do recyklingu.*
	Akumulatora nie wolno wyrzucać razem ze zwykłymi odpadami domowymi. Należy dopilnować, aby akumulator został poddany recyklingowi zgodnie z lokalnymi wymogami prawnymi.
T4A	*Wymień na bezpiecznik o odpowiednich parametrach.*
T10A	*Wymień na bezpiecznik o odpowiednich parametrach.*
	Konstrukcja klasy II.

IPX4	*Stopnie ochrony zapewniane przez obudowy (Kod IP)*
IPX6	
IP67	

	Odłączana część zasilacza
	SMPS z wbudowanym zabezpieczeniem przeciwzwarciowym transformatora separacyjnego.
S	*SMPS (zasilacz impulsowy)*
cosφ:0.56	*Współczynnik mocy*
VI	*Poziom 6 efektywności energetycznej*
	Aby wskazać, że jednostka zasilająca nie powinna być używana, jeśli bolce wtyku są uszkodzone.
	OSTRZEŻENIE - Nie dotykaj obracającego się ostrza. Należy nosić rękawice podczas przenoszenia. Nie dotykaj trymera podczas pracy.
MAX 45°C	*Nie używaj ani nie przechowuj akumulatora w temperaturach przekraczających 45°C i trzymaj go z dala od źródeł ciepła, aby uniknąć zagrożeń bezpieczeństwa.*
Max. 9500 min⁻¹	*Maks. 9500 obr./min⁻¹*
195 mm	*φ 195 mm dla tarczy noża do przycinania*
	ostrzeżenie
ETSI EN 303 645 TÜVRheinland CERTIFIED	*Znak zgodności TÜV Rheinland.*

Symbole na wyświetlaczu robota

	Włączanie/wyłączanie zasilania
START	*Przycisk Start*
HOME	*Przycisk Home*
OK	*Przycisk OK*

Uwaga:

Po więcej informacji na temat symboli proszę zapoznać się z sekcją 5.1 Wyświetlacz i sterowanie na kosiarce.

3. Zawartość i dane techniczne

3.1 Zawartość opakowania

Robotyczna kosiarka*1
Stacja ładowania*1
Szczotka czyszcząca*1
Zapewnione ostrza*24
Zapewnione śruby*24
Wkręty do stacji ładowania*8
Ozdobna osłona trymera *1
Zestaw prawej osłony *1
Ścierka do czyszczenia*1
Przednie kółko dolne szczotka*2
Szczotki górne przedniego koła*2
Szczotka tylnego koła *2
Śruby ST2,9×8 *8
Śruby ST3.9×12 *2
EdgeZero linka do podkaszarki*4

3.2 Części i funkcje

Widok z góry

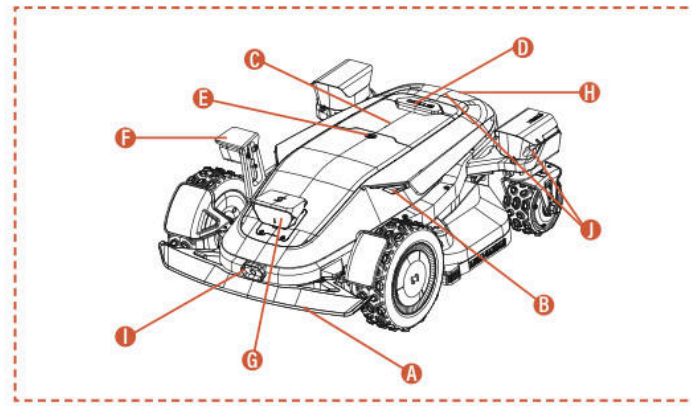

Widok z dołu

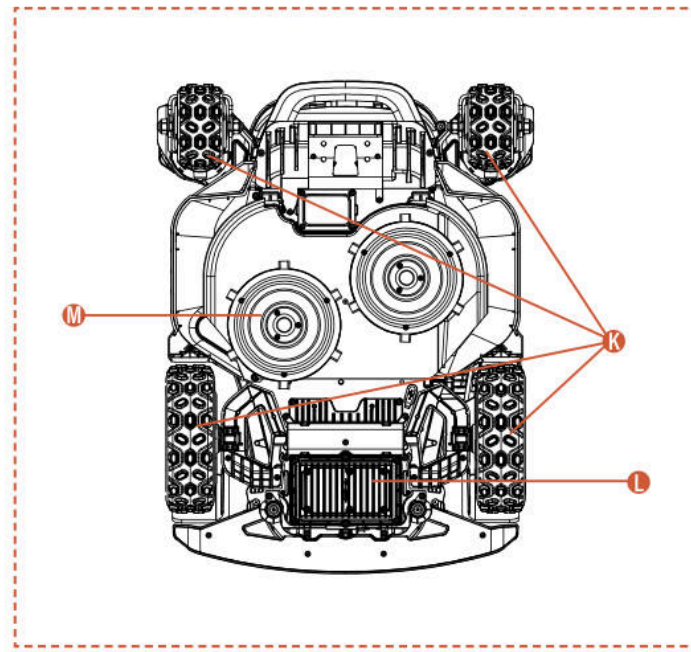

Uwaga

Maszyny nie wolno zanurzać w wodzie, gdyż może to spowodować uszkodzenie podzespołów i skutkować unieważnieniem gwarancji w okresie jej obowiązywania.

A. Zderzak zabezpieczający
Gdy nie jest możliwe wizualne ustalenie położenia, normalną pracę maszyny może zapewnić zderzak.

B. Diody LED
Różne interaktywne diody LED na kosiarce wskazują aktualny status działania urządzenia.

C. Panel sterowania
Panel służący do włączania i wyłączania maszyny oraz do wydawania jej poleceń dotyczących rozpoczęcia pracy, powrotu itp.

D. Przycisk STOP
Przycisk awaryjnego zatrzymania umożliwiający zatrzymanie maszyny w przypadku nagłej potrzeby.

E. Czujnik deszczu
Czujnik deszczu wykrywa opady deszczu i automatycznie zawraca maszynę do stacji ładowania, aby uniknąć deszczu zgodnie z ustawieniami użytkownika.

F. Boczne kamery ToFView (iToF+RGBD)
Kamera AI z technologią iToF+RGBD, łącząc dane głębi z obrazami kolorowymi, precyzyjnie identyfikuje przeszkody podczas przycinania krawędzi, zapewniając wyższą dokładność cięcia brzegowego.

G. Kamera dwuobiektywowa i zintegrowana kamera iToF
Dzięki kamerze lornetkowej ze wspomaganiem AI kosiarka wykrywa i omija przeszkody.

Kamera iToF zintegrowana jest używana do unikania przeszkód i koszenia wzdłuż granic. Mierzy odległość przy użyciu różnicy faz modulated light, zapewniając stabilne działanie w różnych warunkach oświetleniowych.

H. Czujnik podczerwieni ładowania
Czujnik ładowania podczerwienią umożliwia autonomiczne dokowanie do stacji ładującej z wykorzystaniem nawigacji podczerwieni oraz monitoruje stan ładowania, zapewniając bezpieczny proces ładowania przez cały czas.

I. Kamera termowizyjna na podczerwień
Kamera termowizyjna na podczerwień rejestruje sygnały termiczne z otoczenia, umożliwiając kosiarce precyzyjne rozpoznawanie żywych istot i przeszkód w warunkach ograniczonej widoczności, takich jak noc czy mgła, co zmniejsza ryzyko kolizji.

J. Zintegrowana kamera dToF
Zintegrowana kamera dToF wykorzystuje zasadę bezpośredniego pomiaru czasu przelotu (Time-of-Flight) do precyzyjnego określania odległości poprzez obliczanie czasu przelotu impulsów światła podczerwonego. Umożliwia wczesne wykrywanie odległych przeszkód, zapewniając niezawodną ochronę bezpieczeństwa robota koszącego podczas pracy na dużych trawnikach.

K. Silnik piastowy 4WD
System 4WD zintegrowanych silników piastowych łączy sterowanie kierownicą i moc wyjściową w każdym kole, zapewniając precyzyjne prowadzenie i wysoką moc, co poprawia osiągi w terenie.

L. Przedział na baterię
Komora służąca do przechowywania baterii.

M. Obrotowa płyta tnąca
Urządzenie do przycinania trawnika podczas pracy maszyny.

3.3 Specyfikacja

SPECYFIKACJA TECHNICZNA	X9 RMX12000D40V	X9 Plus RMX24000D40V
Przewód graniczny	Bezprzewodowy / bez granicy	Bezprzewodowy / bez granicy
Maks. obszar koszenia	12000 m^2	24000 m^2
Wysokość koszenia min./maks.	20-100 mm	20-100 mm
Regulacja wysokości	Elektroniczny	Elektroniczny
Szerokość koszenia	430 mm	430 mm
Prędkość biegu jałowego	2500/min	2800/min
Wodoszczelny	IPX6	IPX6
Pojemność akumulatora	BS408 36VDC, 8Ah, 288Wh, 40VDC MAX	BF408 36VDC, 8Ah, 288Wh, 40VDC MAX
Interfejs użytkownika	Aplikacja i wyświetlacz z klawiaturą	Aplikacja i wyświetlacz z klawiaturą
Maks. nachylenie	42°(90%)	42°(90%)
Wymiary robota	85 * 61,7 * 30,3 cm	85 * 66,3 * 30,3 cm
Certyfikaty	CE RoHS	CE RoHS
Ciężar netto	30,5 kg	32,7 kg
Poziom mocy akustycznej LWA	66 dB (A)	70 dB (A)
Niepewności mocy akustycznej KWA	2,44 dB (A)	2,25 dB (A)
Poziom ciśnienia akustycznego LpA	58 dB (A)	62 dB (A)
Niepewności mocy akustycznej KpA	2,44 dB (A)	2,25 dB (A)
Poziom mocy akustycznej LWA dla EdgeZero	88 dB (A)	88 dB (A)
Niepewności mocy akustycznej KWA dla EdgeZero	1,97 dB (A)	1,97 dB (A)
Poziom ciśnienia akustycznego LpA dla EdgeZero	80 dB (A)	80 dB (A)
Niepewności mocy akustycznej KpA dla EdgeZero	1,97 dB (A)	1,97 dB (A)
CHARAKTERYSTYKA		
Wi-Fi / Bluetooth	TAK	TAK
Mapowanie bezprzewodowe	TAK	TAK
Planowanie ścieżki	3 opcje	3 opcje
AONavi™ 2.0 (nRTK+VSLAM 2.0)	TAK	TAK
Super Wi-Fi	TAK	TAK
Vision AI2.0	TAK	TAK
ATC (All-Terrain Conquer)	TAK	TAK
Tryb eko	TAK	TAK
Tryb nocny*	TAK	TAK
Reflektor LED	TAK	TAK
OTA	TAK	TAK
Szybki powrót do stacji ładowania	TAK	TAK
Strefy wieloczęściowe	TAK	TAK
Harmonogram pracy	Ustawienie automatyczne lub ręczne	Ustawienie automatyczne lub ręczne
Czujnik uderzeń	TAK	TAK
Mycie wodą	TAK	TAK
Moduł GPS i 4G	TAK	TAK
Asystent Google i Amazon Alexa	TAK	TAK
Kod PIN	TAK	TAK
Czujnik podniesienia i przechylenia	TAK	TAK
Czujnik deszczu	TAK	TAK
EdgeZero	Opcja	TAK
AKCESORIA		
Zapasowe ostrze & zapasowe śruby	24 szt.	24 szt.
Gwoździe do stacji ładowania	8 szt.	8 szt.
Stacja ładowania	7A(CB11)	17A(CB12)
Szczotka czyszcząca	1 szt.	1 szt.
Pokrywa dekoracyjna do przycinania	Opcja	1 szt.
Prawy zespół osłony	Opcja	1 szt.
Ściereczka do czyszczenia	1 szt.	1 szt.
Szczotka dolna przedniego koła	2 szt.	2 szt.
Szczotki górne przedniego koła	2 szt.	2 szt.
Szczotka tylnego koła	2 szt.	2 szt.
Śruby ST2.9×8	8 szt.	8 szt.
Śruby ST3.9×12	2 szt.	2 szt.
EdgeZero linka do podkaszarki	Opcja	4 szt.

4. Instalacja i mapowanie

Zaawansowane technologie sprzętowe i oprogramowanie Sunseeker (inteligentne algorytmy) znacznie zwiększają zdolności rozpoznawania otoczenia, dokładność pozycjonowania i ogólną wydajność kosiarki. AONavi Sunseeker (Always-On Navigation) płynnie integruje pozycjonowanie satelitarne RTK-GNSS z technologią wizualną VSLAM2.0, umożliwiając robotycznej kosiarce wykonywanie zadań pozycjonowania i nawigacji w różnych scenariuszach, w tym w złożonych środowiskach.

Dzięki postępowi technologii Sunseekersystem AONavi został w pełni zmodernizowany, dając początek AONavi™ 2.0. Ta technologia łączy netRTK z technologią wizualną VSLAM, osiągając precyzyjne pozycjonowanie na poziomie centymetrów bez potrzeby fizycznych stacji RTK, co nie tylko poprawia dokładność pozycjonowania, ale także znacznie skraca czas instalacji. Wyposażony w technologię Sunseeker AONavi™ 2.0, robot koszący może odbierać stabilne sygnały satelitarne do pozycjonowania w czasie rzeczywistym, a jednocześnie można ustawiać wirtualne granice dla kosiarek Sunseeker. Zapewnia to wysoką jakość pielęgnacji trawnika i daje wygodne oraz niezawodne doświadczenie koszenia.

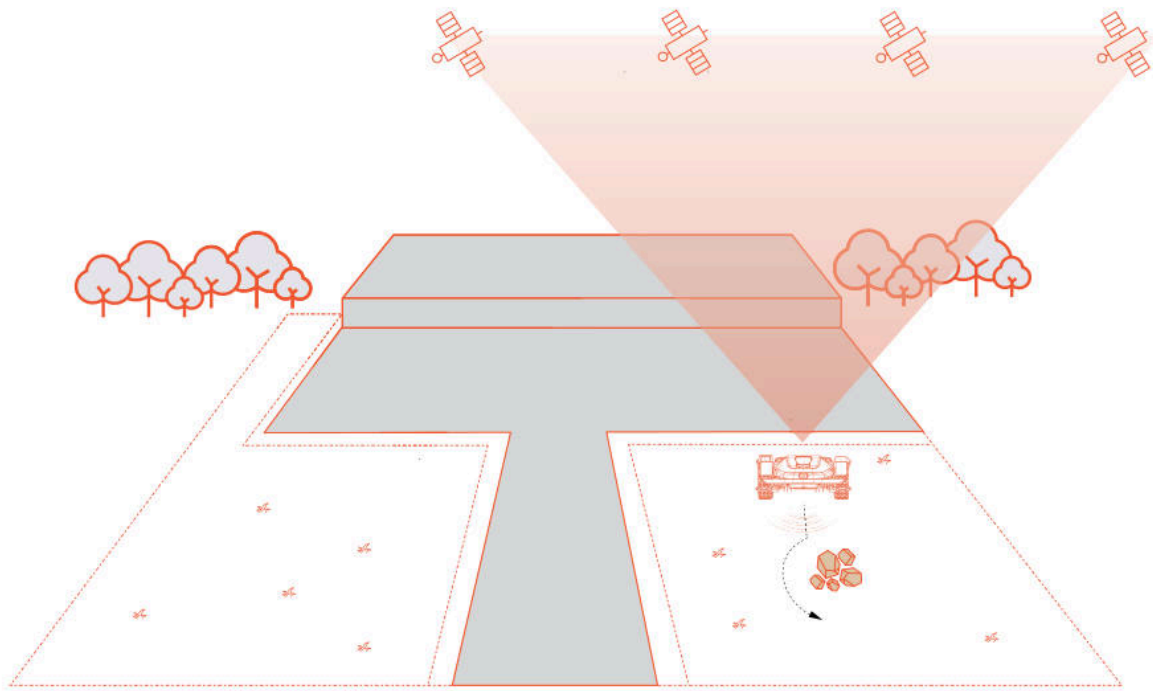

4.1 Przygotowania

Instalacja aplikacji Sunseeker

Uwaga

W razie potrzeby aplikacja poprosi o dostęp do Bluetooth i Wi-Fi lub sieci 4G, aby zapewnić prawidłową konfigurację i przyszłą funkcjonalność, udziel zgody na dostęp do tych funkcji.

Zeskanuj kod QR, aby pobrać aplikację Robotic Mower, lub wyszukaj „Sunseeker Robot" w sklepie Google Play (Android) lub Apple App Store (iOS). Po zainstalowaniu utwórz nowe konto i zaloguj się.

iOS **Android**

Przygotuj kosiarkę

Upewnić się, że Bluetooth w telefonie jest włączony, a następnie zeskanować kod QR seryjnego maszyny, aby zidentyfikować model i przejść do odpowiedniego przewodnika instalacji.

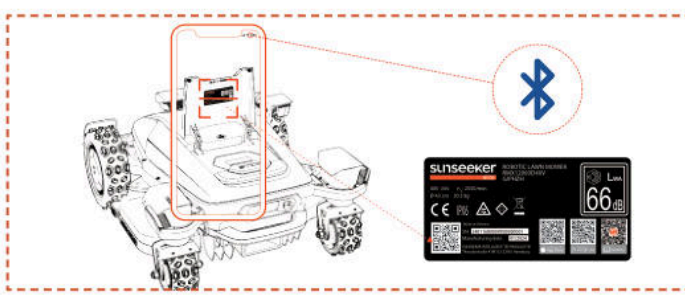

Przygotowanie trawnika

A. Usuń wszelkie zanieczyszczenia, sterty liści, zabawki, przewody, kamienie lub inne przeszkody.

B. Aby zapewnić bezpieczeństwo, upewnij się, że dzieci i zwierzęta domowe nie znajdują się na trawniku.

C. Przed użyciem robota koszącego skróć trawnik do wysokości nieprzekraczającej 10 cm.

D. Specyfikacje obszaru roboczego robota koszącego są następujące: 12000 m^2 (X9) i 24000 m^2 (X9 Plus).

E. Jeśli w obszarze roboczym znajdują się wąskie przejścia, upewnij się, że ich szerokość wynosi więcej niż 100 cm.

Zalecane rodzaje trawników pokazano na rysunkach poniżej:

4.2 Aktywacja kosiarki

Wstępne ładowanie kosiarki

A. Wybierz dowolne miejsce z gniazdkiem elektrycznym, podłącz adapter stacji ładującej i włącz stację ładującą.

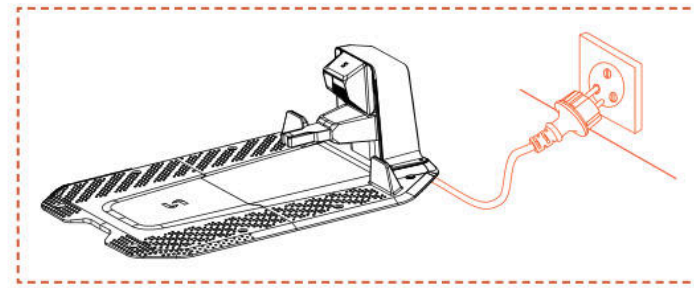

B. Wepchnij kosiarkę do stacji ładowania, upewniając się, że elektrody ładowania są prawidłowo połączone. Migające zielone na stacji ładowania migające oznacza normalne ładowanie. Gdy kosiarka jest w pełni naładowana, wskaźnik pozostanie świecić stałym zielonym światłem.

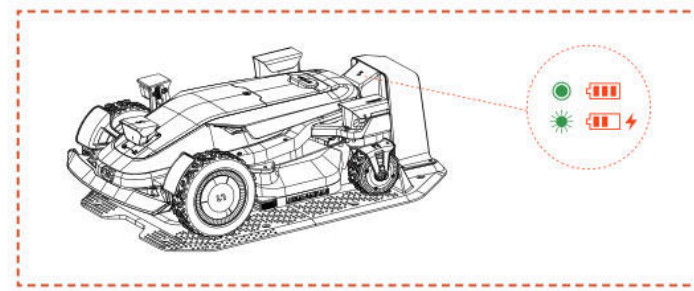

C. Jeśli poziom naładowania baterii kosiarki przekracza 80%, możesz pominąć ten krok.

Uwaga

- Jeśli lampka kontrolna pozostaje wyłączona, mimo prawidłowego dostarczenia zasilania, skontaktuj się z obsługą klienta.

Aktywuj kosiarkę

A. Po pomyślnym naładowaniu maszyny na stacji dokującej urządzenie włączy się automatycznie. Możesz również ręcznie włączyć kosiarkę, przytrzymując przycisk zasilania.

B. Wprowadź domyślny kod PIN "0000". Aby zakończyć procedurę, po wpisaniu cyfry „0" należy za każdym razem nacisnąć przycisk OK.

C. Aby zmienić kod PIN, przytrzymaj przycisk START/HOME/OK przez 1 sekundę, aby wejść do interfejsu menu i zmienić kod PIN. Szczegółowe informacje znajdują się w sekcji 5.1 Wyświetlacz i Sterowanie na Kosiarce.

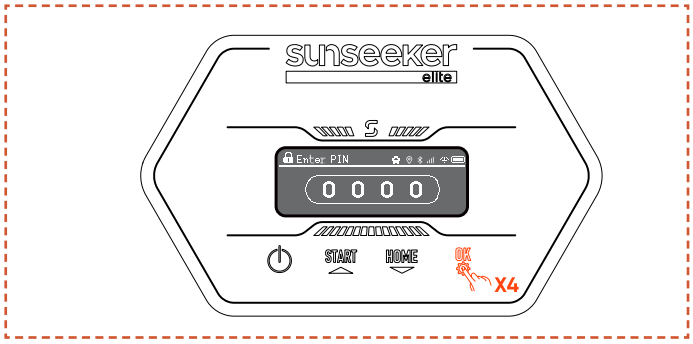

4.3 Połączenie aplikacji

Uwaga

Poniższe ilustracje dotyczące aplikacji mają charakter wyłącznie poglądowy. Dostępne opcje mogą się różnić w zależności od wersji oprogramowania.

Przygotowanie

A. Upewnij się, że maszyna znajduje się na stacji dokującej, ładuje się prawidłowo, jest włączona i wprowadzono kod PIN.

B. Upewnij się, że Bluetooth w telefonie jest włączony. Upewnij się, że Twoje urządzenie jest podłączone do sieci 4G.

C. Aby zapewnić lepsze doświadczenie sieciowe, możesz skonfigurować Wi-Fi dla swojej kosiarki.

Połączenie aplikacji

A. Zeskanuj kod QR SN maszyny, aby dodać swojego robota koszącego. Jeśli skanowanie nie jest możliwe, można połączyć się również poprzez Bluetooth. Jeśli kod QR został już zeskanowany w kroku „Przygotowanie kosiarki", kosiarka automatycznie połączy się z aplikacją, o ile tylko w telefonie będzie włączony Bluetooth. Eliminuje to potrzebę kolejnego skanowania.

B. Po pomyślnym sparowaniu wprowadź domyślny kod PIN "0000". Kod PIN można zmienić w telefonie.

C. Upewnij się, że Twoje urządzenie jest podłączone do sieci 4G.

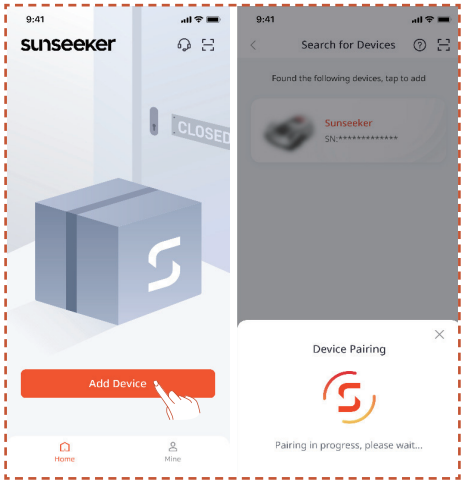

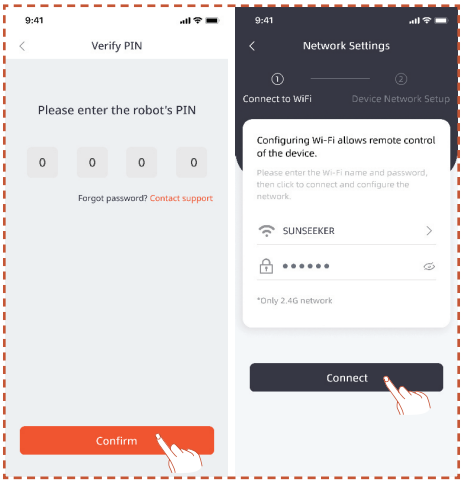

4.4 Instalacja stacji ładowania

Uwaga

Jeśli nie jesteś pewien, gdzie zainstalować swoją stację ładującą, możesz postępować zgodnie z poniższymi krokami, aby znaleźć lokalizację z silniejszym sygnałem.

Wybór odpowiedniej lokalizacji

A. Postępuj zgodnie z instrukcjami w aplikacji, aby zdalnie sterować kosiarką, sprawdzić siłę sygnału w różnych obszarach i znaleźć odpowiednie miejsce do zainstalowania stacji ładowania.

B. Aby zapewnić, że kosiarka może bezpiecznie wyjechać i wrócić do stacji ładowania, zainstaluj stację ładowania na otwartej, płaskiej powierzchni nieutwardzonego podłoża.

C. Stację ładowania można umieścić wewnątrz lub na zewnątrz obszaru roboczego kosiarki. Ze względów bezpieczeństwa zaleca się, aby kabel ładujący był poprowadzony poza obszarem koszenia.

D. Przed stacją ładowania nie powinno być żadnych przeszkód w odległości 1,5 m.

E. Jeśli występuje trawa, jej wysokość powinna być mniejsza niż 10 cm.

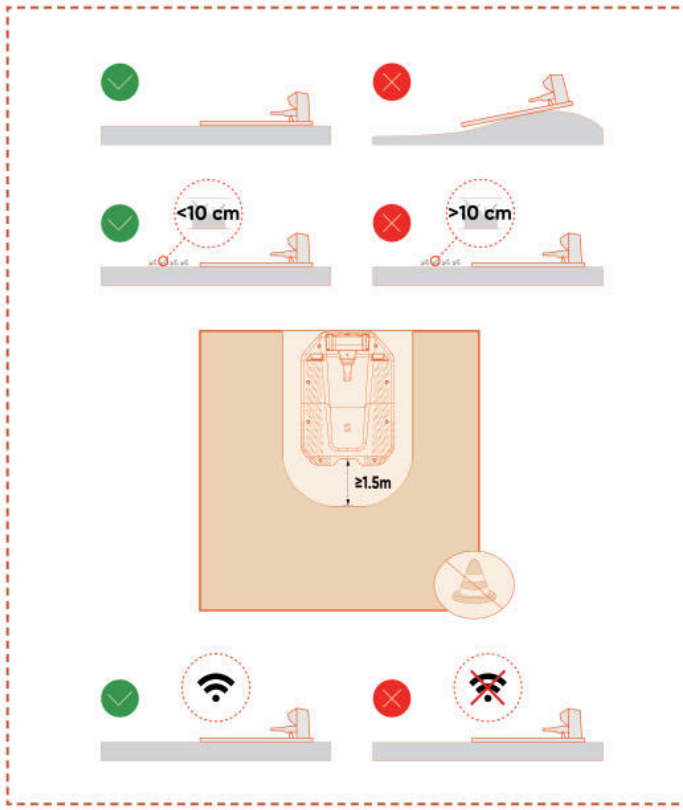

F. Upewnij się, że obszar nad stacją ładowania jest jak najbardziej otwarty, wolny od drzew, budynków lub innych przeszkód.

G. Jeśli nie można zapewnić pełnej otwartości ze wszystkich stron, dla kosiarek znajdujących się na półkuli północnej postaraj się, aby południowa część nieba była wolna od przeszkód; dla kosiarek na półkuli południowej zapewnij jak najbardziej otwartą północną część nieba.

Instalacja stacji dokującej

A. Można użyć młotka lub podobnego narzędzia, aby przymocować stację ładowania do nieutwardzonego, płaskiego podłoża.

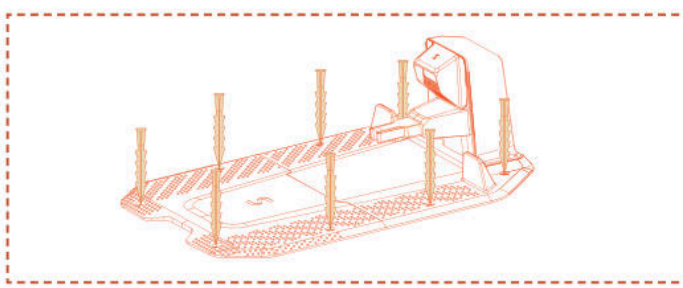

B. Podłącz kabel ładowania stacji ładowania do ładowarki, a następnie podłącz ją do źródła zasilania. W tym momencie na stacji ładowania zapali się zielona kontrolka, która będzie następnie świecić światłem ciągłym, sygnalizując, że stacja jest włączona.

C. Ze względów bezpieczeństwa zaleca się prowadzenie kabla ładowania poza obszarem koszenia. Jeśli odległość między stacją ładowania a gniazdkiem zasilającym jest duża, wówczas aby zagwarantować bezpieczną pracę urządzenia, należy dopilnować, aby kabel zasilający był solidnie przymocowany do podłoża lub ściany.

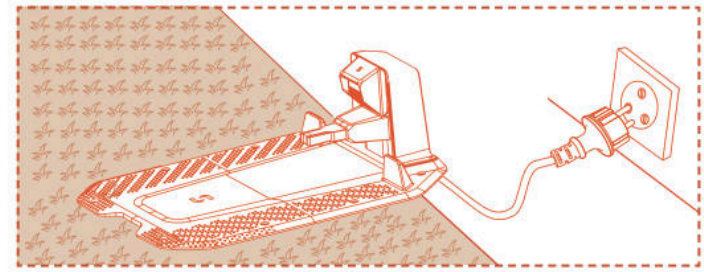

4.5 Mapowanie

Uwaga

Poniższe ilustracje dotyczące aplikacji mają charakter wyłącznie poglądowy. Dostępne opcje mogą się różnić w zależności od wersji oprogramowania.

Przygotowanie

A. Upewnij się, że urządzenie jest włączone i pomyślnie połączone z sygnałami 4G oraz Bluetooth.

B. Upewnij się, że maszyna znajduje się na stacji dokującej, prawidłowo się ładuje, a poziom naładowania baterii wynosi powyżej 50%.

C. Do utworzenia pełnej mapy niezbędne są odpowiednia strefa pracy, stacja ładowania oraz antena.

D. Jeśli wszystkie powyższe zadania są wykonane, kliknij **Rozpocznij mapowanie**.

E. Jeśli maszyna została ponownie uruchomiona, upewnij się, że znajduje się na stacji dokującej przed rozpoczęciem procesu mapowania.

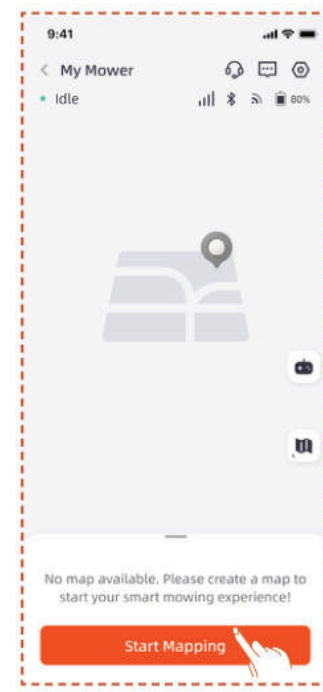

Tworzenie strefy pracy

A. Kliknij **Strefa pracy**. Kosiarka automatycznie opuści stację ładowania i przesunie się o 1,5 m do przodu, bez konieczności ręcznej interwencji.

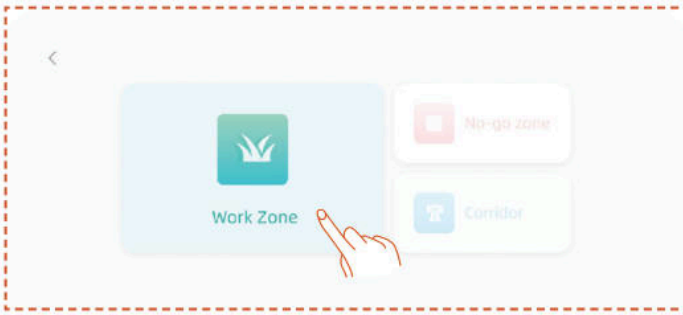

B. Zaleca się najpierw skierować robota na krawędź trawnika, ustawić go przodem do mapowania w kierunku przeciwnym do ruchu wskazówek zegara, a następnie kliknąć **Rozpocznij mapowanie**.

C. Po prawidłowym ustawieniu kosiarki na granicy obszaru roboczego i dostosowaniu kąta, kliknij **Rozpocznij mapowanie**.

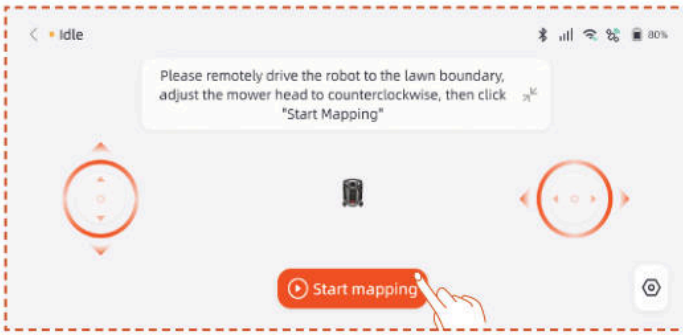

Automatyczne mapowanie

Gdy maszyna rozpozna, że znajduje się na obszarze trawnika i zostaną spełnione warunki automatycznego mapowania, ikona **Auto** zacznie migać. Dotknij **Auto** , aby rozpocząć automatyczne mapowanie.

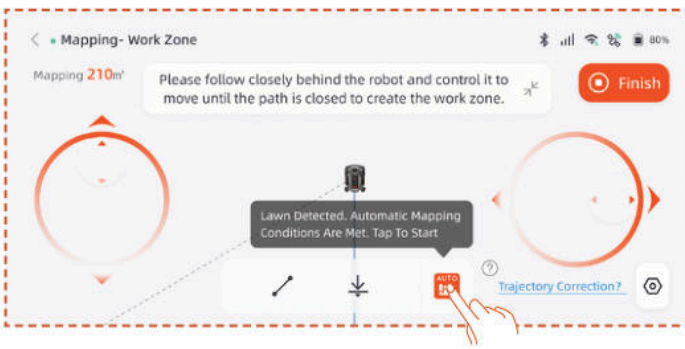

Stuknij przycisk **Pauza** w aplikacji, aby wstrzymać mapowanie.

Po sprawdzeniu, że robot działa prawidłowo i nie występują błędy, dotknij przycisku **Auto** w interfejsie aplikacji, aby wznowić automatyczne mapowanie.

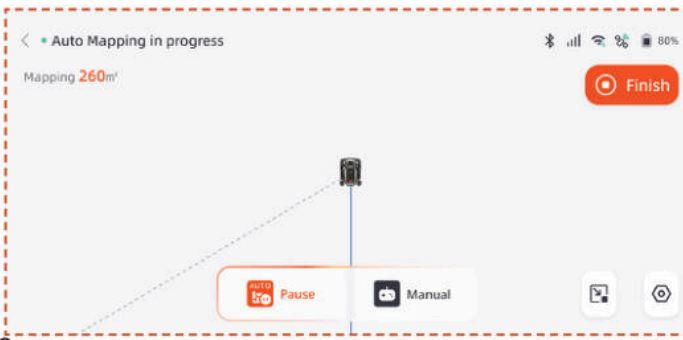

Uwaga

- Zalecamy, abyś podążał za kosiarką podczas procesu mapowania. Jeśli kosiarka nie wykryje dokładnie granic, możesz w każdej chwili wyjść z trybu automatycznego mapowania i przełączyć się na sterowanie ręczne.

- Aby zapewnić efektywność mapowania, upewnij się, że kosiarka rozpocznie mapowanie, wyjeżdżając z doków ładujących.

- Zaleca się przełączenie na mapowanie ręczne w pobliżu obszarów takich jak baseny, rowy lub klify oraz zachowanie bezpiecznej odległości co najmniej 15 cm.

Mapowanie ręczne

Dotknij **Ręczne**, aby przełączyć się w tryb ręcznego mapowania.

Zdalnie kontroluj kosiarkę i chodź wzdłuż krawędzi, aby stworzyć strefę roboczą.

- Jeśli obszar roboczy obejmuje ogrodzenia, ściany lub inne fizyczne granice, zachowaj odległość co najmniej 5 cm wzdłuż granicy podczas zdalnego mapowania.

- Jeśli w obszarze roboczym znajdują się takie obiekty, jak baseny, rowy lub klify, podczas mapowania należy zachować minimalną odległość 15 cm.

- Jeśli granica obszaru roboczego nie jest trawiasta, np. ścieżka z kamieni, a wysokość granicy jest podobna do trawy, możesz użyć funkcji **Cross Boundary**. Podczas korzystania z tej funkcji, kosiarka będzie miała około jednej trzeciej swojej szerokości na trawie, aby jechać wzdłuż krawędzi. Po zakończeniu mapowania kosiarka będzie podążać za wyznaczoną granicą podczas koszenia.

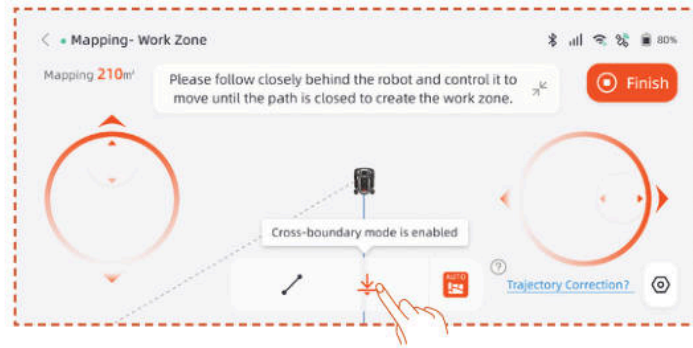

- Jeśli granica Twojego obszaru roboczego jest linią prostą, możesz wybrać funkcję **Prosta**, a następnie zdalnie przesunąć kosiarkę do końca prostej granicy. Prosta linia graniczna zostanie automatycznie wygenerowana w punktach początkowym i końcowym, w których aktywowana jest funkcja linii prostej.

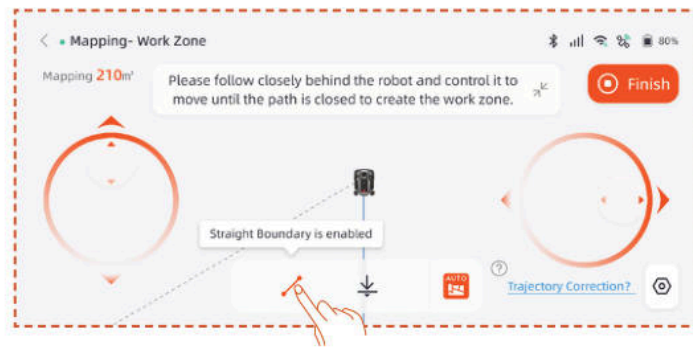

Uwaga

Zaleca się kliknąć przycisk Finish (Zakończ) dopiero po całkowitym zamknięciu ścieżki. Jeśli ścieżka nie jest zamknięta, ale mapowanie musi zostać dokończone, należy kliknąć przycisk Finish (Zakończ), a następnie wybrać opcję Auto Close (Automatyczne zamykanie). Wygenerowana mapa automatycznie połączy punkt początkowy i końcowy, aby zapewnić zamknięcie strefy pracy.

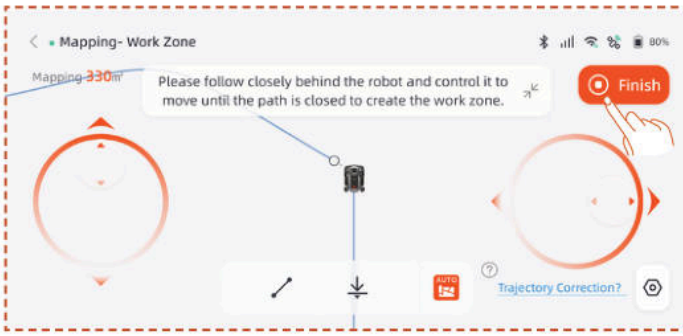

Po zakończeniu mapowania, jeśli potrzebujesz zmodyfikować granicę, kliknij **Strefa pracy** i wybierz **Edytuj granicę**, aby wprowadzić zmiany.

A. Zdalnie steruj robotem do punktu początkowego modyfikacji granicy, a następnie kliknij przycisk start. Podczas modyfikowania granicy robot musi poruszać się w kierunku przeciwnym do ruchu wskazówek zegara.

B. Zdalnie steruj robotem do punktu końcowego modyfikacji granicy, upewniając się, że przecina się z oryginalną granicą mapy, a następnie kliknij przycisk **Zakończ**.

Tworzenie strefy zamkniętej

Jeśli w obszarze pracy znajduje się basen lub inne strefy, w których obowiązuje zakaz koszenia, zaleca się utworzenie strefy zamkniętej w celu wytyczenia wirtualnej granicy i zapewnienia ochrony wyłączonych z użytku obszarów.

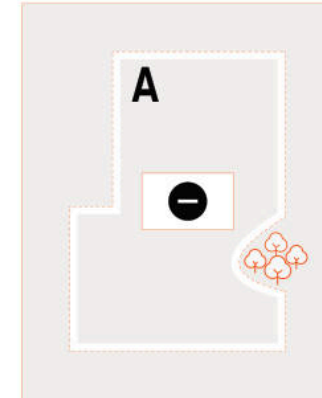

A. Kliknij **Strefa zakazana**.

B. Zdalnie steruj kosiarką do punktu początkowego, w którym ma zostać utworzona strefa No-Go, a następnie kliknij **Rozpocznij mapowanie**.

C. Zdalnie steruj kosiarką, aby zamknąć obszar, a następnie kliknij **Zakończ**.

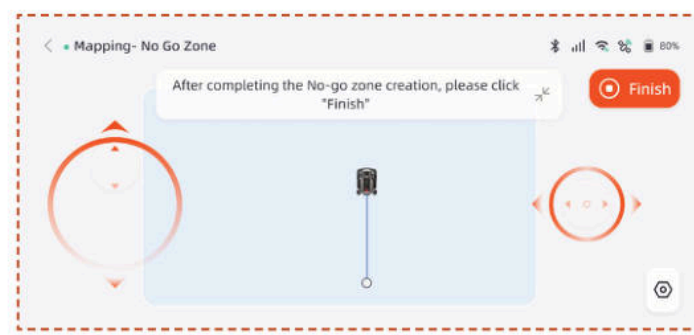

Tworzenie strefy wieloczęściowej

Jeśli trawnik trzeba podzielić na kilka stref pracy, można utworzyć wiele stref pracy i korytarzy.

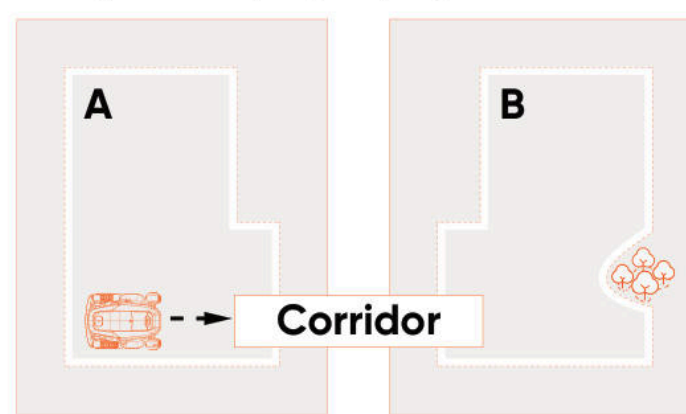

Po utworzeniu pierwszej strefy pracy można do niej dodać korytarz, a następnie utworzyć drugą strefę pracy:

A. Kliknij **Korytarz**.

B. Zdalnie steruj kosiarką do miejsca, w którym ma zostać utworzony korytarz, a następnie kliknij **Rozpocznij mapowanie**. Dopilnować, aby korytarz zachodził na pierwszą strefę pracy.

C. Zdalnie steruj kosiarką do końca korytarza, a następnie kliknij **Zakończ**.

D. Utwórz drugą strefę pracy, upewniając się, że korytarz pokrywa się z drugą strefą pracy.

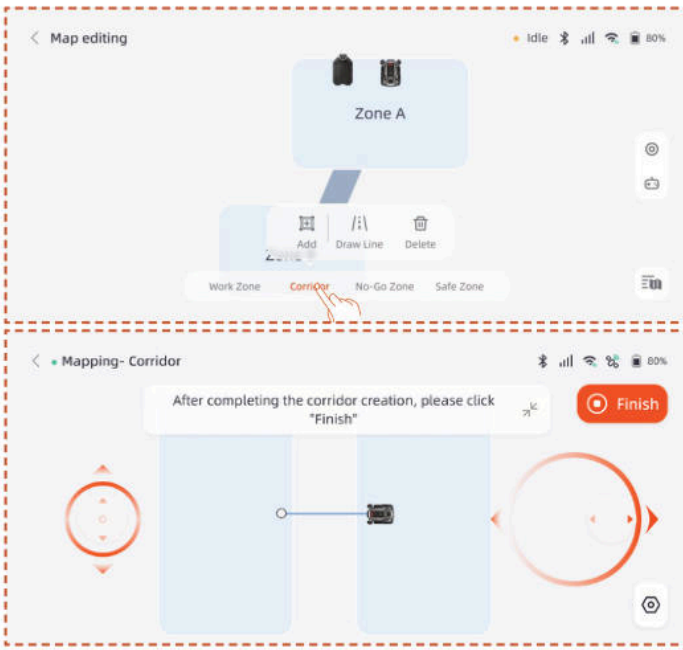

Po utworzeniu pierwszej strefy pracy, można dodać do niej drugą strefę pracy, a następnie utworzyć korytarz:

A. Kliknij **Strefa pracy**.

B. Zdalnie steruj kosiarką do miejsca, w którym należy utworzyć drugą strefę pracy, i utwórz drugą strefę pracy.

C. Utwórz korytarz pomiędzy dwiema strefami roboczymi, upewniając się, że korytarz nakłada się na obie strefy robocze.

Uwaga

- Podczas tworzenia wielokrotnych stref pracy najlepiej jest nie dopuścić do tego, aby druga strefa pracy nakładała się na pierwszą. Jeśli część wspólna będzie zbyt duża, obie te strefy zostaną automatycznie połączone w jedną strefę pracy.

- Jeśli korytarz nie zachodzi na strefę pracy lub jeśli między dwiema strefami pracy nie utworzono korytarza, kosiarka może mieć trudności z powrotem do stacji ładowania lub ukończeniem zadań.

Zarządzanie

Użytkownik może także łączyć, dzielić i usuwać strefy pracy, zmieniać ich nazwy, a także usuwać korytarze i strefy wyłączone z użytku. Te operacje można wykonać w sekcji **Szczegóły > Zarządzanie mapą > Edycja mapy**.

4.6 Ustawienia netRTK

Funkcja **netRTK** automatycznie aktywuje się automatycznie po uruchomieniu kosiarki, nie ma potrzeby ręcznego łączenia kosiarki z netRTK. Jeśli połączenie jest niestabilne, sprawdź jego status w **Ustawieniach sieci**.

Aby zapewnić lepsze doświadczenie sieciowe, możesz skonfigurować Wi-Fi dla swojej kosiarki i ładowarki jako dodatkową opcję.

Przejdź do interfejsu **Ustawienia > Urządzenie** i dotknij **Ustawienia sieci**. Możesz sprawdzić status połączenia Wi-Fi i 4G.

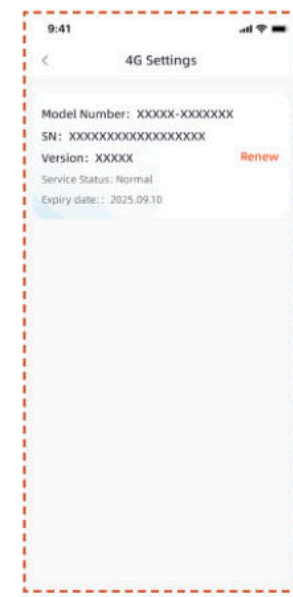

- W sekcji **Ustawienia RTK** możesz zmienić tryb RTK lub odnowić usługę. Okres bezpłatnej usługi rozpoczyna się od daty pierwszego aktywowania produktu i pomyślnego połączenia z usługą netRTK. Od tego dnia użytkownicy X9 mają prawo do 5 lat bezpłatnego użytkowania, a użytkownicy X9 Plus również mają prawo do 5 lat bezpłatnego użytkowania.

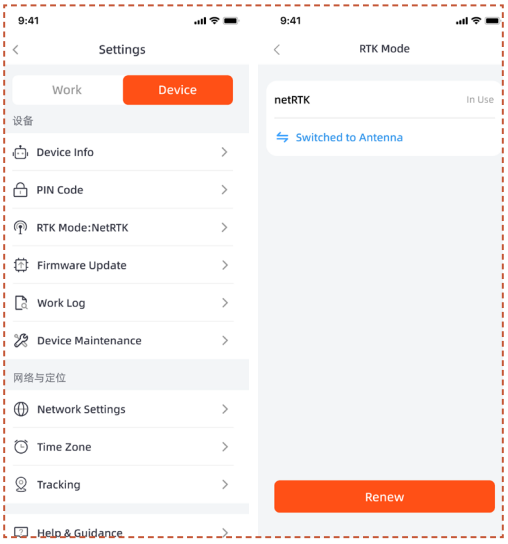

Przed upływem okresu darmowej usługi netRTK otrzymasz przypomnienie o zbliżającym się wygaśnięciu usługi. Aby kontynuować korzystanie z usługi, musisz dokonać płatności za odnowienie za pośrednictwem aplikacji towarzyszącej. Usługa zostanie przywrócona po pomyślnym dokonaniu płatności.

Po zakończeniu okresu bezpłatnego, jeśli chcesz nadal korzystać z usługi **netRTK**, możesz ją odnowić tutaj.

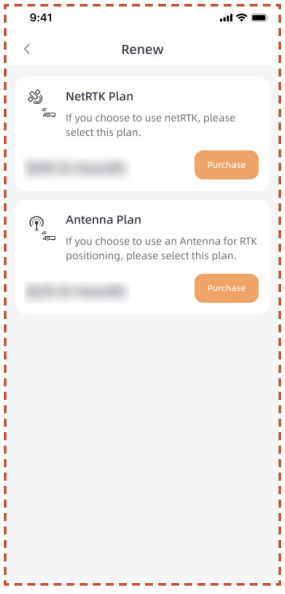

Jeśli zdecydujesz się nie odnawiać usługi netRTK, możesz alternatywnie zakupić dedykowany akcesorium Antena dla tego produktu i używać urządzenia za pomocą metod pozycjonowania wspieranych przez to akcesorium (specyficzne funkcje i zasady usługi zależą od instrukcji obsługi akcesorium).

5. Codzienne użytkowanie

5.1 Wyświetlacz i sterowanie kosiarką

Wyświetlacz

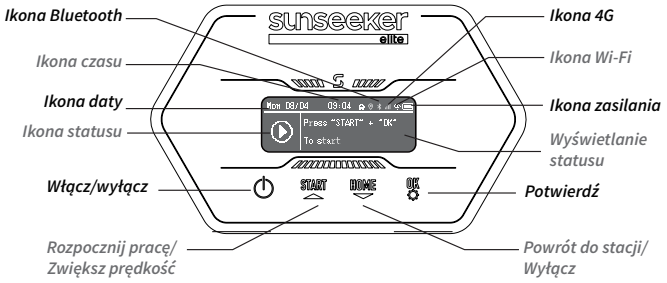

Ikona 4G: Ikona 4G wskazuje, czy maszyna połączyła się pomyślnie z siecią 4G.

Ikona Wi-Fi: Ikona Wi-Fi wskazuje, czy maszyna pomyślnie połączyła się z siecią Wi-Fi.

Ikona zasilania: Ikona poziomu naładowania baterii pokazuje pozostałą ilość energię w urządzeniu.

Ikona czasu: Wskazuje aktualny czas

Ikona daty: Wskazuje aktualną datę

Ikona Bluetooth: Ikona Bluetooth wskazuje, czy maszyna została pomyślnie połączona przez Bluetooth.

Ikona statusu: Ikona statusu wskazuje bieżący stan maszyny lub funkcję, która jest ustawiana.

Wyświetlanie statusu: Wyświetla informacje takie jak status maszyny, menu ustawień funkcji oraz menu ustawień podstawowych.

Podstawowe sterowanie

Włączanie: Przytrzymaj przycisk zasilania przez 2 sekundy.

Wyłączanie: Przytrzymaj przycisk zasilania przez 3 sekundy.

Po wyłączeniu kosiarki na panelu sterowania wyświetli się komunikat „bye", a następnie wyświetlacz wyłączy się.

Dostęp do strony menu: Naciśnij przycisk START/HOME/OK przez 1 sekundę, aby wejść do menu.

Rozpoczęcie pracy: Naciśnij przycisk START, a następnie OK.

Powrót do stacji: Naciśnij przycisk HOME, a następnie OK.

Zatrzymanie pracy kosiarki: Kliknij „START" i „OK", aby wyłączyć stan STOP, a następnie naciśnij „START" i „OK", aby ponownie uruchomić urządzenie.

Konfiguracja

Gdy pole wyboru podświetli ikonę Konfiguracja, naciśnij OK, aby przejść do ustawień.

W menu Config możesz skonfigurować odpowiednie ustawienia dla kosiarki.

Naciśnij przyciski ▲ ▼, aby przełączać się między ustawieniami, naciśnij **OK**, aby zmienić tryb, i naciśnij przycisk powrotu, aby wrócić.

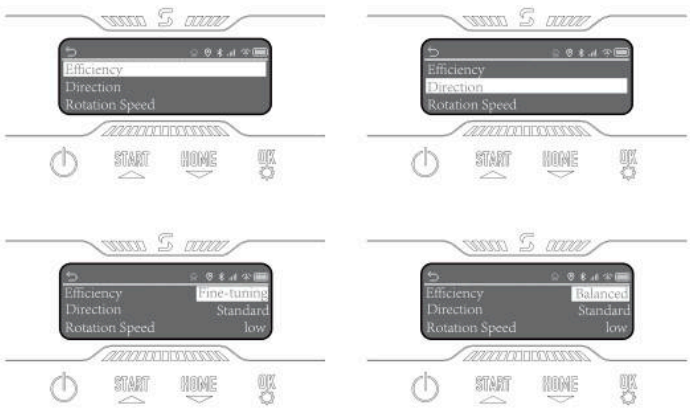

Harmonogram

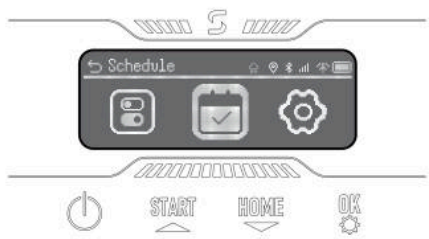

Gdy w polu wyboru zostanie podświetlona ikona Harmonogram, naciśnij **OK**, aby ustawić automatyczny przepływ podwójnego harmonogramu. Możesz włączyć Wstrzymanie harmonogramu, a także skonfigurować Harmonogram automatyczny i Harmonogram ręczny.

Ustawienia

Gdy pole wyboru podświetli ikonę Ustawienia, naciśnij **OK**, aby przejść do ustawień.

Możesz wyświetlić informacje o urządzeniu, ustawić język, jednostkę wysokości trawy, datę i godzinę. Możesz zmienić kod PIN urządzenia i zresetować maszynę.

5.2 Zmiana kodu PIN

Proszę przejść do opcji „Zmień PIN" i wprowadzić stary PIN. Naciśnij ▲ ▼, aby przełączać się między numerami, i naciśnij **OK**, aby potwierdzić wybór. Proszę ustawić 4-cyfrowy kod PIN w kolejności.

Uwaga

Jeśli kod PIN został wprowadzony błędnie, wyświetlacz pokaże „Błędny PIN".

5.3 Ustawianie harmonogramu

Uwaga

Poniższe ilustracje dotyczące aplikacji mają charakter wyłącznie poglądowy. Dostępne opcje mogą się różnić w zależności od wersji oprogramowania.

Zalecany harmonogram

Po mapowaniu, na bazie mapy obszaru, kosiarka inteligentnie wygeneruje harmonogram koszenia na okres od poniedziałku do soboty. Godziny w harmonogramie zostaną ustalone w przedziale od 8:00 do 16:00. Opcja Zalecany harmonogram będzie domyślnie włączona.

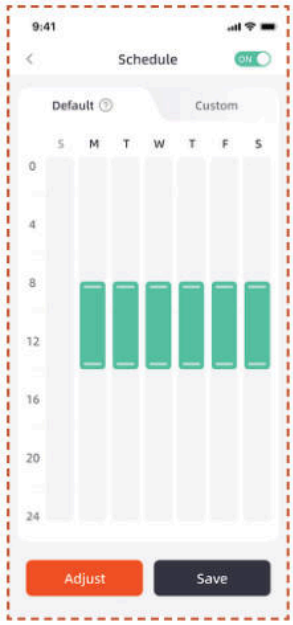

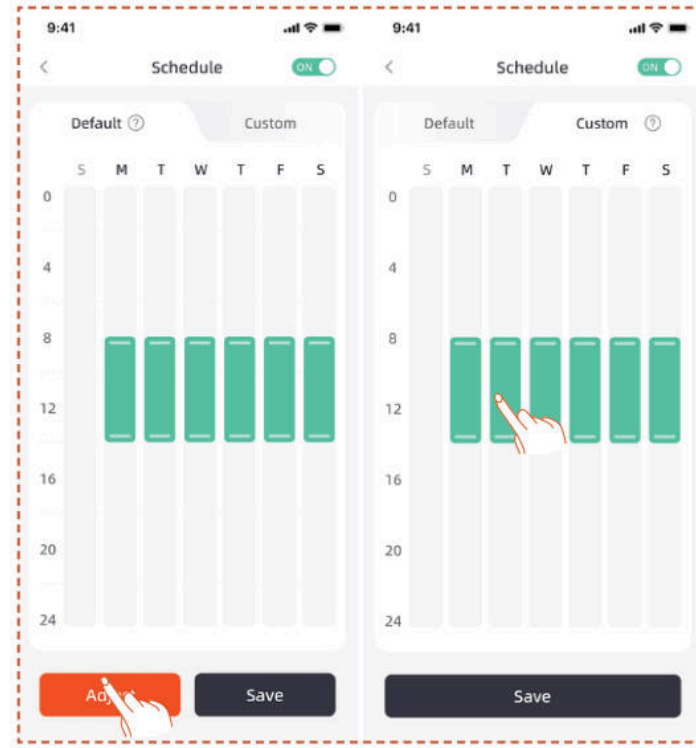

Harmonogram niestandardowy

Jeśli użytkownik chce zmodyfikować zalecany harmonogram, może także ustawić harmonogram niestandardowy.

A. Naciśnij przycisk Adjust lub Custom, aby wejść do ustawień niestandardowych.

B. Wybierz dzień, w którym chcesz, aby kosiarka pracowała.

C. Wybierz obszar, na którym kosiarka ma pracować w danym dniu, lub zaznacz wszystkie obszary.

D. Ustaw czas rozpoczęcia i zakończenia pracy kosiarki.

Uwaga

Jeśli niestandardowy czas harmonogramu nie przypada na godziny pracy w ciągu dnia, kosiarka nie opuści stacji ładowania i nie będzie kosić w godzinach z harmonogramu, ale poza dziennymi godzinami pracy.

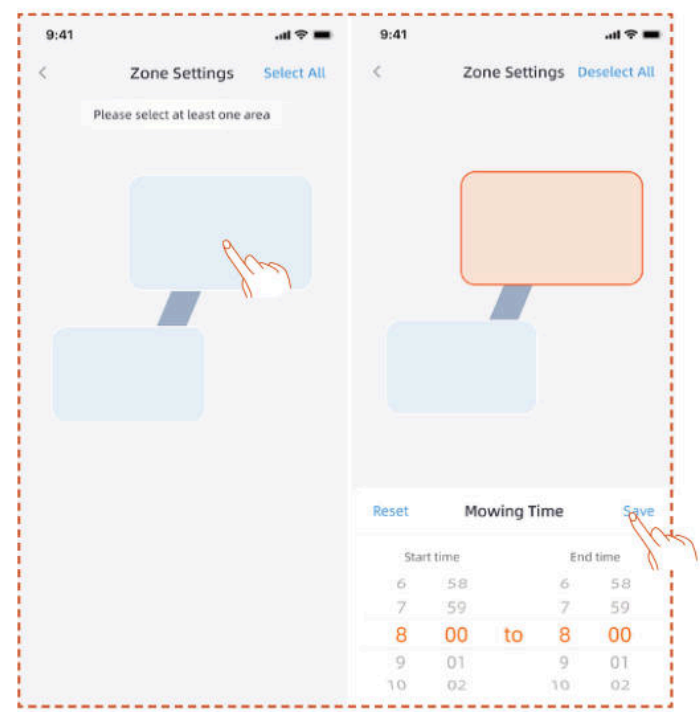

5.4 Aplikacja – wprowadzenie

A. Nazwa kosiarki – Kliknij, aby zmienić nazwę
B. Wyświetlacz statusu kosiarki
C. Pomoc i wskazówki
D. Dodaj urządzenie
E. Status połączenia Bluetooth kosiarki
F. Status sygnału Wi-Fi kosiarki
G. Status sygnału 4G kosiarki
H. Poziom naładowania baterii kosiarki
I. Rozpocznij koszenie
J. Strona szczegółów urządzenia

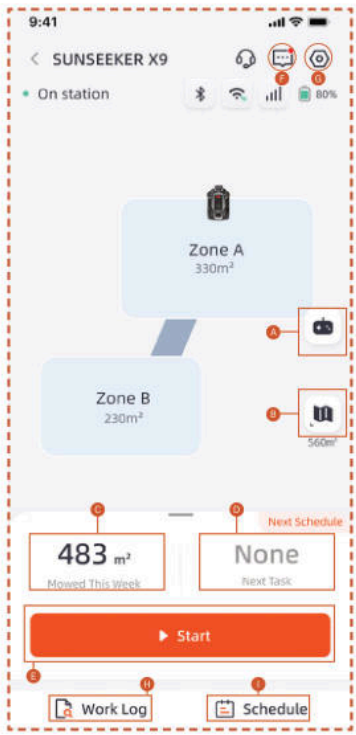

A. Zdalne sterowanie kosiarką
B. Zarządzanie mapą / Mapa sygnału anteny
C. Obszar pracy / Szacowany obszar pracy
D. Czas pracy / Następny czas pracy
E. Rozpocznij koszenie
F. Lista wiadomości
G. Ustawienia
H. Dziennik pracy
I. Ustawienia harmonogramu

Ustawienia

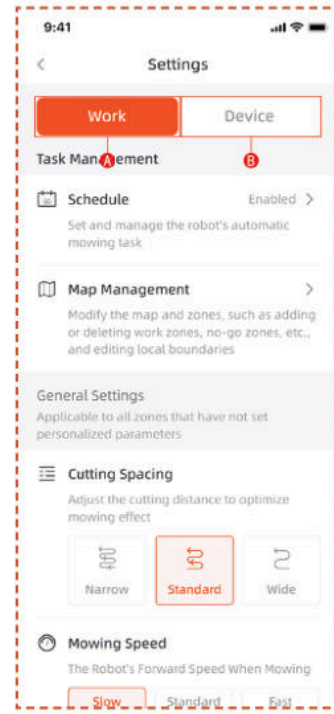

A. Ustawienia pracy

W tym miejscu można dostosować ustawienia związane z pracą kosiarki.

- Harmonogram
- Zarządzanie mapą
- Odstępy między koszeniem
- Prędkość koszenia
- Kierunek koszenia
- Prędkość obrotowa koszenia
- Częstotliwość koszenia krawędzi
- Wrażliwość AI
- Omijanie przeszkód
- Opóźnienie z powodu deszczu
- Tryb oszczędzania energii
- Ustawienia strefy
- Ustawienia trymu
- Ścieżka dokująca

B. Ustawienia urządzenia

W tym miejscu można dostosować ustawienia dotyczące urządzenia.

- Informacje o urządzeniu
- Kod PIN
- Tryb RTK
- Aktualizacja oprogramowania firmowego
- Dziennik pracy
- Utrzymanie urządzenia
- Ustawienia sieciowe
- Strefa czasowa
- Śledzenie
- Pomoc i wskazówki

5.5 Moduł S Connect

Moduł S Connect jest wyposażony w usługę 4G i funkcję przeciwdziałania kradzieży, umożliwiając monitorowanie lokalizacji kosiarki. Jeśli kosiarka zostanie przeniesiona poza wyznaczony wirtualny płot, użytkownik otrzyma alarm ostrzegawczy w aplikacji.

Możesz znaleźć wejście do **Śledzenia** tutaj.

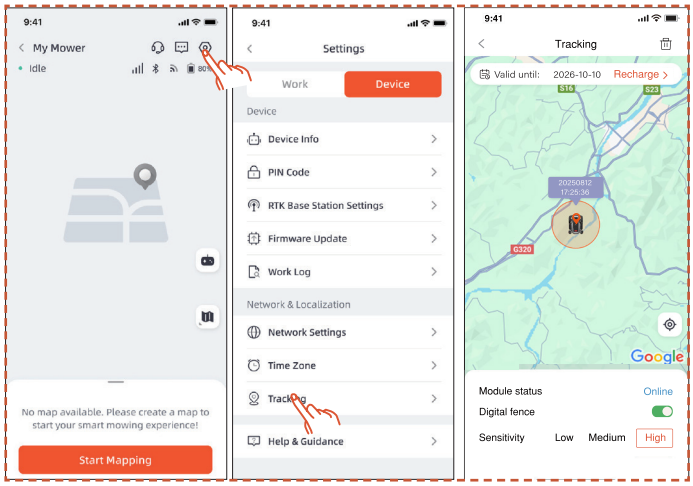

Strona **Śledzenie** oferuje trzy funkcje: Wyświetl **status modułu**, Włącz **Cyfrowe ogrodzenie Ustaw czułość** cyfrowego ogrodzenia.

Status modułu

Status modułu wskazuje bieżący stan modułu, na przykład offline, online lub poza zasięgiem.

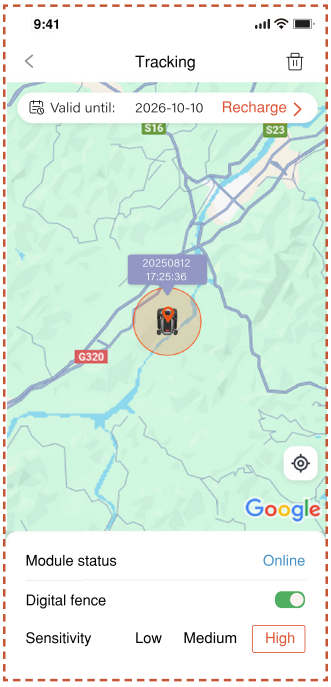

- Online

  W normalnych warunkach status modułu będzie wyświetlany jako "online" po instalacji.

- Offline

  Możliwe przyczyny

  1. Problemy z połączeniem sieciowym
  2. Problemy z zasilaniem modułu

  Rozwiązanie

  1. Ponownie zainstaluj moduł, aby spróbować rozwiązać problem.
  2. Umieść urządzenie na stacji ładowania i uruchom je ponownie po pełnym naładowaniu.
  3. Jeśli problem występuje, skontaktuj się z obsługą klienta.

- Poza zasięgiem

  Możliwe przyczyny

  1. Maszyna przekroczyła zasięg cyfrowego ogrodzenia.
  2. Czułość została ustawiona zbyt wysoko.

Rozwiązanie

1. Sprawdź, czy maszyna znajduje się poza granicą obszaru. Jeśli tak, zresetuj punkt centralny, aby objąć obszar roboczy maszyny.
2. Jeśli maszyna znajduje się wewnątrz granicy, zmniejsz czułość cyfrowego ogrodzenia.

Ogrodzenie cyfrowe

Kiedy ogrodzenie cyfrowe jest włączone:

Czerwony okrąg wskazuje zasięg wirtualnego płotu. Ikona kosiarki reprezentuje pozycję kosiarki. Czerwona kropka wskazuje punkt centralny.

Aby przenieść punkt centralny:

1. Naciśnij i przytrzymaj wybrane miejsce na mapie, gdzie ma znajdować się punkt centralny.

2. Punkt centralny zostanie automatycznie przeniesiony.

Czułość

Możesz ustawić czułość na niski, średni lub wysoki poziom. Niższa czułość skutkuje większym zasięgiem wirtualnego płotu.

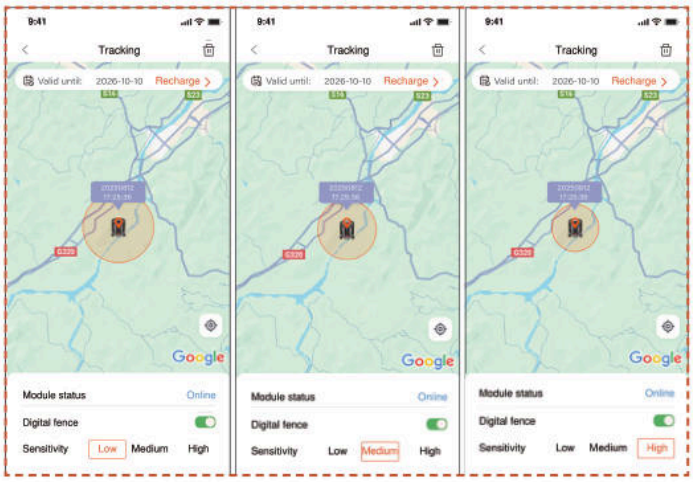

Odwiązanie i ponowne związanie

Zasadniczo nie musisz odwiązywać modułu S Connect. Gdy nie chcesz już korzystać z modułu S Connect, moduł automatycznie zawiesi swoją usługę, jeśli wstrzymasz odnowienie usługi.

Jeśli musisz odłączyć/usunąć moduł S Connect, zapoznaj się z następującymi operacjami:

1. Upewnij się, że Bluetooth w twoim telefonie jest włączony i pozostaje połączony z maszyną.

2. Kliknij ikonę kosza na śmieci w prawym górnym rogu i potwierdź.

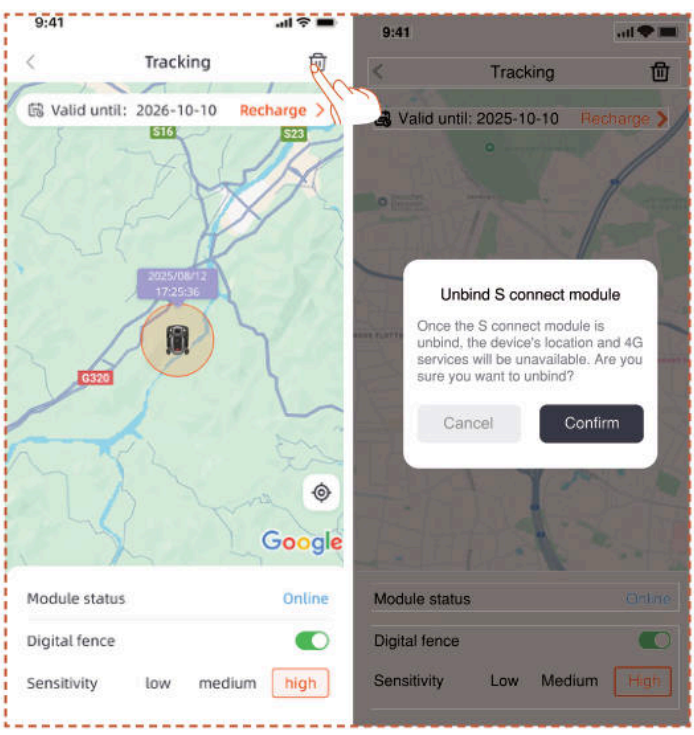

Jeśli musisz ponownie połączyć moduł 4G Connect po jego odwiązaniu:

1. Upewnij się, że Bluetooth w twoim telefonie jest włączony i pozostaje połączony z maszyną.

2. Zeskanuj kod QR na module, aby ponownie go połączyć.

- Znajdź kod QR na module

1. Obróć kosiarkę, spójrz na spód i znajdź obszar zaznaczony na czerwono, jak pokazano na diagramie.

2. Poluzuj 4 śruby i otwórz pokrywę.

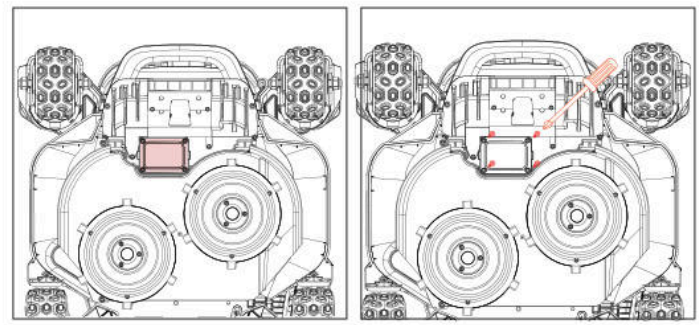

3. W komorze modułu znajdują się dwa przewody wtykowe.

4. Znajdź kod QR tutaj.

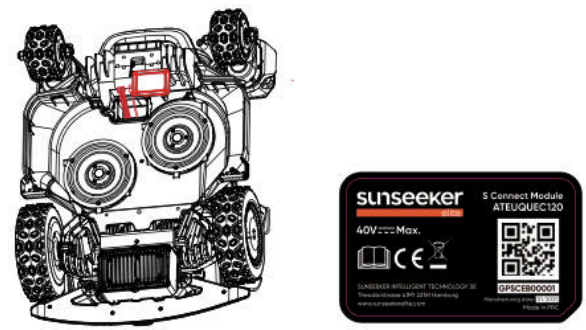

5. Umieść moduł w odpowiednim miejscu. Zamknij pokrywę i dokręć śruby. Proszę dokręcić śruby w kolejności pokazanej na diagramie.

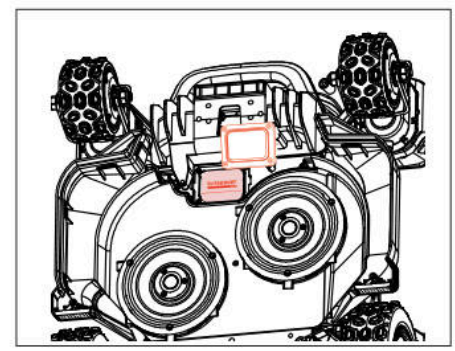

5.6 IoT

Platforma X9/X9 Plus to urządzenie Internetu Rzeczy (IoT). Połącz kosiarkę z Internetem za pomocą sieci komórkowej lub sieci Wi-Fi, umożliwiając następujące funkcje:

A. Aktualizacje oprogramowania sprzętowego Over-The-Air (OTA), aby zapewnić najnowsze funkcje Twojej kosiarki.

B. Włącz sterowanie zdalne przez sieć:

rozpocznij koszenie, zatrzymaj koszenie, wróć do stacji ładowania, ustaw harmonogram koszenia, ustaw wysokość cięcia i inne funkcje.

C. Zdalne monitorowanie postępów koszenia i lokalizacji kosiarki.

D. Zgłaszanie kodów błędów i statusu kosiarki przez sieć.

Sieć

Platforma X9/X9 Plus wykorzystuje Wi-Fi i 4G do łączenia się z siecią. Zobacz Ustawienia Wi-Fi i Ustawienia 4G, aby uzyskać więcej szczegółów.

Uwaga

- Platforma X9/X9 Plus obsługuje sieci Wi-Fi 2,4 GHz i 5 GHz.

Aktualizacje oprogramowania firmowego

Uaktualnianie oprogramowania firmowego kosiarki będzie kontynuowane. Jeśli dostępna jest nowa wersja oprogramowania firmowego, w aplikacji pojawi się powiadomienie w formie okienka. Zaleca się przeprowadzanie aktualizacji natychmiast po udostępnieniu najnowszej wersji oprogramowania firmowego.

Podczas aktualizacji oprogramowania firmowego konieczne jest spełnienie podanych niżej warunków:

- Maszyna znajduje się w stacji ładowania.

- Sieć jest podłączona.

- Poziom naładowania akumulatora wynosi ponad 30%.

- W ciągu najbliższej godziny nie jest zaplanowane koszenie.

Podczas aktualizacji podświetlenie kosiarki będzie migać na niebiesko. Postęp aktualizacji można śledzić w swojej aplikacji. Po zakończeniu aktualizacji podświetlenie kosiarki zaświeci się na zielono.

OSTRZEŻENIE

- Podczas procesu aktualizacji NIE WOLNO przesuwać kosiarki.

5.7 Omijanie przeszkód

Kamera lornetkowa

Kamera dwuobiektywowa jest standardowym wyposażeniem platformy X9/X9 Plus. Zaprojektowano ją do wizualnego wykrywania granic, wczesnego unikania przeszkód oraz rozpoznawania kodów QR podczas procesu ładowania, co sprawia, że kosiarka jest bardziej inteligentna.

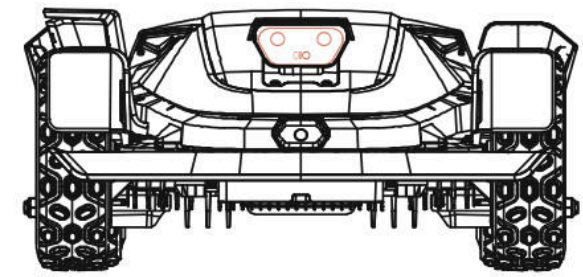

Kamera iToF zintegrowana

Zintegrowana kamera iToF jest używana do unikania przeszkód i koszenia wzdłuż granicy. Mierzy odległość przy użyciu różnicy faz modulated light, zapewniając stabilne działanie w różnych warunkach oświetleniowych.

Uwaga

Jeśli na Twoim trawniku znajduje się zbyt wiele przeszkód, rozważ ustawienie stref zakazanych wokół nich lub usuń część przeszkód, aby poprawić wydajność maszyny.

System wizyjny sztucznej inteligencji (AI)

Wyposażona w dwuobiektywową kamerę 3D, system Vision AI i uczenia głębokiego Sunseeker Elite doskonale rozpoznaje otoczenie i płynnie omija przeszkody. Wspierany przez nasze autorskie algorytmy głębokiego uczenia, system stale doskonali rozumienie krajobrazu ogrodu poprzez ciągłą akumulację danych.

Czujnik zderzaka

Czujniki są zamontowane wewnątrz platformy X9/X9 Plus w celu wykrywania przeszkód. Gdy zderzak uderzy w przeszkodę i aktywuje czujnik, kosiarka cofnie się i ominie przeszkodę.

Uwaga

- Twój robot Sunseeker Elite X9/X9 Plus jest w stanie omijać przeszkody po zderzeniu z nimi. Przed koszeniem zaleca się jednak usunięcie nadmiaru śmieci.

6. Konserwacja

A. Doświadczaj doskonałych efektów koszenia i wydłuż żywotność swojej kosiarki dzięki regularnej konserwacji.

B. Cotygodniowa kontrola i konserwacja przez osobę dorosłą są niezbędne, aby zapewnić optymalną wydajność urządzenia.

C. Zadbaj o swoje bezpieczeństwo, przestrzegając zasad bezpieczeństwa: unikaj wykonywania prac konserwacyjnych w otwartym obuwiu lub boso.

D. Zawsze priorytetem jest bezpieczeństwo – podczas serwisowania kosiarki noś długie spodnie i obuwie robocze.

E. Wymieniaj uszkodzone lub zużyte części niezwłocznie, aby zapewnić płynną pracę.

TYLKO upoważnieni technicy serwisowi mają prawo otworzyć i ponownie uszczelnić komorę nadwozia znajdującą się za zderzakiem. Ograniczona gwarancja może zostać unieważniona, jeśli wykonasz serwisowanie na własną rękę.

INFORMACJA: UBEZPIECZENIE

Twoja polisa ubezpieczeniowa może nie obejmować wypadków związanych z tym produktem. Skontaktuj się ze swoim ubezpieczycielem lub agentem, aby dowiedzieć się, czy oferowane jest ubezpieczenie.

6.1 Czyszczenie

A. Wyłącz kosiarkę.

B. Użyj szczotki czyszczącej Sunseeker Elite lub ściereczki, aby dokładnie wyczyścić powierzchnię zewnętrzną, unikając żrących rozpuszczalników, takich jak alkohol, benzyna czy aceton. Substancje te mogą uszkodzić zarówno wygląd, jak i wewnętrzne komponenty Twojej kosiarki.

Uwaga

- Aby zapewnić bezproblemowe dokowanie, należy regularnie sprawdzać i czyścić stację ładowania z nagromadzonych zanieczyszczeń lub błota.

- Upewnij się, że wszystkie elementy łączeniowe stacji ładowania, przedłużacza i zasilacza pozostają niezablokowane, aby zapewnić optymalną wydajność.

Podwozie i tarcza tnąca

A. Aby wyczyścić podwozie i dysk tnący, zaleca się użycie szczotki do czyszczenia Sunseeker Elite lub węża ogrodowego.

B. Nie używaj myjki wysokociśnieniowej, ponieważ może to spowodować uszkodzenie.

C. Upewnij się, że tarcza noża obraca się płynnie, a noże mają możliwość swobodnego obracania się bez żadnych ograniczeń.

UWAGA

- Woda pod wysokim ciśnieniem może przedostać się przez uszczelki i doprowadzić do uszkodzenia części mechanicznych i elektronicznych.

Koła

Trawa zaplątana w kołach może utrudniać pracę kosiarki podczas pokonywania wzniesień. Aby zapewnić dobrą przyczepność, błoto i inne zanieczyszczenia należy usunąć szczotką.

Czujnik deszczu

A. Sprawdzaj czujnik deszczu raz w miesiącu i upewnij się, że nie jest on pokryty błotem, trawą ani innymi przedmiotami.

B. Usuń błoto, trawę lub inne zanieczyszczenia lub wyczyść miękką szczoteczką.

C. Osusz obszar czujnika po czyszczeniu, aby zapobiec jego przypadkowej aktywacji, jak ma to miejsce w przypadku deszczu.

Kamera

Aby utrzymać kamerę w dobrym stanie, należy ją regularnie czyścić. Aby uniknąć zarysowania soczewki, należy używać czystej, miękkiej bawełnianej ściereczki.

OSTRZEŻENIE

- Przed czyszczeniem należy się upewnić, że kosiarka jest wyłączona.
- Jeśli kosiarka ma być odwrócona do góry kołami, należy ją najpierw wyłączyć.

6.2 Wymiana ostrzy

Aby zwiększyć wydajność koszenia i bezpieczeństwo, zaleca się wymianę śrub i ostrzy kosiarki co 1-2 miesiące (jeśli jest ona często używana). Aby zapewnić bezpieczeństwo podczas koszenia, wszystkie ostrza i śruby należy wymieniać jednocześnie. Zapoznaj się z sekcją „Specyfikacja > Akcesoria", aby sprawdzić, jakie części można wykorzystać.

OSTRZEŻENIE

- Podczas kontrolowania lub serwisowania ostrza należy mieć założone grube rękawice.
- Śrub NIE NALEŻY używać ponownie. Mogłoby to doprowadzić do poważnych obrażeń.
- Zdecydowanie zalecamy używanie odpowiednich śrub oraz oryginalnych ostrzy sprzedawanych przez naszą firmę. (NO.80203054).

Jak wymienić ostrza

A. Wyłącz kosiarkę.

B. Ustaw kosiarkę do góry nogami na nieskazitelnie czystej, miękkiej powierzchni, aby uniknąć zarysowań.

C. Zdejmij centralną gumową osłonę z Dysku Ślizgowego.

D. Użyj śrubokręta krzyżakowego, aby poluzować i usunąć centralną śrubę Dysku Ślizgowego.

E. Zdejmij Dysk Ślizgowy.

F. Użyj śrubokręta krzyżakowego, aby poluzować pozostałe śruby.

G. Usuń śruby i ostrza.

H. Zainstaluj Dysk Ślizgowy i dokręć śruby.

I. Zamontuj centralną gumową osłonę osłony ostrza.

Uwaga

- Podczas wymiany śrub, należy stosować standardowy moment dokręcania 1,0+0,2 Nm. Nieprawidłowy moment dokręcania mógłby doprowadzić do problemów, których da się uniknąć.

- Upewnić się, że kosiarka jest wyłączona i sprawdzić, czy ostrza są prawidłowo ustawione. Sprawdzić, czy nie słychać nietypowych hałasów i czy nie ma drgań.

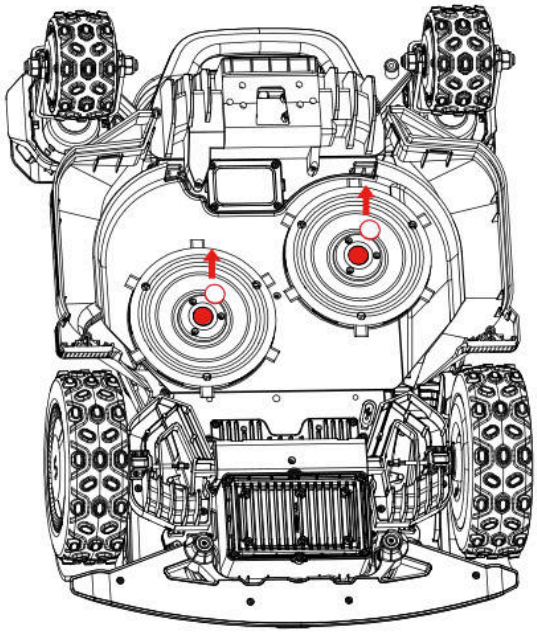

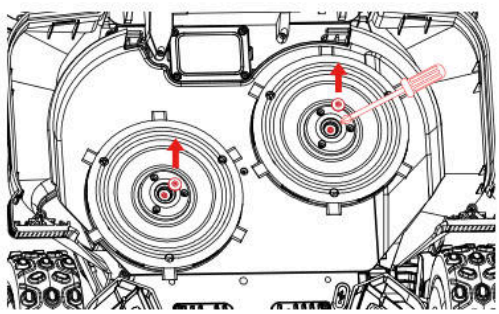

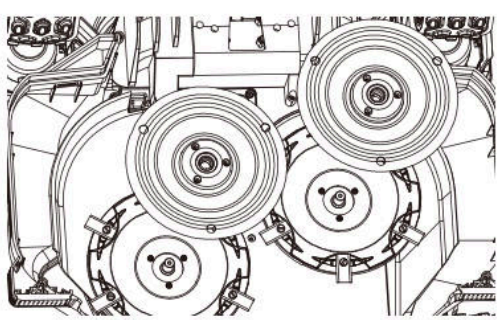

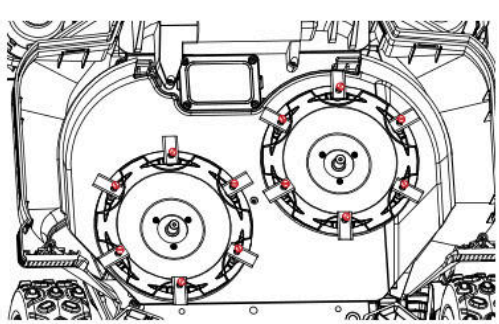

6.3 EdgeZero Trimmer

Uwaga

- Nie dotykaj obracającego się ostrza

- Należy nosić rękawice podczas przenoszenia

- Nie dotykaj trymera podczas pracy

Jak usunąć EdgeZero Trimmer

A. Wyłącz zasilanie

B. Odkręć i zdejmij pokrętło mocujące EdgeZero Trimmer.

C. Wyciągnij EdgeZero Trimmer.

D. Zdejmij osłonę boczną

E. Zamontuj prawą osłonę

F. Zamontujdekoracyjną osłonę trymera

G. Dokręć i zablokuj pokrętło mocujące dekoracyjną osłonę trymera na miejscu

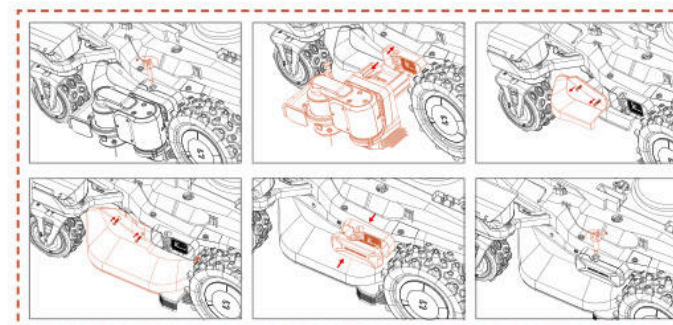

Jak zainstalować EdgeZero Trimmer

A. Wyłącz zasilanie

B. Odkręć i zdejmij pokrętło dekoracyjnej osłony trymera

C. Zdejmij dekoracyjną osłonę trymera

D. Zdejmij prawą osłonę.

E. Zainstaluj zestaw osłony bocznej

F. Zainstaluj EdgeZero Trimmer.

G. Dokręć pokrętło mocujące EdgeZero Trimmer.

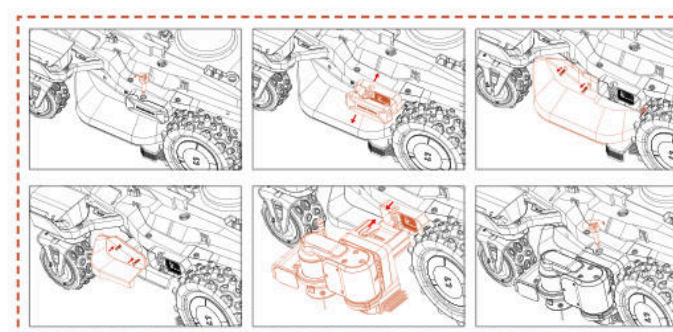

6.4 Transport

Aby zapewnić bezpieczeństwo kosiarki podczas transportu na duże odległości, należy używać oryginalnego opakowania. Przed podniesieniem, przeniesieniem lub transportem, produkt należy koniecznie wyłączyć. Należy obchodzić się z nim ostrożnie i unikać gwałtownych ruchów, np. rzucania i silnego naciskania. Nigdy nie wolno podnosić lub przenosić kosiarki z pracującym silnikiem.

Jak prawidłowo przestawiać i podnosić urządzenie

Aby zapewnić bezpieczne przenoszenie i transport, kosiarka powinna być przenoszona przez dwóch operatorów. Jeden operator powinien trzymać przedni zderzak, a drugi tylny uchwyt, współpracując przy podnoszeniu i przenoszeniu urządzenia.

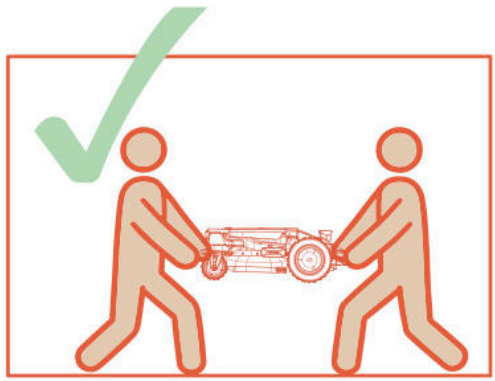

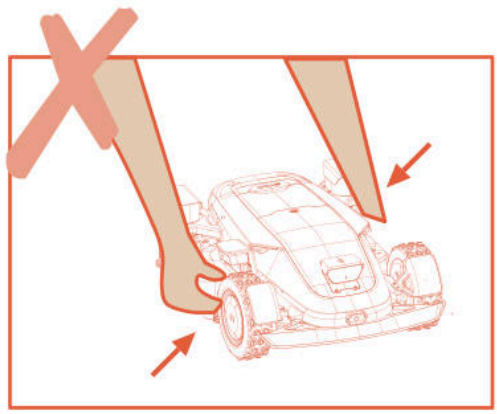

6.5 Akumulator

A. Przed przechowywaniem w pełni naładuj baterię, aby zapobiec nadmiernemu rozładowaniu i uszkodzeniu części elektrycznych.

B. Ograniczona gwarancja nie obejmuje uszkodzeń akumulatora spowodowanych jego nadmiernym rozładowaniem.

C. NIE ładuj akumulatora w temperaturach powietrza poniżej 5 °C ani powyżej 40 °C.

D. Ładowanie akumulatora w temperaturze powietrza między 18 °C a 25 °C może wydłużyć jego żywotność i poprawić wydajność.

E. Akumulator działa najlepiej w temperaturze pokojowej (20 °C±5 °C).

Uwaga

- Żywotność akumulatora zależy od częstotliwości użytkowania produktu i całkowitego czasu pracy. Gdy czas pracy na jednym ładowaniu jest znacznie krótszy niż zwykle lub gdy trawnik nie jest dobrze skoszony, zaleca się wymianę akumulatora.

Jak wymienić akumulator

A. Wyłącz kosiarkę.

B. Umieść kosiarkę do góry nogami na nieskazitelnie czystej, miękkiej powierzchni.

C. Poluzuj 4 śruby mocujące przedział akumulatora za pomocą śrubokręta krzyżakowego.

D. Odłącz wtyczkę.

E. Wyjmij akumulator i wymień go na nowy.

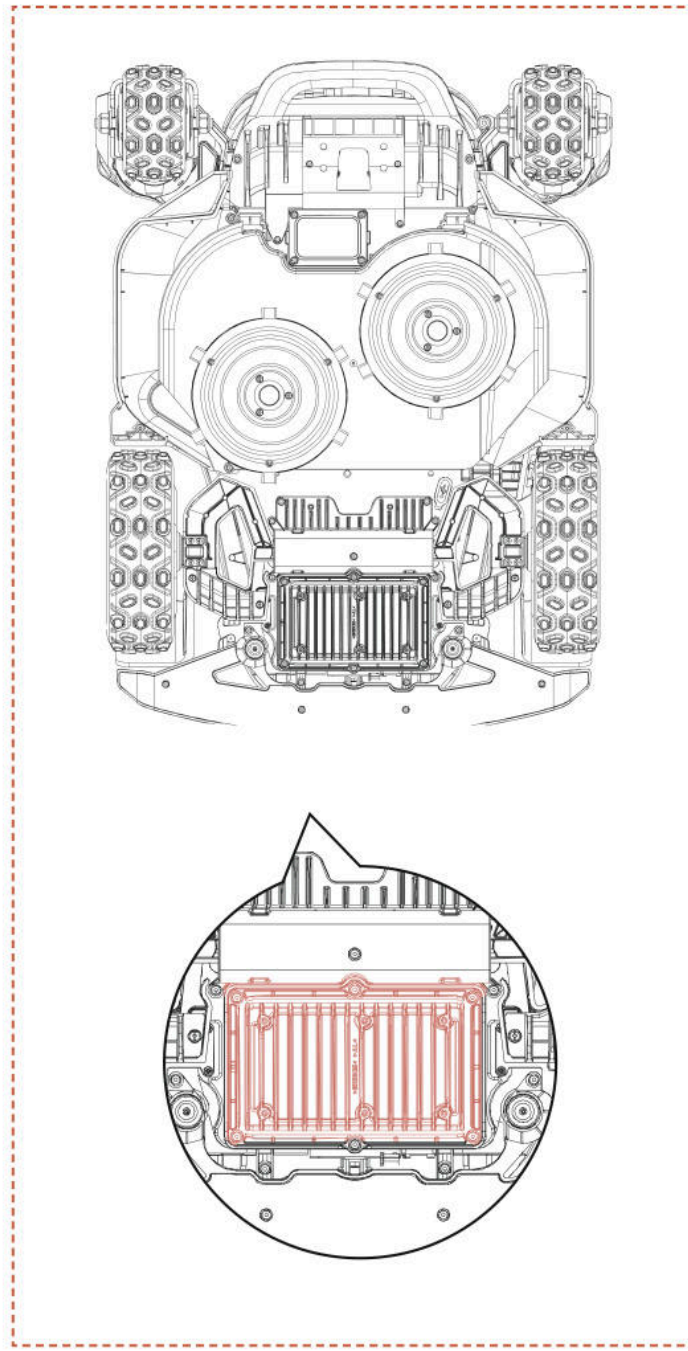

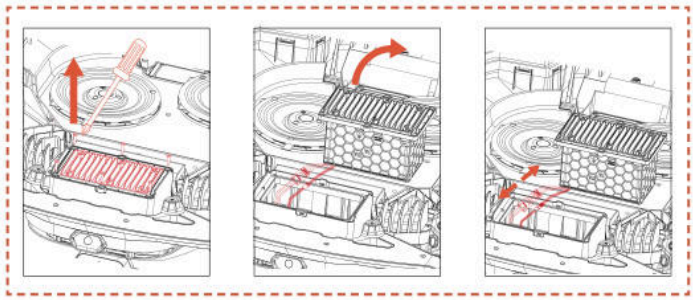

OSTRZEŻENIE

- Używaj wyłącznie oryginalnego akumulatora lub akumulatora tego samego modelu określonego przez Sunseeker Elite. Każda kosiarka zawiera jeden akumulator.

- W zależności od konkretnego modelu kosiarki, pojemność znamionowa akumulatora wynosi 5000 mAh lub 10000 mAh.

- Nie należy używać baterii jednorazowych. Do ładowania akumulatora należy używać wyłącznie oddzielnego zasilacza dostarczonego w komplecie z produktem.

- Należy unikać sytuacji, w których może dojść do pęknięcia obudowy akumulatora. Akumulatora nie wolno rozmontowywać. Aby nie dopuścić do zwarć, należy unikać kontaktu z przedmiotami metalowymi. Trzymać z dala od źródeł ciepła, ognia i bezpośredniego światła słonecznego.

- Aby uzyskać więcej informacji na temat akumulatora i odpadów elektrycznych, należy skontaktować się ze swoim punktem sprzedaży, lokalnym lub regionalnym biurem gospodarki odpadami lub ze służbami odpowiedzialnymi za utylizację odpadów komunalnych.

- Komora akumulatora nie została zaprojektowana do częstego otwierania. Komorę należy otworzyć dopiero wtedy, gdy akumulator trzeba wymienić na nowy.

- Akumulator zawiera elektrolity. W przypadku wycieku elektrolitu i kontaktu ze skórą należy natychmiast zmyć go wodą z mydłem. W przypadku kontaktu z oczami należy natychmiast przystąpić do przepłukiwania oczu dużą ilością wody i bez pocierania ich. Płukanie należy kontynuować przez co najmniej 15 minut. Następnie należy skorzystać z pomocy lekarskiej.

6.6 Zasilanie

Odłączyć zasilanie:

A. Przed usunięciem zatoru.

B. Przed sprawdzeniem, czyszczeniem lub pracą przy maszynie.

C. Po uderzeniu w obcy obiekt sprawdź maszynę pod kątem uszkodzeń.

D. Regularnie sprawdzaj kabel, wtyczkę, obudowę i inne części. W przypadku zauważenia jakichkolwiek uszkodzeń lub oznak starzenia należy natychmiast zaprzestać używania produktu.

OSTRZEŻENIE

- NIGDY nie wolno używać do pracy uszkodzonego zasilacza. Aby nie dopuścić do niebezpiecznych sytuacji, uszkodzony kabel zasilający należy wymienić. Wymiany powinien dokonać producent, przedstawiciel jego serwisu lub inna osoba o odpowiednich kwalifikacjach. Jeśli przewód przedłużający jest uszkodzony, wymień go na zatwierdzony przez Sunseeker Elite kabel o długości 10 m.

- NIGDY nie wolno dotykać przedłużacza lub uszkodzonego przewodu, zanim nie odłączy się go od źródła zasilania lub nie podłączy się go do zasilania. Uszkodzony kabel może doprowadzić do kontaktu z podzespołami elektrycznymi.

- Ponieważ zwiększyłoby to ryzyko porażenia prądem, pożaru lub obrażeń ciała, zasilacza nie należy używać do jakiegokolwiek innego urządzenia ani akumulatora. W przypadku używania akumulatorów innych niż oryginalne, bezpieczeństwa produktu nie można zagwarantować.

-Używaj tylko zewnętrznego zasilacza o następujących parametrach:

CB11: wejście 100-240V~ 50/60Hz ,290W.
wyjście: 40VDC,7,0A
CB12: wejście: 100-240V~ 50/60Hz, 820W.
Wyjście: 40 VDC, 17,0 A

-Używaj wyłącznie dostarczonej z urządzeniem jednostki zasilającej.

-Ładowarka posiada połączenie z uziemieniem w celach funkcjonalnych.

- Gdy akumulator jest nieszczelny NIE WOLNO go ładować.

- Aby nie dopuścić do uszkodzenia kabli, co mogłoby doprowadzić do kontaktu z częściami pod napięciem, przedłużacz należy trzymać z dala od poruszających się, niebezpiecznych części.

Zalecenie

Kosiarkę i/lub jej urządzenia peryferyjne należy podłączać wyłącznie do obwodu zasilania zabezpieczonego wyłącznikiem różnicowoprądowym (RCD) o prądzie zadziałania nie większym niż 30 mA.

6.7 Schowek

A. Przed przechowywaniem kosiarki upewnij się, że jest w pełni naładowana i wyłączona, aby zapobiec nadmiernemu rozładowaniu, które może spowodować trwałe uszkodzenie.

B. Przechowuj w suchym, chłodnym miejscu wewnątrz pomieszczenia. Wystawienie na działanie promieni słonecznych i ekstremalnych temperatur (zarówno wysokich, jak i niskich) przyspiesza proces starzenia się podzespołów i może spowodować trwałe uszkodzenia.

C. Trzymaj chemikalia i źródła ciepła (piece, grzejniki itp.) z dala od kosiarki, stacji ładowania i zasilacza.

D. Przechowuj zasilacz w miejscu o dobrej wentylacji i chroń go przed wilgocią.

⚠ OSTRZEŻENIE

- Jeśli przewidywana jest burza, zasilacz należy odłączyć od kontaktu elektrycznego. Wszystkie przewody i kable podłączone do stacji ładowania należy odłączyć. Gdy ryzyko burzy minie, można je będzie podłączyć ponownie.

Dodatkowe wymagania dotyczące przechowywania przez zimę

Kosiarka:

A. Przed przechowywaniem dokładnie wyczyść kosiarkę.

B. Sprawdź elementy podlegające zużyciu, takie jak ostrza.

C. Napraw lub wymień je, jeśli są w złym stanie.

D. Przechowuj kosiarkę w suchym,zabezpieczonym przed mrozem miejscu, ustawiając ją na wszystkich kołach, najlepiej w oryginalnym opakowaniu.

Stacja ładowania:

A. Odłącz kosiarkę od stacji ładowania i wyjmij wtyczkę zasilacza z gniazdka elektrycznego.

B. Przenieś stację ładowania do wnętrza, jeśli temperatura otoczenia spadnie poniżej -20°C.

6.8 Opis pasma komunikacyjnego

4G		
Pasek	**Częstotliwość**	**Maksymalna moc (dBm)**
GSM 900	880 MHz do 915 MHz	35
GSM 1800	1710 MHz do 1785 MHz	32
Pasmo LTE 1	1920 MHz do 1980 MHz	25
Pasmo LTE 3	1710 MHz do 1785 MHz	25
Pasmo LTE 7	2500 MHz do 2570 MHz	25
Pasmo LTE 8	880 MHz do 915 MHz	25
Pasmo LTE 20	832 MHz do 862 MHz	25
Pasmo LTE 28	703 MHz do 748 MHz	25
Bluetooth		
	Pasmo częstotliwości	Maksymalna moc wyjściowa
	BT: 2400~2483,5 MHz	BT BDR+EDR: 20 dBm Max.
		BT BLE: 20 dBm Max.

Wi-Fi		
	Pasmo częstotliwości	Maksymalna moc wyjściowa
Wi-Fi 2,4 GHz	2400~2483,5MHz	20 dBm Max.
Wi-Fi 5,2 GHz	5150~5250MHz	23 dBm Max.
Wi-Fi 5,3 GHz	5250~5350 MHz	20 dBm Max.
Wi-Fi 5,6 GHz	5470~5725MHz	27 dBm Max.
Wi-Fi 5,8 GHz	5725~5850MHz	14 dBm Max.
Wi-Fi 5,3 G tylko do użytku wewnętrznego Dotyczy UE/EOG, Wielkiej Brytanii (GB + NI), RS, CH i TR.		
2,4G		
	Pasmo częstotliwości	Maksymalna moc wyjściowa
	2402-2480 MHz	20 dBm Maks.
GNSS (tylko odbiór)		
	Pasmo częstotliwości	Maksymalna moc wyjściowa
	Galileo (E1) 1559 to 1610 MHz Galileo (E5a) 1164 to 1215 MHz Galileo (E5b) 1164 to 1215 MHz Galileo (E6) 1215 to 1300 MHz	NA

Eksponowane interfejsy sieciowe i usługi za pośrednictwem interfejsów sieciowych w stanie fabrycznym

Interfejs sieciowy	Usługa sieciowa	Opis
Interfejs WLAN	Port UDP 41774 UDP53 TCP53 itp.	Tymczasowa usługa rozwiązywania nazw domen DNS
Interfejs BLE	GATT:0x1800	Zapewnia podstawową tożsamość urządzenia i informacje o zarządzaniu połączeniem, używane głównie do wykrywania urządzeń, początkowej konfiguracji połączenia i rozgłaszania.
	GATT: 0x1801	Zarządza metadanymi usług GATT i powiadomieniami o zmianie stanu, używane głównie do wykrywania usług i aktualizacji tabeli atrybutów.
Interfejs 4G LTE	Interfejs komunikacji mobilnej 4G	Aplikacja Sunseeker Robot łączy się z urządzeniami, dostosowuje usługi sterowania, zdalnie steruje maszynami itp.
LORA	Nie dotyczy	Umożliwia komunikację między urządzeniem a stacją bazową

Powiadomienie o możliwości zbierania haseł przez Wi-Fi

Urządzenie zbiera i przechowuje wprowadzone przez Ciebie SSID Wi-Fi i hasło wyłącznie do celów funkcji sieciowych.

Powiadomienie dotyczące zbierania danych GPS

Pełni funkcję wirtualnego ogrodzenia, określając, czy

kosiarka znajduje się poza obszarem wirtualnego ogrodzenia elektronicznego i zapobiega kradzieży.

6.9 Recykling i utylizacja po całkowitym zakończeniu użytkowania

Ten produkt NIE jest odpadem domowym. Aby uzyskać informacje na temat recyklingu, należy skontaktować się z urzędem gminy, punktem sprzedaży lub zakładem gospodarki odpadami komunalnymi.

OSTRZEŻENIE

- Produktu nie należy wyrzucać na wysypisko śmieci, spalać ani wyrzucać razem z odpadami zmieszanymi (zwykłymi odpadami domowymi). Podzespoły elektryczne mogą stwarzać zagrożenie lub powodować poważne uszkodzenia.

7. Najczęściej zadawane pytania i rozwiązywanie problemów

7.1 Komunikat o błędzie

Wiadomość LCD	Rozwiązanie
Poza granicą	1. Sprawdź, czy maszyna znajduje się poza mapą. Przenieś ją z powrotem i dokładnie sprawdź instalację. 2. Potwierdź, czy użytkownik przeniósł stację ładowania. Przeniesienie stacji ładowania wymaga ponownego mapowania. 3. Sprawdź, czy maszyna nie jest zablokowana.
Awaria silnika przedniego koła	Silnik przedniego koła jest zablokowany, proszę usunąć przeszkody.
Awaria silnika tylnego koła	Silnik tylnego koła jest zablokowany, proszę usunąć przeszkody.
Zablokowane ostrze	Ostrze jest zablokowane, proszę oczyścić dysk tnący.
Awaria silnika ostrza	Silnik noża jest zablokowany, proszę usunąć przeszkody.
Kolizja	Potwierdź, czy zderzak jest we właściwym miejscu. Spróbuj go ponownie umieścić.
Uniesienie	1. Sprawdź, czy maszyna została podniesiona. 2. Potwierdź, czy maszyna jest zablokowana, a przednie koło jest zawieszone.
Odwrócenie	Potwierdź, czy maszyna została przewrócona.
Przechył	Potwierdź, czy maszyna stoi na nierównej powierzchni.
Błąd dokowania	1. Nieczyste styki ładowania w kosiarce lub stacji dokującej należy je wyczyścić alkoholem. 2. Sprawdź, czy światło na stacji ładowania jest włączone – być może stacja nie ma zasilania. 3. Sprawdź, czy stacja ładowania jest ustawiona na płaskiej powierzchni. Jeśli jest nierówna, dostosuj pozycję stacji ładowania. 4. Potwierdź, czy użytkownik przeniósł stację ładującą. Przeniesienie stacji ładowania wymaga ponownego mapowania. 5. Sprawdź, czy przed stacją ładowania znajdują się jakiekolwiek przeszkody. Jeśli są przeszkody, proszę je usunąć. 6. Sprawdź, czy maszyna nie jest zablokowana w obszarze stacji ładowania. 7. Kod QR na stacji ładującej jest brudny lub uszkodzony, spróbuj go wyczyścić lub zamów nowy w serwisie. 8. Sprawdź, czy pasek magnetyczny na spodzie podłogi wypadł i włóż go z powrotem.
Zatrzaśnięcie	1. Sprawdź, czy wokół urządzenia znajduje się zbyt wiele przeszkód. 2. Robot wjechał w wąską przestrzeń i nie może się wydostać. 3. W tym obszarze występuje błędna identyfikacja wizualna. Użyj funkcji strefy bezpiecznej, aby zignorować wyniki rozpoznawania wizualnego. 4. Kosiarka się ślizga.
Nieudana aktualizacja	1. Sprawdź, czy sygnał Wi-Fi jest bardzo słaby. 2. Sprawdź, czy maszyna jest ładowana na stacji ładowania.
Niski poziom baterii, nieudane mapowanie	1. Umieść maszynę na stacji ładowania, aby sprawdzić, czy można ją w pełni naładować. 2. Sprawdź światła na stacji ładowania, aby potwierdzić, czy stacja ładowania jest podłączona do prądu. 3. Sprawdź, czy styki stacji ładowania i kosiarki nie są skorodowane. Oczyść te styki alkoholem.
Błąd ładowania	1. Nieczyste styki ładowania w kosiarce lub stacji dokującej należy je wyczyścić alkoholem. 2. Sprawdź, czy światło na stacji ładowania jest włączone – być może stacja nie ma zasilania. 3. Sprawdź, czy stacja ładowania jest ustawiona na płaskiej powierzchni. Jeśli jest nierówna, dostosuj pozycję stacji ładowania.
Mapa przekracza maksymalny obszar roboczy	Zbuduj nową mapę w nominalnym zakresie zdolności produktu.

Wiadomość LCD	Rozwiązanie
Awaria silnika tylnego koła	1. Silnik skrętny tylny jest zablokowany, proszę usunąć przeszkody. 2. Wyłącz kosiarę, a następnie uruchom ją ponownie.
Awaria silnika podnoszenia	1. Silnik podnoszenia jest zablokowany, usuń przeszkody. 2. Wyłącz kosiarę, a następnie uruchom ją ponownie.
Nie można znaleźć stacji ładującej	1. Potwierdź, czy użytkownik przeniósł stację ładującą. Przeniesienie stacji ładowania wymaga ponownego mapowania. 2. Sprawdź, czy maszyna nie utknęła i czy koła się nie ślizgają. 3. Umieść robota z powrotem na stacji ładującej i sprawdź, czy ładuje się normalnie.
Niski poziom baterii	Potwierdź, czy bateria jest zbyt niska, i pozwól jej pracować po pełnym naładowaniu.
Błąd pozycjonowania	1. Upewnij się, że kosiarka jest włączona. Ponowne uruchomienie maszyny zajmuje kilka minut, aby zakończyć proces inicjalizacji. 2. Sprawdź, czy maszyna nie jest zablokowana. 3. Potwierdź, czy użytkownik przeniósł stację ładującą. Przeniesienie stacji ładowania wymaga ponownego mapowania.
Nie udało się połączyć z siecią lokalizacyjną.	Jeśli sieć lokalizacyjna nie zostanie przywrócona przez długi czas, proszę przenieść kosiarkę do obszaru o dobrym sygnale przed ponownym uruchomieniem jej do pracy.
Awaria kamery	Proszę wyłączyć kosiarkę, a następnie uruchomić ją ponownie.
Zablokowana kamera	1. Przed rozpoczęciem pracy wytrzyj kamerę. 2. Sprawdź, czy obiektyw kamery nie jest zasłonięty przez żaden przedmiot. 3. Naciśnij dowolny przycisk, aby wyjść z trybu pauzy.
Brak mapy	Proszę utworzyć mapę przed rozpoczęciem.
Nieudane mapowanie	1. Potwierdź, czy wybrana trasa jest zamknięta. 2. Sprawdź, czy urządzenie jest w trybie online. 3. Sprawdź, czy maszyna nie jest zablokowana.
Temperatura baterii poza zakresem	Potwierdź, czy temperatura otoczenia jest zbyt wysoka lub zbyt niska, poczekaj, aż temperatura wróci do normy, zanim pozwolisz kosiarce pracować.
Strefa niedostępna	1. Sprawdź, czy maszyna nie jest zablokowana. 2. Sprawdź, czy są jakiekolwiek duże przeszkody blokujące. 3. Jeśli nie ma kanału łączącego obszary robocze, proszę najpierw utworzyć kanał.
Opóźnienie z powodu deszczu kończy się za_mins	Kosiarka wykryła warunki ekspozycji na deszcz i nie może wykonać bieżącego zaplanowanego zadania. Po ustaniu deszczu, jeśli nadal będzie w obrębie zaplanowanego czasu, kosiarka automatycznie rozpocznie pracę.
Awaria systemu	Proszę wyłączyć kosiarkę, a następnie uruchomić ją ponownie.
Błąd połączenia czujnika magnetycznego	Proszę wyłączyć kosiarkę, a następnie uruchomić ją ponownie.

Instrukcje dotyczące postępowania w przypadku wystąpienia nietypowych wibracji:
A. Wyłącz urządzenie.
B. Obróć maszynę o 180 stopni.
C. Sprawdź stan ostrzy pod kątem uszkodzeń lub usterek.
D. Zaleca się wymianę wszystkich ostrzy.
E. Obróć maszynę z powrotem, aby rozpocząć pracę.

7.2 Rozwiązywanie problemów

Jeśli napotkasz jakiekolwiek problemy związane z produktem lub aplikacją, typowe kwestie i pytania, sprawdź artykuły FAQ na oficjalnej stronie Sunseeker (www.sunseekerelite.com) lub w sekcji „Pomoc i wskazówki" w aplikacji.

8. Ważne informacje

8.1 Prywatność danych

Przetwarzanie danych osobowych w ramach Platformy X9/X9 Plus

▪ Kto i dlaczego?

Rejestrując się i korzystając z platformy Sunseeker X9/X9 Plus, Sunseeker Elite (lub „my"), jako administrator danych, będzie przetwarzać Twoje dane osobowe. Dane osobowe użytkownika będą przetwarzane w następujących celach:

1. Zaoferować Ci połączenie z platformą X9/X9 Plus lub wykonać taką usługę Podstawą prawną jest konieczność przetwarzania danych w celu wywiązania się z umowy, którą z nami zawarł użytkownik, lub konieczność podjęcia działań przed zawarciem umowy.

2. Dalszy rozwój i ulepszanie naszych produktów i usług. Podstawą prawną jest nasz uzasadniony interes w rozwijaniu i ulepszaniu naszych produktów i usług.

3. Włączyć łączność Platformy X9/X9 Plus (Internet Rzeczy): korzystać z integracji partnerów (np. inteligentnych asystentów, w tym urządzeń z obsługą głosową); używać platform łączności, aby podłączyć Platformę X9/X9 Plus do urządzeń, aplikacji i usług stron trzecich; oraz tworzyć własną integrację z inteligentnym domem. Podstawą prawną jest konieczność przetwarzania danych w celu realizacji umowy, którą zawarł z nami użytkownik.

4. Przekazywać informacje dotyczące Twojego doświadczenia z Platformą X9/X9 Plus. Podstawą prawną jest nasz uzasadniony interes w informowaniu Cię o Twoich konkretnych produktach i usługach oraz ich funkcjach.

5. Zapewniać wsparcie i pomoc w rozwiązywaniu problemów dotyczących Platformy Sunseeker Elite X9/X9 Plus. Podstawą prawną jest konieczność przetwarzania danych w celu wykonania umowy zawartej z nami.

Jeżeli użytkownik wyraził na to zgodę (w takim przypadku podstawą prawną jest wyrażona zgoda), możemy również przetwarzać dane osobowe użytkownika w następujących celach:

1. Wysyłanie mu spersonalizowanych reklam i newsletterów dotyczących naszych produktów i usług.

2. Wysyłać ankiety klientów i analizować przekazane przez Ciebie informacje, zgodnie ze szczegółowymi wytycznymi zawartymi w tej komunikacji.

Twoje dane będą przetwarzane przez okres niezbędny dla Sunseeker Elite do realizacji wyżej wymienionych celów, jednak w żadnym wypadku nie dłużej niż pozwalają na to obowiązujące przepisy prawa.

▪ Jakie dane osobowe przetwarzamy?

Możemy przetwarzać następujące dane osobowe:

1. Dane osobowe: imię i nazwisko, obywatelstwo, preferencje językowe;

2. Dane kontaktowe: adres e-mail, adres pocztowy;

3. Informacje o koncie: wiek posiadacza konta, hasło, numer konta;

4. Inne dane związane z Twoją Platformą X9/X9 Plus: nazwa kosiarki, nazwy parowania, akcje wyzwalane poprzez użycie integracji partnerskich oraz informacje o urządzeniu.

▪ Wykorzystanie danych o lokalizacji

Niektóre z naszych usług działają wyłącznie pod warunkiem, że jesteśmy w stanie ustalić lokalizację kosiarki użytkownika (np. wyświetlanie informacji o pogodzie). Gdy użytkownik udostępnia nam lokalizację swojej kosiarki, dane te są przechowywane jako część profilu użytkownika i mogą być przesyłane osobom trzecim w formie pseudonimizowanej w celu świadczenia odpowiednich usług (np. w celu zaparkowania kosiarki w przypadku ulewnego deszczu).

8.2 Ograniczona gwarancja

Niniejsza ograniczona gwarancja obejmuje wyłącznie wady materiałowe i wykonawcze produktu oraz jego podzespołów, pod warunkiem ich użytkowania w normalnych, zwykłych warunkach. W przypadku wystąpienia wady objętej niniejszą ograniczoną gwarancją, firma Sunseeker lub jej upoważnieni przedstawiciele, według własnego uznania, naprawią lub wymienią wadliwy produkt lub jego podzespoły zgodnie z niniejszą ograniczoną gwarancją. Okres obowiązywania gwarancji rozpoczyna się od daty pierwszego zakupu od firmy Sunseeker lub autoryzowanego sprzedawcy, dystrybutora lub dealera firmy Sunseeker.

Warunki gwarancji

Rejestracja: Zarejestruj produkt online na stronie **www.sunseekerelite.com** w ciągu 30 dni od zakupu, aby otrzymać 36-miesięczną gwarancję. Bez rejestracji obowiązuje 24-miesięczna gwarancja.

Metoda rejestracji: Zaloguj się na stronie http://www.sunseekerelite.com/, kliknij ikonę „Centrum osobiste" lub przejdź do sekcji „Wsparcie", przewiń stronę w dół, znajdź „Polisa gwarancyjna", a następnie kliknij przycisk „Sprawdź moją gwarancję", aby przejść do rejestracji gwarancji.

Gwarancja na akumulator: Akumulatory objęte są gwarancją przez okres 24 miesięcy, niezależnie od rejestracji online.

Właściwe użytkowanie: Produkt nie może być niewłaściwie używany, nadużywany, zaniedbywany, przerabiany, modyfikowany lub naprawiany przez jakiekolwiek podmioty inne niż autoryzowany punkt serwisowy.

Zatwierdzone części: Do tego produktu można używać wyłącznie akcesoriów i części zatwierdzonych przez firmę Sunseeker Elite.

Zapobieganie szkodom: Produkt nie może zostać uszkodzony wskutek działania przedmiotów zewnętrznych, substancji lub wypadków.

Warunki przechowywania: Jeśli temperatura na dworze spada poniżej 0°C, akumulator i produkt należy przechowywać w zamkniętych pomieszczeniach.

Wyłączenia z gwarancji

Normalne zużycie: Niniejsza gwarancja nie obejmuje podzespołów ulegających naturalnemu zużyciu w wyniku standardowego użytkowania, takich jak np. ostrza.

Nieautoryzowana konserwacja: Gwarancja nie obejmuje uszkodzeń, usterek lub awarii wynikających z nieautoryzowanej lub niewłaściwej konserwacji, obsługi lub przeciążenia.

Uszkodzenia spowodowane myjką ciśnieniową: Uszkodzenia powstałe na skutek mycia strumieniem pod wysokim ciśnieniem nie są objęte gwarancją.

Aby złożyć reklamację, należy przedstawić dowód zakupu w formie ważnego paragonu, na którym widnieje data i miejsce zakupu.

Niniejsza gwarancja stanowi uzupełnienie praw ustawowych i nie obejmuje akcesoriów dostarczonych wraz z produktem. Wszelkie naprawy i wymiana produktów są objęte ograniczoną gwarancją przez pozostały okres gwarancji pierwotnej liczony od daty zakupu.

8.3 Zastrzeżenia

Z wyłączeniem podanych niżej okoliczności, zapewniamy klientom obsługę posprzedażową:

1. Uszkodzenia powstałe w wyniku awarii, niezależne od czynników produkcyjnych, w tym między innymi wynikające z błędów popełnionych przez użytkownika.

2. Uszkodzenia spowodowane nieautoryzowaną modyfikacją, demontażem lub otwarciem obudowy niezgodnie z zaleceniami oficjalnej instrukcji lub podręczników.

3. Uszkodzenia powstałe w wyniku nieprawidłowej instalacji, nieprawidłowego użytkowania lub obsługi w sposób niezgodny z zaleceniami oficjalnej instrukcji lub podręczników.

4. Uszkodzenia spowodowane przez nieautoryzowanego usługodawcę.

5. Uszkodzenia spowodowane nieautoryzowaną modyfikacją obwodów i/lub niedopasowaniem lub niewłaściwym użyciem akumulatora i ładowarki.

6. Uszkodzenia spowodowane przez użytkowników, którzy nie stosują się do zaleceń instrukcji i podręcznika.

7. Uszkodzenia powstałe wskutek pracy na trawniku w złym stanie (np. duże obszary z kałużami, brak wyznaczenia stref zakazanych, miejsca z dużą ilością kamieni pokrywających powierzchnię trawnika itp.)

8. Uszkodzenia powstałe wskutek używania produktu w środowiskach, w których występują zakłócenia elektromagnetyczne, w tym na obszarach górniczych lub w pobliżu wież przesyłowych, przewodów wysokiego napięcia, podstacji itp.

9. Uszkodzenia powstałe wskutek używania produktu w środowiskach, w których występują zakłócenia ze strony innych urządzeń bezprzewodowych, takich jak nadajniki, łącza wideo, sygnały Wi-Fi itp.

10. Uszkodzenia powstałe w wyniku problemów z niezawodnością lub kompatybilnością w przypadku używania nieautoryzowanych części innych producentów.

11. Uszkodzenia powstałe wskutek używania urządzenia z rozładowanym lub uszkodzonym akumulatorem.

12. Szkody spowodowane czynnikami niedającymi się przewidzieć, takimi jak kolizje samochodowe, ataki dzikich zwierząt, powodzie itp.

Powyższa treść może ulec zmianie bez wcześniejszego powiadomienia.

8.4 Kontakt z nami

Sunseeker Intelligent Technology SE

Adres: Theodorstraße 41M1, D-22761 Hamburg

Strona internetowa: www.sunseekerelite.com

PL

Deklaracja zgodności WE

Producent:
Zhejiang Sunseeker Industrial Co., Ltd.
988 Jinde Rd. Jiangdong Industrial Park, Jinhua, Zhejiang 321000, CHINY Jinhua, Zhejiang, CHINY
Oświadcza i przyjmuje za to odpowiedzialność, że produkt:
Nazwa marki: Sunseeker Elite
Przedstawiciel upoważniony:
Sunseeker Intelligent Technology SE
Theodorstrasse 41M1 22761 Hamburg
Nazwa produktu: Robotyczna kosiarka do trawnika
Model: RMX12000D40V(X9), RMX24000D40V(X9 Plus)
Wersja sprzętowa: SNK_X9_MAIN_V70
Wersja oprogramowania: 0.3.6.2771 (będzie zaktualizowana)
Spełnia następujące dyrektywy:

1. Dyrektywa w sprawie urządzeń radiowych (2014/53/UE)
2. Dyrektywa maszynowa (2006/42/WE)
3. Dyrektywa RoHS (2011/65/UE) i dyrektywa zmieniająca ((UE)2015/863)
4. Rozporządzenie w sprawie baterii (UE) 2023/1542

Nie mogą zostać umieszczone ani być używane w połączeniu z żadną inną anteną lub nadajnikiem.
Niniejsza deklaracja została wydana na wyłączną odpowiedzialność producenta.
Odwołania do odpowiednich unijnych aktów prawnych dotyczących harmonizacji:
EN 50636-2-107: 2015+A1:2018+A2: 2020+A3: 2021
EN 60335-1:2012+A11:2014+A13:2017+ A1:2019 + A2:2019+ A14:2019+A15:2021

EN IEC 55014-1:2021	EN IEC 55014-2:2021	EN IEC 61000-3-2:2019+A1:2021+A2:2024
EN 61000-3-3:2013+A1:2019+A2:2021	EN 301 489-1 V2.2.3	EN 301 489-3 V2.3.2
EN 301 489-17 V3.3.1	EN 301 489-19 V2.2.1	EN 301 489-52 V1.2.1
EN 301 511 V12.5.1	EN 301 908-1 V15.2.1	EN 301 908-13 V13.2.1
EN 303 413 V1.2.1	EN 300 440 V2.2.1	EN 300 328 V2.2.2
EN 62311: 2008	EN IEC 62311: 2020	EN 301 893 V2.1.1
EN 62321-1:2013	EN 18031-1: 2024	EN 18031-2: 2024
EN IEC 62321-2:2021	EN 62321-3-1:2014	EN 62321-8:2017
EN 62321-4:2014 /A1:2017	EN 62321-5:2014	EN 62321-7-1:2015
EN 62321-7-2:2017	EN 62321-6:2015	EN 62321-8:2017
IEC 62133-2:2017+A1:2021	EN 50665: 2017	EN IEC 63000:2018
EN ISO 3744:2010		

Informacje dotyczące ekspozycji na promieniowanie RF:

To urządzenie zostało przetestowane i spełnia obowiązujące limity dotyczące ekspozycji na fale radiowe (RF).

To urządzenie musi być zainstalowane i używane zgodnie z dostarczonymi instrukcjami Antena(y) używana(e) do tego nadajnika musi być zamontowana w odległości co najmniej 30 cm od wszystkich osób i nie może być współlokalizowana ani działać w połączeniu z żadną inną anteną lub nadajnikiem.

Przedmiot deklaracji jest zgodny z odpowiednimi przepisami harmonizacyjnymi Unii.
Zhejiang Sunseeker Industrial Co., Ltd.
Zhejiang Sunseeker Industrial Co., Ltd.
Miejsce: Jinhua, Zhejiang, CHINY
Data: 03-2-2026
Imię i nazwisko: Harry Ran
Podpis: Harry
Tytuł: Główny inżynier

Upoważniony przedstawiciel:
Sunseeker Intelligent Technology SE
Theodorstrasse 41M1
22761 Hamburg
Hans-Peter Kübler
Dyrektor wykonawczy

Obsah

1. Bezpečnost a předpisy 331
1.1 Obecné informace 331
1.2 Obecné bezpečnostní pokyny 331
1.3 Bezpečnostní pokyny pro instalaci 333
1.4 Bezpečnostní pokyny pro každodenní provoz 333
1.5 Bezpečnostní pokyny pro údržbu 333
1.6 Bezpečnost akumulátoru 333

2. Symboly a nálepky 333

3. Obsah a specifikace 335
3.1 Obsah krabice 335
3.2 Díly a funkce 335
3.3 Specifikace 337

4. Instalace a mapování 338
4.1 Přípravy 339
4.2 Aktivace sekačky 339
4.3 Připojení k aplikaci 340
4.4 Instalace nabíjecí stanice 340
4.5 Mapování 341
4.6 Nastavení netRTK 344

5. Denní provoz 345
5.1 Displej a ovládání na sekačce 345
5.2 Změna PIN kódu 346
5.3 Nastavení časového plánu 346
5.4 Úvod do aplikace 347
5.5 Modul S Connect 348
5.6 IoT 350
5.7 Vyhýbání se překážkám 350

6. Údržba 351
6.1 Čištění 351
6.2 Výměna nožů 352
6.3 EdgZero Trimmer 353
6.5 Baterie 353
6.6 Napájení 354
6.7 Uskladnění 355
6.8 Popis komunikačního pásma 355
6.9 Recyklace a likvidace na konci životnosti 356

7. Často kladené dotazy a řešení problémů 357
7.1 Chybová zpráva 357
7.2 Řešení problémů 358

8. Důležité informace 359
8.1 Ochrana osobních údajů 359
8.2 Omezená záruka 359
8.3 Odmítnutí odpovědnosti 360
8.4 Kontaktujte nás 360

1. Bezpečnost a předpisy

1.1 Obecné informace

DŮLEŽITÉ
PŘED POUŽITÍM SI POZORNĚ PŘEČTĚTE
USCHOVEJTE PRO BUDOUCÍ POUŽITÍ

Zamýšlené použití

Tento zahradní výrobek je určen pouze k sekání trávy, automaticky seká zahradní trávu kdykoli během dne. Jakékoli použití nad rámec určeného účelu může představovat nebezpečí, které může způsobit újmu osobám nebo škody na majetku. Pro zajištění bezpečnosti a předcházení nehodám je nutné striktně dodržovat stanovené pokyny.

Nezamýšlené použití

Tento zahradní výrobek není určen pro použití dětmi mladšími 14 let nebo osobami se sníženými fyzickými, smyslovými nebo duševními schopnostmi nebo s nedostatečnými zkušenostmi a znalostmi, pokud nejsou pod dohledem nebo nebyly poučeny o použití výrobku osobou odpovědnou za jejich bezpečnost.

Nesprávné použití zahrnuje, ale není omezeno na přepravu osob, dětí nebo zvířat na stroji; nechat se strojem přepravovat; použití stroje k tažení nebo tlažení nákladu; a použití stroje k sekání vegetace, která není tráva.

Zbytková rizika- Při provádění údržby nebo výměně nožů používejte ochranné rukavice a brýle, abyste předešli zraněním.

Neprodlužujte kabel mezi napájecím zdrojem a nabíjecí stanicí.

- Při provozu stroje na veřejných prostranstvích musí být kolem pracovní oblasti umístěny výstražné značky. Nápisy musí jasně zobrazovat následující text:

VAROVÁNÍ

- Nedotýkejte se nebezpečných pohyblivých částí před jejich úplným zastavením.
- Udržujte napájecí kabel, napájecí jednotku, prodlužovací kabel a všechny ostatní elektrické kabely, které nepatří k výrobku, mimo oblast řezání, abyste udrželi jejich vzdálenost od nebezpečných pohyblivých částí a zabránili poškození kabelů, které mohou přijít do kontaktu s částmi pod napětím. Pokud nebudou dodržovány pokyny v návodu, hrozí nebezpečí smrtelného zranění obsluhy nebo přihlížejících osob.
- Automatická sekačka na trávu! Držte se dál od stroje! Děti musí být pod dohledem!
- Všechna varování a pokyny si uložte pro budoucí použití.
- Upozornění: Nikdy nedovolte dětem, osobám se sníženými fyzickými, smyslovými nebo duševními schopnostmi, osobám bez dostatečných zkušeností a znalostí nebo osobám, které nejsou obeznámeny s těmito pokyny, používat tento stroj. Místní předpisy mohou omezit věk obsluhy.
- Před použitím si přečtěte všechny bezpečnostní upozornění, pokyny, ilustrace a specifikace dodané s tímto výrobkem. Nedodržení všech níže uvedených pokynů může mít za následek úraz elektrickým proudem, požár anebo vážné zranění.

- Při provozu stroje na veřejných prostranstvích musí být kolem pracovní oblasti umístěny výstražné značky. Nápisy musí jasně zobrazovat následující text:

VAROVÁNÍ

- Automatická sekačka na trávu. Držte se dál od stroje. Děti musí být pod dohledem!
- Zařízení musí být vypnuto, když není používáno.

1.2 Obecné bezpečnostní pokyny

Bezpečnost na pracovišti

A. Nepoužívejte stroje ve výbušném prostředí, například v přítomnosti hořlavých kapalin, plynů nebo prachu. Stroje vytvářejí jiskry, které mohou zapálit prach nebo výpary.

B. Pečlivě si přečtěte návod. Seznamte se s ovládáním a správným používáním stroje.

C. Nikdy nedovolte osobám, které nejsou obeznámeny s těmito pokyny, nebo dětem používat tento stroj. Místní předpisy mohou omezovat věk obsluhy.

D. Provozovatel nebo uživatel je odpovědný za nehody nebo rizika vznikající jiným osobám nebo jejich majetku.

Elektrická bezpečnost

A. Zásuvkové zástrčky musí odpovídat zásuvce. Nikdy zástrčku nijak neupravujte. Nepoužívejte žádné zástrčky nabíječek s uzemněnými zařízeními. Neupravené zástrčky a odpovídající zásuvky snižují riziko úrazu elektrickým proudem.

B. Vyhýbejte se tělesnému kontaktu se uzemněnými nebo uzemněnými povrchy, jako jsou potrubí, radiátory, sporáky a ledničky. Pokud je vaše tělo uzemněno, hrozí zvýšené riziko úrazu elektrickým proudem.

C. Nezneužívejte napájecí kabely. Nikdy nepoužívejte napájecí kabel k přenášení zařízení, tahání za zařízení nebo k odpojování zařízení. Udržujte napájecí kabely mimo dosah působení tepla, oleje, ostrých hran nebo pohyblivých částí. Poškozené nebo zapletené napájecí kabely zvyšují riziko úrazu elektrickým proudem.

D. Pokud je nevyhnutelné provozovat zařízení napájené ze sítě ve vlhkém prostředí, použijte napájení chráněné proudovým chráničem (RCD). Použití proudového chrániče snižuje riziko úrazu elektrickým proudem.

E. Podle pokynů zajistěte správnou instalaci automatického systému vymezení hranic.

F. Pravidelně kontrolujte plochu, kde bude stroj používán, a odstraňte všechny kameny, klacky, dráty, kosti a další překážky.

G. Pravidelně kontrolujte nože, šrouby nožů a řezací sestavu na opotřebení nebo poškození. Vyměňte opotřebované nebo poškozené nože a šrouby v sadách, aby byla zachována rovnováha.

H. U vícevřetenových strojů dbejte zvýšené opatrnosti, protože rotace jednoho nože může způsobit rotaci dalších nožů.

Osobní bezpečnost

A. Nedovolte osobám, které nejsou obeznámeny se strojem nebo těmito pokyny, stroj obsluhovat. Stroje jsou v rukou nevyškolených uživatelů nebezpečné.

B. Při obsluze stroje buďte ostražití, sledujte, co děláte, a používejte zdravý rozum. Nepoužívejte stroj, pokud jste unavení nebo pod vlivem drog, alkoholu nebo léků. Chvíle nepozornosti při obsluze stroje může vést k vážnému zranění osob.

C. Před spuštěním stroje odstraňte všechny nastavovací klíče nebo nástrčné klíče. Klíč nebo seřizovací klíč ponechaný na rotující části stroje může způsobit zranění osob.

D. Při ručním ovládání stroje vždy dbejte na správný postoj a rovnováhu. To umožňuje lepší ovládání stroje v neočekávaných situacích.

E. Nedovolte, aby vás časté používání stroje vedlo k pocitu sebejistoty a ignorování bezpečnostních zásad. Neopatrný zásah může během zlomku sekundy způsobit vážné zranění.

Používání a péče o stroj

A. Před jakýmikoliv úpravami, výměnou příslušenství nebo uskladněním odpojte zástrčku ze zdroje napájení a/nebo vyjměte baterii (je-li vyjímatelná) ze stroje nebo jiných zařízení. Tato preventivní bezpečnostní opatření snižují riziko nechtěného spuštění.

B. Údržba strojů a příslušenství. Zkontrolujte, zda nejsou pohyblivé části nesprávně seřízeny nebo váznou, zda nedošlo k poškození dílů a k jiným stavům, které by mohly ovlivnit provoz stroje. V případě poškození nechte stroj před použitím opravit. Mnoho nehod je způsobeno špatně udržovanými stroji a příslušenstvím.

C. Používejte stroj a příslušenství v souladu s těmito pokyny, s přihlédnutím k pracovním podmínkám a prováděné činnosti. Použití stroje k jiným než určeným operacím by mohlo vést k nebezpečným situacím.

D. Nikdy neprovozujte stroj s poškozenými kryty nebo bez bezpečnostních zařízení.

E. Nedávejte ruce ani nohy blízko nebo pod rotující části. Neustále se držte v dostatečné vzdálenosti od vypouštěcího otvoru.

F. Nikdy nezvedejte ani nepřenášejte stroj, když je motor v provozu.

G. Aktivujte zámek zařízení/Nastavte přístroj do polohy "ZAMKNOUT"
- před vyčištěním ucpaného místa;
- před kontrolou, čištěním nebo prací na stroji.

H. Nenechávejte stroj pracovat bez dozoru, pokud víte, že se v okolí nacházejí domácí mazlíčci, děti nebo lidé.

Servis

A. Nechte svůj stroj servisovat kvalifikovaným servisním technikem, který použije pouze originální náhradní díly. Tím je zajištěna bezpečnost stroje.

B. Udržujte všechny matice, šrouby a vruty pevně utažené, aby byl stroj v bezpečném pracovním stavu.

C. Vyměňte opotřebované nebo poškozené díly z bezpečnostních důvodů.

D. Ujistěte se, že jsou nahrazeny správné nože.

E. Ujistěte se, že baterie jsou nabíjeny pomocí správné nabíječky doporučené výrobcem. Nesprávné použití může způsobit úraz elektrickým proudem, přehřátí nebo únik korozivní kapaliny z akumulátoru.

F. V případě úniku elektrolytu opláchněte vodou/neutralizačním činidlem, pokud dojde ke kontaktu s očima apod., vyhledejte lékařskou pomoc.

G. Údržba stroje by měla probíhat podle pokynů výrobce.

Používání a péče o bateriové nářadí

A. Dobíjejte pouze nabíječkou určenou výrobcem. Nabíječka, která je vhodná pro jeden typ AKUMULÁTORU, může při použití s jiným typem AKUMULÁTORU způsobit nebezpečí požáru.

B. Používejte pouze elektrické nářadí s výhradně určenými BATERIEMI. Použití jakýchkoli jiných AKUMULÁTORŮ může způsobit riziko zranění a požáru.

C. Pokud není bateriový balíček používán, uchovávejte jej mimo dosah jiných kovových předmětů, jako jsou sponky, mince, klíče, hřebíky, šrouby nebo jiné drobné kovové předměty, které mohou vytvořit spojení mezi jednotlivými póly. Zkratování svorek AKUMULÁTORU může způsobit popáleniny nebo požár.

D. Při nevhodném zacházení může z baterie unikat kapalina; vyvarujte se kontaktu. Pokud dojde k náhodnému kontaktu, opláchněte vodou. Pokud se kapalina dostane do očí, vyhledejte také lékařskou pomoc. Kapalina vystřikující z akumulátoru může způsobit podráždění nebo popáleniny.

E. Nepoužívejte poškozený nebo upravený akumulátor nebo nástroj. Poškozené nebo upravené akumulátory mohou vykazovat nepředvídatelné chování, které může vést k požáru, VÝBUCHU nebo nebezpečí zranění.

F. Nevystavujte BATTERY pack ani nástroj ohni nebo extrémně vysokým teplotám. Vystavení ohni nebo teplotě nad 130 °C může způsobit výbuch.

G. Dodržujte všechny pokyny k nabíjení a nenabíjejte BATTERY pack ani zařízení mimo teplotní rozsah uvedený v pokynech. Nesprávné nabíjení nebo nabíjení při teplotách mimo stanovený rozsah může poškodit AKUMULÁTOR a zvýšit riziko požáru.

1.3 Bezpečnostní pokyny pro instalaci

A. Nenastavujte nabíjecí stanici, včetně jakýchkoli příslušenství, na místo, které je pod nebo do 60 cm od jakéhokoli hořlavého materiálu. V případě poruchy může dojít k zahřátí nabíjecí stanice a napájecího zdroje a potenciálnímu nebezpečí požáru.

B. Nepokládejte napájecí zdroj do výšky, kde hrozí riziko jeho ponoření do vody. Nepokládejte napájecí zdroj na zem.

C. Nezakrývejte napájecí zdroj. Zkondenzovaná voda může poškodit napájení a zvýšit riziko úrazu elektrickým proudem.

D. Platí pro EU. Pokud je napájecí zdroj instalován venku: Riziko úrazu elektrickým proudem. Instalujte pouze do kryté zásuvky GFCI třídy A (RCD) s krytem odolným proti povětrnostním vlivům a s přístupem k zasunutí nebo sejmutí krytu zástrčky.

E. Nenastavujte nabíjecí stanici na místo, kde hrozí stojatá voda.

1.4 Bezpečnostní pokyny pro každodenní provoz

A. Držte ruce a nohy dál od rotujících nožů. Když je výrobek nastaven na ON (ZAP), nedávejte ruce ani nohy do jeho blízkosti nebo pod něj.

B. Vypněte výrobek nebo přepněte výrobek do polohy VYP, pokud se v pracovní oblasti nacházejí osoby, zejména děti nebo zvířata.

C. Ujistěte se, že na trávníku nejsou žádné předměty, jako kameny, větve, nářadí nebo hračky. Při nárazu do takových předmětů může dojít k poškození nožů.

D. Nezvedejte výrobek ani s ním nepohybujte, když je zapnutý.

E. Nedovolte, aby výrobek narážel do osob nebo zvířat. Pokud se do cesty výrobku dostane osoba nebo zvíře, okamžitě výrobek zastavte.

F. Nepokládejte předměty na výrobek ani na nabíjecí stanici.

G. Nepoužívejte výrobek, pokud tlačítko STOP nefunguje.

H. Při nečinnosti vždy nastavte produkt do polohy VYPNUTO.

I. Nepoužívejte výrobek a vyskakovací postřikovač současně. Současně použijte funkci Plán.

J. Nenechávejte výrobek pracovat, pokud je v pracovní oblasti stojatá voda, například místa s kalužemi vznikajícími po silném dešti.

1.5 Bezpečnostní pokyny pro údržbu

A. Při údržbě výrobku nastavte produkt do polohy VYPNUTO.

B. Nepoužívejte vysokotlaký čistič k čištění výrobku. K čištění výrobku nepoužívejte rozpouštědla.

C. Před čištěním nebo údržbou nabíjecí stanice odpojte zástrčku z nabíjecí stanice.

1.6 Bezpečnost akumulátoru

Lithium-iontové akumulátory mohou explodovat nebo způsobit požár, pokud jsou rozebrány, zkratovány nebo vystaveny vodě, ohni nebo vysokým teplotám. Zacházejte s akumulátorem opatrně, nerozebírejte jej, neotvírejte a nezneužívejte jej k jakémukoli elektrickému/mechanickému poškození. Neskladujte na přímém slunci.

2. Symboly a nálepky

Pečlivě si prostudujte symboly na výrobku a štítcích a pochopte jejich význam:

	VAROVÁNÍ: *Před použitím výrobku si přečtěte návod k použití.*
	VAROVÁNÍ: *Před prací na stroji nebo jeho zvedáním výrobek vypněte.* *Nikdy se nedotýkejte rotujícího nože.*
	VAROVÁNÍ: *Při práci dodržujte bezpečnou vzdálenost od stroje. Udržujte ostatní osoby mimo nebezpečný prostor.*
	VAROVÁNÍ: *Na stroji nejezděte.*
	Přečtěte si návod k použití.
	Značka shody CE.
	Hladina akustického výkonu stanovená podle evropské směrnice o hluku ve venkovním prostoru.
	Nelikvidujte tento výrobek jako běžný domovní odpad. Zajistěte, aby byl výrobek recyklován v souladu s místními právními požadavky.
	Třída III
	DC
	Nevyhazujte akumulátor do ohně a nevystavujte jej zdroji tepla.
	Neponořujte akumulátor do vody.

Li-ion	*Známka recyklovatelnosti.*
	Tento akumulátor není dovoleno likvidovat jako běžný domovní odpad. Zajistěte recyklaci akumulátoru v souladu s místními právními předpisy.
T4A	*Vyměňte pojistku podle jmenovitých hodnot.*
T10A	*Vyměňte pojistku podle jmenovitých hodnot.*
	Konstrukce třídy II.
IPX4	*Stupně ochrany poskytované kryty (IP kód)*
IPX6	
IP67	
	Odnímatelný napájecí díl
	SMPS s vestavěnou ochranou proti zkratu izolační transformátor
S	*SMPS (spínaný napájecí zdroj)*
cosφ:0.56	*Účiník*
VI	*Úroveň energetické účinnosti 6*
	Pro indikaci, že napájecí jednotka nesmí být používáno, pokud jsou kolíky zástrčkové části jsou poškozeny.
	VAROVÁNÍ – Nedotýkejte se rotující nože. Při manipulaci je nutné nosit rukavice. Nedotýkejte se zastřihovače za provozu.
MAX 45°C	*Nepoužívejte ani neskladujte bateriový blok v prostředí s teplotou přesahující 45 °C a udržujte jej mimo dosah všech zdrojů tepla, aby nedošlo k bezpečnostním rizikům.*
Max. 9500 min^{-1}	*Max 9500 min^{-1}*
195 mm	*φ 195 mm pro kotouč sekačky*

	varování
ETSI EN 303 645 TÜVRheinland CERTIFIED www.tuv.com ID 1111295401	*TÜV Rheinland značka shody.*

Symboly na obrazovce robota

	Zapnutí/vypnutí napájení
START	*Tlačítko Start*
HOME	*Tlačítko Domů*
OK	*Tlačítko OK*

Poznámka:

Další informace o symbolech naleznete v části 5.1 Displej a ovládání sekačky.

3. Obsah a specifikace

3.1 Obsah krabice

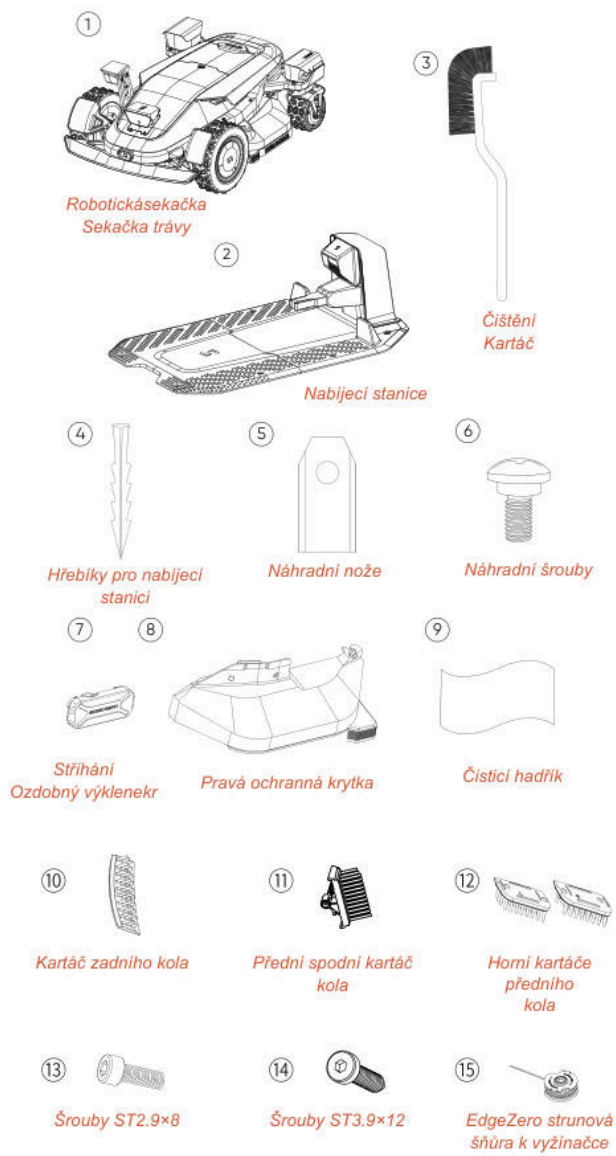

Robotická sekačka na trávu*1
Nabíjecí stanice*1
Čisticí kartáč*1
Náhradní nože*24
Náhradní šrouby*24
Kolíky pro nabíjecí stanici*8
Ořezávací dekorativní kryt *1
Pravý kryt sestavy*1
Čisticí hadřík*1
Přední spodní kartáč kola*2
Horní kartáče předního kola*2
Zadní kartáčové kolečko*2
Šrouby ST2,9×8 *8
Šrouby ST3.9×12 *2
EdgeZero strunová šňůra k vyžínačce*4

3.2 Díly a funkce

Pohled shora

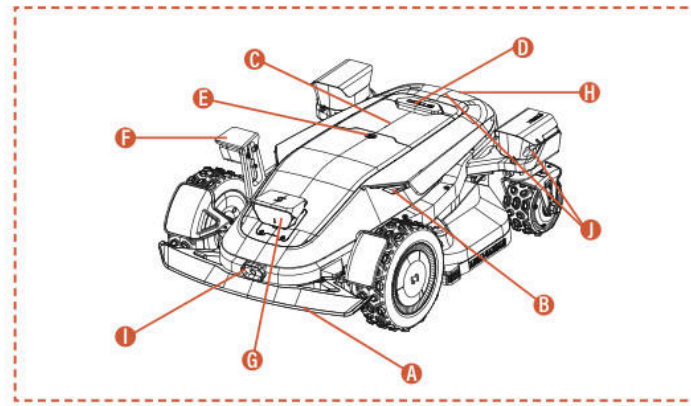

Pohled zdola

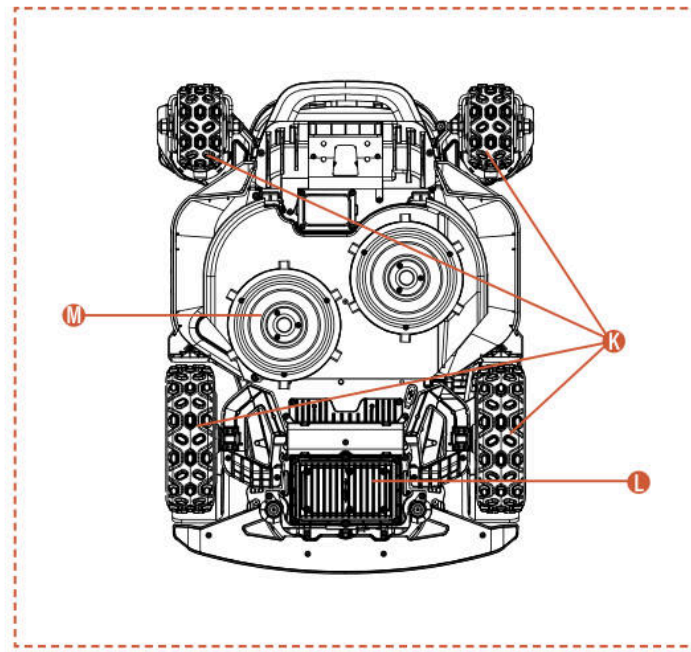

Poznámka

Neponořujte stroj do vody, protože by mohlo dojít k poškození součástí a zrušení záruky ve stanovené lhůtě.

A. Nárazový nárazník
Pokud není k dispozici vizuální lokalizace, nárazový nárazník zajišťuje normální provoz stroje.

B. LED diody
Různé interaktivní LED diody na sekačce indikují provozní stav stroje.

C. Ovládací panel
Panel pro zapnutí a vypnutí stroje, ovládání práce stroje nebo jeho návratu apod.

D. Tlačítko STOP
Tlačítko pro nouzové zastavení k okamžitému zastavení stroje v případě nouzové situace.

E. Dešťový senzor
Dešťový senzor dokáže detekovat déšť a stroj se podle

nastavení uživatele může automaticky vrátit k nabíjecí stanici, aby se vyhnul dešti.

F. Boční ToFView kamera (iToF+RGBD)
AI asistovaná kamera iToF+RGBD kombinuje hloubková data s barevnými snímky, což umožňuje přesnou identifikaci překážek při okrajovém stříhání a dosažení vyšší přesnosti řezu.

G. Binokulární kamera & integrovaná kamera iToF
Binokulární kamera s umělou inteligencí pomáhá sekačce detekovat a vyhýbat se překážkám.

iToF integrovaná kamera slouží k vyhýbání se překážkám a sečení podél hranice. Měří vzdálenost pomocí fázového rozdílu modulovaného infračerveného světla, což zajišťuje stabilní provoz za všech světelných podmínek.

H. Infračervený senzor nabíjení
Infračervený nabíjecí senzor umožňuje autonomní dokování s nabíjecí stanicí pomocí infračerveného navádění a sleduje stav nabíjení, aby zajistil bezpečné nabíjení během celého procesu.

I. Infračervená termovizní kamera
Infračervená termální kamera zachycuje tepelné signály z okolí, což umožňuje sekačce přesně identifikovat živé bytosti a překážky za podmínek s nízkou viditelností, jako je noc nebo mlha, a tím snížit riziko kolize.

J. Integrovaná kamera dToF
Integrovaná kamera dToF využívá princip přímého měření doby letu (Time-of-Flight) k přesnému měření vzdáleností výpočtem doby letu infračervených světelných impulsů. Umožňuje včasné rozpoznání vzdálených překážek a poskytuje spolehlivou ochranu sekačce Sunseeker Elite při práci na rozlehlých trávnících.

K. 4WD nábojový motor
4WD hub motorový systém integruje řízení a výkon do každého kola, zajišťuje přesné zatáčení a silný výkon pro lepší terénní výkon.

L. Oddělení baterie
Prostor pro uložení baterie.

M. Otáčecí řezací deska
Zařízení pro zastřihování trávníku při provozu stroje.

3.3 Specifikace

TECHNICKÁ SPECIFIKACE	X9 RMX12000D40V	X9 Plus RMX24000D40V
Ohraničující drát	Bezdrátový / bez ohraničení	Bezdrátový / bez ohraničení
Maximální plocha sečení	12000 metrů^2	24000 metrů^2
Výška řezu min/max	20-100 mm	20-100 mm
Nastavení výšky	Elektronické	Elektronické
šířka sečení	430 mm	430 mm
Prázdné otáčky	2500/min	2800/min
Voděodolné	IPX6	IPX6
Kapacita akumulátoru	BS408 36VDC, 8Ah, 288Wh, 40VDC MAX	BF408 36VDC, 8Ah, 288Wh, 40VDC MAX
Uživatelské rozhraní	Zobrazení aplikace a klávesnice	Zobrazení aplikace a klávesnice
Maximální sklon	42°(90%)	42°(90%)
Rozměry robota	85 * 61,7 * 30,3cm	85 * 66,3 * 30,3cm
Certifikáty	CE RoHS	CE RoHS
Čistá hmotnost	30,5 kg	32,7 kg
Hladina akustického výkonu LWA	66 dB (A)	70 dB (A)
Nejistoty akustického výkonu KWA	2,44 dB (A)	2,25 dB (A)
Hladina akustického tlaku LpA	58 dB (A)	62 dB (A)
Nejistoty akustického výkonu KpA	2,44 dB (A)	2,25 dB (A)
Hladina akustického výkonu LWA pro EdgeZero	88 dB (A)	88 dB (A)
Nejistoty akustického výkonu KWA pro EdgeZero	1,97 dB (A)	1,97 dB (A)
Hladina akustického tlaku LpA pro EdgeZero	80 dB (A)	80 dB (A)
Neurčitosti akustického výkonu KpA pro EdgeZero	1,97 dB (A)	1,97 dB (A)
VLASTNOSTI		
Wi-Fi / Bluetooth	Y	Y
Bezdrátové mapování	Y	Y
Plánování trasy	3 možnosti	3 možnosti
AONavi™ 2.0 (nRTK+VSLAM 2.0)	Y	Y
Super Wi-Fi	Y	Y
Vision AI2.0	Y	Y
ATC (All-Terrain Conquer)	Y	Y
Ekologický režim	Y	Y
Noční režim*	Y	Y
Hlavní LED světlo	Y	Y
OTA	Y	Y
Rychlý návrat do nabíjecí stanice	Y	Y
Více zón	Y	Y
Pracovní plán	Automatické nebo manuální nastavení	Automatické nebo manuální nastavení
Snímač nárazu	Y	Y
Oplach vodou	Y	Y
GPS a 4G modul	Y	Y
Google Assistant a Amazon Alexa	Y	Y
PIN kód	Y	Y
Snímač zvednutí a náklonu	Y	Y
Snímač deště	Y	Y
EdgeZero	Volba	Y
PŘÍSLUŠENSTVÍ		
Náhradní nůž a šrouby	24 ks	24 ks
Hřebíky pro nabíjecí stanici	8 ks	8 ks
Nabíjecí stanice	7A(CB11)	17A(CB12)
Čisticí kartáč	1 ks	1 ks
Ořezávací dekorativní kryt	Volba	1 ks
Pravá ochranná krytka	Volba	1 ks
Čisticí hadřík	1 ks	1 ks
Přední spodní kartáč kola	2 ks	2 ks
Horní kartáče předního kola	2 ks	2 ks
Kartáč zadního kola	2 ks	2 ks
Šrouby ST2.9×8	8 ks	8 ks
Šrouby ST3.9×12	2 ks	2 ks
EdgeZero strunová šňůra k vyžínačce	Volba	4 ks

4. Instalace a mapování

Pokročilý hardwarový a softwarový systém Sunseeker (inteligentní algoritmy) výrazně zlepšuje schopnost sekačky rozpoznávat prostředí, přesnost polohování a celkový výkon. Systém AONavi (nepřetržité navigace) společnosti Sunseeker od počátku plynule propojuje satelitní polohování RTK-GNSS s vizuální technologií VSLAM2.0, což robotické sekačce umožňuje provádět polohovací a navigační úkony v různých scénářích včetně složitých prostředí.

S pokročilou technologií Sunseeker došlo k úplnému vylepšení systému AONavi, což vedlo ke vzniku AONavi™ 2.0. Tato technologie integruje netRTK s vizuální technologií VSLAM, čímž dosahuje centimetrového přesného určování polohy bez nutnosti fyzických stanic RTK, což nejen zvyšuje přesnost lokalizace, ale také výrazně zkracuje dobu instalace. Vybavený technologií Sunseeker AONavi™ 2.0 může robotický sekač přijímat stabilní satelitní signály pro přesné určení polohy v reálném čase a zároveň umožňuje nastavit virtuální hranice pro sekačky Sunseeker. Toto zajišťuje kvalitní údržbu trávníku a poskytuje vám pohodlný a spolehlivý zážitek ze sečení.

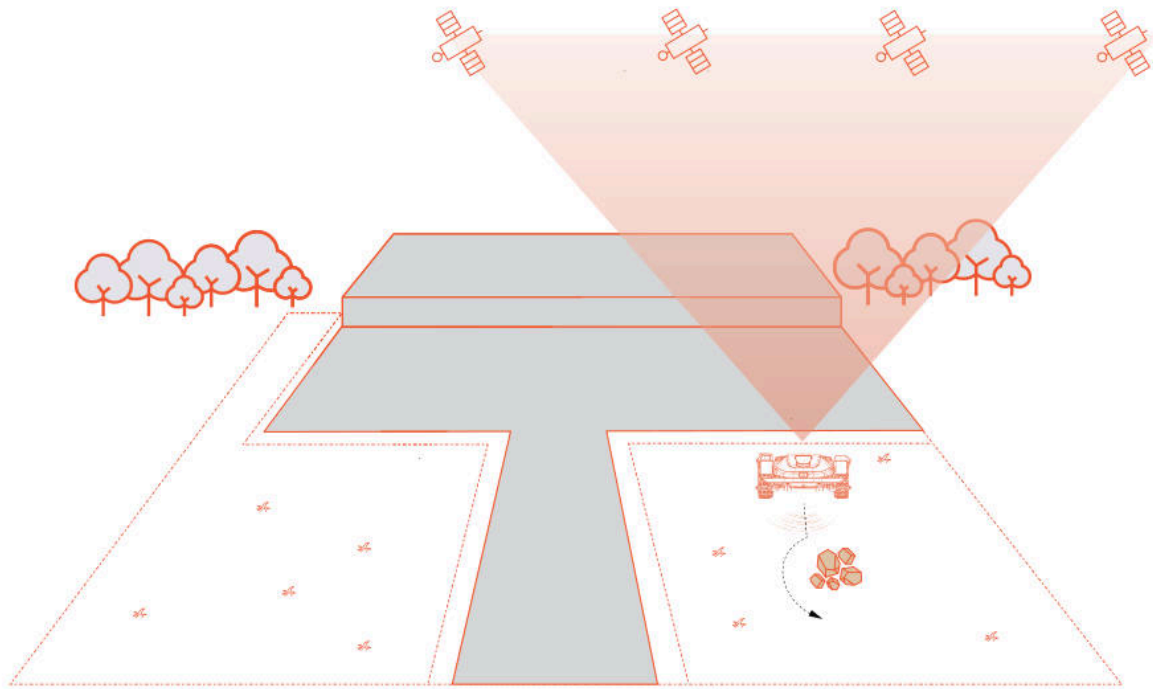

4.1 Přípravy

Instalace aplikace Sunseeker

Poznámka

V případě potřeby aplikace vyžádá přístup k Bluetooth a Wi-Fi nebo 4G síti; pro zajištění správného nastavení a budoucí funkčnosti povolte přístup k těmto funkcím.

Naskenujte QR kód pro stažení aplikace Robotic Mower App, nebo vyhledejte "Sunseeker Robot" v obchodě Google Play (Android) nebo Apple App Store (iOS). Po instalaci prosím vytvořte nový účet a přihlaste se.

iOS **Android**

Příprava sekačky

Ujistěte se, že je na vašem telefonu zapnuto Bluetooth, a naskenujte QR kód výrobního čísla stroje, abyste identifikovali model a pokračujte podle příslušné instalační příručky.

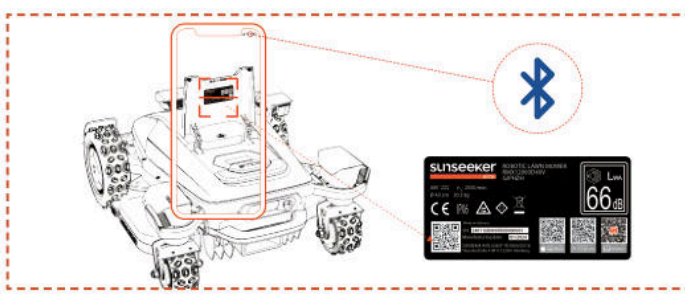

Příprava trávníku

A. Odstraňte veškeré nečistoty, hromady listí, hračky, dráty, kameny nebo jiné překážky.

B. Pro zajištění bezpečnosti se ujistěte, že děti a domácí mazlíčci nejsou na trávníku.

C. Před použitím robotické sekačky posekejte trávník na výšku maximálně 10 cm.

D. Specifikace pracovní plochy pro robotickou sekačku trávy jsou následující: 12000 m^2 (X9) a 24000 m^2 (X9 Plus).

E. Pokud se v pracovní oblasti nacházejí úzké průchody, ujistěte se, že šířka průchodu je větší než 100 cm.

Doporučené typy trávníků jsou zobrazeny níže na obrázcích:

4.2 Aktivace sekačky

Přednabíjení sekačky

A. Zvolte libovolné místo s elektrickou zásuvkou, připojte adaptér nabíjecí stanice a zapněte nabíjecí stanici.

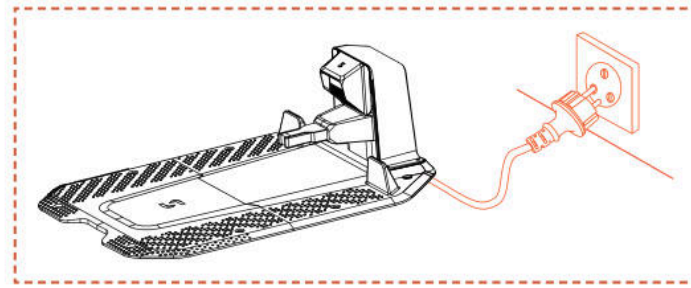

B. Zatlačte sekačku do nabíjecí stanice a ujistěte se, že nabíjecí elektrody jsou správně propojeny. Blikající zelené světlo na nabíjecí stanici signalizuje normální průběh nabíjení. Po úplném nabití sekačky zůstane indikační světlo trvale svítit zeleně.

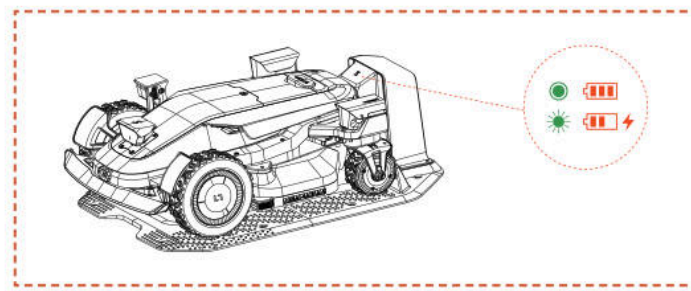

C. Pokud je úroveň nabití baterie sekačky vyšší než 80 %, můžete tento krok přeskočit.

Poznámka

- Pokud kontrolka zůstává vypnutá i při správném napájení, kontaktujte prosím zákaznický servis.

Aktivujte sekačku

A. Jakmile se stroj úspěšně nabije na nabíjecí stanici, automaticky se zapne. Zařízení můžete také ručně zapnout podržením tlačítka napájení.

B. Zadejte výchozí PIN kód "0000". Stiskněte OK při každém zadání „0“, aby se proces dokončil.

C. Pokud chcete změnit PIN kód, stiskněte tlačítko START/HOME/OK na 1 sekundu pro vstup do menu, kde můžete změnit PIN kód. Podrobnější informace naleznete v části 5.1 Displej a ovládání sekačky.

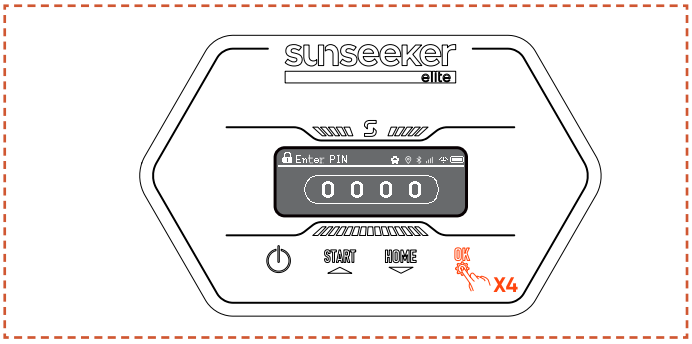

4.3 Připojení k aplikaci

Poznámka

Následující ilustrace týkající se aplikace slouží pouze k demonstračním účelům. Dostupné volby se mohou lišit v závislosti na verzi softwaru.

Příprava

A. Ujistěte se, že stroj je na nabíjecí stanici, správně se nabíjí, je zapnutý a byl zadán PIN kód.

B. Ujistěte se, že máte na telefonu zapnutý Bluetooth. Ujistěte se, že je váš přístroj připojen k síti 4G.

C. Pro lepší síťový zážitek můžete pro svou sekačku nakonfigurovat Wi-Fi.

Připojení aplikace

A. Naskenujte QR kód sériového čísla stroje pro přidání vašeho robotického sekačky. Pokud skenování není k dispozici, můžete se také připojit přes Bluetooth. Pokud jste již naskenovali QR kód během kroku „Příprava sekačky“, sekačka se automaticky spojí s aplikací, pokud je v telefonu povoleno Bluetooth, čímž odpadne nutnost dalšího skenování.

B. Po úspěšném spárování zadejte výchozí PIN kód "0000". PIN kód lze změnit na telefonu.

C. Ujistěte se, že je váš přístroj připojen k 4G síti.

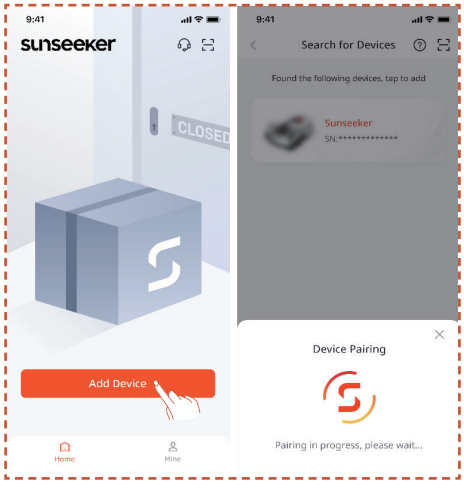

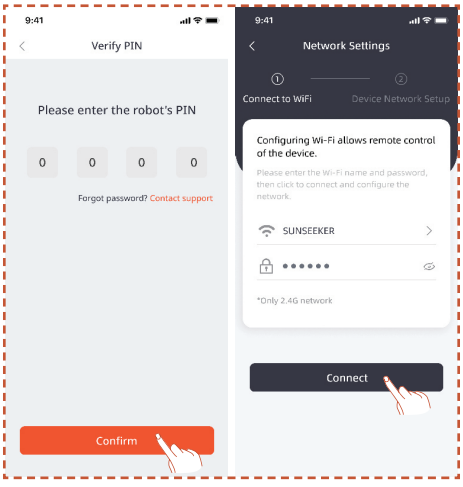

4.4 Instalace nabíjecí stanice

Poznámka

Pokud si nejste jisti, kam umístit nabíjecí stanici, postupujte podle následujících kroků k nalezení místa s lepším signálem.

Vyhledání vhodného místa

A. Postupujte podle pokynů v aplikaci pro dálkové ovládání sekačky, zkontrolujte sílu signálu v různých oblastech a najděte vhodné místo pro instalaci nabíjecí stanice.

B. Aby sekačka na trávu mohla úspěšně opustit a vrátit se k nabíjecí stanici, nainstalujte nabíjecí stanici na otevřeném rovném nezpevněném povrchu.

C. Nabíjecí stanici lze umístit uvnitř nebo vně pracovní oblasti sekačky. Z bezpečnostních důvodů se doporučuje uchovávat nabíjecí kabel mimo sekací plochu.

D. Před nabíjecí stanicí by neměly být žádné překážky v okruhu 1,5 m.

E. Pokud je tráva přítomna, měla by být nižší než 10 cm.

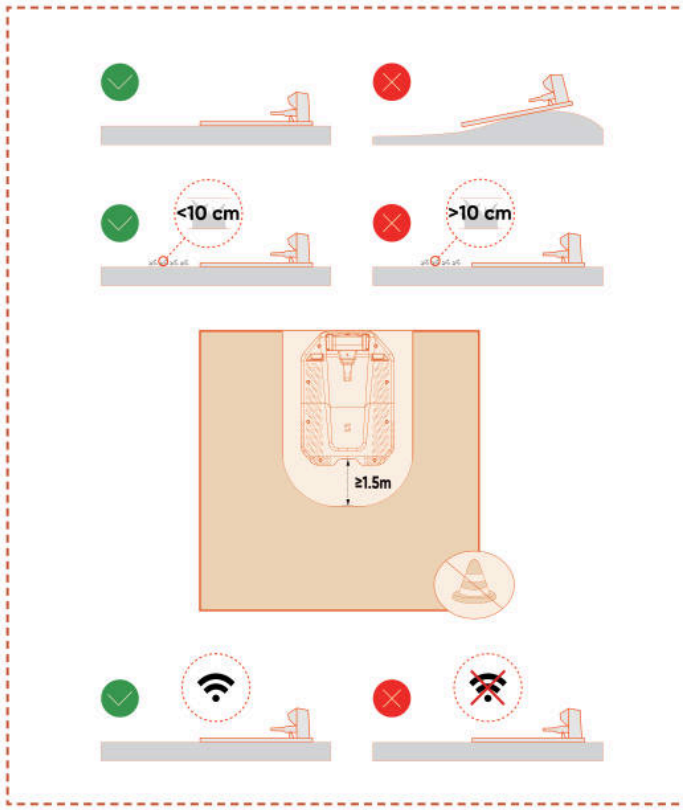

F. Zajistěte, aby prostor nad nabíjecí stanicí byl co nejvíce otevřený, bez stromů, budov nebo jiných překážek.

G. Pokud nelze dosáhnout úplného otevřeného prostoru na všech stranách, u sekaček umístěných na severní polokouli se snažte zachovat volný výhled na jižní oblohu; u sekaček na jižní polokouli zajistěte co nejvíce otevřený výhled na severní oblohu.

Nainstalujte nabíjecí stanici

A. Kladivo nebo podobný nástroj lze použít k přibití nabíjecí stanice na nezpevněný rovný povrch.

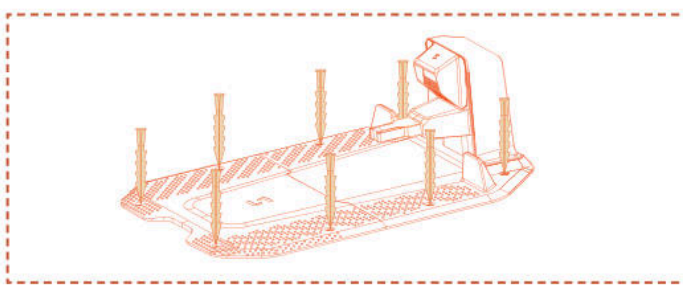

B. Připojte nabíjecí kabel na nabíjecí stanici k nabíječce a poté ji zapojte do elektrické sítě. Zelená kontrolka na nabíjecí stanici trvale svítí na znamení, že stanice je zapnutá.

C. Z bezpečnostních důvodů se doporučuje udržovat nabíjecí kabel mimo sečnou plochu. Pokud je mezi nabíjecí stanicí a napájecím zdrojem větší vzdálenost, zajistěte bezpečné připevnění napájecího kabelu k zemi nebo ke zdi, aby byl zajištěn bezpečný provoz.

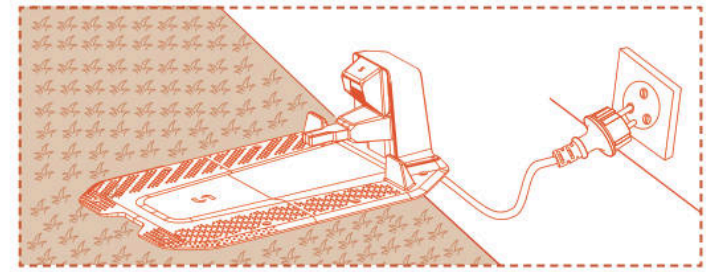

4.5 Mapování

Poznámka

Následující ilustrace týkající se aplikace slouží pouze k demonstračním účelům. Dostupné volby se mohou lišit v závislosti na verzi softwaru.

Příprava

A. Ujistěte se, že přístroj je zapnutý a úspěšně připojen k signálům 4G a Bluetooth.

B. Ujistěte se, že stroj je na nabíjecí stanici, správně se nabíjí a že úroveň baterie je vyšší než 50 %.

C. Pro vytvoření kompletní mapy je nezbytná správná pracovní zóna, nabíjecí stanice a anténa.

D. Pokud jsou všechny výše uvedené úkoly připraveny, klikněte na **Spustit mapování**.

E. Pokud se stroj restartoval, ujistěte se, že je na nabíjecí stanici, než zahájíte proces mapování.

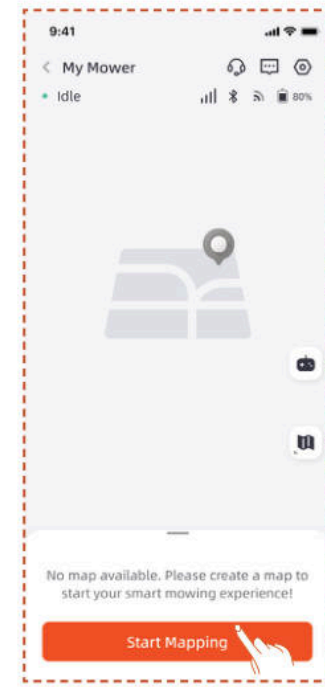

Vytvoření pracovní zóny

A. Klikněte na **Pracovní zónu**. Sekačka automaticky opustí nabíjecí stanici a posune se 1,5 m vpřed, aniž by byl nutný ruční zásah.

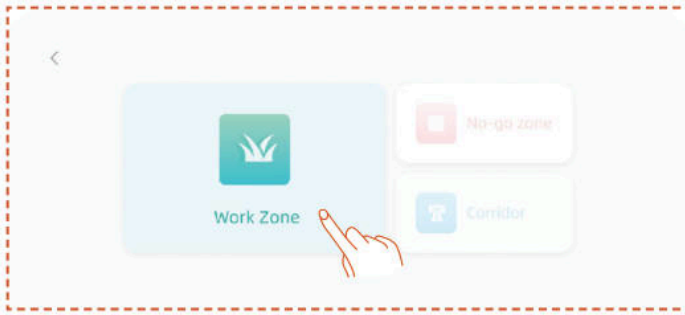

B. Doporučujeme, abyste nejprve navedli robota k okraji trávníku, nastavili jeho přední část pro mapování proti směru hodinových ručiček a poté klikli na **Spustit mapování**.

C. Jakmile je sekačka umístěna na hranici pracovní oblasti a úhel je nastaven, klikněte na **Spustit mapování**.

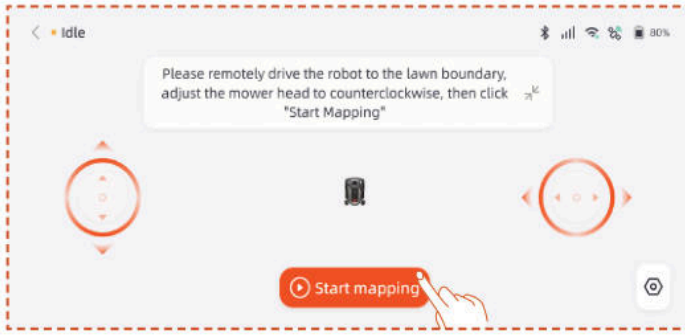

Automatické mapování

Když stroj rozpozná, že se nachází na trávníku a jsou splněny podmínky pro automatické mapování, ikona **Auto** bude blikat. Klepnutím na **Auto** spustíte automatické mapování.

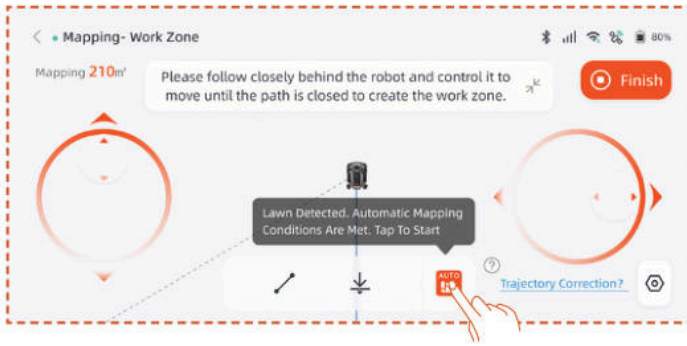

Mapování pozastavíte klepnutím na tlačítko **Pozastavit** v aplikaci.

Po ověření, že robot funguje normálně a bez chyb, klepněte na tlačítko **Auto** v rozhraní aplikace, abyste obnovili automatické mapování.

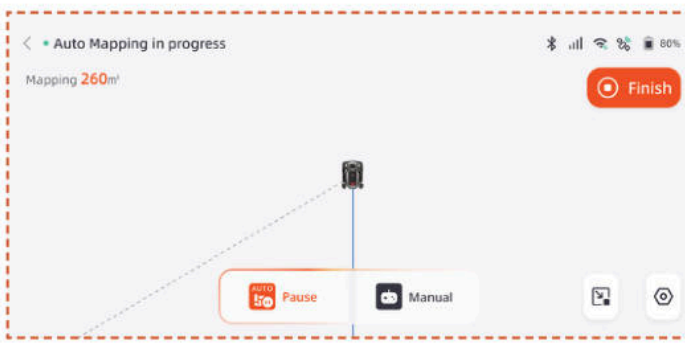

Poznámka

- Během procesu mapování doporučujeme sekačku doprovázet. Pokud sekačka nedokáže přesně detekovat hranice, můžete kdykoliv ukončit režim automatického mapování a přepnout na ruční ovládání.

- Pro zajištění efektivity mapování zajistěte, aby sekačka zahájila mapování vyjetím z nabíjecí stanice.

- Při mapování v blízkosti oblastí, jako jsou bazény, příkopy nebo útesy, doporučujeme přepnout na manuální mapování a udržovat bezpečnou vzdálenost alespoň 15 cm.

Manuální mapování

Klepněte na **Ruční** pro přepnutí do režimu ručního mapování.

Dálkově ovládejte sekačku a projděte podél okrajů pro vytvoření pracovní zóny.

- Pokud vaše pracovní oblast zahrnuje ploty, zdi nebo jiné fyzické překážky, při dálkovém mapování udržujte podél hranice minimálně 5cm vzdálenost.

- Pokud se ve vaší pracovní oblasti nacházejí prvky, jako jsou jezírka, příkopy nebo skály, dodržujte při mapování minimální vzdálenost 15 cm.

- Pokud je hranice vaší pracovní oblasti nezatravněná, například kamenná cesta, a výška hranice je podobná jako u trávy, můžete použít funkci **Cross Boundary**. Při použití této funkce zůstane přibližně dvě třetiny sekačky na trávníku, aby mohla jet podél okraje. Po dokončení mapování bude sekačka při sečení sledovat mapovanou hranici.

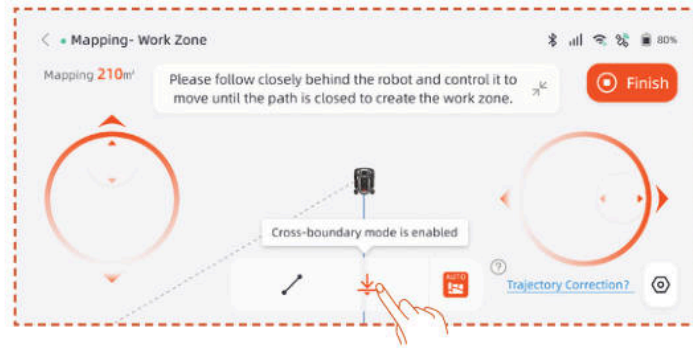

- Pokud je hranice vaší pracovní oblasti přímka, můžete vybrat funkci **Přímka** a poté robotickou sekačku dálkově ovládat až na konec přímé hranice. Na počátečním a koncovém bodě, kde je aktivována funkce přímky, bude automaticky vygenerována rovná hraniční čára.

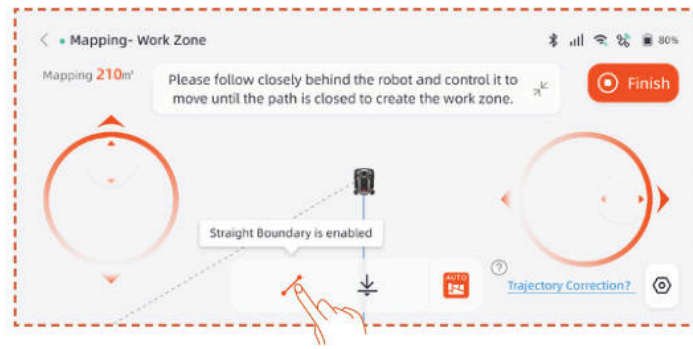

Poznámka

Na volbu Dokončit doporučujeme kliknout až po úplném uzavření trajektorie. Pokud trajektorie není uzavřená, avšak je třeba dokončit mapování, klikněte na Dokončit a poté vyberte možnost Automatické uzavření. Vygenerovaná mapa automaticky uzavře pracovní zónu propojením počátečního a koncového bodu.

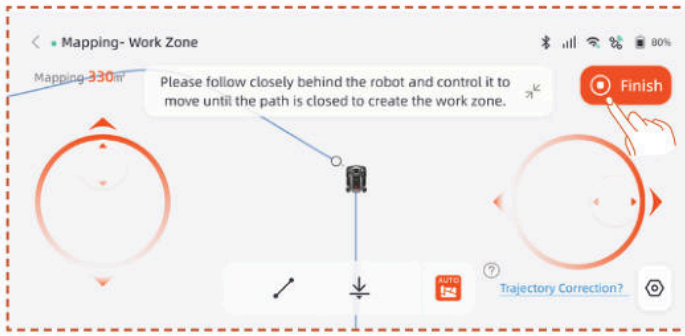

Po dokončení mapování, pokud potřebujete upravit hranici, klikněte na **Pracovní zóna** a vyberte **Upravit hranici** pro provedení změn.

A. Dálkově ovládejte robota na počáteční bod úpravy hranice, poté klikněte na tlačítko start. Při úpravě hranice je třeba robota ovládat tak, aby se pohyboval proti směru hodinových ručiček.

B. Dálkově ovládejte robota do koncového bodu úpravy hranice, zajistěte, aby protínal původní hranici mapy, a poté klikněte na tlačítko **Dokončit**.

Vytvoření zakázané zóny

Pokud vaše pracovní plocha obsahuje bazén nebo jinou zónu, kde se nesmí sekat, doporučujeme vytvořit zakázanou zónu. Tím se vygeneruje virtuální hranice a tyto plochy budou chráněné.

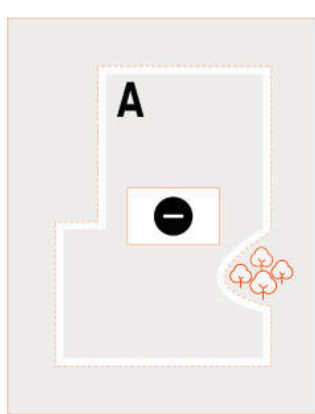

A. Klikněte **Zakázaná zóna**.

B. Dálkově ovládejte sekačku do výchozího bodu, kde je třeba vytvořit No-Go zónu, a poté klikněte na **Start Mapping**.

C. Dálkově ovládejte sekačku, aby uzavřela oblast, a poté klikněte na **Dokončit**.

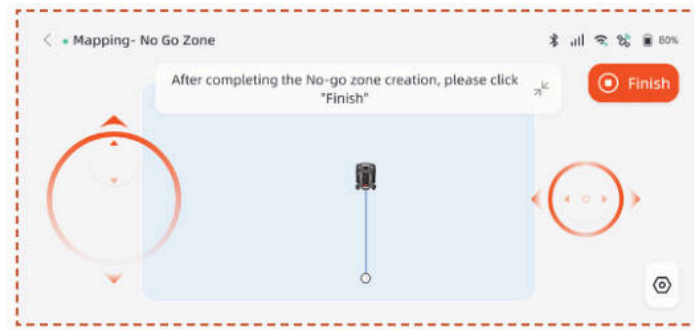

Vytvoření více zón

Pokud potřebujete trávník rozdělit na více pracovních zón, můžete vytvořit více pracovních zón a průchodů.

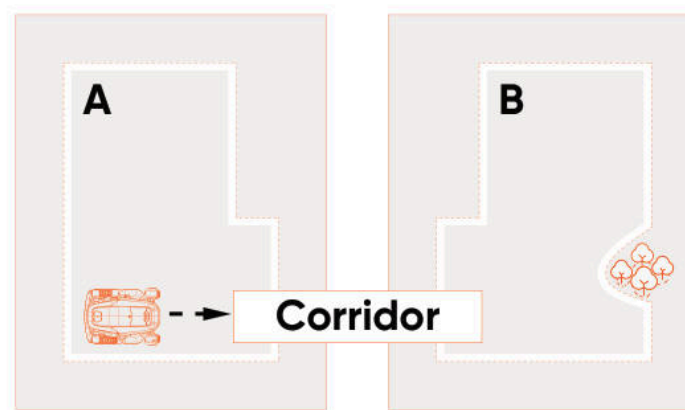

Po vytvoření první pracovní zóny můžete přidat koridor a poté vytvořit druhou pracovní zónu:

A. Klikněte na **Chodba**.

B. Dálkově ovládejte sekačku na místo, kde potřebujete vytvořit koridor, a poté klikněte na **Start Mapping**. Ověřte, že koridor přesahuje do první pracovní zóny.

C. Dálkově ovládejte sekačku na konec koridoru a poté klikněte na **Dokončit**.

D. Vytvořte druhou pracovní zónu a zajistěte, aby chodba překrývala druhou pracovní zónu.

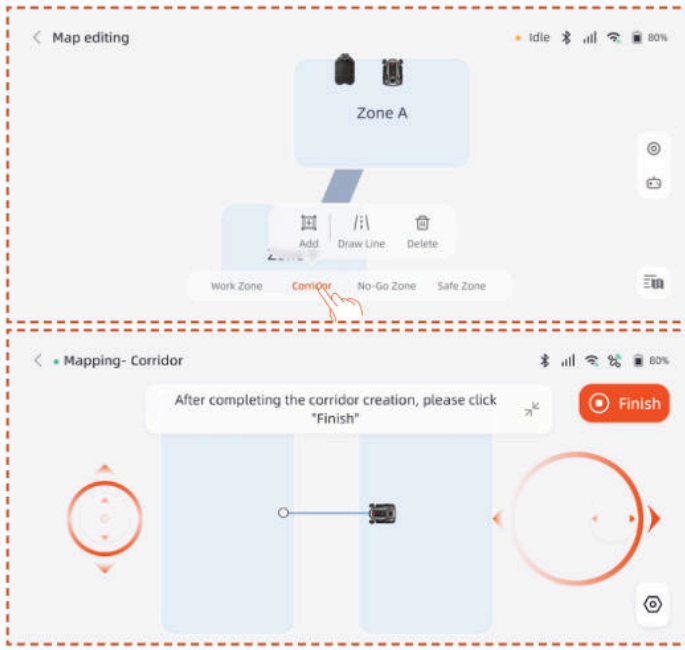

Po vytvoření první pracovní zóny můžete přidat druhou pracovní zónu a následně vytvořit koridor:

A. Klikněte na **Pracovní zónu**.

B. Dálkově ovládejte sekačku na místo, kde je třeba vytvořit druhou pracovní zónu, a vytvořte druhou pracovní zónu.

C. Vytvořte koridor mezi dvěma pracovními zónami, přičemž zajistěte, aby koridor překrýval obě pracovní zóny.

Poznámka

- Při vytváření více pracovních zón by druhá pracovní zóna ideálně neměla přesahovat do první. Pokud je přesah příliš velký, obě zóny se automaticky sloučí do jedné pracovní zóny.

- Pokud koridor nepřesahuje do pracovní zóny nebo pokud mezi dvěma pracovními zónami není vytvořen koridor, může mít sekačka potíže s návratem do nabíjecí stanice nebo s dokončením úloh.

Správa

Můžete také slučovat, rozdělovat, přejmenovávat a mazat pracovní zóny a mazat koridory nebo zóny, do kterých není povolen vstup. Tyto operace lze provést v části **Podrobnosti > Správa mapy > Úprava mapy**.

4.6 Nastavení netRTK

Funkce **netRTK** se automaticky aktivuje po zapnutí sekačky, není nutné ručně připojovat sekačku k netRTK. Pokud je připojení nestabilní, stav připojení můžete zkontrolovat v **Nastavení sítě**.

Pro lepší síťový výkon můžete volitelně nakonfigurovat Wi-Fi pro sekačku a nabíječku.

Přejděte do rozhraní **Nastavení > Zařízení** a klepněte na **Nastavení sítě**. Stav připojení k Wi-Fi a 4G můžete zkontrolovat zde.

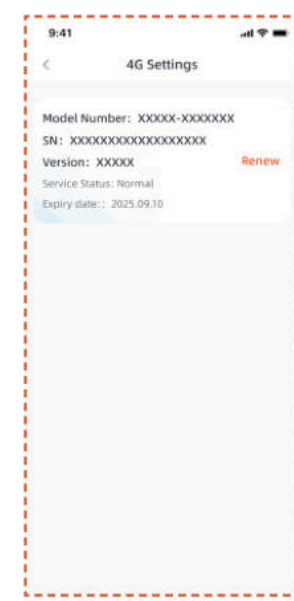

- V části **Nastavení RTK** můžete přepnout režim RTK nebo obnovit službu. Bezplatná služba začíná ode dne, kdy je produkt poprvé aktivován a úspěšně připojen k službě netRTK. Od tohoto data mají uživatelé X9 nárok na 5 let bezplatného používání a uživatelé X9 Plus nárok na 5 let bezplatného používání.

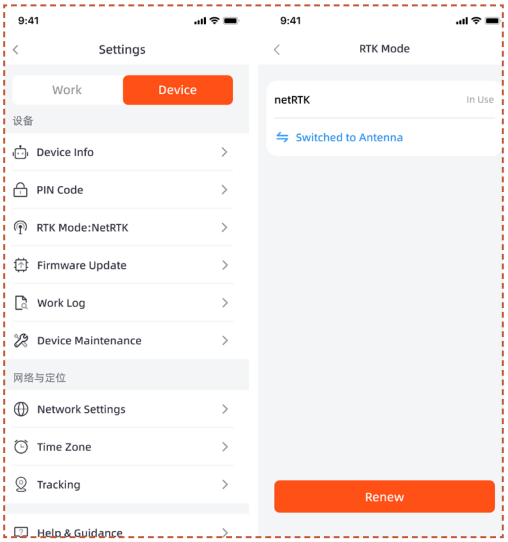

Před vypršením bezplatného období služby netRTK obdržíte upozornění na blížící se konec služby. Pro pokračování v používání služby je nutné dokončit platbu za obnovu prostřednictvím doprovodné aplikace. Služba bude obnovena po úspěšném dokončení platby.

Po skončení zkušebního období, pokud chcete nadále využívat službu **netRTK**, můžete ji zde obnovit.

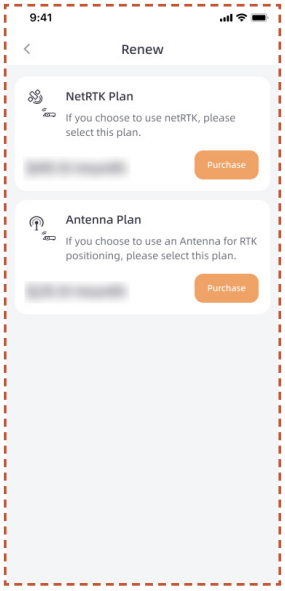

Pokud se rozhodnete neobnovovat službu netRTK, můžete si alternativně zakoupit vyhrazený příslušenství Antenna pro tento produkt a používat zařízení prostřednictvím lokalizačních metod podporovaných příslušenstvím (konkrétní funkce a pravidla služby jsou uvedeny v uživatelské příručce příslušenství).

5. Denní provoz

5.1 Displej a ovládání na sekačce

Displej

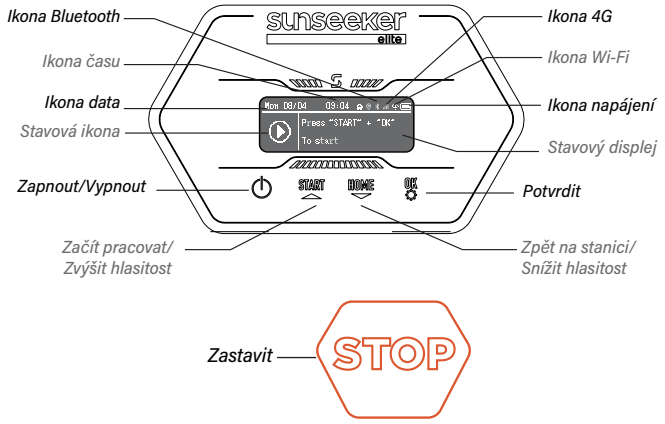

Ikona 4G: Ikona 4G ukazuje, zda je zařízení úspěšně připojeno k síti 4G.

Ikona Wi-Fi: Ikona Wi-Fi ukazuje, zda se zařízení úspěšně připojilo k Wi-Fi.

Ikona napájení: Ikona stavu baterie zobrazuje zbývající kapacitu stroje.

Ikona času: Zobrazuje aktuální čas

Ikona data: Zobrazuje aktuální datum

Ikona Bluetooth: Ikona Bluetooth ukazuje, zda je zařízení úspěšně připojeno k Bluetooth.

Stavová ikona: Ikona stavu zobrazuje aktuální stav zařízení nebo nastavovanou funkci.

Stavový displej: Zobrazuje informace, jako je stav stroje, nabídka nastavení funkcí a základní nabídka nastavení.

Základní ovládání

Zapnutí: Stiskněte a podržte tlačítko napájení po dobu 2 sekund.

Vypnout: Stiskněte a podržte tlačítko napájení po dobu 3 sekund.

Jakmile se sekačka vypne, zobrazí se na řídicím panelu slovní pozdrav na rozloučenou a obrazovka se vypne.

Přejděte na stránku nabídky: Podržte tlačítko START/HOME/OK po dobu 1 s pro vstup do nabídky.

Spustit činnost: Stiskněte tlačítko START a poté OK.

Zpět na stanici: Stiskněte tlačítko HOME a poté OK.

Zastavení provozu sekačky: Klikněte na "START" a "OK" pro uvolnění stavu STOP, poté stiskněte "START" a "OK" pro restartování.

Konfigurace

Když výběrové pole zvýrazní ikonu Konfigurace, stiskněte pro přechod k nastavení.

V menu Konfigurace můžete nastavit odpovídající parametry sekačky.

Stiskněte tlačítka ▲ ▼ pro přepínání mezi nastavovacími položkami, stiskněte **OK** pro změnu režimů a stisknutím se vrátíte zpět.

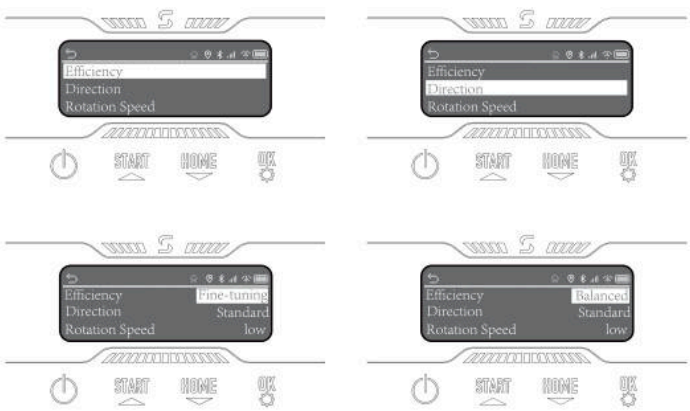

Rozvrh

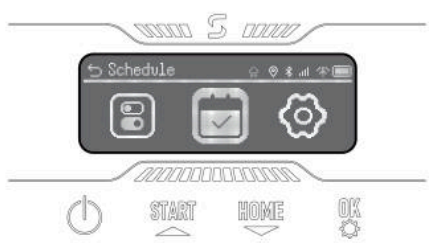

Když výběrové pole zvýrazní ikonu Rozvrh, stiskněte **OK** pro nastavení automatického dvojího rozvrhu. Můžete povolit Pozastavení rozvrhu a také nastavit Automatický rozvrh a Ruční rozvrh.

Nastavení

Když výběrové pole zvýrazní ikonu Nastavení, stiskněte **OK** pro přechod do nastavení.

Zde můžete zobrazit informace o zařízení, nastavit jazyk, jednotku výšky trávy, datum a čas. Můžete změnit PIN kód zařízení a resetovat stroj.

5.2 Změna PIN kódu

Prosím, přejděte do možnosti "Změnit PIN" a zadejte starý PIN. Stiskněte ▲ ▼ pro přepínání mezi čísly a stiskněte **OK** pro potvrzení čísla. Postupně nastavte čtyřmístný PIN kód.

Poznámka

Pokud je zadán nesprávný PIN kód, na displeji se zobrazí "Nesprávný PIN".

5.3 Nastavení časového plánu

Poznámka

Následující ilustrace týkající se aplikace slouží pouze k demonstračním účelům. Dostupné volby se mohou lišit v závislosti na verzi softwaru.

Doporučený časový plán

Po zmapování sekačka inteligentně vygeneruje plán sečení od pondělí do soboty na základě oblasti na mapě. Časový rozvrh bude nastaven mezi 8:00 a 16:00. Doporučený plán bude ve výchozím nastavení povolen.

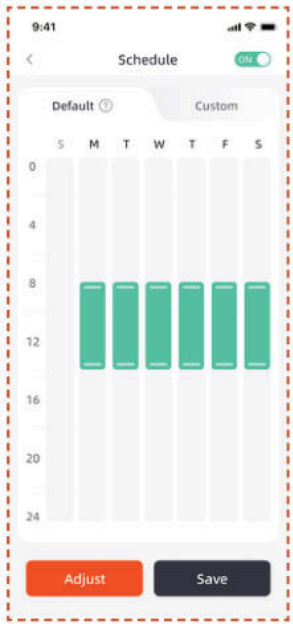

Vlastní časový plán

Pokud potřebujete upravit doporučený časový plán, můžete také zvolit nastavení vlastního časového plánu.

A. Stisknutím tlačítka Adjust nebo Custom přejděte do vlastního nastavení.

B. Vyberte den, kdy má sekačka pracovat.

C. Vyberte oblast, kde chcete, aby sekačka v daný den pracovala, nebo zvolte všechny oblasti.

D. Nastavte čas spuštění a ukončení provozu sekačky.

Poznámka

Pokud čas vlastního plánu nespadá do denní pracovní doby, sekačka neopustí nabíjecí stanici, aby sekala v době plánu mimo tuto dobu.

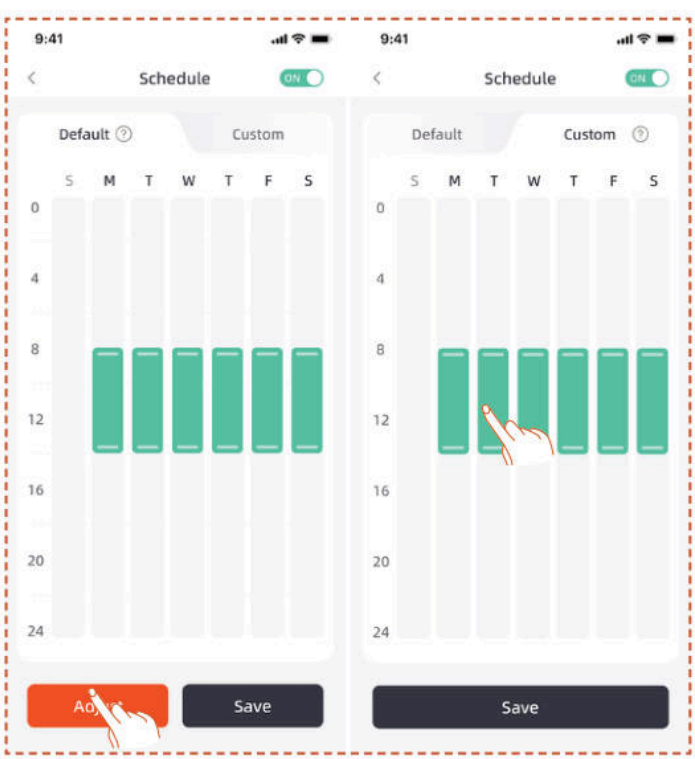

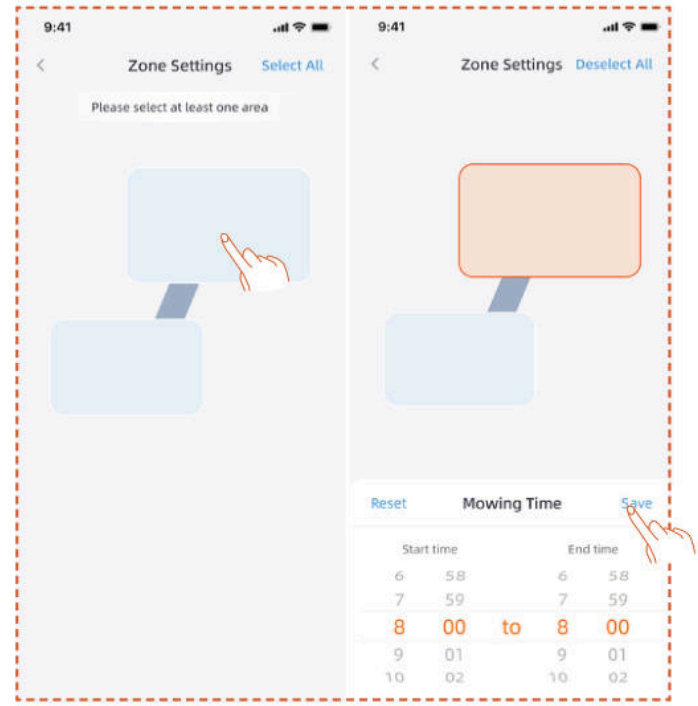

5.4 Úvod do aplikace

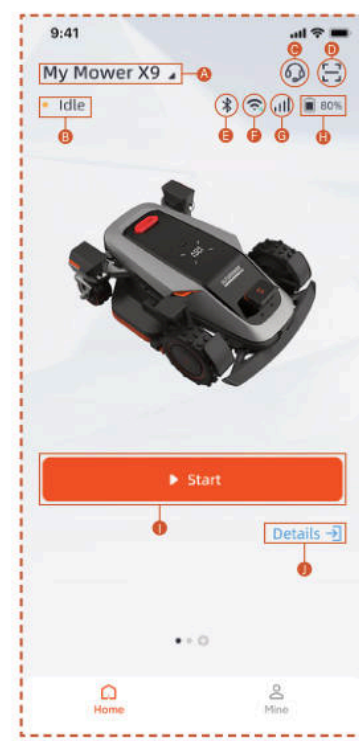

A. Název sekačky – Kliknutím přejmenujete
B. Zobrazení stavu sekačky
C. Nápověda & Průvodce
D. Přidat zařízení
E. Stav Bluetooth připojení sekačky
F. Stav Wi-Fi signálu sekačky
G. Stav signálu 4G sekačky
H. Úroveň baterie sekačky
I. Začněte sekat
J. Stránka s podrobnostmi zařízení

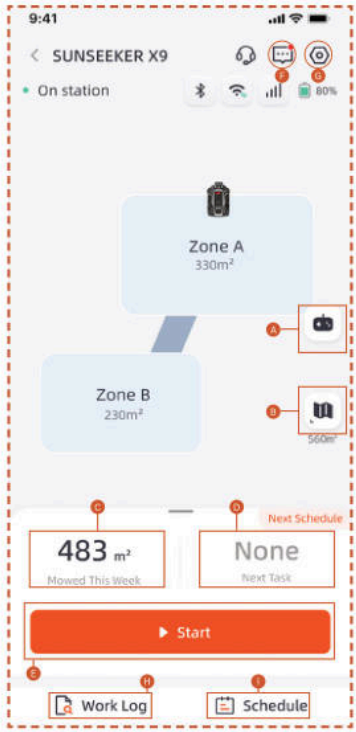

A. Dálkové ovládání sekačky
B. Správa map / Mapa signálu antény
C. Zpracovaná plocha / Odhadovaná pracovní plocha
D. Doba práce / Následující čas práce
E. Začněte sekat
F. Seznam zpráv
G. Nastavení
H. Pracovní záznam
I. Nastavení plánu

Nastavení

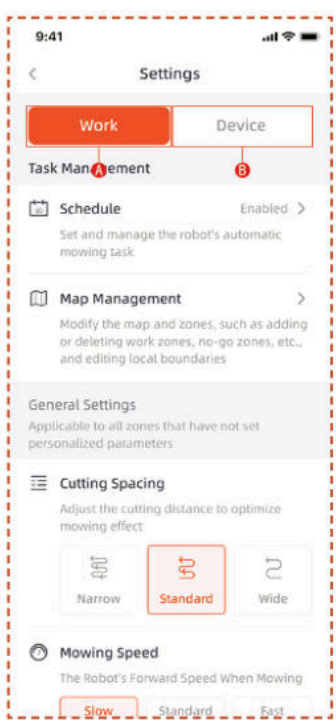

A. Pracovní nastavení
Zde můžete upravit nastavení související s provozem sekačky.
- Časový plán
- Správa map
- Šířka sekání
- Rychlost sekání
- Směr sekání
- Rotační rychlost sekání
- Frekvence sekání okrajů
- Citlivost AI
- Objíždění překážek
- Zpoždění kvůli dešti
- Úsporný režim
- Nastavení zón
- Nastavení stříhání
- Trasa k dokovací stanici

B. Nastavení zařízení
Zde můžete upravit nastavení týkající se zařízení.
- Informace o zařízení
- PIN kód
- RTK režim
- Aktualizace firmwaru
- Pracovní protokol
- Údržba zařízení
- Nastavení sítě
- Časové pásmo
- Sledování
- Nápověda a průvodce

5.5 Modul S Connect

Modul S Connect je vybaven službou 4G a funkcí proti krádeži, což umožňuje sledování polohy sekačky. Pokud je sekačka přesunuta mimo vymezený digitální plot, uživatel obdrží varovný signál v aplikaci.

Vstup do **Sledování** naleznete zde.

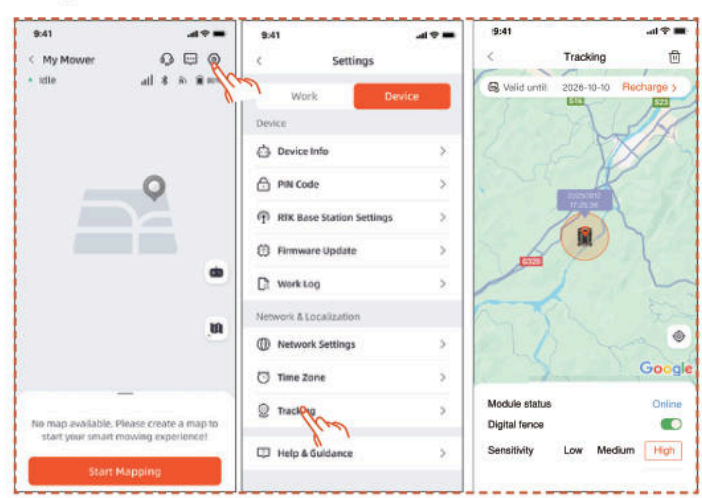

Stránka **Sledování** má tři funkce: Zobrazit **Stav modulu**, aktivovat **Digitální ohradu** a nastavit **Citlivost** digitální ohrady.

Stav modulu

Stav modulu ukazuje aktuální stav modulu, například offline, online nebo mimo dosah.

- Online

  Za normálních okolností se stav modulu zobrazí jako "online" po instalaci.

- Offline

  Možné příčiny

  1. Problémy s připojením k síti
  2. Problémy s napájením modulu

  Řešení

  1. Modul přeinstalujte, čímž se pokuste problém vyřešit.
  2. Umístěte stroj na nabíjecí stanici a po úplném nabití jej restartujte.
  3. Pokud problém přetrvává, kontaktujte zákaznickou podporu.

- Mimo Dosah

  Možné příčiny

  1. Stroj překročil hranici digitálního ohrazení.
  2. Citlivost je nastavena příliš vysoko.

Řešení

1. Zkontrolujte, zda se stroj nachází mimo hranici. Pokud ano, resetujte středový bod tak, aby pokrýval pracovní oblast stroje.
2. Pokud je stroj uvnitř hranice, snižte citlivost digitálního plotu.

Digitální ohrada

Při aktivní digitální ohradě:

Červený kruh označuje rozsah digitální ohrady. Ikona sekačky představuje pozici sekačky. Červená tečka označuje středový bod.

Posunutí středového bodu:

1. Dlouze přidržte požadované místo na mapě, kam má být středový bod umístěn.

2. Středový bod bude automaticky přesunut.

Citlivost

Citlivost lze nastavit na nízkou, střední nebo vysokou Nižší citlivost vede k většímu rozsahu digitálního ohrazení.

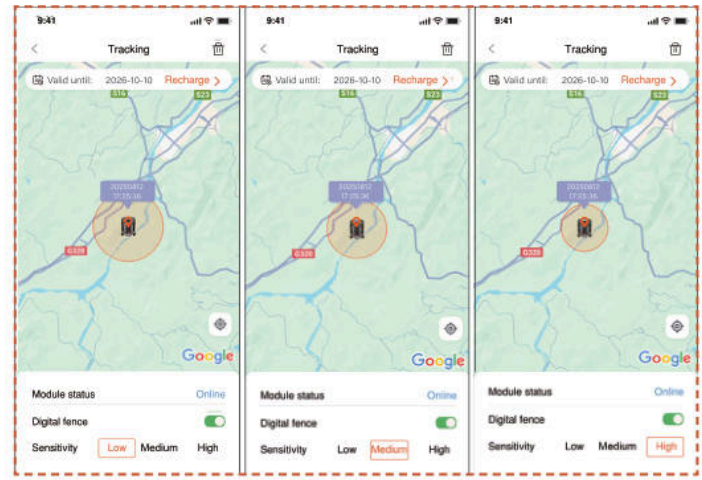

Odpojení a opětovné připojení

Obecně není potřeba odpojovat modul S Connect. Pokud již nechcete používat modul S Connect, modul S Connect automaticky pozastaví svou službu, když pozastavíte obnovení služby.

Pokud potřebujete odpojit/odebrat modul S Connect, postupujte podle následujících kroků:

1. Ujistěte se, že máte na telefonu zapnutý Bluetooth a zařízení zůstává připojeno ke stroji.

2. Klikněte na ikonu koše v pravém horním rohu a potvrďte.

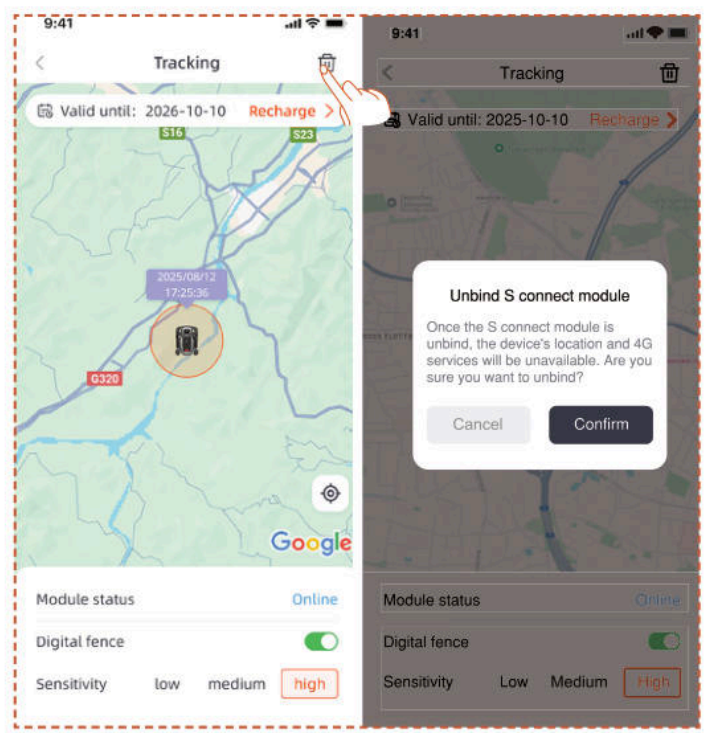

Pokud potřebujete modul 4G Connect znovu spárovat po zrušení párování:

1. Ujistěte se, že máte na telefonu zapnutý Bluetooth a zařízení zůstává připojeno ke stroji.

2. Naskenujte QR kód na modulu pro opětovné spárování.

- Najděte QR kód na modulu

1. Otočte sekačku, podívejte se na spodní část a najděte červeně označenou oblast, jak je znázorněno na obrázku.

2. Povolte 4 šrouby a otevřete kryt.

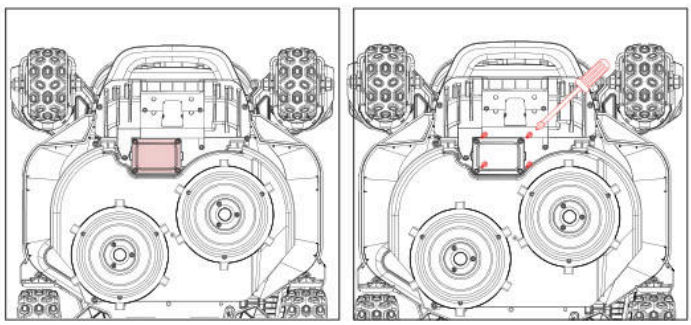

3. V modulovém prostoru jsou dva připojovací kabely.

4. QR kód naleznete zde

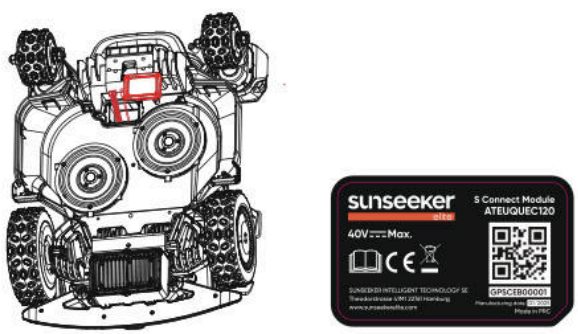

5. Umístěte modul na určené místo. Zavřete kryt a utáhněte šrouby. Utáhněte šrouby v pořadí znázorněném na schématu.

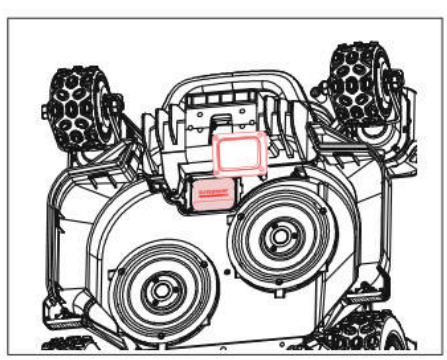

5.6 IoT

Platform X9/X9 plus je zařízení internetu věcí (IoT). Připojením sekačky k internetu prostřednictvím mobilní sítě nebo vaší sítě Wi-Fi aktivujete následující funkce:

A. Aktualizace firmwaru přes vzduch (OTA), udržujte svůj sekačku aktualizovanou na nejnovější funkce.

B. Povolení dálkového ovládání přes síť:

spuštění sečení, zastavení sečení, návrat do nabíjecí stanice, nastavení plánu sečení, nastavení výšky sečení a další funkce.

C. Vzdáleně sledujte průběh sečení a polohu sekačky.

D. Nahlaste chybové kódy a stav sekačky přes síť.

Síť

Platforma X9/X9 Plus využívá Wi-Fi a 4G pro připojení k síti. Podrobnosti naleznete v části Nastavení Wi-Fi a Nastavení 4G.

Poznámka

- Platforma X9/X9 Plus podporuje Wi-Fi síť 2,4 GHz a 5 GHz.

Aktualizace firmwaru

Budeme pokračovat v aktualizaci firmwaru sekačky. Pokud bude k dispozici nová verze firmwaru, obdržíte v aplikaci oznámení ve vyskakovacím okně. Doporučujeme provést aktualizaci, jakmile je k dispozici nejnovější firmware.

Při aktualizaci firmwaru je třeba splnit následující podmínky:

- Stroj je v nabíjecí stanici.

- Síť je připojená.

- Akumulátor je nabitý na více než 30 %.

- Během následující hodiny není naplánováno žádné sekání.

Během aktualizace bude provozní světlo na sekačce blikat modře. Průběh aktualizace můžete sledovat v aplikaci. Po dokončení aktualizace se provozní světlo sekačky změní na zelené.

⚠ VAROVÁNÍ

- Během aktualizačního procesu NEPŘEMÍSŤUJTE sekačku.

5.7 Vyhýbání se překážkám

Binokulární kamera

Binokulární kamera je součástí standardní výbavy platformy X9/X9 Plus. Jsou navrženy pro vizuální detekci hranic, předcházení kolizím s překážkami a vizuální rozpoznávání QR kódů během procesu nabíjení, což zajišťuje vyšší inteligenci sekačky.

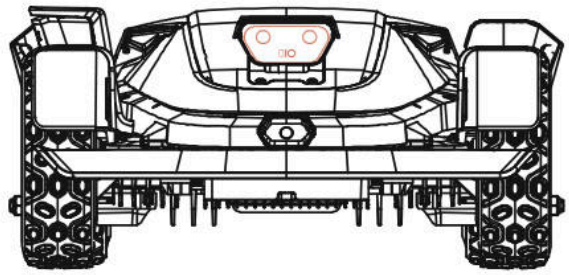

iToF integrovaná kamera

Integrovaná kamera iToF slouží k vyhýbání se překážkám a sečení podél hranice. Měří vzdálenost pomocí fázového rozdílu modulovaného infračerveného světla, což zajišťuje stabilní provoz za všech světelných podmínek.

Poznámka

Pokud je na vašem trávníku příliš mnoho překážek, zvažte nastavení zakázaných zón kolem nich nebo odstranění některých překážek pro zvýšení efektivity stroje.

Systém Vision AI

Vybavený 3D binokulární kamerou, systém Vision AI a hlubokého učení Sunseeker Elite výborně vnímá okolní prostředí a bezproblémově překonává překážky. Podporován našimi proprietárními algoritmy hlubokého učení, průběžně zlepšuje své porozumění zahradním terénům prostřednictvím kontinuální akumulace dat.

Snímač nárazníku

Senzory jsou nainstalovány uvnitř platformy X9/X9 Plus pro detekci překážek. Když nárazník narazí na překážku a aktivuje senzor, sekačka couvne a překážce se vyhne.

Poznámka

- Váš robotický sekač Sunseeker Elite X9/X9 Plus dokáže po nárazu do překážky objekt obejít. Nicméně doporučujeme před sekáním odstranit nadbytečné předměty.

6. Údržba

A. Dosáhněte vynikajících výsledků sečení a prodlužte životnost vaší sekačky pravidelnou údržbou.

B. Pravidelná týdenní kontrola a údržba dospělou osobou je nezbytná pro zajištění optimálního výkonu stroje.

C. Chraňte své zdraví dodržováním bezpečnostních pokynů: vyhněte se provádění údržby v otevřených sandálech nebo naboso.

D. Při servisu sekačky vždy dbejte na bezpečnost nošením dlouhých kalhot a pracovní obuvi.

E. Včas vyměňte všechny poškozené nebo opotřebované díly, aby byl zajištěn bezproblémový provoz.

POUZE autorizovaní servisní technici smí otevírat a znovu uzavírat prostor šasi umístěný za nárazníkem. Omezená záruka může být zrušena, pokud provádíte servis sami.

UPOZORNĚNÍ: POJIŠTĚNÍ

Vaše pojištění nemusí pokrývat nehody spojené s tímto produktem. Prosím, obraťte se na svého poskytovatele pojištění nebo agenta, abyste zjistili, zda je nabízeno krytí.

6.1 Čištění

A. Vypněte sekačku.

B. K důkladnému čištění povrchu použijte čisticí kartáč Sunseeker Elite nebo hadřík, vyhněte se použití korozivních rozpouštědel jako je alkohol, benzín nebo aceton. Tyto látky mohou poškodit jak vzhled, tak vnitřní komponenty vaší sekačky.

Poznámka

- Pro bezproblémové dokování je zásadní pravidelně kontrolovat a čistit nabíjecí stanici od nahromaděných nečistot nebo bláta.

- Ujistěte se, že všechny spojovací části nabíjecí stanice, prodlužovacího kabelu a napájecího zdroje zůstávají volné pro optimální výkon.

Podvozek a kotouč nože

A. Pro čištění podvozku a kotouče nože se doporučuje použít kartáč Sunseeker Elite Cleaning Brush nebo zahradní hadici.

B. Nepoužívejte vysokotlaký čistič, protože může způsobit poškození.

C. Ujistěte se, že kotouč nožů se otáčí hladce a čepele mají možnost pohybu bez jakýchkoli omezení.

POZOR

- Vysokotlaká voda může proniknout do těsnění a poškodit elektronické a mechanické součásti.

Kola

Tráva na kolech může zhoršit výkon sekačky při stoupání do svahu. Pomocí kartáče odstraňte bláto nebo jiné předměty mezi nimi, abyste zajistili dobrou přilnavost.

Snímač deště

A. Jednou měsíčně zkontrolujte dešťový senzor a ujistěte se, že není pokryt blátem, trávou nebo jinými předměty.

B. Odstraňte bláto, trávu nebo jiné nečistoty opláchnutím nebo použijte měkký kartáč k očištění.

C. Po vyčištění oblast senzoru osušte, aby nedošlo k jeho aktivaci jako při dešti.

Kamera

Kameru pravidelně čistěte, aby byla v dobrém stavu. Používejte čistý měkký bavlněný hadřík, aby nedošlo k poškrábání čočky.

VAROVÁNÍ

- Před čištěním se ujistěte, že je sekačka vypnutá.
- Když je sekačka vzhůru nohama, vypněte ji.

6.2 Výměna nožů

Pro zlepšení výkonu sečení a bezpečnosti se doporučuje měnit šrouby a nože sekačky každé 1-2 měsíce, pokud je sekačka často používána. Pro bezpečný řezací systém vyměňte všechny nože i s jejich šrouby najednou. Pro části, které lze použít, viz část "Specifikace > příslušenství".

VAROVÁNÍ

- Při kontrole nebo údržbě nože používejte silné rukavice.
- Šrouby NEPOUŽÍVEJTE opakovaně. Může dojít k vážnému zranění.
- Důrazně doporučujeme používat správné šrouby a originální nože, které byly dodány naším prodejem. (NO.80203054).

Jak vyměnit nože

A. Vypněte sekačku.

B. Umístěte sekačku vzhůru nohama na bezvadný měkký povrch, aby nedošlo k poškrábání.

C. Odstraňte střední gumový kryt kluzného disku.

D. Pomocí křížového šroubováku povolte a odstraňte středový šroub kluzného kotouče

E. Odstraňte kluzný disk.

F. Použijte křížový šroubovák k uvolnění šroubů.

G. Odstraňte šrouby a nože.

H. Nainstalujte kluzný kotouč a utáhněte šrouby.

I. Nainstalujte centrální gumový kryt krytu nože.

Poznámka

- Vyměňte šrouby standardním utahovacím momentem 1,0+0,2 Nm. Nesprávný točivý moment může vést k problémům, kterým se dá předejít.

- Ujistěte se, že je sekačka vypnutá, a zkontrolujte správné nasazení nožů. Zkontrolujte, zda se nejedná o neobvyklý hluk nebo otřesy.

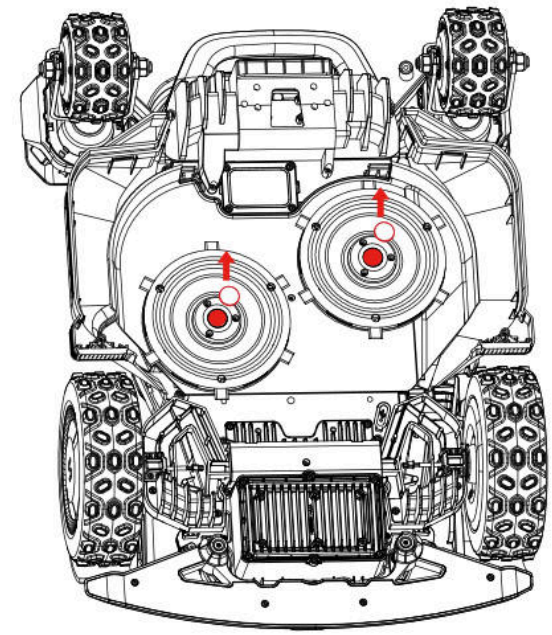

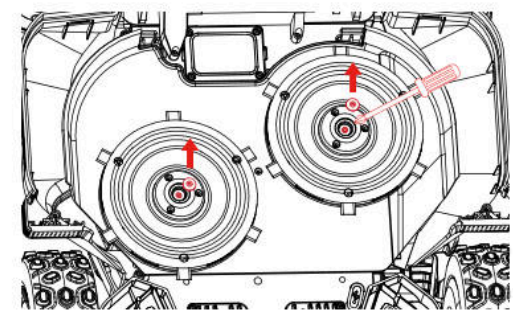

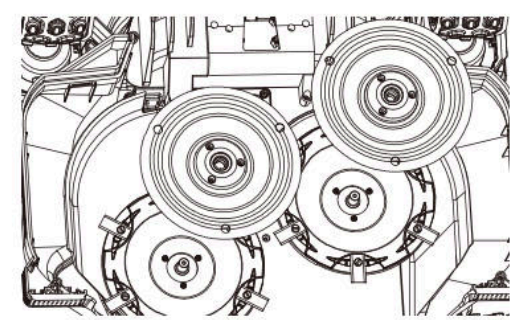

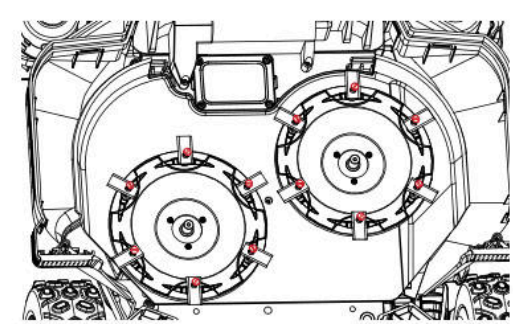

6.3 EdgeZero Trimmer

Poznámka

- Nedotýkejte se rotujícího nože

- Při přemisťování musíte nosit rukavice

- Nedotýkejte se trimru během provozu

Jak odstranit EdgeZero Trimmer

A. Vypněte napájení

B. Odšroubujte a odstraňte upevňovací knoflík EdgeZero trimru

C. Vysuňte EdgeZero trimr

D. Odstraňte boční kryt

E. Nainstalujte pravý ochranný kryt

F. Nainstalujte krycí dekorativní kryt trimmeru

G. Utáhněte a zajistěte upevňovací šroub dekorativního krytu trimru EdgeZero na místě

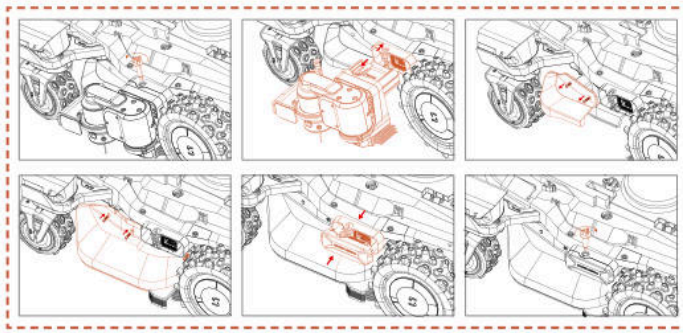

Jak nainstalovat EdgeZero Trimmer

A. Vypněte napájení

B. Odšroubujte a sejměte ozdobnou krytku trimru

C. Odstraňte dekorativní kryt trimmeru

D. Odstraňte pravý kryt sestavy

E. Nainstalujte boční kryt

F. Nainstalujte EdgeZero trimmer

G. Utáhněte upevňovací matici EdgeZero trimru

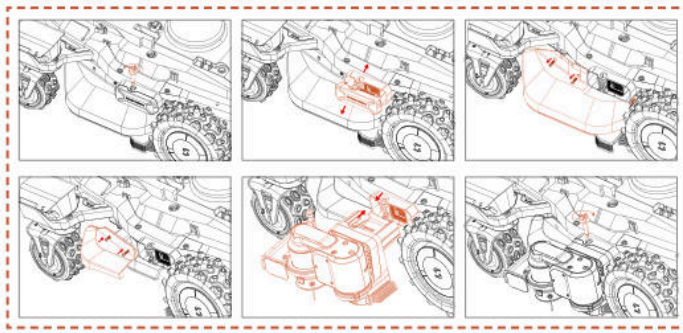

6.4 Přeprava

Zajistěte bezpečnost sekačky při přepravě na dlouhé vzdálenosti použitím originálního obalu. Před zvedáním, přemísťováním nebo přepravou výrobku se ujistěte, že je vypnutá. Zacházejte s ní opatrně a vyvarujte se násilí, jako je házení a silný tlak. Sekačku nikdy nezvedejte ani nepřenášejte, pokud je motor v chodu.

Jak správně pohybovat nebo zvedat

Pro bezpečnou manipulaci a přepravu by měl být sekač přenášen dvěma obsluhujícími osobami. Jeden operátor by měl držet přední nárazník a druhý zadní rukojeť, společně koordinovaně provést zvednutí a přesunutí.

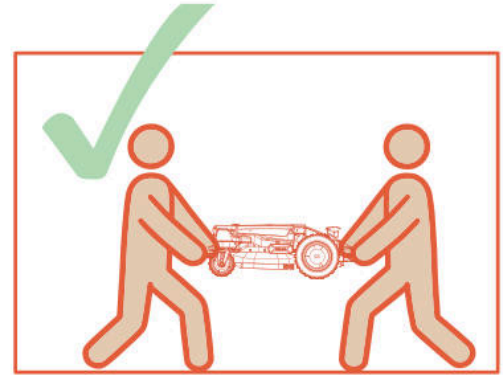

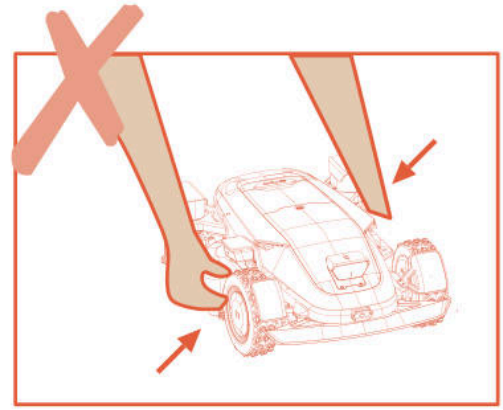

6.5 Baterie

A. Před uskladněním plně nabijte baterii, aby nedošlo k hlubokému vybití a poškození elektrických součástí.

B. Omezená záruka se nevztahuje na poškození baterie způsobené jejím hlubokým vybitím.

C. NEDBÍJEJTE baterii při teplotách vzduchu nižších než 5 °C (41 °F) nebo vyšších než 40 °C (104 °F).

D. Pokud se baterie nabíjí při teplotě vzduchu mezi 18 °C a 25 °C, může to prodloužit její životnost a zlepšit výkon.

E. Bateriový balíček vykazuje nejlepší výkon při provozu při běžné pokojové teplotě (20 °C±5 °C).

Poznámka

- Životnost akumulátoru závisí na četnosti používání výrobku a celkovém počtu pracovních hodin. Pokud je doba provozu na jedno plné nabití výrazně kratší než obvykle nebo trávník není dobře posekaný, doporučujeme akumulátor vyměnit.

Jak vyměnit akumulátor

A. Vypněte sekačku.

B. Umístěte sekačku dnem vzhůru na čistý a měkký povrch.

C. Uvolněte 4 šrouby, které drží bateriový prostor na místě, pomocí křížového šroubováku.

D. Odpojte zástrčku.

E. Vyjměte bateriový blok a vyměňte jej za nový.

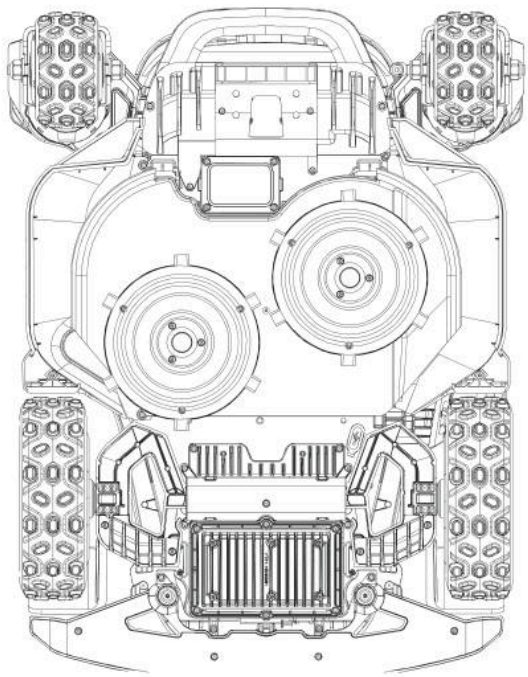

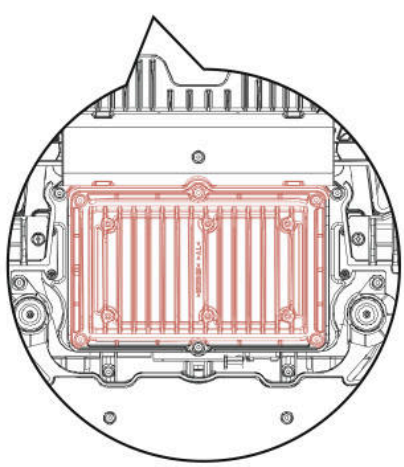

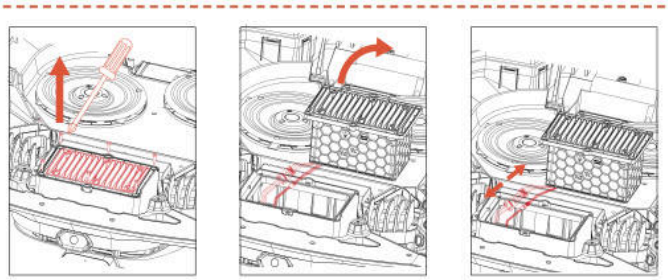

VAROVÁNÍ

- Používejte pouze originální bateriový balíček nebo baterii stejného modelu, jaký je uveden společností Sunseeker Elite. Každá sekačka obsahuje jeden akumulátor.
- V závislosti na konkrétním modelu sekačky je jmenovitá kapacita akumulátoru 5000 mAh nebo 10000 mAh.
- Nepoužívejte nenabíjecí baterie. Pro účely dobíjení akumulátoru používejte pouze odnímatelnou napájecí jednotku dodanou s tímto výrobkem.
- Zabraňte rozbití nebo demontáži krytu akumulátoru. Zabraňte kontaktu s kovovými předměty, aby nedošlo ke zkratu. Uchovávejte mimo dosah zdrojů tepla, ohně a přímého slunečního záření.
- Další informace o bateriích a elektroodpadu získáte na prodejním místě, na místním nebo regionálním úřadě pro nakládání s odpady nebo ve službě pro likvidaci domovního odpadu.
- Přihrádka na akumulátor se nemá často otevírat. Pokud je nutný nový akumulátor, teprve potom otevřete přihrádku na akumulátor.
- Akumulátor obsahuje elektrolyty. Pokud dojde ke kontaktu uniklého elektrolytu s pokožkou, okamžitě ji omyjte vodou a mýdlem. V případě zasažení očí vyhledejte lékařskou pomoc a okamžitě oči vyplachujte velkým množstvím vody po dobu nejméně 15 minut bez tření.

6.6 Napájení

Odpojte napájení:

A. Před odstraněním ucpání.

B. Před kontrolou, čištěním nebo prací na stroji.

C. Po nárazu do cizího předmětu zkontrolujte stroj, zda nedošlo k poškození.

D. Pravidelně kontrolujte kabel, zástrčku, kryt a další části. Pokud zjistíte jakékoli poškození nebo známky stárnutí, okamžitě přestaňte přípravek používat.

VAROVÁNÍ

- NIKDY nepoužívejte k provozu poškozený napájecí zdroj. Aby se předešlo nebezpečí, musí být poškozený napájecí kabel vyměněn výrobcem, jeho servisním zástupcem nebo jinými náležitě kvalifikovanými osobami. Pokud je prodlužovací kabel poškozený, vyměňte jej za schválený 10metrový kabel Sunseeker Elite.
- NIKDY se nedotýkejte prodlužovacího kabelu nebo poškozeného kabelu, dokud nebyl odpojen od zdroje napájení nebo je stále připojen ke zdroji napájení. Poškozený kabel může způsobit kontakt s elektrickými součástmi.
- Napájecí zdroj by neměl být používán s žádným

jiným zařízením nebo baterií, protože to zvyšuje riziko úrazu elektrickým proudem, požáru nebo zranění. Pokud použijete jiný než originální akumulátor, nelze zaručit bezpečnost výrobku.

-Používejte pouze externí napájení s následujícími parametry:

CB11: Vstup: 100-240V~ 50/60Hz ,290W.
Výstup: 40VDC,7,0A
CB12: 100-240V~ 50/60Hz, 820W.
Výstup: 40 V DC, 17,0 A

- Používejte pouze napájecí jednotku dodávanou s tímto zařízením.

-Nabíječka obsahuje uzemnění pro funkční účely.

- Akumulátor NENABÍJEJTE, pokud vytéká.

- Prodlužovací kabel udržujte v dostatečné vzdálenosti od pohyblivých nebezpečných částí, aby nedošlo k poškození kabelů, které by mohlo vést ke kontaktu s částmi pod napětím.

Doporučení

Sekačku anebo její periferní zařízení připojujte pouze k napájecímu obvodu chráněnému proudovým chráničem (RCD) s vypínacím proudem nejvýše 30 mA.

6.7 Uskladnění

A. Před uložením sekačky se ujistěte, že je plně nabitá a vypnutá, aby nedošlo k hlubokému vybití, které by mohlo způsobit trvalé poškození.

B. Uchovávejte na suchém a chladném místě uvnitř budovy. Vystavení slunečnímu záření a extrémním teplotám (horku nebo chladu) urychluje proces stárnutí součástí a může způsobit jejich trvalé poškození.

C. Udržujte chemikálie a zdroje tepla (kamna, radiátory apod.) mimo dosah sekačky, nabíjecí stanice a napájecího zdroje.

D. Uchovávejte napájecí zdroj v dobře větraném prostoru a chraňte jej před vlhkostí.

⚠ VAROVÁNÍ

- Pokud se očekává bouřka, odpojte napájecí zdroj ze zásuvky. Odpojte všechny vodiče a kabely připojené k nabíjecí stanici. Znovu se připojte, až přestane hrozit bouřka.

Dodatečné požadavky na zimní skladování

Sekačka:

A. Před uskladněním důkladně vyčistěte sekačku.

B. Zkontrolujte opotřebitelné součásti, jako jsou nože.

C. Opravte je nebo vyměňte, pokud jsou ve špatném stavu.

D. Uchovávejte sekačku na suchém a mrazuvzdorném místě, postavenou na všech kolech, nejlépe v původním obalu.

Nabíjecí stanice:

A. Odpojte robota od nabíjecí stanice a vytáhněte napájecí kabel ze zásuvky.

B. Při poklesu okolní teploty pod -20°C přeneste nabíjecí stanici dovnitř.

6.8 Popis komunikačního pásma

4G		
Pás	**Frekvence**	**Maximální výkon (dBm)**
GSM 900	880 MHz až 915 MHz	35
GSM 1800	1710 MHz až 1785 MHz	32
LTE pásmo 1	1920 MHz až 1980 MHz	25
LTE pásmo 3	1710 MHz až 1785 MHz	25
LTE pásmo 7	2500 MHz až 2570 MHz	25
LTE pásmo 8	880 MHz až 915 MHz	25
LTE pásmo 20	832 MHz až 862 MHz	25
LTE pásmo 28	703 MHz až 748 MHz	25
Bluetooth		
	Frekvenční pásma	Maximální výstupní výkon
	BT: 2400~2483,5 MHz	BT BDR+EDR: 20 dBm Max.
		BT BLE: 20 dBm Max.
Wi-Fi		
	Frekvenční pásma	Maximální výstupní výkon
Wi-Fi 2,4 GHz	2400~2483,5 MHz	20 dBm Max.
Wi-Fi 5,2 GHz	5150~5250 MHz	23 dBm Max.
Wi-Fi 5,3 GHz	5250~5350 MHz	20 dBm Max.
Wi-Fi 5.6 GHz	5470~5725 MHz	27 dBm Max.
Wi-Fi 5,8 GHz	5725~5850 MHz	14 dBm Max.
! Wi-Fi 5,3 G pouze pro vnitřní použití Platí pro EU/EHP, Spojené království (GB + NI), RS, CH a TR.		
2,4G		
	Frekvenční pásma	Maximální výstupní výkon
	2402-2480 MHz	20 dBm Max
GNSS (pouze příjem)		
	Frekvenční pásma	Maximální výstupní výkon
	Galileo (E1) 1559 to 1610 MHz Galileo (E5a) 1164 to 1215 MHz Galileo (E5b) 1164 to 1215 MHz Galileo (E6) 1215 to 1300 MHz	N/A

Vystavené síťové rozhraní a služby prostřednictvím síťových rozhraní ve výchozím továrním stavu

Síťové rozhraní	Síťová služba	Popis
Rozhraní WLAN	UDP port 41774 UDP53 TCP53 atd.	Dočasná služba překladu názvů domén DNS

Rozhraní BLE	GATT:0x1800	Poskytuje základní identitu zařízení a informace o správě připojení, používá se hlavně pro vyhledávání zařízení, počáteční připojení a konfiguraci vysílání.
	GATT: 0x1801	Spravuje metadata služeb GATT a oznámení o změně stavu, používá se hlavně pro vyhledávání služeb a aktualizace tabulek atributů.
Rozhraní 4G LTE	Komunikační rozhraní mobilní sítě 4G	Aplikace Sunseeker Robot se připojuje k zařízením, přizpůsobuje řídicí služby, dálově ovládá stroje atd.
LORA	Netýká se	Umožňuje komunikaci mezi zařízením a základnovou stanicí

Oznámení o tom, že Wi-Fi může sbírat hesla

Zařízení shromažďuje a ukládá vámi zadané SSID Wi-Fi a heslo pouze pro síťové funkce.

Oznámení o sběru dat GPS

Funguje jako virtuální oplocení, určuje, zda se sekačka nachází mimo oblast virtuálního elektronického oplocení, a zabraňuje krádeži.

6.9 Recyklace a likvidace na konci životnosti

Tento výrobek NENÍ domovní odpad. Informace o recyklaci získáte na obecním úřadě, v prodejním místě nebo v domovní odpadové službě.

VAROVÁNÍ

- Tento výrobek by neměl být ukládán na skládku, spalován ani kombinován s běžným domácím odpadem. Elektrické součásti mohou způsobit nebezpečí nebo vážné poškození.

7. Často kladené dotazy a řešení problémů

7.1 Chybová zpráva

Zpráva na LCD	Řešení
Mimo hranice pracovní oblasti	1. Potvrďte, zda je stroj mimo mapu. Přivezte jej zpět a překontrolujte instalaci. 2. Zkontrolujte, zda uživatel nepřesunul nabíjecí stanici. Přesun nabíjecí stanice vyžaduje nové mapování. 3. Zkontrolujte, zda není stroj zablokován.
Porucha motoru předního kola	Motor předního kola je zaseklý, odstraňte překážky.
Porucha motoru zadního kola	Zadní kolo motoru je zaseknuté, prosím odstraňte překážky.
Zaseknuté nože	Čepel se zasekla, vyčistěte řezací kotouč.
Porucha motoru nožů	Motor nože je zablokován, odstraňte překážku.
Kolize	Zkontrolujte, zda je nárazník ve správné poloze. Zkuste jej vrátit zpět.
Zvednutí	1. Potvrďte, zda byl stroj zvednut. 2. Zkontrolujte, zda je stroj zaseknutý a přední kolo je ve vzduchu.
Překlopení	Zkontrolujte, zda je stroj převrácený.
Naklonění	Zkontrolujte, zda je stroj umístěn na nerovném povrchu.
Chyba dokování	1. Nezapojené nabíjecí kontakty na sekačce nebo nabíjecí stanici, prosím vyčistěte je alkoholem. 2. Zkontrolujte, zda svítí světlo na nabíjecí stanici, možná stanice nemá napájení. 3. Zkontrolujte, zda je nabíjecí stanice umístěna na rovné ploše. Pokud je nerovný, upravte polohu nabíjecí stanice. 4. Ověřte, zda uživatel nepřesunul nabíjecí stanici. Přesunutí nabíjecí stanice vyžaduje nové mapování. 5. Zkontrolujte, zda před nabíjecí stanicí nejsou žádné překážky. Pokud se tam nějaké překážky nacházejí, odstraňte je. 6. Zkontrolujte, zda není stroj v oblasti nabíjecí stanice zablokován. 7. QR kód na nabíjecí stanici je špinavý nebo poškozený, zkuste jej vyčistit nebo si objednejte nový z servisního střediska. 8. Zkontrolujte, zda magnetický proužek na spodní straně podlahy nevypadl, a v případě potřeby jej vraťte na místo.
Uvázlý	1. Zkontrolujte, zda není v okolí robota příliš mnoho překážek. 2. Robot se dostal do úzkého prostoru a nemůže se dostat ven. 3. V této oblasti dochází k vizuálnímu nesprávnému rozpoznání. Pomocí funkce bezpečné zóny ignorujte výsledky vizuálního rozpoznávání. 4. Sekačka prokluzuje.
Aktualizace selhala	1. Zkontrolujte, zda je Wi-Fi signál velmi slabý. 2. Zkontrolujte, zda je stroj nabíjen na nabíjecí stanici.
Nízká baterie - mapování selhalo	1. Umístěte přístroj na nabíjecí stanici, abyste zjistili, zda jej lze plně nabít. 2. Zkontrolujte kontrolky na nabíjecí stanici, zda je v nabíjecí stanici elektřina. 3. Zkontrolujte, zda kontakty nabíjecí stanice a sekačky nejsou zkorodované. Vyčistěte tyto kontakty lihem
Chyba nabíjení	1. Nezapojené nabíjecí kontakty na sekačce nebo nabíjecí stanici, prosím vyčistěte je alkoholem. 2. Zkontrolujte, zda svítí světlo na nabíjecí stanici, možná stanice nemá napájení. 3. Zkontrolujte, zda je nabíjecí stanice umístěna na rovné ploše. Pokud je nerovný, upravte polohu nabíjecí stanice.
Mapa překračuje maximální pracovní prostor	Vytvořte novou mapu v rámci nominálního rozsahu schopností produktu.
Porucha motoru zadního kola	1. Zadní řídicí motor se zasekl, odstraňte prosím překážky. 2. Vypněte sekačku a poté ji restartujte.
Porucha zvedacího motoru	1. Motor zvedání je zaseknutý, odstraňte prosím překážky. 2. Vypněte sekačku a poté ji restartujte.

Zpráva na LCD	Řešení
Nelze najít nabíjecí stanici	1. Ověřte, zda uživatel nepřesunul nabíjecí stanici. Přesunutí nabíjecí stanice vyžaduje nové mapování. 2. Zkontrolujte, zda se stroj nezasekl a zda kola neprokluzují. 3. Umístěte robota zpět na nabíjecí stanici a zkontrolujte, zda se normálně nabíjí.
Nízká úroveň baterie	Zkontrolujte, zda není akumulátor příliš vybitý, a nechte jej pracovat až po úplném nabití.
Selhání lokalizace	1. Zkontrolujte, zda se sekačka zapnula. Restartování přístroje trvá několik minut, než dokončí inicializační proces. 2. Zkontrolujte, zda není stroj zablokován. 3. Ověřte, zda uživatel nepřesunul nabíjecí stanici. Přesunutí nabíjecí stanice vyžaduje nové mapování.
Selhání připojení k lokální síti	Pokud není síťová lokalizace dlouhodobě obnovena, přesuňte sekačku do oblasti s dobrým signálem před jejím restartováním a spuštěním provozu.
Porucha kamery	Vypněte sekačku a poté ji restartujte.
Kamera zablokována	1. Před spuštěním otřete kameru. 2. Zkontrolujte, zda není kamera zakryta nějakým předmětem. 3. Stiskněte libovolné tlačítko pro ukončení režimu pauzy.
Bez mapy	Prosím, vytvořte mapu před zahájením.
Mapování selhalo	1. Potvrďte, prosím, zda je trasa, kterou se vydáváte, uzavřena. 2. Zkontrolujte, zda je zařízení online. 3. Zkontrolujte, zda není stroj zablokován.
Teplota baterie mimo rozsah	Ověřte, zda není okolní teplota příliš vysoká nebo nízká - před spuštěním sekačky počkejte na normalizaci teploty.
Nepřístupná zóna	1. Zkontrolujte, zda není stroj zablokován. 2. Zkontrolujte, zda nejsou v cestě žádné velké překážky. 3. Pokud není k dispozici spojovací kanál mezi pracovními oblastmi, nejprve vytvořte kanál.
Přerušení kvůli dešti končí za_mins	Sekačka zaznamenala déšť a nemůže provést aktuální naplánovanou úlohu. Po skončení deště, pokud stále platí naplánovaný časový úsek, automaticky zahájí činnost
Systémová chyba	Vypněte sekačku a poté ji restartujte.
Chyba připojení magnetického senzoru	Vypněte sekačku a poté ji restartujte.

Pokyny, jak postupovat v případě abnormálních vibrací:
A. Vypněte stroj.
B. Otočte stroj o 180 stupňů.
C. Zkontrolujte stav nožů, zda nejsou poškozené nebo nefungují správně.
D. Doporučuje se vyměnit všechny nože.
E. Otočte stroj zpět, aby začal pracovat.

7.2 Řešení problémů

Pokud narazíte na jakékoli problémy nebo dotazy týkající se produktu nebo aplikace, projděte si časté otázky na oficiálních stránkách Sunseeker (www.sunseekerelite.com) nebo v sekci „Nápověda a průvodce“ v aplikaci.

8. Důležité informace

8.1 Ochrana osobních údajů

Zpracování osobních údajů v rámci platformy X9/X9 Plus

- Kdo a proč?

Když se zaregistrujete a používáte platformu Sunseeker X9/X9 plus, společnost Sunseeker Elite (nebo „my“) jako správce bude zpracovávat vaše osobní údaje. Vaše osobní údaje budeme zpracovávat za účelem:

1. Poskytnout vám připojení k platformě X9/X9 Plus nebo vám nabídnout tuto službu. Právním základem je, že zpracování je nezbytné pro plnění smlouvy, kterou jste s námi uzavřeli, nebo pro provedení kroků před uzavřením smlouvy s námi.

2. Dále rozvíjet a zlepšovat naše výrobky a služby. Právním základem je náš oprávněný zájem na vývoji a zlepšování našich výrobků a služeb.

3. Povolení připojení platformy X9/X9 Plus (Internet věcí): využití integrací s partnery (například chytrých asistentů včetně hlasem ovládaných zařízení); použití připojovacích platforem pro propojení platformy X9/X9 Plus se zařízeními, aplikacemi a službami třetích stran; a vytvoření vlastní integrace do chytré domácnosti. Právním základem je, že zpracování je nezbytné pro plnění smlouvy, kterou jste s námi uzavřeli.

4. Poskytnout vám relevantní informace týkající se vašeho zážitku s platformou X9/X9 Plus. Právním základem je náš oprávněný zájem informovat vás o konkrétních výrobcích a službách a jejich funkcích.

5. Poskytnout podporu a řešení problémů týkajících se platformy X9/X9 Plus. Právním základem je, že zpracování je nezbytné pro plnění smlouvy, kterou jste s námi uzavřeli.

Pokud jste nám dali souhlas (v takovém případě je právním základem váš souhlas), můžeme vaše osobní údaje zpracovávat také pro následující účely:

1. Zasílat vám přizpůsobené reklamy a informační bulletiny o našich výrobcích a službách.

2. Odesílejte nám zákaznické průzkumy a analyzujte poskytnuté informace, jak je dále podrobně popsáno v této komunikaci.

Vaše údaje budou zpracovávány tak dlouho, jak bude nezbytné pro společnost Sunseeker Elite k naplnění výše uvedených účelů, avšak v žádném případě ne déle, než připouští platné zákony.

- Jaké osobní údaje zpracováváme?

Můžeme zpracovávat následující osobní údaje:

1. Osobní údaje: jméno a příjmení, státní příslušnost, jazykové preference;

2. Kontaktní údaje: e-mailová adresa, poštovní adresa;

3. Informace o účtu: věk účtu, heslo, číslo účtu;

4. Další údaje související s vaším zařízením Platform X9/X9 Plus: název sekačky, párovací názvy, akce spuštěné prostřednictvím partnerských integrací a informace o zařízení.

- Použití údajů o poloze

Některé naše služby fungují pouze tehdy, pokud můžeme určit polohu vaší sekačky (např. zobrazení počasí). Pokud nám sdělíte polohu sekačky, údaje se uloží jako součást vašeho profilu a mohou být odeslány třetím stranám v pseudonymizované podobě za účelem poskytnutí příslušné služby (např. zaparkování sekačky v případě silného deště).

8.2 Omezená záruka

Tato omezená záruka se vztahuje pouze na vady materiálu nebo zpracování výrobku a jeho součástí při používání za běžných, obvyklých podmínek. Pokud se vyskytne závada, na kterou se vztahuje tato omezená záruka, společnost Sunseeker nebo její autorizovaní zástupci podle vlastního uvážení opraví nebo vymění vadný výrobek nebo součásti v souladu s touto omezenou zárukou. Platná záruční doba začíná běžet dnem původního nákupu od společnosti Sunseeker nebo autorizovaného prodejce, distributora nebo dealera společnosti Sunseeker.

Záruční podmínky

Registrace: Zaregistrujte produkt online na **www.sunseekerelite.com** do 30 dnů od nákupu, abyste získali 36měsíční záruku. Bez registrace platí 24měsíční záruka.

Registrační metoda: Přihlaste se na http://www.sunseekerelite.com/, klikněte na ikonu „Osobní centrum“ nebo přejděte do sekce „Podpora“, posuňte se dolů na stránce, najděte „Záruční politika“ a klikněte na tlačítko „Zobrazit mou záruku“ pro vstup do registrace záruky.

Záruka na akumulátor: Akumulátory jsou kryty pouze po dobu 24 měsíců bez ohledu na online registraci.

Správné použití: Výrobek nesmí být nesprávně používán, zneužíván, zanedbáván, měněn, upravován nebo opravován jinou osobou než autorizovaným servisním střediskem.

Schválené díly: S tímto výrobkem lze používat pouze příslušenství a díly schválené společností Sunseeker Elite.

Prevence škod: Výrobek nesmí být poškozen cizími předměty, látkami nebo nehodami.

Podmínky skladování: Pokud je venkovní teplota nižší než 0 °C, musí být akumulátor a výrobek skladovány uvnitř.

Výjimky ze záruky

Běžné opotřebení: Záruka se nevztahuje na součásti, které se při běžném používání přirozeně opotřebovávají, jako jsou například nože.

Neoprávněná údržba: Poškození, poruchy nebo selhání v důsledku neoprávněné nebo nesprávné údržby, manipulace nebo přetížení jsou vyloučeny.

Poškození vysokotlakou myčkou: Na poškození způsobené působením vysokotlakého mytí se pojištění nevztahuje.

Chcete-li uplatnit záruční reklamaci, musíte předložit doklad o nákupu ve formě platné účtenky, na které je uvedeno datum a místo nákupu.

Tato záruka doplňuje vaše zákonná práva a nevztahuje se na příslušenství dodávané s výrobkem. Na všechny opravy a náhradní výrobky se vztahuje omezená záruka po zbytek původní záruční doby od data nákupu.

8.3 Odmítnutí odpovědnosti

Zákazníkům poskytujeme poprodejní služby s výjimkou následujících případů:

1. Poškození způsobená nevýrobními faktory, mimo jiné chybami uživatele.
2. Poškození způsobené neoprávněnou úpravou, demontáží nebo otevřením krytu v rozporu s oficiálními pokyny nebo příručkami.
3. Poškození způsobené nesprávnou instalací, nesprávným používáním nebo provozem, který není v souladu s oficiálními pokyny nebo příručkami.
4. Poškození způsobené neautorizovaným poskytovatelem služeb.
5. Poškození způsobené neoprávněnou úpravou obvodů anebo nesprávnou kombinací nebo nesprávným používáním akumulátoru a nabíječky.
6. Poškození způsobené uživateli, kteří nedodržují pokyny a doporučení v návodu.
7. Škody způsobené provozem ve špatných podmínkách na trávníku (např. velké louže při nesprávném nastavení omezených ploch, místa s množstvím kamenů pokrývajících povrch trávníku atd.)
8. Poškození způsobené provozem výrobku v prostředí s elektromagnetickým rušením, včetně důlních oblastí nebo blízkosti vysílacích věží, vysokonapěťových vedení, rozvoden atd.
9. Poškození způsobené provozem výrobku v prostředí, kde dochází k rušení jinými bezdrátovými zařízeními, jako jsou vysílače, video-downlinky, signály Wi-Fi atd.
10. Škody způsobené problémy se spolehlivostí nebo kompatibilitou při použití neautorizovaných dílů třetích stran.
11. Poškození způsobené provozem přístroje s nedostatečně nabitým nebo vadným akumulátorem.
12. Škody způsobené nepředvídatelnými faktory, jako jsou srážky s autem, útoky divokých zvířat, záplavy atd.

Tento obsah se může změnit bez předchozího upozornění.

8.4 Kontaktujte nás

Sunseeker Intelligent Technology SE

Adresa: Theodorstraße 41M1, D-22761 Hamburg

Webové stránky: www.sunseekerelite.com

CZ

ES prohlášení o shodě

Výrobce:
Zhejiang Sunseeker Industrial Co., Ltd.
988 Jinde Rd. Jiangdong Industrial Park, Jinhua, Zhejiang 321000 Čína ČÍNA
Prohlašuje a přebírá odpovědnost za to, že výrobek:
Název značky: Sunseeker Elite
Autorizovaný zástupce:
Sunseeker Intelligent Technology SE
Theodorstrasse 41M1 22761 Hamburg
Název výrobku: Robotická sekačka na trávu
Model: RMX12000D40V(X9), RMX24000D40V(X9 Plus)
Verze hardwaru: SNK_X9_MAIN_V70
Verze softwaru: 0.3.6.2771 (bude aktualizováno)
Splňují následující směrnice:

1. Směrnice o rádiových zařízeních (2014/53/EU)
2. Směrnice o strojních zařízeních (2006/42/ES)
3. Směrnice RoHS (2011/65/EU) a pozměňující směrnice ((EU)2015/863)
4. Nařízení o bateriích (EU) 2023/1542

Toto prohlášení bylo vydáno na výhradní odpovědnost výrobce.
Předmět prohlášení je v souladu s příslušnými harmonizačními právními předpisy Unie.
Odkazy na příslušnou harmonizační legislativu Unie:
EN 50636-2-107: 2015+A1:2018+A2: 2020+A3: 2021
EN 60335-1:2012+A11:2014+A13:2017+ A1:2019 + A2:2019+ A14:2019+A15:2021

EN IEC 55014-1:2021	EN IEC 55014-2:2021	EN IEC 61000-3-2:2019+A1:2021+A2:2024
EN 61000-3-3:2013+A1:2019+A2:2021	EN 301 489-1 V2.2.3	EN 301 489-3 V2.3.2
EN 301 489-17 V3.3.1	EN 301 489-19 V2.2.1	EN 301 489-52 V1.2.1
EN 301 511 V12.5.1	EN 301 908-1 V15.2.1	EN 301 908-13 V13.2.1
EN 303 413 V1.2.1	EN 300 440 V2.2.1	EN 300 328 V2.2.2
EN 62311: 2008	EN IEC 62311: 2020	EN 301 893 V2.1.1
EN 62321-1:2013	EN 18031-1: 2024	EN 18031-2: 2024
EN IEC 62321-2:2021	EN 62321-3-1:2014	EN 62321-8:2017
EN 62321-4:2014 /A1:2017	EN 62321-5:2014	EN 62321-7-1:2015
EN 62321-7-2:2017	EN 62321-6:2015	EN 62321-8:2017
IEC 62133-2:2017+A1:2021	EN 50665: 2017	EN IEC 63000:2018
EN ISO 3744:2010		

Informace o expozici RF:

Toto zařízení bylo testováno a splňuje platné limity pro vystavení rádiovým frekvencím (RF).

Toto zařízení musí být instalováno a provozováno v souladu s poskytnutými pokyny a anténa(y) používaná pro tento vysílač musí být instalována tak, aby byla zajištěna vzdálenost nejméně 30 cm od všech osob a nesmí být umístěna společně ani provozována ve spojení s jakoukoli jinou anténou nebo vysílačem.

Podepsáno za a jménem:
Zhejiang Sunseeker Industrial Co., Ltd.
Místo: Jinhua, Zhejiang P.R. ČÍNA
Datum: 03-2-2026
Jméno: Harry Ran
Podpis: Harry
Název: Hlavní inženýr

Zplnomocněný zástupce:
Sunseeker Intelligent Technology SE
Theodorstrasse 41M1
22761 Hamburg
Hans-Peter Kübler
Výkonný ředitel

Tartalomjegyzék

1. Biztonság és előírások 364
1.1 Általános 364
1.2 Általános biztonsági előírások 364
1.3 Biztonsági utasítások a telepítéshez 366
1.4 Biztonsági utasítások a napi használathoz 366
1.5 Biztonsági utasítások a karbantartáshoz 366
1.6 Az akkumulátor biztonsága 366

2. Szimbólumok és matricák 366

3. Tartalom és specifikáció 368
3.1 A doboz tartalma 368
3.2 Alkatrészek és funkciók 368
3.3 Specifikációk 370

4. Telepítés és térképezés 371
4.1 Előkészületek 372
4.2 A fűnyíró aktiválása 372
4.3 Alkalmazás csatlakozása 373
4.4 A töltőállomás telepítése 373
4.5 Térképezés 374
4.6 netRTK beállítások 377

5. Napi használat 378
5.1 Kijelző és vezérlés a fűnyírón 378
5.2 A PIN-kód megváltoztatása 379
5.3 Ütemezés beállítása 379
5.4 Az APP bevezetője 381
5.5 S Connect modul 382
5.6 IoT 384
5.7 Akadályelkerülés 384

6. Karbantartás 384
6.1 Tisztítás 385
6.2 Kések cseréje 385
6.3 EdgZero vágóegység 386
6.5 Akkumulátor 387
6.6 Tápegység 388
6.7 Tárolás 388
6.8 Kommunikációs sáv leírás 389
6.9 Újrahasznosítás és az élettartam végén történő ártalmatlanítás 389

7. GYIK és hibaelhárítás 390
7.1 Hibaüzenet 390
7.2 Hibaelhárítás 391

8. Fontos információ 392
8.1 Adatvédelem 392
8.2 Korlátozott garancia 392
8.3 Felelősségi nyilatkozatok 393
8.4 Kapcsolatfelvétel 393

1. Biztonság és előírások

1.1 Általános

FONTOS
HASZNÁLAT ELŐTT FIGYELMESEN OLVASSA EL ŐRIZZE MEG KÉSŐBBI HASZNÁLATHOZ

Rendeltetésszerű használat

Ez a kerti termék kizárólag fűnyírásra szolgál, a nap bármely szakában automatikusan lenyírja a kerti füvet. Bármely nem rendeltetésszerű használat veszélyhelyzetet teremthet, személyi sérülést vagy anyagi kárt okozhat. A biztonság és a balesetek megelőzése érdekében feltétlenül be kell tartani a megadott irányelveket.

Nem rendeltetésszerű használat

Ez a kertészeti termék nem gyermekek, 14 éves kor alatti személyek, vagy csökkent fizikai, érzékszervi vagy mentális képességekkel rendelkező, illetve tapasztalattal és tudással nem rendelkező személyek számára készült, kivéve, ha felügyelet állnak, vagy útmutatást kaptak a termék használatáról a biztonságukért felelős személytől.

A helytelen használat magában foglalja, de nem kizárólagosan, emberek, gyermekek vagy állatok szállítását a gépen; a gép szállítja; a gép használata terhek húzására vagy tolására; és a gép alkalmazása nem füves növényzet vágására.

Fennmaradó kockázatok – Viseljen védőkesztyűt és védőszemüveget, amikor karbantartást végez, vagy sérülésük esetén a késeket kicseréli.

Ne hosszabbítsa meg a kábelt a tápegység és a töltőállomás között.

- A gép közterületen történő üzemeltetésekor figyelmeztető táblákat kell elhelyezni a munkaterület körül. A táblákon jól láthatóan fel kell tüntetni a következő szöveget:

FIGYELMEZTETÉS

- Ne érintse meg a veszélyes mozgó alkatrészeket, amíg azok teljesen le nem álltak.
- Tartsa a vágási területen kívül a tápkábelt, a tápegységet, a hosszabbítókábelt és minden egyéb elektromos kábelt, amely nem tartozik a termékhez, hogy távol legyenek a veszélyes, mozgó alkatrészektől, megakadályozva a kábelek sérülését, amelyek érintkezésbe kerülhetnek a mozgó részekkel. A kézikönyv utasításainak be nem tartása esetén sérülés vagy halál veszélye áll fenn a kezelő vagy a közelben tartózkodókra nézve.
- Automatikus fűnyíró! Tartózkodjon távol a géptől! A gyerekeket felügyelni kell!
- Őrizze meg az összes figyelmeztetést és utasítást későbbi használatra.
- Figyelmeztetés, hogy gyermekek, csökkent fizikai, érzékszervi vagy szellemi képességekkel rendelkező személyek, illetve tapasztalattal és ismeretekkel nem rendelkező vagy az utasításokat nem ismerő személyek nem használhatják a gépet; a helyi előírások korlátozhatják a kezelő életkorát.
- Olvassa el a termékhez mellékelt összes biztonsági figyelmeztetést, utasítást, illusztrációt és specifikációt. Az alábbi utasítások be nem tartása áramütést, tüzet és/vagy súlyos sérülést okozhat.

- A gép közterületen történő üzemeltetésekor figyelmeztető táblákat kell elhelyezni a munkaterület körül. A táblákon jól láthatóan fel kell tüntetni a következő szöveget:

FIGYELMEZTETÉS

- Automatikus fűnyíró. Tartózkodjon távol a géptől. A gyerekeket felügyelni kell!
- A készüléket használaton kívül ki kell kapcsolni.

1.2 Általános biztonsági előírások

A munkaterület biztonsága

A. Ne működtesse a gépeket robbanásveszélyes környezetben, például gyúlékony folyadékok, gázok vagy por jelenlétében. A gépek szikrákat hoznak létre, amelyek meggyújthatják a port vagy a gőzöket.

B. Olvassa el figyelmesen az utasításokat. Ismerje meg a kezelőszerveket és a gép megfelelő használatát.

C. Soha ne engedje, hogy az utasításokat nem ismerő személyek vagy gyermekek használják a gépet. Helyi előírások korlátozhatják a kezelő életkorát.

D. Az üzemeltető vagy a felhasználó felelős a más személyeket vagy tulajdonukat érintő balesetekért, valamint az őket érintő veszélyekért.

Elektromos biztonság

A. A hálózati csatlakozódugóknak illeszkedniük kell a konnektorhoz. Soha semmilyen módon ne módosítsa a csatlakozódugót. Ne használjon töltődugót földelt eszközökkel. A nem módosított dugók és a megfelelő aljzatok csökkentik az áramütés kockázatát.

B. Ügyeljen arra, hogy teste ne érintkezzen olyan földelt felületekkel, mint például a csövek, radiátorok, tűzhelyek és hűtőszekrények. Fennáll az áramütés fokozott veszélye, ha teste földelve van.

C. Ne piszkálja a tápkábeleket. Soha ne használja a tápkábelt eszköz szállítására, húzására vagy dugaszának kihúzására. Tartsa távol a tápkábeleket a hőtől, olajtól, éles szélektől vagy mozgó alkatrészektől. A sérült vagy összegabalyodott elektromos kábelek növelik az áramütés kockázatát.

D. Ha elkerülhetetlen a hálózati tápellátású készülék nedves helyen történő működtetése, használjon áramvédő-készülékkel (RCD) védett tápegységet. Az RCD használata csökkenti az áramütés kockázatát.

E. Gondoskodjon az automatikus kerülethatároló rendszer megfelelő telepítéséről az utasításoknak megfelelően.

F. Rendszeresen ellenőrizze azt a területet, ahol a gépet használni kívánja, és távolítson el minden követ, botot, drótot, csontot és egyéb akadályt.

G. Rendszeresen ellenőrizze a kések, a késcsavarok és a vágóegység kopását és sérüléseit. Készletként cserélje ki a kopott vagy sérült késeket és csavarokat az egyensúly megőrzése érdekében.

H. A többorsós gépeknél legyen óvatos, mert az egyik kés elforgatása a többi kés elfordulását okozhatja.

Személyes biztonság

A. Ne engedje, hogy olyan személyek kezeljék a gépet, akik nem ismerik azt, vagy a jelen utasításokat. A gépek veszélyesek a képzetlen felhasználók kezében.

B. Legyen körültekintő, figyeljen arra, amit csinál, és cselekedjen ésszerűen a gép kezelésekor. Ne használja a gépet, ha fáradt vagy kábítószer, alkohol vagy gyógyszer hatása alatt áll. Egy pillanatnyi figyelmetlenség a gép használata közben súlyos személyi sérülést okozhat.

C. A gép használata előtt távolítson el minden beállító kulcsot és csavarkulcsot. A gép forgó részén hagyott csavarkulcs vagy kulcs személyi sérülést okozhat.

D. A gép kézi vezérlése közben mindig álljon stabilan, és őrizze meg az egyensúlyát. Ez lehetővé teszi a gép jobb irányítását váratlan helyzetekben.

E. Ügyeljen rá, hogy a gépek gyakori használata során szerzett tapasztalata miatt ne váljon túl magabiztosság, és továbbra se hagyja figyelmen kívül a gépbiztonsági alapelveket. Egy gondatlan művelet a másodperc töredéke alatt súlyos sérülést okozhat.

A gép használata és gondozása

A. Húzza ki a csatlakozódugót az áramforrásból, és/vagy vegye ki az akkumulátort (ha levehető) a gépből vagy más eszközökből, mielőtt bármilyen beállítást végezne, tartozékokat cserélne, vagy a gépet eltenné. Az ilyen megelőző biztonsági intézkedések csökkentik a nem szándékos indítás kockázatát.

B. Gépek és tartozékok karbantartása. Ellenőrizze, hogy a mozgó alkatrészek nincsenek-e elállítódva, nem akadnak-e el, nem törtek-e el alkatrészek, és ellenőrizzen minden olyan körülményt, amely befolyásolhatja a gép működését. Ha sérült, használat előtt javíttassa meg a gépet. Sok balesetet a rosszul karbantartott gépek és tartozékok okoznak.

C. A gépet és a tartozékokat az utasításoknak megfelelően használja, figyelembe véve a munkakörülményeket és az elvégzendő munkát. Ha a gépet a tervezettől eltérő műveletekre használja, veszélyes helyzet alakulhat ki.

D. Soha ne működtesse a gépet hibás védőburkolatokkal vagy biztonsági berendezések nélkül.

E. Ne tegye kezét vagy lábát forgó alkatrészek közelébe vagy azok alá. Mindig tartózkodjon távol az ürítőnyílástól.

F. Soha ne vegye fel vagy hordozza a gépet, ha a motor jár.

G. A készülékzár aktiválása / állítsa a gépet „ZÁR" állásba
- dugulás megszüntetése előtt.
- a gép ellenőrzése, tisztítása vagy a rajta végzett munka előtt.

H. Ne hagyja a gépet felügyelet nélkül működni, ha tudja, hogy házi kedvencek, gyerekek vagy emberek vannak a közelben.

Szerviz

A. A gépet szakképzett szerelővel javíttassa, kizárólag azonos cserealkatrészek felhasználásával. Ez biztosítja a gép biztonságának megőrzését.

B. Tartsa megfeszítve az összes anyát, csapszeget és csavart a gép biztonságos működése érdekében.

C. A biztonság érdekében cserélje ki a kopott vagy sérült alkatrészeket.

D. Győződjön meg arról, hogy a megfelelő késeket cserélte ki.

E. Ügyeljen rá, hogy az akkumulátorokat a megfelelő, gyártó által ajánlott töltővel töltse. A nem megfelelő használat áramütést, túlmelegedést vagy maró folyadék szivárgását okozhatja az akkumulátorból.

F. Elektrolit szivárgása esetén végezzen öblítést vízzel/ semlegesítőszerrel, forduljon orvoshoz, ha szembe kerül stb.

G. A gép szervizelését a gyártó utasításai szerint kell végezni.

Akkumulátor használata és gondozása

A. Csak a gyártó által előírt töltővel töltse fel. Egy adott AKKUMULÁTOR típushoz alkalmas töltő tűzveszélyt okozhat, ha egy másik AKKUMULÁTOR típussal használják.

B. Csak az adott célra szolgáló AKKUMULÁTORRAL rendelkező elektromos szerszámokat használjon. Bármilyen más AKKUMULÁTOR használata sérülés- és tűzveszélyt okozhat.

C. Ha nem használja az AKKUMULÁTOR egységet, tartsa távol más fémtárgyaktól, például gemkapcsoktól, érméktől, kulcsoktól, szögektől, csavaroktól vagy egyéb apró fémtárgyaktól, amelyek összeköttetést létesíthetnek két saruk között. Az AKKUMULÁTOR saruinak rövidre zárása égési sérüléseket vagy tüzet okozhat.

D. Nem rendeltetésszerű használat mellett folyadék szivároghat az AKKUMULÁTORBÓL; kerülje az ezzel való érintkezést. Véletlen érintés esetén vízzel öblögessen. Ha folyadék szembe kerül, kérjen orvosi segítséget. Az AKKUMULÁTOR egységből kilövellt folyadék irritációt vagy égési sérülést okozhat.

E. Ne használjon sérült vagy módosított AKKUMULÁTORT vagy szerszámot. A sérült vagy módosított akkumulátorok előre nem látható módon viselkedhetnek, ami tüzet, ROBBANÁST vagy sérülésveszélyt okozhat.

F. Ne tegye ki az AKKUMULÁTORT és a szerszámot tűznek vagy túl magas hőmérsékletnek. Tűznek vagy 130 °C feletti hőmérsékletnek való kitettség robbanást okozhat.

G. Kövesse az összes töltési utasítást, és ne töltse az AKKUMULÁTOR egységet vagy a szerszámot az utasításokban megadott hőmérsékleti tartományon kívül. A nem megfelelő vagy a megadott hőmérsékleti tartományon kívüli töltés károsíthatja az AKKUMULÁTORT és növelheti a tűzveszélyt.

1.3 Biztonsági utasítások a telepítéshez

A. Ne telepítse a töltőállomást, beleértve a tartozékokat is, olyan helyre, amelyy éghető anyag alatt vagy attól 60 cm-en belül található. Meghibásodás esetén a töltőállomás és a tápegység felmelegedhet, ami tűzveszélyt okozhat.

B. Ne helyezze a tápegységet olyan magasságba, ahol fennáll annak a veszélye, hogy vízbe kerülhet. Ne tegye a tápegységet a talajra.

C. Ne zárja el a tápegységet. A kondenzvíz károsíthatja a tápegységet és növelheti az áramütés kockázatát.

D. Az EU-ra vonatkozik. Ha a tápegységet a szabadban telepítik: Áramütés veszélye. Csak fedett, A osztályú GFCI aljzatba (RCD) szerelje, amely időjárásálló burkolattal rendelkezik, és hozzáférést biztosít a csatlakozódugó fedelének behelyezéséhez vagy eltávolításához.

E. Ne telepítse a töltőállomást olyan helyre, ahol fennáll a pangó víz előfordulásának kockázata.

1.4 Biztonsági utasítások a napi használathoz

A. Tartsa távol kezét és lábát a forgó késektől. Ne tegye a kezét vagy lábát a termék közelébe vagy alá, ha az bekapcsolt állásban van.

B. Állítsa le a terméket, vagy állítsa a terméket kikapcsolt állapotba, ha emberek, különösen gyermekek vagy állatok tartózkodnak a munkaterületen.

C. Győződjön meg arról, hogy a gyepen nincsenek tárgyak, például kövek, ágak, szerszámok vagy játékok. A kések megsérülhetnek, ha ilyen tárgyaknak ütköznek.

D. Ne emelje fel és ne mozgassa a terméket, ha BE állásban van.

E. Ne engedje, hogy a termék embereknek vagy állatoknak ütközzön. Ha ember vagy állat kerül a termék útjába, azonnal állítsa le a terméket.

F. Ne tegyen tárgyakat a termék vagy a töltőállomás tetejére.

G. Ne használja a terméket, ha a STOP gomb nem működik.

H. Mindig állítsa KI állásba a terméket, ha nem működtetik.

I. Ne használja egyszerre a terméket és a felugró öntözőfejet. Ugyanakkor használja az Ütemezés funkciót.

J. Ne engedje működni a terméket, ha a munkaterületen pangó víz van, például olyan területen, ahol heves esőzések következtében víztócsák alakulnak ki.

1.5 Biztonsági utasítások a karbantartáshoz

A. Kapcsolja ki a terméket, amikor karbantartást végez rajta.

B. Ne használjon nagynyomású mosót a termék tisztításához. Ne használjon oldószert a termék tisztításához.

C. Húzza ki a csatlakozódugót a töltőállomásból, mielőtt a töltőállomáson tisztítást vagy karbantartást végez.

1.6 Az akkumulátor biztonsága

A lítium-ion akkumulátorok felrobbanhatnak vagy tüzet okozhatnak, ha szétszerelik, rövidre zárják vagy víznek, tűznek vagy magas hőmérsékletnek teszik ki. Óvatosan kezelje, és ne szerelje szét vagy nyissa ki az akkumulátort, és ne kövessen el semmilyen elektromos/mechanikai visszaélést. Kerülje a közvetlen napfényben való tárolást.

2. Szimbólumok és matricák

Kérjük, figyelmesen tanulmányozza át a terméken és a címkéken található szimbólumokat, és értelmezze jelentésüket:

	FIGYELMEZTETÉS: *A termék használata előtt olvassa el a használati utasítást.*
	FIGYELMEZTETÉS: *A gépen végzett munka vagy a gép felemelése előtt kapcsolja ki a terméket.* *Soha ne érintse meg a forgó kést.*
	FIGYELMEZTETÉS: *Működés közben tartson biztonságos távolságot a géptől. Tartson távol más személyeket a veszélyzónából.*
	FIGYELMEZTETÉS: *Ne üljön a gépre.*
	Olvassa el a felhasználói utasításokat.
	CE megfelelőségi jel.
	Hangteljesítményszint, amelyet az európai, kültéri zajra vonatkozó irányelv határoz meg.
	Ne dobja ki ezt a terméket a normál háztartási hulladék közé. Győződjön meg arról, hogy a terméket a helyi törvényi előírásoknak megfelelően újrahasznosítják.

III	*III. osztály*
	DC
	Ne dobja az akkumulátort tűzbe, és ne tegye ki hőforrásnak.
	Ne merítse vízbe az akkumulátort.
Li-ion	*Újrahasznosítható jel.*
	Ezt az akkumulátort nem szabad a normál háztartási hulladékkal együtt kezelni. Győződjön meg arról, hogy az akkumulátort a helyi törvényi előírásoknak megfelelően újrahasznosítják.
T4A	*Cserélje ki a biztosítékot a névleges értéknek megfelelően.*
T10A	*Cserélje ki a biztosítékot a névleges értéknek megfelelően.*
	II. osztályú konstrukció.

IPX4	*Burkolatok által biztosított védelmi fokozatok (IP-kód)*
IPX6	
IP67	
	Levehető tápegység
	Rövidzárlat-biztos biztonsági leválasztó transzformátort tartalmazó SMPS ####
S	*SMPS (kapcsolóüzemű tápegység)*
cosφ:0.56	*Teljesítmény tényező*
VI	*6. szintű energiahatékonyság*
	Annak jelzésére, hogy a tápegységet nem szabad használni, ha a csatlakozó érintkezői sérültek.

	VIGYÁZAT – Ne érintse meg a forgó kést. Mozgatáskor védőkesztyű viselése kötelező. Működés közben ne érintse meg a vágóegységet.
MAX 45°C	*Ne használja és ne tárolja az akkumulátort 45 °C feletti környezetben, és tartsa távol minden hőforrástól a biztonsági kockázatok elkerülése érdekében.*
Max. 9500 min^{-1}	*Max. 9500 min^{-1}*
195 mm	*φ 195 mm a vágótárcsához*
	figyelmeztetés
ETSI EN 303 645 TÜVRheinland CERTIFIED www.tuv.com ID 1111295401	*TÜV Rheinland megfelelőségi jelölés.*

A robot képernyőjén látható szimbólumok

	Be-/kikapcsolás
START	*Start gomb*
HOME	*Kiinduló helyzet gomb*
OK	*OK gomb*

Megjegyzés:

A szimbólumokkal kapcsolatos további információkért kérjük, olvassa el a 5.1 Számítógépes kijelző és vezérlés szakaszt a fűnyíróval kapcsolatban.

3. Tartalom és specifikáció

3.1 A doboz tartalma

Robotfűnyíró *1
Töltőállomás*1
Tisztító kefe*1
Pót pengék*24
Pót csavarok*24
Töltőállomás szögei*8
Díszburkolat (szegélynyíráshoz) *1
Jobb oldali védőegység *1
Tisztítókendő *1
Első kerék alsó kefe *2
Első kerék felső kefék *2
Hátsó kerék kefe *2
ST2,9×8 csavarok *8
ST3,9×12 csavarok *2
EdgeZero fűnyíró zsinór*4

3.2 Alkatrészek és funkciók

Felülnézet

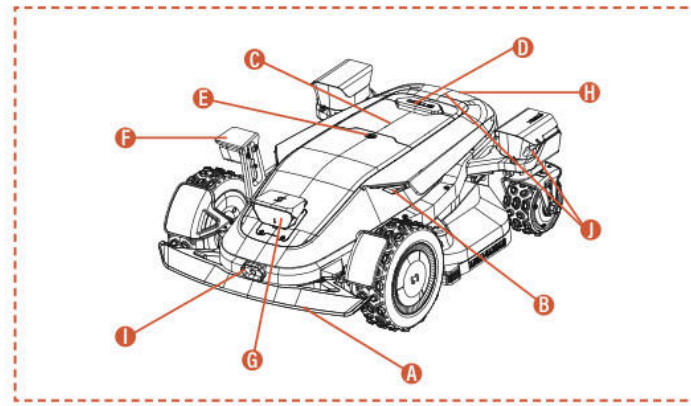

Alulnézet

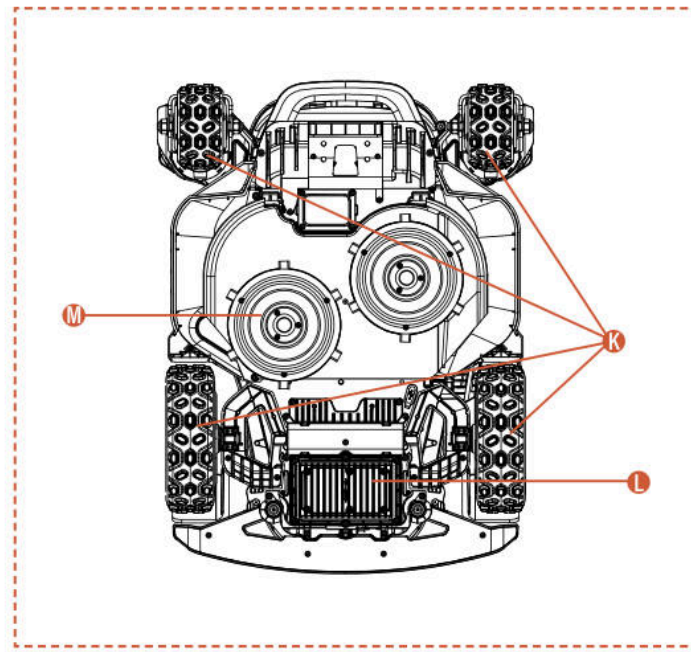

Megjegyzés

Ne merítse a gépet vízbe, mivel ez károsíthatja az alkatrészeket és érvénytelenítheti a garanciát a megadott időszakon belül.

A. Ütközésérzékelő lökhárító
Ha a vizuális pozicionálás nem áll rendelkezésre, a lökhárító biztosítja a gép normál működését.

B. LED fények
A fűnyíró különböző interaktív LED-fényei jelzik a gép működési állapotát.

C. Kezelőpanel
A panelen lehet a gépet be- és kikapcsolni, a gépet arra utasítani, hogy végezzen munkát vagy térjen vissza; és stb.

D. LEÁLLÍTÁS gomb
Vészleállító gomb a gép leállításához bármilyen sürgős helyzet esetén.

E. Esőérzékelő
Az esőérzékelő érzékeli az esőt, és a gép automatikusan visszatérhet a töltőállomáshoz, hogy elkerülje az esőt a felhasználó beállításának megfelelően.

F. Oldalsó ToFView kamera (iToF+RGBD)
Az AI-támogatott iToF+RGBD fúziós kamera a mélységi adatok és színes képek kombinálásával pontosan azonosítja az akadályokat szegélynyírás közben, ezáltal nagyobb vágási pontosságot biztosít.

G. Binokuláris kamera és iToF integrált kamera
Az AI-támogatású távcsőkamera segít a fűnyírónak felismerni és elkerülni az akadályokat.

Az iToF integrált kamera akadálykerülésre és határvonal menti nyírásra szolgál. A modulált infravörös fény fáziskülönbségének mérésével határozza meg a távolságot, biztosítva stabil működést minden fényviszony mellett.

H. Töltő infravörös érzékelő
Az infravörös töltőérzékelő lehetővé teszi az infravörös vezérlésű automatikus dokkolást a töltőállomáshoz, és figyeli a töltési állapotot a biztonságos töltés biztosítása érdekében.

I. Infravörös hőkamera
Az infravörös hőkamera a környezet hőjeleinek érzékelésével lehetővé teszi, hogy a fűnyíró alacsony láthatósági viszonyok között (például éjszaka vagy ködben) pontosan azonosítsa az élőlényeket és akadályokat, ezáltal csökkentve az ütközés kockázatát.

J. dToF integrált kamera
A dToF integrált kamera a közvetlen Time-of-Flight elv alapján az infravörös fényimpulzusok repülési idejének kiszámításával pontos távolságmérést végez. Lehetővé teszi a távoli akadályok korai felismerését, megbízható biztonsági védelmet biztosítva a robotfűnyíró számára nagy gyepfelületeken történő működés során.

K. 4WD kerékagymotor
A 4WD kerékagymotor rendszer minden kerékbe integrálja a kormányzást és a hajtást, pontos irányítást és erőteljes teljesítményt biztosítva a jobb terepjáró képesség érdekében.

L. Akkumulátortartó
Az akkumulátor tárolására szolgáló rekesz.

M. Forgó vágótárcsa
Eszköz a gyep nyírására a gép működése közben.

3.3 Specifikációk

MŰSZAKI SPECIKÁCIÓ	X9 RMX12000D40V	X9 Plus RMX24000D40V
Határoló vezeték	Vezeték nélküli / határ nélküli	Vezeték nélküli / határ nélküli
Max. fűnyírási terület	12000 m^2	24000 m^2
Vágási magasság min./max.	20–100 mm	20–100 mm
Magasságbeállítás	Elektronikus	Elektronikus
Vágási szélesség	430 mm	430 mm
Üresjárati fordulatszám	2500/perc	2800/perc
Vízálló	IPX6	IPX6
Akkumulátor kapacitása	BS408 36 V DC, 8 Ah, 288 Wh, max. 40 V DC	BF408 36 V DC, 8 Ah, 288 Wh, max. 40 V DC
Felhasználói felület	APP és billentyűzet kijelző	APP és billentyűzet kijelző
Max. lejtés	42° (90%)	42° (90%)
Robot méretei	85 × 61,7 × 30,3 cm	85 × 66,3 × 30,3 cm
Tanúsítványok	CE RoHS	CE RoHS
Nettó súly	30,5 kg	32,7 kg
Hangteljesítményszint LWA	66 dB (A)	70 dB (A)
Hangteljesítmény bizonytalanságok KWA	2,44 dB (A)	2,25 dB (A)
Hangteljesítményszint LpA	58 dB (A)	62 dB (A)
Hangteljesítmény bizonytalanságok KpA	2,44 dB (A)	2,25 dB (A)
Hangteljesítményszint LWA az EdgeZero esetében	88 dB (A)	88 dB (A)
Hangteljesítmény bizonytalanság KWA az EdgeZero esetében	1,97 dB (A)	1,97 dB (A)
Hangnyomásszint LpA az EdgeZero esetében	80 dB (A)	80 dB (A)
Hangnyomás bizonytalanság KpA az EdgeZero esetében	1,97 dB (A)	1,97 dB (A)
JELLEMZŐK		
Wi-Fi / Bluetooth	I	I
Vezeték nélküli térképezés	I	I
Útvonaltervezés	3 lehetőség	3 lehetőség
AONavi™ 2.0 (nRTK+VSLAM 2.0)	I	I
Super Wi-Fi	I	I
Vision AI 2.0	I	I
ATC (minden terep meghódítása)	I	I
Öko üzemmód	I	I
Éjszakai mód*	I	I
LED-fényszóró	I	I
OTA	I	I
Gyors visszatérés a töltőállomásra	I	I
Többzónás	I	I
Munkabeosztás	Automatikus vagy kézi beállítás	Automatikus vagy kézi beállítás
Ütközésérzékelő	I	I
Vízmosás	I	I
GPS és 4G modul	I	I
Google asszisztens és Amazon Alexa	I	I
PIN kód	I	I
Emelés- és dőlésérzékelő	I	I
Esőérzékelő	I	I
EdgeZero	Opció	I
TARTOZÉKOK		
Pót penge és pótcsavarok	24 db	24 db
Töltőállomás rögzítőszögei	8 db	8 db
Töltőállomás	7A(CB11)	17A(CB12)
Tisztítókefe	1 db	1 db
Díszburkolat (szegélynyíráshoz)	Opció	1 db
Jobb oldali védőegység	Opció	1 db
Tisztítókendő	1 db	1 db
Első kerék alsó kefe	2 db	2 db
Első kerék felső kefék	2 db	2 db
Hátsó kerék kefe	2 db	2 db
ST2,9×8 csavarok	8 db	8 db
ST3,9×12 csavarok	2 db	2 db
EdgeZero fűnyíró zsinór	Opció	4 db

4. Telepítés és térképezés

A Sunseeker fejlett hardvere és szoftvere (intelligens algoritmusok) jelentősen fokozza a fűnyíró környezetfelismerő képességét, pozicionálási pontosságát és átlagos teljesítményét. A Sunseeker AONavi (Always-On Navigation) folyamatosan ötvözi az RTK-GNSS műholdas pozicionálást a VSLAM2.0 vizuális technológiával, lehetővé téve a robotfűnyíró számára a pozicionálást és navigálást különböző helyzetekben, beleértve a komplex környezeteket is.

A Sunseeker technológiájának fejlődésével az AONavi teljes körű felújításon esett át, így született meg az AONavi™ 2.0. Ez a technológia a netRTK-t a VSLAM vizuális technológiával integrálva centiméteres pontosságú pozicionálást ér el fizikai RTK állomások nélkül, ami nemcsak javítja a pozicionálás pontosságát, hanem jelentősen lerövidíti a telepítési időt is. A Sunseeker AONavi™ 2.0 technológiával felszerelt robotfűnyíró képes stabil műholdjeleket fogadni valós idejű pozicionálásra, miközben virtuális határok állíthatók be a Sunseeker fűnyírók számára. Ez biztosítja a gyep minőségi karbantartását és kényelmes, megbízható nyírási élményt nyújt.

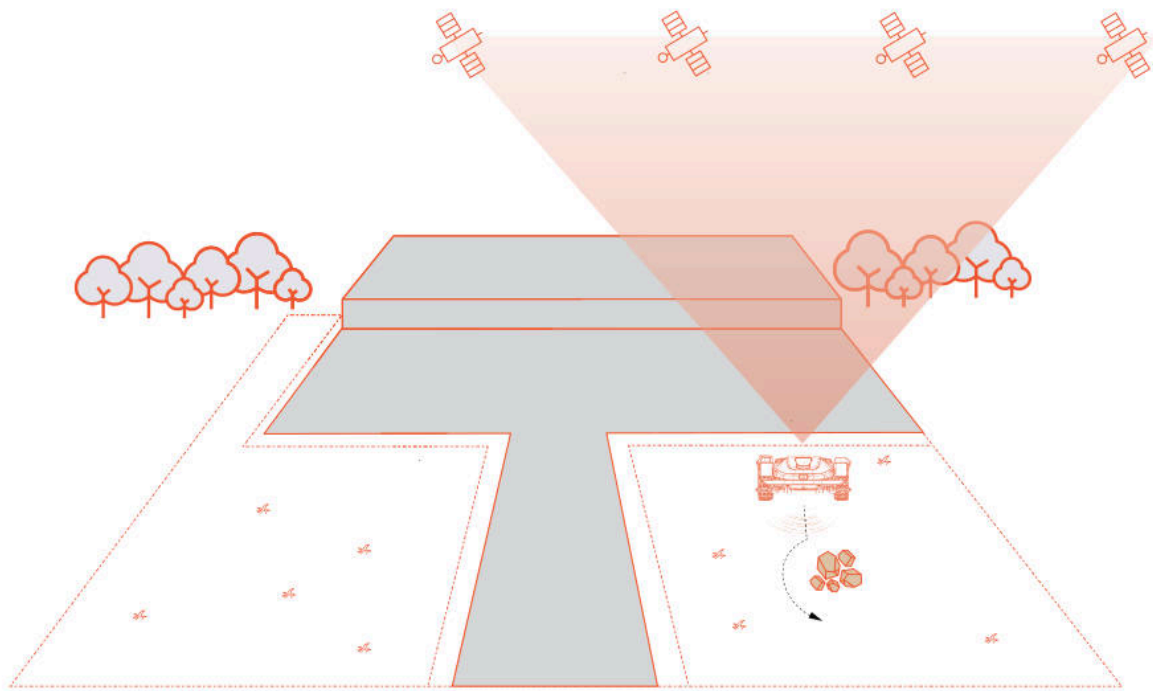

4.1 Előkészületek

A Sunseeker alkalmazás telepítése

Megjegyzés

Szükség esetén az App hozzáférést kér a Bluetooth és Wi-Fi vagy 4G hálózathoz; a megfelelő beállítás és jövőbeli funkcionalitás érdekében engedélyezze ezen szolgáltatások használatát.

Olvassa le a QR-kódot a Robotic Mower App letöltéséhez, vagy keressen rá a "Sunseeker Robot" kifejezésre a Google Play Áruházban (Android) vagy az Apple App Áruházban (iOS). A telepítés után kérjük, hozzon létre egy új fiókot, és jelentkezzen be.

iOS **Android**

A fűnyíró előkészítése

Győződjön meg arról, hogy a Bluetooth be van kapcsolva a telefonján, és olvassa be a gép SN QR-kódját a modell azonosításához, és folytassa a megfelelő telepítési útmutatóval.

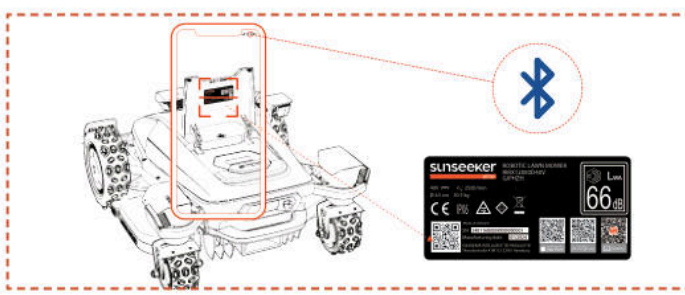

Készítse elő a gyepet

A. Távolítsa el a törmeléket, a levélhalmokat, a játékokat, a vezetékeket, a köveket vagy más akadályokat.

B. A biztonság érdekében ügyeljen arra, hogy ne tartózkodjanak gyermekek és háziállatok a gyepen.

C. A robotfűnyíró használata előtt nyírja le a pázsitot legfeljebb 10 cm magasra.

D. A robotfűnyíró munkaterületének specifikációi a következők: 12000 m^2 (X9) és 24000 m^2 (X9 Plus).

E. Ha a munkaterületen keskeny átjárók vannak, győződjön meg arról, hogy az átjáró szélessége meghaladja a 100 cm-t.

Az ajánlott fűtípusok az alábbi képeken láthatók:

4.2 A fűnyíró aktiválása

A fűnyíró előtöltése

A. Válasszon ki egy tetszőleges, konnektort tartalmazó helyet, csatlakoztassa a töltőállomás adapterét, majd kapcsolja be a töltőállomást.

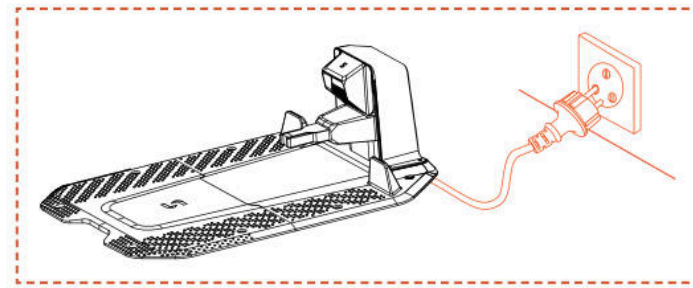

B. Húzza a fűnyírót a töltőállomásba, és győződjön meg arról, hogy a töltőelektródák megfelelően csatlakoznak. A töltőállomás zöld villogó fénye a normális töltési folyamatot jelzi. Amikor a fűnyíró teljesen fel van töltve, a jelzőfény folyamatos zöld színben világít.

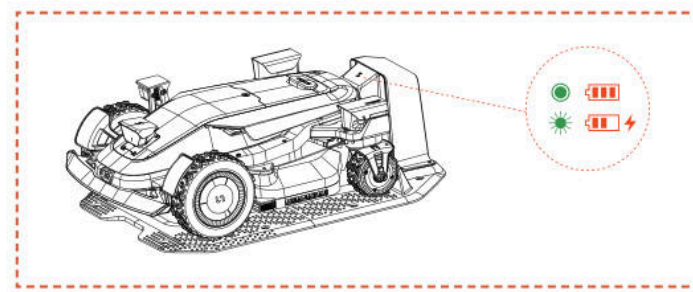

C. Ha a fűnyíró akkumulátor szintje meghaladja a 80%-ot, ezt a lépést kihagyhatja.

Megjegyzés

- Ha a jelzőfény továbbra sem világít annak ellenére, hogy a tápellátás megfelelő, kérjük, lépjen kapcsolatba az ügyfélszolgálattal.

A fűnyíró aktiválása

A. Miután a gép sikeresen feltöltődik a töltőállomáson, automatikusan bekapcsol. A bekapcsológomb lenyomásával és nyomva tartásával manuálisan is bekapcsolhatja a gépet.

B. Adja meg az alapértelmezett PIN-kódot: "0000". Mindig nyomja meg az OK gombot a folyamat befejezéséhez, amikor beírja a "0"-t.

C. Ha meg szeretné változtatni a PIN-kódot, nyomja meg az „INDÍTÁS/FŐMENÜ/OK” gombot 1 s-ig a menüfelület megnyitásához a PIN-kód módosításához. Részletesebb információkért kérjük, olvassa el a 5.1 A fűnyíró kijelzője és vezérlése című részt.

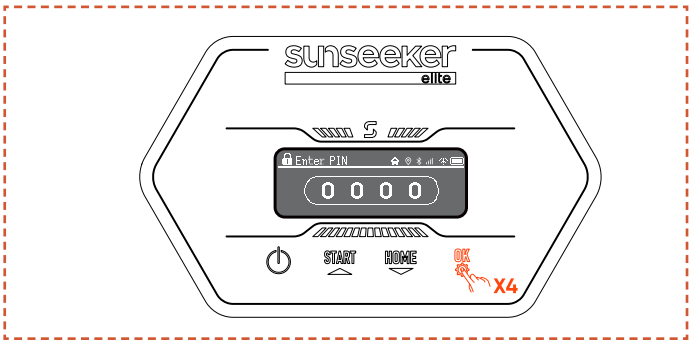

4.3 Alkalmazás csatlakozása

Megjegyzés

Az alkalmazásra vonatkozó következő illusztrációk csak bemutató célokat szolgálnak. A rendelkezésre álló lehetőségek a szoftververziótól függően változhatnak.

Előkészítés

A. Győződjön meg arról, hogy a gép a töltőállomáson van, megfelelően töltődik, be van kapcsolva, és a PIN-kódot beírta.

B. Győződjön meg arról, hogy a Bluetooth be van kapcsolva a telefonján. Kérjük, ellenőrizze, hogy a készülék csatlakozik-e 4G hálózathoz.

C. A jobb hálózati élmény érdekében konfigurálhatja a Wi-Fi-t a fűnyírójához.

Alkalmazás csatlakozása

A. Olvassa le a gép SN QR-kódját, hogy hozzáadja a robotfűnyíróját. Ha a leolvasás nem elérhető, akkor Bluetooth-on keresztül is csatlakozhat. Ha már beolvasta a QR-kódot a „Fűnyíró előkészítése” lépés során, a fűnyíró automatikusan csatlakozik az APP-hoz, amikor a Bluetooth engedélyezve van a telefonján, így nincs szükség újabb vizsgálatra.

B. A sikeres párosítás után adja meg az alapértelmezett PIN-kódot: "0000". A PIN-kódot a telefonon lehet megváltoztatni.

C. Kérjük, győződjön meg arról, hogy a készüléke 4G hálózathoz csatlakozik.

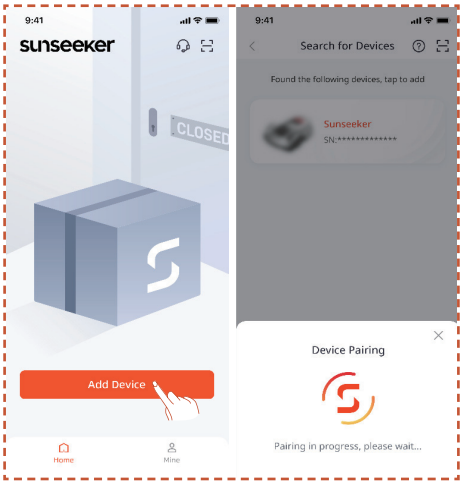

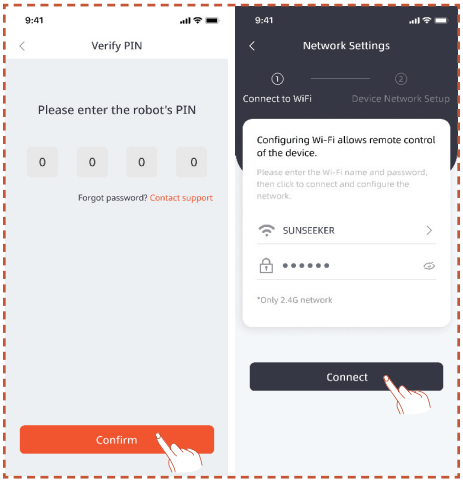

4.4 A töltőállomás telepítése

Megjegyzés

Ha nem biztos a töltőállomás telepítési helyében, az alábbi lépések segítségével találhat erősebb jel helyet.

Találjon egy megfelelő helyet

A. Kövesse az App utasításait a fűnyíró távirányításához, ellenőrizze a jel erősségét különböző területeken, és találjon megfelelő helyet a töltőállomás telepítéséhez.

B. A fűnyíró sikeres kijutásának és visszatérésének biztosítása érdekében a töltőállomást nyílt, sík, nem megszilárdult talajra kell telepíteni.

C. A töltőállomás a fűnyíró munkaterületén belül vagy kívül is elhelyezhető. A biztonsági okokból ajánlott a töltőkábelt a fűnyíró területen kívül tartani.

D. A töltőállomás előtt 1,5 m-en belül nem lehetnek akadályok.

E. Ha van fű, akkor annak 10 cm-nél alacsonyabbnak kell lennie.

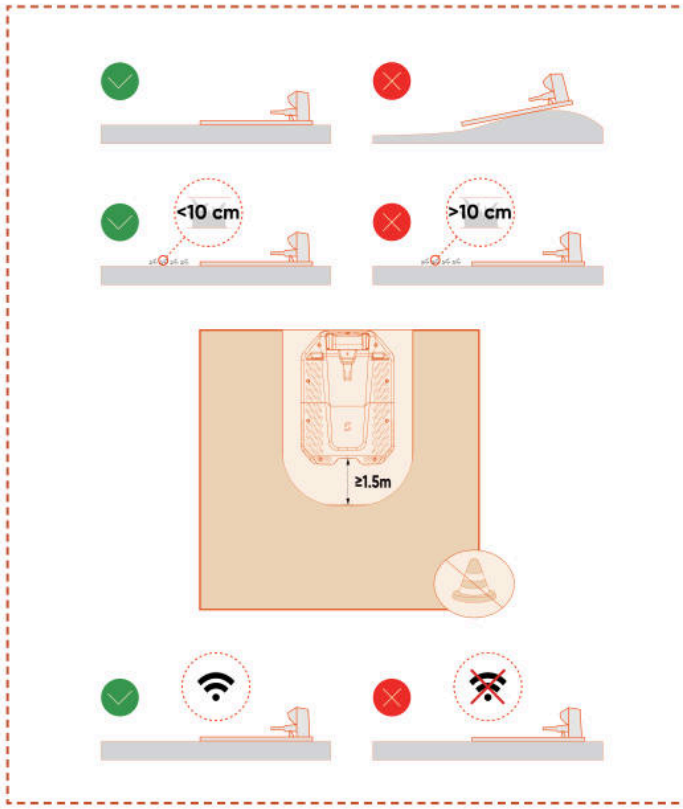

F. Biztosítsa, hogy a töltőállomás feletti terület a lehető legnyitottabb legyen, mentes fáktól, épületektől vagy egyéb akadályoktól.

G. Ha nem minden oldalról érhető el teljes nyitottság, az északi féltekén használt fűnyírók esetében próbálja meg a déli eget akadálytalanul tartani; a déli féltekén használt fűnyírók esetében pedig biztosítsa, hogy az északi égbolt a lehető legnyitottabb legyen.

A töltőállomás telepítése

A. Kalapács vagy hasonló eszköz használható a töltőállomás nem megszilárdult, sík talajra való rögzítésére.

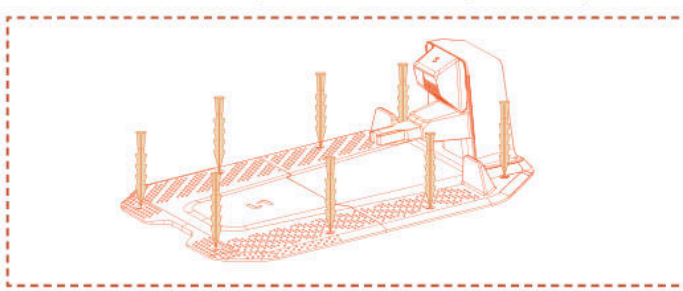

B. Csatlakoztassa a töltőkábelt a töltőállomáshoz, majd dugja be a tápegységbe. Ezen a ponton a töltőállomás zöld fénye folyamatosan világítani fog, jelezve, hogy az állomás be van kapcsolva.

C. A biztonsági okokból ajánlott a töltőkábelt a fűnyíró területen kívül tartani. Ha jelentős távolság van a töltőállomás és az áramforrás között, győződjön meg arról, hogy a tápkábel stabilan rögzítve van a földhöz vagy a falhoz a biztonságos működés érdekében.

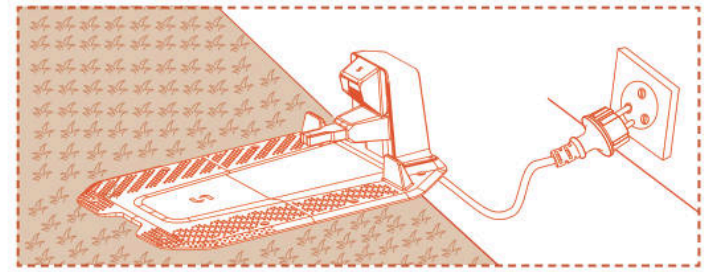

4.5 Térképezés

Megjegyzés

Az alkalmazásra vonatkozó következő illusztrációk csak bemutató célokat szolgálnak. A rendelkezésre álló lehetőségek a szoftververziótól függően változhatnak.

Előkészítés

A. Győződjön meg arról, hogy a készülék be van kapcsolva, és sikeresen csatlakozik a 4G és Bluetooth jelekhez.

B. Győződjön meg arról, hogy a gép a töltőállomáson van, megfelelően töltődik, és hogy az akkumulátor szintje 50% felett van.

C. Megfelelő munkaterület, a töltőállomás és az antenna szükséges a teljes térkép létrehozásához.

D. Ha az összes fenti feladatot elvégezte, kattintson a **Térképezés indítása gombra**.

E. Ha a gép újraindult, győződjön meg arról, hogy a töltőállomáson van, mielőtt megkezdené a térképezési folyamatot.

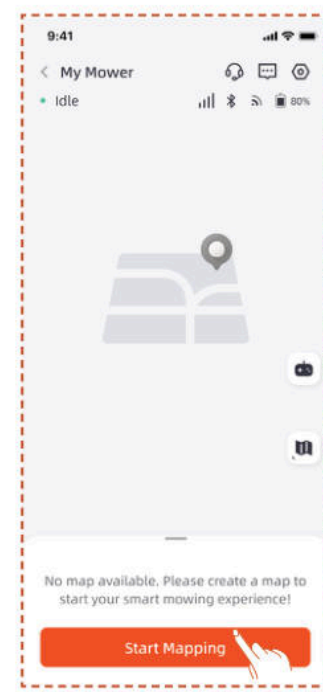

Munkazóna létrehozása

A. Kattintson a **Munkazóna elemre**. A fűnyíró automatikusan elhagyja a töltőállomást, és 1,5 m-t előrehalad, anélkül, hogy kézi beavatkozásra lenne szükség.

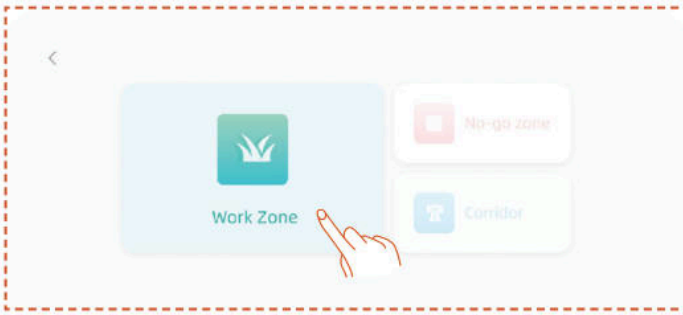

B. Javasoljuk, hogy először irányítsa a robotot a pálya szélére, állítsa be az orrát az óramutató járásával ellentétes leképezési irányba, majd kattintse a **"Térképkészítés indítása" gombra**.

C. Amikor a fűnyíró a munkaterület határán helyezkedik el, és a szög be van állítva, kattintson a **Térképezés indítása gombra**.

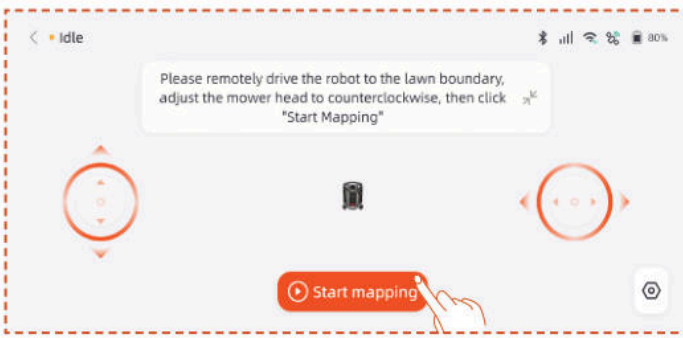

Automatikus térképkészítés

Amikor a gép felismeri, hogy pályaterületen tartózkodik és az automatikus térképkészítés feltételei teljesülnek, az **Auto** ikon villogni fog. Érintse meg az **Auto** opciót az automatikus feltérképezés indításához.

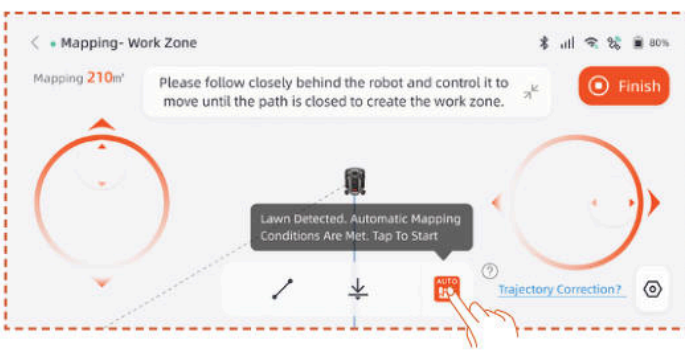

Az alkalmazás **Szünet** gombjának megnyomásával szüneteltetheti a térképkészítést.

Miután megerősítette, hogy a robot hibák nélkül normálisan működik, érintse meg az **Autó** gombot az alkalmazás felületén a térképészet automatikus folytatásához.

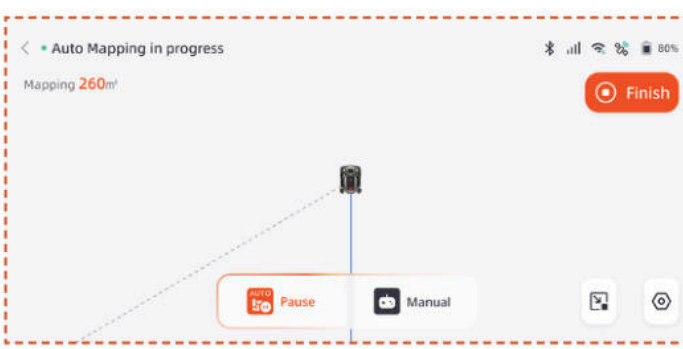

Megjegyzés

- A térképkészítés során javasoljuk, hogy kövesse a fűnyírót. Ha a fűnyíró nem képes pontosan érzékelni a határokat, bármikor kiléphet az automatikus térképkészítési módból, és átválthat kézi irányításra.

- A térképkészítés hatékonysága érdekében kérjük, biztosítsa, hogy a fűnyíró a töltőállomásról indulva kezdje meg a térképkészítést.

- Javasoljuk, hogy medencék, árkok vagy sziklák közelében manuális feltérképezésre váltson, és tartson legalább 15 cm biztonsági távolságot.

Manuális feltérképezés

Érintse meg a **Kézi** elemre a kézi térképezési módra váltáshoz.

Távirányítással vezetheti a fűnyírót a munkaterület kijelöléséhez, miközben a terület szélei mentén halad.

- Ha a munkaterületen kerítések, falak vagy más fizikai határok vannak, tartson legalább 5 cm-es távolságot a határ mentén a távoli térképezés során.

- Ha a munkaterület olyan elemeket tartalmaz, mint medencék, árkok vagy sziklák, a térképezés során tartson legalább 15 cm-es távolságot.

- Ha a munkaterület határa nem fűvel borított, például egy kőút, és a határ magassága hasonló a fűhöz, akkor használhatja a **Határ keresztezése** funkciót. A funkció használatakor a fűnyíró körülbelül kétharmad részben a gyepen halad a szegély mentén. A térképezés befejezése után a fűnyíró követni fogja a térképezett határt a fűnyíráshoz.

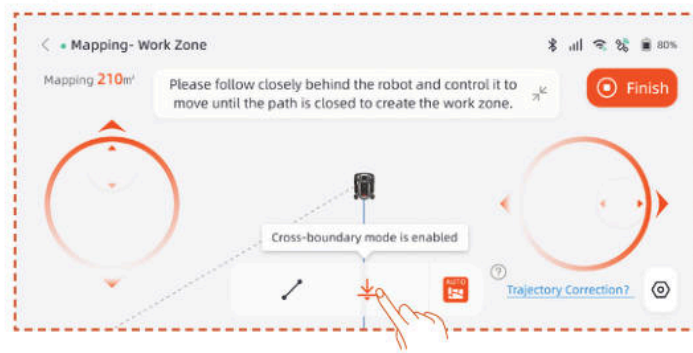

- Ha a munkaterület határa egy egyenes vonal, akkor választhatja az **Egyenes** funkciót, majd távvezérléssel vezetheti a fűnyírót az egyenes határ végéig. A kezdő- és végpontoknál, ahol az egyenes vonal funkció aktiválva lett, automatikusan jön létre egy egyenes határvonal.

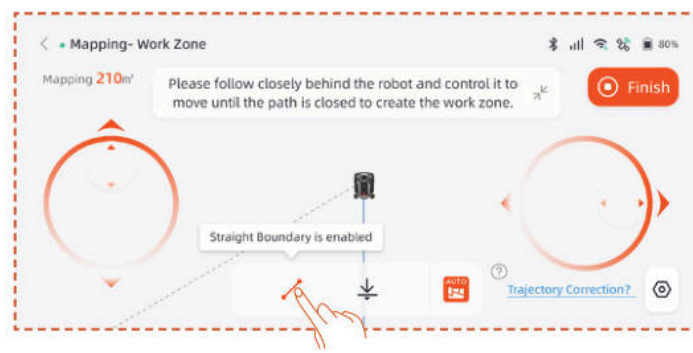

Megjegyzés

Ajánlott csak az útvonal teljes lezárása után a Befejezés gombra kattintani. Ha az útvonal nincs lezárva, de a térképezést be kell fejezni, kattintson a Befejezés gombra, majd válassza az Automatikus lezárás lehetőséget. A generált térkép automatikusan összekapcsolja a kezdő- és végpontokat, hogy biztosítsa a munkazóna lezárását.

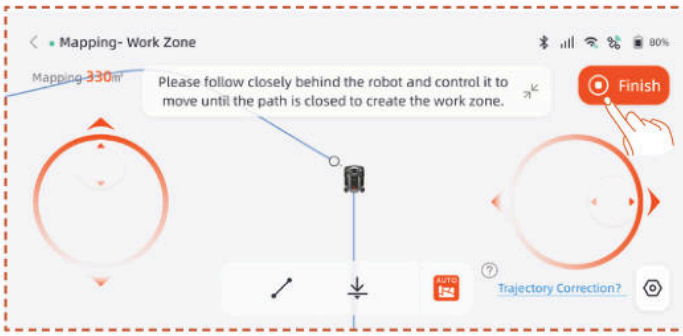

A feltérképezés befejezése után, ha módosítani szeretné a határt, kattintson a **Work Zone** lehetőségre, majd válassza az **Edit Boundary** opciót a módosításhoz.

A. Távvezérelje a robotot a határmódosítás kezdőpontjára, majd kattintson a start gombra. A határ módosításakor a robotot úgy kell irányítani, hogy az óramutató járásával ellentétes irányba mozogjon.

B. Távvezérelje a robotot a határmódosítás végpontjához, ügyelve arra, hogy az metssze az eredeti térkép határát, majd kattintson a **Befejezés** gombra.

Hozzon létre tilalmi zónát

Ha a munkaterülete medencét vagy más, nem nyírható zónákat tartalmaz, ajánlott létrehozni egy tiltott zónát, hogy virtuális határt generáljon, és megvédje ezeket a területeket.

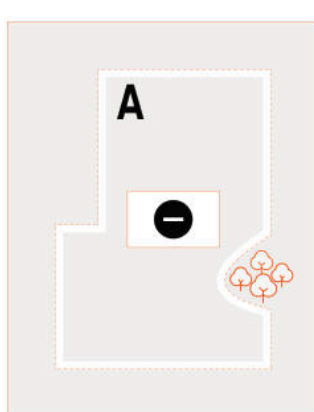

A. Kattintson a **Tiltott zóna lehetőségre**.

B. Távvezérelje a fűnyírót a kezdőpontra, ahol a tiltott zónát létre kell hozni, majd kattintson a **Térképezés indítása gombra**.

C. A fűnyíró távvezérlésével zárja le a területet, majd kattintson a **Befejezés** gombra.

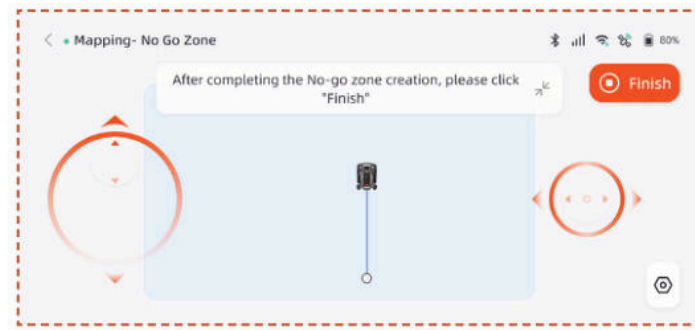

Több zóna létrehozása

Ha a gyepet több munkazónára kell osztani, több munkazónát és átjárót hozhat létre.

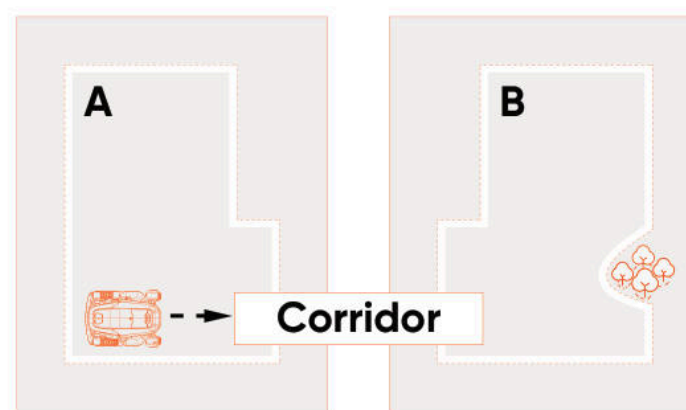

A első munkazóna létrehozása után hozzáadhat egy folyosót, majd létrehozhatja a második munkazónát:

A. Kattintson a **Folyosó** elemre.

B. Távvezérelje a fűnyírót arra a helyre, ahol a folyosót létre kell hozni, majd kattintson a **Térképezés indítása gombra**. Győződjön meg arról, hogy a folyosó átfedésben van az első munkazónával.

C. Vezérelje a fűnyírót távolról a folyosó végéig, majd kattintson a **Befejezés** gombra.

D. Hozza létre a második munkazónát, ügyelve arra, hogy a folyosó átfedje a második munkazónát.

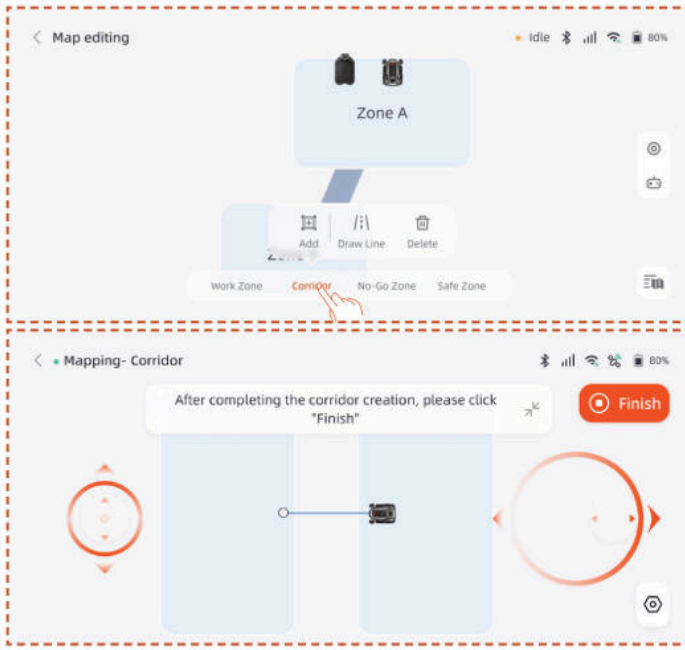

A első munkazóna létrehozása után hozzáadhatja a második munkazónát, majd létrehozhatja a folyosót:

A. Kattintson a **Munkazóna elemre**.

B. Távvezérelje a fűnyírót arra a helyre, ahol a második munkazónát létre kell hozni, és hozza létre a második munkazónát.

C. Hozzon létre egy folyosót a két munkazóna között, ügyelve arra, hogy a folyosó átfedje mindkét munkazónát.

Megjegyzés

- A több munkazóna létrehozásakor az a legjobb, ha a második munkazóna nincs fedésben az elsővel. Ha az átfedés túl nagy, a két zóna automatikusan egy munkazónává egyesül.

- Ha a folyosó nincs fedésben a munkazónával, vagy ha nincs folyosó a két munkazóna között, a fűnyíró nehezen tud visszatérni a töltőállomásra, vagy befejezni a feladatait.

Kezelés

A munkazónákat egyesítheti, feloszthatja, átnevezheti és törölheti, valamint a folyosókat vagy a tiltott zónákat is törölheti. Ezek a műveletek a **Details > Map Management > Map editing** menü alatt végezhetők el.

4.6 netRTK beállítások

A **netRTK** funkció a fűnyíró aktiválása után automatikusan aktiválódik, nem szükséges manuálisan csatlakoztatni. Ha a kapcsolat instabil, ellenőrizheti annak állapotát a **Hálózati beállítások** menüpontban.

A jobb hálózati élmény érdekében opcionálisan beállíthat Wi-Fi kapcsolatot a fűnyíró és a töltőállomás számára.

Lépjen a **Beállítások > Eszköz** felületre, majd érintse meg a **Hálózati beállítások** lehetőséget. Ellenőrizheti a Wi-Fi és a 4G kapcsolat állapotát.

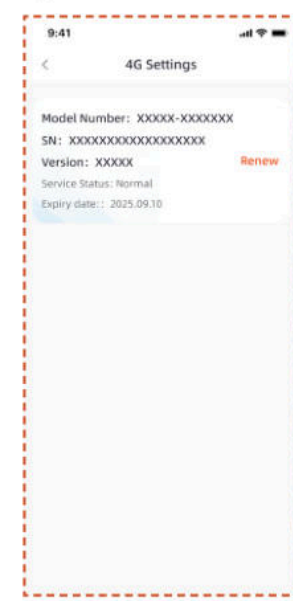

- A **RTK beállítások** menüben válthat RTK módot vagy megújíthatja a szolgáltatást. Az ingyenes szolgáltatási időszak a termék első aktiválásának és a netRTK szolgáltatással történő sikeres kapcsolódásának dátumától kezdődik. Ettől a dátumtól kezdve az X9 és az X9 Plus felhasználók 5 év ingyenes használatra jogosultak.

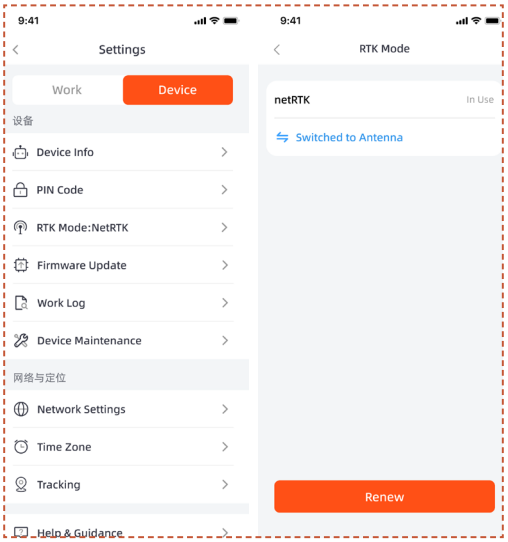

Az ingyenes netRTK szolgáltatás lejárta előtt emlékeztetőt kap a közelgő lejáratról. A szolgáltatás további használatához meg kell újítania azt a kísérő alkalmazáson keresztül. A szolgáltatás a sikeres fizetést követően azonnal helyreáll.

Az ingyenes próbaidőszak lejárta után, ha továbbra is használni kívánja a **netRTK** szolgáltatást, itt megújíthatja.

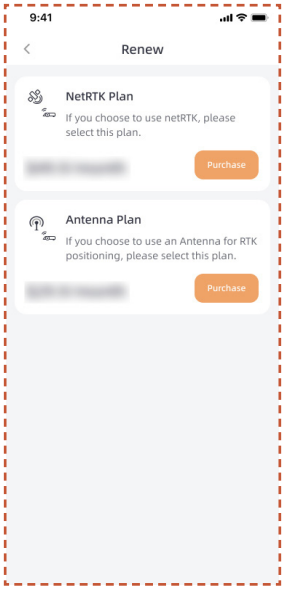

Ha nem újítja meg a netRTK szolgáltatást, alternatívaként külön antennatartozékot vásárolhat, és a készüléket az általa támogatott helymeghatározási módszerekkel használhatja (a részletek a tartozék kézikönyvében találhatók).

5. Napi használat

5.1 Kijelző és vezérlés a fűnyírón

Kijelző

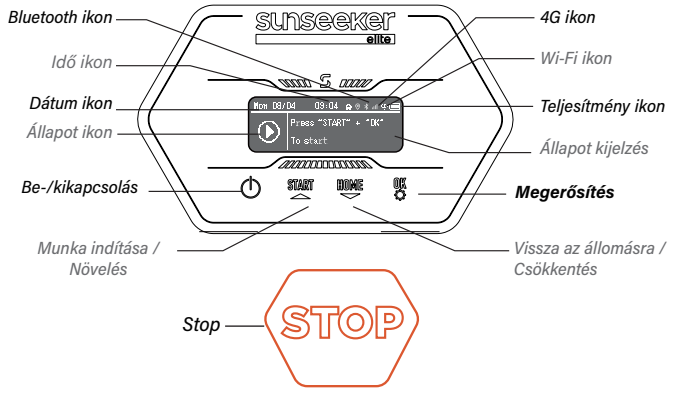

4G ikon: A 4G ikon jelzi, hogy a gép sikeresen csatlakozik-e a 4G-hálózathoz vagy sem.

Wi-Fi ikon: A Wi-Fi ikon jelzi, hogy a gép sikeresen csatlakozik-e a Wi-Fi-hez vagy sem.

Teljesítmény ikon: A akkumulátor teljesítmény ikonja a gép fennmaradó teljesítményét mutatja.

Idő ikon: Az aktuális időt jelzi

Dátum ikon: Az aktuális dátumot jelzi

Bluetooth ikon: A Bluetooth ikon jelzi, hogy a gép sikeresen csatlakozik-e a Bluetooth-hoz vagy sem.

Állapot ikon: Az állapot ikon a készülék jelenlegi állapotát vagy a beállítás alatt álló funkciót jelzi.

Állapot kijelzés: Megjeleníti a készülék állapotát, a funkcióbeállító menüt és az alapbeállítási menüt.

Alapvezérlés

Bekapcsolás: Nyomja meg és tartsa lenyomva a bekapcsoló gombot 2 másodpercig.

Kikapcsolás: Nyomja meg és tartsa lenyomva a bekapcsoló gombot 3 másodpercig.

Amikor a fűnyíró ki van kapcsolva, a műszerfalon megjelenik a "viszlát" szó, majd a képernyő kikapcsol.

Menüoldal megnyitása: Nyomja meg 1 másodpercig a START/OTTHON/OK gombot a menübelépéshez.

Munka elkezdése: Nyomja meg a START gombot, majd az OK gombot.

Vissza az állomásra: Nyomja meg a HOME gombot, majd az OK gombot.

A fűnyíró működésének leállítása: Kattintson az „INDÍTÁS" és „OK" gombra a „Leállítás" állapot feloldásához, majd nyomja meg az „INDÍTÁS" és „OK" gombot az újraindításhoz.

Beállítás

Amikor a kijelölő négyzet a Beállítás ikonra áll, nyomja meg a gombot a beállítások végrehajtásához.

A Beállítások menüben konfigurálhatja a fűnyíróhoz tartozó megfelelő beállításokat.

Nyomja meg a ▲ ▼ gombokat a beállítások közötti váltáshoz, nyomja meg a **OK** gombot az üzemmód váltásához, majd nyomja meg a visszatéréshez.

Ütemterv

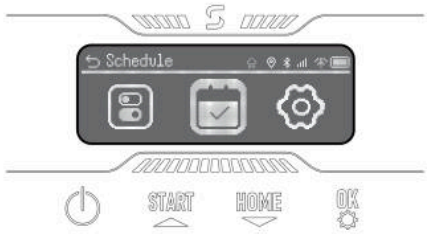

Amikor a kijelölőmező a Schedule ikont jelöli ki, nyomja meg a **OK** gombot az automatikus kettős ütemezés beállításához. Engedélyezheti a Schedule Pause funkciót, valamint beállíthatja az Auto Schedule és Manual Schedule opciókat.

Beállítások

Amikor a kijelölőmező a Setting ikont jelöli ki, nyomja meg a **OK** gombot a beállításokhoz.

Megtekintheti az eszköz információit, beállíthatja a nyelvet, a fűmagasság mértékegységét, a dátumot és az időt. Megváltoztathatja a készülék PIN-kódját és visszaállíthatja a gépet.

5.2 A PIN-kód megváltoztatása

Kérjük, lépjen a "PIN megváltoztatása" opcióra és adja meg a régi PIN-kódot. Nyomja meg a ▲ ▼ gombokat a számok közötti váltáshoz, majd nyomja meg a **OK** gombot a megerősítéshez. Kérjük, állítson be négyjegyű PIN-kódot sorrendben.

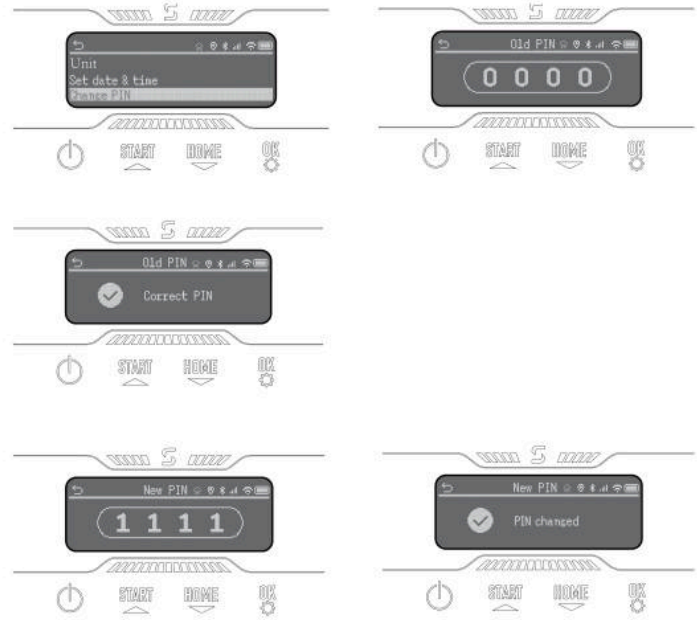

Megjegyzés

Ha a PIN-kód hibás, a kijelzőn a „Hibás PIN" üzenet jelenik meg.

5.3 Ütemezés beállítása

Megjegyzés

Az alkalmazásra vonatkozó következő illusztrációk csak bemutató célokat szolgálnak. A rendelkezésre álló lehetőségek a szoftververziótól függően változhatnak.

Ajánlott ütemterv

A térképezés után a fűnyíró intelligens módon generál egy fűnyírási ütemtervet hétfőtől szombatig a térkép területe alapján. Az ütemezett idő 8:00 és 16:00 között lesz beállítva. A javasolt ütemterv alapértelmezés szerint engedélyezve lesz.

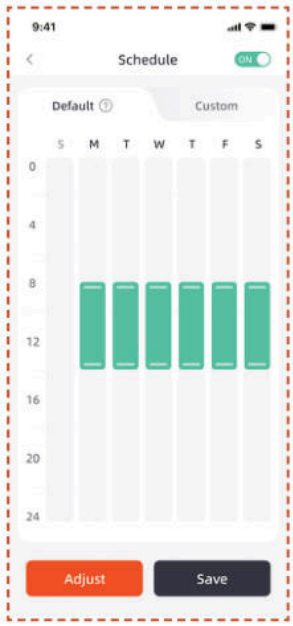

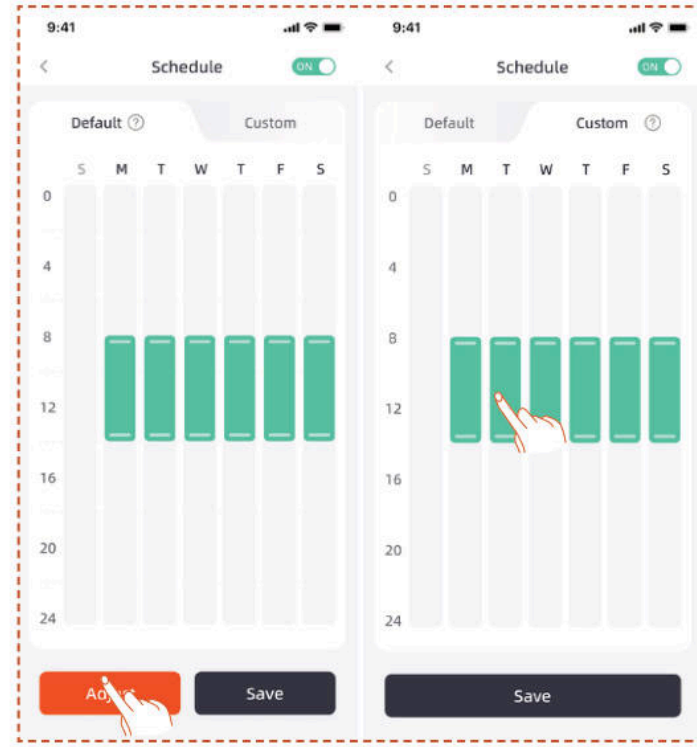

Egyedi ütemterv

Ha módosítani szeretné a javasolt ütemtervet, akkor választhat egyedi ütemtervet is.

A. Nyomja meg a Beállítás vagy az Egyéni gombot az egyéni beállítások megadásához.

B. Válassza ki azt a napot, amikor használni szeretné a fűnyírót.

C. Válassza ki azt a területet, ahol a fűnyírót az adott napon használni szeretné, vagy válassza ki az összes területet.

D. Állítsa be a fűnyíró működtetésének kezdési és befejezési idejét.

Megjegyzés

Ha az egyéni ütemezés időpontja nem esik a nappali munkaidőbe, a fűnyíró nem hagyja el a töltőállomást, és nem fog nyírni az ütemezett időpontokon kívüli időszakokban.

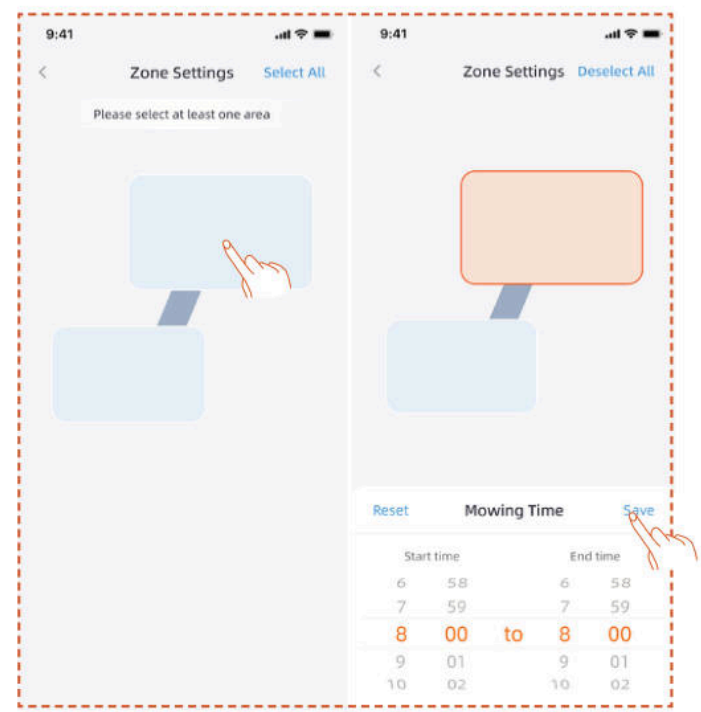

5.4 Az APP bevezetője

A. Fűnyíró neve – Kattintson ide a név megváltoztatásához
B. Fűnyíró állapotkijelző
C. Segítség és útmutatás
D. Eszköz hozzáadása
E. Fűnyíró Bluetooth-kapcsolatának állapota
F. A fűnyíró Wi-Fi jelének állapota
G. A fűnyíró 4G jelerősség állapota
H. A fűnyíró akkumulátorának töltöttsége
I. Fűnyírás kezdése
J. Eszköz részletei oldal

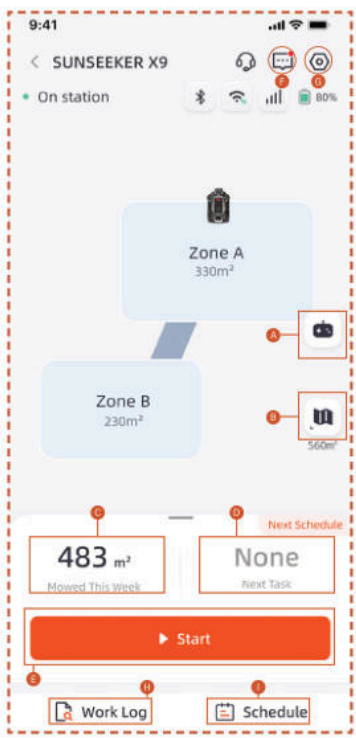

A. A fűnyíró távirányítója
B. Térképkezelés / Antenna el térkép
C. Lenyírt terület / Becsült munkaterület
D. Eltelt idő / Következő munkaidő
E. Fűnyírás kezdése
F. Üzenetlista
G. Beállítások
H. Munkanapló
I. Ütemezési beállítások

Beállítások

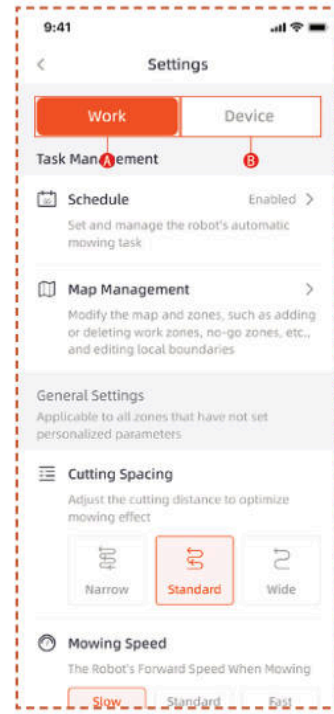

A. Munkavégzési beállítások

Itt módosíthatja a fűnyíró működésével kapcsolatos beállításokat.

- Ütemterv
- Térképkezelés
- Vágási távolság
- Fűnyírási sebesség
- Vágási irány
- Vágási forgási sebesség
- Él vágási gyakoriság
- AI érzékenység
- Akadályelkerülés
- Eső késlekedés
- Energiamegtakarítási mód
- Zóna beállítások
- Szegélynyírási beállítások
- Dokkolási útvonal

B. Eszközbeállítások

Itt módosíthatja az eszközzel kapcsolatos beállításokat.

- Eszköz információ

- PIN-kód
- RTK mód
- Firmware frissítés
- Munkanapló
- Eszköz karbantartás
- Hálózati beállítások
- Időzóna
- Követés
- Segítség és útmutatás

5.5 S Connect modul

Az S Connect modul 4G szolgáltatással és lopásvédelemmel van felszerelve, lehetővé téve a fűnyíró helyzetének követését. Ha a fűnyírót a kijelölt digitális kerítésen kívül mozgatják, a felhasználó figyelmeztető riadót kap az alkalmazásban.

A **Követés** funkció elérési pontját itt találja.

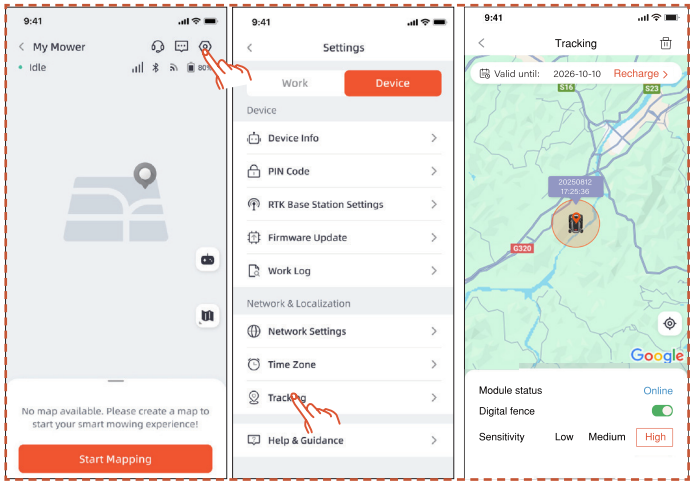

A **Követés** oldal három funkcióval rendelkezik: **Modul állapotának** megjelenítése, **Digitális kerítés** aktiválása és a digitális kerítés **érzékenységének** beállítása.

Modul állapota

A modul állapota a modul aktuális állapotát jelzi, például offline, online vagy tartományon kívül.

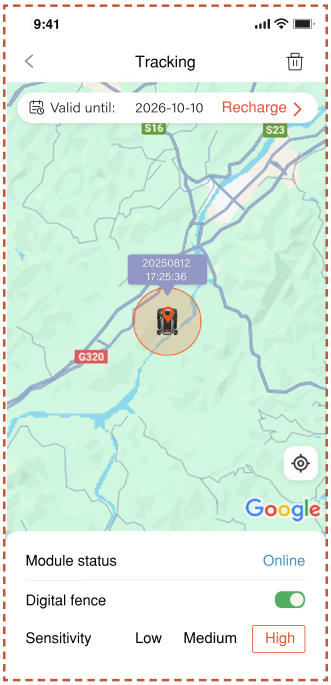

- Online

  Normális körülmények között a modul állapota a telepítést követően "online" státuszt fog mutatni.

- Offline

  Lehetséges okok

  1. Hálózati kapcsolati problémák
  2. Modultáp problémák

  Megoldás

  1. Telepítse újra a modult a probléma megoldására.
  2. Helyezze a készüléket a töltőállomásra, majd töltés befejezése után indítsa újra.
  3. Ha a probléma továbbra is fennáll, lépjen kapcsolatba az ügyfélszolgálattal.

- Hatótávolságon kívül

  Lehetséges okok

  1. A készülék túllépte a digitális kerítés hatókörét.
  2. Az érzékenység beállítása túl magas.

Megoldás

1. Ellenőrizze, hogy a gép a határon kívül van-e. Ha igen, állítsa vissza a középpontot, hogy lefedje a gép munkaterületét.
2. Ha a gép a határon belül van, csökkentse a digitális kerítés érzékenységét.

Digitális Kerítés

Digitális kerítés aktiválásakor:

A piros kör jelzi a digitális kerítés hatókörét. A fűnyíró ikon a készülék helyzetét jelzi. A piros pont a középpontot jelöli.

A középpont áthelyezése:

1. Nyomja meg és tartsa lenyomva a kívánt pozíciót a térképen, ahová a középpont kerüljön.
2. A középpont automatikusan áthelyeződik.

Érzékenység

Az érzékenységet alacsony, közepes vagy magas értékre állíthatja. Az alacsonyabb érzékenység nagyobb hatótávolságot eredményez a digitális kerítés számára.

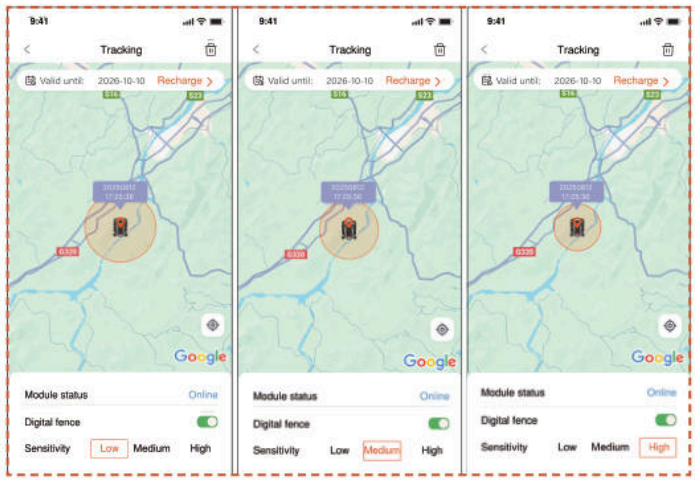

Leválasztás és újbóli kötés

Általában nincs szükség az S Connect modul leválasztására. Ha nem kívánja tovább használni az S Connect modult, a szolgáltatás megújításának megszüntetésével a szolgáltatás automatikusan felfüggesztésre kerül.

Ha le szeretné választani vagy eltávolítani az S Connect modult, kövesse az alábbi lépéseket:

1. Győződjön meg arról, hogy telefonja Bluetooth kapcsolata be van kapcsolva és folyamatosan csatlakozik a készülékhez.
2. Kattintson a jobb felső sarokban található kuka ikonra, majd erősítse meg.

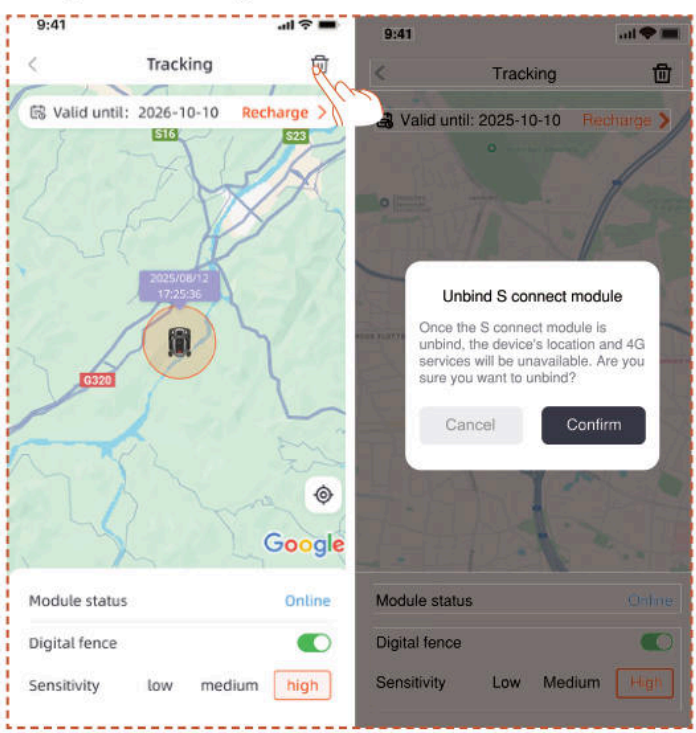

Ha a 4G Connect modul leválasztása után újra szeretné kötni:

1. Győződjön meg arról, hogy telefonja Bluetooth kapcsolata be van kapcsolva és folyamatosan csatlakozik a készülékhez.
2. Olvassa be a modulon található QR-kódot az újra kötéshez.

- Keresse meg a QR-kódot a modulon

1. Fordítsa meg a fűnyírót, és az ábra szerint keresse meg az alján a pirossal jelölt területet.
2. Lazítsa meg a 4 csavart, majd nyissa fel a fedelet.

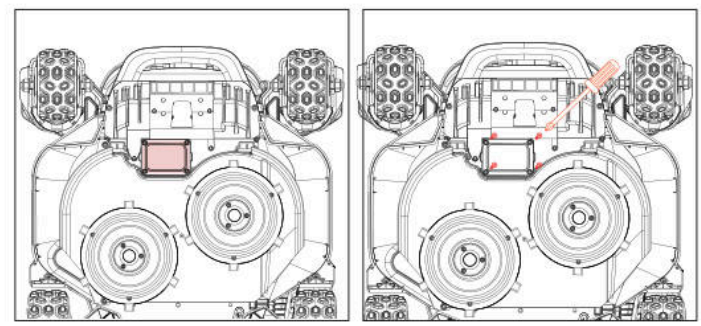

3. A modulrekeszben két csatlakozókábel található.
4. QR-kód keresése itt

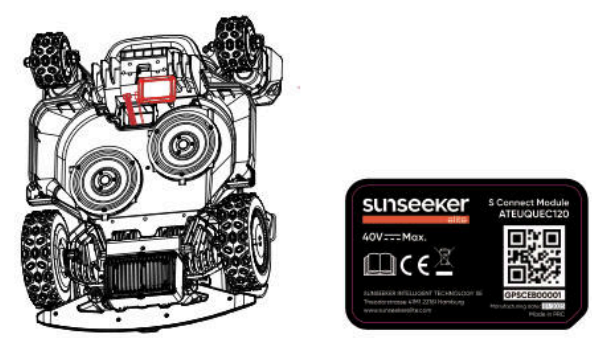

5. Modul elhelyezése a helyére. Fedél becsukása és csavarok meghúzása. Kérjük, csavarja meg a csavarokat a diagramon látható sorrendben.

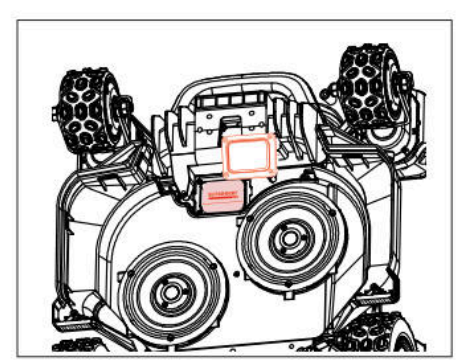

5.6 IoT

A Platform X9/X9 Plus egy IoT (Internet of Things) eszköz. Csatlakoztassa a fűnyírót az internethez mobilhálózaton vagy saját Wi-Fi hálózatán keresztül, hogy lehetővé tegye a következő funkciókat:

A. OTA (Over-The-Air) firmware-frissítések, tartsa naprakészen a fűnyírót a legújabb funkciókkal.

B. Távvezérlés engedélyezése a hálózaton keresztül:

fűnyírás indítása, fűnyírás leállítása, visszatérés a töltőállomáshoz, fűnyírás ütemezése, vágási magasság beállítása és egyéb funkciók.

C. Felügyelje távolról a fűnyírás előrehaladását és a fűnyíró helyét.

D. Jelentse a hibakódokat és a fűnyíró állapotát a hálózaton keresztül.

Hálózat

A Platform X9/X9 Plus Wi-Fi és 4G kapcsolaton keresztül csatlakozik a hálózathoz. További részletekért lássa a Wi-Fi beállítás és 4G beállítás fejezeteket.

Megjegyzés

- A Platform X9/X9 Plus támogatja a 2,4 GHz és 5 GHz Wi-Fi hálózatokat.

Firmware frissítések

Folytatni fogjuk a fűnyíró firmware-jének frissítését. Ha a firmware új verziója érhető el, akkor egy felugró értesítést fog kapni az alkalmazásban. Ajánlatos a frissítése elvégzése, amint a legújabb firmware elérhető.

A firmware frissítésekor az alábbi feltételeknek teljesülniük kell:

- A gép a töltőállomáson van.
- A hálózat csatlakoztatva van.
- A akkumulátor töltöttsége több mint 30%.
- Nincs fűnyírási terv egy órán belül.

A frissítés során a fűnyíró környezeti fénye kék színben villogni fog. Láthatja a frissítési folyamatot az alkalmazásában. A frissítés befejezése után a fűnyíró környezeti fénye zöldre vált.

FIGYELMEZTETÉS

- NE mozgassa a fűnyírót a frissítési folyamat alatt.

5.7 Akadályelkerülés

Binokuláris kamera

A binokuláris kamera a Platform X9/X9 Plus alapfelszereltségének része. A vizuális határdetektálásra, az akadályok elkerülésére és a töltési folyamat alatt a QR-kódok vizuális azonosítására tervezték, így a fűnyíró még intelligensebb lett.

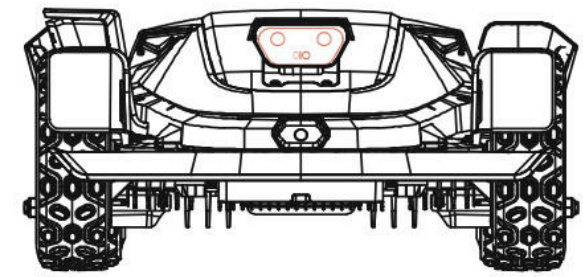

iToF integrált kamera

Az iToF integrált kamerát akadálykerülésre és a határvonal menti nyírásra használják. A modulált infravörös fény fáziskülönbségének mérésével határozza meg a távolságot, biztosítva stabil működést minden fényviszony mellett.

Megjegyzés

Ha túl sok akadály van a gyepén, fontolja meg, hogy tiltott zónákat állítson fel körülöttük, vagy távolítson el néhány akadályt a gép hatékonyságának javítása érdekében.

Vision AI rendszer

A 3D binokuláris kamerával felszerelt Sunseeker Elite Vision AI és mélytanulási rendszere kiválóan érzékeli a környezetet és zökkenőmentesen kerüli ki az akadályokat. A saját fejlesztésű mélytanulási algoritmusainknak köszönhetően folyamatosan javítja a kert részleteinek megértését az adatok folyamatos felhalmozásával.

Lökhárító érzékelő

A Platform X9/X9 Plus belsejében érzékelők találhatók az akadályok észlelésére. Amikor a lökhárító nekiütközik egy akadálynak, és aktiválja az érzékelőt, a fűnyíró hátrafelé fog menni, és elkerüli az akadályt.

Megjegyzés

- A Platform X9/X9 Plus képes az ütközés után elkerülni az akadályokat. Javasolt azonban eltávolítani a felesleges akadályokat a fűnyírás előtt.

6. Karbantartás

A. Tapasztalja meg a kiváló fűnyírási eredményeket, és hosszabbítsa meg fűnyírójának élettartamát karbantartással.

B. A gép optimális teljesítményének biztosításához elengedhetetlen a felnőtt által végzett, heti rendszeres ellenőrzés és karbantartás.

C. Gondoskodjon jó közérzetéről a biztonsági irányelvek betartásával: tartózkodjon a karbantartástól, ha nyitott szandált visel vagy mezítláb van.

D. A fűnyíró szervizelése során mindig helyezze előtérbe a biztonságot: viseljen hosszú nadrágot és munkavédelmi cipőt.

E. A zökkenőmentes működés érdekében haladéktalanul cserélje ki a sérült vagy kopott alkatrészeket.

CSAK felhatalmazott szerviztechnikusok nyithatják fel és zárhatják újra a lökhárító mögött található alvázrekeszt. A korlátozott garancia érvényét veszítheti, ha Ön saját maga végzi a szervizelést.

MEGJEGYZÉS: BIZTOSÍTÁS

Előfordulhat, hogy a biztosítási kötvényei nem fedezik a termékkel kapcsolatos baleseteket. Kérjük, vegye fel a kapcsolatot biztosítójával vagy ügynökével, hogy megtudja, van-e biztosítás.

6.1 Tisztítás

A. Kapcsolja ki a fűnyírót.

B. A külső felület alapos tisztításához használjon Sunseeker Elite tisztítókefét vagy kendőt, kerülve minden korrozív oldószert, például alkoholt, benzint vagy acetont. Ezen anyagok károsíthatják fűnyírója külső megjelenését és belső alkatrészeit.

Megjegyzés

- A zökkenőmentes dokkolás érdekében rendkívül fontos, hogy rendszeresen ellenőrizze és tisztítsa meg a töltőállomást minden törmeléktől vagy sártól.

- Az optimális teljesítmény érdekében ügyeljen arra, hogy a töltőállomás, a hosszabbító kábel és a tápegység minden csatlakozó része akadálytalan legyen.

Alváz és késtárcsa

A. Az alváz és a vágótárcsa tisztításához ajánlott Sunseeker Elite tisztítókefét vagy víztömlőt használni.

B. Ne használjon nagynyomású mosót, mert kárt okozhat.

C. Győződjön meg arról, hogy a késtárcsa egyenletesen forog, és a kések minden korlátozás nélkül el tudnak forgatni.

FIGYELEM

- A nagynyomású víz beszivároghat a tömítésekbe, és károsíthatja az elektronikus és mechanikai alkatrészeket.

Kerekek

A kerekeken lévő fű ronthatja a fűnyíró teljesítményét lejtőkön való haladás közben. Használja a kefét a sár és egyebek eltávolításához, hogy biztosítsa a megfelelő fogást.

Esőérzékelő

A. Havonta egyszer ellenőrizze az esőérzékelőt, és győződjön meg arról, hogy nem takarja el sár, fű vagy egyéb tárgyak.

B. Mossa le a sarat, füvet és egyéb tárgyakat, vagy használjon puha kefét a tisztításhoz.

C. Tisztítás után szárítsa meg az érzékelő területét, hogy elkerülje a téves aktiválódást, mintha eső érte volna.

Kamera

Rendszeresen tisztítsa meg a kamerát, hogy jó állapotban legyen. Használjon tiszta, puha pamutkendőt, hogy megóvja a lencsét a megkarcolódástól.

FIGYELMEZTETÉS

- Tisztítás előtt győződjön meg arról, hogy a fűnyíró ki van kapcsolva.
- Amikor a fűnyíró fejjel lefelé áll, kapcsolja ki.

6.2 Kések cseréje

A jobb fűnyírási teljesítmény és biztonság érdekében javasolt a fűnyíró csavarjait és késeit 1-2 havonta cserélni gyakori használat esetén. A biztonságos vágási rendszer érdekében az összes kést a csavarokkal együtt egyszerre cserélje ki. A felhasználható alkatrészekkel kapcsolatban lásd a „Műszaki adatok > tartozékok" című részt.

FIGYELMEZTETÉS

- A kés ellenőrzése vagy szervizelése során viseljen vastag kesztyűt.
- NE használja újra a csavarokat. Ez súlyos sérüléseket okozhat.
- Nyomatékosan javasoljuk az általunk forgalmazott megfelelő csavarok és eredeti kések használatát. (NO.80203054).

A kések cseréje

A. Kapcsolja ki a fűnyírót.

B. Állítsa a fűnyírót fejjel lefelé egy makulátlan, puha felületre, hogy elkerülje a karcolásokat.

C. Távolítsa el a csúszókorong központi gumiborítását.

D. Használjon keresztfejű csavarhúzót a csúszókorong központi csavarjának meglazításához és eltávolításához

E. Távolítsa el a csúszókorongot.

F. Használjon csillagfejű csavarhúzót a csavarok meglazításához.

G. Távolítsa el a csavarokat és a késeket.

H. Szerelje fel a csúszókorongot, és húzza meg a csavarokat.

I. Szerelje fel a védőburkolat központi gumiborítását.

Megjegyzés

- Cserélje ki a csavarokat normál 1,0+0,2 Nm nyomatékkal. A nem megfelelő nyomaték elkerülhető problémákhoz vezethet.

- Győződjön meg arról, hogy a fűnyíró ki van kapcsolva, és ellenőrizze a kések megfelelő alkalmazását. Ellenőrizze, hogy nincs-e szokatlan zaj vagy remegés.

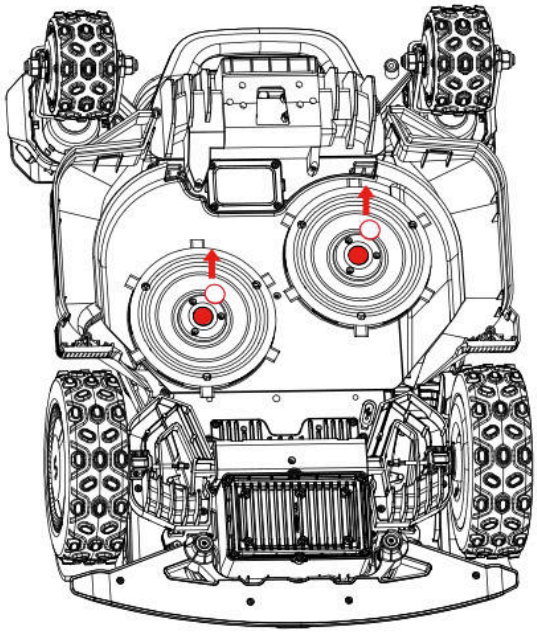

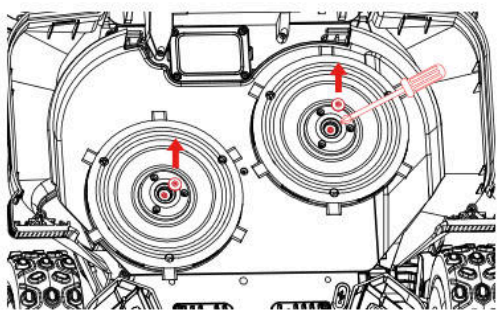

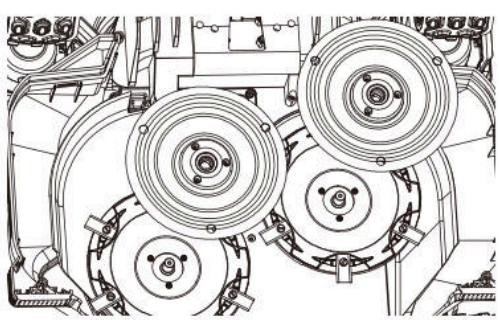

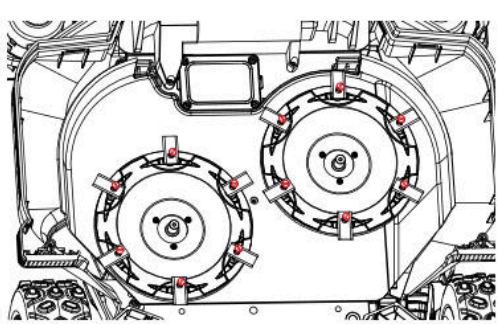

6.3 EdgeZero vágóegység

Megjegyzés

– Ne érintse meg a forgó kést

- Mozgatáskor védőkesztyű viselése kötelező

- Működés közben ne érintse meg a vágóegységet

Az EdgeZero vágóegység eltávolítása

A. Kapcsolja ki a készüléket

B. Csavarja ki és távolítsa el az EdgeZero vágóegység rögzítőgombját

C. Húzza ki az EdgeZero vágóegységet

D. Távolítsa el az oldalsó burkolat egységet

E. Szerelje fel a jobb oldali védőegységet

F. Szerelje fel a vágóegység díszburkolatát

G. Húzza meg és rögzítse a díszburkolat rögzítőgombját

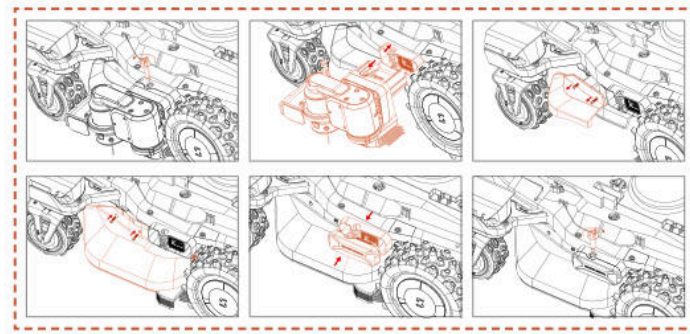

Az EdgeZero vágóegység felszerelése

A. Kapcsolja ki a készüléket

B. Csavarja ki és távolítsa el a díszburkolat rögzítőgombját

C. Távolítsa el a díszburkolatot

D. Távolítsa el a jobb oldali védőegységet

E. Szerelje fel az oldalsó burkolat egységet

F. Szerelje fel az EdgeZero vágóegységet

G. Húzza meg az EdgeZero vágóegység rögzítőgombját

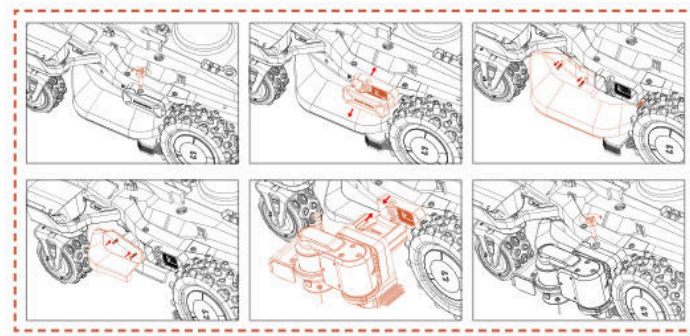

6.4 Szállítás

Gondoskodjon a fűnyíró biztonságáról a távolsági szállítás során az eredeti csomagolás használatával. A termék felemelése, mozgatása vagy szállítása előtt kapcsolja ki a készüléket. Óvatosan kezelje, és kerülje a túl heves erőkifejtést, például a dobást és az erős nyomást. Soha ne vegye fel és ne cipelje a fűnyírót, miközben a motor jár.

Megfelelő mozgatás vagy emelés

A biztonságos kezelés és szállítás érdekében a fűnyírót két kezelőnek kell szállítania. Az egyik kezelő az első lökhárítót, a másik a hátsó fogantyút tartsa, és összehangoltan végezzék az emelést és mozgatást.

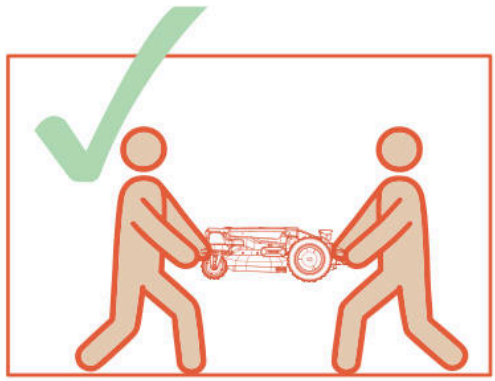

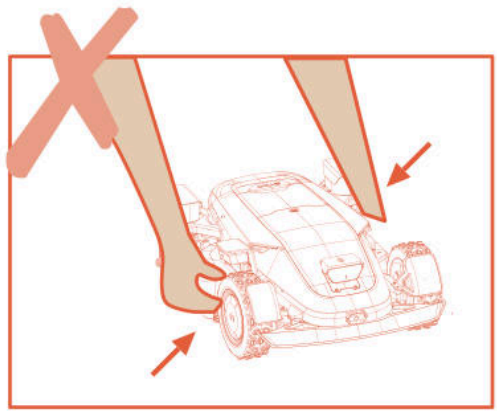

6.5 Akkumulátor

A. Tárolás előtt töltse fel teljesen az akkumulátort, hogy elkerülje a túlzott kisülést és az elektromos alkatrészek károsodását.

B. A korlátozott jótállás nem nyújt védelmet az akkumulátor túlzott lemerülése ellen.

C. NE töltse az akkumulátort ha a levegő hőmérséklete 5 °C (41 °F) alatt vagy 40 °C (104 °F) felett van.

D. Ha az akkumulátort 18 °C és 25 °C közötti levegőhőmérséklet mellett tölti fel, az meghosszabbíthatja az élettartamát és javíthatja a teljesítményét.

E. Az akkumulátor akkor működik a legjobban, ha normál szobahőmérsékleten (20 °C±5 °C) működik.

Megjegyzés

- Az akkumulátor élettartama a termék használatának gyakoriságától és a teljes üzemidőtől függ. Ha a teljes feltöltés alatt lényegesen rövidebb a működési idő a szokásosnál, vagy a gyep nem megfelelően nyírt, ajánlatos az akkumulátort cserélni.

Az akkumulátor cseréje

A. Kapcsolja ki a fűnyírót.

B. Helyezze a fűnyírót fejjel lefelé egy ép, puha felületre.

C. Lazítsa meg az akkumulátortartó rekesz 4 rögzítő csavarját egy keresztirányú csavarhúzóval.

D. Húzza ki a dugót.

E. Vegye ki az akkumulátoregységet, és cserélje ki egy újra.

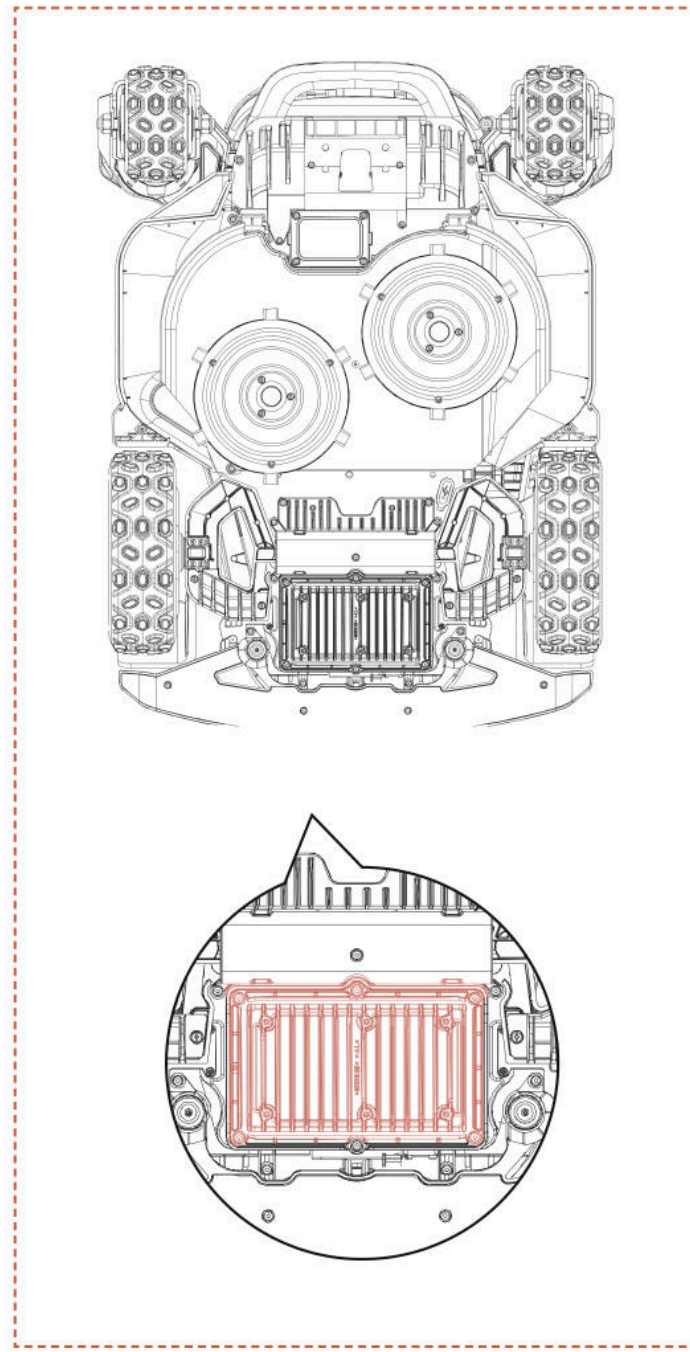

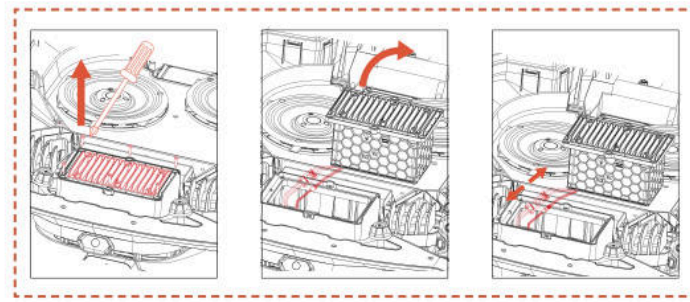

FIGYELMEZTETÉS

- Csak eredeti akkumulátort vagy a Sunseeker Elite által megadott azonos típusút használjon. Minden fűnyíró egy akkumulátort tartalmaz.

- Az adott fűnyíró modelltől függően az akkumulátor névleges kapacitása 5000 mAh vagy 10000 mAh.

- Ne használjon nem újratölthető elemeket. Az akkumulátor újratöltéséhez csak a termékhez mellékelt levehető tápegységet használja.

- Kerülje az akkumulátorház törését vagy szétszerelését. A rövidzárlat elkerülése érdekében kerülje a fémtárgyakkal való érintkezést. Hőforrásoktól, tűztől és közvetlen napfénytől távol tartandó.

- Az akkumulátorral és elektromos hulladékkal kapcsolatos további információkért forduljon az értékesítési ponthoz, a helyi vagy regionális hulladékkezelési hivatalhoz vagy a kommunális hulladékkezelő szolgálathoz.

- Rendeltetése szerint az akkumulátortartót nem lehet gyakran felnyitni. Csak akkor nyissa ki az akkumulátortartó rekeszt, ha új akkumulátorra van szükség.

- Az akkumulátoregység elektrolitokat tartalmaz. Ha az elektrolit szivárgása a bőrére kerül, azonnal mossa le szappannal és vízzel. Szembe kerülés esetén forduljon orvoshoz, és dörzsölés nélkül öblögesse a szemet bő vízzel legalább 15 percig.

6.6 Tápegység

Válassza le a tápfeszültséget:

A. Dugulás megszüntetése előtt.

B. A gép ellenőrzése, tisztítása vagy a rajta végzett munka előtt.

C. Miután nekiütközött egy idegen tárgynak, ellenőrizze, hogy nem sérült-e a gép.

D. Rendszeresen ellenőrizze a kábelt, a csatlakozót, a burkolatot és az egyéb alkatrészeket. Ha bármilyen sérülést vagy öregedés jelét észleli, azonnal hagyja abba a használatát.

FIGYELMEZTETÉS

- SOHA ne használjon sérült tápegységet a működtetéshez. A veszélyek megelőzése érdekében a tápkábelt a gyártóval, annak szervizképviseletével vagy egyéb, megfelelő képzettséggel rendelkező személlyel kell kicseréltetni, ha megsérült. Ha a hosszabbító kábel hibás, cserélje ki Sunseeker Elite által jóváhagyott 10 m-es kábelre.

- SOHA NE érjen hozzá a hosszabbítókábelhez, ha az megsérült, amíg ki nem húzta az áramforrásból, vagy le nem választotta a tápegységről. A sérült kábel hozzáérhet elektromos alkatrészekhez.

- A tápegységet ne használja más eszközhöz vagy akkumulátorhoz, mert ez növeli az áramütés, a tűz vagy a személyi sérülés kockázatát. Ha nem eredeti akkumulátort használ, akkor a termék biztonsága nem garantálható.

-Csak az alábbi specifikációknak megfelelő külső tápegységet használjon:

CB11: Bemenet: 100–240 V~ 50/60 Hz, 290 W.
Kimenet: 40 V DC, 7,0 A
CB12: Bemenet: 100–240 V~ 50/60 Hz, 820 W.
Kimenet: 40 V DC, 17,0 A

-Csak a készülékhez mellékelt tápegységet használja.

-A töltő működési célból földeléssel van ellátva.

- NE töltse, ha az akkumulátor szivárog.

- Ügyeljen rá, hogy a hosszabbító kábel ne érhessen veszélyes mozgó alkatrészekhez, hogy elkerülje a kábelek károsodását, ami feszültség alatt álló részekkel való érintkezéshez vezethet.

Ajánlás

A fűnyírót és/vagy perifériáit csak 30 mA-nél nem nagyobb áramvédő-készülékkel (RCD) védett tápáramkörhöz csatlakoztassa.

6.7 Tárolás

A. Tárolás előtt győződjön meg arról, hogy a fűnyíró teljesen fel van töltve és ki van kapcsolva, hogy elkerülje a túlzott kisülést, amely maradandó károsodást okozhat.

B. Száraz, hűvös helyen, zárt helyen tárolandó. A napfénynek és szélsőséges hőmérsékletnek (akár melegnek, akár hidegnek) való kitettség felgyorsítja az alkatrészek öregedési folyamatát, és maradandó károsodást okozhat.

C. Tartsa távol a vegyszereket és a hőforrásokat (tűzhelyek, radiátorok stb.) a fűnyírótól, a töltőállomástól és a tápegységtől.

D. A tápegységet jól szellőző helyen tárolja, és védje a nedvességtől.

FIGYELMEZTETÉS

- Húzza ki a tápegységet a konnektorból, ha zivatar várható. Válasszon le minden vezetéket és kábelt, amely a töltőállomáshoz van csatlakoztatva. Csatlakozzon újra, ha megszűnt a zivatar veszélye.

További követelmények a téli tároláshoz

A fűnyíró:

A. Tárolás előtt alaposan tisztítsa meg a fűnyírót.

B. Ellenőrizze a kopásnak kitett alkatrészeket, például a késeket.

C. Javítsa meg vagy cserélje ki őket, ha rossz állapotban vannak.

D. A fűnyírót száraz és fagymentes helyen, az összes kerékre terhelve tárolja, lehetőleg az eredeti somagolásban.

A töltőállomás:

A. Válassza le a gépet a töltőállomásról, és húzza ki a tápegységet a konnektorból.

B. Ha a környezeti hőmérséklet -20°C alá esik, vigye be a töltőállomást.

6.8 Kommunikációs sáv leírás

4G		
Sáv	**Frekvencia**	**Maximális teljesítmény (dBm)**
GSM 900	880 MHz–915 MHz	35
GSM 1800	1710 MHz–1785 MHz	32
LTE 1. sáv	1920 MHz–1980 MHz	25
LTE 3. sáv	1710 MHz–1785 MHz	25
LTE 7. sáv	2500 MHz–2570 MHz	25
LTE 8. sáv	880 MHz–915 MHz	25
LTE 20. sáv	832 MHz–862 MHz	25
LTE 28. sáv	703 MHz–748 MHz	25
Bluetooth		
	Frekvenciasáv(ok)	Maximális kimeneti teljesítmény
	BT: 2400~2483,5 MHz	BT BDR+EDR: 20 dBm Max.
		BT BLE: 20 dBm Max.
Wi-Fi		
	Frekvenciasáv(ok)	Maximális kimeneti teljesítmény
Wi-Fi 2,4 G	2400–2483,5 MHz	20 dBm Max.
Wi-Fi 5,2 G	5150–5250 MHz	23 dBm Max.
Wi-Fi 5,3 G	5250~5350 MHZ	20 dBm Max.
Wi-Fi 5,6 G	5470–5725 MHz	27 dBm Max.
Wi-Fi 5,8 G	5725–5850 MHz	14 dBm Max.
A Wi-Fi 5,3 G csak beltéri használatra Vonatkozik az EU/EEO-t, az Egyesült Királyságra (GB + NI), RS-re, CH-ra és TR-re.		
2,4G		
	Frekvenciasáv(ok)	Maximális kimeneti teljesítmény
	2402-2480 MHZ	20 dBm Max
GNSS (csak vétel)		
	Frekvenciasáv(ok)	Maximális kimeneti teljesítmény
	Galileo (E1) 1559 to 1610 MHz Galileo (E5a) 1164 to 1215 MHz Galileo (E5b) 1164 to 1215 MHz Galileo (E6) 1215 to 1300 MHz	N/A

Gyári alapállapotban kitett hálózati interfészek és szolgáltatások hálózati interfészeken keresztül

Hálózati interfész	Hálózati szolgáltatás	Leírás
WLAN interfész	UDP port 41774 UDP53 TCP53, stb.	Ideiglenes DNS-tartománynév-feloldó szolgáltatás
BLE interfész	GATT:0x1800	Biztosítja az eszköz alapvető azonosítását és kapcsolatkezelési információit, főként eszközfelfedezéshez, kezdeti kapcsolódáshoz és broadcast konfigurációhoz használatos.
	GATT: 0x1801	Kezeli a GATT szolgáltatások metaadatait és állapotváltozási értesítéseit, főként szolgáltatásfelfedezéshez és attribútumtábla-frissítésekhez használatos.
4G LTE interfész	4G mobilhálózati kommunikációs interfész	A Sunseeker Robot alkalmazás csatlakozik az eszközökhöz, testreszabja a vezérlési szolgáltatásokat, távolról vezérli a gépeket stb.
LORA	Nem alkalmazható	Lehetővé teszi a kommunikációt az eszköz és az állomás között

Értesítés arról, hogy a Wi-Fi képes jelszavakat gyűjteni

Az eszköz csak a hálózati funkciókhoz gyűjti és tárolja a megadott Wi-Fi SSID-t és jelszót.

Értesítés a GPS-adatgyűjtésről

Virtuális kerítés funkcióként működik, meghatározza, hogy a fűnyíró kívül van-e a virtuális elektronikus kerítés területén, és megakadályozza a lopást.

6.9 Újrahasznosítás és az élettartam végén történő ártalmatlanítás

Ez a termék NEM háztartási hulladék. Az újrahasznosítással kapcsolatos információkért forduljon önkormányzatához, értékesítési pontjához vagy kommunális hulladékkezelési szolgálatához.

FIGYELMEZTETÉS

- Ezt a terméket nem szabad szemétlerakóba dobni, elégetni, vagy a szokásos háztartási szeméttel együtt elhelyezni. Az elektromos alkatrészek veszélyt vagy súlyos károkat okozhatnak.

7. GYIK és hibaelhárítás

7.1 Hibaüzenet

LCD üzenet	Megoldás
Határon kívül	1. Ellenőrizze, hogy a készülék a térkép területén kívül van-e. Hozza vissza, és ellenőrizze a telepítést. 2. Erősítse meg, hogy a felhasználó áthelyezte-e a töltőállomást. A töltőállomás áthelyezése új térképezést igényel. 3. Ellenőrizze, hogy a gép akadályokba ütközik-e.
Első kerék motorhiba	Az első kerék motorja elakadt, kérem távolítsa el az akadályokat.
Hátsó kerék motorhiba	Hátsó kerékmotor elakadt, távolítsa el az akadályt.
Penge elakadás	Penge elakadt, tisztítsa meg a tárcsakéset.
Penge motorhiba	Vágómotor elakadt, távolítsa el az akadályt.
Ütközés	Ellenőrizze, hogy a lökhárító megfelelő helyzetben van-e. Próbálja visszahelyezni.
Felemelés	1. Erősítse meg, hogy a készülék megemelték-e. 2. Erősítse meg, hogy a készülék elakadt-e és az első kerék függőleges helyzetben van-e.
Megfordulva	Erősítse meg, hogy a készülék felborult-e.
Dőlés	Ellenőrizze, hogy a gép egyenetlen talajon helyezkedik-e el.
Dokkolási hiba	1. A fűnyíró vagy a töltőállomás töltőérintkezői szennyezettek, kérjük, tisztítsa meg őket alkohollal. 2. Ellenőrizze, hogy a töltőállomás jelzőfénye világít-e, lehetséges, hogy a töltőállomás nincs áramellátással. 3. Ellenőrizze, hogy a töltőállomás sík felületre van-e telepítve. Ha egyenetlen, állítsa be a töltőállomás helyzetét. 4. Erősítse meg, hogy a felhasználó áthelyezte-e a töltőállomást. A töltőállomás áthelyezése térkép újrarajzolást igényel. 5. Ellenőrizze, hogy vannak-e akadályok a töltőállomás előtt. Ha vannak akadályok, távolítsa el azokat. 6. Ellenőrizze, hogy a gép nincs-e akadályozva a töltőállomás területén. 7. A töltőállomáson lévő QR-kód szennyezett vagy sérült, próbálja meg megtisztítani vagy rendeljen újat a szervizközponttól. 8. Ellenőrizze, hogy a padló alján lévő mágnesszalag kiesett-e, és helyezze vissza.
Csapdába esve	1. Erősítse meg, hogy túl sok akadály van-e a gép körül. 2. A robot bejutott egy szűk helyiségbe, és nem tudott kijutni. 3. Vizuális félreértés történt ezen a területen. Használja a biztonságos zóna funkcióját a vizuális felismerés eredményeinek figyelmen kívül hagyásához. 4. A fűnyíró csúszik.
Frissítés sikertelen	1. Ellenőrizze, hogy a Wi-Fi jel nem túl gyenge-e. 2. Ellenőrizze, hogy a készülék töltőállomáson töltődik-e.
Alacsony akkumulátor - Térképkészítés sikertelen	1. Helyezze a gépet a töltőállomásra, és ellenőrizze, hogy teljesen fel lehet-e tölteni. 2. Ellenőrizze a töltőállomás jelzőfényeit, hogy ellenőrizze, van-e áram a töltőállomáson. 3. Ellenőrizze, hogy a töltőállomás és a fűnyíró érintkezői nem korrodálódtak-e. Tisztítsa meg ezeket az érintkezőket alkohollal
Töltési hiba	1. A fűnyíró vagy a töltőállomás töltőérintkezői szennyezettek, kérjük, tisztítsa meg őket alkohollal. 2. Ellenőrizze, hogy a töltőállomás jelzőfénye világít-e, lehetséges, hogy a töltőállomás nincs áramellátással. 3. Ellenőrizze, hogy a töltőállomás sík felületre van-e telepítve. Ha egyenetlen, állítsa be a töltőállomás helyzetét.
Térkép meghaladja a maximális munkaterületet	Új térkép felépítése a termék névleges kapacitási tartományán belül.

LCD üzenet	Megoldás
Hátsó kerék motorhiba	1. A hátsó kormánymotor elakadt, kérem távolítsa el az akadályt. 2. Kapcsolja ki majd indítsa újra a fűnyírót.
Emelőmotor hiba	1. Emelőmotor elakadt, távolítson el minden akadályt. 2. Kapcsolja ki majd indítsa újra a fűnyírót.
Töltőállomás nem található	1. Erősítse meg, hogy a felhasználó áthelyezte-e a töltőállomást. A töltőállomás áthelyezése térkép újrarajzolást igényel. 2. Ellenőrizze, hogy a gép nem akadt-e el, és nem csúsznak-e a kerekek. 3. Helyezze vissza a robotot a töltőállomásra és ellenőrizze, hogy normálisan töltődik-e.
Alacsony akkumulátorszint	Ellenőrizze, hogy az akkumulátor nincs-e túl alacsonyan, és hagyja működni a teljes feltöltés után.
Helymeghatározás sikertelen	1. Győződjön meg róla, hogy a fűnyíró be van kapcsolva. A gép újraindítása néhány percet vesz igénybe az inicializálási folyamat befejezéséhez. 2. Ellenőrizze, hogy a gép akadályokba ütközik-e. 3. Erősítse meg, hogy a felhasználó áthelyezte-e a töltőállomást. A töltőállomás áthelyezése térkép újrarajzolást igényel.
A helymeghatározó hálózati kapcsolat sikertelen	Ha a helymeghatározó hálózat hosszabb ideig nem áll helyre, a működés újraindítása előtt vigye a fűnyírót jó jelerősségű területre.
Kamerahiba	Kérjük, kapcsolja ki a fűnyírót, majd indítsa újra.
Kamera elzáródott	1. Kérjük, tisztítsa meg a kamerát indítás előtt. 2. Kérjük, ellenőrizze, hogy valami nem takarja-e a kamerát. 3. A szünet állapotból való kilépéshez nyomjon meg bármely gombot.
Nincs térkép	Kérem, hozzon létre térképet az indítás előtt.
Térképkészítés sikertelen	1. Kérem, erősítse meg, hogy az általa választott útvonal zárt-e. 2. Erősítse meg, hogy a készülék online állapotban van-e. 3. Ellenőrizze, hogy a gép akadályokba ütközik-e.
Az akkumulátor hőmérséklete túl magas/ alacsony	Erősítse meg, hogy a környezeti hőmérséklet túl magas vagy túl alacsony-e, várjon, amíg a hőmérséklet normálissá válik, mielőtt a fűnyíró munkába kezdeni.
Elérhetetlen zóna	1. Ellenőrizze, hogy a gép akadályokba ütközik-e. 2. Ellenőrizze, hogy nincsenek-e nagy akadályok az útjában. 3. Ha nincs csatorna összekötve a munkaterületek között, először hozzon létre egy csatornát.
Eső késleltetés vége_perc múlva	A fűnyíró észlelte az esőhatást, így nem tudja végrehajtani az aktuális ütemezett feladatot. Az eső abbamaradása után, ha még mindig az ütemezett időkereten belül van, automatikusan elindul munkára.
Rendszerhiba	Kérjük, kapcsolja ki a fűnyírót, majd indítsa újra.
Mágneses érzékelő csatlakozási hiba	Kérjük, kapcsolja ki a fűnyírót, majd indítsa újra.

Rendellenes rezgések esetén a teendők:
A. Kapcsolja ki a gépet.
B. Fordítsa el a gépet 180 fokkal.
C. Ellenőrizze, hogy a kések nem sérültek-e, és megfelelő-e a működésük.
D. Javasolt az összes penge cseréje.
E. A feladat elindításához fordítsa vissza a gépet.

7.2 Hibaelhárítás

Ha bármilyen termékkel vagy alkalmazással kapcsolatos problémát, gyakori kérdést vagy hibát tapasztal, tekintse meg a Sunseeker hivatalos weboldalán (www.sunseekerelite.com) található GYIK cikkeket, vagy az alkalmazás „Súgó és útmutatás” részét.

8. Fontos információ

8.1 Adatvédelem

Személyes adatok kezelése a Platform X9/X9 Plus rendszerben

▪ Ki és miért?

Amikor regisztrál a Sunseeker Platform X9/X9 Plus rendszerébe és használja azt, a Sunseeker Elite (vagy „mi"), mint adatkezelő, feldolgozza az Ön személyes adatait. Személyes adatait az alábbiak érdekében kezeljük:

1. A Platform X9/X9 Plus csatlakozás biztosítása, illetve ajánlat nyújtása ilyen szolgáltatásra. A jogalap az, hogy az adatkezelés az Ön által velünk kötött szerződés teljesítéséhez, vagy a velünk szerződéskötést megelőző lépések megtételéhez szükséges.

2. Termékeink és szolgáltatásaink továbbfejlesztése és javítása. A jogalap a termékeink és szolgáltatásaink fejlesztéséhez és javításához fűződő jogos érdekünk.

3. A Platform X9/X9 Plus (Internet of Things) csatlakoztathatóságának biztosítása: partnerintegrációk használata (például intelligens asszisztensek, beleértve a hangvezérelt eszközöket); csatlakozási platformok használata harmadik fél eszközeihez, alkalmazásaihoz és szolgáltatásaihoz; valamint saját okosotthon-integráció kialakítása. A jogalap az, hogy az adatkezelés az Ön által velünk kötött szerződés teljesítéséhez szükséges.

4. A Platform X9/X9 Plus használatához kapcsolódó releváns információk biztosítása. A jogalap az a jogos érdekünk, hogy tájékoztassuk Önt konkrét termékeiről és szolgáltatásairól, valamint azok jellemzőiről.

5. Támogatás és hibaelhárítás biztosítása a Platform X9/X9 Plus rendszerrel kapcsolatban. A jogalap az, hogy az adatkezelés az Ön által velünk kötött szerződés teljesítéséhez szükséges.

Ha Ön beleegyezését adta nekünk (ebben az esetben a jogalap az Ön hozzájárulása), az Ön személyes adatait a következő célokra is kezelhetjük:

1. Testreszabott hirdetéseket és hírleveleket küldünk termékeinkről és szolgáltatásainkról.

2. Ügyfélkérdéseket küldünk Önnek, és elemezzük az Ön által megadott adatokat az adott értesítésben leírtak szerint.

Az Ön adatai addig kerülnek feldolgozásra, ameddig az a fenti célok teljesítéséhez szükséges, de semmilyen esetben sem hosszabb ideig, mint amit a vonatkozó jogszabályok megengednek.

▪ Milyen személyes adatokat kezelünk?

Az alábbi személyes adatokat kezelhetjük:

1. Személyes adatok: vezeték- és keresztnév, nemzetiség, nyelvi preferenciák;

2. Elérhetőségek: e-mail cím, postacím;

3. Számlainformációk: számla kora, jelszó, számlaszám;

4. A Platform X9/X9 Plus rendszerhez kapcsolódó egyéb adatok: a fűnyíró neve, párosítási nevek, partnerintegrációk által kiváltott műveletek, valamint eszközinformációk.

▪ Helyadatok használata

Egyes szolgáltatásaink csak akkor működnek, ha meg tudjuk határozni fűnyírójának helyét (pl. időjárásjelző). Amikor megosztja velünk a fűnyíró helyét, az adatokat az Ön profilja részeként tároljuk, és álnéven elküldhetjük harmadik félnek a megfelelő szolgáltatás nyújtása céljából (pl. a fűnyíró leparkolása heves esőzés esetén).

8.2 Korlátozott garancia

A korlátozott garancia csak a termék és alkatrészei anyag- vagy gyártási hibáira vonatkozik, ha rendes, szokásos körülmények között használják. Ha a korlátozott jótállás hatálya alá tartozó hiba merül fel, a Sunseeker vagy meghatalmazott képviselői saját belátásuk szerint megjavítják vagy kicserélik a hibás terméket vagy alkatrészeket, a jelen korlátozott jótállással összhangban. A vonatkozó jótállási időszak a Sunseekertől vagy egy hivatalos Sunseeker viszonteladótól, forgalmazótól vagy kereskedőtől történő eredeti vásárlás dátumával kezdődik.

Jótállási feltételek

Regisztráció: Regisztrálja a terméket online a **www.sunseekerelite.com** oldalon a vásárlástól számított 30 napon belül, hogy megkaphassa a 36 hónapos garanciát. Regisztráció nélkül a garancia 24 hónap.

Regisztráció módja: Jelentkezzen be a http://www.sunseekerelite.com/ oldalon, kattintson a „Személyes központ" ikonra, vagy a „Támogatás" menüpontra, majd görgessen le a „Garanciális feltételek" részhez, és kattintson a „Garanciám megtekintése" gombra a garanciaregisztrációhoz.

Akkumulátor garancia: Az akkumulátorokra csak 24 hónapos időszak vonatkozik, az online regisztrációtól függetlenül.

Rendeltetésszerű használat: A terméket tilos helytelenül használni, módosítani, átalakítani vagy a hivatalos szervizközponton kívül mással javíttatni.

Jóváhagyott alkatrészek: Csak a Sunseeker Elite által jóváhagyott tartozékok és alkatrészek használhatók ehhez a termékhez.

Kármegelőzés: A terméken nem keletkezhet kár idegen tárgyak, anyagok vagy baleset következtében.

Tárolási feltételek: Az akkumulátort és a terméket zárt térben kell tárolni, ha a külső hőmérséklet 0 °C alatt van.

Kizárás a garanciából

Normál kopás: A garancia nem vonatkozik azokra az alkatrészekre, amelyek a szokásos használat során természetes módon elhasználódnak, mint például a kések.

Jogosulatlan karbantartás: A jogosulatlan vagy nem megfelelő karbantartásból, kezelésből vagy túlterhelésből eredő károk, meghibásodások vagy meghibásodások érvénytelenítik a garanciát.

A nagynyomású mosó sérülései: A nagynyomású mosás által okozott károkra nem vonatkozik a jótállás.

Jótállási igény érvényesítéséhez be kell mutatnia a vásárlást igazoló bizonylatot egy érvényes nyugta formájában, amelyen a vásárlás dátuma és helye is szerepel.

A garancia kiegészíti az Ön törvényes jogait, és nem vonatkozik a termékhez mellékelt tartozékokra. Minden javításra és cseretermékre a korlátozott garancia vonatkozik a vásárlás dátumától számított eredeti jótállási időszak hátralévő részére vonatkozóan.

8.3 Felelősségi nyilatkozatok

Ügyfeleink részére értékesítés utáni szolgáltatásokat nyújtunk, kivéve az alábbi körülményeket:

1. Nem gyártási tényezők, például felhasználói hibák által okozott ütközési károk.

2. Jogosulatlan módosítás, szétszerelés vagy a hivatalos utasításoknak vagy kézikönyveknek nem megfelelő burkolat-felnyitás által okozott károk.

3. Szakszerűtlen telepítés, helytelen használat vagy a hivatalos utasításoknak vagy kézikönyveknek nem megfelelő üzemeltetésből eredő károk.

4. Nem jogosult szolgáltató által okozott kár.

5. Az áramkörök jogosulatlan módosítása és/vagy az akkumulátor és a töltő nem megfelelő illesztése vagy helytelen használata által okozott károk.

6. Az utasításokat és kézikönyv ajánlásait be nem tartó felhasználók által okozott károk.

7. Rossz gyepkörülmények között történő működésből eredő károk (pl. nagy tócsák, ha a korlátozott területek nincsenek megfelelően beállítva, sok kő borítja a gyepfelületet stb.)

8. A termék elektromágneses interferenciával járó környezetben történő működtetése által okozott károk, beleértve a bányászati területeket vagy a rádióadó tornyok, nagyfeszültségű vezetékek, alállomások stb. közelségét.

9. A termék más vezeték nélküli eszközök, például adók, video-downlinkek, Wi-Fi jelek stb. által okozott interferenciát sújtó környezetben történő működtetése által okozott károk.

10. Megbízhatósági vagy kompatibilitási problémák által okozott károk jogosulatlan harmadik féltől származó alkatrészek használata során.

11. A készülék alacsony töltöttségű vagy hibás akkumulátorral történő működtetése által okozott károk.

12. Olyan előre nem látható tényezők által okozott károk, mint autóütközések, vadállatok támadása, árvíz stb.

Ez a tartalom előzetes értesítés nélkül változhat.

8.4 Kapcsolatfelvétel

Sunseeker Intelligent Technology SE

Cím: Theodorstraße 41M1, D-22761 Hamburg

Honlap: www.sunseekerelite.com

HU

EK megfelelőségi nyilatkozat

Gyártó:
Zhejiang Sunseeker Industrial Co., Ltd.
988 Jinde Rd. Jiangdong Industrial Park, Jinhua, Zhejiang 321000 P.R. KÍNA
Kijelentjük és felelősséget vállalunk azért, hogy a termék:
Márkanév: Sunseeker Elite
Meghatalmazott képviselő:
Sunseeker Intelligent Technology SE
Theodorstrasse 41M1 22761 Hamburg
Termék neve: Robotfűnyíró
Modell: RMX12000D40V(X9), RMX24000D40V(X9 Plus)
Hardver verzió: SNK_X9_MAIN_V70
Szoftver verzió: 0.3.6.2771 (frissítés várható)
Megfelel(nek) a következő irányelveknek:

1. A rádióberendezésekről szóló irányelv (2014/53/EU)
2. Gépekről szóló irányelv (2006/42/EK)
3. RoHS-irányelv (2011/65/EU) és módosító irányelv ((EU)2015/863)
4. (EU) 2023/1542 akkumulátor-rendelet

Ez a nyilatkozat a gyártó kizárólagos felelőssége alatt lett kiadva.
A nyilatkozat tárgya megfelel a vonatkozó uniós harmonizációs jogszabályoknak.
Hivatkozások a vonatkozó uniós harmonizációs jogszabályokra:
EN 50636-2-107: 2015+A1:2018+A2: 2020+A3: 2021
EN 60335-1:2012+A11:2014+A13:2017+ A1:2019 + A2:2019+ A14:2019+A15:2021

EN IEC 55014-1:2021	EN IEC 55014-2:2021	EN IEC 61000-3-2:2019+A1:2021+A2:2024
EN 61000-3-3:2013+A1:2019+A2:2021	EN 301 489-1 V2.2.3	EN 301 489-3 V2.3.2
EN 301 489-17 V3.3.1	EN 301 489-19 V2.2.1	EN 301 489-52 V1.2.1
EN 301 511 V12.5.1	EN 301 908-1 V15.2.1	EN 301 908-13 V13.2.1
EN 303 413 V1.2.1	EN 300 440 V2.2.1	EN 300 328 V2.2.2
EN 62311: 2008	EN IEC 62311: 2020	EN 301 893 V2.1.1
EN 62321-1:2013	EN 18031-1: 2024	EN 18031-2: 2024
EN IEC 62321-2:2021	EN 62321-3-1:2014	EN 62321-8:2017
EN 62321-4:2014 /A1:2017	EN 62321-5:2014	EN 62321-7-1:2015
EN 62321-7-2:2017	EN 62321-6:2015	EN 62321-8:2017
IEC 62133-2:2017+A1:2021	EN 50665: 2017	EN IEC 63000:2018
EN ISO 3744:2010		

RF expozíciós információ:

Ezt az eszközt tesztelték, és megfelel a rádiófrekvenciás (RF) kitettség vonatkozó határértékeinek.

Ezt a berendezést a mellékelt utasításoknak megfelelően kell felszerelni és üzemeltetni, és az adóhoz használt antenná(ka)t úgy kell felszerelni, hogy minden személytől legalább 30 cm-es távolságra legyen, és nem szabad más antennával vagy adóval együtt elhelyezni vagy együtt működtetni őket.

A következő nevében és megbízásából aláírva:
Zhejiang Sunseeker Industrial Co., Ltd.
Hely: Jinhua, Zhejiang P.R. KÍNA
Dátum: 03-2-2026
Név: Harry Ran
Aláírás: Harry
Cím: főmérnök

Meghatalmazott képviselő:
Sunseeker Intelligent Technology SE
Theodorstrasse 41M1
22761 Hamburg
Hans-Peter Kuebler
Ügyvezető igazgató

Tabla de Contenidos

1. Seguridad y normativa 397
1.1 Generalidades 397
1.2 Instrucciones generales de seguridad 397
1.3 Instrucciones de seguridad para la instalación 399
1.4 Instrucciones de seguridad para el uso diario 399
1.5 Instrucciones de seguridad para el mantenimiento 399
1.6 Seguridad de la batería 399

2. Símbolos y adhesivos 399

3. Contenidos y Especificaciones 401
3.1 Contenido de la caja 401
3.2 Partes y Funciones 401
3.3 Especificaciones 403

4. Instalación y Mapeo 404
4.1 Preparativos 405
4.2 Activar el cortacésped 405
4.3 Conexión de la aplicación 406
4.4 Instalar la estación de carga 406
4.5 Mapeo 407
4.6 Configuración de netRTK 410

5. Funcionamiento Diario 411
5.1 Pantalla y control en el cortacésped 411
5.2 Cambiar el código PIN 412
5.3 Configuración del horario 412
5.4 Introducción a la aplicación 413
5.5 Módulo de Conexión S 414
5.6 IoT 416
5.7 Evitar obstáculos 417

6. Mantenimiento 417
6.1 Limpieza 417
6.2 Sustituir las cuchillas 418
6.3 Recortadora EdgeZero 419
6.5 Batería 420
6.6 Fuente de alimentación 421
6.7 Almacenamiento 421
6.8 Descripción de la Banda de Comunicación 422
6.9 Reciclaje y eliminación al final de la vida útil 422

7. Preguntas frecuentes y solución de problemas 423
7.1 Mensaje de error 423
7.2 Resolución de problemas 424

8. Información importante 425
8.1 Protección de datos 425
8.2 Garantía limitada 425
8.3 Exención de responsabilidad 426
8.4 Contacto 426

1. Seguridad y normativa

1.1 Generalidades

IMPORTANTE
LEER ATENTAMENTE ANTES DE USAR
CONSERVAR PARA FUTURAS CONSULTAS

Uso previsto

Este producto de jardinería está previsto únicamente para cortar el césped, cortando automáticamente la hierba del jardín a cualquier hora del día. Cualquier uso que vaya más allá del fin previsto puede suponer un peligro, pudiendo causar daños personales o materiales. Es imprescindible seguir estrictamente las directrices especificadas para garantizar la seguridad y evitar accidentes.

Uso no previsto

Este producto de jardinería no está destinado a ser utilizado por niños menores de 14 años o personas con discapacidades físicas, sensoriales o mentales, o con falta de experiencia y conocimientos, a menos que hayan recibido supervisión o instrucciones sobre el uso del producto por parte de una persona responsable de su seguridad.

El uso inadecuado incluye, pero no se limita a, transportar personas, niños o animales en la máquina; ser transportado por la máquina; utilizar la máquina para tirar o empujar cargas; y emplear la máquina para cortar vegetación que no sea césped.

Riesgos residuales- Utilice guantes protectores y gafas de seguridad al realizar mantenimiento o cambiar las cuchillas para evitar lesiones.

No extienda el cable entre la fuente de alimentación y la estación de carga.

- Al operar la máquina en áreas públicas, se deben colocar señales de advertencia alrededor de la zona de trabajo. Las señales deben mostrar claramente el siguiente texto:

ADVERTENCIA

- No toque las piezas móviles peligrosas antes de que se hayan detenido por completo.
- Mantenga el cable de alimentación, la fuente de alimentación, el cable de extensión y todos los demás cables eléctricos que no pertenezcan al producto fuera del área de corte, para mantenerlos a distancia de las partes móviles peligrosas y evitar daños a los cables que puedan entrar en contacto con piezas que conducen tensión. Existe riesgo de lesiones o muerte para el usuario o las personas cercanas si no se obedecen las instrucciones del manual.
- ¡Cortacésped automático! ¡Manténgase alejado de la máquina! ¡Los niños deben estar vigilados!
- Guarde todas las advertencias e instrucciones para futuras consultas.
- Se advierte que nunca se debe permitir que niños, personas con capacidades físicas, sensoriales o mentales reducidas, o que carezcan de experiencia y conocimientos, o que no estén familiarizados con estas instrucciones utilicen la máquina; las normativas locales pueden restringir la edad del operador.
- Lea todas las advertencias de seguridad, instrucciones, ilustraciones y especificaciones proporcionadas con este producto. Si no se siguen todas las instrucciones indicadas a continuación, pueden producirse descargas eléctricas, incendios y/o lesiones graves.

- Al operar la máquina en áreas públicas, se deben colocar señales de advertencia alrededor de la zona de trabajo. Las señales deben mostrar claramente el siguiente texto:

ADVERTENCIA

- Cortacésped automático. Manténgase alejado de la máquina. ¡Los niños deben estar vigilados!
- El dispositivo debe estar apagado cuando no esté en uso.

1.2 Instrucciones generales de seguridad

Seguridad en la zona de trabajo

A. No opere las máquinas en atmósferas explosivas, como en presencia de líquidos, gases o polvos inflamables. Las máquinas crean chispas que pueden inflamar el polvo o los humos.

B. Lea atentamente las instrucciones. Familiarícese con los mandos y el uso correcto de la máquina.

C. Nunca permita que personas no familiarizadas con estas instrucciones o niños utilicen la máquina. La normativa local puede restringir la edad del usuario.

D. El operador o usuario es responsable de los accidentes o peligros que ocurran a otras personas o sus propiedades.

Seguridad eléctrica

A. Los enchufes deben coincidir con la toma de corriente. No modifique nunca el enchufe de ninguna manera. No utilice ningún enchufe de cargador con dispositivos conectados a tierra. Los enchufes no modificados y las tomas de corriente adecuadas reducirán el riesgo de descarga eléctrica.

B. Evite el contacto corporal con superficies conectadas a tierra o puestas a masa, como tuberías, radiadores, cocinas y refrigeradores. Existe un mayor riesgo de descarga eléctrica si su cuerpo está conectado a tierra.

C. No maltrate los cables de alimentación. Nunca utilice el cable de alimentación para transportar, tirar o desenchufar un dispositivo. Mantenga los cables de alimentación alejados del calor, aceite, bordes afilados o piezas móviles. Los cables de alimentación dañados o enredados aumentan el riesgo de descarga eléctrica.

D. Si es inevitable operar un dispositivo alimentado por red eléctrica en un lugar húmedo, utilice una fuente de alimentación protegida por un dispositivo de corriente residual (RCD). El uso de un RCD reduce el riesgo de descarga eléctrica.

E. Asegúrese de instalar correctamente el sistema de delimitación automática del perímetro según las instrucciones.

F. Inspeccione periódicamente el área donde se utilizará la máquina y retire todas las piedras, palos, cables, huesos y otros obstáculos.

G. Revise regularmente las cuchillas, los tornillos de las cuchillas y el conjunto de corte para detectar desgaste o daños. Reemplace las cuchillas y tornillos desgastados o dañados en juegos para mantener el equilibrio.

H. En máquinas de múltiples ejes, tenga cuidado ya que al girar una cuchilla puede hacer que otras cuchillas giren.

Seguridad personal

A. No permita que personas no familiarizadas con la máquina o estas instrucciones operen la máquina. Las máquinas son peligrosas en manos de usuarios sin formación.

B. Manténgase alerta, preste atención a lo que está haciendo y use el sentido común al operar la máquina. No utilice la máquina si está cansado o bajo los efectos de drogas, alcohol o medicamentos. Un momento de descuido durante el funcionamiento de la máquina puede provocar lesiones personales graves.

C. Retire cualquier llave de ajuste o herramienta antes de poner en marcha la máquina. Si se deja una llave inglesa o una llave fija en una pieza giratoria de la máquina, pueden producirse lesiones personales.

D. Al controlar la máquina manualmente, mantenga siempre una postura y equilibrio adecuados. Esto permite un mejor control de la máquina en situaciones inesperadas.

E. No permita que la familiaridad adquirida con el uso frecuente de las máquinas le lleve a confiarse e ignorar los principios de seguridad de las mismas. Una acción descuidada puede causar lesiones graves en una fracción de segundo.

Uso y cuidado de la máquina

A. Desconecte el enchufe de la fuente de alimentación y/o retire el paquete de baterías (si es extraíble) de la máquina u otros dispositivos antes de realizar ajustes, cambiar accesorios o guardar el equipo. Estas medidas preventivas de seguridad reducen el riesgo de arranque involuntario.

B. Mantenga las máquinas y los accesorios. Compruebe si las piezas móviles están desalineadas o atascadas, si hay piezas rotas o cualquier otra condición que pueda afectar al funcionamiento de la máquina. Si está dañada, haga reparar la máquina antes de utilizarla. Muchos accidentes se deben a máquinas y accesorios con un mantenimiento deficiente.

C. Utilice la máquina y los accesorios de acuerdo con estas instrucciones, teniendo en cuenta las condiciones de trabajo y la tarea a realizar. El uso de la máquina para operaciones distintas de las previstas puede provocar una situación peligrosa.

D. Nunca opere la máquina con protectores defectuosos o sin dispositivos de seguridad.

E. No acerque las manos ni los pies cerca o debajo de las partes giratorias. Manténgase alejado de la abertura de descarga en todo momento.

F. Nunca levante o transporte la máquina mientras el motor esté en funcionamiento.

G. Active bloqueo del dispositivo/Configure en "LOCK" la máquina
- antes de despejar un atasco;
- antes de revisar, limpie o trabaje en la máquina.

H. No deje la máquina funcionando sin supervisión si sabe que hay mascotas, niños o personas en las inmediaciones.

Servicio técnico

A. Haga que un técnico cualificado realice el mantenimiento de su máquina utilizando únicamente piezas de repuesto idénticas. Esto garantizará que se mantenga la seguridad de la máquina.

B. Mantenga todas las tuercas, tornillos y pernos bien apretados para garantizar que la máquina esté en condiciones de trabajo seguras.

C. Sustituya las piezas gastadas o dañadas por seguridad.

D. Asegúrese de reemplazar las cuchillas correctas.

E. Asegúrese de cargar las baterías utilizando el cargador correcto recomendado por el fabricante. El uso incorrecto puede provocar descargas eléctricas, sobrecalentamiento o fugas de líquido corrosivo de la batería.

F. En caso de fuga de electrolito, lave con agua/agente neutralizante y busque ayuda médica si entra en contacto con los ojos, etc.

G. El mantenimiento de la máquina debe realizarse según las instrucciones del fabricante.

Uso y cuidado de la batería

A. Recargue únicamente con el cargador especificado por el fabricante. Un cargador adecuado para un tipo de BATERÍA puede crear riesgo de incendio si se utiliza con otro tipo de BATERÍA.

B. Utilice únicamente herramientas eléctricas con paquetes de BATERÍAS específicamente designados. El uso de cualquier otra BATERÍA puede crear riesgo de lesiones e incendio.

C. Cuando la BATERÍA no esté en uso, manténgala alejada de otros objetos metálicos, como clips de papel, monedas, llaves, clavos, tornillos u otros objetos metálicos pequeños que puedan hacer conexión entre un terminal y otro. Un cortocircuito entre los terminales de la BATERÍA puede

provocar quemaduras o un incendio.

D. En condiciones de mal uso, puede salir líquido de la BATERÍA; evite el contacto. En caso de contacto accidental, lavar con agua. Si el líquido entra en contacto con los ojos, busque además ayuda médica. El líquido expulsado por la BATERÍA puede provocar irritaciones o quemaduras.

E. No utilice un paquete de BATERÍAS o una herramienta que esté dañada o modificada. Las baterías dañadas o modificadas pueden mostrar un comportamiento impredecible con el consiguiente riesgo de incendio, EXPLOSIÓN o lesiones.

F. No exponga un paquete de BATERÍAS o herramienta al fuego o a temperaturas excesivas. La exposición al fuego o a temperaturas superiores a 130 °C puede provocar una explosión.

G. Siga todas las instrucciones de carga y no cargue el paquete de BATERÍAS ni la herramienta fuera del rango de temperatura especificado en las instrucciones. Una carga inadecuada o a temperaturas fuera del intervalo especificado puede dañar la BATERÍA y aumentar el riesgo de incendio.

1.3 Instrucciones de seguridad para la instalación

A. No instale la estación de carga, incluido cualquier accesorio, en un lugar que esté por debajo o a menos de 60 cm de cualquier material combustible. En caso de mal funcionamiento, puede producirse un calentamiento de la estación de carga y de la fuente de alimentación, con el consiguiente riesgo potencial de incendio.

B. No coloque la fuente de alimentación a una altura donde exista riesgo de que pueda entrar en contacto con agua. No coloque la fuente de alimentación en el suelo.

C. No encapsule la fuente de alimentación. El agua condensada puede dañar la fuente de alimentación y aumentar el riesgo de descarga eléctrica.

D. Aplicable en la UE. Si la fuente de alimentación está instalada en el exterior: Riesgo de descarga eléctrica. Instálela únicamente en un receptáculo GFCI (RCD) de clase A cubierto con una caja resistente a la intemperie y con acceso para insertar o retirar la tapa del enchufe el accesorio.

E. No instale la estación de carga en zonas con riesgo de acumulación de agua.

1.4 Instrucciones de seguridad para el uso diario

A. Mantenga las manos y los pies alejados de las cuchillas giratorias. No ponga las manos o los pies cerca del producto ni debajo del mismo cuando esté encendido.

B. Detenga el producto o colóquelo en posición de OFF cuando haya personas, especialmente niños o animales, en la zona de trabajo.

C. Asegúrese de que no haya objetos como piedras, ramas, herramientas o juguetes en el césped. Las cuchillas pueden dañarse si golpean tales objetos.

D. No levante ni mueva el producto cuando esté encendido.

E. No permita que el producto colisione con personas o animales. Si una persona o un animal se interpone en el camino del producto, deténgalo inmediatamente.

F. No coloque objetos encima del producto ni de la estación de carga.

G. No utilice el producto si el botón STOP no funciona.

H. Siempre configure el producto en OFF cuando no esté en funcionamiento.

I. No utilice el producto y un aspersor emergente al mismo tiempo. Utilice al mismo tiempo la función de programación.

J. No permita que el producto funcione cuando haya agua estancada en el área de trabajo, como una zona con charcos formados por lluvias intensas.

1.5 Instrucciones de seguridad para el mantenimiento

A. Ponga el producto en OFF cuando realice mantenimiento.

B. No utilice una hidrolavadora para limpiar el producto. No utilice disolventes para limpiar el producto.

C. Desconecte el enchufe de la estación de carga antes de limpiar o realizar mantenimiento en la estación de carga.

1.6 Seguridad de la batería

Las baterías de iones de litio pueden explotar o provocar un incendio si se desmontan, se cortocircuitan o se exponen al agua, al fuego o a altas temperaturas. Manipúlela con cuidado y no desmonte ni abra la batería, ni la someta a un abuso eléctrico o mecánico. Evite el almacenamiento bajo la luz solar directa.

2. Símbolos y adhesivos

Estudie detenidamente los símbolos del producto y las etiquetas y comprenda su significado:

	ADVERTENCIA: *Lea las instrucciones de uso antes de utilizar el producto.*
	ADVERTENCIA: *Desactive el producto antes de trabajar en la máquina o levantarla. No toque nunca la cuchilla giratoria.*
	ADVERTENCIA: *Manténgase a una distancia prudencial de la máquina cuando esté en funcionamiento. Mantenga a otras personas alejadas de la zona de peligro.*

	ADVERTENCIA: *No se suba a la máquina.*
	Lea las instrucciones de uso.
	Marca de conformidad CE.
66dB 70dB	*Nivel de potencia acústica, determinado por la directiva europea sobre ruido exterior.*
	No elimine este producto como residuo doméstico normal. Asegúrese de que el producto se recicla de acuerdo con los requisitos legales locales.
III	*Clase III*
	CC
	No arroje la batería al fuego ni la exponga a una fuente de calor.
	No sumerja la batería en agua.
Li-ion	*Marca de reciclaje.*
	No está permitido eliminar esta batería con la basura doméstica normal. Asegúrese de que la batería se recicla de acuerdo con los requisitos legales locales.
T4A	*Sustitúyalo por un fusible de acuerdo con el valor nominal.*
T10A	*Sustitúyalo por un fusible de acuerdo con el valor nominal.*
	Construcción de clase II.
IPX4	*Grados de protección de las carcasas (Código IP)*
IPX6	
IP67	
	Fuente de alimentación desmontable

	SMPS que incorpora una protección a prueba de cortocircuitos transformador de aislamiento
S	*SMPS (Fuente de alimentación conmutada)*
cosφ:0.56	*Factor de potencia*
VI	*Nivel 6 de eficiencia energética*
	Para indicar que la unidad de suministro de energía no debe utilizarse si los pines de la parte del enchufe están dañados.
	PRECAUCIÓN: No toque la cuchilla giratoria. Debe usar guantes al moverlo. No toque el cortabordes en funcionamiento.
MAX 45°C	*No utilice ni almacene el paquete de baterías en entornos que superen los 45°C, y manténgalo alejado de todas las fuentes de calor para evitar riesgos de seguridad.*
Max. 9500 min⁻¹	*Máx. 9500 min⁻¹*
195 mm	*φ 195 mm para el disco de cuchilla de recorte*
	advertencia
ETSI EN 303 645 TÜVRheinland CERTIFIED www.tuv.com ID 1111295401	*Marca de conformidad TÜV Rheinland.*

Símbolos en la pantalla del robot

	Encendido/apagado
START	*Botón «START» (Inicio)*
HOME	*Botón «HOME» (Base)*
OK	*Botón OK*

Nota:

Para obtener más información sobre los símbolos, consulte la sección 5.1 "Pantalla y control" del cortacésped.

3. Contenidos y Especificaciones

3.1 Contenido de la caja

Cortacésped robótico*1
Estación de carga*1
Cepillo de limpieza*1
Cuchillas de repuesto*24
Tornillos de repuesto*24
Clavos para la estación de carga*8
Cubierta Decorativa de Recorte *1
Ensamblaje del Guarda Derecho*1
Paño de limpieza*1
Cepillo inferior de la rueda delantera*2
Cepillos superiores de la rueda delantera*2
Cepillo de rueda trasera*2
Tornillos ST2.9×8 *8
Tornillos ST3.9×12*2
EdgeZero hilo recortador*4

3.2 Partes y Funciones

Vista superior

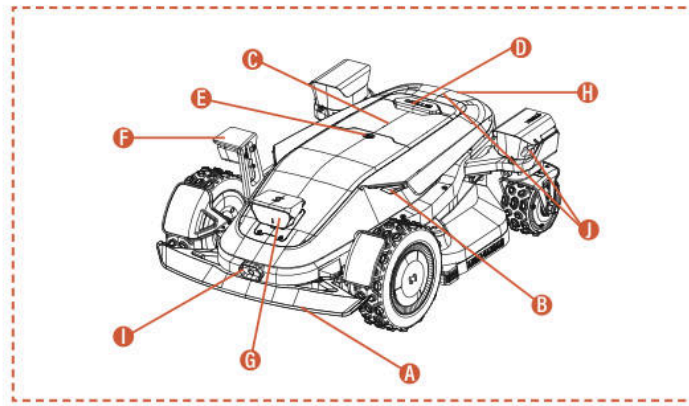

Vista Inferior

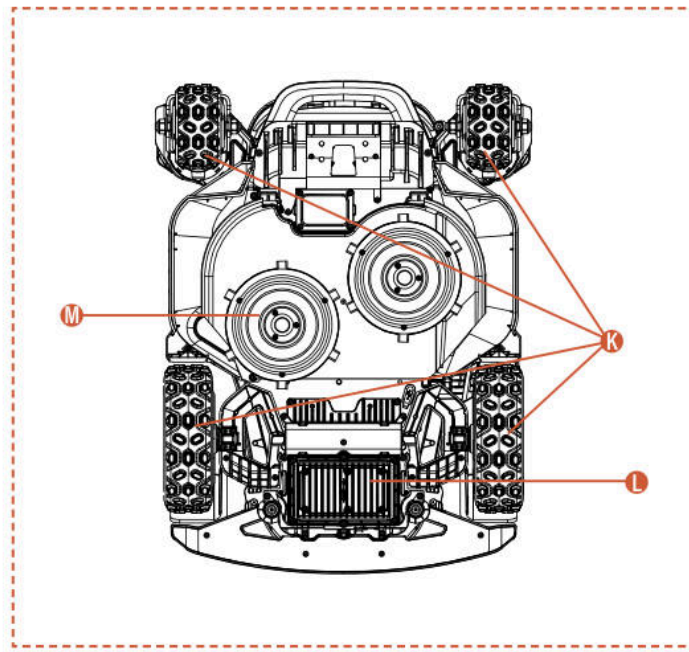

Nota

No sumerja la máquina en agua, ya que esto puede dañar los componentes y anular la garantía dentro del período especificado.

A. Parachoques de colisión
Cuando la posición visual no está disponible, el parachoques de colisión puede garantizar el funcionamiento normal de la máquina.

B. Luces LED
Diferentes luces LED interactivas en el cortacésped indicarán el estado operativo de la máquina.

C. Panel de control
Panel para encender y apagar la máquina y para dar órdenes a la máquina para que funcione, regrese, etc.

D. Botón de STOP
Botón de parada de emergencia para detener la máquina en caso de cualquier situación urgente.

E. Sensor de lluvia
El sensor de lluvia puede detectar la lluvia para que la máquina regrese automáticamente a la estación de carga y para evitar la lluvia según la configuración del usuario.

F. Cámara lateral ToFView (iToF+RGBD)
La cámara de fusión iToF+RGBD con asistencia de IA, al combinar datos de profundidad con imágenes en color, puede identificar obstáculos con precisión durante el recorte de bordes, logrando una mayor precisión en el corte perimetral.

G. Cámara binocular y cámara integrada iToF
La cámara binocular asistida por IA ayuda al cortacésped a detectar y evitar obstáculos.

La cámara integrada iToF se utiliza para evitar obstáculos y cortar el césped a lo largo del perímetro. Mide la distancia utilizando la diferencia de fase de la luz infrarroja modulada, garantizando un funcionamiento estable en todas las condiciones de iluminación.

H. Sensor infrarrojo de carga
El sensor de carga por infrarrojos permite el acoplamiento autónomo guiado por infrarrojos con la estación de carga y supervisa el estado de la carga para garantizar una carga segura durante todo el proceso.

I. Cámara termográfica infrarroja
La cámara termográfica infrarroja capta señales térmicas del entorno, permitiendo que el cortacésped identifique con precisión seres vivos y obstáculos en condiciones de baja visibilidad como de noche o con niebla, reduciendo así el riesgo de colisión.

J. Cámara integrada dToF
La cámara integrada dToF utiliza el principio de tiempo de vuelo directo para medir distancias con precisión calculando el tiempo de vuelo de los pulsos de luz infrarroja. Permite la detección temprana de obstáculos distantes, proporcionando una protección de seguridad fiable para el robot cortacésped durante las operaciones en céspedes grandes.

K. Motor de cubo 4WD
El sistema de motor de cubo 4WD integra el control de dirección y la salida de potencia en cada rueda, proporcionando una dirección precisa y una potencia potente para un mejor rendimiento todoterreno.

L. Compartimento de batería
Compartimento para almacenar la batería.

M. Plato de corte giratorio
Dispositivo para recortar el césped cuando la máquina está en funcionamiento.

3.3 Especificaciones

ESPECIFICACIÓN TÉCNICA	X9 RMX12000D40V	X9 Plus RMX24000D40V
Cable delimitador	Inalámbrico / sin límites	Inalámbrico / sin límites
Área máxima de corte	12000 m^2	24000 m^2
Altura de corte mín/máx	20-100 mm	20-100 mm
Ajuste de altura	Electrónico	Electrónico
Anchura de corte	430 mm	430 mm
Velocidad sin carga	2500/min	2800/min
Impermeable	IPX6	IPX6
Capacidad de la batería	BS408 36VDC, 8Ah, 288Wh, 40VDC MAX	BF408 36VDC, 8Ah, 288Wh, 40VDC MAX
Interfaz de usuario	Pantalla de la aplicación y teclado	Pantalla de la aplicación y teclado
Pendiente máxima	42°(90%)	42°(90%)
Dimensiones del robot	85 x 61,7 x 30,3 cm	85 x 66,3 x 30,3 cm
Certificados	CE RoHS	CE RoHS
Peso neto	30,5 kg	32,7 kg
Nivel de potencia acústica LWA	66 dB (A)	70 dB (A)
Incertidumbres de potencia acústica KWA	2,44 dB (A)	2,25 dB (A)
Nivel de presión acústica LpA	58 dB (A)	62 dB (A)
Incertidumbres de potencia acústica KpA	2,44 dB (A)	2,25 dB (A)
Nivel de potencia acústica LWA para EdgeZero	88 dB (A)	88 dB (A)
Incertidumbres de Potencia Sonora KWA para EdgeZero	1,97 dB (A)	1,97 dB (A)
Nivel de presión sonora LpA para EdgeZero	80 dB (A)	80 dB (A)
Incertidumbres de Potencia Sonora KpA para EdgeZero	1,97 dB (A)	1,97 dB (A)
CARACTERÍSTICAS		
Wi-Fi / Bluetooth	Sí	Sí
Mapeo sin cables	Sí	Sí
Planificación de rutas	3 opciones	3 opciones
AONavi™ 2.0 (nRTK+VSLAM 2.0)	Sí	Sí
Wi-Fi Súper	Sí	Sí
Visión AI 2.0	Sí	Sí
ATC (Conquistador de Todo Terreno)	Sí	Sí
Modo Eco	Sí	Sí
Modo nocturno*	Sí	Sí
Faro LED	Sí	Sí
OTA	Sí	Sí
Regreso rápido a la estación de carga	Sí	Sí
Multi-zonas	Sí	Sí
Programación de trabajo	Configuración automática o manual	Configuración automática o manual
Sensor de choque	Sí	Sí
Lavado con agua	Sí	Sí
Módulo GPS y 4G	Sí	Sí
Asistente de Google y Amazon Alexa	Sí	Sí
Código PIN	Sí	Sí
Sensor de elevación y inclinación	Sí	Sí
Sensor de lluvia	Sí	Sí
EdgeZero	Opción	Sí
ACCESORIOS		
Cuchilla de repuesto y tornillos de repuesto	24 uds.	24 uds.
Clavos para la Estación de Carga	8 uds.	8 uds.
Estación de carga	7A (CB11)	17A (CB12)
Cepillo de limpieza	1 ud.	1 ud.
Cubierta Decorativa de Corte	Opción	1 ud.
Ensamblaje del Guarda Derecho	Opción	1 ud.
Paño de limpieza	1 ud.	1 ud.
Cepillo inferior de la rueda delantera	2 uds.	2 uds.
Cepillos superiores de la rueda delantera	2 uds.	2 uds.
Cepillo de la rueda trasera	2 uds.	2 uds.
Tornillos ST2.9×8	8 uds.	8 uds.
Tornillos ST3.9×12	2 uds.	2 uds.
EdgeZero hilo recortador	Opción	4 uds.

4. Instalación y Mapeo

El hardware y software avanzados de Sunseeker (algoritmos inteligentes) mejoran significativamente la capacidad de reconocimiento del entorno, la precisión de posicionamiento y el rendimiento general del cortacésped. Desde el principio, Sunseeker AONavi (Always-On Navigation) integra de forma fluida el posicionamiento satelital RTK-GNSS con la tecnología visual VSLAM2.0, lo que permite que el cortacésped robótico realice tareas de posicionamiento y navegación en diversos escenarios, incluidos entornos complejos.

Con el avance de la tecnología de Sunseeker, AONavi ha sido completamente actualizado, dando lugar a AONavi™ 2.0. Esta tecnología integra netRTK con la tecnología visual VSLAM, logrando un posicionamiento preciso a nivel centimétrico sin necesidad de estaciones RTK físicas, lo que no solo mejora la precisión del posicionamiento, sino que también reduce considerablemente el tiempo de instalación. Equipado con la tecnología Sunseeker AONavi™ 2.0, el cortacésped robótico puede recibir señales satelitales estables para posicionamiento en tiempo real, y al mismo tiempo, se pueden establecer límites virtuales para los cortacéspedes Sunseeker. Esto garantiza un mantenimiento de césped de alta calidad y le ofrece una experiencia de corte cómoda y confiable.

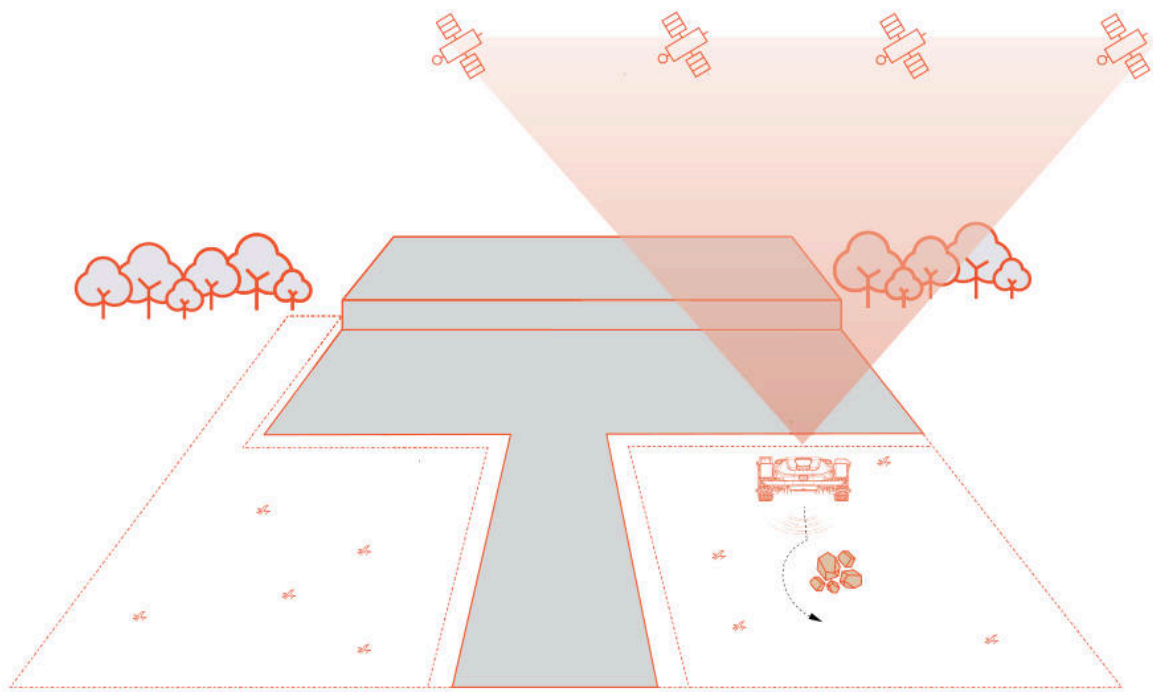

4.1 Preparativos

Instalar la aplicación Sunseeker

Nota

Cuando sea necesario, la aplicación solicitará acceso a Bluetooth y a la red Wi-Fi o 4G; para garantizar una configuración correcta y un funcionamiento futuro, otorgue acceso a estas funciones.

Escanee el código QR para descargar la aplicación para cortacésped robótico, o busque "Sunseeker Robot" en Google Play Store (Android) o Apple App Store (iOS). Después de la instalación, por favor crea una nueva cuenta e inicia sesión.

iOS **Android**

Preparar el cortacésped

Asegúrese de que el Bluetooth de su teléfono esté activado y escanee el código QR con el número de serie de la máquina para identificar el modelo y continuar con la guía de instalación correspondiente.

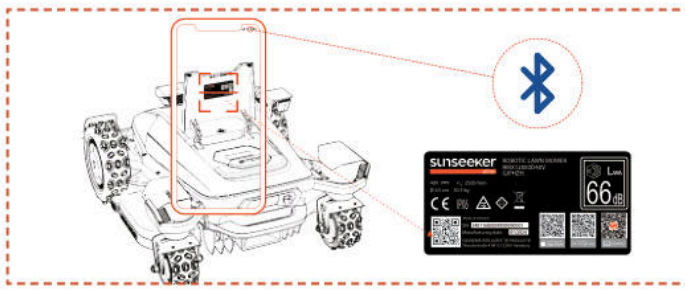

Preparar el césped

A. Retire cualquier residuo, montones de hojas, juguetes, cables, piedras u otros obstáculos.

B. Para garantizar la seguridad, asegúrese de que los niños y las mascotas no estén en el césped.

C. Corte el césped a una altura no superior a 10 cm antes de utilizar el cortacésped robótico.

D. Las especificaciones del área de trabajo para el cortacésped robótico son las siguientes: 12000 m^2 (X9) y 24000 m^2
(X9 Plus).

E. Si hay pasajes estrechos dentro del área de trabajo, asegúrese de que el ancho del pasaje sea superior a 100 cm.

Los tipos de césped recomendados se muestran en las imágenes a continuación:

4.2 Activar el cortacésped

Precarga del cortacésped

A. Elija cualquier lugar con un enchufe, conecte el adaptador de la estación de carga y encienda la estación de carga.

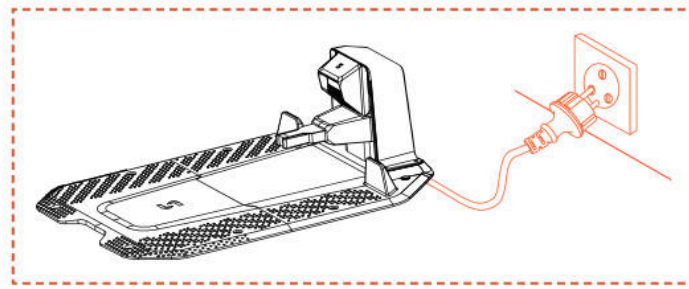

B. Empuje el cortacésped hacia la estación de carga, asegurándose de que los electrodos de carga se conecten correctamente. La luz verde parpadeante en la estación de carga indica que la carga es normal. Cuando el cortacésped esté completamente cargado, la luz indicadora permanecerá verde fija.

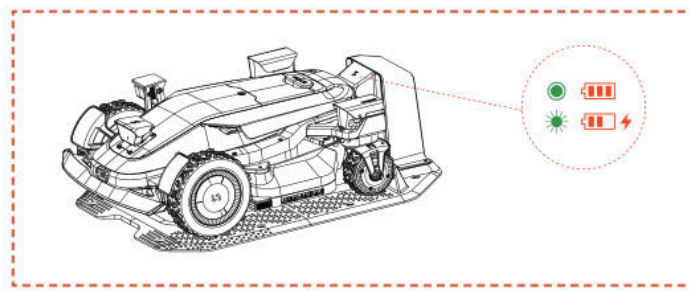

C. Si el nivel de batería del cortacésped es superior al 80%, puede omitir este paso.

Nota

- Si la luz indicadora permanece apagada incluso cuando hay suministro de energía correctamente, por favor contacte con el servicio al cliente.

Activar el cortacésped

A. Una vez que la máquina se cargue correctamente en la estación de carga, se encenderá automáticamente. También puede encenderlo manualmente manteniendo pulsado el botón de encendido.

B. Introduzca el código PIN predeterminado "0000". Presione OK cada vez que introduzca «0» para completar el proceso.

C. Si desea cambiar el código PIN, pulse el botón START/HOME/OK durante 1 segundo para acceder al menú y modificar el código. Para obtener información más detallada, consulte la sección 5.1 “Pantalla y control” del cortacésped.

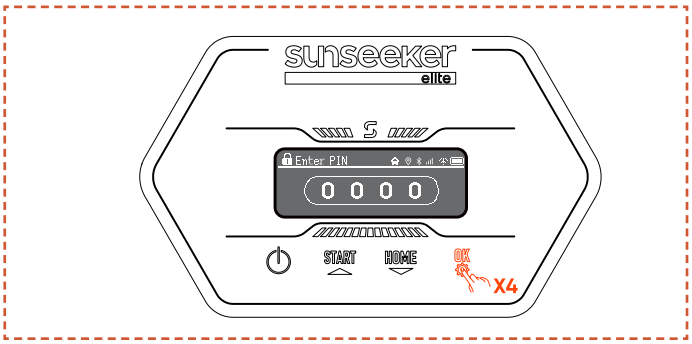

4.3 Conexión de la aplicación

Nota

Las siguientes ilustraciones sobre la aplicación son solo para fines de demostración. Las opciones disponibles pueden variar según la versión del software.

Preparación

A. Asegúrese de que la máquina esté en la estación de carga, cargando correctamente, encendida y que se haya introducido el código PIN.

B. Asegúrese de que el Bluetooth de su teléfono esté activado. Asegúrese de que su máquina esté conectada a una red 4G.

C. Para garantizar una mejor experiencia de red, puede configurar Wi-Fi para su cortacésped.

Conexión de la aplicación

A. Escanee el código QR SN de la máquina para añadir su cortacésped robótico. Si el escaneo no está disponible, también puede conectarlo a través de Bluetooth. Si ya ha escaneado el código QR durante el paso «Preparar el cortacésped», el aparato se vinculará automáticamente a la aplicación cuando el Bluetooth esté habilitado en su teléfono, eliminando la necesidad de escanearlo de nuevo.

B. Después del emparejamiento exitoso, introduzca el código PIN predeterminado "0000". El código PIN se puede cambiar en el teléfono.

C. Asegúrese de que su máquina esté conectada a una red 4G.

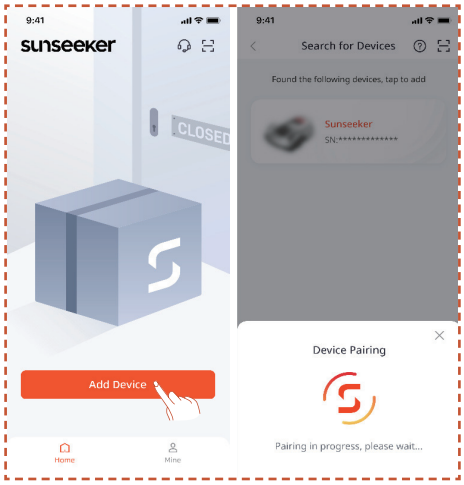

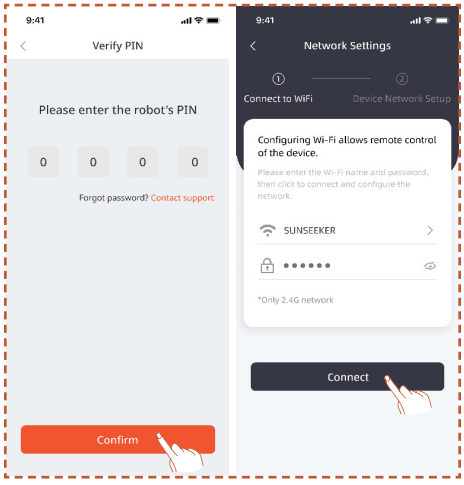

4.4 Instalar la estación de carga

Nota

Si no está seguro de dónde instalar la estación de carga, puede seguir los pasos a continuación para encontrar una ubicación con una señal más fuerte.

Encontrar una ubicación adecuada

A. Siga las instrucciones en la App para controlar el cortacésped de forma remota, compruebe la intensidad de la señal en diferentes áreas y encuentre una ubicación adecuada para instalar la estación de carga.

B. Para garantizar que el cortacésped pueda salir y regresar correctamente a la estación de carga, instale la estación de carga en un terreno plano y despejado que no esté pavimentado.

C. La estación de carga puede colocarse dentro o fuera del área de trabajo del cortacésped. Por razones de seguridad, se recomienda mantener el cable de carga fuera del área de corte.

D. No debe haber obstáculos dentro de 1,5 m frente a la estación de carga.

E. Si hay hierba, debe tener una altura inferior a 10 cm.

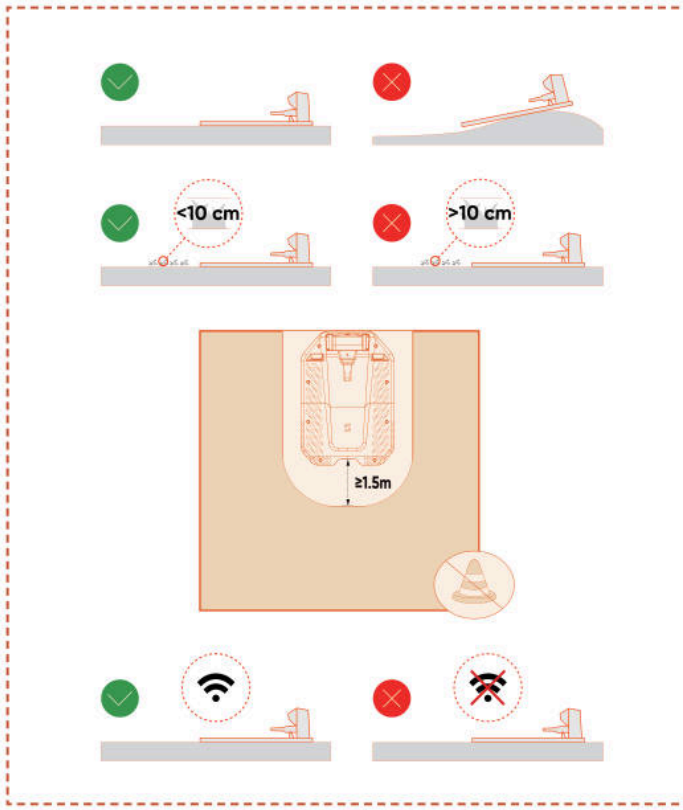

F. Asegúrese de que el área sobre la estación de carga esté lo más despejada posible, libre de árboles, edificios u otros obstáculos.

G. Si no se puede lograr una apertura completa en todos los lados, para los cortacéspedes ubicados en el hemisferio norte, intente mantener el cielo del sur despejado; para los cortacéspedes en el hemisferio sur, asegúrese de que el cielo del norte esté lo más abierto posible.

Instalar la estación de carga

A. Se puede utilizar un martillo o herramienta similar para clavar la estación de carga en terrenos no endurecidos y planos.

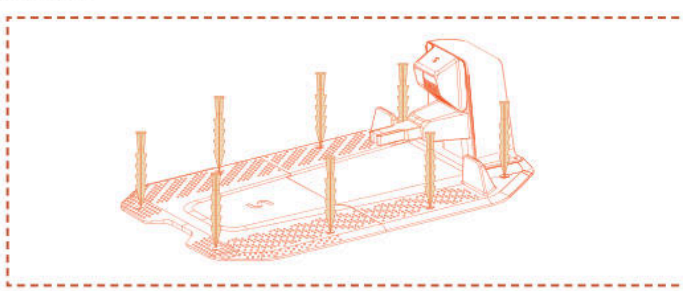

B. Conecte el cable de carga de la estación de carga al cargador, luego enchúfelo a la fuente de alimentación. En este momento, la luz verde en la estación de carga permanecerá fija, indicando que la estación está encendida.

C. Por motivos de seguridad, se recomienda mantener el cable de carga fuera del área de corte. Si hay una distancia significativa entre la estación de carga y la fuente de alimentación, asegúrese de que el cable de alimentación esté sujeto al suelo o a la pared para garantizar un funcionamiento seguro.

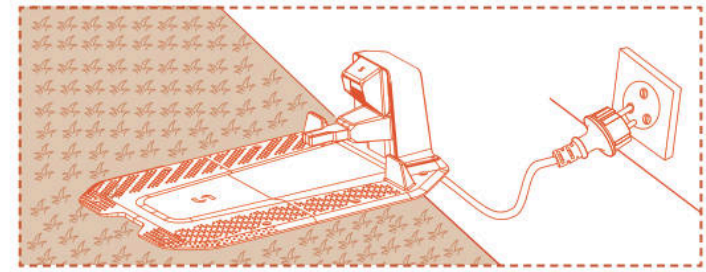

4.5 Mapeo

Nota

Las siguientes ilustraciones sobre la aplicación son solo para fines de demostración. Las opciones disponibles pueden variar según la versión del software.

Preparación

A. Asegúrese de que la máquina esté encendida y conectada correctamente a las señales 4G y Bluetooth.

B. Asegúrese de que la máquina esté en la estación de carga, cargando correctamente, y que el nivel de la batería sea superior al 50%.

C. Para crear un mapa completo, es necesario disponer de una zona de trabajo adecuada, la estación de carga y la antena.

D. Si todas las tareas anteriores están listas, haga clic en **Start Mapping**.

E. Si la máquina se ha reiniciado, asegúrese de que esté en la estación de carga antes de comenzar el proceso de mapeo.

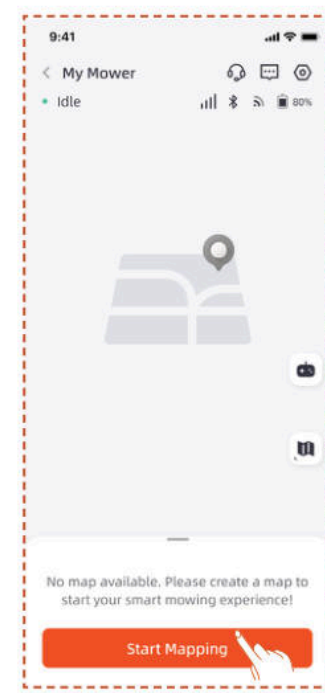

Crear zona de trabajo

A. Haga clic en **Work Zone**. El cortacésped saldrá automáticamente de la estación de carga y se moverá 1,5 m hacia delante, sin necesidad de intervención manual.

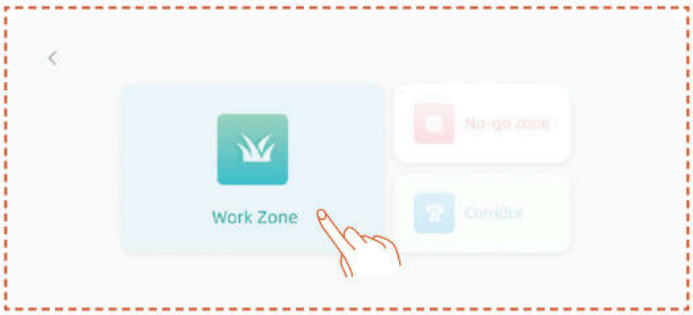

B. Recomendamos que primero lleve el robot al borde del césped, ajuste su parte frontal para mapear en sentido antihorario y luego haga clic en **Start Mapping**.

C. Una vez que el cortacésped esté posicionado en el límite del área de trabajo y se haya ajustado el ángulo, haga clic en **Start Mapping**.

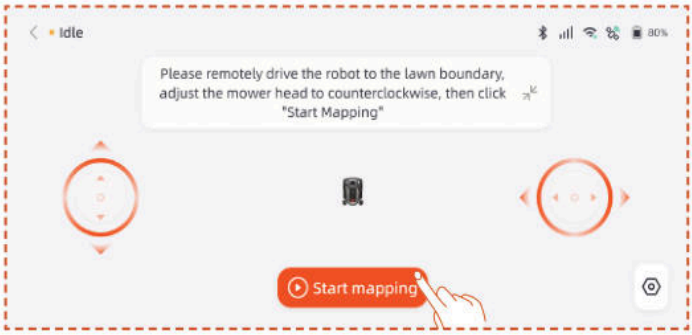

Mapeo automático

Cuando la máquina reconoce que está en una zona de césped y se cumplen las condiciones para el mapeo automático, el icono **Auto** parpadeará. Toque **Auto** para iniciar el mapeo automático.

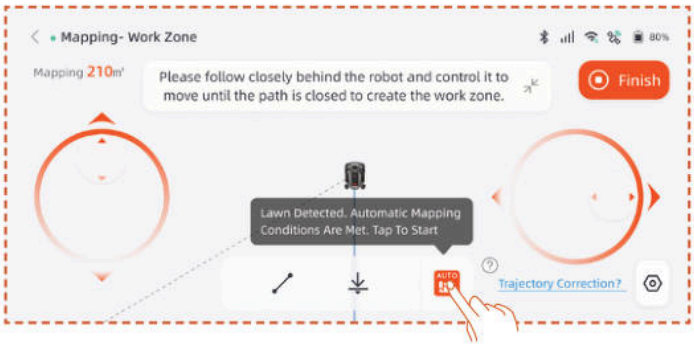

Toque el botón de pausa en la aplicación para detener temporalmente el mapeo.

Después de verificar que el robot funciona normalmente sin errores, toque el botón **Auto** en la interfaz de la APP para reanudar el mapeo automático.

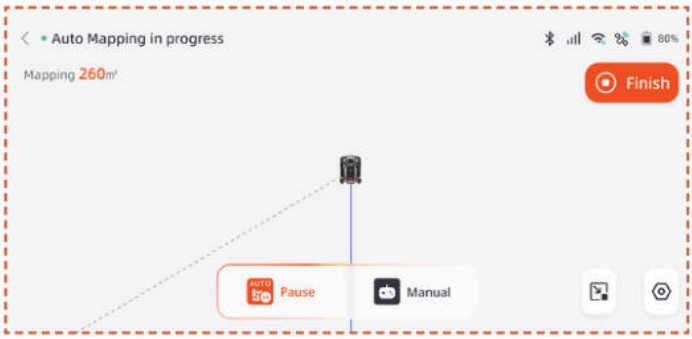

Nota

- Recomendamos seguir al cortacésped durante el proceso de mapeo. Si el cortacésped no logra detectar con precisión los límites, puede salir del modo de mapeo automático y cambiar al control manual en cualquier momento.

- Para garantizar la eficiencia del mapeo, asegúrese de que el cortacésped comience el mapeo saliendo desde la base de carga.

- Se recomienda cambiar al mapeo manual cuando se trabaje cerca de áreas como piscinas, zanjas o acantilados, manteniendo una distancia segura de al menos 15 cm.

Mapeo Manual

Pulse **Manual** para cambiar al modo de mapeo manual.

Controle el cortacésped de forma remota y camine a lo largo del borde para crear la zona de trabajo.

- Si su área de trabajo incluye vallas, muros u otros límites físicos, mantenga al menos una distancia de 5 cm a lo largo del límite mientras realiza el mapeo remoto.

- Si su área de trabajo incluye elementos como piscinas, zanjas o acantilados, mantenga una distancia mínima de 15 cm durante el mapeo.

- Si el límite de su área de trabajo no es de césped, como un camino de piedra, y la altura del límite es similar a la del césped, puede utilizar la función **Cross Boundary**. Al usar esta función, el cortacésped mantendrá aproximadamente dos tercios sobre el césped para desplazarse a lo largo del borde. Una vez finalizado el mapeo, el cortacésped seguirá el límite mapeado para cortar.

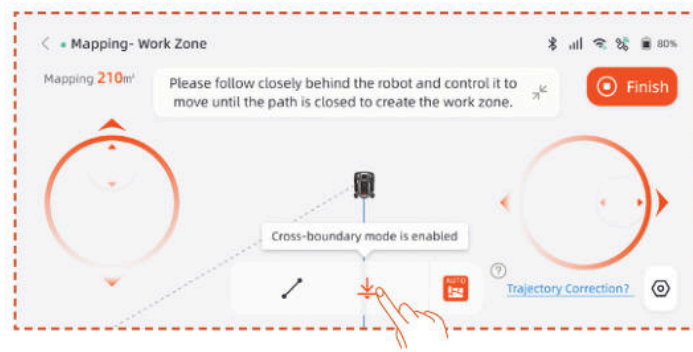

- Si el límite de su área de trabajo es una línea recta, puede seleccionar la función **Straight**, luego aleje el cortacésped hasta el final del límite recto. Se generará automáticamente una línea de límite recta en los puntos de inicio y finalización donde se active la función de línea recta.

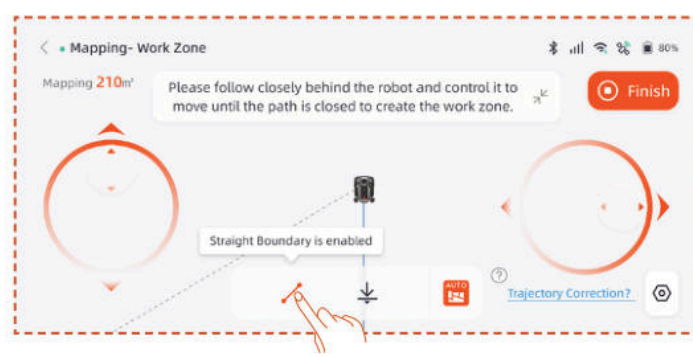

Nota

Se recomienda hacer clic en Finalizar solo después de que la ruta esté completamente cerrada. Si la ruta no está cerrada pero es necesario completar el mapeo, haga clic en Finalizar y, a continuación, seleccione Cierre Automático. El mapa generado conectará automáticamente los puntos de inicio y fin para garantizar que la zona de trabajo esté cerrada.

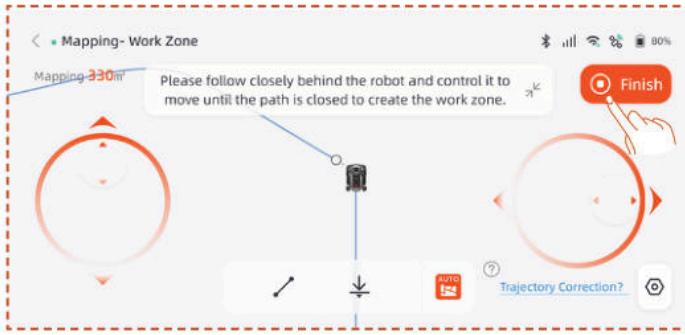

Una vez completado el mapeo, si necesita modificar el límite, haga clic en **Work Zone** y seleccione **Edit Boundary** para realizar cambios.

A. Controle el robot de forma remota hasta el punto de inicio de la modificación del límite, luego haga clic en el botón de inicio. Al modificar el límite, es necesario controlar el robot para que se mueva en sentido contrario a las agujas del reloj.

B. Controle el robot de forma remota hasta el punto final de la modificación del límite, asegurándose de que intersecte con el límite original del mapa, luego haga clic en el botón **Finish**.

Crear zona vedada

Si su área de trabajo contiene una piscina u otras zonas donde no se puede cortar césped, se recomienda crear una Zona vedada para generar un límite virtual y proteger estas áreas.

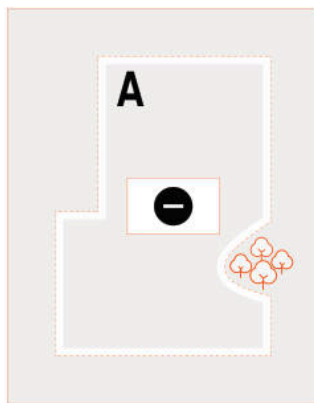

A. Haga clic en **No-go zone**.

B. Controle el cortacésped de forma remota hasta el punto de inicio donde se necesita crear la Zona Prohibida, luego haga clic en **Start Mapping**.

C. Controle el cortacésped de forma remota para cerrar el área, luego haga clic en **Finish**.

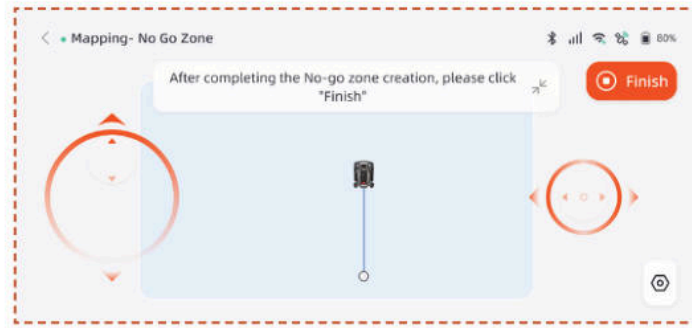

Crear multi-zona

Si hay que dividir el césped en varias áreas de trabajo, puede crear múltiples zonas de trabajo y pasajes.

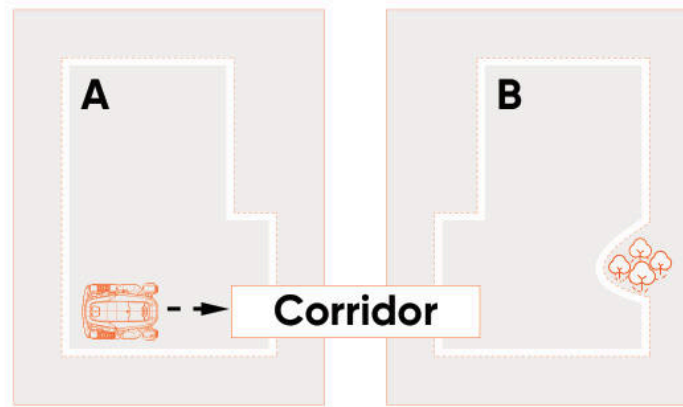

Después de crear la primera zona de trabajo, puede añadir un pasillo y, a continuación, crear la segunda zona de trabajo:

A. Haga clic en **Corridor**.

B. Controle el cortacésped de forma remota hasta la ubicación donde se necesita crear el corredor, luego haga clic en **Start Mapping**. Asegúrese de que el pasillo se superponga con la primera zona de trabajo.

C. Controle el cortacésped de forma remota hasta el final del pasillo y luego haga clic en **Finish**.

D. Cree la segunda zona de trabajo, asegurándose de que el corredor se superponga con la segunda zona de trabajo.

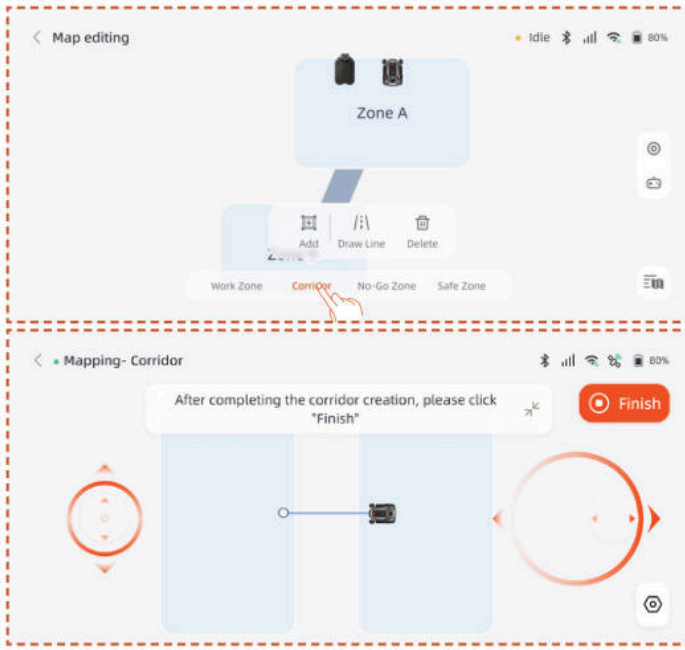

Después de crear la primera zona de trabajo, puede añadir la segunda zona de trabajo y después crear el pasillo:

A. Haga clic en **Work Zone**.

B. Controle el cortacésped de forma remota hasta la ubicación donde se necesita crear la segunda zona de trabajo y cree la segunda zona de trabajo.

C. Cree un corredor entre las dos zonas de trabajo, asegurándose de que el corredor se superponga con ambas zonas.

Nota

- Al crear múltiples zonas de trabajo, lo mejor es que la segunda zona de trabajo no se superponga con la primera. Si la superposición es demasiado grande, las dos zonas se fusionarán automáticamente en una zona de trabajo.

- Si el pasillo no se superpone con la zona de trabajo o si no se establece ningún pasillo entre las dos zonas de trabajo, el cortacésped puede tener dificultades para regresar a la estación de carga o completar sus tareas.

Gestionar

También puede fusionar, dividir, cambiar de nombre y eliminar zonas de trabajo, así como eliminar pasillo o zonas vedadas. Estas operaciones se pueden realizar en **Detalles > Gestión de mapas > Edición de mapas**.

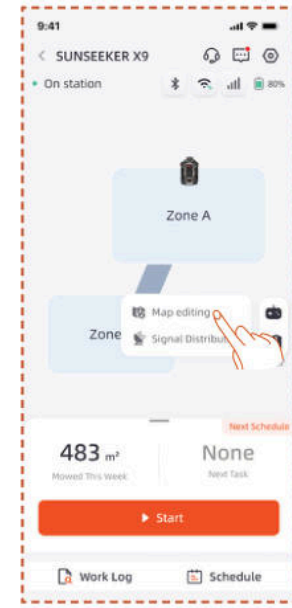

4.6 Configuración de netRTK

La función **netRTK** se activará automáticamente después de encender el cortacésped, no es necesario conectar manualmente el cortacésped a netRTK. Si la conexión es inestable, puede verificar el estado de la conexión en **Network Settings**.

Para mejorar la experiencia de red, puede configurar el Wi-Fi de su cortacésped y del cargador como una opción adicional.

Acceda a **Settings > Device** interface and tap **Network Settings**. Puede verificar el estado de conexión de su Wi-Fi y 4G.

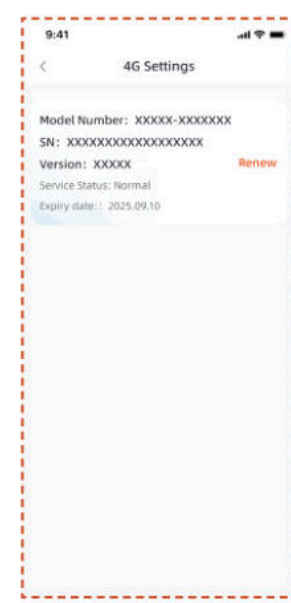

- En los **RTK Settings**, puede cambiar el modo RTK o renovar el servicio. El período de servicio gratuito comienza desde la fecha en que el producto se activa por primera vez y se conecta con éxito al servicio netRTK. A partir de esta fecha, los usuarios de X9 tienen derecho a 5 años de uso gratuito, y los usuarios de X9 Plus tienen derecho a 5 años de uso gratuito.

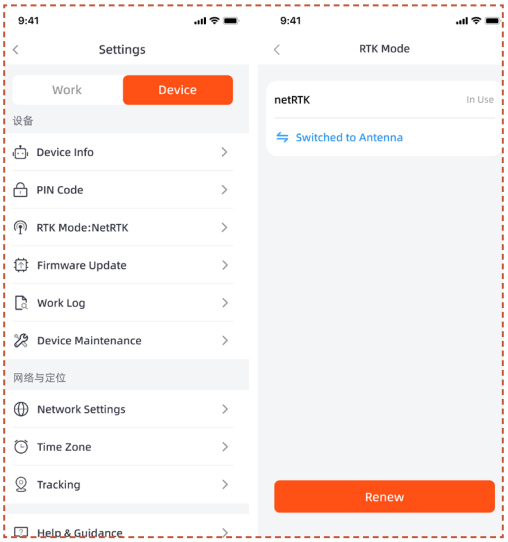

Antes de que finalice el período gratuito del servicio netRTK, recibirá un recordatorio sobre la próxima expiración del servicio. Para continuar utilizando el servicio, debe completar el pago de renovación a través de la aplicación complementaria. El servicio se restablecerá una vez que el pago se haya completado correctamente.

Una vez finalizado el período de prueba gratuito, si desea seguir utilizando el servicio **netRTK**, puede renovarlo aquí.

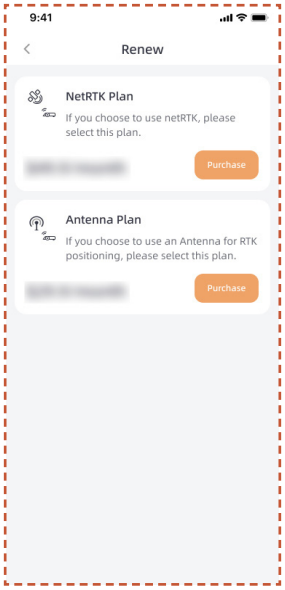

Si decide no renovar el servicio netRTK, también puede comprar un accesorio de antena dedicado para este producto y utilizar el dispositivo mediante los métodos de posicionamiento compatibles con el accesorio (las funciones específicas y las normas del servicio están sujetas al manual de usuario del accesorio).

5. Funcionamiento Diario

5.1 Pantalla y control en el cortacésped

Pantalla

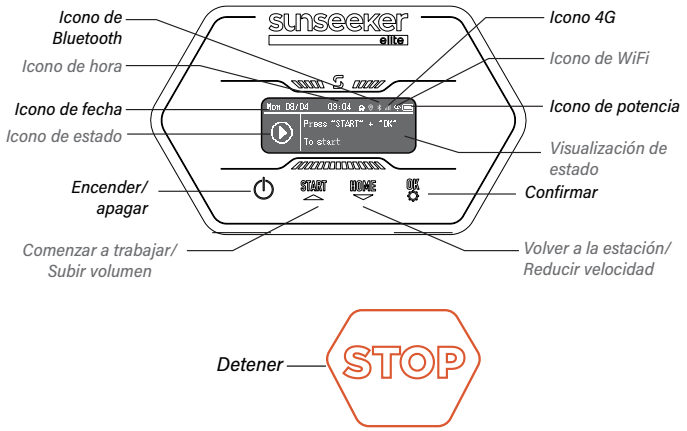

Icono 4G: El ícono 4G indica si la máquina se conecta correctamente a la red 4G o no.

Icono de Wi-Fi: El icono de Wi-Fi indica si la máquina se ha conectado correctamente a la red Wi-Fi o no.

Icono de potencia: El icono de batería muestra la energía restante de la máquina.

Icono de tiempo: Indica la hora actual

Icono de fecha: Indica la fecha actual

Icono de Bluetooth: El icono de Bluetooth indica si la máquina está conectada correctamente a Bluetooth o no.

Icono de estado: El ícono de estado indica el estado actual de la máquina o la función que se está configurando.

Indicador de estado: Muestra información como el estado de la máquina, el menú de configuración de funciones y el menú de configuración básica.

Control Básico

Encender: Mantenga pulsado el botón de encendido durante 2 segundos.

Apagar: Mantenga pulsado el botón de encendido durante 3 segundos.

Cuando el cortacésped se apague, verá la palabra «bye» (adiós) en el panel. A continuación, la pantalla se apagará.

Acceda a la página del menú: Mantenga presionado el botón START/HOME/OK durante 1 segundo para acceder a la interfaz del menú.

Comenzar a trabajar: Pulse el botón «START» y, a continuación, OK.

Volver a la estación: Pulse el botón «HOME» y, a continuación, OK.

Detener el funcionamiento del cortacésped: Haga clic en "START" y "OK" para liberar el estado de STOP, luego presione "START" y "OK" para reiniciar.

Configuración

Cuando el cuadro de selección resalte el icono Config, pulse para proceder con los ajustes.

En el menú Config, puede configurar los ajustes correspondientes para el cortacésped.

Presione los botones ▲ ▼ para cambiar entre los elementos de configuración, presione **OK** para cambiar de modo y pulsa para volver.

Programación

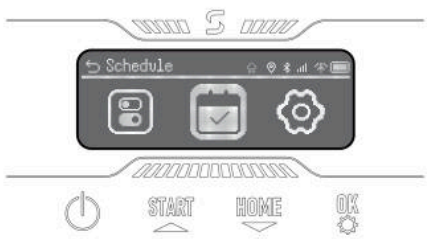

Cuando el cuadro de selección resalte el icono de Programación, pulse **OK** para configurar el flujo automático de doble programación. Puede habilitar Pausa programada y también configurar Programación automática y Programación manual.

Configuración

Cuando el cuadro de selección resalte el icono de Configuración, pulse **OK** para proceder con los ajustes.

Puede habilitar la pausa del programa y también configurar el programa automático y el programa manual. Puede cambiar el código PIN del dispositivo y reiniciar la máquina.

5.2 Cambiar el código PIN

Acceda a la opción "Change PIN" e introduzca el PIN antiguo. Presione ▲ ▼ para cambiar entre números y pulse **OK** para confirmar un número. Configure el código PIN de 4 dígitos en secuencia.

Nota

Si el código PIN se introduce incorrectamente, la pantalla mostrará "PIN incorrecto".

5.3 Configuración del horario

Nota

Las siguientes ilustraciones sobre la aplicación son solo para fines de demostración. Las opciones disponibles pueden variar según la versión del software.

Horario recomendado

Tras el mapeo, el cortacésped generará de forma inteligente un programa de corte de lunes a sábado basado en la zona del mapa. El horario se programará entre las 8:00 y las 16:00. La programación recomendada se activará por defecto.

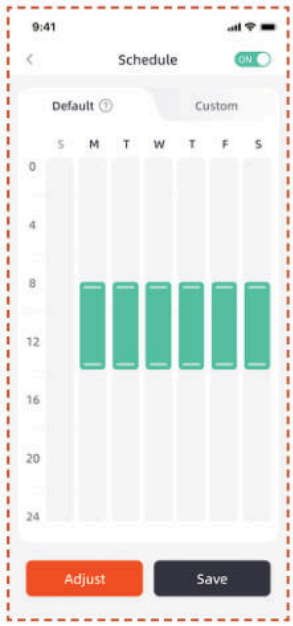

Horario personalizado

Si necesita modificar el horario recomendado, también puede optar por establecer un horario personalizado.

A. Presione el botón Adjust o Custom para acceder a la configuración personalizada.

B. Seleccione el día en que desea que el cortacésped trabaje.

C. Seleccione la zona donde desea que el cortacésped trabaje ese día o elija todas las áreas.

D. Establezca las horas de inicio y finalización del funcionamiento del cortacésped.

Nota

Si el horario personalizado no se encuentra dentro del horario de trabajo diurno, el cortacésped no saldrá de la estación de carga para cortar el césped durante los horarios programados fuera de estas horas.

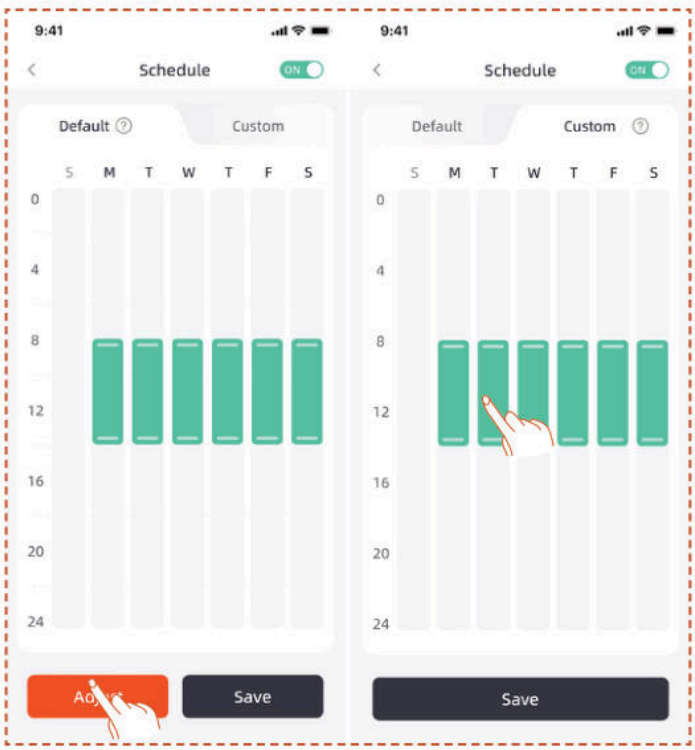

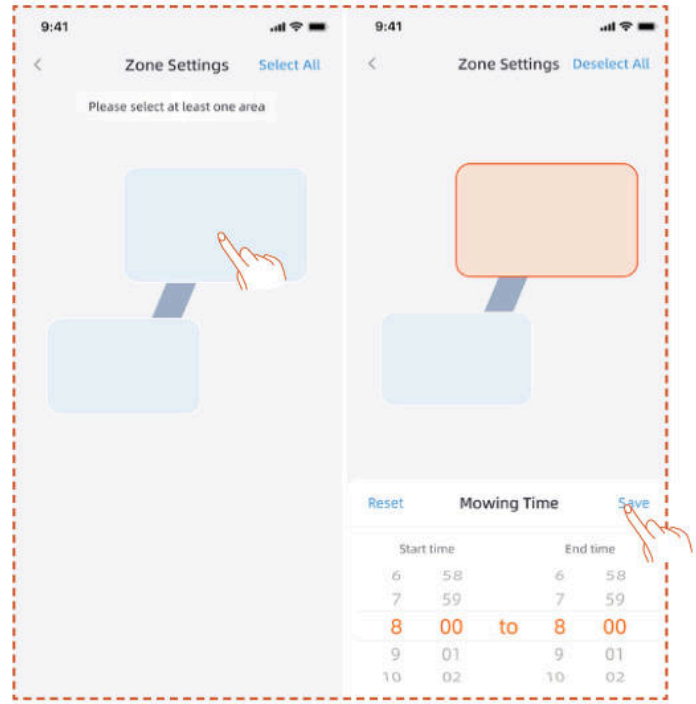

5.4 Introducción a la aplicación

A. Nombre del cortacésped – Haga clic para renombrar
B. Visualización del estado del cortacésped
C. Ayuda y Orientación
D. Añadir dispositivo
E. Estado de conexión Bluetooth del cortacésped
F. Estado de la señal Wi-Fi del cortacésped
G. Estado de señal 4G del cortacésped
H. Nivel de batería del cortacésped
I. Comenzar a cortar el césped
J. Página de detalles del dispositivo

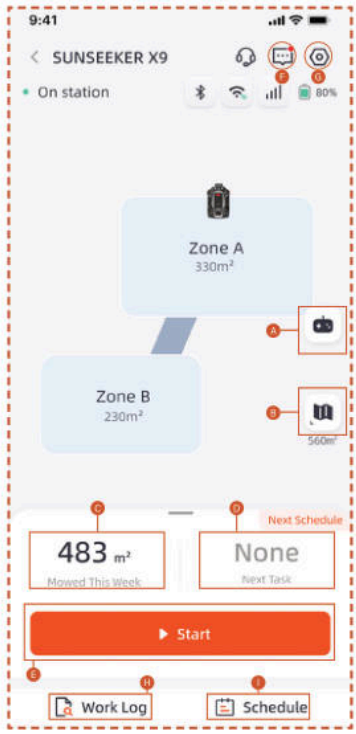

A. Control remoto del cortacésped
B. Gestión de mapas / Mapa de señal de antena
C. Área trabajada / Área de trabajo estimada
D. Tiempo trabajado / Próximo tiempo de trabajo
E. Comenzar a cortar el césped
F. Lista de mensajes
G. Ajustes
H. Registro de trabajo
I. Configuración de programación

Configuración

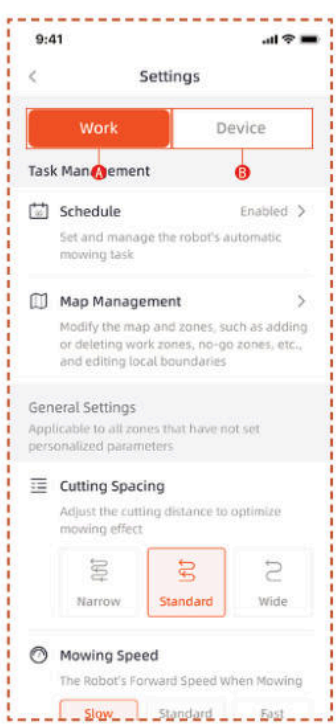

A. Configuración de trabajo

Aquí puede ajustar la configuración relacionada con el funcionamiento del cortacésped.

- Horario
- Gestión de Mapas
- Espaciado de corte
- Velocidad de corte
- Dirección de corte
- Velocidad de rotación de corte
- Frecuencia de corte de borde
- Sensibilidad IA
- Evitar obstáculos
- Retraso por lluvia
- Modo de Ahorro de Energía
- Configuración de zonas
- Configuración de Recorte
- Ruta de Acoplamiento

B. Configuración del dispositivo

Aquí puede ajustar la configuración relacionada con el dispositivo.

- Información del dispositivo
- Código PIN
- Modo RTK
- Actualización de firmware
- Registro de trabajo
- Mantenimiento del dispositivo
- Configuración de red
- Zona horaria
- Seguimiento
- Ayuda y orientación

5.5 Módulo de Conexión S

El módulo de conexión S está equipado con servicio 4G y función antirrobo, lo que permite el monitoreo de la ubicación del cortacésped. Si el cortacésped se mueve fuera del perímetro digital designado, el usuario recibirá una alarma de advertencia en la aplicación.

Desde aquí puede acceder a la sección de rastreo.

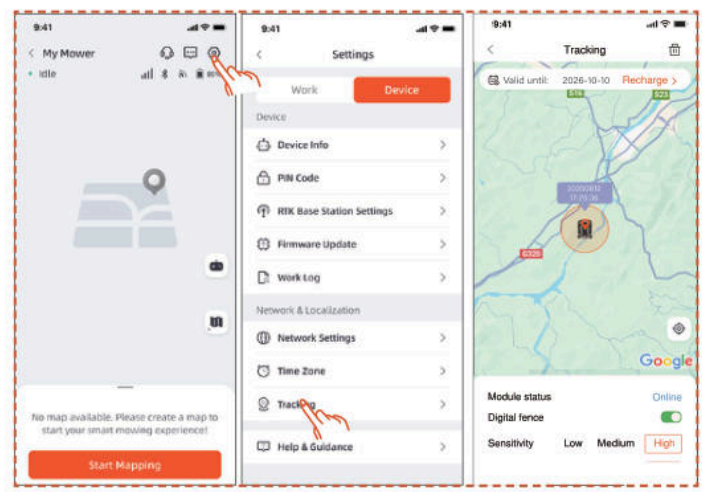

La página de rastreo tiene tres funciones: Muestre **Module status**, active **Digital fence** y configure la **Sensitivity** de la valla digital.

Estado del módulo

El estado del módulo indica la condición actual del módulo, como desconectado, en línea o fuera de rango.

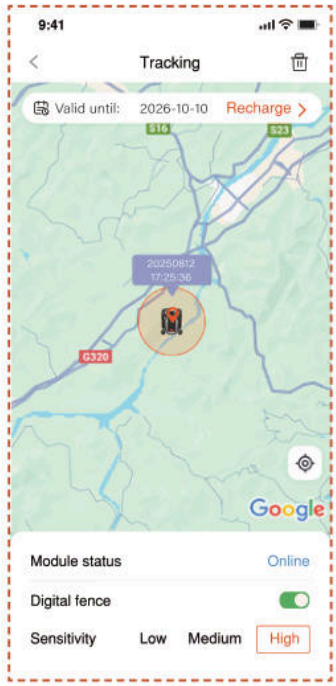

- En línea

  En circunstancias normales, el estado del módulo se mostrará como "online" después de la instalación.

- Desconectado

  Posibles causas

  1. Problemas de conexión de red
  2. Problemas de alimentación del módulo

  Solución

  1. Reinstale el módulo para intentar solucionar el problema.
  2. Coloque la máquina en la estación de carga y reiníciela una vez que esté completamente cargada.
  3. Si el problema persiste, contacte con el servicio de atención al cliente.

- Fuera de rango

  Posibles causas

  1. La máquina ha superado el límite del cerco digital.
  2. La sensibilidad está configurada demasiado alta.

Solución

1. Verifique si la máquina está fuera del límite. Si es así, restablezca el punto central para cubrir el área de trabajo de la máquina.
2. Si la máquina está dentro del límite, reduzca la sensibilidad de la valla digital.

Valla digital

Cuando la valla digital está habilitada:

El círculo rojo indica el rango de la valla digital. El icono del cortacésped representa la posición del Cortacésped. El punto rojo indica el punto central.

Para mover el punto central:

1. Mantenga presionado el lugar deseado en el mapa donde debe estar el punto central.
2. El punto central se reubicará automáticamente.

Sensibilidad

Puede configurar la sensibilidad en baja, media o alta. La sensibilidad más baja da como resultado un rango mayor para la valla digital.

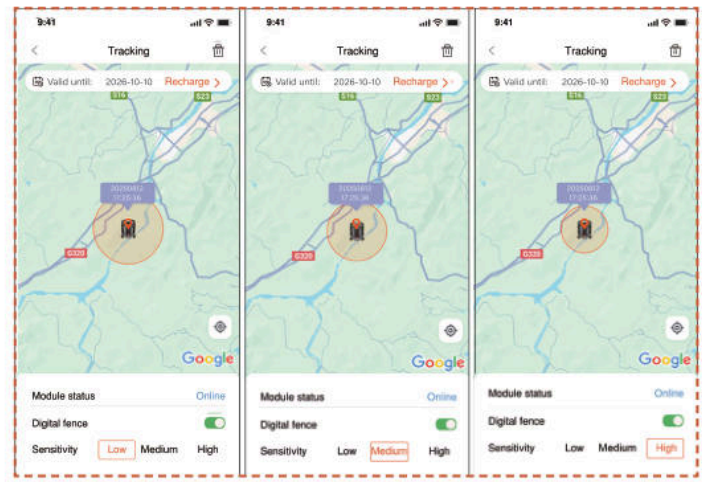

Desvinculación y Re-vinculación

En general, no es necesario desvincular el módulo de conexión S. Cuando ya no desee utilizar el módulo de conexión S, este suspenderá automáticamente su servicio si usted interrumpe la renovación del mismo.

Si necesita desvincular/eliminar el módulo de conexión S, consulte las siguientes operaciones:

1. Asegúrese de que el Bluetooth de su teléfono esté encendido y permanezca conectado a la máquina.
2. Haga clic en el ícono de la papelera en la esquina superior derecha y confirme.

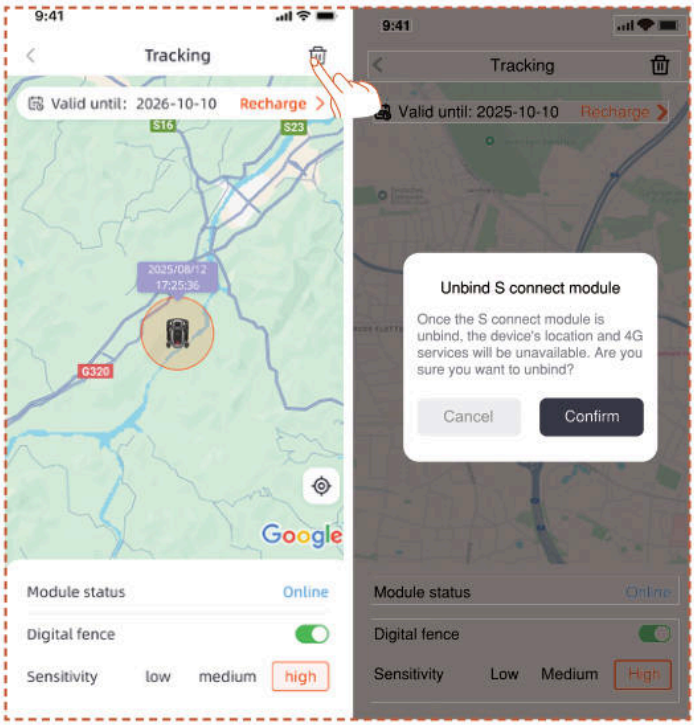

Si necesita volver a vincular el módulo 4G Connect después de desvincularlo:

1. Asegúrese de que el Bluetooth de su teléfono esté encendido y permanezca conectado a la máquina.

2. Escanee el código QR en el módulo para volver a vincularlo.

- Encuentre el código QR en el módulo

1. Gire el cortacésped, mire la parte inferior y localice la zona marcada en rojo como se muestra en el diagrama.

2. Afloje los 4 tornillos y abra la cubierta.

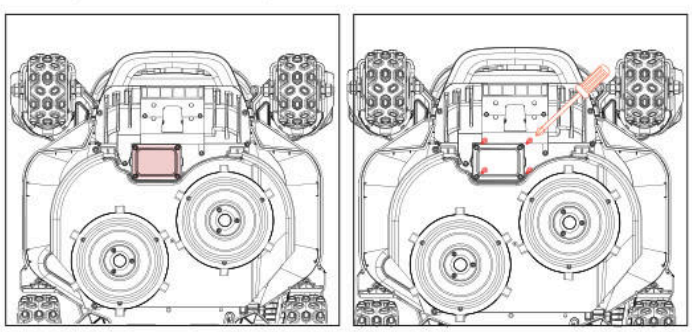

3. Hay un compartimento de módulos que contiene dos cables enchufables.

4. Encuentre el código QR aquí

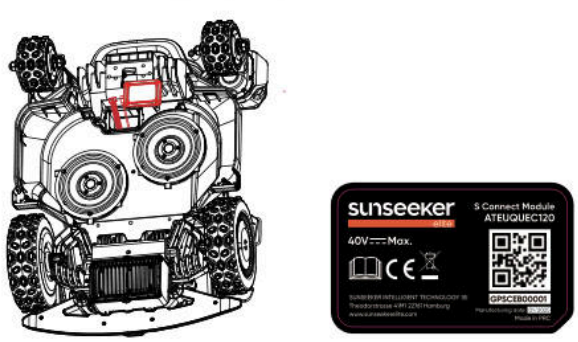

5. Coloque el módulo en su lugar. Cierre la tapa y apriete los tornillos. Apriete los tornillos siguiendo el orden mostrado en el diagrama.

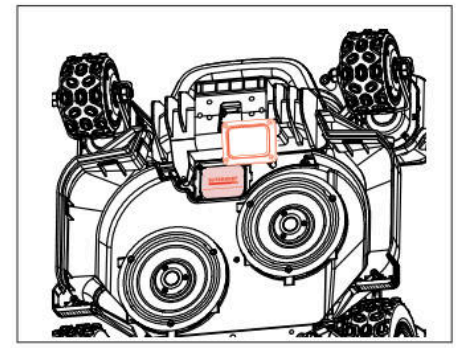

5.6 IoT

La plataforma X9/X9 Plus es un dispositivo del Internet de las Cosas (IoT). Conecte el cortacésped a Internet a través de la red de telefonía móvil o su red Wi-Fi, habilitando las siguientes funcionalidades:

A. Actualizaciones de firmware Over-The-Air (OTA), mantenga su cortacésped actualizado con las últimas funciones.

B. Habilite el control remoto a través de la red:

Comience a cortar, detenga el corte, regrese a la estación de carga, configure el horario de corte, ajuste la altura de corte y otras funciones.

C. Supervise de forma remota el progreso del corte y la ubicación del cortacésped.

D. Informe códigos de error y el estado del cortacésped a través de la red.

Red

La plataforma X9/X9 Plus utiliza Wi-Fi y 4G para conectarse a una red. Consulte “Configuración Wi-Fi” y “Configuración 4G” para más detalles.

Nota

- La plataforma X9/X9 Plus es compatible con redes Wi-Fi de 2,4 GHz y 5 GHz.

Actualizaciones de firmware

Seguiremos actualizando el firmware del cortacésped. Si hay una nueva versión del firmware, recibirá una notificación emergente en la aplicación. Se recomienda que lo actualice en cuanto esté disponible el último firmware.

Al actualizar el firmware, deben cumplirse las condiciones siguientes:

- La máquina está en la estación de carga.

- La red está conectada.

- La potencia de la batería es superior al 30 %.

- No hay plan de corte en una hora.

En el proceso de actualización, la luz ambiental en el cortacésped parpadeará en azul. Puede ver el progreso

de la actualización en su aplicación. Una vez finalizada la actualización, la luz ambiental del cortacésped cambiará a verde.

ADVERTENCIA

- NO mueva el cortacésped durante el proceso de actualización.

5.7 Evitar obstáculos

Cámara binocular

La cámara binocular forma parte del equipamiento estándar de la Plataforma X9/X9 Plus. Están diseñados para la detección visual de límites, la evitación previa de obstáculos y el reconocimiento visual de códigos QR durante el proceso de carga, lo que hace que el cortacésped sea más inteligente.

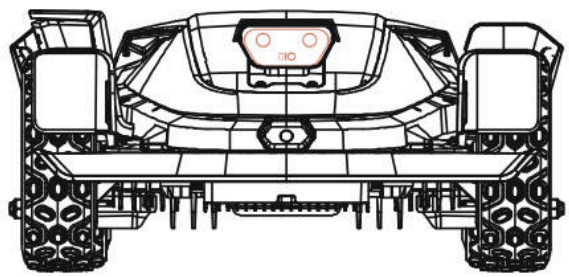

Cámara Integrada iToF

La cámara integrada iToF se utiliza para evitar obstáculos y cortar césped a lo largo de los límites. Mide la distancia utilizando la diferencia de fase de la luz infrarroja modulada, garantizando un funcionamiento estable en todas las condiciones de iluminación.

Nota

Si hay demasiados obstáculos en su césped, considere configurar zonas de exclusión alrededor de ellos o eliminar algunos de los obstáculos para mejorar la eficiencia de la máquina.

Sistema de Visión IA

Equipado con cámara binocular 3D, el sistema Vision AI y Deep-learning de Sunseeker Elite sobresale en la percepción del entorno circundante y la navegación sin obstáculos. Respaldado por nuestros algoritmos de aprendizaje profundo patentados, mejora constantemente su comprensión de los paisajes del jardín mediante la acumulación continua de datos.

Sensor de parachoques

Los sensores están instalados dentro de la plataforma X9/X9 Plus para detectar obstáculos. Cuando el parachoques choca con un obstáculo y activa el sensor, el cortacésped retrocederá y evitará el obstáculo.

Nota

- Su plataforma X9/X9 Plus es capaz de evitar objetos después de chocar con ellos. Sin embargo, se recomienda eliminar el desorden excesivo antes de cortar el césped.

6. Mantenimiento

A. Experimente resultados de corte superiores y prolongue la vida útil de su cortacésped con el Mantenimiento.

B. Es fundamental que un adulto realice una inspección y mantenimiento semanal para garantizar el rendimiento óptimo de la máquina.

C. Proteja su bienestar siguiendo las normas de seguridad: absténgase de realizar mantenimiento mientras use sandalias abiertas o esté descalzo.

D. Siempre priorice la seguridad usando pantalones largos y calzado de trabajo durante el mantenimiento del cortacésped.

E. Sustituya inmediatamente cualquier pieza dañada o desgastada para garantizar un funcionamiento sin interrupciones.

SOLO los técnicos de servicio autorizados tienen permiso para abrir y volver a sellar el compartimento del chasis ubicado detrás del parachoques. La garantía limitada puede quedar anulada si realiza el mantenimiento por su cuenta.

AVISO: SEGURO

Es posible que sus pólizas de seguro no cubran accidentes relacionados con este producto. Póngase en contacto con su proveedor o agente de seguros para averiguar si se ofrece cobertura.

6.1 Limpieza

A. Apague el cortacésped.

B. Utilice el cepillo de limpieza Sunseeker Elite o un paño para limpiar meticulosamente el exterior, evitando cualquier disolvente corrosivo como alcohol, gasolina o acetona. Estas sustancias pueden dañar tanto la estética como los componentes internos de su cortacésped.

Nota

- Para un acoplamiento sin problemas, es crucial inspeccionar y limpiar regularmente la estación de carga de cualquier acumulación de residuos o barro.

- Asegúrese de que todas las partes de conexión de la estación de carga, el cable de extensión y la fuente de alimentación permanezcan despejadas para un rendimiento óptimo.

Chasis y disco de cuchillas

A. Para limpiar el chasis y el disco de cuchillas, se recomienda utilizar el cepillo de limpieza Sunseeker Elite o una manguera de agua.

B. No utilice una hidrolimpiadora a alta presión, ya que puede causar daños.

C. Asegúrese de que el disco de cuchillas gire suavemente y que las cuchillas puedan pivotar sin restricciones.

PRECAUCIÓN

- El agua a alta presión puede filtrarse en las juntas y dañar las piezas electrónicas y mecánicas.

Ruedas

La hierba en las ruedas puede perjudicar el rendimiento del cortacésped al subir pendientes. Utilice el cepillo para eliminar el barro u otros objetos que se interpongan para garantizar un buen agarre.

Sensor de lluvia

A. Compruebe el sensor de lluvia una vez al mes y asegúrese de que no está cubierto por barro, hierba u otros objetos.

B. Lave el barro, la hierba u otros objetos o utilice un cepillo suave para limpiarlo.

C. Seque el área del sensor después de limpiarla para evitar que se active como lo haría con la lluvia.

Cámara

Limpie la cámara periódicamente para mantenerla en buenas condiciones. Utilice un paño de algodón limpio y suave para evitar rayar la lente.

ADVERTENCIA

- Asegúrese de que el cortacésped está apagado antes de limpiarlo.
- Cuando el cortacésped esté boca abajo, apáguelo.

6.2 Sustituir las cuchillas

Para mejorar el rendimiento de corte y la seguridad, se recomienda cambiar los tornillos y las cuchillas del cortacésped cada 1-2 meses si se utiliza con frecuencia. Para un sistema de corte seguro, sustituya todas las cuchillas junto con sus tornillos al mismo tiempo. Consulte la sección "Specification > accesories" para conocer las piezas que se pueden utilizar.

ADVERTENCIA

- Cuando inspeccione o realice el mantenimiento de la cuchilla, utilice guantes gruesos.
- NO reutilice los tornillos. Si lo hace, pueden producirse lesiones graves.
- Le recomendamos encarecidamente utilizar los tornillos correctos y las cuchillas originales que hemos vendido. (NO.80203054).

Cómo sustituir las cuchillas

A. Apague el cortacésped.

B. Coloque el cortacésped boca abajo sobre una superficie blanda e impecable para evitar arañazos.

C. Retire la cubierta de goma central del Disco Deslizante.

D. Utilice un destornillador de punta cruzada para aflojar y retirar el tornillo central del Disco Deslizante.

E. Retire el disco deslizante.

F. Utilice un destornillador de estrella para aflojar los tornillos.

G. Retire los tornillos y las cuchillas.

H. Instale el disco deslizante y apriete los tornillos.

I. Instale la cubierta de goma central de la protección de la cuchilla.

Nota

- Vuelva a colocar los tornillos con un par de apriete estándar de 1,0+0,2 Nm. Un par de apriete incorrecto puede provocar problemas evitables.

- Asegúrese de que el cortacésped esté apagado y compruebe la correcta aplicación de las cuchillas. Compruebe si hay ruidos o sacudidas anómalos.

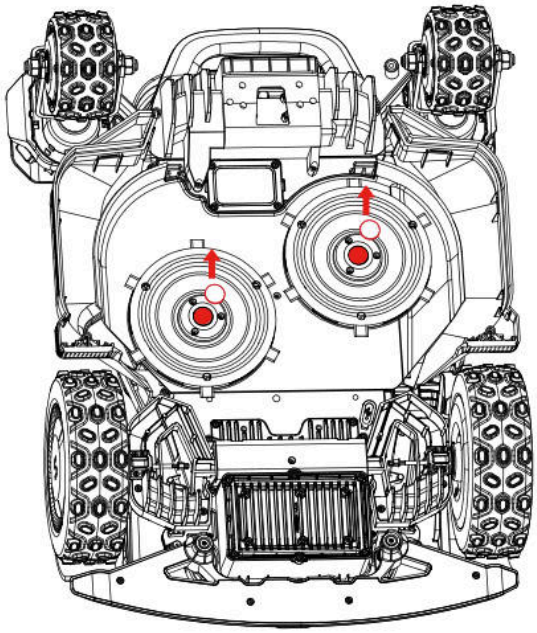

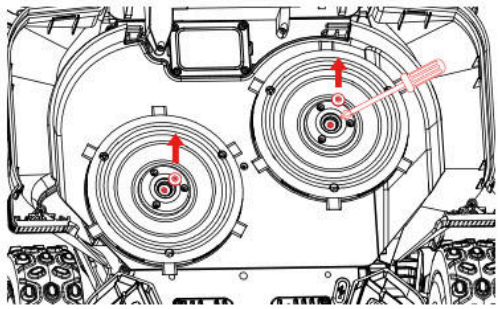

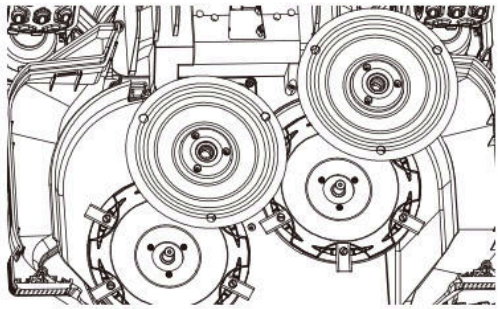

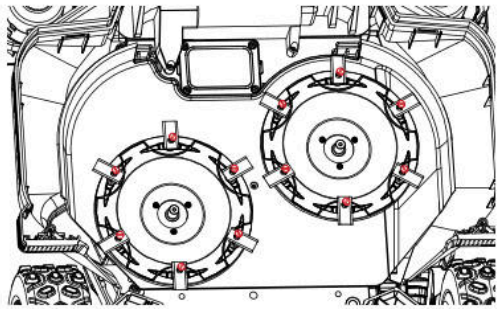

6.3 Recortadora EdgeZero

Nota

- No toque la cuchilla giratoria.

- Debe usar guantes al moverlo

- No toque el cortabordes en funcionamiento

Cómo retirar la Recortadora EdgeZero

A. Apague el dispositivo

B. Desenrosque y retire el pomo de fijación de la Recortadora EdgeZero

C. Extraiga la Recortadora EdgeZero

D. Retire el conjunto de la cubierta lateral

E. Instale el conjunto del protector derecho

F. Instale el conjunto de cubierta decorativa del recortador

G. Apriete y bloquee la perilla de fijación de la cubierta decorativa del cortabordes en su lugar

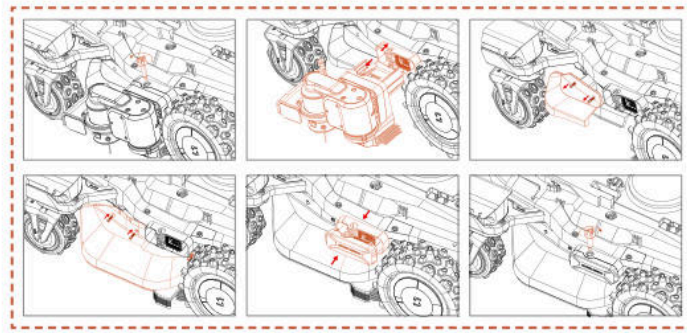

Cómo instalar la Recortadora EdgeZero

A. Apague la alimentación

B. Desenrosque y retire el pomo decorativo de la recortadora

C. Retire la cubierta decorativa del cortabordes

D. Retire el conjunto del protector derecho

E. Instale el conjunto de la cubierta lateral

F. Instalación de la Recortadora EdgeZero

G. Apriete el pomo de fijación de la Recortadora EdgeZero

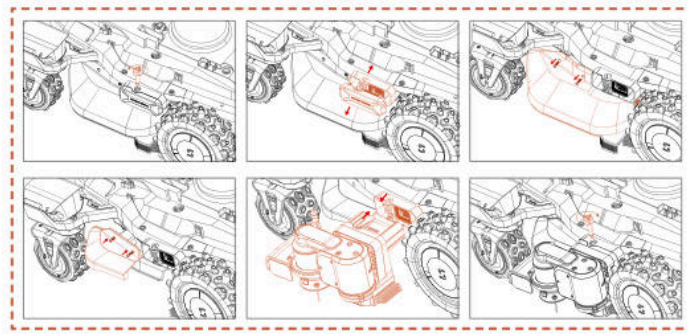

6.4 Transporte

Garantice la seguridad del cortacésped durante el transporte a larga distancia utilizando el embalaje original. Antes de levantar, mover o transportar el producto,

asegúrese de apagarlo. Manipúlelo con cuidado y evite la fuerza violenta, como el lanzamiento y la presión fuerte. No levante ni transporte nunca el cortacésped con el motor en marcha.

Cómo moverlo y levantarlo correctamente

Para garantizar un manejo y transporte seguros, el cortacésped debe ser transportado por dos operadores. Un operador debe sujetar el paragolpes delantero y el otro debe agarrar el asa trasera, coordinándose juntos para completar la operación de levantamiento y traslado.

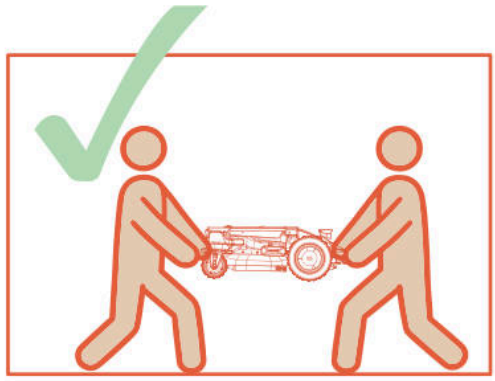

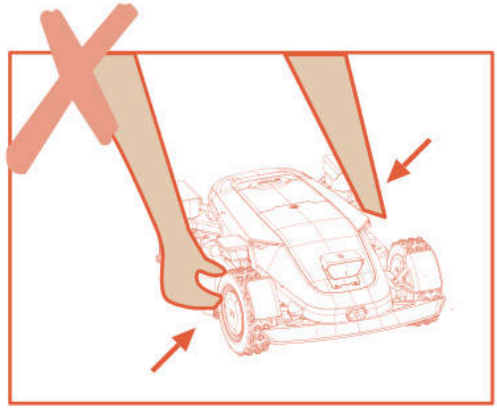

6.5 Batería

A. Antes de guardarlo, cargue completamente la batería para evitar una descarga excesiva y daños en los componentes eléctricos.

B. La Garantía Limitada no cubre los daños por descarga excesiva de la batería.

C. NO cargue el paquete de baterías a temperaturas ambientales inferiores a 5 °C (41 °F) o superiores a 40 °C (104 °F).

D. Si se carga el paquete de baterías cuando la temperatura ambiente está entre 18 °C y 25 °C, se puede prolongar su vida útil y mejorar su rendimiento.

E. El paquete de baterías funciona mejor cuando se opera a temperatura ambiente normal (20 °C±5 °C).

Nota

- La duración de la batería depende de la frecuencia de uso del producto y del total de horas de trabajo. Cuando el tiempo de funcionamiento es significativamente inferior al habitual por carga completa, o si el césped no se corta bien, se recomienda sustituir la batería.

Cómo sustituir la batería

A. Apague el cortacésped.

B. Coloque el cortacésped boca abajo sobre una superficie impecable y blanda.

C. Afloje los 4 tornillos que sujetan el compartimento de la batería con un destornillador de punta cruzada.

D. Desconecte el enchufe.

E. Retire el paquete de baterías y reemplácelo con el nuevo.

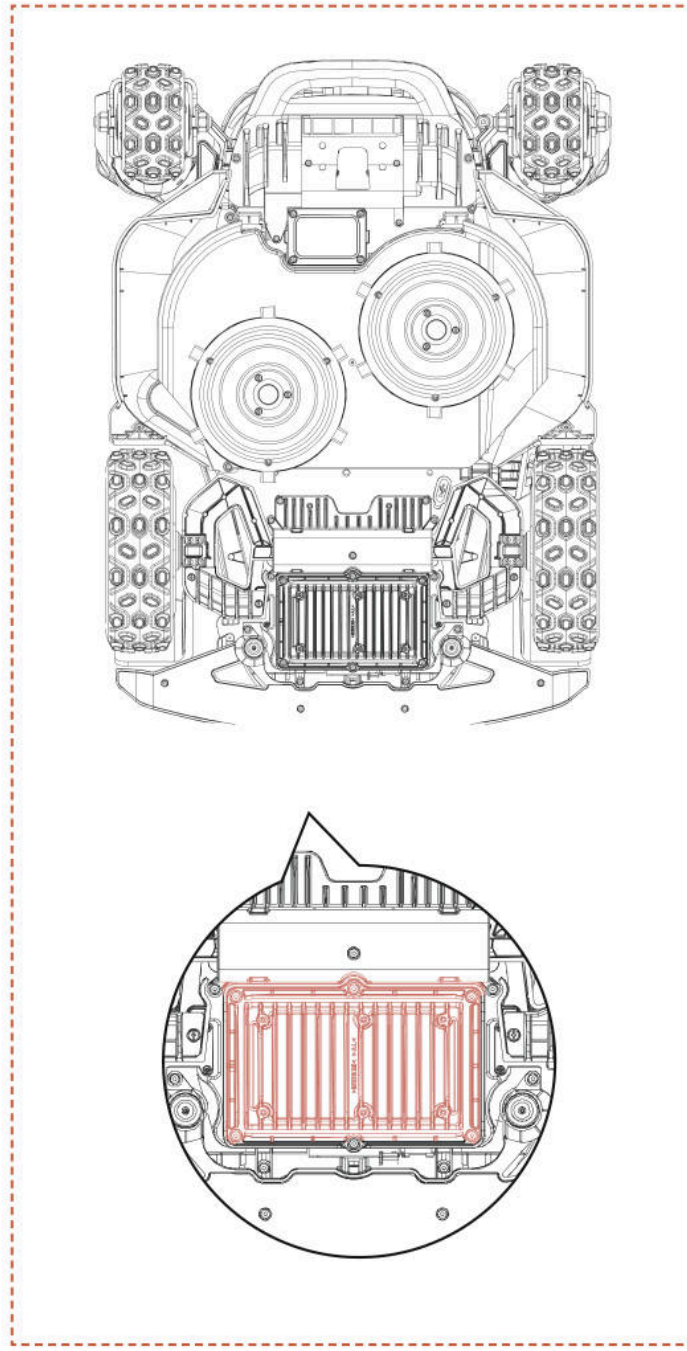

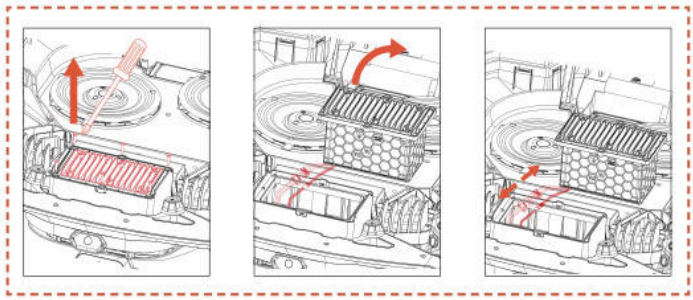

ADVERTENCIA

- Utilice únicamente la batería original o del mismo modelo especificado por Sunseeker Elite. Cada cortacésped contiene una batería.

- Dependiendo del modelo específico de cortacésped, la capacidad nominal de la batería es de 5000 mAh o 10 000 mAh.

- No utilice baterías no recargables. Para recargar la batería, utilice únicamente la unidad de alimentación desmontable suministrada con este producto.

- Evite romper o desmontar la carcasa de la batería. Evite el contacto con objetos metálicos para evitar cortocircuitos. Manténgala alejada de fuentes de calor, fuego y luz solar directa.

- Póngase en contacto con su punto de venta, su oficina local o regional de gestión de residuos o su servicio de recogida de residuos domésticos para obtener más información sobre los residuos de baterías y aparatos eléctricos.

- No está previsto que el compartimento de la batería se abra con frecuencia. Solo debe abrir el compartimento de la batería si necesita una batería nueva.

- La batería contiene electrolitos. Si la fuga de electrolito entra en contacto con la piel, lávese inmediatamente con agua y jabón. En caso de contacto con los ojos, acuda al médico y lávelos inmediatamente con agua abundante durante al menos 15 minutos sin frotar.

6.6 Fuente de alimentación

Desconecte la fuente de alimentación:

A. Antes de despejar un atasco.

B. Antes de realizar comprobaciones, limpieza o trabajos en la máquina.

C. Después de golpear un objeto extraño, inspeccione la máquina para detectar daños.

D. Examine periódicamente el cable, el enchufe, la carcasa y otras partes. Si se detecta algún daño o signo de envejecimiento, deje de utilizarlo inmediatamente.

ADVERTENCIA

- NUNCA utilice una fuente de alimentación dañada para su funcionamiento. Para evitar riesgos, si el cable de alimentación está dañado debe ser reemplazado por el fabricante, su agente de servicio técnico u otras personas debidamente cualificadas. Si el cable de extensión está defectuoso, sustitúyalo por un cable aprobado Sunseeker Elite de 10 m.

- NUNCA toque un cable de extensión o un cable dañado antes de desenchufarlo de la fuente de alimentación o conectarlo a la fuente de alimentación. Un cable dañado puede provocar contacto con componentes eléctricos.

- La fuente de alimentación no debe utilizarse con ningún otro dispositivo o batería, ya que esto aumenta el riesgo de descarga eléctrica, incendio o lesiones personales. Si utiliza baterías distintas a las originales, no se puede garantizar la seguridad del producto.

-Utilice únicamente una fuente de alimentación externa con las siguientes especificaciones:

CB11: Entrada: 100-240V~ 50/60Hz, 290W.
Salida: 40VDC,7,0A
CB12: Entrada: 100-240V~ 50/60Hz, 820W.
Salida: 40 VCC, 17,0A

- Utilice únicamente la unidad de suministro proporcionada con este aparato.

-El cargador incorpora una conexión a tierra con fines funcionales.

- NO cargue cuando la batería tenga fugas.

- Mantenga el cable de extensión alejado de piezas móviles peligrosas, para evitar que se dañen los cables que puedan provocar el contacto con piezas que conducen tensión.

Recomendación

Conecte el cortacésped y/o sus periféricos únicamente a un circuito de alimentación protegido por un dispositivo de corriente residual (RCD) con una corriente de disparo no superior a 30 mA.

6.7 Almacenamiento

A. Asegúrese de que el cortacésped esté completamente cargado y apagado antes de guardarlo para evitar una descarga excesiva, lo que podría provocar daños permanentes.

B. Almacene en un lugar seco y fresco en el interior. La exposición a la luz solar y a temperaturas extremas (ya sean frías o calientes) acelerará el proceso de envejecimiento de los componentes y puede causar daños permanentes.

C. Mantenga los productos químicos y las fuentes de calor (estufas, radiadores, etc.) alejados del cortacésped, la estación de carga y el suministro eléctrico.

D. Almacene la fuente de alimentación en un área con buena ventilación y protéjala de la humedad.

ADVERTENCIA

- Desconecte la fuente de alimentación de la toma de corriente si se prevé una tormenta eléctrica.

Desconecte todos los hilos y cables que estén conectados a la estación de carga. Vuelva a conectarlos cuando ya no haya posibilidad de tormenta.

Requisitos adicionales para el almacenamiento invernal

El cortacésped:

A. Limpie a fondo el cortacésped antes de guardarlo.

B. Compruebe los componentes sujetos a desgaste, como las cuchillas.

C. Repárelos o sustitúyalos si están en mal estado.

D. Guarde el cortacésped en un lugar seco y libre de heladas, colocándolo sobre todas sus ruedas, preferiblemente en el embalaje original.

La estación de carga:

A. Desconecte de la estación de carga y desenchufe el cable de alimentación de la toma de corriente.

B. Lleve la estación de carga al interior si la temperatura ambiente desciende por debajo de -20°C.

6.8 Descripción de la Banda de Comunicación

4G		
Banda	**Frecuencia**	**Potencia Máxima (dBm)**
GSM 900	880 MHz a 915 MHz	35
GSM 1800	1710 MHz a 1785 MHz	32
Banda LTE 1	1920 MHz a 1980 MHz	25
Banda LTE 3	1710 MHz a 1785 MHz	25
Banda LTE 7	2500 MHz a 2570 MHz	25
Banda LTE 8	880 MHz a 915 MHz	25
Banda LTE 20	832 MHz a 862 MHz	25
Banda LTE 28	703 MHz a 748 MHz	25
Bluetooth		
	Banda(s) de frecuencia	Potencia Máxima de Salida
	BT: 2400~2483,5 MHz	BT BDR+EDR: 20 dBm máx.
		BT BLE: 20 dBm máx.
Wi-Fi		
	Banda(s) de frecuencia	Potencia Máxima de Salida
Wi-Fi 2,4 GHz	2400~2483,5MHz	20 dBm máx.
Wi-Fi 5,2 GHz	5150~5250MHz	23 dBm máx.
Wi-Fi 5,3 GHz	5250~5350 MHz	20 dBm máx.
Wi-Fi 5,6 GHz	5470~5725MHz	27 dBm máx.
Wi-Fi 5,8 GHz	5725~5850MHz	14 dBm máx.
Wi-Fi 5,3 G solo para uso en interiores Aplica a la UE/EEE, Reino Unido (GB + NI), RS, CH y TR.		
2,4G		
	Banda(s) de frecuencia	Potencia Máxima de Salida
	2402-2480 MHz	20 dBm Máx.
GNSS (solo recepción)		
	Banda(s) de frecuencia	Potencia Máxima de Salida
	Galileo (E1) 1559 to 1610 MHz Galileo (E5a) 1164 to 1215 MHz Galileo (E5b) 1164 to 1215 MHz Galileo (E6) 1215 to 1300 MHz	NA

Interfaces de red y servicios expuestos a través de interfaces de red en estado de fábrica

Interfaz de red	Servicio de red	Descripción
Interfaz WLAN	Puerto UDP 41774 UDP53 TCP53, etc.	Servicio temporal de resolución de nombres de dominio DNS
Interfaz BLE	GATT:0x1800	Proporciona la identidad básica del dispositivo e información de gestión de conexión, utilizado principalmente para la detección de dispositivos, la conexión inicial y la configuración de difusión.
	GATT: 0x1801	Gestiona metadatos de servicios GATT y notificaciones de cambio de estado, utilizado principalmente para la detección de servicios y actualizaciones de la tabla de atributos.
Interfaz 4G LTE	Interfaz de comunicación de red móvil 4G	La aplicación Sunseeker Robot se conecta a dispositivos, personaliza servicios de control, controla máquinas de forma remota, etc.
LORA	No aplicable	Permite la comunicación entre el dispositivo y la estación base

Aviso sobre la capacidad del Wi-Fi para recopilar contraseñas

El dispositivo recopila y almacena el SSID y la contraseña de Wi-Fi que ingresa solo para funciones de red.

Aviso sobre la recopilación de datos GPS

Actúa como función de valla virtual, determinando si el cortacésped está fuera del área de valla electrónica virtual y evitando robos.

6.9 Reciclaje y eliminación al final de la vida útil

Este producto NO es basura doméstica. Póngase en contacto con su ayuntamiento, punto de venta o servicio de recogida de residuos domésticos para obtener información sobre el reciclaje.

⚠ ADVERTENCIA

- Este producto no debe eliminarse en un vertedero, quemarse ni mezclarse con la basura doméstica normal. Los componentes eléctricos pueden causar peligro o daños graves.

7. Preguntas frecuentes y solución de problemas

7.1 Mensaje de error

Mensajes en LCD	Solución
Fuera de límite	1. Confirme si la máquina está fuera del mapa. Tráigala y vuelva a comprobar la instalación. 2. Confirme si el usuario ha movido la estación de carga. Mover la estación de carga requerirá volver a mapear. 3. Compruebe si la máquina está obstruida.
Fallo del motor de la rueda delantera	El motor de la rueda delantera está atascado, retire los obstáculos.
Fallo del motor de la rueda trasera	El motor de la rueda trasera está atascado, retire los obstáculos.
Cuchilla atascada	La cuchilla está atascada, por favor limpie el disco de corte.
Fallo del motor de la cuchilla	El motor de corte está atascado, retire los obstáculos.
Colisión	Confirme si el parachoques está en la posición correcta. Intente colocarlo de nuevo.
Levantamiento	1. Confirme si la máquina ha sido levantada. 2. Confirme si la máquina está atascada y la rueda delantera está suspendida.
Volcado	Confirme si la máquina está volteada.
Inclinación	Confirme si la máquina está colocada sobre un terreno irregular.
Error de acoplamiento	1. Contactos de carga sucios en el cortacésped o en la estación de carga, límpielos con alcohol. 2. Compruebe si la luz de la estación de carga está encendida, es posible que la estación no tenga energía. 3. Compruebe si la estación de carga está instalada sobre una superficie plana. Si está desnivelado, ajuste la posición de la estación de carga. 4. Confirme si el usuario ha movido la estación de carga. El traslado de la estación de carga requerirá un nuevo mapeo. 5. Compruebe si hay obstáculos delante de la estación de carga. Si hay obstáculos, por favor retírelos. 6. Verifique si la máquina está obstruida en la zona de la estación de carga. 7. El código QR de la estación de carga está sucio o dañado, intente limpiarlo o solicite uno nuevo al centro de servicio. 8. Compruebe si la cinta magnética en la parte inferior del suelo se ha desprendido y vuelva a colocarla.
Atrapado	1. Confirme si hay demasiados obstáculos alrededor de la máquina. 2. El robot entró en un espacio estrecho y no pudo salir. 3. Hay una identificación visual incorrecta en esta área. Utilice la función de zona segura para ignorar los resultados del reconocimiento visual. 4. El cortacésped se desliza.
Actualización fallida	1. Compruebe si la señal Wi-Fi es muy débil. 2. Verifique si la máquina se está cargando en una estación de carga.
Batería baja Mapeo fallido	1. Coloque la máquina en la estación de carga para ver si se puede cargar completamente. 2. Compruebe las luces de la estación de carga para confirmar si hay electricidad en la estación de carga. 3. Compruebe si los contactos de la estación de carga y el cortacésped están corroídos. Limpie estos contactos con alcohol.
Error de carga	1. Contactos de carga sucios en el cortacésped o en la estación de carga, límpielos con alcohol. 2. Compruebe si la luz de la estación de carga está encendida, es posible que la estación no tenga energía. 3. Compruebe si la estación de carga está instalada sobre una superficie plana. Si está desnivelado, ajuste la posición de la estación de carga.
El mapa excede el área máxima de trabajo	Construya un nuevo mapa dentro del rango de capacidad nominal del producto.

Mensajes en LCD	Solución
Fallo del motor de la rueda trasera	1. El motor de dirección trasera está bloqueado, por favor retire los obstáculos. 2. Apague el cortacésped y luego reinícielo.
Fallo del motor de levantamiento	1. El motor de elevación está atascado, retire los obstáculos. 2. Apague el cortacésped y luego reinícielo.
No se puede encontrar la estación de carga	1. Confirme si el usuario ha movido la estación de carga. El traslado de la estación de carga requerirá un nuevo mapeo. 2. Compruebe si la máquina está atascada y las ruedas patinan. 3. Coloque el robot de nuevo en la estación de carga y compruebe si carga con normalidad.
Batería baja	Compruebe si la batería está demasiado baja y cárguela completamente antes de volver a utilizarla.
Localización fallida	1. Asegúrese de que el cortacésped esté encendido. Reiniciar la máquina tarda unos minutos en completar el proceso de inicialización. 2. Compruebe si la máquina está obstruida. 3. Confirme si el usuario ha movido la estación de carga. El traslado de la estación de carga requerirá un nuevo mapeo.
Error de conexión de red de ubicación	Si la red de ubicación no se restablece durante mucho tiempo, mueva el cortacésped a una zona con buena señal antes de reiniciarlo para su funcionamiento.
Fallo de cámara	Apague el cortacésped y luego reinícielo.
Cámara bloqueada	1. Por favor, limpie la cámara antes de comenzar. 2. Por favor, compruebe si la cámara está cubierta por algún objeto. 3. Presione cualquier botón para salir del modo de pausa.
Sin mapa	Por favor, cree un mapa antes de comenzar.
Mapeo fallido	1. Por favor, confirme si la ruta que está tomando está cerrada. 2. Confirme si la máquina está en línea. 3. Compruebe si la máquina está obstruida.
Temperatura de batería fuera de rango	Confirme si la temperatura ambiental es demasiado alta o baja; espere hasta que la temperatura vuelva a la normalidad antes de dejar que el cortacésped funcione.
Zona inalcanzable	1. Compruebe si la máquina está obstruida. 2. Compruebe si hay obstáculos grandes que bloqueen el paso. 3. Si no hay un canal que conecte las áreas de trabajo, cree primero un canal.
Retraso por lluvia termina en _minutos	El cortacésped ha detectado una condición de lluvia y no puede ejecutar la tarea programada actual. Después de que la lluvia se detenga, si todavía está dentro del horario programado, comenzará a trabajar automáticamente.
Fallo del sistema	Apague el cortacésped y luego reinícielo.
Fallo de conexión del sensor magnético	Apague el cortacésped y luego reinícielo.

Instrucciones sobre cómo proceder en caso de vibraciones anómalas:
A. Apague el equipo.
B. Gire la máquina 180 grados.
C. Compruebe el estado de las cuchillas para detectar daños o mal funcionamiento.
D. Se recomienda reemplazar todas las cuchillas.
E. Voltee la máquina para que comience a trabajar.

7.2 Resolución de problemas

Si encuentras algún problema relacionado con el producto o la aplicación, o tienes preguntas frecuentes, consulta los artículos de preguntas frecuentes en el sitio web oficial de Sunseeker (www.sunseekerelite.com) o en la sección "Ayuda y orientación" de la aplicación.

8. Información importante

8.1 Protección de datos

Procesamiento de datos personales en la Plataforma X9/X9 Plus

▪ Quién y por qué?

Al registrarse y utilizar la Plataforma X9/X9 plus de Sunseeker, Sunseeker Elite (o "nosotros"), como responsable del tratamiento, procesaremos sus datos personales. Trataremos sus datos personales para:

1. Ofrecerle la conexión de la plataforma X9/X9 Plus o hacerle una oferta por dicho servicio. La base jurídica es que el tratamiento es necesario para la ejecución del contrato que usted ha celebrado con nosotros, o para adoptar medidas previas a la celebración de un contrato con nosotros.

2. Seguir desarrollando y mejorando nuestros productos y servicios. La base jurídica es nuestro interés legítimo en desarrollar y mejorar nuestros productos y servicios.

3. Habilitar la conectividad de Platform X9/X9 Plus (Internet de las Cosas): utilizar integraciones de socios (por ejemplo, asistentes inteligentes, incluidos dispositivos con control por voz); usar plataformas de conectividad para vincular Platform X9/X9 Plus con dispositivos, aplicaciones y servicios de terceros; y crear tu propia integración de hogar inteligente. La base jurídica es que el tratamiento es necesario para la ejecución del contrato que usted ha celebrado con nosotros.

4. Proporcionarle información relevante relacionada con su experiencia con la plataforma X9/X9 Plus. La base legal es nuestro interés legítimo de mantenerle informado sobre sus productos y servicios específicos y sus características.

5. Ofrecerle soporte y solución de problemas relacionados con la Plataforma X9/X9 Plus. La base legal es que el procesamiento es necesario para el cumplimiento del contrato que ha celebrado con nosotros.

Si nos ha dado su consentimiento (en cuyo caso la base jurídica es su consentimiento), también podremos tratar sus datos personales para los siguientes fines:

1. Enviarle publicidad y boletines personalizados sobre nuestros productos y servicios.

2. Enviar encuestas a los clientes y analizar la información que proporciones, tal como se detalla más adelante en dicha comunicación.

Sus datos se procesarán durante el tiempo que Sunseeker Elite necesite para cumplir con los fines mencionados anteriormente, pero en ningún caso durante más tiempo del permitido por las leyes aplicables.

▪ Qué datos personales tratamos?

Podemos tratar los siguientes datos personales:

1. Datos personales: nombre y apellidos, nacionalidad, preferencias lingüísticas;

2. Datos de contacto: dirección de correo electrónico, dirección postal;

3. Información de la cuenta: edad de la cuenta, contraseña, número de cuenta;

4. Otros datos relacionados con su plataforma X9/X9 Plus: nombre del cortacésped, nombres de emparejamiento, acciones activadas mediante el uso de integraciones de socios e información del dispositivo.

▪ Uso de datos de ubicación

Algunos de nuestros servicios solo funcionan si podemos determinar la ubicación del cortacésped (por ejemplo, la visualización meteorológica). Cuando comparte con nosotros la ubicación del cortacésped, los datos se almacenan como parte de su perfil y pueden enviarse a terceros de forma seudonimizada, con el fin de prestar el servicio correspondiente (por ejemplo, para aparcar el cortacésped en caso de lluvia intensa).

8.2 Garantía limitada

Esta Garantía Limitada solo cubre los defectos de materiales o mano de obra del producto y sus componentes cuando se utiliza en condiciones normales y ordinarias. Si surge un defecto cubierto por esta Garantía Limitada, Sunseeker o sus representantes autorizados, a su entera discreción, repararán o reemplazarán el Producto o los componentes defectuosos de acuerdo con esta Garantía Limitada. El período de garantía aplicable comienza en la fecha de compra original a Sunseeker o a un vendedor, distribuidor o concesionario autorizado de Sunseeker.

Condiciones de garantía

Registro: Registre el producto en línea en **www.sunseekerelite.com** dentro de los 30 días posteriores a la compra para recibir una garantía de 36 meses. Sin registro, se aplicará una garantía de 24 meses.

Método de registro: Inicie sesión en http://www.sunseekerelite.com/, haga clic en el icono "Centro Personal" o en la sección "Soporte", desplace la página hacia abajo para encontrar "Política de Garantía", luego haga clic en el botón "Ver Mi Garantía" para acceder al registro de garantía.

Garantía de la batería: Las baterías solo están cubiertas durante un periodo de 24 meses, independientemente del registro en línea.

Uso adecuado: El producto no debe haber sido usado de forma indebida o inadecuada, descuidado, alterado, modificado o reparado por nadie que no sea un centro de servicio técnico autorizado.

Piezas aprobadas: Con este producto solo se pueden utilizar accesorios y piezas aprobados por Sunseeker Elite.

Prevención de daños: El producto no debe haber sufrido daños debidos a objetos extraños, sustancias o accidentes.

Condiciones de almacenamiento: La batería y el producto deben almacenarse en interiores si la temperatura exterior es inferior a 0 °C.

Exclusiones de la garantía

Desgaste normal: Los componentes que sufren un desgaste natural por el uso normal, como las cuchillas, no

están cubiertos por esta garantía.

Mantenimiento no autorizado: Quedan excluidos los daños, fallos de funcionamiento o averías derivados de un mantenimiento no autorizado o inadecuado, manipulación o sobrecarga.

Daños por lavado a alta presión: Los daños causados por la exposición al lavado a alta presión no están cubiertos.

Para hacer una reclamación de garantía, debe proporcionar una prueba de compra en forma de recibo válido que muestre la fecha y el lugar de compra.

Esta garantía es adicional a sus derechos legales y no cubre ningún accesorio suministrado con el producto. Todas las reparaciones y los productos de sustitución están cubiertos por la garantía limitada durante el resto del período de garantía original a partir de la fecha de compra.

8.3 Exención de responsabilidad

Proporcionamos a los clientes servicios posventa, excluidas las siguientes circunstancias:

1. Daños por colisión causados por factores ajenos a la fabricación, incluidos, entre otros, los errores del usuario.

2. Daños causados por modificaciones no autorizadas, desmontaje o apertura de la carcasa no conforme a las instrucciones o manuales oficiales.

3. Daños causados por una instalación inadecuada, un uso incorrecto o un funcionamiento no conforme con las instrucciones o manuales oficiales.

4. Daños causados por un proveedor de servicios no autorizado.

5. Daños causados por la modificación no autorizada de los circuitos y/o la incompatibilidad o el uso indebido de la batería y el cargador.

6. Daños causados por usuarios que no siguen las instrucciones y recomendaciones del manual.

7. Daños causados por el funcionamiento en malas condiciones del césped (es decir, grandes zonas de charcos cuando las zonas restringidas no están bien establecidas, lugares con abundancia de piedras que cubren la superficie del césped, etc.).

8. Daños causados por el funcionamiento del producto en entornos con interferencias electromagnéticas, incluidas las zonas mineras o la proximidad de torres de transmisión de radio, cables de alta tensión, subestaciones, etc.

9. Daños causados por el funcionamiento del producto en entornos con interferencias de otros dispositivos inalámbricos, como transmisores, enlaces descendentes de vídeo, señales Wi-Fi, etc.

10. Daños causados por problemas de fiabilidad o compatibilidad al utilizar piezas de terceros no autorizadas.

11. Daños causados por el funcionamiento de la unidad con una batería con poca carga o defectuosa.

12. Daños causados por factores imprevisibles, como colisiones de automóviles, ataques de animales salvajes, inundaciones, etc.

Este contenido está sujeto a cambios sin previo aviso.

8.4 Contacto

Sunseeker Intelligent Technology SE

Dirección: Theodorstraße 41M1, D-22761 Hamburg

Sitio web: www.sunseekerelite.com

Declaración CE de conformidad

Fabricante:
Zhejiang Sunseeker Industrial Co., Ltd.
988 de la Calle de Jinde, Parque Industrial de Jiangdong, Jinhua, Zhejiang 321000 R.P.China CHINA
Declara y asume la responsabilidad de que el producto:
Marca: Sunseeker Elite
Representante autorizado:
Sunseeker Intelligent Technology SE
Theodorstrasse 41M1 22761 Hamburg
Nombre del producto: Robot cortacésped
Modelo: RMX12000D40V(X9), RMX24000D40V(X9 Plus)
Versión de Hardware: SNK_X9_MAIN_V70
Versión del Software: 0.3.6.2771 (se actualizará)
Cumple(n) las siguientes directivas:

1. Directiva sobre equipos radioeléctricos (2014/53/UE)
2. Directiva sobre máquinas (2006/42/CE)
3. Directiva RUSP (2011/65/UE) y Directiva de modificación ((UE)2015/863)
4. Reglamento (UE) 2023/1542 sobre baterías

Esta declaración ha sido emitida bajo la exclusiva responsabilidad del fabricante.
El objeto de la declaración se ajusta a la legislación pertinente de armonización de la Unión.
Referencias a la Legislación de Armonización de la Unión Pertinente:
EN 50636-2-107: 2015+A1:2018+A2: 2020+A3: 2021
EN 60335-1:2012+A11:2014+A13:2017+ A1:2019 + A2:2019+ A14:2019+A15:2021

EN IEC 55014-1:2021	EN IEC 55014-2:2021	EN IEC 61000-3-2:2019+A1:2021+A2:2024
EN 61000-3-3:2013+A1:2019+A2:2021	EN 301 489-1 V2.2.3	EN 301 489-3 V2.3.2
EN 301 489-17 V3.3.1	EN 301 489-19 V2.2.1	EN 301 489-52 V1.2.1
EN 301 511 V12.5.1	EN 301 908-1 V15.2.1	EN 301 908-13 V13.2.1
EN 303 413 V1.2.1	EN 300 440 V2.2.1	EN 300 328 V2.2.2
EN 62311: 2008	EN IEC 62311: 2020	EN 301 893 V2.1.1
EN 62321-1:2013	EN 18031-1: 2024	EN 18031-2: 2024
EN IEC 62321-2:2021	EN 62321-3-1:2014	EN 62321-8:2017
EN 62321-4:2014 /A1:2017	EN 62321-5:2014	EN 62321-7-1:2015
EN 62321-7-2:2017	EN 62321-6:2015	EN 62321-8:2017
IEC 62133-2:2017+A1:2021	EN 50665: 2017	EN IEC 63000:2018
EN ISO 3744:2010		

Información sobre exposición a RF:

Este dispositivo ha sido probado y cumple los límites aplicables de exposición a radiofrecuencia (RF).

Este equipo debe instalarse y operarse de acuerdo con las instrucciones proporcionadas y la(s) antena(s) utilizada(s) para este transmisor deben instalarse para mantener una distancia de separación de al menos 30 cm de todas las personas, y no deben colocarse ni operarse junto con ninguna otra antena o transmisor.

Firmado por y en nombre de:
Zhejiang Sunseeker Industrial Co., Ltd.
Lugar: Jinhua, Zhejiang P.R. CHINA
Fecha: 03-2-2026
Nombre: Harry Ran
Firma: Harry
Título: Ingeniero Jefe

Representante autorizado:
Sunseeker Intelligent Technology SE
Theodorstrasse 41M1
22761 Hamburg
Hans-Peter Kuebler
Director Ejecutivo

Kazalo

1. Varnost in predpisi ... 430
1.1 Splošno ... 430
1.2 Splošna varnostna navodila ... 430
1.3 Varnostna navodila za namestitev ... 431
1.4 Varnostna navodila za vsakodnevno delovanje ... 432
1.5 Varnostna navodila za vzdrževanje ... 432
1.6 Varna uporaba baterij ... 432

2. Simboli in nalepke ... 432

3. Vsebina in specifikacija ... 433
3.1 Vsebina škatle ... 433
3.2 Deli in funkcije ... 434
3.3 Tehnične specifikacije ... 435

4. Namestitev in preslikava ... 436
4.1 Priprave ... 437
4.2 Aktivacija kosilnice ... 437
4.3 Povezava z aplikacijo ... 438
4.4 Namestitev polnilne postaje ... 438
4.5 Kartiranje ... 439
4.6 Nastavitve netRTK ... 442

5. Dnevno obratovanje ... 443
5.1 Zaslon in upravljanje na kosilnici ... 443
5.2 Spremenite kodo PIN ... 444
5.3 Nastavitev časa obratovanja ... 444
5.4 Predstavitev aplikacije ... 445
5.5 Modul S Connect ... 446
5.6 IoT ... 448
5.7 Izogibanje oviram ... 448

6. Vzdrževanje ... 449
6.1 Čiščenje ... 449
6.2 Zamenjava rezil ... 450
6.3 Obrezovalnik EdgZero ... 451
6.5 Baterija ... 451
6.6 Napajanje ... 452
6.7 Shranjevanje ... 453
6.8 Opis komunikacijskih pasov ... 453
6.9 Recikliranje in odlaganje ob koncu življenjske dobe ... 454

7. Pogosta vprašanja in odpravljanje težav ... 455
7.1 Napaka ... 455
7.2 Odpravljanje težav ... 456

8. Pomembne informacije ... 457
8.1 Varstvo podatkov ... 457
8.2 Omejena garancija ... 457
8.3 Zavrnitve odgovornosti ... 458
8.4 Stopite v stik z nami ... 458

1. Varnost in predpisi

1.1 Splošno

POMEMBNO
PRED UPORABO NATANČNO PREBERITE
SHRANITE ZA PRIHODNJO UPORABO

Predvidena uporaba

Ta vrtni izdelek je namenjen izključno košnji trate, oziroma avtomatskemu rezanju vrtne trave kadarkoli čez dan. Kakršnakoli uporaba, ki presega predvideni namen, lahko predstavlja nevarnost, ter lahko vodi v škodo oseb ali lastnine. Da bi zagotovili varnost in preprečili nesreče, je nujno, da se dosledno držite določenih varnostnih smernic.

Nenamenska uporaba

Ta vrtni izdelek ni namenjen za uporabo otrokom, mlajšim od 14 let, ali osebam z zmanjšanimi fizičnimi, senzoričnimi ali duševnimi sposobnostmi ali s pomanjkanjem izkušenj in znanja, razen če jih oseba, odgovorna za njihovo varnost, nadzoruje ali jim daje navodila glede uporabe izdelka.

Nepravilna uporaba vključuje, vendar ni omejena na prevoz oseb, otrok ali živali na stroju; prevažanje s strojem; uporaba stroja za vlečenje ali potiskanje tovora; in uporaba stroja za košnjo netravnatega rastlinja.

Druga tveganja – Da bi preprečili poškodbe, nosite zaščitne rokavice in očala, ko izvajate vzdrževalna dela ali menjavo rezil.

Ne podaljšujte kabla med napajalno enoto in polnilno postajo.

- Pri uporabi stroja na javnih območjih morajo biti okoli delovnega območja nameščeni opozorilni znaki. Znaki morajo jasno prikazovati naslednje besedilo:

OPOZORILO

- Ne dotikajte se nevarnih gibljivih delov, preden se ti popolnoma ne ustavijo.
- Napajalni kabel, napajalno enoto, podaljšek in vse druge električne kable, ki ne sodijo k izdelku, hranite zunaj območja rezanja, da ohranite razdaljo od nevarnih premikajočih se delov in preprečite poškodbe kablov, ki bi lahko prišli v stik z visoko napetostjo. Če ne upoštevate navodil v priročniku, obstaja nevarnost poškodbe ali smrti za operaterja ali druge osebe.
- Avtomatska kosilnica! Držite se stran od stroja! Pazite, da so otroci pod nadzorom!
- Shranite vsa opozorila in navodila za prihodnjo uporabo.
- Opozorilo, da otrokom, osebam z zmanjšanimi telesnimi, senzoričnimi ali duševnimi sposobnostmi ali brez izkušenj in znanja ter osebam, ki niso seznanjene s temi navodili, nikoli ne smemo dovoliti uporabe stroja, lokalni predpisi lahko omejujejo starost upravljavca.
- Preberite vsa varnostna opozorila, navodila, ilustracije in specifikacije, ki so priložene temu izdelku. Neupoštevanje vseh spodaj navedenih navodil lahko povzroči električni udar, požar in/ali resne poškodbe.

- Pri uporabi stroja na javnih območjih morajo biti okoli delovnega območja nameščeni opozorilni znaki. Znaki morajo jasno prikazovati naslednje besedilo:

OPOZORILO

- Avtomatska kosilnica. Držite se stran od stroja. Pazite, da so otroci pod nadzorom!
- Naprava mora biti izklopljena, kadar ni v uporabi.

1.2 Splošna varnostna navodila

Varnost na delovnem območju

A. Ne uporabljajte strojev v eksplozivnih ozračjih, na primer v prisotnosti vnetljivih tekočin, plinov ali prahu. Stroji ustvarjajo iskre, ki lahko vnamejo prah ali hlape.

B. Pozorno preberite navodila. Seznanite se s krmilnimi elementi in pravilno uporabo stroja.

C. Nikoli ne dovolite, da stroj uporabljajo otroci ali osebe, ki niso seznanjene s temi navodili. Lokalni predpisi lahko omejujejo starost uporabnika stroja.

D. Upravljavec ali uporabnik je odgovoren za nesreče ali nevarnosti, ki se zgodijo tretjim osebam ali njihovi lastnini.

Električna varnost

A. Omrežni vtiči se morajo ujemati z vtičnico. Nikoli na noben način ne spreminjajte vtiča. Ne uporabljajte vtičev polnilnika z ozemljenimi napravami. Nespremenjeni vtiči in ustrezne vtičnice bodo zmanjšali tveganje električnega udara.

B. Izogibajte se telesnemu stiku z ozemljenimi ali ozemljenimi površinami, kot so cevi, radiatorji, štedilniki in hladilniki. Če je vaše telo ozemljeno, obstaja povečana nevarnost električnega udara.

C. Ne zlorabljajte napajalnih kablov. Napajalnega kabla nikoli ne uporabljajte za prenašanje, vlečenje ali izklapljanje naprave. Napajalne kable hranite stran od vročine, olja, ostrih robov ali gibljivih delov. Poškodovani ali zapleteni napajalni kabli povečajo tveganje električnega udara.

D. Če je obratovanje naprave, ki se napaja iz električnega omrežja, na vlažnem mestu neizogibno, uporabite napajalnik, zaščiten z napravo za diferenčni tok. Uporaba naprave za diferenčni tok zmanjša nevarnost električnega udara.

E. Poskrbite za pravilno namestitev sistema za samodejno določanje meja v skladu z navodili.

F. Občasno preglejte območje, kjer boste uporabljali stroj, in odstranite vse kamne, palice, žice, kosti in druge ovire.

G. Redno preverjajte obrabo ali poškodbe rezil, vijakov rezil in sklopa rezilnika. Obrabljena ali poškodovana rezila in vijake vedno zamenjajte v kompletu, da ohranite ravnotežje.

H. Pri strojih z več vreteni bodite previdni, saj lahko vrtenje enega rezila povzroči vrtenje drugih rezil.

Varnost oseb

A. Osebam, ki niso seznanjene s strojem ali temi navodili, ne dovolite, da bi upravljale stroj. Stroji v rokah neseznanjenih uporabnikov so nevarni.

B. Bodite pozorni in pazite, kaj počnete, pri upravljanju stroja pa vedno uporabljajte zdravo pamet. Stroja ne uporabljajte, če ste utrujeni ali pod vplivom mamil, alkohola ali zdravil. Trenutek nepazljivosti med upravljanjem stroja lahko povzroči resne telesne poškodbe.

C. Pred uporabo stroja odstranite nastavitveni ključ ali izvijač. Ključ ali izvijač, ki je pritrjen na vrteči se del stroja, lahko povzroči telesne poškodbe.

D. Pri ročnem upravljanju stroja ves čas skrbite za stabilno držo in ravnotežje. To v nepričakovanih položajih omogoča boljši nadzor nad strojem.

E. Ne dovolite, da bi zaradi poznavanja strojev, pridobljenega s pogosto uporabo, postali samozadovoljni in zanemarili varnostna načela naprave. Malomarnost lahko že v delčku sekunde povzroči hude poškodbe.

Uporaba in nega stroja

A. Izključite vtič iz vira napajanja in/ali odstranite baterijski sklop (če ga je mogoče odstraniti) iz stroja ali drugih naprav, preden opravite kakršnokoli prilagoditev, zamenjavo dodatne opreme ali preden stroj shranite. Takšni preventivni varnostni ukrepi zmanjšajo tveganje nenamernega zagona.

B. Stroj in pripomočke redno vzdržujte. Preverite, da so gibljivi deli poravnani in se lahko prosto premikajo, ter da noben del ni zlomljen ali v stanju, ko bi lahko vplival na pravilno delovanje stroja. Če ugledate kakršnokoli poškodbo, dajte stroj pred uporabo popraviti. Številne nesreče povzročijo slabo vzdrževani stroji in pripomočki.

C. Stroj in dodatno opremo uporabljajte v skladu s temi navodili, ob upoštevanju delovnih pogojev in dela, ki ga je treba opraviti. Uporaba stroja za postopke, ki so drugačnih od predvidenega namena, lahko povzroči nevarnost.

D. Nikoli ne uporabljajte stroja z okvarjenimi varovali ali brez varnostnih dodatkov.

E. Ne postavljajte rok ali nog v bližino ali pod vrteče se dele. Ves čas se izogibajte odprtini za izpust.

F. Nikoli ne dvigujte ali prenašajte stroja, ko motor deluje.

G. Aktivirajte zaklep naprave/nastavite stroj v »ZAKLENJENO«
- preden odpravite blokado;
- pred preverjanjem, čiščenjem ali delom na stroju.

H. Stroja ne pustite delovati brez nadzora, če veste, da so v bližini hišni ljubljenčki, otroci ali druge osebe.

Servisiranje

A. Stroj naj servisira usposobljen serviser, ki uporablja izključno enake nadomestne dele. To bo zagotovilo nadaljnjo varno uporabo stroja.

B. Poskrbite, da bodo vse matice, sorniki in vijaki priviti, da zagotovite varno delovno stanje stroja.

C. Zaradi varnosti zamenjajte obrabljene ali poškodovane dele.

D. Prepričajte se, da rezila nadomestite z ustreznimi novimi rezili.

E. Poskrbite, da so baterije napolnjene s pravilnim polnilnikom, ki ga priporoča proizvajalec. Nepravilna uporaba lahko povzroči električni udar, pregrevanje ali uhajanje korozivne tekočine iz baterije.

F. V primeru puščanja elektrolita sperite z vodo/nevtralizatorjem, in poiščite zdravniško pomoč, če pride v stik z očmi itd.

G. Servisiranje stroja mora potekati v skladu z navodili proizvajalca.

Uporaba in vzdrževanje baterijskega orodja

A. Polnite samo s polnilnikom, ki ga je določil proizvajalec. Polnilnik, ki je primeren za eno vrsto BATERIJSKEGA SKLOPA, lahko pri uporabi z drugo vrsto BATERIJSKEGA SKLOPA povzroči nevarnost požara.

B. Uporabljajte samo električna orodja s posebej namenjenimi BATERIJSKIMI sklopi. Uporaba katerega koli drugega BATERIJSKEGA SKLOPA lahko povzroči nevarnost poškodb in požara.

C. Ko BATERIJA ni v uporabi, jo hranite stran od kovinskih predmetov, kot so sponke za papir, kovanci, ključi, žeblji, vijaki ali drugi mali kovinski predmeti, ki bi lahko vzpostavili povezavo enega pola z drugim. Kratek stik med poli BATERIJE lahko povzroči opekline ali požar.

D. V slabih razmerah lahko iz baterije izteče tekočina; izogibajte se stiku z njo. Če slučajno pride do stika, sperite z vodo. Če tekočina pride v stik z očmi, poiščite zdravniško pomoč. Tekočina, ki izteče iz BATERIJE, lahko povzroči draženje ali opekline.

E. Ne uporabljajte poškodovanega ali spremenjenega BATERIJSKEGA sklopa ali orodja. Poškodovane ali spremenjene baterije se lahko obnašajo nepredvidljivo, kar lahko povzroči požar, EKSPLOZIJO ali predstavlja nevarnost poškodb.

F. BATERIJSKEGA sklopa ali orodja ne izpostavljajte ognju ali previsoki temperaturi. Izpostavljenost ognju ali temperaturi nad 130 °C lahko povzroči eksplozijo.

G. Upoštevajte vsa navodila za polnjenje in ne polnite BATERIJE ali orodja zunaj temperaturnega območja, določenega v navodilih. Nepravilno polnjenje ali polnjenje pri temperaturah zunaj navedenega območja lahko poškoduje BATERIJO in poveča nevarnost požara.

1.3 Varnostna navodila za namestitev

A. Polnilne postaje, vključno z dodatno opremo, ne nameščajte na mesto, ki je pod ali znotraj 60 cm od katerega koli vnetljivega materiala. V primeru okvare lahko

pride do segrevanja polnilne postaje in napajalnika ter potencialne nevarnosti požara.

B. Napajalnika ne postavljajte na površino, kjer obstaja nevarnost, da bi padel v vodo. Napajalnika ne postavljajte na tla.

C. Napajalnika ne ovijajte v plastiko. Kondenzirana voda lahko škoduje napajanju in poveča nevarnost električnega udara.

D. Velja za EU. Če je napajalnik nameščen na prostem: Nevarnost električnega udara. Napajalnik vključite samo v pokrito vtičnico razreda A GFCI (RCD) z ohišjem, odpornim na vremenske vplive, in dostopom za vstavljanje ali odstranjevanje pokrova priključnega vtiča.

E. Polnilne postaje ne nameščajte tja, kjer obstaja nevarnost stoječe vode.

1.4 Varnostna navodila za vsakodnevno delovanje

A. Roke in noge držite stran od vrtečih se rezil. Ne postavljajte rok ali nog v bližin ali pod izdelek, ko je izdelek nastavljen na VKLOP.

B. Izklopite izdelek ali nastavite izdelek na IZKLOP, kadar so v delovnem prostoru osebe, zlasti otroci ali živali.

C. Prepričajte se, da na trati ni predmetov, kot so kamni, veje, orodje ali igrače. Rezila se lahko poškodujejo, če zadenejo ob takšne predmete.

D. Izdelka ne dvigujte in ga ne premikajte, ko je nastavljen na VKLOP.

E. Ne dovolite, da izdelek trči v osebe ali živali. Če se na poti izdelka pojavi žival ali druga oseba, izdelek takoj ustavite.

F. Na izdelek ali polnilno postajo ne postavljajte predmetov.

G. Izdelka ne uporabljajte, če gumb STOP ne deluje.

H. Kadar izdelek ne deluje, ga vedno nastavite na IZKLOP.

I. Ne uporabljajte izdelka in vodnega škropilnika istočasno. Za nastavitev časa delovanja naprave uporabite funkcijo Čas obratovanja.

J. Izdelka ne uporabljajte, če je na delovnem območju stoječa voda, na primer na območju z lužami, ki so nastale zaradi močnega dežja.

1.5 Varnostna navodila za vzdrževanje

A. Ko na izdelku izvajate vzdrževanje, ga nastavite na IZKLOP.

B. Za čiščenje izdelka ne uporabljajte visokotlačnega pralnega stroja. Za čiščenje izdelka ne uporabljajte topil.

C. Pred čiščenjem ali vzdrževanjem polnilne postaje izključite vtič iz polnilne postaje.

1.6 Varna uporaba baterij

Litij-ionske baterije lahko eksplodirajo ali povzročijo požar, če jih razstavimo, če pridejo v kratek stik ali jih izpostavimo vodi, ognju ali visokim temperaturam. Ravnajte previdno in ne razstavljajte ali odpirajte baterij, ter jih na noben način mehansko ali električno ne zlorabljajte. Izogibajte se shranjevanju baterij na neposredni sončni svetlobi.

2. Simboli in nalepke

Pozorno preučite simbole na izdelku in nalepkah ter se seznanite z njihovim pomenom:

	OPOZORILO: *Pred uporabo izdelka preberite navodila za uporabo.*
	OPOZORILO: *Pred dvigovanjem stroja ali dela na njem izdelek izklopite.* *Nikoli se ne dotikajte vrtečega se rezila.*
	OPOZORILO: *Med obratovanjem vzdržujte varno razdaljo od stroja. Druge osebe držite izven nevarnega delovnega območja.*
	OPOZORILO: *Ne vozite se na stroju.*
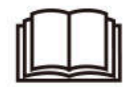	*Preberite navodila za uporabo.*
	Oznaka skladnosti CE.
	Raven zvočne moči, določena z evropsko direktivo o zunanjem hrupu.
	Tega izdelka ne odvrzite med običajne gospodinjske odpadke. Zagotovite, da je izdelek recikliran v skladu z lokalnimi pravnimi zahtevami.
	Razred III
	DC
	Baterije ne mečite v ogenj in je ne izpostavljajte viru toplote.
	Baterije ne potapljajte v vodo.
	Oznaka za recikliranje.
	Te baterije ni dovoljeno odvreči med običajne gospodinjske odpadke. Poskrbite, da bo baterija reciklirana v skladu z lokalnimi pravnimi zahtevami.

T4A	*Zamenjajte z varovalko v skladu z nazivno vrednostjo.*
T10A	*Zamenjajte z varovalko v skladu z nazivno vrednostjo.*
	Konstrukcija razreda II.
IPX4	*Stopnje zaščite, ki jih zagotavljajo ohišja (koda IP)*
IPX6	
IP67	
	Snemljiv del za električno napajanje
	SMPS z vgrajeno zaščito pred kratkim stikom ločilni transformator
S	*SMPS (preklopna električna napajalna enota)*
cosφ:0.56	*Faktor moči*
VI	*Energetska učinkovitost 6. stopnje*
	Označuje, da napajalna enota se ne sme uporabljati, če so kontakti vtikača poškodovani.
	POZOR - Ne dotikajte se vrtečega rezila. Pri premikanju je treba nositi rokavice. Med delovanjem se ne dotikajte obrezovalnika.
MAX 45°C	*Baterijskega paketa ne uporabljajte ali shranjujte v okoljih nad 45 °C in ga hranite stran od vseh virov toplote, da preprečite nevarnosti.*
Max. 9500 min⁻¹	*Maks. 9500 min $^{-1}$*
195 mm	*φ 195 mm za rezalni disk*
	opozorilo
ETSI EN 300 645 TÜVRheinland CERTIFIED	*Oznaka skladnosti TÜV Rheinland.*

Simboli na zaslonu robota

	Vklop/izklop
START	*Gumb za zagon*
HOME	*Gumb »domov«*
OK	*Gumb za potrditev »OK«*

Opomba:

Za več informacij o simbolih glejte razdelek 5.1 Zaslon in upravljanje na kosilnici.

3. Vsebina in specifikacija

3.1 Vsebina škatle

Robotskakosilnica*1
Polnilna postaja*1

Čistilna krtača*1
Rezervna rezila*24
Rezervni vijaki*24
Žeblji za polnilno postajo*8
Dekorativni pokrov za obrezovanje *1
Desni zaščitni sklop *1
Čistilna krpa *1
Spodnja krtača sprednjega kolesa *2
Zgornje krtače sprednjega kolesa *2
Krtača zadnjega kolesa *2
Vijaki ST2,9×8 *8
Vijaki ST3,9×12 *2
EdgeZero nit za trimer*4

3.2 Deli in funkcije

Pogled od zgoraj

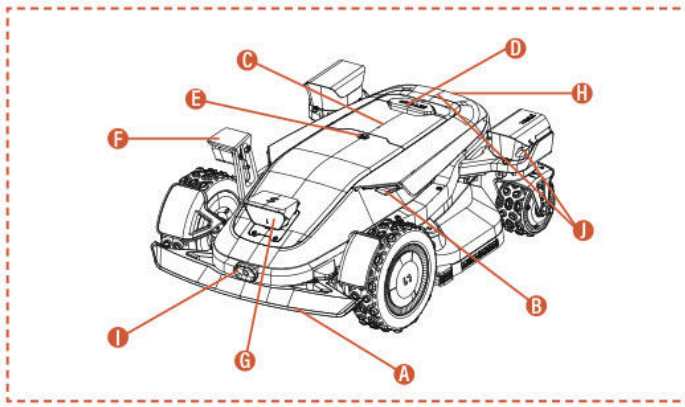

Pogled od spodaj

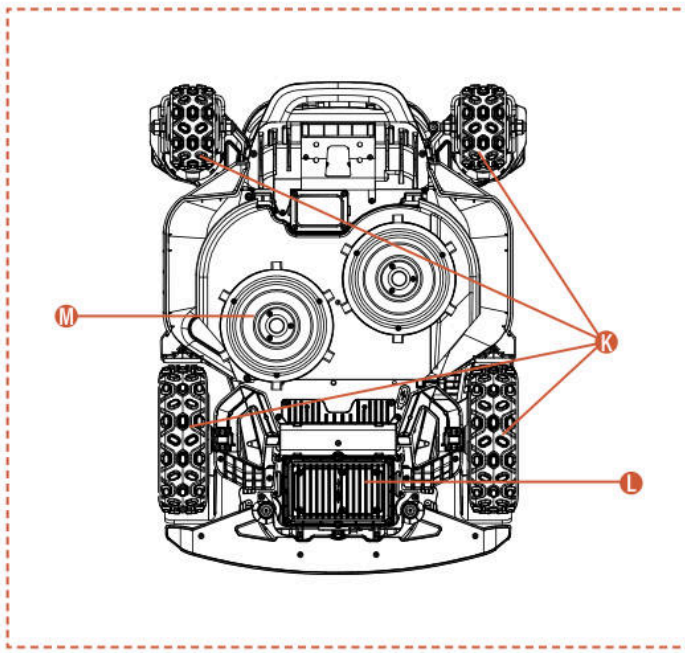

Opomba

Naprave ne potapljajte v vodo, saj lahko to poškoduje komponente in povzroči izgubo garancije za predpisano časovno obdobje.

A. Odbijač za trke
Kadar vizualno določanje položaja ni na voljo, lahko odbijač za trke zagotovi normalno delovanje stroja.

B. LED luči
Različne LED luči na kosilnici prikazujejo stanje delovanja naprave.

C. Nadzorna plošča
Nadzorna plošča za vklop in izklop stroja, za namestitev delovanja ali vrnitev stroja na svoje mesto, itd.

D. Gumb ZAUSTAVITEV
Gumb za zasilno zaustavitev stroja v nujnih primerih.

E. Dežni senzor
Dežni senzor zazna dež, naprava pa se v skladu z nastavitvami uporabnika samodejno vrne na polnilno postajo, da se izogne dežju.

F. Stranska ToFView kamera (iToF+RGBD)
Kamera iToF+RGBD z umetno inteligenco z združevanjem globinskih podatkov in barvnih slik natančno prepoznava ovire med obrezovanjem robov ter dosega večjo natančnost rezanja robov.

G. Binokularna kamera in integrirana iToF kamera
Binokularna kamera s pomočjo AI pomaga kosilnici zaznati ovire in se jim izogniti.

iToF integrirana kamera se uporablja za izogibanje oviram in košnjo ob robu. Z merjenjem fazne razlike modulirane infrardeče svetlobe zagotavlja stabilno delovanje v vseh svetlobnih razmerah.

H. Infrardeči senzor za polnjenje
Infrardeči senzor za polnjenje omogoča samodejno priklopitev na polnilno postajo z infrardečim vodenjem ter spremlja stanje polnjenja za zagotavljanje varnega polnjenja skozi celoten proces.

I. Infrardeča termovizijska kamera
Infrardeča termovizijska kamera zajema toplotne signale iz okolja, kar omogoča kosilnici natančno prepoznavanje živih bitij in ovir v pogojih slabe vidljivosti, kot so noč ali megla, s čimer se zmanjša tveganje za trk.

J. dToF integrirana kamera
Integrirana dToF kamera uporablja neposredno načelo Time-of-Flight za natančno merjenje razdalj z izračunom časa leta infrardečih svetlobnih impulzov. Omogoča zgodnje zaznavanje oddaljenih ovir ter zagotavlja zanesljivo varnostno zaščito robotske kosilnice med delovanjem na velikih travnikih.

K. 4WD pesto motor
Sistem 4WD pesto motorjev združuje krmiljenje in prenos moči v vsako kolo, kar omogoča natančno krmiljenje in močno pogonsko moč za izboljšano terensko zmogljivost.

L. Prostor za baterijo
Prostor za shranjevanje baterije.

M. Rotirajoča rezalna plošča
Naprava za obrezovanje trate med delovanjem stroja.

3.3 Tehnične specifikacije

TEHNIČNE SPECIFIKACIJE	X9 RMX12000D40V	X9 Plus RMX24000D40V
Omejitvena žica	Brezžično / neomejeno	Brezžično / neomejeno
Največja površina košnje	12000 m^2	24000 m^2
Višina košnje min. / maks.	20-100 mm	20-100 mm
Nastavitev višine	Elektronsko	Elektronsko
Širina košnje	430 mm	430 mm
Hitrost brez obremenitve	2500/min	2800/min
Vodoodporno	IPX6	IPX6
Zmogljivost baterije	BS408 36 V DC, 8 Ah, 288 Wh, 40 V DC MAX	BF408 36 V DC, 8 Ah, 288 Wh, 40 V DC MAX
Uporabniški vmesnik	Aplikacija in prikaz tipkovnice	Aplikacija in prikaz tipkovnice
Največji naklon	42°(90%)	42°(90%)
Dimenzije robota	85 * 61,7 * 30,3 cm	85 * 66,3 * 30,3 cm
Potrdila	CE RoHS	CE RoHS
Neto teža	30,5 kg	32,7 kg
Raven zvočne moči LWA	66 dB (A)	70 dB (A)
Odstopanje zvočne moči KWA	2,44 dB (A)	2,25 dB (A)
Raven zvočnega tlaka LpA	58 dB (A)	62 dB (A)
Odstopanje zvočne moči KpA	2,44 dB (A)	2,25 dB (A)
Raven zvočne moči LWA za EdgeZero	88 dB (A)	88 dB (A)
Negotovost zvočne moči KWA za EdgeZero	1,97 dB (A)	1,97 dB (A)
Raven zvočnega tlaka LpA za EdgeZero	80 dB (A)	80 dB (A)
Negotovost zvočnega tlaka KpA za EdgeZero	1,97 dB (A)	1,97 dB (A)
ZNAČILNOSTI		
Wi-Fi / Bluetooth	Y	Y
Brezžična preslikava	Y	Y
Načrtovanje poti	3 možnosti	3 možnosti
AONavi™ 2.0 (nRTK+VSLAM 2.0)	Y	Y
Super Wi-Fi	Y	Y
Vision AI 2.0	Y	Y
ATC (All-Terrain Conquer)	Y	Y
Varčni način	Y	Y
Nočni način*	Y	Y
Prednja luč LED	Y	Y
OTA	Y	Y
Hitra vrnitev na polnilno postajo	Y	Y
Več območij	Y	Y
Urnik delovanja	Samodejna ali ročna nastavitev	Samodejna ali ročna nastavitev
Senzor udarcev	Y	Y
Vodno pranje	Y	Y
GPS in 4G modul	Y	Y
Google pomočnik in Amazon Alexa	Y	Y
Koda PIN	Y	Y
Senzor dviga in nagiba	Y	Y
Senzor za dež	Y	Y
EdgeZero	Opcija	Y
DODATKI		
Rezervno rezilo in rezervni vijaki	24 kos	24 kos
Žeblji za polnilno postajo	8 kos	8 kos
Polnilna postaja	7A(CB11)	17A(CB12)
Čistilna krtača	1 kos	1 kos
Dekorativni pokrov za obrezovanje	Opcija	1 kos
Desni zaščitni sklop	Opcija	1 kos
Čistilna krpa	1 kos	1 kos
Spodnja krtača sprednjega kolesa	2 kos	2 kos
Zgornje krtače sprednjega kolesa	2 kos	2 kos
Krtača zadnjega kolesa	2 kos	2 kos
Vijaki ST2,9×8	8 kos	8 kos
Vijaki ST3,9×12	2 kos	2 kos
EdgeZero nit za trimer	Opcija	4 kos

4. Namestitev in preslikava

Napredna strojna in programska oprema Sunseeker (inteligentni algoritmi) znatno izboljšata sposobnost prepoznavanja okolja, natančnost pozicioniranja in celotno zmogljivost kosilnice. Sunseeker AONavi (vedno vklopljena navigacija) že od nekdaj brezhibno združuje satelitsko pozicioniranje RTK-GNSS z vizualno tehnologijo VSLAM2.0, kar robotski kosilnici omogoča izvajanje nalog pozicioniranja in navigacije v različnih okoljih, vključno s kompleksnimi.

Z napredkom Sunseekerjeve tehnologije se je navigacija AONavi™ v celoti nadgradila na navigacijo 2,0. Ta tehnologija združuje netRTK z VSLAM vizualno tehnologijo ter doseže centimetrsko natančno pozicioniranje brez potrebe po fizičnih RTK-postajah. To ne le izboljša natančnost pozicioniranja, temveč tudi znatno skrajša čas namestitve. Opremljen s tehnologijo Sunseeker AONavi™ 2,0 lahko robotska kosilnica sprejema stabilne satelitske signale za pozicioniranje v realnem času, hkrati pa je mogoče nastaviti virtualne meje za kosilce Sunseeker. To zagotavlja kakovostno vzdrževanje trate in vam omogoča priročno ter zanesljivo košnjo.

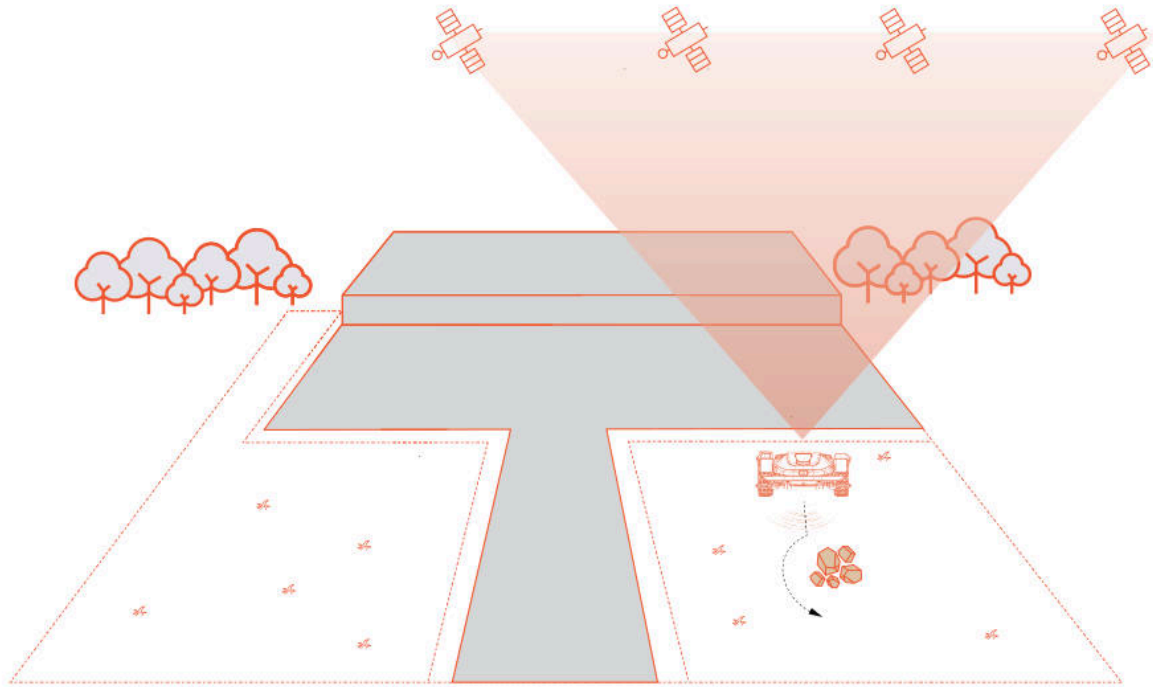

4.1 Priprave

Namestite Sunseeker APP

Opomba

Po potrebi bo aplikacija zahtevala dostop do povezave Bluetooth in Wi-Fi ali 4G. Za zagotovitev pravilne nastavitve in prihodnje funkcionalnosti omogočite dostop do teh funkcij.

Skenirajte kodo QR, da prenesete aplikacijo Robotic Mower, ali poiščite »Sunseeker Robot« v trgovini Google Play (Android) ali Apple App Store (iOS). Po namestitvi ustvarite nov račun in se prijavite.

iOS **Android**

Pripravite kosilnico

Prepričajte se, da je povezava Bluetooth v telefonu vklopljena, in skenirajte kodo QR serijske številke naprave, da identificirate model in poiščete ustrezen priročnik za namestitev.

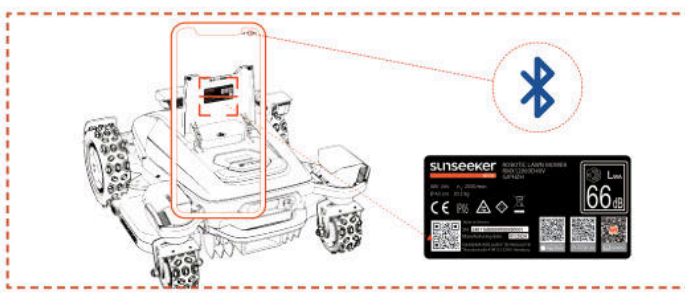

Pripravite trato

A. Odstranite odpadke, kupe listja, igrače, žice, kamenje in druge ovire.

B. Za zagotovitev varnosti poskrbite, da so otroci in hišni ljubljenčki zunaj trate.

C. Pred uporabo robotske kosilnice pokošite trato na višino največ 10 cm.

D. Specifikacije delovnega območja za robotsko kosilnico so naslednje: 12000 m^2 (X9) in 24000 m^2 (X9 Plus).

E. Če je znotraj delovnega območja kosilnice ožji prehod, zagotovite, da bo širina prehoda večja od 100 cm.

Priporočene vrste trate so prikazane na spodnjih slikah:

4.2 Aktivacija kosilnice

Predhodno polnjenje kosilnice

A. Izberite poljubno mesto z električno vtičnico, priklopite napajalnik polnilne postaje in vklopite polnilno postajo.

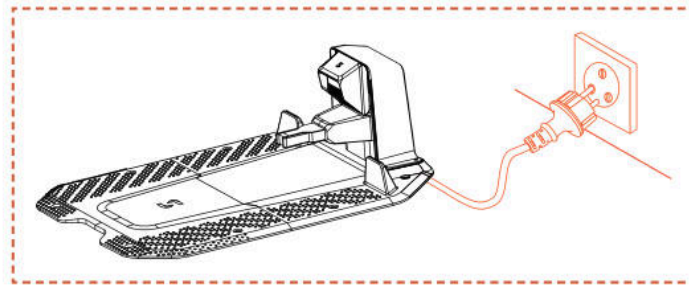

B. Potisnite kosilnico v polnilno postajo in se prepričajte, da so polnilne elektrode pravilno priključene. Utripajoča zelena luč na polnilni postaji označuje normalno polnjenje. Ko je kosilnica popolnoma napolnjena, bo indikatorska lučka svetila z neprekinjeno zeleno barvo.

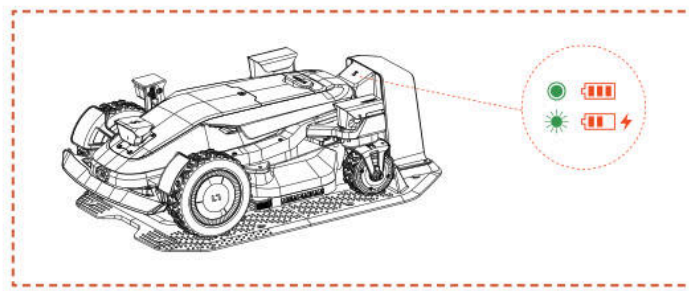

C. Če je raven baterije kosilnice nad 80 %, lahko ta korak preskočite.

Opomba

- Če indikatorska lučka ne sveti, četudi je napajanje pravilno vključeno, se obrnite na službo za pomoč kupcem.

Aktivirajte kosilnico

A. Ko se naprava uspešno napolni na polnilni postaji, se samodejno vklopi. Vklopite jo lahko tudi ročno, tako da pritisnete in pridržite gumb za vklop/izklop.

B. Vnesite privzeto PIN kodo „0000“. Pritisnite OK vsakič, ko vnesete "0", da potrdite postopek.

C. Če želite spremeniti PIN-kodo, pritisnite gumb ZAČNI/DOMOV/V REDU za 1 s za vstop v meni. Za spremembo PIN-kode vstopite v meni. Za podrobnejše informacije glejte razdelek 5.1 Zaslon in upravljanje na kosilnici.

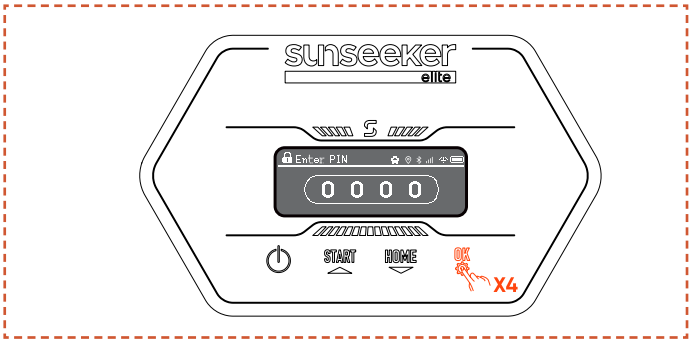

4.3 Povezava z aplikacijo

Opomba

Naslednje ilustracije v zvezi z aplikacijo so samo v predstavitvene namene. Razpoložljive možnosti se lahko razlikujejo glede na različico programske opreme.

Priprava

A. Prepričajte se, da je naprava na polnilni postaji, da se pravilno polni, da je vklopljena in da je bila vnesena koda PIN.

B. Prepričajte se, da je Bluetooth na vašem telefonu vklopljen. Prepričajte se, da je naprava priključena na 4G-omrežje.

C. Za boljšo omrežno izkušnjo lahko za kosilnico konfigurirate povezavo Wi-Fi.

Povezava z aplikacijo

A. Skenirajte kodo QR serijske številke, da med naprave dodate svojo robotsko kosilnico. Če skeniranje ni mogoče, se lahko povežete tudi prek Bluetootha. Če ste kodo QR že skenirali v koraku »Priprava kosilnice«, se kosilnica samodejno poveže z aplikacijo, ko je na vašem telefonu omogočena funkcija Bluetooth, in skeniranja ni treba ponavljati.

B. Po uspešnem seznanjanju vnesite privzeto kodo PIN "0000". PIN kodo lahko spremenite na telefonu.

C. Preverite, ali je naprava povezana s 4G-omrežjem.

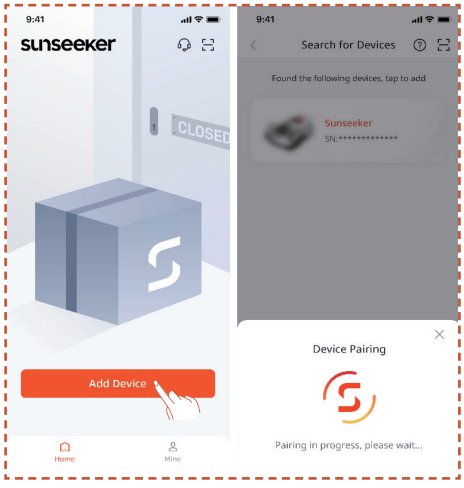

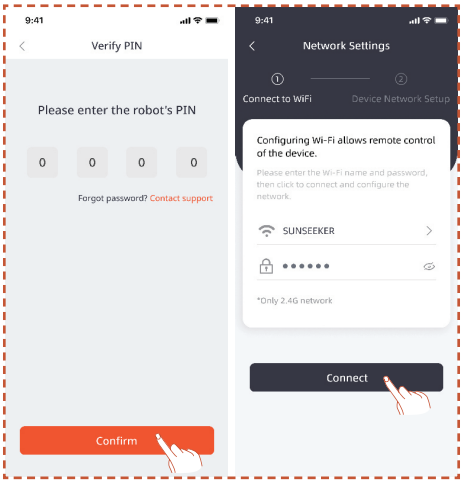

4.4 Namestitev polnilne postaje

Opomba

Če niste prepričani, kje namestiti polnilno postajo, sledite spodnjim korakom za iskanje lokacije z močnejšim signalom.

Izberite ustrezno lokacijo

A. Sledite navodilom v aplikaciji za daljinsko upravljanje kosilnice, preverite jakost signala na različnih območjih in poiščite primerno mesto za namestitev polnilne postaje.

B. Da bi zagotovili, da lahko kosilnica uspešno zapusti in se vrne na polnilno postajo, polnilno postajo namestite na odprta ravna, neutrjena tla.

C. Polnilno postajo lahko postavite znotraj ali zunaj delovnega območja kosilnice. Iz varnostnih razlogov je priporočljivo, da polnilni kabel hranite zunaj območja košnje.

D. V razdalji 1,5 m pred polnilno postajo ne sme biti nobenih ovir.

E. Če je prednjo trava, mora biti nižja od 10 cm.

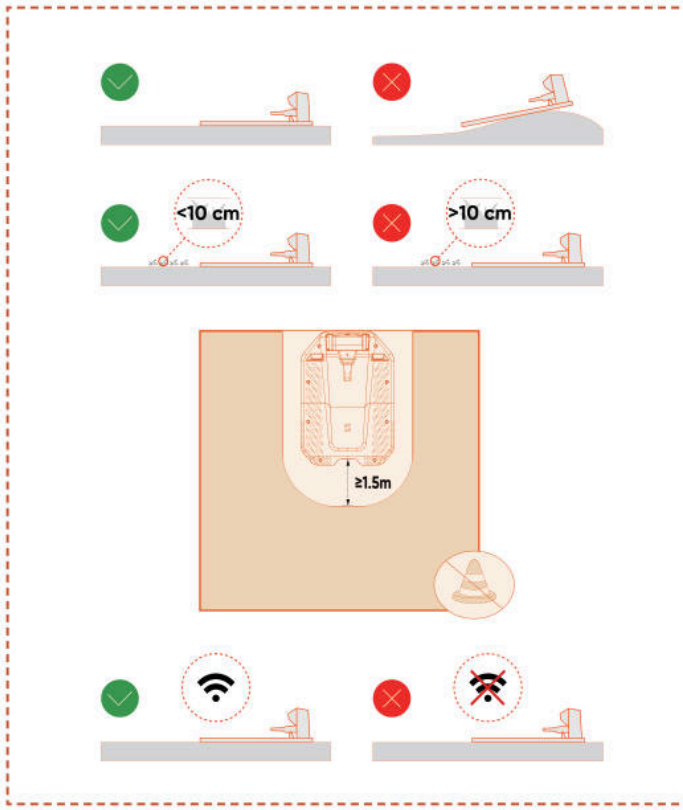

F. Zagotovite, da je območje nad polnilno postajo čim bolj odprto, brez dreves, stavb ali drugih ovir.

G. Če ni mogoče doseči popolne odprtosti na vseh straneh, za kosilnice, ki se nahajajo na severni polobli, poskušajte ohraniti južno nebo neovirano; za kosilce na južni polobli zagotovite, da je severno nebo čim bolj odprto.

Namestitev polnilne postaje

A. Polnilno postajo lahko s kladivom ali podobnim orodjem pribijete na neutrjeno, ravno podlago.

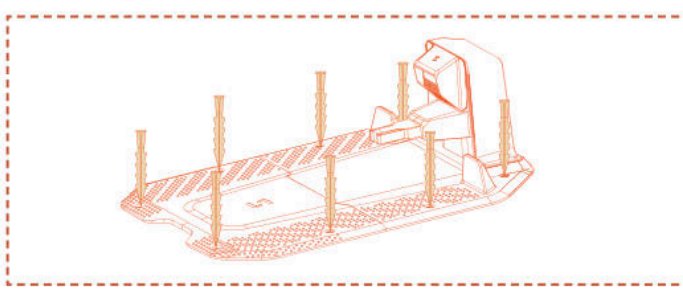

B. Polnilni kabel na polnilni postaji priključite na polnilnik, nato pa ga priključite v električno napajanje. Na tej točki bo zelena lučka na polnilni postaji svetila neprekinjeno, kar pomeni, da je postaja vklopljena.

C. Iz varnostnih razlogov je priporočljivo, da polnilni kabel hranite zunaj območja košnje. Če je med polnilno postajo in napajalnikom velika razdalja, se prepričajte, da je napajalni kabel dobro pritrjen na tla ali steno, da zagotovite varno delovanje.

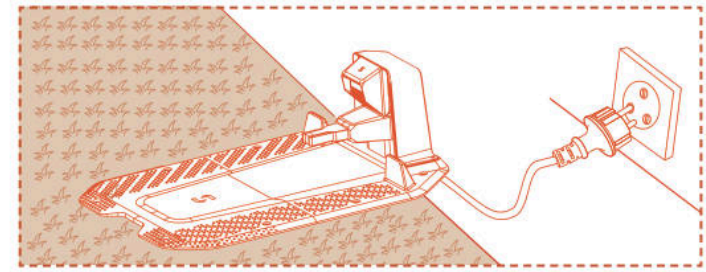

4.5 Kartiranje

Opomba

Naslednje ilustracije v zvezi z aplikacijo so samo v predstavitvene namene. Razpoložljive možnosti se lahko razlikujejo glede na različico programske opreme.

Priprava

A. Poskrbite, da je naprava vklopljena in uspešno povezana s 4G- ter Bluetooth signali.

B. Prepričajte se, da je stroj na polnilni postaji, da se pravilno polni in da je nivo baterije nad 50 %.

C. Za popolno izdelavo zemljevida potrebujete ustrezno delovno območje, polnilno postajo in anteno.

D. Če so vsa zgornja opravila pripravljena, kliknite **Začni kartiranje**.

E. Če se je naprava ponovno zagnala, pred začetkom postopka kartiranja zagotovite, da je na polnilni postaji.

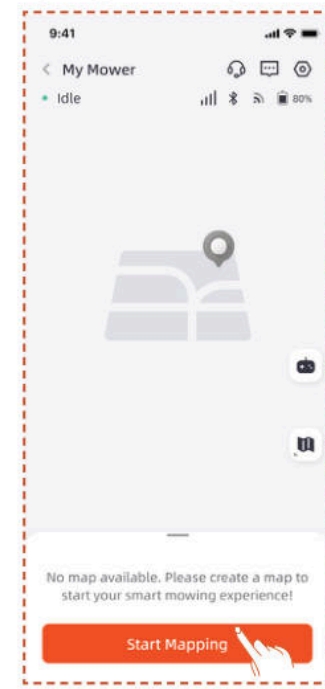

Vzpostavitev delovnega območja

A. Kliknite **Delovno območje**. Kosilnica bo samodejno zapustila polnilno postajo in se premaknila 1,5 m naprej, ne da bi morali ročno poseči po njej.

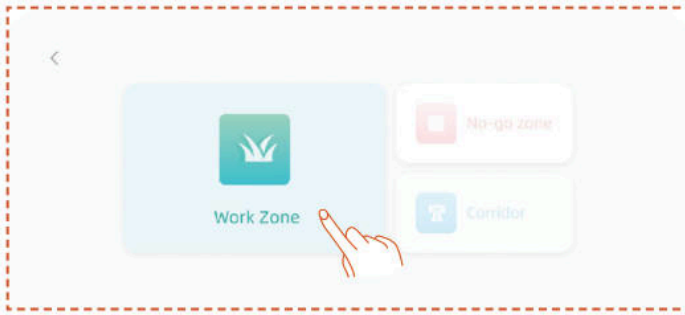

B. Priporočamo, da robota najprej usmerite na rob trate in ga obrnete v nasprotni smeri urinega kazalca za kartiranje, nato pa kliknite »**Start Mapping**« (Začni kartiranje).

C. Ko je kosilnica postavljena na mejo delovnega območja in ko je kot nastavljen, kliknite **Začni kartiranje**.

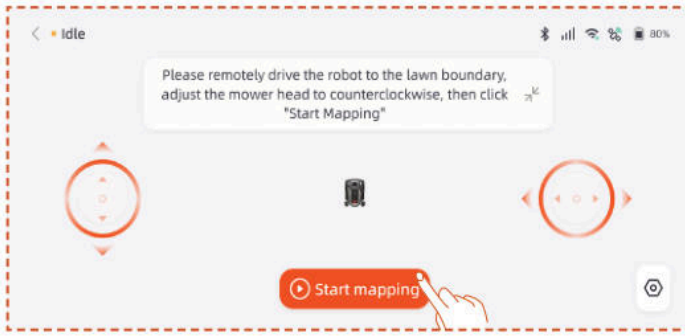

Samodejno kartiranje

Ko naprava prepozna, da je na travnatem območju in so izpolnjeni pogoji za samodejno kartiranje, bo ikona **Auto** (Samodejno) utripala. Dotaknite se **Samodejno** za začetek samodejnega kartiranja.

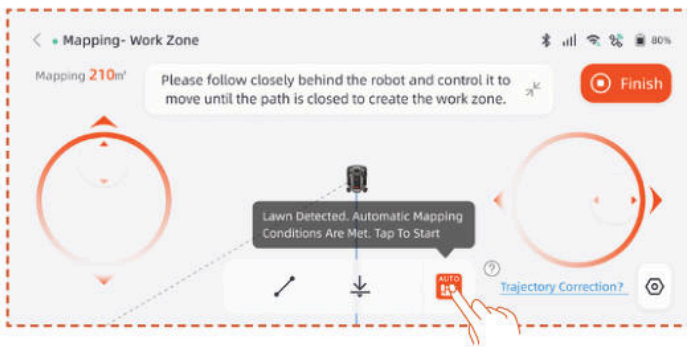

Za zaustavitev kartiranja pritisnite gumb **Pause** (Premor) v aplikaciji.

Po preverjanju, da robot deluje normalno brez napak, tapnite gumb **Auto** v vmesniku aplikacije za nadaljevanje samodejnega kartiranja.

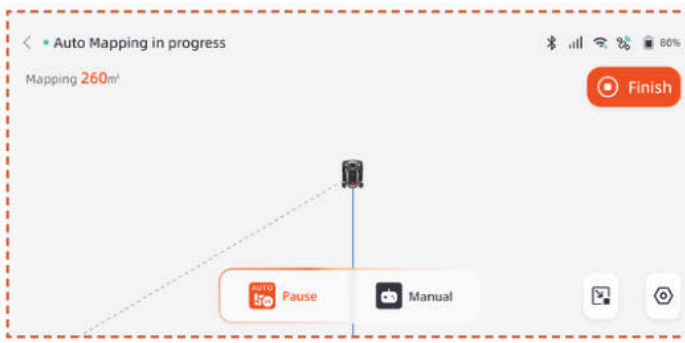

Opomba

– Med postopkom kartiranja priporočamo, da sledite kosilnici. Če kosilnica ne zazna meja natančno, lahko kadarkoli zapustite način samodejnega kartiranja in preklopite na ročno krmiljenje.

– Za učinkovito kartiranje zagotovite, da kosilnica začne kartiranje tako, da se odpelje iz polnilne postaje.

- Priporočamo preklop na ročno kartiranje pri kartiranju v bližini območij, kot so bazeni, jarki ali prepadi, ter ohranjanje varne razdalje vsaj 15 cm.

Ročno kartiranje

Pritisnite **Manual** (Ročno) za preklop v način ročnega kartiranja.

Daljinsko krmilite kosilnico in jo vodite ob robu, da ustvarite delovno območje.

- Če vaše delovno območje vključuje ograje, stene ali druge fizične meje, med daljinskim kartiranjem ohranite vsaj 5 cm razdalje od meje.

- Če so na delovnem območju bazen, jarki ali pečine, med kartiranjem ohranite minimalno razdaljo 15 cm.

- Če meja vašega delovnega območja ni travnata, na primer kamnita pot, in je višina meje podobna travi, lahko uporabite funkcijo **Prekorači** mejo. Pri uporabi te funkcije bo kosilnica približno dve tretjini svoje širine ohranila na travi in vozila ob robu. Po končanem kartiranju bo kosilnica sledila kartiranim mejam košnje.

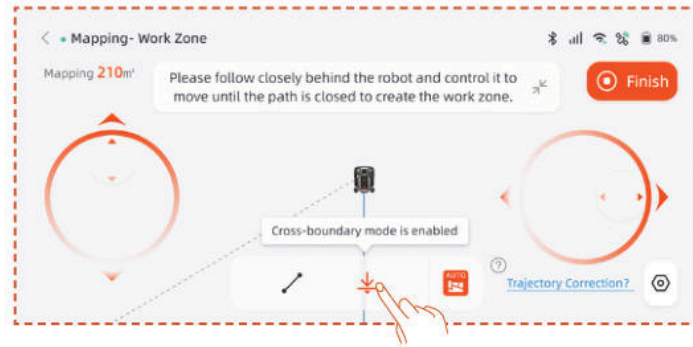

- Če je meja vašega delovnega območja ravna črta, lahko izberete funkcijo **Ravno** in nato kosilnico daljinsko pomaknete do konca ravne meje. Ravna mejna črta bo samodejno ustvarjena med začetno in končno točko, kjer je aktivirana funkcija ravne črte.

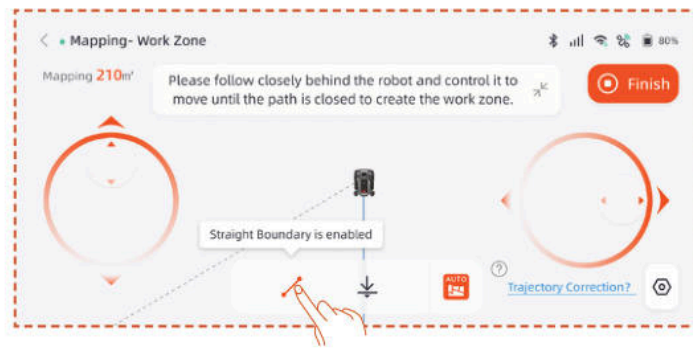

Opomba

Priporočljivo je, da kliknete »Dokončaj« šele, ko pot popolnoma zaključite. Če pot ni zaključena, vendar je treba kartiranje dokončati, kliknite »Dokončaj« in nato izberite »Samodejno zaključi« (»Auto Close«). Ustvarjen zemljevid bo samodejno povezal začetno in končno točko, da se bo delovno območje dokončno začrtalo.

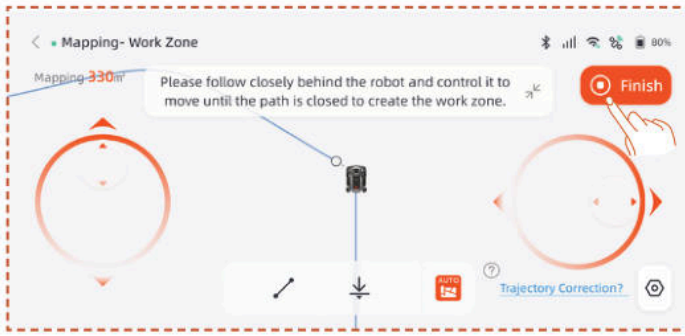

Po končanem kartiranju, če želite spremeniti mejo, kliknite **Delovno območje** in izberite **Uredi mejo** za spremembe.

A. Daljinsko upravljajte robotsko kosilnico do začetne točke spremembe meje, nato kliknite gumb za začetek. Pri spreminjanju meje je treba robotsko kosilnico nadzorovati, da se pomika v nasprotni smeri urinega kazalca.

B. Daljinsko odpeljite robotsko kosilnico do končne točke spremembe meje, pri čemer se prepričajte, da prečka izvirno mejo zemljevida, nato kliknite gumb »**Dokončaj**«.

Ustvarite »Nedovoljeno območje« (»No-go Zone«)

Če vaše delovno območje vsebuje bazen ali druga območja prepovedi košnje, je priporočljivo ustvariti nedovoljeno območje, da ustvarite navidezno mejo in območja zaščitite.

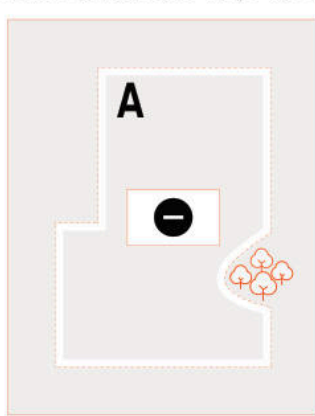

A. Kliknite **Nedovoljeno območje**.

B. Daljinsko upravljajte kosilnico do začetne točke, kjer je treba ustvariti območje prepovedi vstopa, nato pa kliknite **Začni kartiranje**.

C. Z daljinskim upravljanjem kosilnice zaprite območje in kliknite **Dokončaj**.

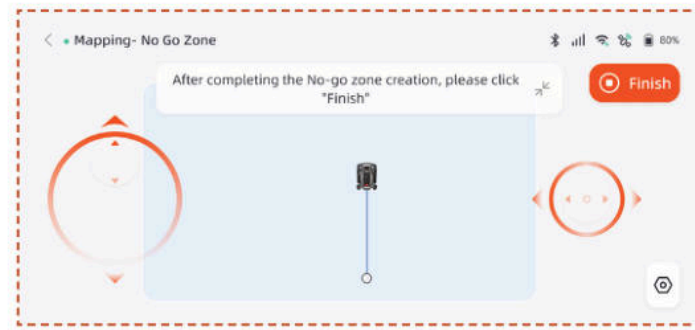

Ustvarite več območij

Če je treba trato razdeliti na več delovnih območij, lahko ustvarite več delovnih območij in prehodov.

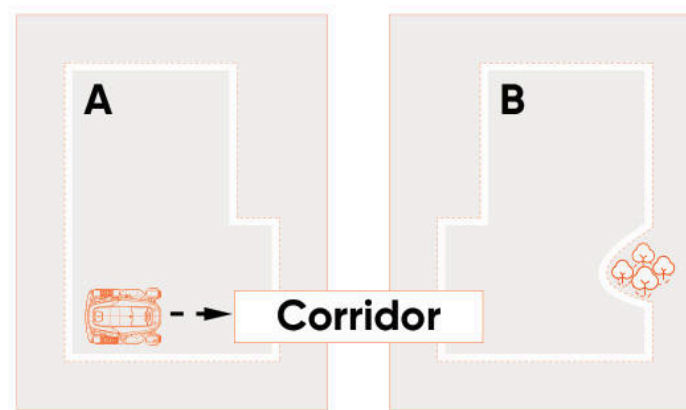

Ko ustvarite prvo delovno območje, lahko vmes dodate prehod in nato ustvarite drugo delovno območje:

A. Kliknite **Prehod**.

B. Daljinsko upravljajte kosilnico do mesta, kjer je treba ustvariti prehod, in kliknite **Začni kartiranje**. Prepričajte se, da se prehod prekriva s prvim delovnim območjem.

C. Daljinsko upravljajte kosilnico do konca prehoda in kliknite **Dokončaj**.

D. Ustvarite drugo delovno območje in zagotovite, da se prehod prekriva z drugim delovnim območjem.

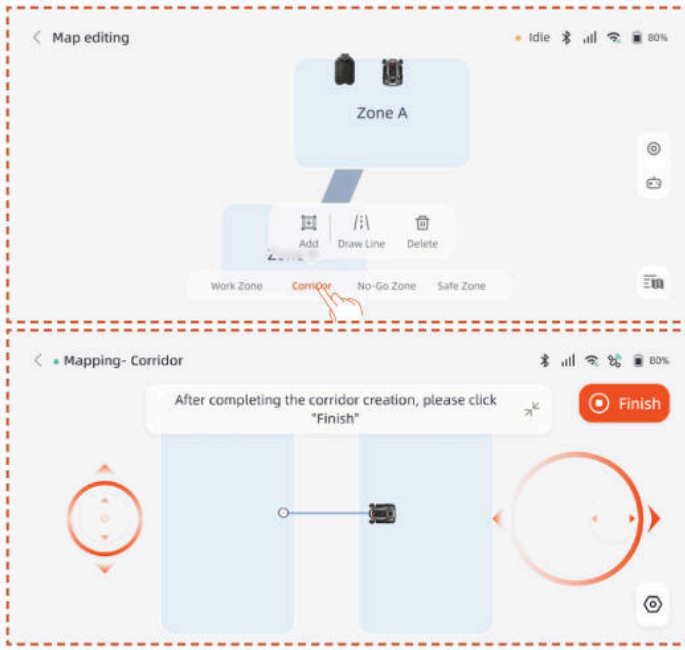

Ko ustvarite prvo delovno območje, lahko dodate drugo delovno območje in nato ustvarite prehod:

A. Kliknite **Delovno območje**.

B. Daljinsko odpeljite kosilnico do lokacije, kjer želite ustvariti drugo delovno območje, in ustvarite drugo delovno območje.

C. Ustvarite koridor med obema delovnima območjema in zagotovite, da se prehod prekriva z obema delovnima območjema.

Opomba

- Pri ustvarjanju več delovnih območij je najbolje, da se drugo delovno območje ne prekriva s prvim. Če je prekrivanje preveliko, se bosta obe območji samodejno združili v eno delovno območje.

- Če se prehod ne prekriva z delovnim območjem ali če med obema delovnima območjema ni vzpostavljenega prehoda, ima lahko kosilnica težave pri vrnitvi na polnilno postajo ali pri dokončanju svojih nalog.

Upravljanje

Delovna območja lahko tudi združite, razdelite, preimenujete in izbrišete ter izbrišete prehode ali območja prepovedi. Te operacije lahko izvedete v **Podrobnosti > Upravljanje zemljevida > Urejanje zemljevida**.

4.6 Nastavitve netRTK

Funkcija **netRTK** se samodejno aktivira po zagonu kosilnice, zato ročna povezava ni potrebna. Če je povezava nestabilna, lahko preverite stanje v **Network Settings** (Omrežne nastavitve).

Za boljšo omrežno izkušnjo lahko dodatno nastavite Wi-Fi za kosilnico in polnilnik.

Odprite vmesnik **Settings (Nastavitve) > Device** (Naprava) in tapnite **Network Settings** (Omrežne nastavitve). Preverite lahko stanje povezave Wi-Fi in 4G.

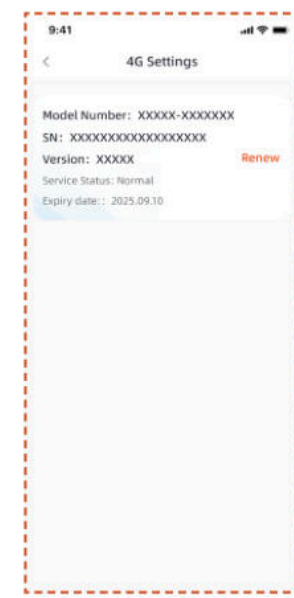

- V **Nastavitvah RTK** lahko preklopite način RTK ali obnovite storitev. Brezplačno obdobje storitve se začne na dan prve aktivacije izdelka in uspešne povezave s storitvijo netRTK. Od tega datuma imajo uporabniki X9 pravico do 5 let brezplačne uporabe, uporabniki X9 Plus pa prav tako do 5 let brezplačne uporabe.

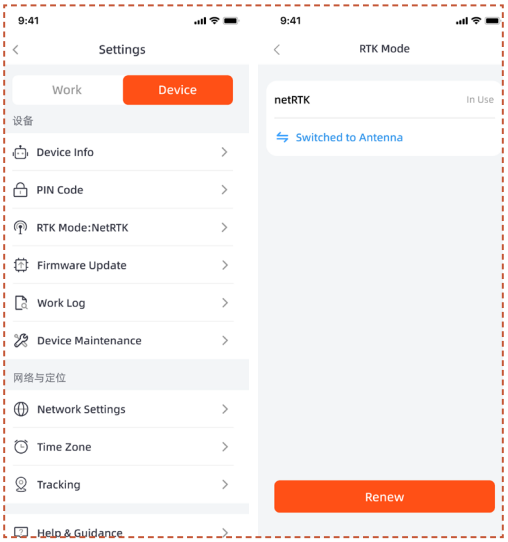

Pred iztekom brezplačnega obdobja netRTK boste prejeli opomnik o bližnjem izteku storitve. Za nadaljnjo uporabo storitve morate zaključiti podaljšanje naročnine prek spremljevalne aplikacije. Storitev bo ponovno aktivirana takoj po uspešno opravljenem plačilu.

Po koncu brezplačnega obdobja lahko za nadaljnjo uporabo storitve **netRTK** tukaj obnovite naročnino.

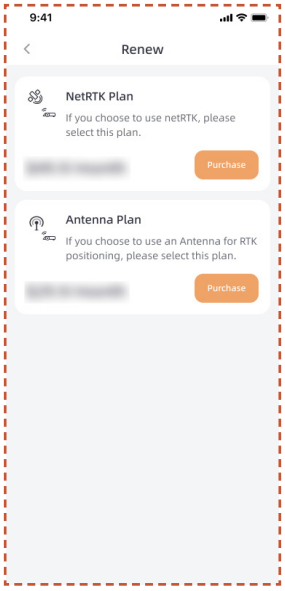

Če se odločite, da storitve netRTK ne boste obnovili, lahko kupite namensko anteno za ta izdelek in napravo uporabljate prek načinov pozicioniranja, ki jih podpira dodatna oprema (posebne funkcije in pravila so navedeni v navodilih za dodatno opremo).

5. Dnevno obratovanje

5.1 Zaslon in upravljanje na kosilnici

Zaslon

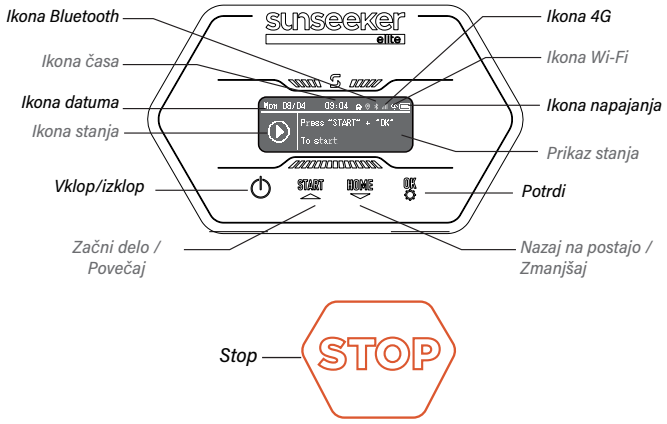

Ikona 4G: Ikona 4G prikazuje, ali je naprava uspešno vzpostavila povezavo z omrežjem 4G.

Ikona Wi-Fi: Ikona Wi-Fi označuje, ali je naprava uspešno vzpostavila povezavo z omrežjem Wi-Fi ali ne.

Ikona napajanja: Ikona napajanja baterije prikazuje preostalo zmogljivost baterije.

Ikona časa: Prikazuje trenutni čas

Ikona datuma: Prikazuje trenutni datum

Ikona Bluetooth: Ikona Bluetooth označuje, ali je naprava uspešno povezana z Bluetoothom ali ne.

Ikona stanja: Ikona stanja prikazuje trenutno stanje naprave ali funkcijo, ki se nastavlja.

Prikaz stanja: Prikazuje informacije, kot so stanje naprave, meni za nastavitev funkcij in meni osnovnih nastavitev.

Osnovno upravljanje

Vklop: Pritisnite in držite gumb za vklop 2 s.

Izklop: Pritisnite in držite gumb za vklop 3 s.

Ko je kosilnica izklopljena, boste na armaturni plošči videli besedo »Bye«, nato pa se bo zaslon izklopil.

Dostop do menija: Pritisnite gumb START/HOME/OK za 1 sekundo, da odprete menijski vmesnik.

Začetek obratovanja: Pritisnite gumb START in nato OK.

Vrnitev na postajo: Pritisnite tipko DOMOV in nato OK.

Ustavitev delovanja kosilnice: Kliknite »ZAČNI« in »V REDU« za izhod iz stanja STOP, nato ponovno pritisnite »ZAČNI« in »V REDU« za ponovni zagon.

Konfiguracija

Ko izbirno polje osvetli ikono Config (Konfiguracija), pritisnite za nadaljevanje z nastavitvami.

V meniju Config lahko konfigurirate ustrezne nastavitve za kosilnico.

Pritisnite gumba ▲ ▼ za preklapljanje med nastavitvami, pritisnite **V REDU** za preklop načina in pritisnite za vrnitev.

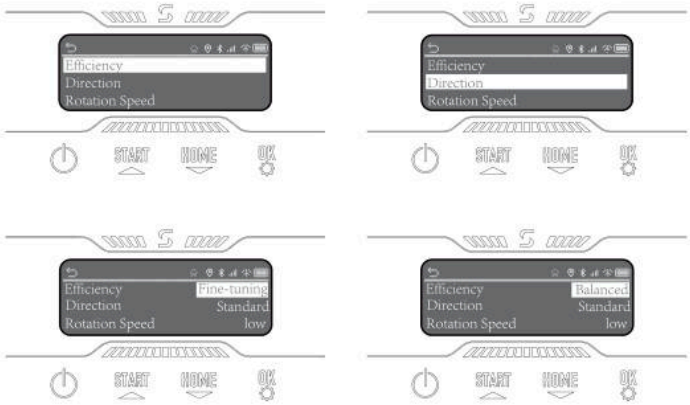

Čas obratovanja

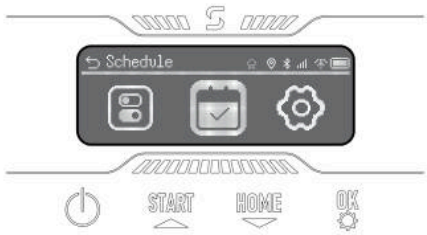

Ko izbirno polje označi ikono razporeda, pritisnite **V REDU** za nastavitev samodejnega dvojnega razporeda. Omogočite lahko premor razporeda ter nastavite samodejni in ročni razpored.

Nastavitve

Ko izbirno polje označi ikono nastavitev, pritisnite **V REDU** za nadaljevanje nastavitev.

Ogledate si lahko informacije o napravi, nastavite jezik, enoto za višino trave ter datum in čas. Lahko spremenite PIN-kodo naprave in ponastavite stroj.

5.2 Spremenite kodo PIN

Odprite možnost »Change PIN« (Spremeni PIN) in vnesite staro kodo PIN. Pritisnite ▲ ▼ za preklapljanje med številkami in pritisnite **V REDU** za potrditev številke. Zaporedoma nastavite 4-mestno kodo PIN.

Opomba

Če je PIN-koda napačno vnesena, se na zaslonu prikaže »Nepravilen PIN«.

5.3 Nastavitev časa obratovanja

Opomba

Naslednje ilustracije v zvezi z aplikacijo so samo v predstavitvene namene. Razpoložljive možnosti se lahko razlikujejo glede na različico programske opreme.

Priporočen čas obratovanja

Po kartiranju bo kosilnica na podlagi območja na zemljevidu inteligentno oblikovala urnik košnje od ponedeljka do sobote. Čas na urniku bo nastavljen med 8:00 in 16:00. Privzeto bo omogočen priporočeni urnik.

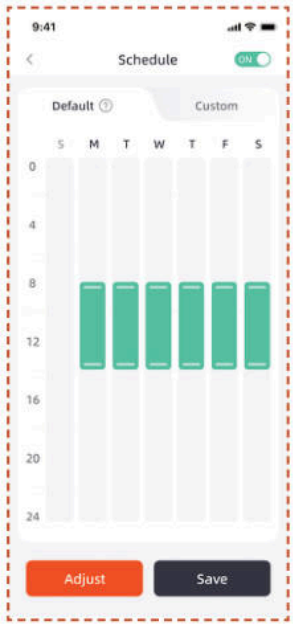

Čas obratovanja po meri

Če morate spremeniti priporočeni čas obratovanja, lahko izberete tudi nastavitev časa obratovanja po meri.

A. Pritisnite gumb Prilagodi ali Po meri, da vnesete nastavitve po meri.

B. Izberite dan, ko želite, da bo kosilnica delovala.

C. Izberite območje, na katerem želite, da kosilnica dela ta dan, ali izberite vsa območja.

D. Nastavite začetni in končni čas delovanja kosilnice.

Opomba

Če čas urnika po meri ne spada v dnevni delovni čas, kosilnica ne bo zapustila polnilne postaje, da bi kosila v času zunaj teh ur.

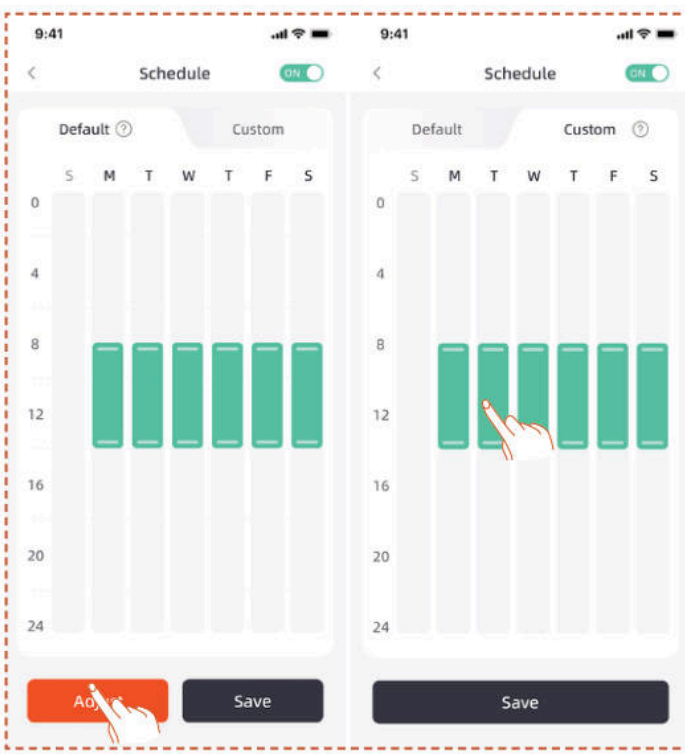

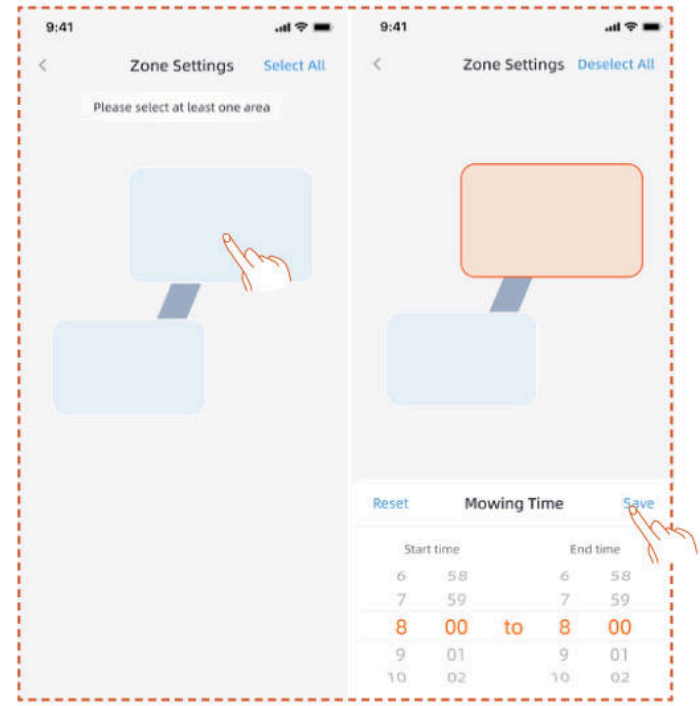

5.4 Predstavitev aplikacije

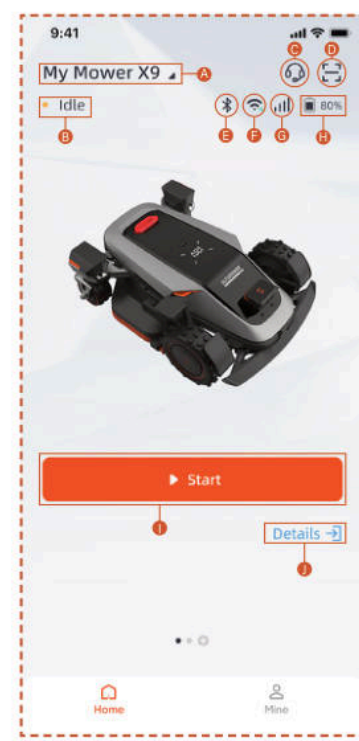

A. Ime kosilnice – Kliknite za preimenovanje
B. Prikaz stanja kosilnice
C. Pomoč in navodila
D. Dodajte napravo
E. Stanje Bluetooth povezave kosilnice
F. Stanje signala Wi-Fi v kosilnici
G. Stanje 4G signala kosilnice
H. Raven akumulatorja kosilnice
I. Začetek košnje
J. Stran s podrobnostmi o napravi

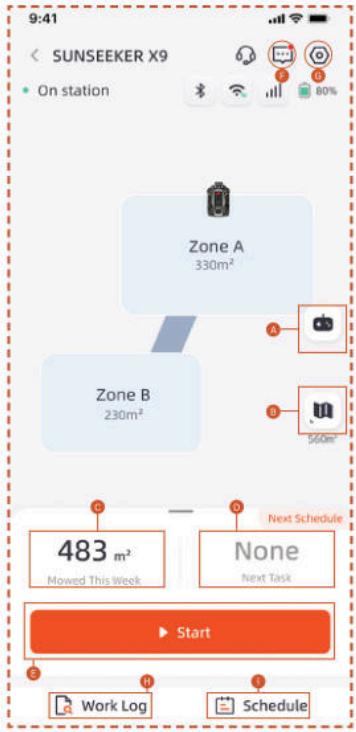

A. Daljinsko upravljanje kosilnice
B. Upravljanje zemljevida / Zemljevid signala antene
C. Obdelano območje / Ocenjeno delovno območje
D. Delovni čas / Naslednji delovni čas
E. Začetek košnje
F. Seznam sporočil
G. Nastavitve
H. Dnevnik obratovanja
I. Nastavitve časa obratovanja

Nastavitve

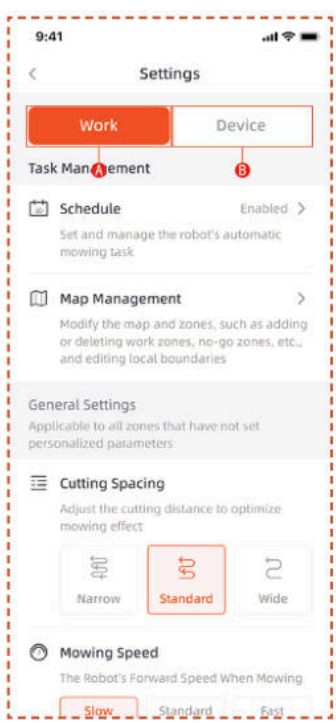

A. Nastavitve obratovanja

Tukaj lahko prilagodite nastavitve, povezane z obratovanjem kosilnice.

- Čas obratovanja
- Upravljanje zemljevidov
- Razmik rezanja
- Hitrost košnje
- Smer rezanja
- Hitrost rezanja
- Pogostost rezanja robov
- Občutljivost AI
- Izogibanje oviram
- Zakasnitev zaradi dežja
- Način varčevanja z energijo
- Nastavitve območja
- Nastavitve obrezovanja
- Pot priklopa

B. Nastavitve naprave

Tukaj lahko prilagodite nastavitve, povezane z napravo.

- Informacije o napravi
- Koda PIN
- RTK način
- Posodobitev vdelane programske opreme
- Dnevnik obratovanja
- Vzdrževanje naprave
- Omrežne nastavitve
- Časovni pas
- Sledenje
- Pomoč in navodila

5.5 Modul S Connect

Modul S Connect je opremljen s 4G storitvijo in funkcijo proti kraji, kar omogoča spremljanje lokacije kosilnice. Če se kosilnica premakne izven določene digitalne ograje, bo uporabnik prejel opozorilni alarm v aplikaciji.

Tam vam je na voljo možnost **Tracking** (Sledenje).

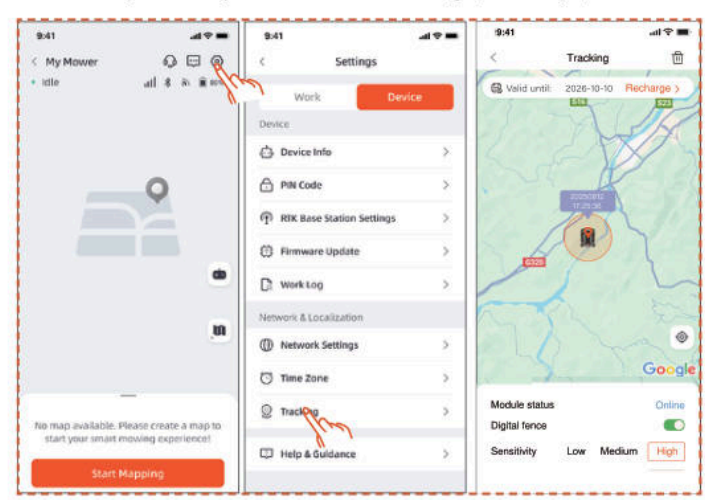

Stran **Tracking** ima tri funkcije: Prikaz **stanja modula**, omogočanje **digitalne ograje** in nastavitev **občutljivosti**

digitalne ograje.

Module Status (Stanje modula)

Stanje modula prikazuje trenutno stanje modula, kot je stanje brez povezave, stanje s povezavo ali stanje zunaj dosega.

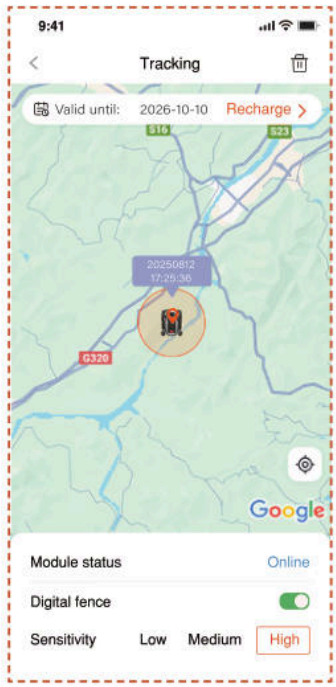

– Online (Vzpostavljena povezava)

V normalnih okoliščinah se stanje modula po namestitvi prikaže kot »online« (Vzpostavljena povezava).

– Offline (Brez povezave)

Možni vzroki

1. Težave z omrežno povezavo
2. Težave z napajanjem modula

Rešitev

1. Ponovno namestite modul, da odpravite težavo.
2. Postavite napravo na polnilno postajo in jo znova zaženite po polnem polnjenju.
3. Če težava ostaja, stopite v stik s servisno službo.

– Zunaj dosega

Možni vzroki

1. Naprava je presegla območje digitalne ograje.
2. Občutljivost je nastavljena previsoko.

Rešitev

1. Preverite, ali je naprava zunaj meje. Če je, ponastavite središčno točko, da pokrije delovno območje naprave.
2. Če je naprava znotraj meje, zmanjšajte občutljivost digitalne ograje.

Digital Fence (Digitalna ograja)

Ko je digitalna ograja omogočena:

Rdeči krog označuje območje digitalne ograje. Ikona kosilnice predstavlja položaj kosilnice. Rdeča točka označuje središčno točko.

Za premik središčne točke:

1. Pritisnite in držite želeno lokacijo na zemljevidu, kamor naj se premakne središčna točka.

2. Središčna točka se bo samodejno prestavila.

Sensitivity (Občutljivost)

Občutljivost lahko nastavite na nizko, srednjo ali visoko. Nižja občutljivost pomeni večji obseg digitalne ograje.

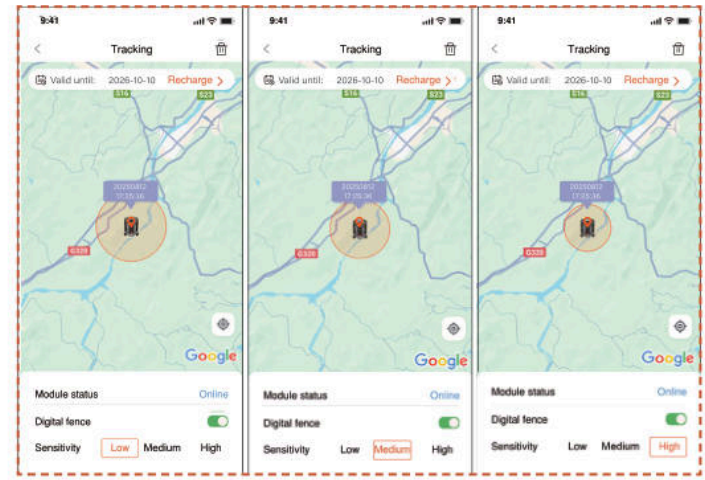

Unbinding (Ločitev) in Rebinding (Ponovno povezovanje)

Na splošno modula S Connect ni treba odvezati. Ko modula S Connect ne želite več uporabljati, bo samodejno prekinil storitev, če prekinete podaljšanje storitve.

Če morate modul S Connect odvezati/odstraniti, sledite naslednjim korakom:

1. Prepričajte se, da je povezava Bluetooth v telefonu vklopljena in povezava z napravo ostane vzpostavljena.

2. Kliknite ikono koša za smeti v zgornjem desnem kotu in potrdite.

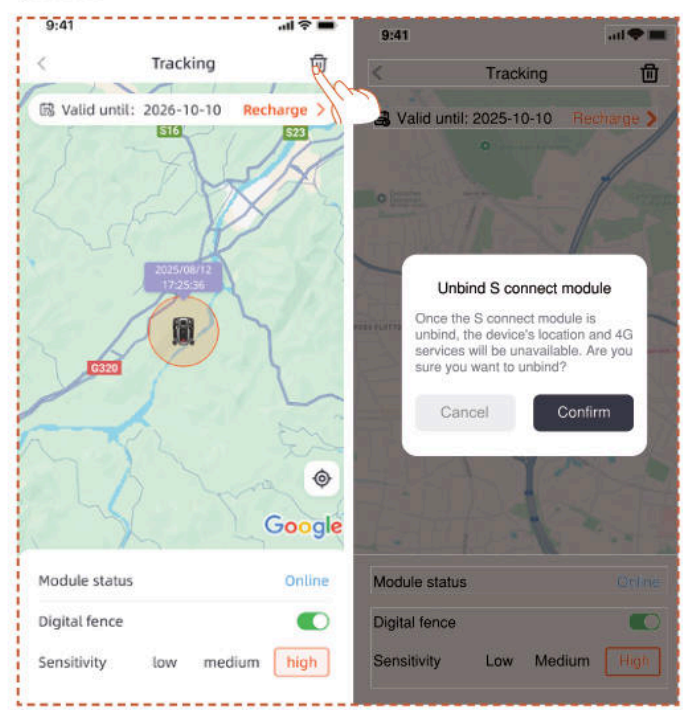

Če morate povezovalni modul 4G ponovno povezati po prekinitvi povezave:

1. Prepričajte se, da je povezava Bluetooth v telefonu vklopljena in povezava z napravo ostane vzpostavljena.

2. Skenirajte kodo QR na modulu za ponovno povezovanje.

– Poiščite kodo QR na modulu.

1. Obrnite kosilnico, poglejte spodnji del in poiščite rdeče označeno območje, kot je prikazano na sliki.

2. Odvijte 4 vijake in odprite pokrov.

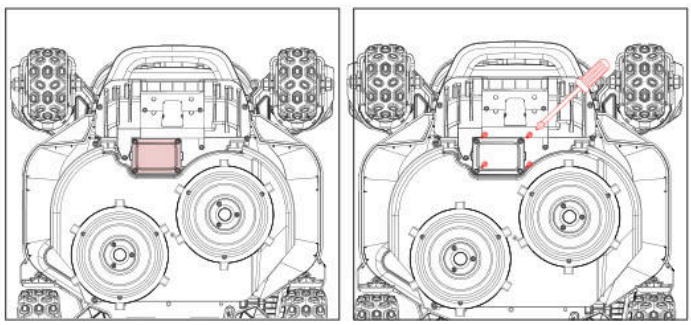

3. Obstaja predal za modul, ki vsebuje dva priključna kabla.

4. Poiščite kodo QR tukaj.

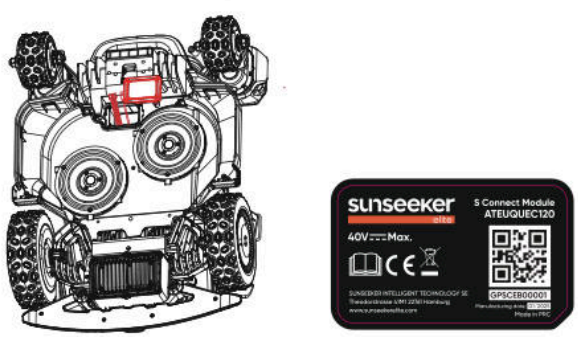

5. Namestite modul na predvideno mesto. Zaprite pokrov in privijte vijake. Zategnite vijake po vrstnem redu, prikazanem na diagramu.

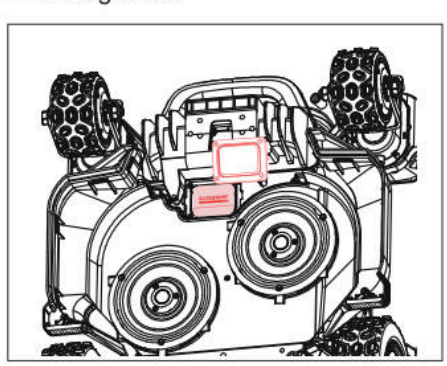

5.6 IoT

Platforma X9/X9 Plus je naprava interneta stvari (IoT). Kosilnico povežite z internetom prek mobilnega omrežja ali vašega omrežja Wi-Fi in omogočite naslednje funkcije:

A. Posodobitve vdelane programske opreme prek sistema OTA (Over-The-Air), da bo vaša kosilnica posodobljena z najnovejšimi funkcijami.

B. Omogočite daljinsko upravljanje prek omrežja: začetek košnje, ustavitev košnje, vrnitev na polnilno postajo, nastavitev urnika košnje, nastavitev višine reza in druge funkcije.

C. Na daljavo spremljajte potek košnje in lokacijo kosilnice.

D. Sporočanje kod napak in stanja kosilnice prek omrežja.

Omrežje

Platforma X9/X9 Plus uporablja Wi-Fi in 4G za povezavo z omrežjem. Za več podrobnosti glejte Nastavitev Wi-Fi in Nastavitev 4G.

Opomba

- Platforma X9/X9 Plus podpira Wi-Fi omrežja 2,4 GHz in 5 GHz.

Posodobitve vdelane programske opreme

Še naprej bomo posodabljali vdelano programsko opremo kosilnice. Če je na voljo nova različica vdelane programske opreme, boste v aplikaciji prejeli pojavno obvestilo. Priporočljivo je, da posodobite takoj, ko je na voljo najnovejša vdelana programska oprema.

Pri posodabljanju vdelane programske opreme morajo biti izpolnjeni spodnji pogoji:

- Stroj je na polnilni postaji.

- Omrežje je povezano.

- Moč baterije je več kot 30 %.

- V naslednji uri ni načrtovane košnje.

Med posodabljanjem bo ambientalna luč na kosilnici utripala modro. Napredek posodobitve lahko spremljate v svoji aplikaciji. Po končani posodobitvi bo ambientalna svetloba kosilnice svetila zeleno.

OPOZORILO

- NE premikajte kosilnice med postopkom posodabljanja.

5.7 Izogibanje oviram

Binokularna kamera

Binokularna kamera je del standardne opreme platforme X9/X9 Plus. Zasnovana je za vizualno zaznavanje meja, predhodno izogibanje oviram in vizualno prepoznavanje QR kod med postopkom polnjenja, zaradi česar je kosilnica bolj inteligentna.

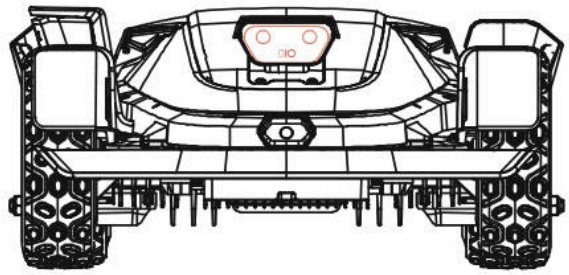

iToF integrirana kamera

Integrirana kamera iToF se uporablja za izogibanje oviram in košnjo ob robu. Z merjenjem fazne razlike modulirane infrardeče svetlobe zagotavlja stabilno delovanje v vseh svetlobnih razmerah.

Opomba

Čeje na vaši trati preveč ovir, razmislite o postavitvi prepovedanih območij okoli njih ali o odstranitvi nekaterih ovir, da izboljšate učinkovitost kosilnice.

Sistem Vision AI

Opremljen s 3D binokularno kamero sistem Vision AI in globokega učenja Sunseeker Elite odlično zaznava okolico in brezhibno premaguje ovire. Podprta z našimi lastniškimi algoritmi globokega učenja, dosledno izboljšuje svoje razumevanje vrtnih pokrajin z nenehnim zbiranjem podatkov.

Senzor odbijača

V platformo X9/X9 Plus so nameščeni senzorji za zaznavanje ovir. Ko odbijač trči v oviro in sproži senzor, se kosilnica vrne nazaj in se izogne oviri.

Opomba

- Vaša platforma X9/X9 Plus se lahko izogne predmetom po trku z njimi. Vendar je pred košnjo priporočljivo odstraniti odvečno navlako.

6. Vzdrževanje

A. Izkusite vrhunske rezultate košnje in podaljšajte življenjsko dobo svoje kosilnice z rednim vzdrževanjem.

B. Redni pregledi in vzdrževanje s strani odrasle osebe vsak teden so nujni za zagotovitev optimalnega delovanja stroja.

C. Poskrbite za svojo varnost z upoštevanjem varnostnih smernic: ne izvajajte vzdrževanja, ko nosite odprte sandale ali ste bosi.

D. Med servisiranjem kosilnice vedno dajte prednost varnosti, tako da si nadenete dolge hlače in obujete delovne čevlje.

E. Takoj zamenjajte vse poškodovane ali obrabljene dele, da zagotovite nemoteno delovanje.

SAMO pooblaščeni serviserji smejo odpreti in ponovno zapreti prostor s šasijo, ki se nahaja za odbijačem. Omejena garancija se lahko razveljavi, če servis opravite sami.

OBVESTILO: ZAVAROVANJE

Vaše zavarovalne police morda ne krijejo nesreč, povezanih s tem izdelkom. Stopite v stik s ponudnikom zavarovanja ali zastopnikom, da ugotovite, ali je na voljo ustrezno kritje.

6.1 Čiščenje

A. Izklopite kosilnico.

B. Za temeljito čiščenje zunanjosti uporabite čistilno krtačo Sunseeker Elite ali krpo in se izogibajte jedkim topilom, kot so alkohol, bencin ali aceton Te snovi lahko škodujejo tako videzu kot notranjim komponentam vaše kosilnice.

Opomba

- Za brezhiben priklop na postajo je ključnega pomena, da polnilno postajo redno pregledujete in z nje očistite morebitno umazanijo ali nabrano blato.

- Poskrbite, da bodo vsi povezovalni deli polnilne postaje, podaljšek in napajalnik brez ovir za optimalno delovanje.

Podvozje in rezalna plošča

A. Za čiščenje šasije in rezalnega diska je priporočljivo uporabiti čistilno krtačo Sunseeker Elite ali vodno cev.

B. Ne uporabljajte visokotlačnega čistilnika, saj lahko povzroči poškodbe.

C. Prepričajte se, da se disk z rezili nemoteno vrti in da se rezila lahko neovirano vrtijo.

POZOR

- Voda pod visokim pritiskom lahko prodre v tesnila in poškoduje elektronske in mehanske dele.

Kolesa

Trava na kolesih lahko poslabša delovanje kosilnice pri vzpenjanju po pobočjih. S krtačo odstranite blato ali druge drobce izmed koles, da zagotovite dober oprijem.

Senzor za dež

A. Enkrat na mesec preverite senzor za dež in se prepričajte, da ga ne prekriva blato, trava ali drugi predmeti.

B. Izperite blato, travo ali druge predmete ali jih očistite z mehko krtačo.

C. Po čiščenju območje senzorja posušite, da se ne sproži, kot bi se to zgodilo ob dežju.

Kamera

Fotoaparat redno čistite, da bo v dobrem stanju. Uporabite čisto, mehko bombažno krpo, da ne bi opraskali leče.

OPOZORILO

- Pred čiščenjem se prepričajte, da je kosilnica izklopljena.
- Ko je kosilnica obrnjena na glavo, jo izklopite.

6.2 Zamenjava rezil

Za izboljšano učinkovitost košnje in varnost je priporočljivo zamenjati vijake in rezila kosilnice vsakih 1-2 mesecev, če jo uporabljate pogosto. Za varen sistem rezanja hkrati zamenjajte vsa rezila skupaj z vijaki. Za dele, ki jih je mogoče uporabiti, glejte poglavje »Specifikacije> dodatki«.

OPOZORILO

- Ko pregledujete ali servisirate rezilo, nosite debele rokavice.
- Vijakov NIKOLI NE uporabljajte ponovno. To lahko povzroči resne poškodbe.
- Močno priporočamo uporabo pravilnih vijakov in originalnih rezil, ki jih prodajamo pri nas. (NO.80203054).

Kako zamenjati rezila

A. Izklopite kosilnico.

B. Postavite kosilnico na brezhibno mehko površino, da preprečite praske.

C. Odstranite osrednji gumijasti pokrov drsnega diska.

D. S križnim izvijačem odvijte in odstranite osrednji vijak drsnega diska

E. Odstranite drsni disk.

F. S križnim izvijačem sprostite vijake.

G. Odstranite vijake in rezila.

H. Namestite drsni disk in privijte vijake.

I. Namestite osrednji gumijasti pokrov zaščite rezila.

Opomba

- Vijake zamenjajte s standardnim navorom 1,0 + 0,2 N.m. Nepravilen navor lahko povzroči težave, ki se jim je mogoče izogniti.

- Prepričajte se, da je kosilnica izklopljena in preverite pravilno uporabo rezil. Preverite, ali ob tem zaznate neobičajen hrup ali tresenje.

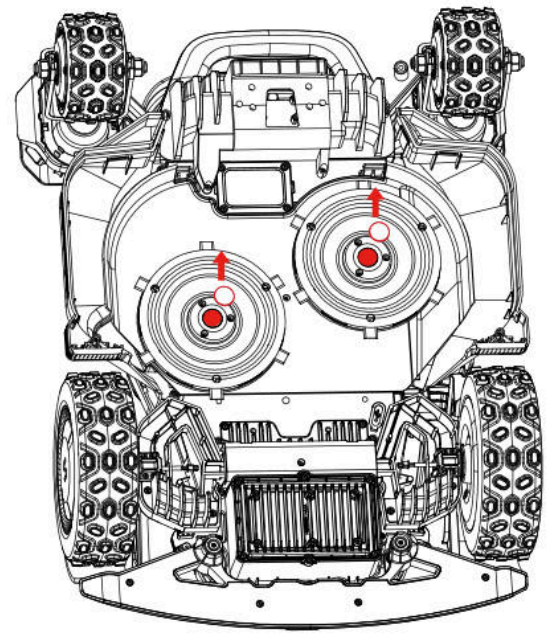

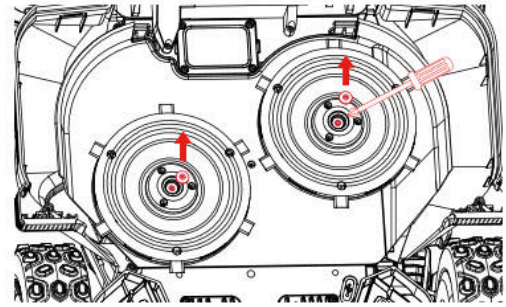

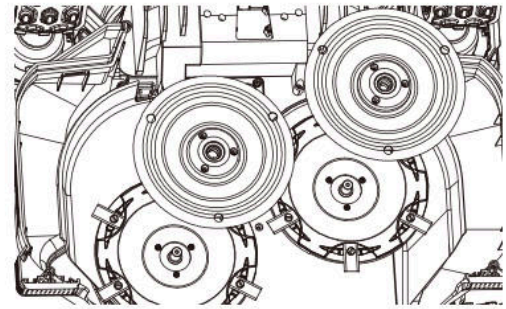

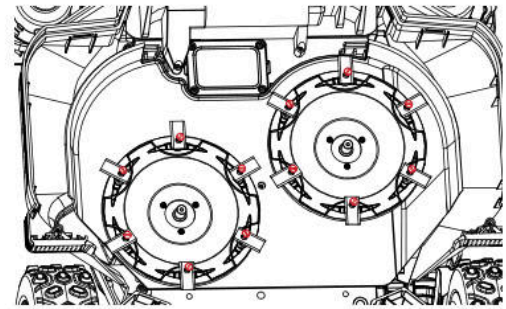

6.3 Obrezovalnik EdgeZero

Opomba

- Ne dotikajte se vrtečega rezila

- Pri premikanju je treba nositi rokavice

- Med delovanjem se ne dotikajte obrezovalnika

Kako odstraniti obrezovalnik EdgeZero

A. Izklopite napajanje

B. Odvijte in odstranite pritrdilni gumb obrezovalnika EdgeZero

C. Izvlecite obrezovalnik EdgeZero

D. Odstranite sklop stranskega pokrova

E. Namestite desni zaščitni sklop

F. Namestite dekorativni pokrov obrezovalnika

G. Privijte in zaklenite pritrdilni gumb dekorativnega pokrova obrezovalnika

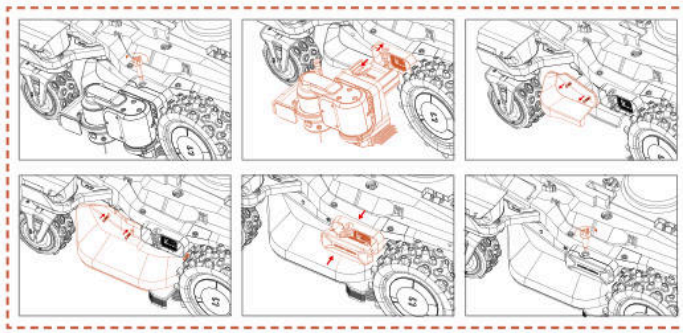

Kako namestiti obrezovalnik EdgeZero

A. Izklopite napajanje

B. Odvijte in odstranite gumb dekorativnega pokrova obrezovalnika

C. Odstranite dekorativni pokrov obrezovalnika

D. Odstranite desni zaščitni sklop

E. Namestite sklop stranskega pokrova

F. Namestite obrezovalnik EdgeZero

G. Privijte pritrdilni gumb obrezovalnika EdgeZero

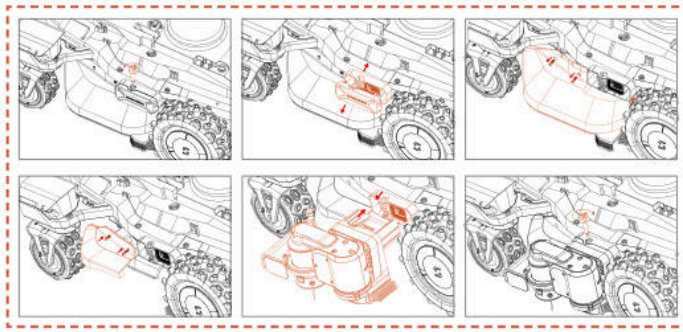

6.4 Prevoz

Poskrbite za varnost kosilnice med prevozom na dolge razdalje in jo prevažajte v originalni embalaži. Pred dvigovanjem, premikanjem ali transportom izdelka se prepričajte, da je izklopljen. Ravnajte previdno in se izogibajte prekomerni sili, kot sta metanje in močan pritisk. Nikoli ne dvigujte ali prenašajte kosilnice, ko motor deluje.

Kako kosilnico pravilno premikati ali dvigovati

Za zagotovitev varnega ravnanja in prevoza naj kosilnico prenašata dve osebi. Ena oseba naj drži sprednji odbijač, druga pa zadnji ročaj, in skupaj usklajeno izvedeta dvig in premik.

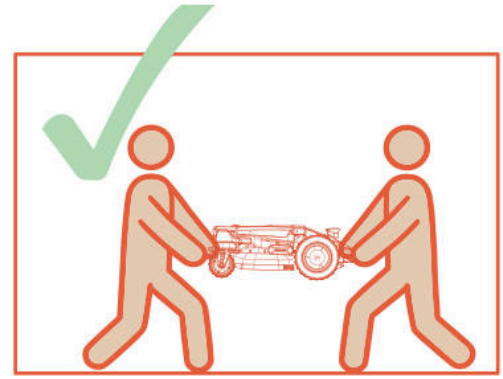

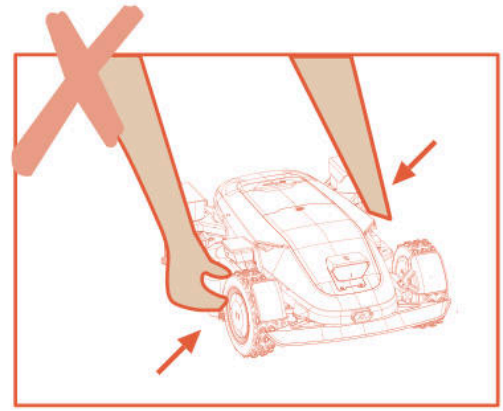

6.5 Baterija

A. Pred shranjevanjem popolnoma napolnite baterijo, da bi preprečili prekomerno izpraznitev in poškodbe električnih delov.

B. Omejena garancija ne ščiti pred poškodbami baterije zaradi prekomerne izpraznjenosti.

C. NIKOLI NE polnite baterije pri temperaturah zraka pod 5 °C (41 °F) ali nad 40 °C (104 °F).

D. Če baterijski sklop polnite pri temperaturi zraka med 18 °C in 25 °C, lahko podaljšate njegovo življenjsko dobo in izboljšate njegovo delovanje.

E. Akumulatorska baterija deluje najbolje, če se uporablja pri običajni sobni temperaturi (20 °C±5 °C).

Opomba

- Življenjska doba baterije je odvisna od pogostosti uporabe izdelka in skupnih delovnih ur. Ko se čas delovanja ob polni napolnjenosti znatno skrajša od običajnega ali trata ni dobro pokošena, je priporočljivo zamenjati baterijo.

Kako zamenjati baterijo

A. Izklopite kosilnico.

B. Kosilnico postavite na glavo na čisto, mehko površino.

C. S križnim izvijačem odvijte 4 vijake, ki tesnijo predelek za baterije.

D. Izključite vtič.

E. Odstranite baterijo in jo zamenjajte z novo.

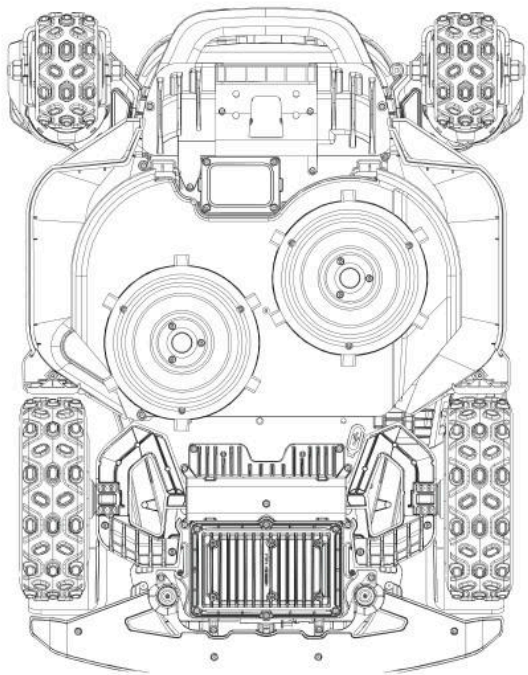

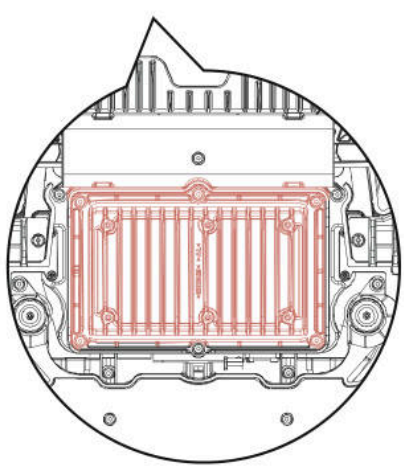

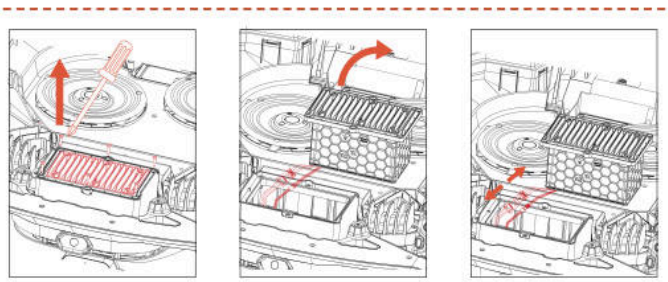

OPOZORILO

- Uporabljajte samo originalni baterijski paket ali paket istega modela, kot ga določa Sunseeker Elite. Vsaka kosilnica vsebuje eno baterijo.

- Odvisno od specifičnega modela kosilnice je nazivna kapaciteta baterije 5000 mAh ali 10000 mAh.

- Ne uporabljajte baterij, ki jih ni mogoče polniti. Za ponovno polnjenje baterije uporabljajte samo snemljivo napajalno enoto, ki je priložena temu izdelku.

- Izogibajte se lomljenju ali razstavljanju ohišja baterije. Izogibajte se stiku s kovinskimi predmeti, da bi preprečili kratek stik. Hranite ločeno od virov toplote, ognja in neposredne sončne svetlobe.

- Prosimo, stopite v stik s svojim prodajnim mestom, lokalnim ali regionalnim uradom za ravnanje z odpadki ali službo za odvoz gospodinjskih odpadkov za več informacij o baterijah in električnih odpadkih.

- Predal za baterije ni namenjen pogostemu odpiranju. Predelek za baterijo odpirajte šele takrat, ko je potrebna nova baterija.

- Baterijski sklop vsebuje elektrolite. Če elektrolit pride v stik z vašo kožo, ga takoj sperite z milom in vodo. V primeru stika z očmi poiščite zdravniško pomoč in oči takoj spirajte z veliko vode vsaj 15 minut brez drgnjenja.

6.6 Napajanje

Odklopite napajanje:

A. Preden odpravite blokado.

B. Pred preverjanjem, čiščenjem ali delom na stroju.

C. Po trku s tujim predmetom preglejte stroj glede poškodb.

D. Redno pregledujte kabel, vtič, ohišje in druge dele. Če opazite kakršnokoli poškodbo ali znake staranja, takoj prenehajte z uporabo.

OPOZORILO

- NIKOLI ne uporabljajte poškodovanega napajalnika. Da bi preprečili nevarnost, mora poškodovani napajalni kabel zamenjati proizvajalec, njegov serviser ali druge ustrezno usposobljene osebe. Če je podaljšek poškodovan, ga zamenjajte z odobrenim 10 m kablom Sunseeker Elite.

- NIKOLI se ne dotikajte podaljška ali poškodovanega kabla, dokler ni odklopljen iz vira napajanja in ga ne priključite na napajanje. Poškodovan kabel lahko povzroči stik z električnimi komponentami.

- Napajalnika ne smete uporabljati z nobeno drugo napravo ali baterijo, ker to poveča nevarnost električnega udara, požara ali telesnih poškodb. Če uporabljate karkoli drugega kot originalne baterije,

ni mogoče zagotoviti varnosti izdelka.

-Uporabljajte samo zunanji napajalnik z naslednjimi specifikacijami:

CB11: Vhod: 100–240 V~ 50/60 Hz, 290 W.
Izhod: 40 V DC, 7,0 A
CB12: Vhod: 100–240 V~ 50/60 Hz, 820 W
Izhod: 40 V DC, 17,0 A

-Uporabljajte samo napajalno enoto, priloženo tej napravi.

-Polnilnik vključuje ozemljitev za funkcionalne namene.

- NE polnite, če baterija pušča.

- Podaljšek držite stran od premikajočih se nevarnih delov, da bi se izognili poškodbam kablov, ki lahko povzročijo stik z deli pod napetostjo.

Priporočilo

Kosilnico in/ali njene periferne naprave priključite le na napajalni tokokrog, zaščiten z napravo za diferenčni tok (RCD) s sprožilnim tokom, ki ne presega 30 mA.

6.7 Shranjevanje

A. Prepričajte se, da je kosilnica popolnoma napolnjena in izklopljena, preden jo shranite, da preprečite prekomerno praznjenje, ki bi lahko povzročilo trajne poškodbe.

B. Hraniti v suhem in hladnem prostoru v zaprtih prostorih. Izpostavljenost sončni svetlobi in ekstremnim temperaturam (bodisi visokim ali nizkim) bo pospešila proces staranja komponent in lahko povzroči trajne poškodbe.

C. Kemikalije in vire toplote (peči, radiatorji itd.) hranite stran od kosilnice, polnilne postaje in napajanja.

D. Napajalnik hranite v prostoru z dobrim prezračevanjem in ga zaščitite pred vlago.

OPOZORILO

- Če je napovedana nevihta, izključite napajalnik iz električne vtičnice. Odklopite vse žice in kable, ki so priključeni na polnilno postajo. Ponovno vzpostavite povezavo, ko ni več možnosti za nevihto.

Dodatne zahteve za zimsko skladiščenje

Kosilnica:

A. Pred shranjevanjem kosilnico temeljito očistite.

B. Preverite sestavne dele, ki so podvrženi obrabi, kot so rezila.

C. Če so v slabem stanju, jih popravite ali zamenjajte.

D. Kosilnico hranite v suhem prostoru, kjer ne zmrzuje, stoječo na vseh kolesih, po možnosti v originalni embalaži.

Polnilna postaja:

A. Odklopite polnilno postajo in izvlecite napajalnik iz vtičnice.

B. Če temperatura okolice pade pod -20°C, polnilno postajo prenesite v notranje prostore.

6.8 Opis komunikacijskih pasov

4G		
Pas	**Frekvenca**	**Največja moč (dBm)**
GSM 900	880 MHz do 915 MHz	35
GSM 1800	1710 MHz do 1785 MHz	32
LTE pas 1	1920 MHz do 1980 MHz	25
LTE pas 3	1710 MHz do 1785 MHz	25
LTE pas 7	2500 MHz do 2570 MHz	25
LTE pas 8	880 MHz do 915 MHz	25
LTE pas 20	832 MHz do 862 MHz	25
LTE pas 28	703 MHz do 748 MHz	25
Bluetooth		
	Frekvenčni pas(ovi)	Največja izhodna moč
	BT: 2400~2483,5 MHz	BT BDR+EDR: 20 dBm maks.
		BT BLE: 20 dBm maks.
Wi-Fi		
	Frekvenčni pas(ovi)	Največja izhodna moč
Wi-Fi 2,4 G	2400–2483,5 MHz	20 dBm maks.
Wi-Fi 5,2 G	5150–5250 MHz	23 dBm maks.
Wi-Fi 5,3 G	5250~5350 MHZ	20 dBm maks.
Wi-Fi 5,6 G	5470–5725 MHz	27 dBm maks.
Wi-Fi 5,8 G	5725–5850 MHz	14 dBm maks.
Wi-Fi 5,3 G samo za notranjo uporabo Velja za EU/EOG, Združeno kraljestvo (GB + NI), RS, CH in TR.		
2,4G		
	Frekvenčni pas(ovi)	Največja izhodna moč
	2402-2480 MHZ	20 dBm maks
GNSS (samo sprejem)		
	Frekvenčni pas(ovi)	Največja izhodna moč
	Galileo (E1) 1559 to 1610 MHz Galileo (E5a) 1164 to 1215 MHz Galileo (E5b) 1164 to 1215 MHz Galileo (E6) 1215 to 1300 MHz	Ni na voljo

Izpostavljena omrežna vmesnika in storitve prek omrežnih vmesnikov v tovarniškem privzetem stanju

Omrežni vmesnik	Omrežna storitev	Opis
Vmesnik WLAN	UDP vrata 41774 UDP53 TCP53 itd.	Začasna storitev razreševanja domenskih imen DNS
Vmesnik BLE	GATT:0x1800	Zagotavlja osnovno identiteto naprave in informacije o upravljanju povezave, uporablja se predvsem za odkrivanje naprav, začetno povezavo in konfiguracijo oddajanja.
	GATT: 0x1801	Upravlja metapodatke storitev GATT in obvestila o spremembi stanja, uporablja se predvsem za odkrivanje storitev in posodobitve tabel atributov.

Vmesnik 4G LTE	Komunikacijski vmesnik 4G mobilnega omrežja	Aplikacija Sunseeker Robot se povezuje z napravami, prilagaja krmilne storitve, daljinsko upravlja stroje itd.
LORA	Ni na voljo	Omogoča komunikacijo med napravo in bazno postajo

Obvestilo o tem, da Wi-Fi lahko zbira gesla

Naprava zbira in shranjuje vaše vneseno Wi-Fi SSID in geslo samo za omrežne funkcije.

Obvestilo o zbiranju podatkov GPS

Deluje kot funkcija virtualne ograje, ki določa, ali je kosilnica zunaj območja virtualne elektronske ograje, in preprečuje krajo.

6.9 Recikliranje in odlaganje ob koncu življenjske dobe

Ta izdelek NI gospodinjski odpadek. Za informacije o recikliranju se obrnite na svojo občino, prodajno mesto ali službo za zbiranje gospodinjskih odpadkov.

OPOZORILO

- Tega izdelka ne smete odvreči na odlagališče, sežgati ali kombinirati z običajnimi gospodinjskimi odpadki. Električne komponente lahko povzročijo nevarnost ali resno škodo.

7. Pogosta vprašanja in odpravljanje težav

7.1 Napaka

Sporočilo na LCD-zaslonu	Rešitev
Zunaj meje	1. Preverite, ali je naprava zunaj meja zemljevida. Prinesite ga nazaj in še enkrat preverite namestitev. 2. Preverite, ali je uporabnik premaknil polnilno postajo. Premik polnilne postaje bo zahteval ponovno kartiranje. 3. Preverite, ali je naprava blokirana.
Front wheel motor fault (Okvara motorja sprednjega kolesa)	Motor sprednjega kolesa je obtičal, odstranite ovire.
Okvara motorja zadnjega kolesa	Motor zadnjega kolesa je obtičal, odstranite ovire.
Zataknjeno rezilo	Rezilo je zataknjeno, očistite rezilo.
Napaka motorja rezila	Motor noža je obtičal, odstranite ovire.
Trk	Preverite, ali je odbijač na pravem mestu. Poskusite ga postaviti nazaj.
Dvig	1. Preverite, ali je naprava dvignjena. 2. Preverite, ali je naprava obtičala in ali je sprednje kolo v zraku.
Obrnjeno na glavo	Preverite, ali se je naprava prevrnila.
Nagnjeno	Preverite, ali je stroj postavljen na neravno podlago.
Napaka pri priklopu	1. Umazani polnilni kontakti na kosilnici ali polnilni postaji, očistite jih z alkoholom. 2. Preverite, ali je luč na polnilni postaji vklopljena – možno je, da polnilna postaja nima električne energije. 3. Preverite, ali je polnilna postaja nameščena na ravni podlagi. Če podlaga ni ravna, prilagodite položaj polnilne postaje. 4. Preverite, ali je uporabnik premaknil polnilno postajo. Premik polnilne postaje bo zahteval ponovno kartiranje. 5. Preverite, ali so pred polnilno postajo kakršne koli ovire. Če obstajajo ovire, jih odstranite. 6. Preverite, ali je naprava blokirana na območju polnilne postaje. 7. Koda QR na polnilni postaji je umazana ali poškodovana. Poskusite jo očistiti ali naročite novo pri servisu. 8. Preverite, ali je magnetni trak na dnu tal izpadel, in ga vrnite na mesto.
Ujeto	1. Preverite, ali je okoli naprave preveč ovir. 2. Robotska kosilnica je vstopila v ozek prostor in ne more ven. 3. Na tem območju prihaja do vizualne napačne identifikacije. Uporabite funkcijo varnega območja, da prezrete rezultate vizualnega prepoznavanja. 4. Kosilnica drsi.
Nadgradnja ni uspela	1. Preverite, ali je Wi-Fi signal zelo šibek. 2. Preverite, ali se naprava polni na polnilni postaji.
Nizko stanje baterije, kartiranje ni uspelo	1. Postavite stroj na polnilno postajo, da preverite, ali ga je mogoče popolnoma napolniti. 2. Preverite lučke na polnilni postaji, da preverite, ali je na polnilni postaji elektrika. 3. Preverite, ali so stiki polnilne postaje in kosilnice zarjaveli. Kontakte očistite z alkoholom
Napaka polnjenja	1. Umazani polnilni kontakti na kosilnici ali polnilni postaji, očistite jih z alkoholom. 2. Preverite, ali je luč na polnilni postaji vklopljena – možno je, da polnilna postaja nima električne energije. 3. Preverite, ali je polnilna postaja nameščena na ravni podlagi. Če podlaga ni ravna, prilagodite položaj polnilne postaje.
Zemljevid presega največje delovno območje	Ustvarite nov zemljevid znotraj nazivnega območja zmogljivosti izdelka.
Okvara motorja zadnjega kolesa	1. Zadnji krmilni motor je blokiran, odstranite ovire. 2. Izklopite kosilnico in jo nato znova zaženite.

Sporočilo na LCD-zaslonu	Rešitev
Okvara dvižnega motorja	1. Motor dvigala je obtičal, odstranite ovire. 2. Izklopite kosilnico in jo nato znova zaženite.
Polnilne postaje ni mogoče najti	1. Preverite, ali je uporabnik premaknil polnilno postajo. Premik polnilne postaje bo zahteval ponovno kartiranje. 2. Preverite, ali se je stroj zagozdil in kolesa drsijo. 3. Postavite robotsko kosilnico nazaj na polnilno postajo in preverite, ali se normalno polni.
Nizka stanje baterije	Preverite, ali je stanje baterije prenizko, in jo pustite delovati, ko je popolnoma napolnjena.
Neuspešno določanje položaja	1. Prepričajte se, da je kosilnica vklopljena. Ponovni zagon naprave traja nekaj minut za dokončanje postopka zagona. 2. Preverite, ali je naprava blokirana. 3. Preverite, ali je uporabnik premaknil polnilno postajo. Premik polnilne postaje bo zahteval ponovno kartiranje.
Povezava z lokacijskim omrežjem ni uspela	Če se lokacijsko omrežje dalj časa ne vzpostavi, premaknite kosilnico na območje z dobrim signalom in jo nato ponovno zaženite.
Napaka kamere	Izklopite kosilnico in jo nato znova vklopite.
Kamera je blokirana	1. Pred zagonom obrišite kamero. 2. Preverite, ali je kamera zakrita s kakšnim predmetom. 3. Pritisnite kateri koli gumb za izhod iz stanja premora.
Ni zemljevida	Pred začetkom ustvarite zemljevid.
Kartiranje ni uspelo	1. Preverite, ali je pot, po kateri potujete, zaprta. 2. Preverite, ali je naprava priključena na omrežje. 3. Preverite, ali je naprava blokirana.
Temperatura baterije je izven območja	Preverite, ali je temperatura okolja previsoka ali prenizka. Počakajte, da se temperatura vrne v normalno stanje, preden zaženete kosilnico.
Nedosegljivo območje	1. Preverite, ali je naprava blokirana. 2. Preverite, da v bližini ni velikih ovir. 3. Če ni prehoda med delovnimi območji, najprej ustvarite prehod.
Zakasnitev zaradi dežja se konča čez_min	Kosilnica je zaznala dež in ne more izvesti trenutno načrtovanega opravila. Ko preneha padati dež, bo kosilnica samodejno začela z delom, če je še znotraj načrtovanega časa.
Sistemska napaka	Izklopite kosilnico in jo nato znova vklopite.
Napaka pri povezavi magnetnega senzorja	Izklopite kosilnico in jo nato znova vklopite.

Navodila za ravnanje v primeru neobičajnih vibracij:
A. Izklopite stroj.
B. Stroj obrnite za 180 stopinj.
C. Preverite, ali so rezila poškodovana in delujejo nepravilno.
D. Priporočljivo je zamenjati vsa rezila
E. Obrnite stroj nazaj in začnite z delom.

7.2 Odpravljanje težav

Če naletite na težave z izdelkom ali aplikacijo, pogosta vprašanja in težave preverite v člankih FAQ na uradni spletni strani Sunseeker (www.sunseekerelite.com) ali v razdelku »Pomoč in navodila« v aplikaciji.

8. Pomembne informacije

8.1 Varstvo podatkov

Obdelava osebnih podatkov v okviru platforme X9/X9 Plus

▪ Kdo in zakaj?

Ko se registrirate in uporabljate platformo Sunseeker X9/X9 Plus, bo Sunseeker Elite (ali »mi«) kot upravljavec obdeloval vaše osebne podatke. Vaše osebne podatke bomo obdelali z naslednjimi nameni:

1. Zagotavljanje povezljivosti platforme X9/X9 Plus ali ponudba za takšno storitev. Pravna podlaga je, da je obdelava potrebna za izvajanje pogodbe, ki ste jo sklenili z nami, ali za izvedbo korakov pred sklenitvijo pogodbe z nami.

2. Nadaljnji razvoj in izboljšanje naših izdelkov in storitev. Pravna podlaga je naš zakoniti interes za razvoj in izboljšanje naših izdelkov in storitev.

3. Omogočanje povezljivosti platforme X9/X9 Plus (internet stvari): uporaba partnerskih integracij (na primer pametnih pomočnikov, vključno z napravami z glasovnim upravljanjem); uporaba platform za povezljivost za povezavo platforme X9/X9 Plus z napravami, aplikacijami in storitvami tretjih oseb; ter ustvarjanje lastne integracije pametnega doma. Pravna podlaga zato je, da je obdelava potrebna za izvajanje pogodbe, ki ste jo sklenili z nami.

4. Zagotavljanje ustreznih informacij v zvezi z vašo izkušnjo s platformo X9/X9 Plus. Pravna podlaga zato je naš zakoniti interes, da vas obveščamo o vaših specifičnih izdelkih in storitvah ter njihovih funkcijah.

5. Zagotavljanje podpore in odpravljanja težav v zvezi s platformo X9/X9 Plus. Pravna podlaga zato je, da je obdelava potrebna za izvajanje pogodbe, ki ste jo sklenili z nami.

Če ste nam dali soglasje (v tem primeru je pravna podlaga vaše soglasje), lahko vaše osebne podatke obdelujemo tudi za naslednje namene:

1. Pošiljanje prilagojenih oglasov in glasil o naših izdelkih in storitvah.

2. Pošiljanje anket strank in analiziranje vnosa, ki ga posredujete, kot je podrobneje opisano v taki komunikaciji.

Vaši podatki bodo obdelovani toliko časa, kolikor je potrebno za izpolnitev zgoraj navedenih namenov, vendar v nobenem primeru dlje, kot dovoljuje veljavna zakonodaja.

▪ Katere osebne podatke obdelujemo?

Obdelujemo lahko naslednje osebne podatke:

1. Osebni podatki: ime in priimek, narodnost, jezikovne nastavitve;

2. Kontaktni podatki: elektronski naslov, poštni naslov;

3. Podatki o računu: starost računa, geslo, številka računa;

4. Drugi podatki, povezani s platformo X9/X9 Plus: ime kosilnice, imena povezav, dejanja sprožena z uporabo partnerskih integracij in podatki o napravi.

▪ Uporaba podatkov o lokaciji

Nekatere naše storitve delujejo le, če lahko določimo lokacijo vaše kosilnice (npr. prikaz vremena). Ko z nami delite svojo lokacijo kosilnice, se podatki shranijo kot del vašega profila in se lahko pošljejo tretjim osebam v psevdonimizirani obliki za namene zagotavljanja ustrezne storitve (npr. za parkiranje kosilnice v primeru močnega dežja).

8.2 Omejena garancija

Ta omejena garancija pokriva le napake na materialu ali v izdelavi izdelka in njegovih sestavnih delov pri uporabi v običajnih, normalnih pogojih. Če pride do okvare, ki jo pokriva ta omejena garancija, bodo Sunseeker ali njegovi pooblaščeni zastopniki po lastni presoji popravili ali zamenjali okvarjen izdelek ali komponente v skladu s to omejeno garancijo. Veljavno garancijsko obdobje začne teči na datum prvotnega nakupa pri Sunseekerju ali pooblaščenem prodajalcu, distributerju ali trgovcu Sunseekerja.

Garancijski pogoji

Registracija: Za 36-mesečno garancijo izdelek v 30 dneh po nakupu registrirajte na spletni strani **www.sunseekerelite.com**. Brez registracije velja 24-mesečna garancija.

Način registracije: Prijavite se na http://www.sunseekerelite.com/, kliknite ikono »Osebni center« ali razdelek »Podpora«, pomaknite se navzdol do »Garancijska politika«, nato kliknite gumb »Ogled moje garancije« za registracijo garancije.

Garancija na baterijo: Baterije so zajete samo za 24-mesečno obdobje, ne glede na spletno registracijo.

Pravilna uporaba: Izdelka ne sme zlorabljati, ga nepravilno uporabljati, zanemarjati, spreminjati, prirejati ali popravljati nihče razen pooblaščenega servisnega centra.

Odobreni deli: S tem izdelkom se lahko uporabljajo samo dodatki in deli, odobreni s strani Sunseeker Elite.

Preprečevanje škode: Izdelek ne sme biti poškodovan zaradi tujih predmetov, snovi ali nesreč.

Pogoji shranjevanja: Če je zunanja temperatura nižja od 0 °C, je treba baterijo in izdelek hraniti v zaprtih prostorih.

Izključitve iz garancije

Običajna obraba in dotrajanost: Ta garancija ne zajema sestavnih delov, ki se zaradi običajne uporabe naravno obrabijo, kot so rezila.

Nepooblaščeno vzdrževanje: Poškodbe, okvare ali odpovedi, ki so posledica nepooblaščenega ali nepravilnega vzdrževanja, ravnanja ali preobremenitve, so izključene.

Poškodba zaradi visokotlačnega čistilnika: Poškodbe zaradi izpostavljenosti visokotlačnemu čistilniku niso krite.

Za uveljavljanje garancijskega zahtevka morate predložiti dokazilo o nakupu v obliki veljavnega računa, ki prikazuje datum in kraj nakupa.

Ta garancija je dodatek k vašim zakonskim pravicam

in ne zajema dodatne opreme, ki je priložena izdelku. Vsa popravila in nadomestni izdelki so zajeti v omejeni garanciji za preostanek prvotnega garancijskega obdobja od datuma nakupa.

8.3 Zavrnitve odgovornosti

Strankam nudimo poprodajne storitve, razen v naslednjih okoliščinah:

1. Poškodbe zaradi napak, ki jih povzročijo neproizvodni dejavniki, vključno z uporabniškimi napakami, vendar ne omejeno nanje.
2. Škoda zaradi nepooblaščenega spreminjanja, razstavljanja ali odpiranja ohišja, ki ni v skladu z uradnimi navodili ali priročniki.
3. Škoda zaradi nepravilne namestitve, nepravilne uporabe ali delovanja, ki ni v skladu z uradnimi navodili ali priročniki.
4. Škoda, ki jo je povzročil nepooblaščen serviser.
5. Škoda, ki jo povzroči nepooblaščeno spreminjanje tokokrogov in/ali neusklajenost ali napačna uporaba baterije in polnilnika.
6. Škoda, ki jo povzročijo uporabniki, ki ne upoštevajo navodil in priporočil.
7. Poškodbe, ki nastanejo zaradi delovanja v slabih razmerah trate (tj. velike površine luž, ko prepovedana območja niso pravilno postavljena, lokacije z veliko kamenja, ki pokriva površino trate, itd.)
8. Poškodbe, ki jih povzroči delovanje izdelka v okoljih z elektromagnetnimi motnjami, vključno z rudarskimi območji ali bližino radijskih oddajnih stolpov, visokonapetostnih žic, transformatorskih postaj itd.
9. Škoda, povzročena zaradi delovanja izdelka v okoljih, ki trpijo zaradi motenj drugih brezžičnih naprav, kot so oddajniki, video povezave, signali Wi-Fi itd.
10. Škoda zaradi težav z zanesljivostjo ali združljivostjo pri uporabi nepooblaščenih delov tretjih oseb.
11. Poškodbe, ki jih povzroči delovanje enote s slabo napolnjeno ali okvarjeno baterijo.
12. Škoda, ki jo povzročijo nepredvidljivi dejavniki, kot so trki avtomobilov, napadi divjih živali, poplave itd.

Ta vsebina se lahko spremeni brez predhodnega obvestila.

8.4 Stopite v stik z nami

Sunseeker Intelligent Technology SE

Naslov: Theodorstraße 41M1, D-22761 Hamburg

Spletno mesto: www.sunseekerelite.com

Izjava ES o skladnosti

Proizvajalec:
Zhejiang Sunseeker Industrial Co., Ltd.
988 Jinde Rd. Jiangdong Industrial Park, Jinhua, Zhejiang 321000 P.R. KITAJSKA
Izjavlja in prevzema odgovornost, da izdelek:
Blagovna znamka: Sunseeker Elite
Pooblaščeni predstavnik:
Sunseeker Intelligent Technology SE
Theodorstrasse 41M1 22761 Hamburg
Ime izdelka: Robotska kosilnica
Model: RMX12000D40V(X9), RMX24000D40V(X9 Plus)
Različica strojne opreme: SNK_X9_MAIN_V70
Različica programske opreme: 0.3.6.2771 (bo posodobljeno)
Ustreza naslednjim direktivam:

1. Direktiva o radijski opremi (2014/53/EU)
2. Direktiva o strojih (2006/42/ES)
3. Direktiva RoHS (2011/65/EU) in direktiva o spremembi ((EU)2015/863)
4. Uredba o baterijah (EU) 2023/1542

Ta izjava je bila izdana na izključno odgovornost proizvajalca.
Predmet izjave je v skladu z ustrezno usklajeno zakonodajo Unije.
Sklici na ustrezno zakonodajo Unije za harmonizacijo:
EN 50636-2-107: 2015+A1:2018+A2: 2020+A3: 2021
EN 60335-1:2012+A11:2014+A13:2017+ A1:2019 + A2:2019+ A14:2019+A15:2021

EN IEC 55014-1:2021	EN IEC 55014-2:2021	EN IEC 61000-3-2:2019+A1:2021+A2:2024
EN 61000-3-3:2013+A1:2019+A2:2021	EN 301 489-1 V2.2.3	EN 301 489-3 V2.3.2
EN 301 489-17 V3.3.1	EN 301 489-19 V2.2.1	EN 301 489-52 V1.2.1
EN 301 511 V12.5.1	EN 301 908-1 V15.2.1	EN 301 908-13 V13.2.1
EN 303 413 V1.2.1	EN 300 440 V2.2.1	EN 300 328 V2.2.2
EN 62311: 2008	EN IEC 62311: 2020	EN 301 893 V2.1.1
EN 62321-1:2013	EN 18031-1: 2024	EN 18031-2: 2024
EN IEC 62321-2:2021	EN 62321-3-1:2014	EN 62321-8:2017
EN 62321-4:2014 /A1:2017	EN 62321-5:2014	EN 62321-7-1:2015
EN 62321-7-2:2017	EN 62321-6:2015	EN 62321-8:2017
IEC 62133-2:2017+A1:2021	EN 50665: 2017	EN IEC 63000:2018
EN ISO 3744:2010		

Informacije o izpostavljenosti RF:

Ta naprava je bila preizkušena in izpolnjuje veljavne omejitve za izpostavljenost radijski frekvenci (RF).

To opremo je treba namestiti in uporabljati v skladu s priloženimi navodili, antene, ki se uporabljajo za ta oddajnik, pa morajo biti nameščene tako, da zagotavljajo razdaljo vsaj 30 cm od vseh oseb in ne smejo biti nameščene na istem mestu ali delovati v povezavi s katerokoli drugo anteno ali oddajnikom.

Podpisano za in v imenu:
Zhejiang Sunseeker Industrial Co., Ltd.
Kraj: Jinhua, Zhejiang P.R. KITAJSKA
Datum: 03-2-2026
Ime: Harry Ran
Podpis: Harry
Naziv: Glavni inženir

Pooblaščeni zastopnik:
Sunseeker Intelligent Technology SE
Theodorstrasse 41M1
22761 Hamburg
Hans-Peter Kuebler
izvršni direktor

Sadržaj

1. Sigurnost i propisi 462
1.1 Općenito 462
1.2 Opće sigurnosne upute 462
1.3 Sigurnosne upute za ugradnju 464
1.4 Sigurnosne upute za svakodnevnu upotrebu 464
1.5 Sigurnosne upute za održavanje 464
1.6 Sigurnost baterije 464

2. Simboli i naljepnice 464

3. Sadržaj i tehnički podaci 465
3.1 Sadržaj kutije 465
3.2 Dijelovi i funkcije 466
3.3 Tehnički podaci 467

4. Instalacija i mapiranje 468
4.1 Pripreme 469
4.2 Aktiviranje kosilice 469
4.3 Povezivanje aplikacije 470
4.4 Ugradnja stanice za punjenje 470
4.5 Mapiranje 471
4.6 Postavke netRTK-a 474

5. Dnevna upotreba 475
5.1 Zaslon i upravljački elementi na kosilici 475
5.2 Promjena PIN koda 476
5.3 Postavljanje rasporeda 476
5.4 Uvod u aplikaciju 477
5.5 S Connect modul 478
5.6 IoT 479
5.7 Izbjegavanje prepreka 480

6. Održavanje 480
6.1 Čišćenje 481
6.2 Zamjena noževa 481
6.3 EdgZero trimer 482
6.5 Baterija 483
6.6 Napajanje 484
6.7 Skladištenje 484
6.8 Opis komunikacijskog pojasa 485
6.9 Recikliranje i zbrinjavanje na kraju životnog ciklusa 485

7. Česta pitanja i rješavanje problema 486
7.1 Poruka o pogrešci 486
7.2 Rješavanje problema 487

8. Važne informacije 488
8.1 Privatnost podataka 488
8.2 Ograničeno jamstvo 488
8.3 Odricanja od odgovornosti 489
8.4 Obratite nam se 489

1. Sigurnost i propisi

1.1 Općenito

VAŽNO
PAŽLJIVO PROČITAJTE PRIJE UPOTREBE
SAČUVAJTE ZA BUDUĆE POTREBE

Namjena

Ovaj vrtni proizvod namijenjen je samo za košnju travnjaka, automatsko šišanje vrtne trave u bilo koje doba dana. Svaka upotreba izvan namjene može predstavljati opasnost, potencijalno uzrokujući štetu pojedincima ili štetu na imovini. Neophodno je strogo se pridržavati propisanih smjernica kako bi se osigurala sigurnost i spriječile nezgode.

Nenamjenska upotreba

Ovaj vrtni proizvod nije namijenjen da ga koriste djeca mlađa od 14 godina ili osobe sa smanjenim fizičkim, osjetilnim ili mentalnim sposobnostima ili nedostatkom iskustva i znanja, osim ako nisu pod nadzorom ili ih je osoba odgovorna za njihovu sigurnost uputila o korištenju proizvoda.

Nepravilna upotreba uključuje, između ostalog, prijevoz ljudi, djece ili životinja na uređaju; prijevoz putem uređaja; korištenje uređaja za vuču ili guranje tereta; te korištenje uređaja za rezanje raslinja koje na sadrži travu.

Skriveni rizici – Nosite zaštitne rukavice i zaštitne naočale pri održavanju ili zamjeni noževa zbog mogućih ozljeda.

Nemojte produljivati kabel između jedinice napajanja i stanice za punjenje.

- Prilikom rada uređaja na javnim površinama, znakovi upozorenja moraju biti postavljeni oko radnog područja. Znakovi moraju jasno prikazivati sljedeći tekst:

UPOZORENJE

- Ne dodirujte opasne pokretne dijelove dok se potpuno ne zaustave.

- Držite kabel napajanja, jedinicu za napajanje, produžni kabel i sve ostale električne kabele koji ne pripadaju proizvodu izvan područja rezanja kako biste ih držali podalje od opasnih pokretnih dijelova i spriječili oštećenje kabela koji bi mogli doći u dodir s dijelovima pod naponom. Postoji rizik od ozljeda ili smrti rukovatelja ili promatrača ako se upute u priručniku ne poštuju.

- Automatska kosilica za travu! Držite se podalje od uređaja! Djeca moraju biti pod nadzorom!

- Sačuvajte sva upozorenja i upute za buduću upotrebu.

Upozorenje da nikada ne dopustite djeci, osobama sa smanjenim fizičkim, osjetilnim ili mentalnim sposobnostima, nedostatkom iskustva i znanja ili osobama koje nisu upoznate s ovim uputama da koriste uređaj; lokalni propisi mogu ograničiti dob rukovatelja.

Pročitajte sva sigurnosna upozorenja, upute, ilustracije i specifikacije isporučene s ovim proizvodom. Nepridržavanje svih dolje navedenih uputa može dovesti do strujnog udara, požara i/ili teških ozljeda.

- Prilikom rada uređaja na javnim površinama, znakovi upozorenja moraju biti postavljeni oko radnog područja. Znakovi moraju jasno prikazivati sljedeći tekst:

UPOZORENJE

- Automatska kosilica. Držite se podalje od uređaja. Djeca moraju biti pod nadzorom!

- Uređaj mora biti isključen kada se ne koristi.

1.2 Opće sigurnosne upute

Sigurnost u radnom području

A. Nemojte upotrebljavati uređaje u eksplozivnim atmosferama, na primjer u prisutnosti zapaljivih tekućina, plinova ili prašine. Uređaji stvaraju iskre koje mogu zapaliti prašinu ili pare.

B. Pažljivo pročitajte upute. Upoznajte se s upravljačkim elementima i pravilnom upotrebom uređaja.

C. Nikada ne dopustite osobama koje nisu upoznate s ovim uputama ili djeci da koriste uređaj. Lokalni propisi mogu ograničiti dob rukovatelja.

D. Rukovatelj ili korisnik odgovoran je za nesreće ili opasnosti koje se dogode drugim ljudima ili njihovoj imovini.

Sigurnost od električnog udara

A. Mrežni utikači moraju odgovarati utičnici. Ni u kojem slučaju i ni na koji način ne preinačujte utikač. Ne koristite utikače punjača s uzemljenim uređajima. Nepreinačeni utikači i odgovarajuće utičnice smanjuju rizik od električnog udara.

B. Izbjegavajte kontakt tijela s uzemljenim površinama, poput cijevi, radijatora, štednjaka i hladnjaka. Postoji povećan rizik od električnog udara ako je tijelo uzemljeno.

C. Ne oštećujte električne kabele nepravilnom uporabom. Nemojte koristiti kabel napajanja za nošenje, povlačenje ili isključivanje uređaja. Držite kabele napajanja podalje od izvora topline, ulja, oštrih rubova ili pokretnih dijelova. Oštećeni ili zapetljani kabeli napajanja povećavaju rizik od strujnog udara.

D. Ako je neizbježan rad uređaja s mrežnim napajanjem na vlažnom mjestu, koristite napajanje zaštićeno strujnom zaštitnom sklopkom (RCD). Korištenje strujne zaštitne sklopke smanjuje rizik od električnog udara.

E. Osigurajte ispravnu instalaciju sustava za automatsko označavanje perimetra prema uputama.

F. Povremeno pregledajte područje na kojem će se uređaj koristiti i uklonite sve kamenje, štapove, žice, kosti i druge prepreke.

G. Redovito provjeravajte noževe, vijke noževa i sklop rezača na znakove istrošenosti ili oštećenja. Zamijenite istrošene ili oštećene noževe i vijke u setovima kako biste očuvali ravnotežu.

H. Na uređajima s više vretena budite oprezni jer okretanje jednog noža može uzrokovati okretanje drugih noževa.

Tjelesna sigurnost

A. Nemojte dopustiti osobama koje nisu upoznate s uređajem ili ovim uputama da njime rukuju. Uređaji su opasni u rukama korisnika koji nemaju potrebnu vještine.

B. Budite na oprezu, pazite što radite i koristite zdrav razum kada upravljate uređajem. Ne koristite uređaj dok ste umorni ili pod utjecajem droga, alkohola ili lijekova. Trenutak nepažnje tijekom rada s uređajem može dovesti do teške osobne ozljede.

C. Uklonite bilo koji ključ za podešavanje ili ključ prije rada sa strojem. Natezač ili ključ koji je ostavljen na okretnom dijelu uređaja može dovesti do ozljeda.

D. Kada ručno upravljate uređajem, cijelo vrijeme održavajte pravilan položaj i ravnotežu. To omogućuje bolji nadzor nad uređajem u neočekivanim situacijama.

E. Nemojte dopustiti da vas poznavanje stečeno čestom upotrebom uređaja učini neopreznim te da zanemarite načela sigurnosti uređaja. Neoprezna radnja može uzrokovati teške ozljede u djeliću sekunde.

Upotreba i održavanje uređaja

A. Isključite utikač iz izvora napajanja i/ili uklonite bateriju (ako se može odvojiti) iz ovog ili drugih uređaja prije bilo kakvih podešavanja, mijenjanja dodataka ili pohranjivanja. Takve preventivne sigurnosne mjere smanjuju rizik od nenamjernog pokretanja.

B. Održavajte uređaje i pribor. Provjerite neusklađenost ili zaglavljenost pokretnih dijelova, lom dijelova i druga stanja koja mogu utjecati na rad uređaja. Ako je oštećen, uređaj odnesite na popravak prije upotrebe. Mnoge nesreće nastaju zbog loše održavanih uređaja i pribora.

C. oristite uređaj i pribor u skladu s ovim uputama, uzimajući u obzir uvjete rada i posao koji treba obaviti. Korištenje uređaja za radnje koje nisu predviđene može dovesti do opasne situacije.

D. Ne upravljajte strojem s neispravnim štitnicima ili bez sigurnosnih uređaja.

E. Ne stavljajte ruke ili noge blizu ili ispod rotirajućih dijelova. Držite se podalje od otvora za pražnjenje.

F. Ne podižite i ne nosite stroj dok motor radi.

G. Aktivirajte zaključavanje uređaja / Postavite stroj na „LOCK” (ZAKLJUČANO)
- prije uklanjanja blokade;
- prije provjere, čišćenja ili rada na uređaju.

H. Ne ostavljajte uređaj da radi bez nadzora ako znate da se u blizini nalaze kućni ljubimci, djeca ili ljudi.

Servis

A. Neka uređaj servisira kvalificirana osoba koja koristi samo identične zamjenske dijelove. Tako ćete osigurati održavanje sigurnosti uređaja.

B. Sve matice, svornjaci i vijci moraju biti čvrsto zategnuti kako biste bili sigurni da je uređaj u sigurnom radnom stanju.

C. Zamijenite istrošene ili oštećene dijelove radi sigurnosti.

D. Provjerite jesu li zamijenjeni odgovarajući noževi.

E. Pobrinite se da se baterije pune ispravnim punjačem koji preporučuje proizvođač. Nepravilna upotreba može dovesti do strujnog udara, pregrijavanja ili istjecanja korozivne tekućine iz baterije.

F. U slučaju istjecanja elektrolita isperite vodom/sredstvom za neutralizaciju; potražite liječničku pomoć ako dođe u dodir s očima, itd.

G. Servisiranje stroja treba obavljati u skladu s uputama proizvođača.

Upotreba i održavanje baterijskog alata

A. Punite samo punjačem koji je propisao proizvođač. Punjač koji je prikladan za jednu vrstu BATERIJSKOG modula može stvoriti opasnost od požara kada se koristi s drugim BATERIJSKIM modulom.

B. Koristite samo električne alate s posebno naznačenim BATERIJSKIM modulima. Korištenje bilo kojih drugih BATERIJSKIH modula može stvoriti opasnost od ozljeda i požara.

C. Kada se BATERIJSKI modul ne koristi, držite ga podalje od drugih metalnih predmeta, poput spajalica, kovanica, ključeva, čavala, vijaka ili drugih malih metalnih predmeta, koji mogu uspostaviti vezu između dvaju kontakata. Kratko spajanje priključaka BATERIJE može uzrokovati opekline ili požar.

D. U slučaju zlouporabe, tekućina se može izbaciti iz BATERIJE; izbjegavajte kontakt. Ako slučajno dođe do kontakta, isperite vodom. Ako tekućina dođe u kontakt s očima, potražite i liječničku pomoć. Tekućina koja izlazi iz BATERIJE može izazvati iritacije ili opekline.

E. Nemojte koristiti BATERIJSKI modul ili alat koji je oštećen ili modificiran. Oštećene ili modificirane baterije mogu se ponašati nepredvidivo što može dovesti do požara, EKSPLOZIJE ili mogućih ozljeda.

F. Ne izlažite BATERIJSKI modul ili alat vatri ili previsokoj temperaturi. Izlaganje vatri ili temperaturi iznad 130 °C može izazvati eksploziju.

G. Slijedite sve upute za punjenje i nemojte puniti BATERIJSKI modul ili alat izvan temperaturnog raspona navedenog u uputama. Neispravno punjenje ili punjenje na temperaturama izvan navedenog raspona može oštetiti BATERIJU i povećati rizik od požara.

1.3 Sigurnosne upute za ugradnju

A. Ne postavljajte stanicu za punjenje, uključujući bilo koji pribor, na mjesto koje se nalazi ispod ili unutar 60 cm od bilo kojeg zapaljivog materijala. U slučaju kvara, može doći do zagrijavanja stanice za punjenje i dovoda napajanja te posljedičnog rizika od požara.

B. Ne stavljajte napajanje na visinu gdje postoji opasnost od pada u vodu. Ne stavljajte napajanje na tlo.

C. Nemojte zatvarati napajanje. Kondenzirana voda može oštetiti napajanje i povećati rizik od strujnog udara.

D. Primjenjivo u EU. Ako je napajanje ugrađeno na otvorenom: Opasnost od električnog udara. Ugradite samo u pokrivenu GFCI utičnicu klase A (RCD) s kućištem otpornim na vremenske uvjete i pristupom za umetanje ili uklanjanje poklopca priključnog utikača.

E. Nemojte postavljati stanicu za punjenje na mjestima gdje postoji opasnost od stajaće vode.

1.4 Sigurnosne upute za svakodnevnu upotrebu

A. Držite ruke i noge podalje od okretnih noževa. Nemojte stavljati ruke ili noge blizu ili ispod proizvoda kada je uključen.

B. Zaustavite rad proizvoda ili ISKLJUČITE uređaj kada su osobe, posebno djeca ili životinje, u radnom području.

C. Pazite da na travnjaku nema predmeta poput kamenja, grana, alata ili igračaka. Noževi se mogu oštetiti ako udare u takve predmete.

D. Nemojte podizati proizvod niti ga pomicati kada je uključen.

E. Nemojte dopustiti da se proizvod sudari s osobama ili životinjama. Ako osoba ili životinja stane na put proizvodu, odmah ga zaustavite.

F. Ne stavljajte predmete na proizvod ili stanicu za punjenje.

G. Nemojte koristiti proizvod ako gumb STOP ne radi.

H. Obvezno ISKLJUČITE proizvod kada ga ne upotrebljavate.

I. Nemojte koristiti proizvod i skočnu prskalicu u isto vrijeme. Umjesto toga koristite funkciju Raspored.

J. Nemojte dopustiti da proizvod radi ako u radnom području ima stajaće vode, npr. u području s bazenima vode koje je stvorila jaka kiša.

1.5 Sigurnosne upute za održavanje

A. SISKLJUČITE proizvod kada radite na održavanju proizvoda.

B. Ne koristite visokotlačnu perilicu za čišćenje proizvoda. Ne koristite otapala za čišćenje proizvoda.

C. Isključite utikač iz stanice za punjenje prije čišćenja ili održavanja stanice za punjenje.

1.6 Sigurnost baterije

Litij-ionske baterije mogu eksplodirati ili izazvati požar ako se rastave, kratko spoje ili izlože utjecaju vode, vatre ili visokih temperatura. Pažljivo rukujte i nemojte rastavljati ili otvarati bateriju i nemojte izvoditi ikakve oblike električne/mehaničke zloupotrebe. Nemojte skladištiti na izravnoj sunčevoj svjetlosti.

2. Simboli i naljepnice

Pažljivo proučite simbole na proizvodu i naljepnicama i shvatite njihovo značenje:

	UPOZORENJE: *Pročitajte korisničke upute prije upotrebe proizvoda.*
STOP	***UPOZORENJE:*** *Onemogućite proizvod prije rada na uređaju ili njegova podizanja. Nemojte dirati okretni nož.*
	UPOZORENJE: *Držite se na sigurnoj udaljenosti od uređaja tijekom njegova rada. Druge osobe Držite izvan opasnog područja.*
	UPOZORENJE: *Nemojte se voziti na uređaju.*
	Pročitajte korisničke upute.
CE	*CE oznaka sukladnosti.*
66dB 70dB	*Razina zvučne snage, određena europskom direktivom o vanjskoj buci.*
	Nemojte zbrinjavati ovaj proizvod kao uobičajeni kućni otpad. Pobrinite se da se proizvod reciklira u skladu s lokalnim zakonskim zahtjevima.
III	*Razred III*
	DC (istosmjerni struja)
	Ne bacajte bateriju u vatru i ne izlažite je izvoru topline.
	Nemojte uranjati bateriju u vodu.
Li-ion	*Oznaka za recikliranje.*

	Nije dopušteno zbrinjavati ovu bateriju kao uobičajeni kućni otpad. Pobrinite se da se baterijski modul reciklira u skladu s lokalnim zakonskim zahtjevima.
T4A	*Zamijenite osiguračem u skladu s oznakom.*
T10A	*Zamijenite osiguračem u skladu s oznakom.*
	Izrađen u skladu s razredom II.

IPX4	*Stupnjevi zaštite koje pružaju kućišta (IP kôd)*
IPX6	
IP67	
	Odvojivi dio napajanja
	SMPS koji sadrži sigurnosni odvojni transformator otporan na kratki spoj
	SMPS (jedinica napajanja sa sklopnim načinom rada)
cosφ:0.56	*Faktor snage*
VI	*Razina 6 energetske učinkovitosti*
	Označava da se jedinica za napajanje ne smije koristiti ako su iglice utikača oštećene.
	OPREZ - ne dirajte okretni nož. Obavezno nosite rukavice prilikom premještanja. Ne dirajte trimer tijekom rada.
MAX 45°C	*Nemojte koristiti niti skladištiti baterijski paket u okruženjima s temperaturom iznad 45 °C i držite ga podalje od svih izvora topline kako biste spriječili sigurnosne rizike.*
Max. 9500 min^{-1}	*Maks. 9500 min^{-1}*
195 mm	*φ 195 mm za disk noža trimera*
	upozorenje
ETSI EN 300 645 TÜVRheinland CERTIFIED	*TÜV Rheinland oznaka sukladnosti.*

Simboli na zaslonu robota

	Uključivanje/isključivanje
START	*Gumb za pokretanje*
HOME	*Gumb za početak*
OK	*Gumb OK*

Napomena:

Za više informacija o simbolima, pogledajte odjeljak 5.1 Zaslon i upravljanje kosilicom.

3. Sadržaj i tehnički podaci

3.1 Sadržaj kutije

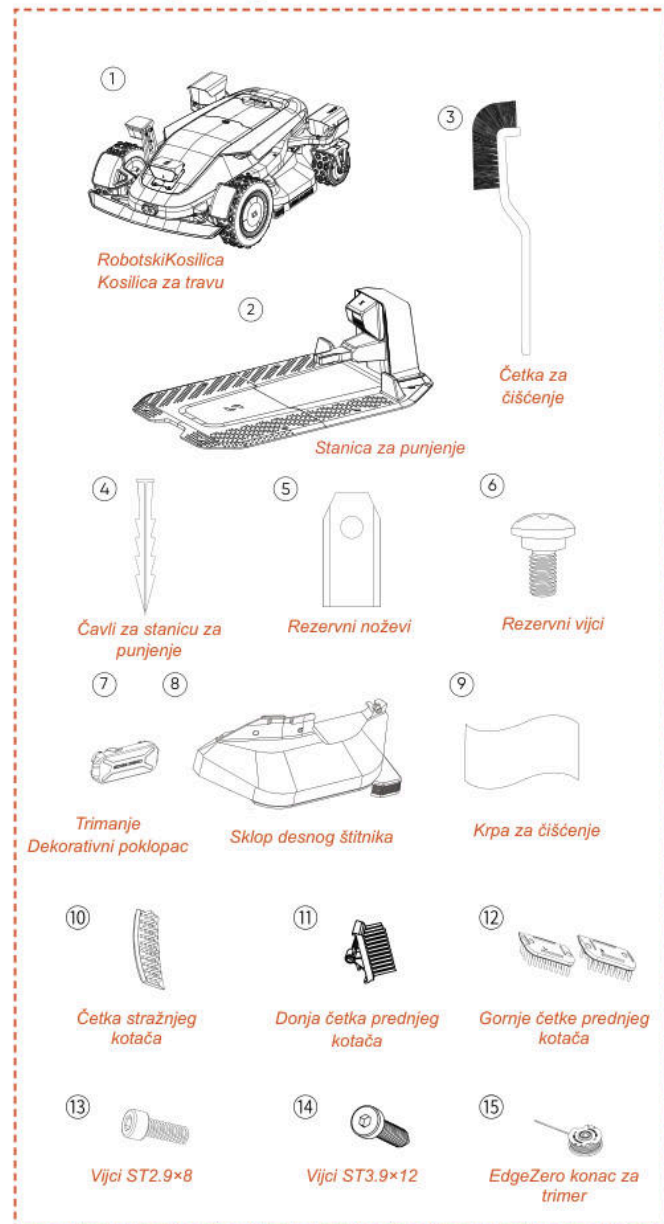

Robotska kosilica x1
Stanica za punjenje x1
Četka za čišćenje*1
Rezervne oštrice*24
Rezervni vijci*24
Čavli za punionicu*8
Dekorativni poklopac trimera x1
Sklop desnog štitnika x1
Krpa za čišćenje x1
Donja četka prednjeg kotača x2
Gornje četke prednjeg kotača x2
Četka stražnjeg kotača x2
Vijci ST2.9×8 x8
Vijci ST3.9×12 x2
EdgeZero konac za trimer x4

3.2 Dijelovi i funkcije

Pogled odozgo

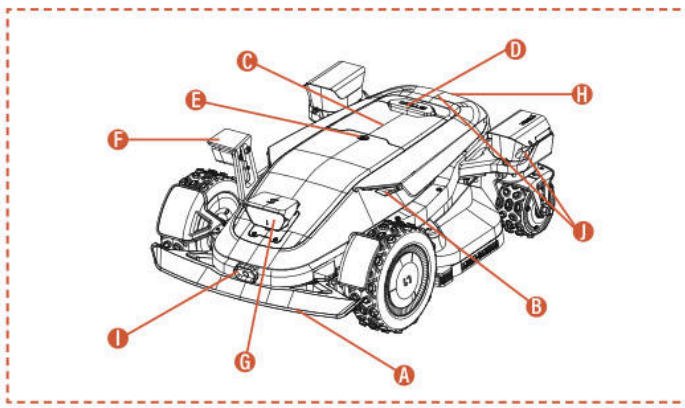

Pogled odozdo

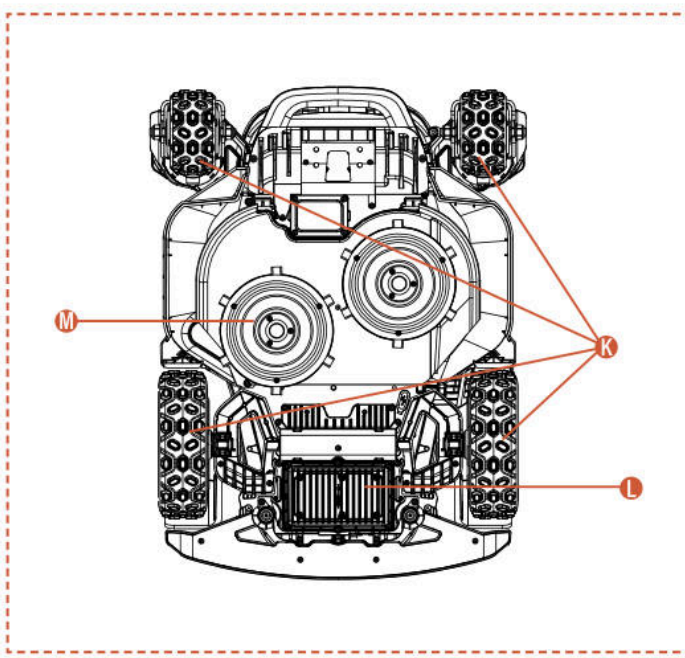

Napomena

Nemojte uranjati uređaj u vodu jer to možete oštetiti dijelove i poništiti jamstvo unutar navedenog razdoblja.

A. Odbojnik protiv sudara
Kada vizualno pozicioniranje nije dostupno, odbojnik za slučaj sudara može osigurati normalan rad stroja.

B. LED svjetla
Različita interaktivna LED svjetla na kosilici označavat će radno stanje stroja.

C. Upravljačka ploča
Ploča za uključivanje i isključivanje uređaja, za davanje naredbi za rad ili povratak uređaja; i slično.

D. Gumb STOP
Gumb za hitno zaustavljanje za zaustavljanje stroja u slučaju bilo kakve hitne situacije.

E. Senzor za kišu
Senzor za kišu može otkriti kišu i uređaj se može automatski vratiti na stanicu za punjenje kako bi se izbjegla kiša u skladu s postavkama korisnika.

F. Bočna ToFView kamera (iToF+RGBD)
iToF+RGBD fuzijska kamera potpomognuta umjetnom inteligencijom (AI), kombiniranjem podataka o dubini sa slikama u boji, može precizno prepoznati prepreke tijekom rezanja rubova, postižući veću preciznost u košnji rubova.

G. Binokularna kamera & iToF integrirana kamera
AI kamera s dva objektiva pomaže kosilici u otkrivanju i izbjegavanju prepreka.

iToF integrirana kamera služi za izbjegavanje prepreka i košnju uz granicu. Mjeri udaljenost pomoću fazne razlike moduliranog infracrvenog svjetla, osiguravajući stabilan rad u svim uvjetima osvjetljenja.

H. Infracrveni senzor za punjenje
Infracrveni senzor za punjenje omogućuje autonomno spajanje na stanicu za punjenje pomoću infracrvenog navođenja i prati status punjenja kako bi se osiguralo sigurno punjenje tijekom cijelog procesa.

I. Infracrvena termalna kamera
Infracrvena termalna kamera bilježi toplinske signale iz okoline, omogućujući kosilici precizno prepoznavanje živih bića i prepreka u uvjetima slabe vidljivosti, poput noći ili magle, čime se smanjuje rizik od sudara.

J. Integrirana dToF kamera
Integrirana dToF kamera koristi princip izravnog vremena leta (Time-of-Flight) za precizno mjerenje udaljenosti izračunavanjem vremena leta impulsa infracrvene svjetlosti. Omogućuje rano otkrivanje udaljenih prepreka, pružajući pouzdanu sigurnosnu zaštitu za robotsku kosilicu tijekom rada na velikim travnjacima.

K. 4WD motor glavčine
Sustav 4WD motora u glavčini integrira kontrolu upravljanja i isporuku snage u svaki kotač, pružajući precizno upravljanje i veliku snagu za poboljšane terenske performanse.

L. Odjeljak za bateriju
Pretinac za spremanje baterije.

M. Rotirajuća rezna ploča
Naprava za šišanje travnjaka kada uređaj radi.

3.3 Tehnički podaci

TEHNIČKI PODACi	X9 - 12000 RMX12000D40V	X9 Plus - 24000 RMX24000D40V
Granična žica	Bežično / bez granica	Bežično / bez granica
Maksimalna površina košnje	12000 m^2	24000 m^2
Visina košnje min/maks	20–100 mm	20–100 mm
Podešavanje visine	Elektroničko	Elektroničko
Širina rezanja	430 mm	430 mm
Brzina bez opterećenja	2500/min.	2800/min.
Vodootporno	IPX6	IPX6
Kapacitet baterije	BS408 36 VDC,8 Ah,288 Wh,40 VDC MAX	BF408 36 VDC,8 Ah,288 Wh,40 VDC MAX
Korisničko sučelje	Prikaz aplikacije i tipkovnice	Prikaz aplikacije i tipkovnice
Maksimalni nagib	42° (90%)	42° (90%)
Dimenzije robota	85 x 61,7 x 30,3 cm	85 x 66,3 x 30,3 cm
Certifikati	CE RoHS	CE RoHS
Neto težina	30,5 kg	32,7 kg
Razina zvučne snage LWA	66 dB (A)	70 dB (A)
Nesigurnosti zvučne snage KWA	2,44 dB (A)	2,25 dB (A)
Razina zvučnog tlaka LpA	58 dB (A)	62 dB (A)
Nesigurnosti zvučne snage KpA	2,44 dB (A)	2,25 dB (A)
Razina zvučne snage LWA za EdgeZero	88 dB (A)	88 dB (A)
Nesigurnosti zvučne snage KWA za EdgeZero	1,97 dB (A)	1,97 dB (A)
Razina zvučnog tlaka LpA za EdgeZero	80 dB (A)	80 dB (A)
Neizvjesnosti zvučne snage KpA za EdgeZero	1,97 dB (A)	1,97 dB (A)
OSOBINE		
Wi-Fi / Bluetooth	Y	Y
Mapiranje bez žice	Y	Y
Planiranje puta	3 mogućnosti	3 mogućnosti
AONavi™ 2.0 (nRTK+VSLAM 2.0)	Y	Y
Super Wi-Fi	Y	Y
Vision AI2.0	Y	Y
ATC (All-Terrain Conquer)	Y	Y
Ekološki način rada	Y	Y
Noćni način rada*	Y	Y
LED prednje svjetlo	Y	Y
OTA	Y	Y
Brzi povratak na stanicu za punjenje	Y	Y
Više zona	Y	Y
Radni raspored	Automatsko ili ručno postavljanje	Automatsko ili ručno postavljanje
Senzor za udarce	Y	Y
Pranje vodom	Y	Y
GPS i 4G modul	Y	Y
Google pomoćnik i Amazon Alexa	Y	Y
PIN kôd	Y	Y
Senzor podignutosti i nagiba	Y	Y
Senzor za kišu	Y	Y
EdgeZero	Opcija	Y
PRIBOR		
Rezervne oštrice i rezervni vijci	24 kom	24 kom
Čavli za stanicu za punjenje	8 kom	8 kom
Stanica za punjenje	7A (CB11)	17A (CB12)
Četka za čišćenje	1 kom	1 kom
Dekorativni poklopac trimera	Opcija	1 kom
Sklop desnog štitnika	Opcija	1 kom
Krpa za čišćenje	1 kom	1 kom
Donja četka prednjeg kotača	2 kom	2 kom
Gornje četke prednjeg kotača	2 kom	2 kom
Četka stražnjeg kotača	2 kom	2 kom
Vijci ST2.9×8	8 kom	8 kom
Vijci ST3.9×12	2 kom	2 kom
EdgeZero konac za trimer	Opcija	4 kom

4. Instalacija i mapiranje

Napredni hardver i softver Sunseeker-a (inteligentni algoritmi) značajno poboljšavaju sposobnost prepoznavanja okoline, preciznost pozicioniranja i ukupne performanse kosilice. Sunseeker AONavi (Stalno aktivna navigacija) kontinuirano objedinjuje RTK-GNSS satelitsko pozicioniranje s VSLAM2.0 vizualnom tehnologijom, omogućujući robotskoj kosilici izvođenje zadataka pozicioniranja i navigacije u različitim scenarijima, uključujući složena okruženja.

S napretkom Sunseeker tehnologije, AONavi je u potpunosti nadograđen, što je dovelo do nastanka AONavi™ 2.0. Ova tehnologija integrira netRTK s VSLAM vizualnom tehnologijom, postižući centimetarsku preciznost pozicioniranja bez potrebe za fizičkim RTK stanicama, što ne samo da poboljšava točnost pozicioniranja već i značajno skraćuje vrijeme instalacije. Opremljen Sunseeker AONavi™ 2.0 tehnologijom, robotska kosilica može primati stabilne satelitske signale za pozicioniranje u stvarnom vremenu, a istovremeno se mogu postaviti virtualne granice za Sunseeker kosilice. To osigurava visokokvalitetno održavanje travnjaka i pruža vam praktično i pouzdano iskustvo košnje.

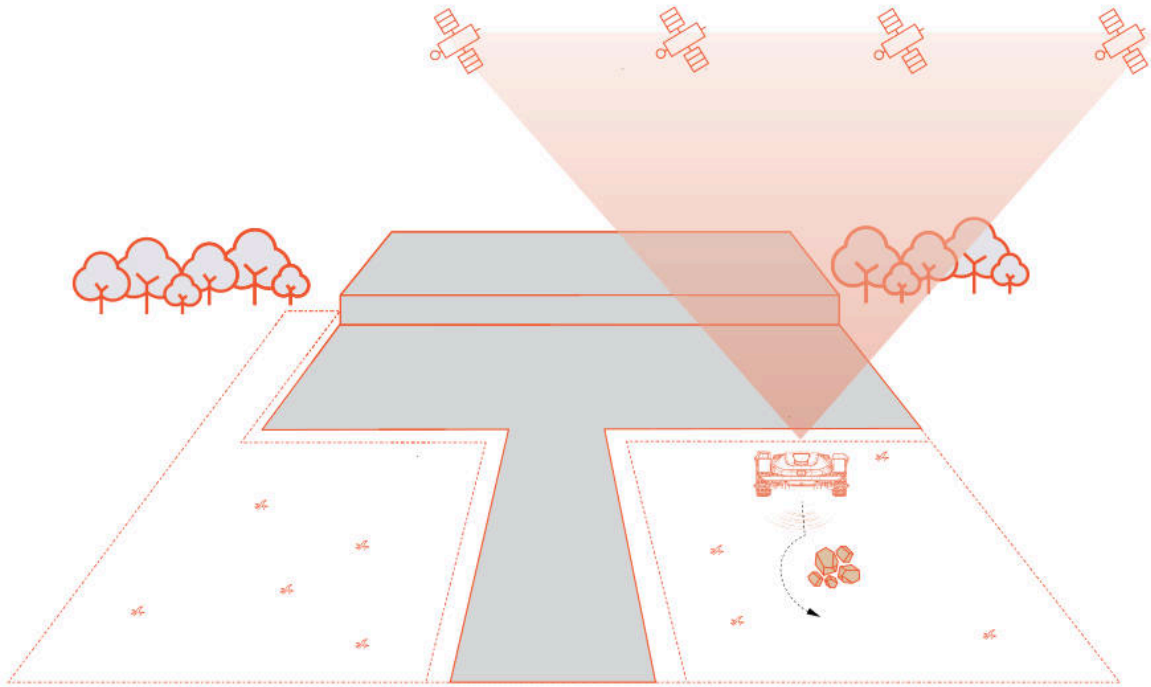

4.1 Pripreme

Instalirajte aplikaciju Sunseeker

Napomena

Po potrebi, aplikacija će zatražiti pristup Bluetoothu i Wi-Fi ili 4G mreži; kako biste osigurali ispravno postavljanje i buduću funkcionalnost, odobrite pristup ovim značajkama.

Skenirajte QR kôd za preuzimanje aplikacije Robotic Mower ili potražite „Sunseeker Robot" u trgovini Google Play (Android) ili Apple App Store (iOS). Nakon instalacije izradite novi račun i prijavite se.

iOS **Android**

Priprema kosilice

Pazite da Bluetooth na telefonu bude uključen i skenirajte SN QR kod uređaja kako biste prepoznali model i nastavite s odgovarajućim vodičem za instalaciju.

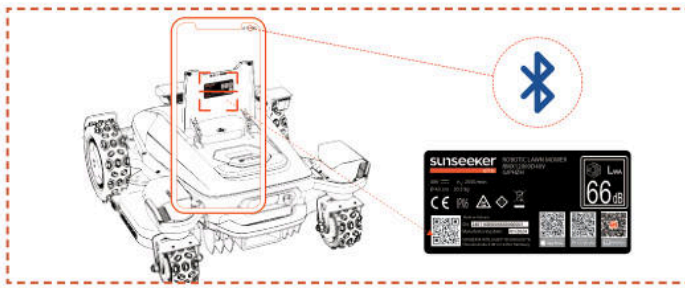

Priprema travnjaka

A. Uklonite sve ostatke, hrpe lišća, igračke, žice, kamenje ili druge prepreke.

B. Zbog sigurnosti se pobrinite da su djeca i kućni ljubimci izvan travnjaka.

C. Pokosite travnjak na visinu ne veću od 10 cm prije upotrebe robotske kosilice.

D. Specifikacije radnog područja za robotsku kosilicu su sljedeće: 12000 m^2 (X9) i 24000 m^2 (X9 Plus).

E. Ako unutar radnog područja postoje uski prolazi, pobrinite se da je širina prolaza veća od 100 cm.

Preporučene vrste travnjaka prikazane su na slikama ispod:

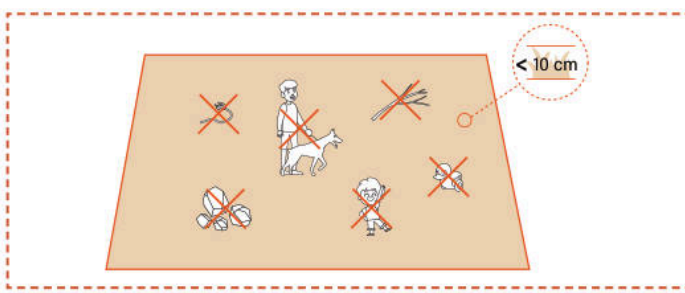

4.2 Aktiviranje kosilice

Predpunjenje kosilice

A. Odaberite bilo koje mjesto s električnom utičnicom, spojite adapter punionice i uključite punionicu.

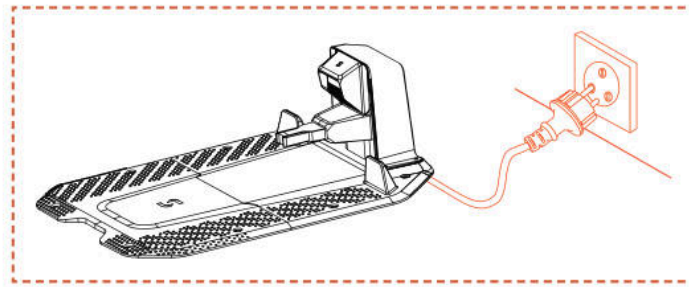

B. Gurnite kosilicu u stanicu za punjenje, pazeći da se elektrode za punjenje ispravno spoje. Treptavo zeleno svjetlo na punionici označava normalno punjenje. Kada je kosilica potpuno napunjena, indikatorsko svjetlo će ostati stalno zeleno.

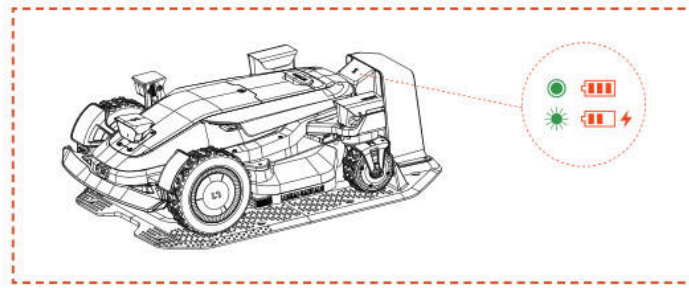

C. Ako je razina baterije kosilice iznad 80%, možete preskočiti ovaj korak.

Napomena

- Ako svjetlo indikatora ostane isključeno čak i kada se ispravno dostavlja napajanje, obratite se korisničkoj službi.

Aktivirajte kosilicu

A. Kada se uređaj uspješno napuni na stanici za punjenje, automatski će se uključiti. Možete ga i ručno uključiti pritiskom i držanjem gumba za napajanje.

B. Unesite zadani PIN „0000". Pritisnite OK svaki put kada unesete „0" da biste završili postupak.

C. Ako želite promijeniti PIN kod, pritisnite tipke START/HOME/OK 1 sekundu za ulazak u izbornik i promjenu PIN koda. Za detaljnije informacije pogledajte odjeljak 5.1 Zaslon i upravljanje na kosilici.

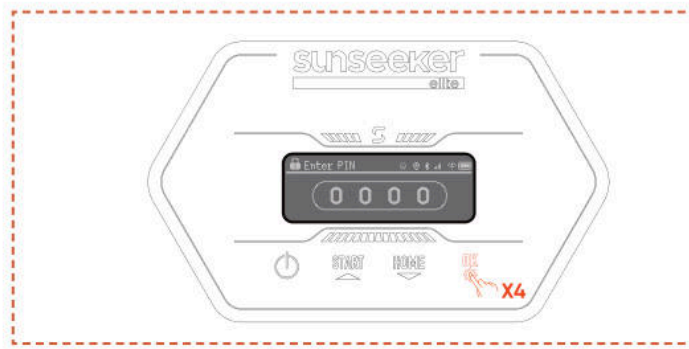

4.3 Povezivanje aplikacije

Napomena

Sljedeće ilustracije vezane uz aplikaciju služe samo u pokazne svrhe. Dostupne opcije ovise o verziji softvera.

Priprema

A. Provjerite je li uređaj na stanici za punjenje, puni li se ispravno je li uključen i je li unesen PIN kôd.

B. Pobrinite se da je Bluetooth na vašem telefonu uključen. Provjerite je li vaš uređaj povezan na 4G mrežu.

C. Za bolje mrežno iskustvo možete konfigurirati Wi-Fi za vašu kosilicu.

Povezivanje aplikacije

A. Skenirajte QR kôd sa serijskim brojem uređaja kako biste dodali robotsku kosilicu. Ako skeniranje nije dostupno, možete se povezati putem Bluetootha. Ako ste već skenirali QR kod za vrijeme koraka "Priprema kosilice", kosilica će se automatski vezati za APP kada je Bluetooth uključen na vašem telefonu, i tako eliminirati potrebu za još jednim skeniranjem.

B. Nakon uspješnog uparivanja, unesite zadani PIN kôd „0000". PIN kôd možete promijeniti na telefonu.

C. Provjerite je li vaš uređaj spojen na 4G mrežu.

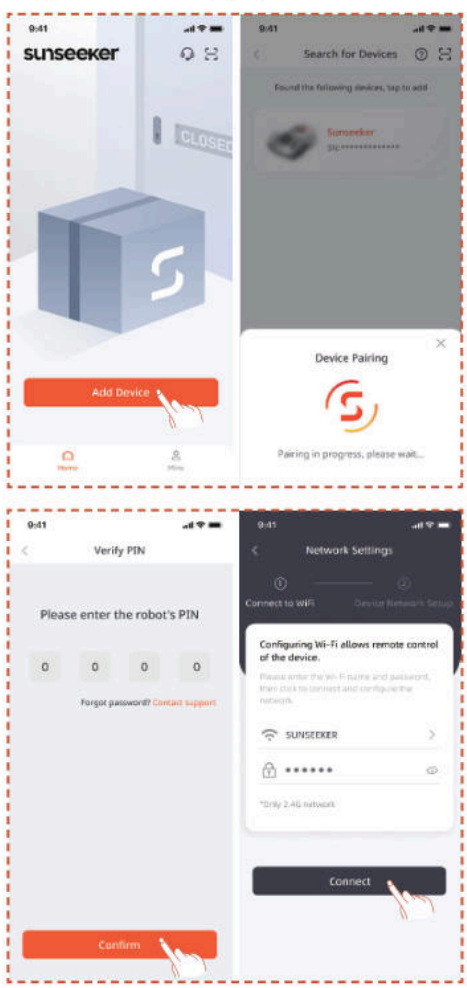

4.4 Ugradnja stanice za punjenje

Napomena

Ako niste sigurni gdje instalirati punionicu, slijedite dolje navedene korake kako biste pronašli lokaciju s jačim signalom.

Pronađite odgovarajuće mjesto

A. Slijedite upute u aplikaciji za daljinsko upravljanje kosilicom, provjerite jačinu signala u različitim područjima i pronađite prikladno mjesto za instalaciju stanice za punjenje.

B. Kako biste osigurali da kosilica može uspješno napustiti stanicu za punjenje i vratiti se na istu, postavite stanicu za punjenje na otvorenu ravnu podlogu koja nije stvrdnuta.

C. Stanicu za punjenje možete postaviti unutar ili izvan radnog područja kosilice. Iz sigurnosnih razloga preporučujemo da držati kabel za punjenje izvan područja košnje.

D. U krugu od 1,5 m ispred stanice za punjenje ne smije biti prepreka.

E. Ako ima trave, mora biti niža od 10 cm.

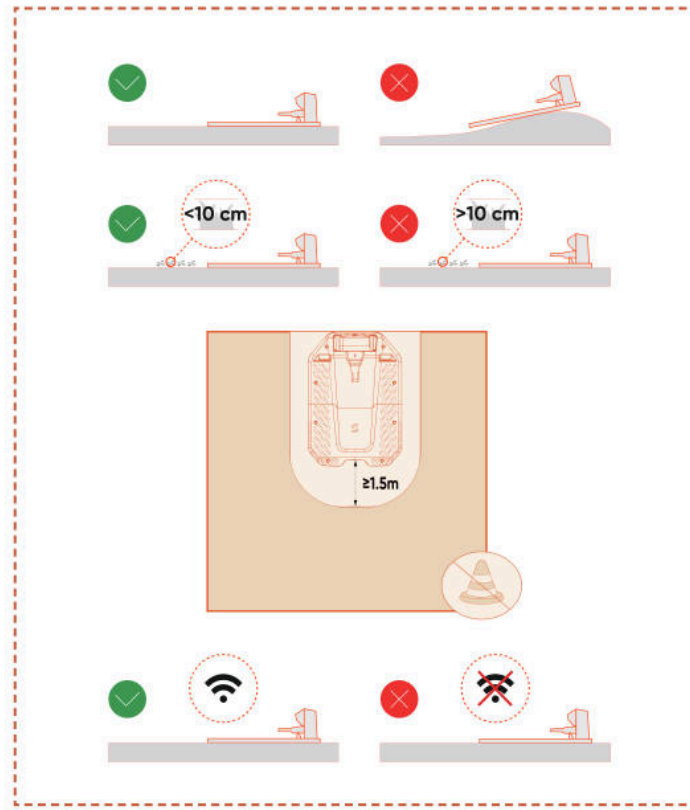

F. Pobrinite se da je područje iznad stanice za punjenje što je moguće otvorenije, da na njemu nema bez stabala, građevina ili drugih prepreka.

G. Ako nije moguće postići potpunu otvorenost sa svih strana, za kosilice koje se nalaze na sjevernoj hemisferi nastojte osigurati slobodan pogled na južnu stranu svijeta; za kosilice na južnoj hemisferi, osigurajte da je pogled na sjevernu stranu svijeta slobodan.

Ugradnja stanice za punjenje

A. Čekićem ili sličnim alatom možete zakucati stanicu za punjenje na ravno tlo koje nije stvrdnuto.

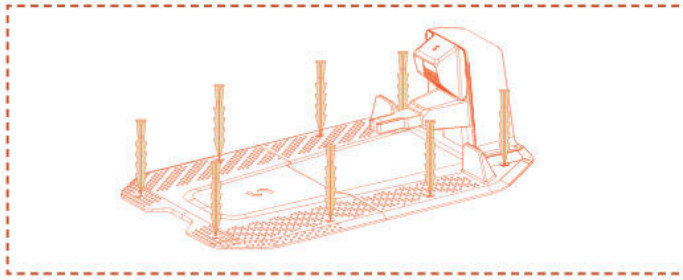

B. Spojite kabel za punjenje stanici za punjenje s punjačem, a zatim ga priključite u napajanje. U tom će trenutku zeleno svjetlo na punjaču svijetliti, ukazujući da je stanica uključena.

C. Iz sigurnosnih razloga preporučamo držanje kabela za punjenje izvan područja košnje. Ako postoji značajna udaljenost između stanice za punjenje i napajanja, pobrinite se da je kabel napajanja čvrsto pričvršćen na tlo ili zid kako bi se osigurala sigurna upotreba.

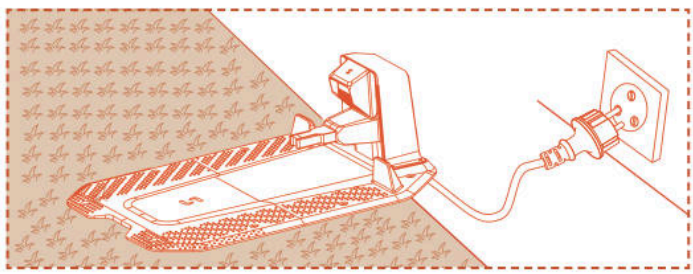

4.5 Mapiranje

Napomena

Sljedeće ilustracije vezane uz aplikaciju služe samo u pokazne svrhe. Dostupne opcije ovise o verziji softvera.

Priprema

A. Osigurajte da je uređaj uključen i uspješno povezan na 4G i Bluetooth signale.

B. Provjerite je li uređaj na stanici za punjenje, puni li se ispravno i je li razina baterije iznad 50%.

C. Odgovarajuća radna zona, stanica za punjenje i antena nužni su za izradu potpune karte.

D. Ako su svi gornji zadaci spremni, kliknite na **Započni mapiranje**.

E. Ako se uređaj ponovno pokrenuo, provjerite je li na stanici za punjenje prije početka procesa mapiranja.

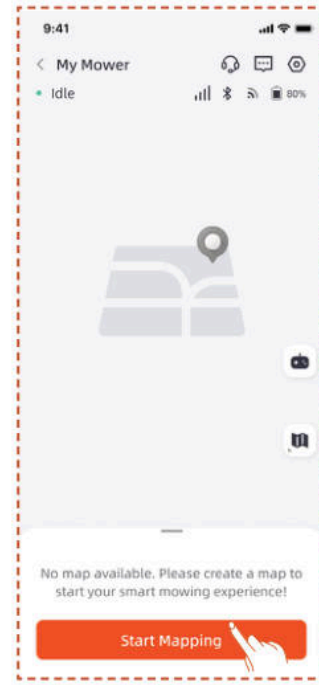

Izrada radnog područja

A. Kliknite na **Radno područje**. Kosilica će automatski napustiti stanicu za punjenje i pomaknuti se 1,5 m prema naprijed, bez potrebe za ručnom intervencijom.

B. Preporučamo da najprije upravljate robotom do ruba travnjaka, usmjerite njegov prednji dio za mapiranje u smjeru suprotnom od kazaljke na satu, a zatim kliknite **Pokreni mapiranje**.

C. Kada je kosilica postavljena na granicu radnog područja i kut je podešen, kliknite na **Započni mapiranje**.

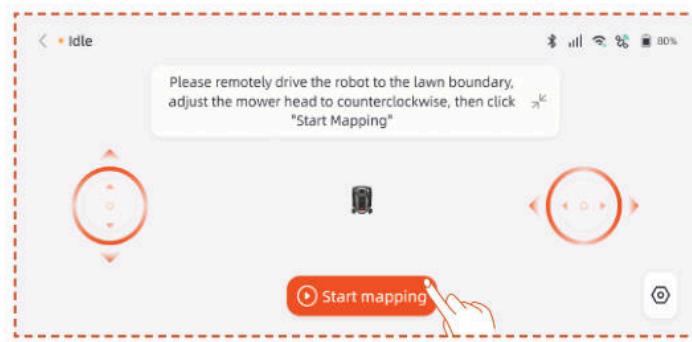

Automatsko mapiranje

Kada uređaj prepozna da se nalazi na području travnjaka i kada su ispunjeni uvjeti za automatsko mapiranje, ikona **Auto** će treptati. Dodirnite **Auto** za pokretanje automatskog mapiranja.

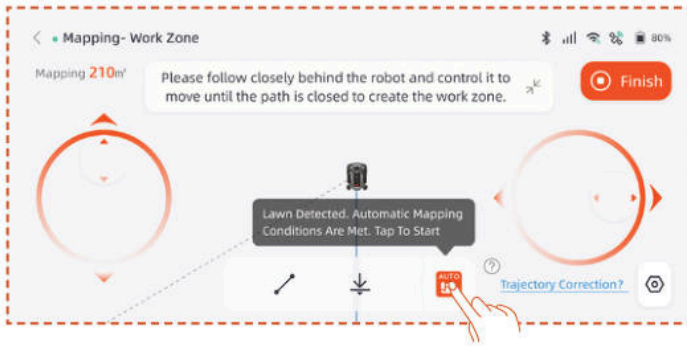

Pritisnite tipku **Pauza** u aplikaciji za privremeno zaustavljanje mapiranja.

Nakon što potvrdite da robot normalno funkcionira bez grešaka, dodirnite gumb **Auto** na sučelju aplikacije kako biste nastavilis automatskim mapiranjem.

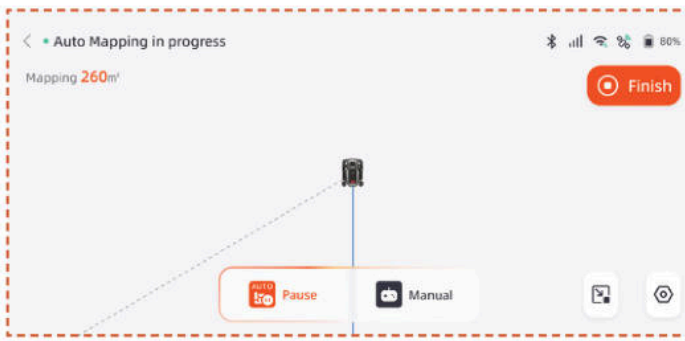

Napomena

- Tijekom procesa mapiranja preporučujemo da pratite kosilicu. Ako kosilica ne uspije točno detektirati granice, možete u bilo kojem trenutku napustiti automatski način mapiranja i prebaciti se na ručno upravljanje.

- Kako biste osigurali učinkovitost mapiranja, molimo osigurajte da kosilica započne mapiranje tako da izađe iz punionice.

- Preporučamo prebacivanje na ručno mapiranje prilikom mapiranja u blizini područja kao što su bazeni, jarci ili litice, te održavanje sigurne udaljenosti od najmanje 15 cm.

Ručno mapiranje

Dodirnite **Ručno** za prelazak na ručni način mapiranja.

Daljinski upravljajte kosilicom i hodajte uz rub kako biste kreirali radnu zonu.

- Ako vaše radno područje uključuje ograde, zidove ili druge fizičke granice, održavajte udaljenost od najmanje 5 cm uz granicu dok daljinski mapirate.

- Ako vaše radno područje uključuje objekte poput bazena, jaraka ili litica, tijekom mapiranja održavajte minimalnu udaljenost od 15 cm.

- Ako granica radnog područja nije travnata, poput kamene staze, a visina granice je slična travi, možete koristiti funkciju **Prijelaz granice**. Prilikom korištenja ove funkcije, kosilica će zadržati otprilike dvije trećine svoje površine na travi kako bi se kretala uz rub. Nakon završetka mapiranja, kosilica će slijediti mapiranu granicu prilikom košnje.

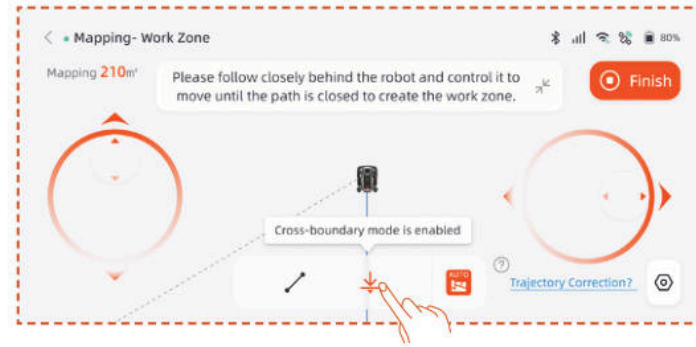

Ako je granica vašeg radnog područja ravna linija, možete odabrati funkciju **Ravno**, a zatim pomaknuti kosilicu do kraja ravne granice. Automatski će se generirati ravna granična linija na početnim i završnim točkama gdje je aktivirana funkcija ravne linije.

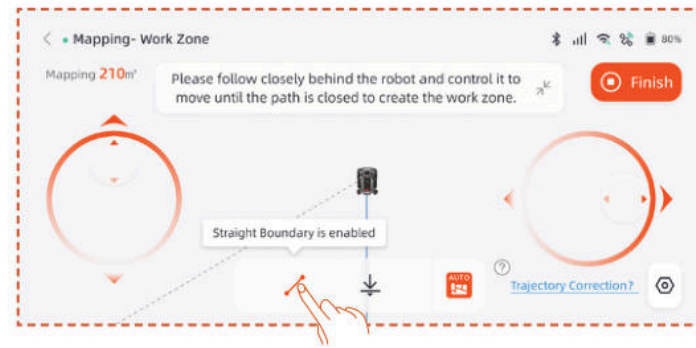

Napomena

Preporučujemo da kliknete na Završi tek kada je put potpuno zatvoren. Ako put nije zatvoren, ali je potrebno dovršiti mapiranje, kliknite na Dovrši, a zatim odaberite Automatsko zatvaranje. Generirana karta automatski će povezati početne i završne točke kako bi se osiguralo da je radno područje zatvoreno.

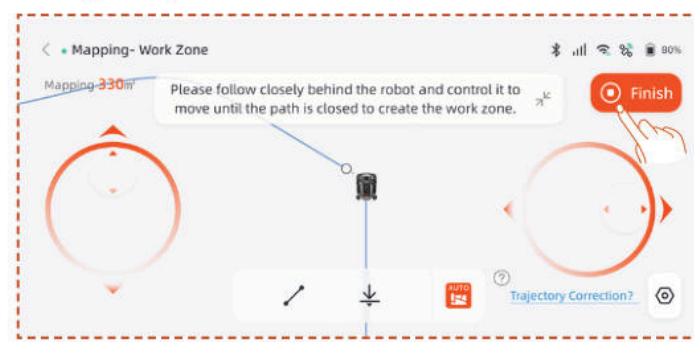

Ako trebate izmijeniti granicu nakon završetka mapiranja, kliknite **Radno područje** i odaberite **Uredi granicu** i izvršite izmjene.

A. Daljinski upravljajte robotom do početne točke nove granice, a zatim kliknite gumb za početak. Kada mijenjate granicu, robotom se treba upravljati tako da se pomiče suprotno u smjeru od kazaljke na satu.

B. Daljinski upravljajte robotom do krajnje točke izmijenjene granice, pazeći da se presijeca s izvornom granicom karte, a zatim kliknite na gumb **Završi**.

Izrada zabranjene zone

Ako vaše radno područje sadrži bazen ili druga područja koja se ne kose, preporučujemo da izradite zabranjenu zonu kako biste generirali virtualnu granicu i zaštitili ta područja.

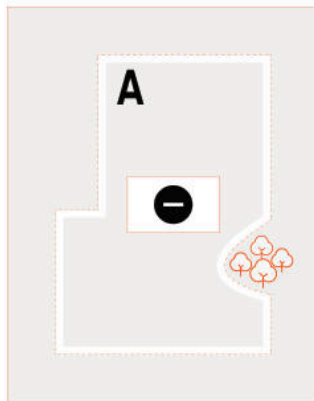

A. Kliknite na **zabranjenu zonu**.

B. Daljinski upravljajte kosilicom do početne točke zabranjene zone koju želite izraditi, a zatim kliknite na **Započni mapiranje**.

C. Daljinski upravljajte kosilicom da zatvorite područje, a zatim kliknite **Završi**.

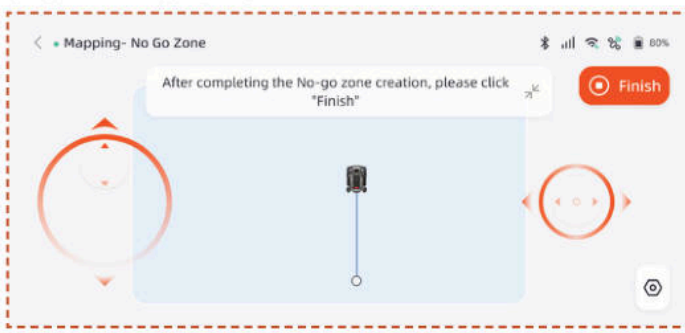

Izrada više zona

Ako je travnjak potrebno podijeliti u više radnih zona, možete izraditi više radnih zona i prolaza.

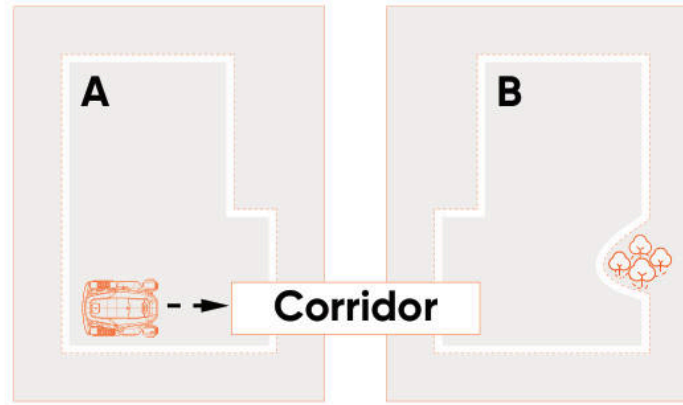

Nakon izrade prve radne zone, možete dodati prolaz i zatim stvoriti drugu radnu zonu:

A. Kliknite na **Prolaz**.

B. Daljinski upravljajte kosilicom do mjesta na kojemu želite izraditi prolaz, a zatim kliknite na **Započni mapiranje**. Pobrinite se da se prolaz preklapa s prvom radnom zonom.

C. Daljinski upravljajte kosilicom do kraja prolaza, a zatim kliknite na **Završi**.

D. Izradite drugu radnu zonu, pazeći da se prolaz preklapa s drugom radnom zonom.

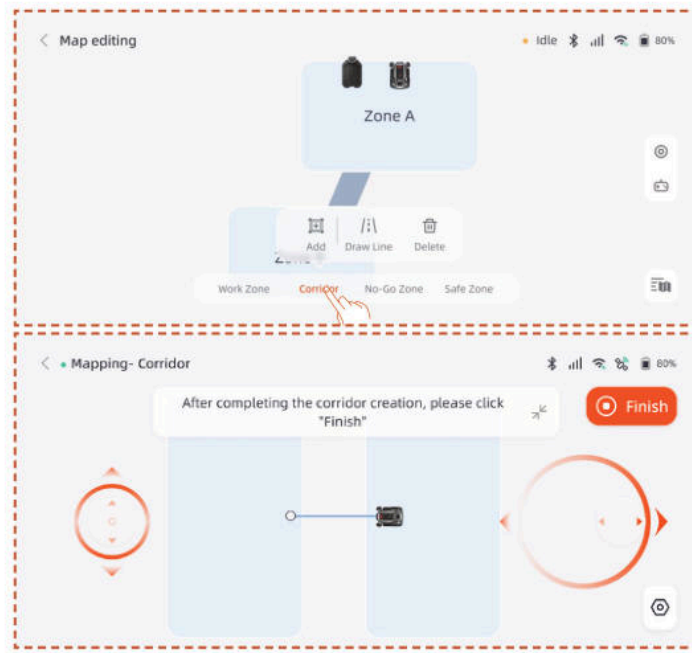

Nakon izrade prve radne zone, možete dodati drugu radnu zonu i zatim izraditi prolaz:

A. Kliknite na **Radno područje**.

B. Daljinski upravljajte kosilicom do mjesta na kojemu želite izraditi drugu radnu zonu i izradite drugu radnu zonu.

C. Izradite prolaz između dviju radnih zona, pazeći da se prolaz preklapa s obje radne zone.

Napomena

- Prilikom izrade više radnih zona, najbolje je da se druga radna zona ne preklapa s prvom. Ako je preklapanje preveliko, dvije će se zone automatski spojiti u jednu radnu.

- Ako se prolaz ne preklapa s radnom zonom ili ako nije

uspostavljen prolaz između dviju radnih zona, kosilica može imati poteškoća s vraćanjem na stanicu za punjenje ili dovršavanjem svojih zadataka.

Upravljanje

Uz navedeno, možete i spojiti, podijeliti, preimenovati i izbrisati radne zone te izbrisati prolaze ili zabranjene zone. Te radnje možete izvršiti u izborniku **Pojedinosti > Upravljanje kartama > Uređivanje karte**.

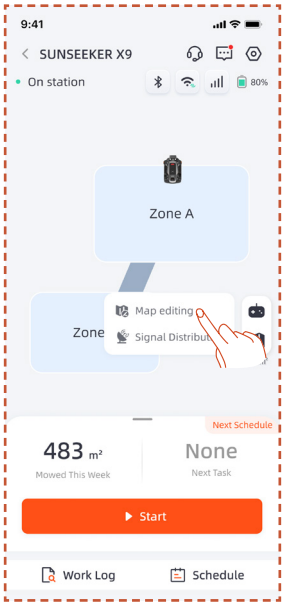

4.6 Postavke netRTK-a

Funkcija **netRTK-a** će se automatski aktivirati nakon pokretanja kosilice, ne trebate je ručno povezivati s netRTK-om. Ako je veza nestabilna, možete provjeriti status veze u **Mrežne postavke**.

Kako biste osigurali bolje mrežno iskustvo, možete konfigurirati Wi-Fi za kosilicu i punjač kao dodatnu opciju.

Pristupite sučelju **Postavke > Uređaj** i dodirnite **Mrežne postavke**. Možete provjeriti status veze vaše Wi-Fi i 4G mreže.

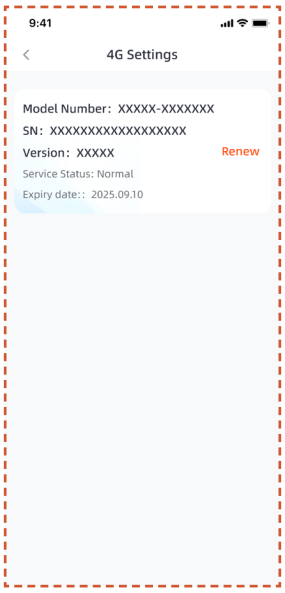

- U **postavkama RTK** možete promijeniti RTK način rada ili obnoviti uslugu. Besplatni period usluge počinje od datuma prve aktivacije proizvoda i uspješnog povezivanja s netRTK uslugom. Od tog datuma, korisnici X9 imaju pravo na 5 godine besplatne uporabe, a korisnici X9 Plus na 5 godina besplatne uporabe.

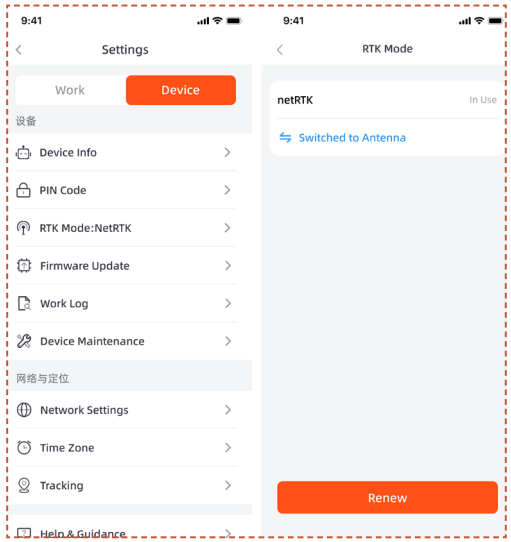

Prije isteka razdoblja besplatne netRTK usluge, primit ćete podsjetnik o skorom isteku usluge. Za nastavak korištenja usluge, morate izvršiti plaćanje obnove putem prateće aplikacije. Usluga će biti ponovno aktivirana nakon što se plaćanje uspješno izvrši.

Nakon završetka besplatnog probnog razdoblja, ako želite nastaviti koristiti **netRTK** uslugu, možete je obnoviti ovdje.

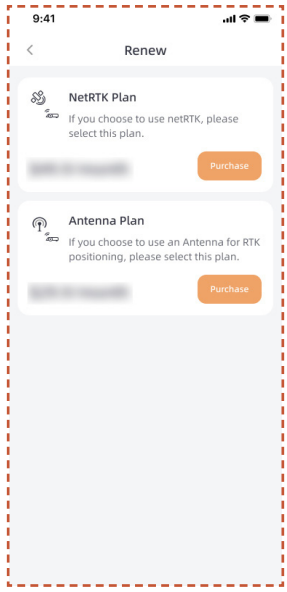

Ako odlučite ne obnavljati netRTK uslugu, možete umjesto toga kupiti namjenski antenski pribor za ovaj proizvod i koristiti uređaj putem metoda pozicioniranja koje podržava pribor (specifične funkcije i pravila usluge definirane su u korisničkom priručniku pribora).

5. Dnevna upotreba

5.1 Zaslon i upravljački elementi na kosilici

Zaslon

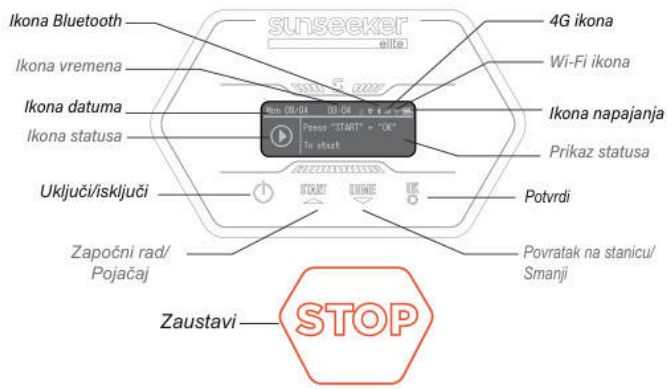

4G ikona: Ikona 4G pokazuje je li uređaj uspješno povezan na 4G mrežu.

Ikona Wi-Fi: Ikona Wi-Fi pokazuje je li uređaj uspješno povezan na Wi-Fi mrežu.

Ikona napajanja: Ikona napajanja baterije prikazuje preostalo napajanje uređaja.

Ikona vremena: Prikazuje trenutno vrijeme

Ikona datuma: Prikazuje trenutni datum

Ikona Bluetooth: Ikona Bluetootha označava je li uređaj uspješno povezan s Bluetooth mrežom.

Ikona statusa: Ikona statusa prikazuje trenutno stanje uređaja ili funkciju koja se postavlja.

Prikaz statusa: Prikazuje informacije poput statusa uređaja, izbornika postavki funkcija i osnovnog izbornika postavki.

Osnovno upravljanje

Uključivanje: Pritisnite i držite gumb za uključivanje/ isključivanje 2 s.

Isključivanje: Pritisnite i držite gumb za uključivanje/ isključivanje 3 s.

Kada je kosilica isključena, prikazat će se riječ „bye" (Doviđenja) na ploči s instrumentima, a zaslon će se zatim isključiti.

Pristup stranici izbornika: Pritisnite tipku POČETAK/ POČETNA/U REDU 1 sekundu za ulazak u izbornik.

Početak rada: Pritisnite gumb START, a zatim OK.

Povratak na stanicu: Pritisnite gumb HOME, a zatim OK.

Zaustavljanje rada kosilice: Kliknite „START" i „OK" da biste poništili STOP stanje, a zatim pritisnite „START" i „OK" za ponovno pokretanje.

Konfiguracija

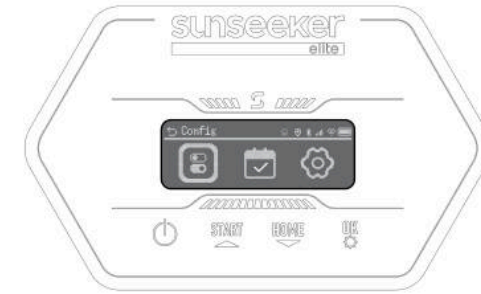

Kada okvir za odabir istakne ikonu Konfiguracija (Config), pritisnite za nastavak s postavkama.

U izborniku Config možete postaviti odgovarajuće postavke za kosilicu.

Pritisnite ▲ ▼ tipke za prebacivanje između stavki postavki, pritisnite **OK** za promjenu načina rada i pritisnite za povratak.

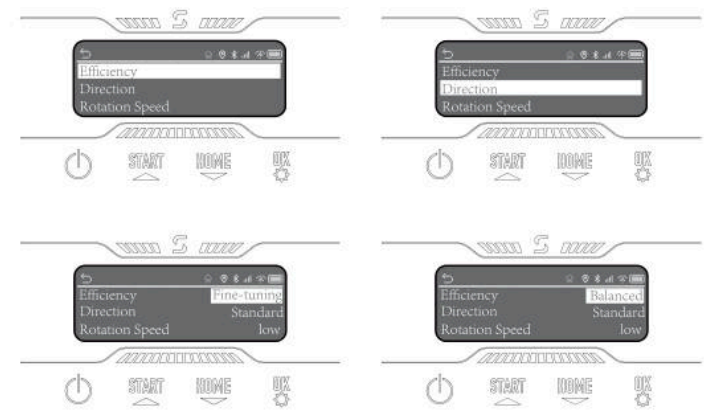

Raspored

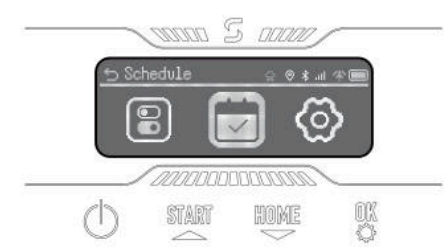

Kada okvir za odabir istakne ikonu Raspored (Schedule), pritisnite **OK** za postavljanje automatskog dvostrukog rasporeda. Možete omogućiti pauzu rasporeda, a također možete postaviti automatski i ručni raspored.

Postavke

Kada okvir za odabir istakne ikonu Postavke (Setting), pritisnite **OK** za nastavak s postavkama.

Možete pregledati informacije o uređaju, postaviti jezik, jedinicu visine trave, datum i vrijeme. Možete promijeniti PIN kod uređaja i resetirati uređaj.

5.2 Promjena PIN koda

Pristupite opciji „Promijeni PIN" i unesite stari PIN. Pritisnite ▲ ▼ za prebacivanje između brojeva, a **OK** za potvrdu broja. Postavite 4-znamenkasti PIN kod redom.

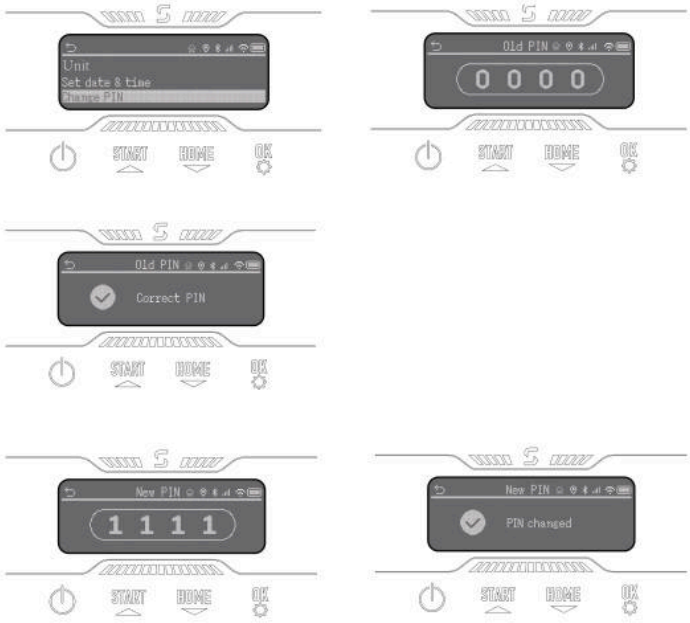

Napomena

Ako je PIN kod unešen pogrešno, zaslon će prikazati „Netočan PIN".

5.3 Postavljanje rasporeda

Napomena

Sljedeće ilustracije vezane uz aplikaciju služe samo u pokazne svrhe. Dostupne opcije ovise o verziji softvera.

Preporučeni raspored

Nakon mapiranja, kosilica će inteligentno generirati plan košnje od ponedjeljka do subote na temelju mapiranog područja. Planirano vrijeme bit će postavljeno između 8:00 i 16:00 sati. Preporučeni plan bit će omogućen prema zadanim postavkama.

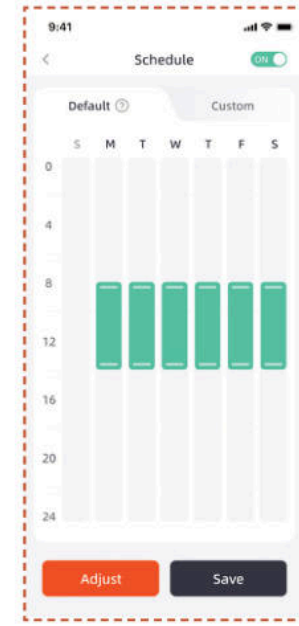

Prilagođeni raspored

Ako želite izmijeniti preporučeni raspored, možete postaviti prilagođeni raspored.

A. Pritisnite dugme Prilagodi ili Prilagođeno da biste unijeli prilagođene postavke.

B. Odaberite dan kada želite da kosilica radi.

C. Odaberite područje na kojem želite da kosilica radi tog dana ili odaberite sva područja.

D. Postavite vrijeme početka i završetka rada kosilice.

Napomena

Ako vrijeme prilagođenog rasporeda ne pada unutar vremena rada tijekom dana, kosilica neće napustiti stanicu za punjenje i neće kositi izvan tog vremena.

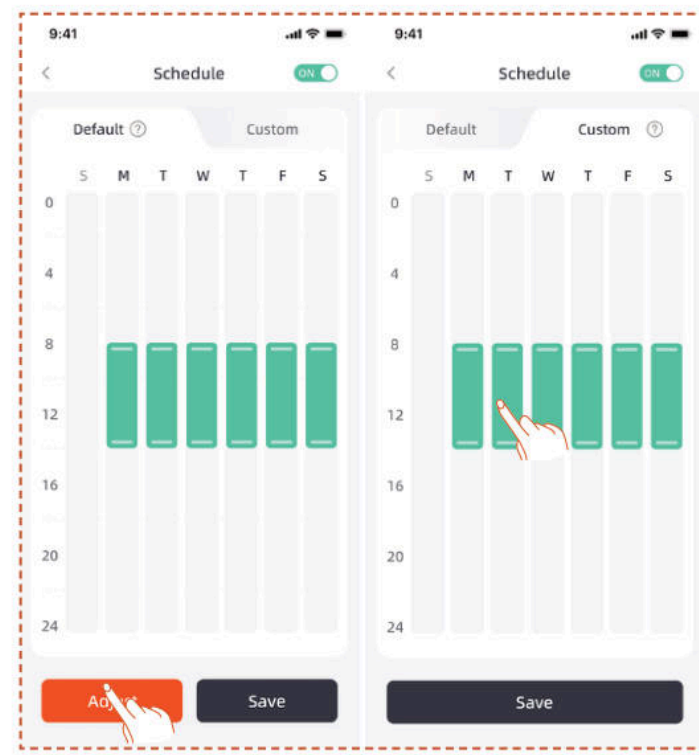

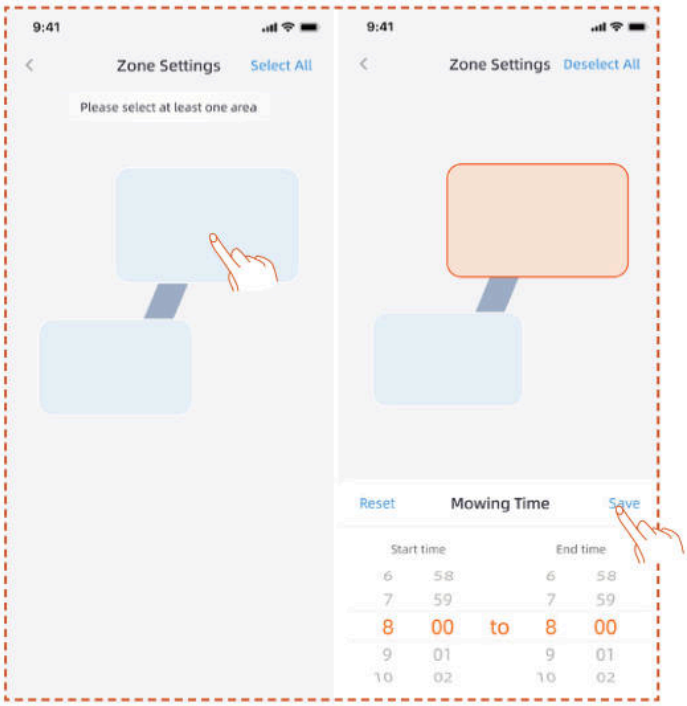

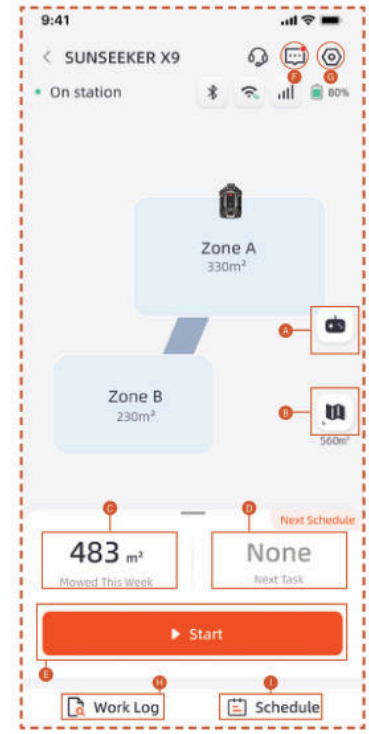

5.4 Uvod u aplikaciju

A. Naziv kosilice – kliknite za promjenu
B. Prikaz statusa kosilice
C. Pomoć i smjernice
D. Dodavanje uređaja
E. Status Bluetooth veze kosilice
F. Status Wi-Fi signala kosilice
G. Status 4G signala kosilice
H. Razina baterije kosilice
I. Početak košnje
J. Stranica s pojedinostima uređaja

A. Daljinsko upravljanje kosilicom
B. Upravljanje kartom / karta signala antene
C. Područje izvršenog rada / procijenjeno radno područje
D. Vrijeme provedeno u radu / sljedeće radno vrijeme
E. Početak košnje
F. Popis poruka
G. Postavke
H. Radna evidencija
I. Postavke rasporeda

Postavke

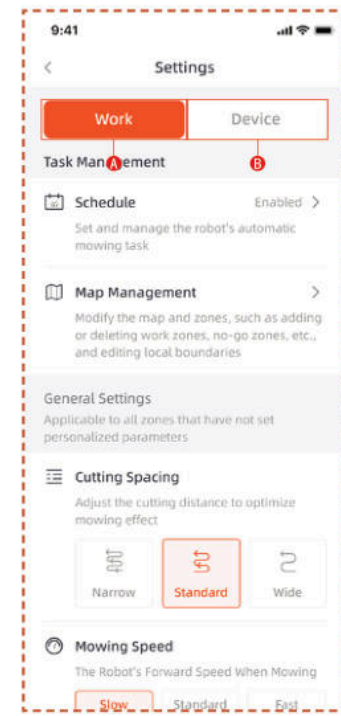

A. Radne postavke

Ovdje možete prilagoditi postavke vezane uz rad kosilice.

- Raspored
- Upravljanje kartom
- Razmak pri rezanju
- Brzina košnje
- Smjer rezanja
- Brzina rotacije pri rezanju
- Frekvencija rezanja rubova
- AI osjetljivost
- Izbjegavanje prepreka
- Odgoda zbog kiše
- Način rada uštede energije
- Postavke zone
- Postavke trimanja
- Putanja za pristajanje

B. Postavke uređaja

Ovdje možete prilagoditi postavke vezane uz uređaj.

- Informacije o uređaju
- PIN kôd
- RTK način rada
- Ažuriranje firmvera
- Radna evidencija
- Održavanje uređaja
- Postavke mreže
- Vremenska zona
- Praćenje
- Pomoć i smjernice

5.5 S Connect modul

S Connect modul opremljen je 4G uslugom i protukradnom zaštitom, omogućujući praćenje lokacije kosilice. Ako se kosilica pomakne izvan određenog digitalnog ograđenog prostora, korisnik će primiti alarm upozorenja u aplikaciji.

Ovdje možete pronaći ulaz u **Praćenje**.

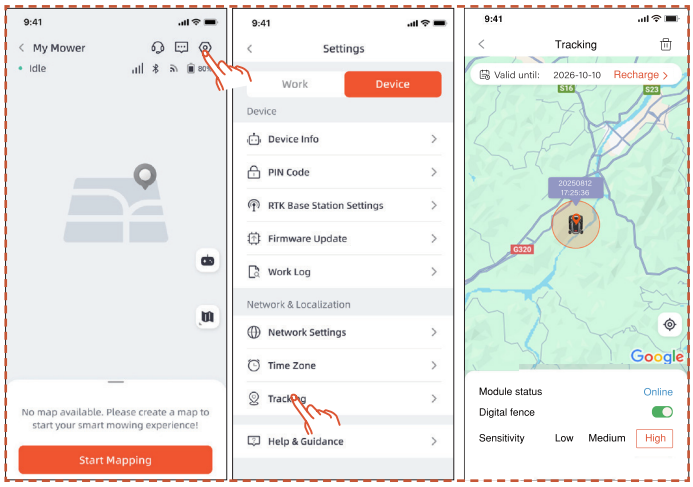

Stranica **Praćenje** ima tri funkcije: Prikaz **Status modula**, aktiviranje **Digitalne ograde** i postavljanje **Osjetljivosti** digitalne ograde.

Status modula

Status modula prikazuje trenutno stanje modula, poput "offline", "online" ili "out of range".

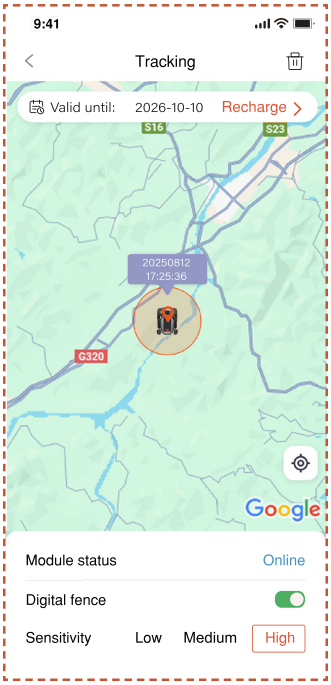

- Online

  U normalnim okolnostima, status modula će se nakon instalacije prikazivati kao „online".

- Offline

  Mogući uzroci

  1. Problemi s mrežnom vezom
  2. Problemi s napajanjem modula

  Rješenje

  1. Ponovno instalirajte modul kako biste pokušali riješiti problem.
  2. Postavite uređaj na stanicu za punjenje i ponovno je pokrenite nakon što se potpuno napuni.
  3. Ako problem i dalje postoji, obratite se službi za korisničku podršku.

- Izvan Dometa

  Mogući uzroci

  1. Uređaj je premašio granicu digitalne ograde.
  2. Osjetljivost je postavljena previsoko.

  Rješenje

  1. Provjerite nalazi li se uređaj izvan granica. Ako da, resetirajte središnju točku kako bi pokrila radno područje uređaj.
  2. Ako se uređaj nalazi unutar granica, smanjite osjetljivost digitalne ograde.

Digitalna ograda

Kada je digitalna ograda aktivirana:

Crveni krug označava raspon digitalne ograde. Ikona kosilice predstavlja poziciju kosilice. Crvena točka označava središnju točku.

Za pomicanje središnje točke:

1. Pritisnite i držite željenu lokaciju na karti gdje bi središnja točka trebala biti.

2. Središnja točka će se automatski premjestiti.

Osjetljivost

Osjetljivost možete postaviti na nisku, srednju ili visoku. Niža osjetljivost rezultira većim rasponom digitalne ograde.

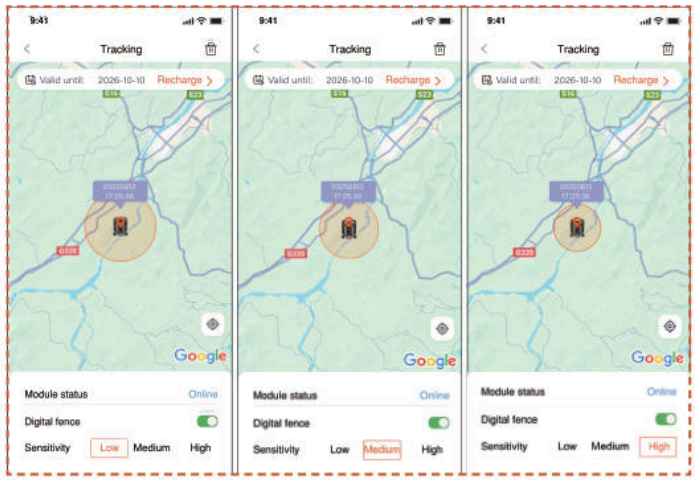

Odvezivanje i ponovno povezivanje

Općenito, nije potrebno odvezivati S Connect modul. Kada više ne želite koristiti S Connect modul, modul će automatski obustaviti uslugu ako prekinete njezino obnavljanje.

Ako trebate odvezati/ukloniti S Connect modul, slijedite sljedeće korake:

1. Provjerite je li Bluetooth na vašem telefonu uključen i održava vezu s uređajem.

2. Kliknite ikonu smeća u gornjem desnom kutu i potvrdite.

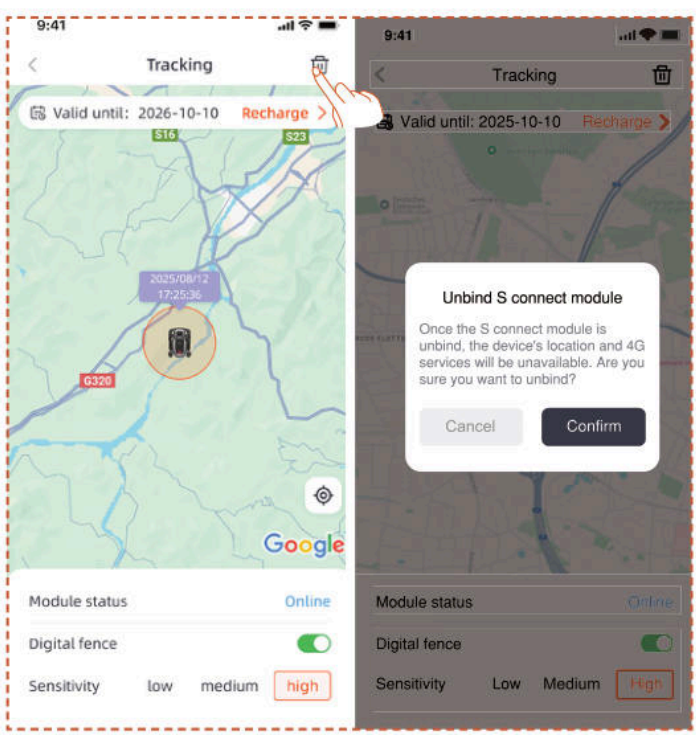

Ako trebate ponovno povezati 4G Connect modul nakon odvezivanja:

1. Provjerite je li Bluetooth na vašem telefonu uključen i održava vezu s uređajem.

2. Skenirajte QR kod na modulu kako biste ga ponovno povezali.

- Pronađite QR kod na modulu

1. Okrenite kosilicu naopako, pogledajte donji dio i pronađite crveno označeno područje kao što je prikazano na dijagramu.

2. Otpustite 4 vijka i otvorite poklopac.

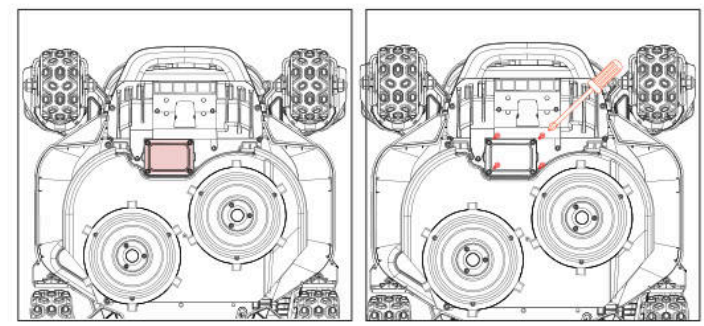

3. U odjeljku za modul nalaze se dvije priključne žice.

4. QR kod možete pronaći ovdje

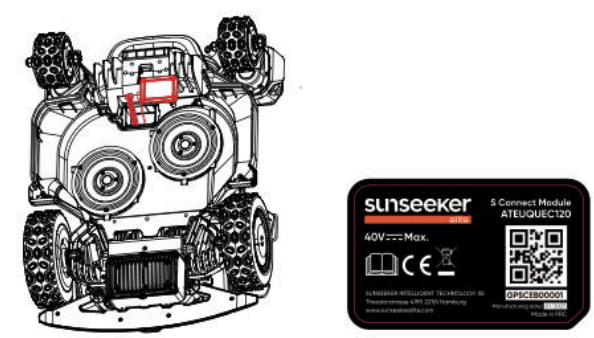

5. Postavite modul na predviđeno mjesto. Zatvorite poklopac i zategnite vijke. Molimo zategnite vijke redoslijedom prikazanim na dijagramu.

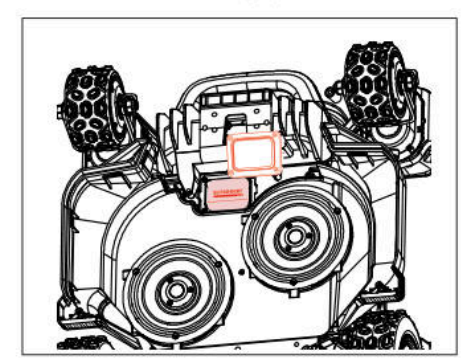

5.6 IoT

Platforma X9/X9 plus je uređaj interneta stvari (IoT). Povežite kosilicu na internet putem mobilne mreže ili vaše Wi-Fi mreže, omogućujući sljedeće funkcionalnosti:

A. Bežično ažuriranje ugrađenog softvera (OTA), ažurirajte kosilicu najnovijim značajkama.

B. Omogućite daljinsko upravljanje putem mreže:

početak košnje, završetak košnje, povratak na stanicu za punjenje, postavljanje rasporeda košnje, postavljanje visine košnje i druge funkcije.

C. Daljinski pratite napredak košnje i lokaciju kosilice.

D. Prijavite kodove pogrešaka i status kosilice putem mreže.

Mreža

Platforma X9/X9 plus koristi Wi-Fi i 4G za povezivanje na mrežu. Pogledajte Postavke Wi-Fi veze i Postavke 4G veze za više pojedinosti.

Napomena

- Platforma X9/X9 Plus podržava Wi-Fi mreže na frekvencijama 2,4 GHz i 5 GHz.

Ažuriranja firmvera

Nastavit ćemo ažurirati firmver kosilice. Ako postoji nova verzija firmvera, dobit ćete obavijest u skočnom prozoru u aplikaciji. Preporučujemo da izvršite ažuriranje čim najnoviji firmver bude dostupan.

Prilikom ažuriranja firmvera, sljedeći preduvjeti trebaju zadovoljeni:

- Uređaj je na stanici za punjenje.

- Uspostavljena je veza s mrežom.

- Baterija ima više od 30 % napajanja.

- Nema planirane košnje u sljedećih sat vremena.

Tijekom ažuriranja, ambijentalna svjetlost na kosilici će treptati plavo. Možete pratiti napredak ažuriranja u aplikaciji. Po završetku ažuriranja, ambijentalna svjetlost kosilice svijetlit će zeleno.

UPOZORENJE

- NE pomičite kosilicu tijekom ažuriranja.

5.7 Izbjegavanje prepreka

Kamera s dva objektiva

Binokularna kamera dio je standardne opreme Platforme X9/X9 plus. Dizajnirana je za vizualno otkrivanje granica, prethodno izbjegavanje prepreka i vizualno prepoznavanje QR kodova tijekom procesa punjenja, čineći kosilicu inteligentnijom.

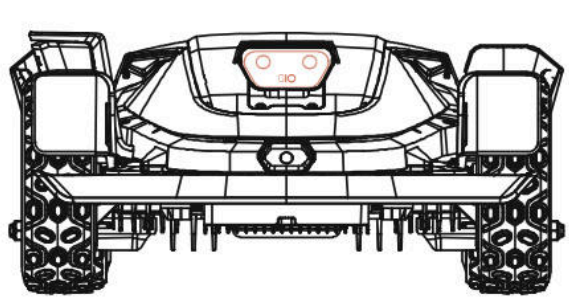

iToF integrirana kamera

iToF integrirana kamera služi za izbjegavanje prepreka i košnju uz granicu. Mjeri udaljenost pomoću fazne razlike moduliranog infracrvenog svjetla, osiguravajući stabilan rad u svim uvjetima osvjetljenja.

Napomena

Ako ima previše prepreka na travnjaku, razmislite o postavljanju zabranjenih zona oko njih ili uklanjanju nekih prepreka kako biste poboljšali učinkovitost uređaja.

Sustav Vision AI

Opremljen 3D binokularnom kamerom, Vision AI sustav i sustav dubokog učenja Sunseeker Elite modela izvrsno percipira okolinu i besprijekorno savladava prepreke. Potpomognut našim zaštićenim algoritmima dubokog učenja, dosljedno poboljšava svoje razumijevanje vrtnih pejzaža kontinuiranim prikupljanjem podataka.

Senzor na odbojniku

Senzori su ugrađeni u Platformu X9/X9 plus za detekciju prepreka. Kada odbojnik udari u prepreku i aktivira senzor, kosilica će se povući unatrag i zaobići prepreku.

Napomena

- Vaša Platforma X9/X9 plus sposobna je izbjeći predmete nakon što udari u njih. Međutim, preporučujemo da uklonite nepotrebne predmete prije košnje.

6. Održavanje

A. Uživajte u vrhunskim rezultate košnje i produljite vijek trajanja kosilice održavajući je.

B. Odrasla osoba mora redovito pregledavati i održavati uređaj svaki tjedan kako bi se osigurao njegov optimalan rad.

C. Zaštitite svoje zdravlje pridržavajući se sigurnosnih smjernica: suzdržite se od obavljanja održavanja dok nosite otvorene sandale ili ste bosi.

D. Uvijek dajte prednost sigurnosti nošenjem dugih hlača i radnih cipela tijekom servisiranja kosilice.

E. Odmah zamijenite sve oštećene ili istrošene dijelove kako biste osigurali nesmetani rad.

SAMO ovlašteni servisni tehničari smiju otvoriti i ponovno zapečatiti odjeljak šasije smješten iza odbojnika. Ograničeno jamstvo može biti poništeno ako sami servisirate uređaj.

OBAVIJEST: OSIGURANJE

Vaše police osiguranja možda nećete pokrivati nezgode u kojima sudjeluje ovaj proizvod. Obratite se svom osiguravateljskom društvu ili predstavniku kako biste saznali što je sve obuhvaćeno policom.

6.1 Čišćenje

A. Isključite kosilicu.

B. Koristite Sunseeker Elite četku za čišćenje ili krpu za pažljivo čišćenje vanjske površine, izbjegavajući korozivna otapala poput alkohola, benzina ili acetona. Ove tvari mogu oštetiti i izgled i unutarnje komponente vaše kosilice.

Napomena

- Kako bi pristajanje proteklo bez problema, ključno je redovito pregledavati i čistiti stanicu za punjenje od bilo kakvih ostataka ili nakupljenog blata.

- Pobrinite se da svi priključni dijelovi stanice za punjenje, produžnog kabela i napajanja ostanu neometani kako bi radna svojstva bila optimalna.

Šasija i disk noža

A. Za čišćenje kućišta i diska s noževima preporučuje se korištenje Sunseeker Elite četke za čišćenje ili vrtne cijevi za vodu.

B. Ne koristite visokotlačni čistač jer može uzrokovati oštećenja.

C. Pobrinite se da se disk noža glatko okreće i da se noževi mogu okretati bez ikakvih ograničenja.

OPREZ

- Voda pod visokim tlakom može procuriti u brtve i oštetiti elektroničke i mehaničke dijelove.

Kotači

Trava na kotačima može ometati rad kosilice prilikom uspona uz kosine. Koristite četku za uklanjanje blata ili drugih predmeta između kotača kako biste osigurali dobro prianjanje.

Senzor za kišu

A. Provjerite senzor za kišu jednom mjesečno i pobrinite se da nije prekriven blatom, travom ili drugim predmetima.

B. Operite blato, travu ili druge predmete ili upotrijebite meku četku za čišćenje.

C. Osušite područje senzora nakon čišćenja kako biste spriječili njegovo aktiviranje kao što bi to učinila kiša.

Kamera

Redovito čistite kameru kako bi bila u dobrom stanju. Koristite čistu, meku pamučnu krpu kako biste izbjegli ogrebotine na objektivu.

UPOZORENJE

- Provjerite je li kosilica isključena prije čišćenja.
- Ako je kosilica preokrenuta, isključite je.

6.2 Zamjena noževa

Radi veće učinkovitost košnje i sigurnosti, preporučujemo zamjenu vijaka i noževa kosilice svakih 1-2 mjeseca, ako je često koristite. Kako bi rezni sustav bio siguran, zamijenite sve noževe zajedno s njihovim vijcima u isto vrijeme. Pogledajte odjeljak „Tehnički podaci > Pribor" za dijelove koji se mogu koristiti.

UPOZORENJE

- Kada pregledavate ili servisirate nož, nosite debele rukavice.
- NEMOJTE ponovno koristiti vijke. U suprotnom može doći do teških ozljeda.
- Snažno preporučamo korištenje ispravnih vijaka i originalnih noževa koje ste kupili od nas. (BR. 80203054).

Kako zamijeniti noževe

A. Isključite kosilicu.

B. Preokrenite kosilicu naopako na čistu, meku površinu kako biste spriječili ogrebotine.

C. Uklonite središnji gumeni poklopac kliznog diska.

D. Upotrijebite križni odvijač kako biste otpustili i uklonili središnji vijak kliznog diska

E. Uklonite klizni disk.

F. Otpustite vijke križnim odvijačem.

G. Uklonite vijke i noževe.

H. Ugradite klizni disk i zategnite vijke.

I. Postavite središnji gumeni poklopac štitnika noža.

Napomena

- Zamijenite vijke koristeći standardni zatezni moment od 1,0 + 0,2 Nm. Neispravan zakretni moment može dovesti do problema koje je moguće izbjeći.

- Pobrinite se da je kosilica isključena i provjerite noževe u smislu pravilne primjene. Provjerite ima li neuobičajenih zvukova ili podrhtavanja.

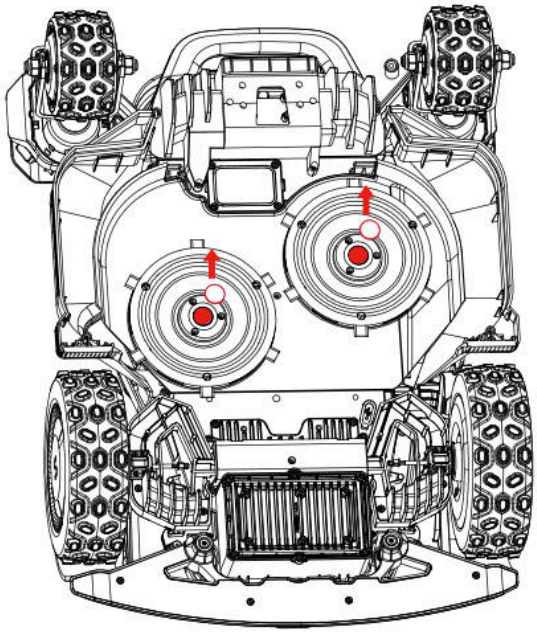

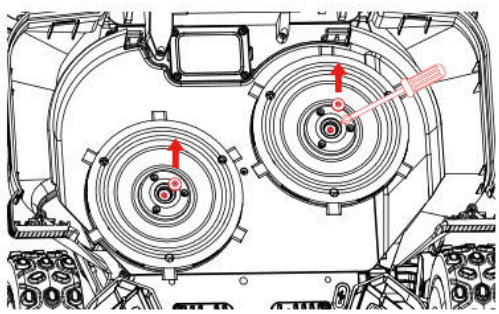

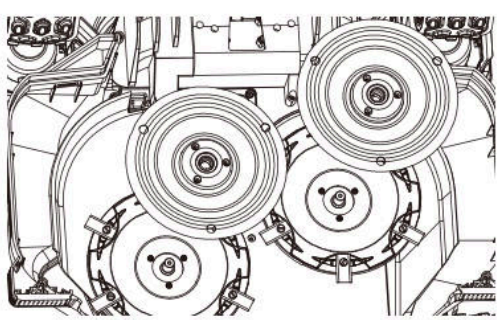

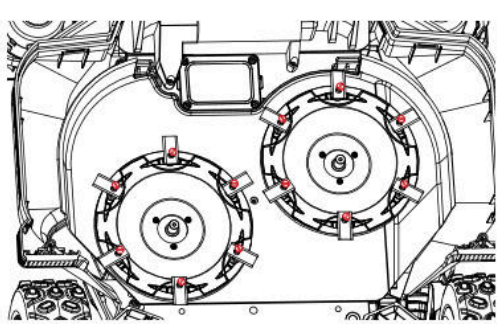

6.3 EdgeZero trimer

Napomena

- Ne dirajte okretni nož

- Obavezno nosite rukavice prilikom premještanja

- Ne dirajte trimer tijekom rada

Kako ukloniti EdgeZero trimer

A. Isključite kosilicu

B. Odvijte i uklonite gumb za pričvršćivanje EdgeZero trimera

C. Izvucite EdgeZero trimer

D. Uklonite sklop bočnog poklopca

E. Postavite sklop desnog štitnika

F. Postavite sklop dekorativnog poklopca trimera

G. Zategnite i zaključajte gumb za pričvršćivanje dekorativnog poklopca trimera na mjesto

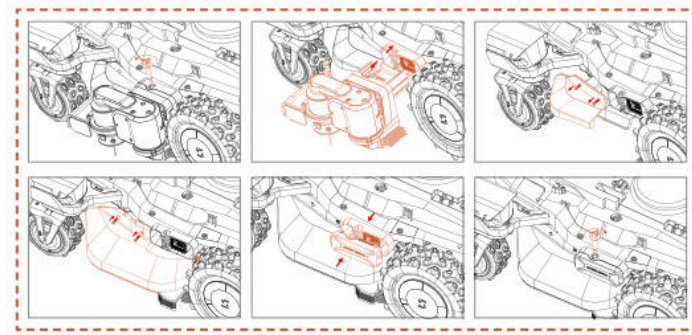

Kako instalirati EdgeZero trimer

A. Isključite kosilicu

B. Odvijte i uklonite gumb dekorativnog poklopca trimera

C. Uklonite dekorativni poklopac trimera

D. Uklonite sklop desnog štitnika

E. Postavite sklop bočnog poklopca

F. Postavite EdgeZero trimer

G. Zategnite gumb za pričvršćivanje EdgeZero trimera

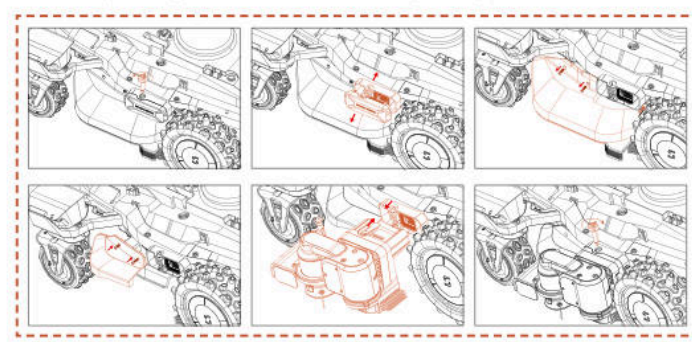

6.4 Prijevoz

Sigurnost kosilice tijekom dugotrajnog prijevoza postiže se korištenjem originalnog pakiranja. Provjerite je li uređaj isključen prije njegova podizanja, premještanja ili prijevoza. Postupajte s oprezom i nemojte primjenjivati jako silu, poput bacanja i jakog pritiska. Nemojte podizati niti nositi kosilicu dok motor radi.

Kako je pravilno premjestiti ili podići

Kako bi se osiguralo sigurno rukovanje i transport, kosilicu bi trebala nositi dva rukovatelja. Jedan rukovatelj treba držati prednji odbojnik, a drugi stražnju ručku, zajednički koordinirajući podizanje i premještanje.

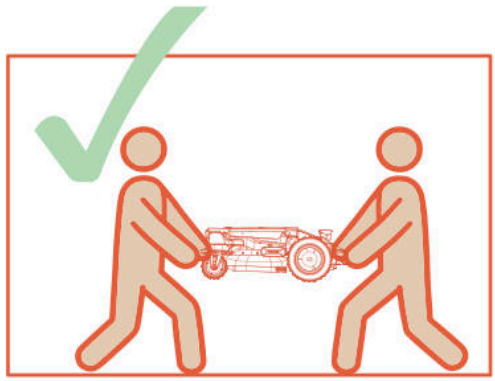

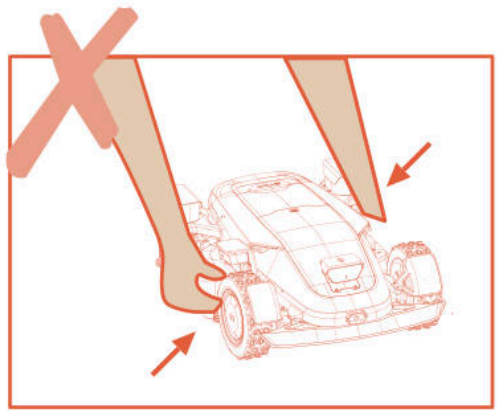

6.5 Baterija

A. Prije skladištenja, potpuno napunite bateriju kako biste spriječili prekomjerno pražnjenje i oštećenje električnih dijelova.

B. Ograničeno jamstvo ne obuhvaća oštećenja baterije zbog prekomjernog pražnjenja.

C. NEMOJTE puniti baterijski modul na temperaturama zraka ispod 5 °C (41 °F) ili iznad 40 °C (104 °F).

D. Ako baterijski modul napunite pri temperaturi zraka između 18 °C i 25 °C, tako možete produljiti njegov radni vijek i poboljšati mu učinkovitost.

E. Baterijski modul najbolje radi kada se koristi na normalnoj sobnoj temperaturi (20 °C ± 5 °C).

Napomena

- Radni vijek baterije ovisi o učestalosti korištenja proizvoda i o ukupnom vremenu rada. Ako je vrijeme rada značajno kraće od uobičajenog u slučaju potpune napunjenosti ili ako travnjak nije dobro pokošen, preporučujemo da zamijenite bateriju.

Kako zamijeniti bateriju

A. Isključite kosilicu.

B. Postavite kosilicu na travu naopako na čistu i meku površinu.

C. Križnim odvijačem otpustite 4 vijka koji drže pretinac za baterije na mjestu.

D. Iskopčajte utikač.

E. Izvadite baterijski modul i zamijenite ga novim.

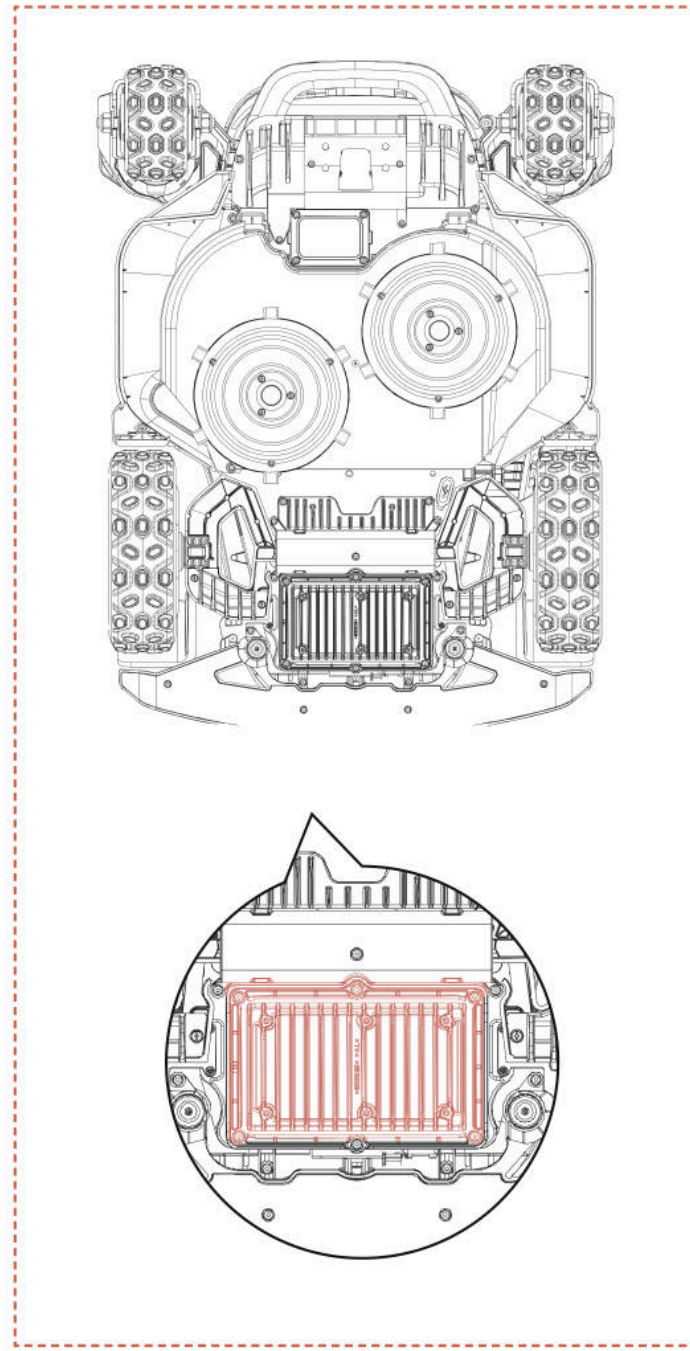

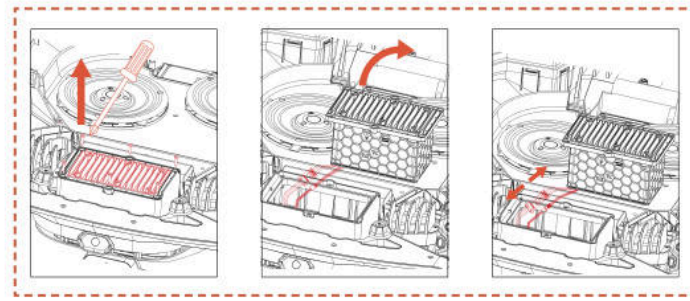

UPOZORENJE

- Koristite samo originalnu bateriju ili onu istog modela koju je navela tvrtka Sunseeker Elite. Svaka kosilica sadrži jedan baterijski modul.

- Ovisno o modelu kosilice, nazivni kapacitet baterije je 5000 mAh ili 10000 mAh.

- Ne koristite baterije koje nije moguće puniti. Za potrebe punjenja baterije, koristite samo odvojivu jedinicu napajanja koja se isporučuje s proizvodom.

- Izbjegavajte lomljenje ili rastavljanje kućišta baterije. Izbjegavajte kontakt s metalnim predmetima kako biste spriječili kratke spojeve. Držite se podalje od izvora topline, vatre i izravne sunčeve svjetlosti.

- Obratite se trgovini, lokalnom ili regionalnom ured za gospodarenje otpadom ili službi za zbrinjavanje kućnog otpada za više informacija o otpadnim baterijama i električnom otpadu.

- Nije predviđeno da se pretinac za baterije često otvara. Ako je potrebna nova baterija, tek tada trebate otvoriti pretinac za baterije.

- Baterijski modul sadrži elektrolite. Ako dođe do kontakta elektrolita koji su istekli s kožom, odmah je isperite sapunom i vodom. Potražite liječničku pomoć u slučaju kontakta s očima i odmah isperite oči s puno vode - činite to najmanje 15 minuta bez trljanja.

6.6 Napajanje

Isključite napajanje:

A. Prije uklanjanja uzroka zapriječenja.

B. Prije pregleda, čišćenja ili rada na uređaju.

C. Nakon udarca u strani predmet, pregledajte da na stroju nema oštećenja.

D. Redovito pregledavajte kabel, utikač, kućište i druge dijelove. Ako uočite bilo kakva oštećenja ili znakove starenja, odmah prestanite s upotrebom.

UPOZORENJE

- NIKAKO ne koristite oštećeno napajanje za rad. Kako bi se spriječila opasnost, oštećeni kabel napajanja mora zamijeniti proizvođač, njegov servisni predstavnik ili druga osoba odgovarajućih kvalifikacija. Ako je produžni kabel neispravan, zamijenite ga kabelom duljine 10 m koji je odobrila tvrtka Sunseeker Elite.

- NIKAKO ne dirajte produžni kabel ili oštećeni kabel prije nego ga isključite iz napajanja ili ga spojite u izvor napajanja. Oštećeni kabel može uzrokovati kontakt s električnim komponentama.

- Napajanje se ne smije koristiti s bilo kojim drugim uređajem ili baterijom jer to povećava rizik od električnog udara, požara ili tjelesnih ozljeda. Ako koristite bilo što osim originalnih baterija, sigurnost proizvoda ne može se jamčiti.

- Koristite samo vanjski izvor napajanja sa sljedećim specifikacijama:

CB11: Ulaz: 100-240 V~ 50/60 Hz ,290 W.
Izlaz: 40 VDC,7,0 A
CB12: Ulaz: 100-240 V~ 50/60 Hz, 820 W.
Izlaz: 40 VDC, 17,0 A

- Koristite isključivo jedinicu za napajanje isporučenu s ovim uređajem.

- Punjač ima uzemljenje u funkcionalne svrhe.

- NE punite kada baterija curi.

- Držite produžni kabel podalje od pokretnih opasnih dijelova kako biste izbjegli oštećenje kabela koje može dovesti do kontakta s dijelovima pod naponom.

Preporuka

Povežite kosilicu i/ili njezine vanjske uređaje samo na naponski krug zaštićen strujnom zaštitnom sklopkom (RCD) sa strujom isključenja ne većom od 30 mA.

6.7 Skladištenje

A. Provjerite je li kosilica potpuno napunjena i isključena prije nego je skladištite kako biste spriječili prekomjerno pražnjenje, što bi moglo rezultirati trajnom štetom.

B. Čuvajte na suhom, hladnom mjestu u unutrašnjosti. Izloženost sunčevoj svjetlosti i ekstremnim temperaturama (visokim ili niskim) ubrzava postupak starenja dijelova i može uzrokovati trajnu štetu.

C. Kemikalije i izvore topline (štednjake, radijatore itd.) držite podalje od kosilice, stanice za punjenje i napajanja.

D. Napajanje spremite na mjesto s dobrom ventilacijom i zaštitite ga od djelovanja vlage.

UPOZORENJE

- Isključite napajanje iz utičnice ako je najavljeno grmljavinsko nevrijeme. Odspojite sve žice i kabele koji su priključeni na stanicu za punjenje. Ponovno ih spojite kada više ne postoji mogućnost grmljavinskog nevremena.

Dodatni zahtjevi za skladištenje zimi

Kosilica:

A. Dobro očistite kosilicu prije skladištenja.

B. Provjerite dijelove podložne trošenju, kao što su noževi.

C. Popravite ih ili zamijenite ako su u lošem stanju.

D. Skladištite kosilicu na suhom mjestu koje se ne smrzava, tako da je položena na sve kotače, po mogućnosti u originalnoj ambalaži.

Stanica za punjenje:

A. Odspojite sa stanice za punjenje i iskopčajte napajanje iz utičnice.

B. Unesite punjač unutra ako temperatura okoline padne ispod -20 ˚C.

6.8 Opis komunikacijskog pojasa

4G		
Pojas	**Frekvencija**	**Maksimalna snaga (dBm)**
GSM 900	880 MHz do 915 MHz	35
GSM 1800	1710 MHz do 1785 MHz	32
LTE pojas 1	1920 MHz do 1980 MHz	25
LTE pojas 3	1710 MHz do 1785 MHz	25
LTE pojas 7	2500 MHz do 2570 MHz	25
LTE pojas 8	880 MHz do 915 MHz	25
LTE pojas 20	832 MHz do 862 MHz	25
LTE pojas 28	703 MHz do 748 MHz	25
Bluetooth		
	Frekvencijski pojas(evi)	Maksimalna izlazna snaga
	BT: 2400~2483,5 MHz	BT BDR+EDR: 20 dBm Maks.
		BT BLE: 20 dBm Maks.
Wi-Fi		
	Frekvencijski pojas(evi)	Maksimalna izlazna snaga
Wi-Fi 2,4 G	2400-2483,5 MHz	20 dBm Maks.
Wi-Fi 5,2 G	5150-5250 MHz	23 dBm Maks.
Wi-Fi 5,3 G	5250~5350 MHz	20 dBm Maks.
Wi-Fi 5,6 G	5470-5725 MHz	27 dBm Maks.
Wi-Fi 5,8 G	5725-5850 MHz	14 dBm Maks.
Wi-Fi 5,3 G samo za korištenje u zatvorenom prostoru Važi za EU/EHP, Ujedinjeno Kraljevstvo (GB + NI), RS, CH i TR.		
2,4G		
	Frekvencijski pojas(evi)	Maksimalna izlazna snaga
	2402–2480 MHz	Maks. 20 dBm
GNSS (samo prijem)		
	Frekvencijski pojas(evi)	Maksimalna izlazna snaga
	Galileo (E1) 1559 to 1610 MHz Galileo (E5a) 1164 to 1215 MHz Galileo (E5b) 1164 to 1215 MHz Galileo (E6) 1215 to 1300 MHz	N/A

Izloženi mrežni sučelji i usluge putem mrežnih sučelja u tvorničkom zadanom stanju

Mrežno sučelje	Mrežna usluga	Opis
WLAN sučelje	UDP port 41774 UDP53 TCP53, itd.	Privremena usluga razrješavanja DNS imena domena
BLE sučelje	GATT:0x1800	Pruža osnovni identitet uređaja i informacije o upravljanju vezom, uglavnom se koristi za otkrivanje uređaja, početno povezivanje i konfiguraciju emitiranja.
	GATT: 0x1801	Upravlja metapodacima GATT usluga i obavijestima o promjeni statusa, uglavnom se koristi za otkrivanje usluga i ažuriranje tablice atributa.
4G LTE sučelje	Komunikacijsko sučelje 4G mobilne mreže	Aplikacija Sunseeker Robot povezuje se s uređajima, prilagođava usluge upravljanja, daljinski upravlja strojevima itd.
LORA	Nije primjenjivo	Omogućuje komunikaciju između uređaja i bazne stanice

Obavijest o tome da Wi-Fi može prikupljati lozinke

Uređaj prikuplja i pohranjuje Wi-Fi SSID i lozinku koju unesete samo za mrežne funkcije.

Obavijest u vezi s prikupljanjem GPS podataka

Funkcionira kao virtualna ograda, utvrđuje je li kosilica izvan područja virtualne elektroničke ograde i sprječava krađu.

6.9 Recikliranje i zbrinjavanje na kraju životnog ciklusa

Ovaj proizvod NIJE kućni otpad. Obratite se lokalnoj javnoj službi, trgovini ili usluzi odvoza kućnog otpada radi informacija o recikliranju.

⚠ UPOZORENJE

- Ovaj proizvod ne se smije zbrinjavati na odlagalištu, spaljivati ili miješati s običnim kućnim otpadom. Električni komponente mogu uzrokovati opasnost ili ozbiljnu štetu.

7. Česta pitanja i rješavanje problema

7.1 Poruka o pogrešci

LCD poruka	Rješenje
Izvan granica	1. Provjerite nalazi li se uređaj izvan granica karte. Vratite ga natrag i još jednom provjerite instalaciju. 2. Potvrdite je li korisnik premjestio punionicu. Premještanje punionice zahtijevat će ponovno mapiranje. 3. Provjerite je li uređaj blokirana.
Kvar motora prednjeg kotača	Motor prednjeg kotača je zaglavljen, uklonite prepreke.
Kvar motora stražnjeg kotača	Motor stražnjeg kotača je zaglavljen, uklonite prepreke.
Nož zaglavio	Nož je zaglavljen, očistite reznu ploču.
Kvar motora noža	Motor noža je zaglavljen, uklonite prepreke.
Sudar	Provjerite je li odbojnik na ispravnom mjestu. Pokušajte ga vratiti na mjesto.
Podizanje	1. Provjerite je li uređaj podignut. 2. Provjerite je li uređaj zapeo i je li prednji kotač u zraku.
Naopako	Provjerite je li uređaj prevrnut.
Nagnuto	Provjerite je li uređaj postavljen na neravnom tlu.
Greška pri pristajanju	1. Nečisti kontakti za punjenje na kosilici ili punionici, očistite ih alkoholom. 2. Provjerite svijetli li lampica na punionici, moguće je da punionica nema napajanja. 3. Provjerite je li punionica postavljena na ravnu površinu. Ako površina nije ravna, podesite položaj punionice. 4. Provjerite je li korisnik pomaknuo punionicu. Premještanje punionice zahtijevat će ponovno mapiranje. 5. Provjerite postoje li prepreke ispred punionice. Ako postoje prepreke, uklonite ih. 6. Provjerite je li uređaj blokiran u području punionice. 7. QR kod na punionici je prljav ili oštećen, pokušajte ga očistiti ili naručite novi iz servisnog centra. 8. Provjerite je li magnetska traka na dnu poda ispala, vratite je na mjesto.
Zaglavljeno	1. Provjerite ima li previše prepreka oko uređaja. 2. Robot je ušao u uski prostor i nije mogao izaći. 3. U ovom području postoji vizualna pogreška u prepoznavanju. Koristite funkciju sigurne zone kako biste zanemarili rezultate vizualnog prepoznavanja. 4. Kosilica klizi.
Nadogradnja neuspjela	1. Provjerite je li Wi-Fi signal vrlo slab. 2. Provjerite je li uređaj na punionici u procesu punjenja.
Niska baterija - mapiranje neuspješno	1. Postavite uređaj na punionicu kako biste provjerili može li se u potpunosti napuniti. 2. Provjerite svjetla na punionici kako biste potvrdili ima li struje na punionici. 3. Provjerite jesu li kontakti na punionici i kosilici korodirani. Očistite te kontakte alkoholom
Greška pri punjenju	1. Nečisti kontakti za punjenje na kosilici ili punionici, očistite ih alkoholom. 2. Provjerite svijetli li lampica na punionici, moguće je da punionica nema napajanja. 3. Provjerite je li punionica postavljena na ravnu površinu. Ako površina nije ravna, podesite položaj punionice.
Karta premašuje maksimalni radni prostor	Stvorite novu kartu unutar nazivnog radnog područja proizvoda.

LCD poruka	Rješenje
Kvar motora stražnjeg kotača	1. Stražnji upravljački motor je zaglavljen, uklonite prepreke. 2. Isključite kosilicu i ponovno je pokrenite.
Kvar motora za podizanje	1. Motor za podizanje je zaglavljen, uklonite prepreke. 2. Isključite kosilicu i ponovno je pokrenite.
Ne mogu pronaći punionicu	1. Provjerite je li korisnik pomaknuo punionicu. Premještanje punionice zahtijevat će ponovno mapiranje. 2. Provjerite je li uređaj zapeo i klize li kotači. 3. Vratite robota na punionicu i provjerite puni li se normalno.
Niska razina baterije	Provjerite je li baterija previše ispražnjena, te pustite kosilicu da radi nakon što se potpuno napuni.
Neuspješno lociranje	1. Provjerite je li kosilica uključena. Ponovno pokretanje uređaj traje nekoliko minuta kako bi se završio proces inicijalizacije. 2. Provjerite je li uređaj blokirana. 3. Provjerite je li korisnik pomaknuo punionicu. Premještanje punionice zahtijevat će ponovno mapiranje.
Povezivanje s lokacijskom mrežom nije uspjelo	Ako se lokacijska mreža ne obnovi dulje vrijeme, premjestite kosilicu na područje s dobrim signalom prije ponovnog pokretanja.
Kvar kamere	Isključite kosilicu i zatim je ponovno uključite.
Kamera blokirana	1. Prije pokretanja obrišite kameru. 2. Provjerite je li kamera prekrivena nekim predmetom. 3. Pritisnite bilo koju tipku za izlazak iz statusa pauze.
Nema karte	Molimo izradite kartu prije početka.
Mapiranje neuspješno	1. Molimo potvrdite je li ruta kojom putujete zatvorena. 2. Potvrdite je li uređaj online. 3. Provjerite je li uređaj blokirana.
Temperatura baterije izvan dopuštenog raspona	Provjerite je li temperatura okoline previsoka ili preniska, pričekajte da se temperatura vrati u normalu prije nego što pustite kosilicu da radi.
Nedostupna zona	1. Provjerite je li uređaj blokirana. 2. Provjerite postoje li velike prepreke koje blokiraju put. 3. Ako ne postoji kanal koji povezuje radna područja, prvo izradite kanal.
Odgoda zbog kiše završava za _ min	Kosilica je otkrila izloženost kiši i ne može izvršiti trenutno zakazani zadatak. Nakon prestanka kiše, ako je još unutar zakazanog vremena, automatski će započeti s radom.
Greška sustava	Isključite kosilicu i zatim je ponovno uključite.
Greška u spoju magnetskog senzora	Isključite kosilicu i zatim je ponovno uključite.

Upute o postupanju u slučaju neuobičajenih vibracija:
A. Isključite stroj.
B. Okrenite stroj za 180 stupnjeva.
C. Provjerite da noževi nisu oštećeni ili neispravni.
D. Preporučamo da zamijenite sva tri noža.
E. Ponovno okrenite uređaj kako biste započeli s radom.

7.2 Rješavanje problema

Ako naiđete na bilo kakve probleme povezane s proizvodom ili aplikacijom, uobičajene probleme i pitanja, provjerite FAQ članke na službenoj web stranici tvrtke Sunseeker (www.sunseekerelite.com) ili u odjeljku „Pomoć i smjernice" (Help & Guidance) u aplikaciji.

8. Važne informacije

8.1 Privatnost podataka

Obrada osobnih podataka unutar Platforme X9/X9 plus

▪ Tko i zašto?

Kada se registrirate za i koristite Sunseekerovu Platformu X9/X9 plus, Sunseeker Elite (ili „mi"), u svojstvu voditelja obrade, obrađivat će vaše osobne podatke. Vaše ćemo osobne podatke obrađivati u sljedeće svrhe:

1. Kako bismo pružili vezu s Platformom X9/X9 plus ili vam dali ponudu za takvu uslugu. Pravna osnova je da je obrada nužna za izvršenje ugovora koji ste sklopili s nama ili za poduzimanje koraka prije sklapanja ugovora s nama.

2. Kako bismo dodatno razvijali i poboljšavali naše proizvode i usluge. Pravna osnova je naš legitimni interes u razvoju i poboljšanju naših proizvoda i usluga.

3. Radi omogućavanja povezivosti Platforme X9/X9 plus (Internet stvari): korištenjem integracija partnera (na primjer pametnih pomoćnika, uključujući uređaje s glasovnom podrškom); korištenjem platformi za povezivanje u svrhu povezivanja Platforme X9/X9 plus s uređajima, aplikacijama i uslugama trećih strana; i izgradnjom vlastite integracije pametnog doma. Pravna osnova je da je obrada nužna za izvršenje ugovora koji ste sklopili s nama.

4. Kako bismo vam pružali relevantne informacije vezane uz vaše iskustvo s Platformom X9/X9 plus. Pravna osnova je naš legitimni interes da vas obavijestimo o vašim specifičnim proizvodima i uslugama i njihovim značajkama.

5. Pružanje podrške i rješavanje problema u vezi s Platformom X9/X9 Plus. Pravna osnova je da je obrada nužna za izvršenje ugovora koji ste sklopili s nama.

Ako ste nam dali svoj pristanak (u kojem slučaju je pravna osnova vaš pristanak), možemo također obraditi vaše osobne podatke u sljedeće svrhe:

1. Kako bismo vam slali prilagođene oglase i biltene o našim proizvodima i uslugama.

2. Kako bi smo vam slali ankete i analizirali podatke koje ustupate, sukladno detaljnim opisima u takvim komunikacijama.

Vaši podaci će se obrađivati onoliko dugo koliko je potrebno tvrtki Sunseeker Elite da ispuni gore navedene svrhe, ali ni u kojem slučaju duže od onoga što dopuštaju važeći zakoni.

Koje osobne podatke obrađujemo?

Možemo obrađivati sljedeće osobne podatke:

1. Osobni podaci: ime i prezime, nacionalnost, jezične preferencije;

2. Podaci za kontakt: adresa e-pošte, poštanska adresa;

3. Podaci o računu: starost računa, lozinka, broj računa;

4. Ostale podatke vezane uz Platformu X9/X9 plus: naziv kosilice, nazivi pri uparivanju, radnje pokrenute korištenjem partnerskih integracija i podaci o uređaju.

▪ Upotreba podataka o lokaciji

Neke od naših usluga rade samo ako možemo odrediti lokaciju vaše kosilice (npr. prikaz vremenske prognoze). Kada s nama podijelite svoju lokaciju kosilice, podaci se pohranjuju kao dio vašeg profila i mogu se slati trećim stranama u pseudonimiziranom obliku u svrhu pružanja relevantne usluge (npr. za parkiranje kosilice u slučaju jake kiše).

8.2 Ograničeno jamstvo

Ovim su ograničenim jamstvom obuhvaćeni samo nedostaci u materijalu ili izradi proizvoda i njegovim dijelovima kada se koristi u normalnim, uobičajenim uvjetima. Ako se pojavi nedostatak pokriven ovom Ograničenom jamstvom, tvrtka Sunseeker ili njeni ovlašteni predstavnici, prema vlastitom će nahođenju popraviti ili zamijeniti neispravan Proizvod ili komponente u skladu s ovom Ograničenom jamstvom. Primjenjivo jamstvo počinje vrijediti na datum originalne kupnje od tvrtke Sunseeker ili ovlaštenog zastupnika tvrtke Sunseeker, distributera ili trgovca.

Uvjeti jamstva

Registracija: Registrirajte proizvod na mreži na **www.sunseekerelite.com** u roku 30 dana od kupnje da biste dobili 36-mjesečno jamstvo. Bez registracije, vrijedit će jamstvo od 24 mjeseca.

Način registracije: Prijavite se na http://www.sunseekerelite.com/, kliknite na ikonu „Personal Center" (Osobni centar) ili kliknite na odjeljak „Support" (Podrška), pomaknite se prema dolje po stranici kako biste pronašli „Warranty Policy" (Politika jamstva), a zatim kliknite na gumb „View My Warranty" (Pogledaj moje jamstvo) kako biste pristupili registraciji jamstva.

Jamstvo na bateriju: Baterijski modul su pokriveni samo na razdoblje od 24 mjeseci, bez obzira na mrežnu registraciju.

Ispravna upotreba: Proizvod ne smije zloupotrebljavati, zlostavljati, zanemarivati, mijenjati, modificirati ili popravljati bilo koja osoba osim djelatnika ovlaštenog servisnog centra.

Odobreni dijelovi: Samo pribor i dijelovi koje je odobrio Sunseeker Elite smiju se koristiti s ovim proizvodom.

Prevencija oštećenja: Proizvod ne smije imati trajna oštećenja uzrokovana stranim predmetima, tvarima ili nesrećama.

Uvjeti skladištenja: Baterija i proizvod moraju se čuvati u unutrašnjosti ako je vanjska temperatura manja od 0 °C.

Što nije obuhvaćeno jamstvom

Normalno trošenje i habanje: Dijelovi koje doživljavaju prirodno trošenje i habanje tijekom standardne upotrebe, poput noževa, nisu obuhvaćeni ovim jamstvom.

Neovlašteno održavanje: Oštećenja, kvarovi ili neispravnosti koje proizlaze iz neovlaštenog ili nepravilnog održavanja, rukovanja ili preopterećenja nisu obuhvaćeni.

Oštećenje visokotlačnim peračem: Nije obuhvaćena

šteta nastala tijekom pranja pod visokim tlakom.

Prilikom podnošenja jamstvenog potraživanja, morate dostaviti dokaz o kupnji u obliku važeće potvrde koja sadrži datum i mjesto kupnje.

Ovo je jamstvo dodatak vašim zakonskim pravima i njime nije obuhvaćen nikakav pribor isporučen s proizvodom. Svi popravci i zamjenski proizvodi obuhvaćeni su ograničenim jamstvom u preostalom vremenu trajanja izvornog jamstva počevši od datuma kupnje.

8.3 Odricanja od odgovornosti

Korisnicima pružamo usluge nakon kupnje, osim u sljedećim okolnostima:

1. Oštećenja nastala u nezgodama koje nisu rezultat proizvodnje, što između ostalog uključuje korisničke pogreške.

2. Oštećenja uzrokovana neovlaštenim modifikacijama, rastavljanjem ili otvaranjem kućišta koje nije u skladu sa službenim uputama ili priručnicima.

3. Oštećenja uzrokovana nepravilnim postavljanjem, pogrešnom upotrebom ili upotrebom koja nije u skladu sa službenim uputama ili priručnicima.

4. Oštećenja koja je uzrokovao neovlašteni pružatelj usluge.

5. Oštećenja uzrokovana neovlaštenom modifikacijom krugova i/ili upotrebom neprikladne baterije i punjača ili njihovom zloupotrebom.

6. Oštećenja koja su uzrokovali korisnici koji nisu slijedili upute i preporuke iz priručnika.

7. Oštećenja uzrokovana upotrebom na travnjacima u lošem stanju (tj. velike lokve kada ograničena područja nisu pravilno postavljena, lokacije s mnogo kamenja koje pokriva površinu travnjaka itd.)

8. Oštećenja uzrokovana radom proizvoda u okruženjima s elektromagnetskim smetnjama, uključujući rudarske površine ili blizinu tornjeva za prijenos radijskih signala, visokonaponskih žica, trafostanica itd.

9. Oštećenja uzrokovana radom proizvoda u okruženjima sa smetnjama drugih bežičnih uređaja, kao što su odašiljači, video-dolazne veze, Wi-Fi signali itd.

10. Oštećenja nastala zbog problema s pouzdanošću ili kompatibilnošću prilikom korištenja neovlaštenih dijelova trećih strana.

11. Oštećenja uzrokovana upotrebom uređaja s gotovo praznom ili neispravnom baterijom.

12. Oštećenja uzrokovana nepredvidivim čimbenicima kao što su sudari automobila, napadi divljih životinja, poplave itd.

Ova se sadržaj može izmijeniti bez prethodne obavijesti.

8.4 Obratite nam se

Sunseeker Intelligent Technology SE

Adresa: Theodorstraße 41M1, D-22761 Hamburg

Internetska stranica: www.sunseekerelite.com

HR

EC Izjava o sukladnosti

Proizvođač:
Zhejiang Sunseeker Industrial Co., Ltd.
988 Jinde Rd. Jiangdong Industrial Park, Jinhua, Zhejiang 321000 P.R. KINA
Izjavljujemo i preuzimamo odgovornost da je proizvod:
Naziv marke: Sunseeker Elite
Ovlašteni predstavnik:
Sunseeker Intelligent Technology SE
Theodorstrasse 41M1 22761 Hamburg
Naziv proizvoda: Robotska kosilica
Model: RMX12000D40V(X9), RMX24000D40V(X9 Plus)
Verzija hardvera: SNK_X9_MAIN_V70
Verzija softvera: 0.3.6.2771 (bit će ažurirano)
Sukladna sljedećim direktivama:

1. Direktiva o radijskoj opremi (2014/53/EU)
2. Direktiva o strojevima (2006/42/EC)
3. Direktiva RoHS (2011/65/EU) i dopunska direktiva ((EU)2015/863)
4. Uredba o baterijama (EU) 2023/1542

Ova je izjava izdana pod isključivom odgovornošću proizvođača.
Predmet izjave sukladan je relevantnom zakonodavstvu Unije o usklađivanju.
Reference na relevantno zakonodavstvo Unije o usklađivanju:
EN 50636-2-107: 2015+A1:2018+A2: 2020+A3: 2021
EN 60335-1:2012+A11:2014+A13:2017+ A1:2019 + A2:2019+ A14:2019+A15:2021

EN IEC 55014-1:2021	EN IEC 55014-2:2021	EN IEC 61000-3-2:2019+A1:2021+A2:2024
EN 61000-3-3:2013+A1:2019+A2:2021	EN 301 489-1 V2.2.3	EN 301 489-3 V2.3.2
EN 301 489-17 V3.3.1	EN 301 489-19 V2.2.1	EN 301 489-52 V1.2.1
EN 301 511 V12.5.1	EN 301 908-1 V15.2.1	EN 301 908-13 V13.2.1
EN 303 413 V1.2.1	EN 300 440 V2.2.1	EN 300 328 V2.2.2
EN 62311: 2008	EN IEC 62311: 2020	EN 301 893 V2.1.1
EN 62321-1:2013	EN 18031-1: 2024	EN 18031-2: 2024
EN IEC 62321-2:2021	EN 62321-3-1:2014	EN 62321-8:2017
EN 62321-4:2014 /A1:2017	EN 62321-5:2014	EN 62321-7-1:2015
EN 62321-7-2:2017	EN 62321-6:2015	EN 62321-8:2017
IEC 62133-2:2017+A1:2021	EN 50665: 2017	EN IEC 63000:2018
EN ISO 3744:2010		

Informacije o izloženosti radiofrekvencijskom zračenju:

Uređaj je ispitan i zadovoljava važeća ograničenja za izloženost radiofrekvencijskom (RF) zračenju.

Oprema se mora instalirati i koristiti u skladu s priloženim uputama, a antena(e) koje se koriste s ovim odašiljačem moraju biti postavljene tako da osiguraju razmak od najmanje 30 cm od svih osoba te se ne smiju nalaziti ili raditi zajedno s bilo kojom drugom antenom ili odašiljačem.

Potpisano za i u ime:
Zhejiang Sunseeker Industrial Co., Ltd.
Mjesto: Jinhua, Zhejiang P.R. KINA
Datum: 03-2-2026
Ime: Harry Ran
Potpis: Harry
Naslov: Glavni inženjer

Ovlašteni predstavnik:
Sunseeker Intelligent Technology SE
Theodorstrasse 41M1
22761 Hamburg
Hans-Peter Kuebler
Izvršni direktor

Sisukord

1. Ohutus ja eeskirjad 493
1.1 Üldist 493
1.2 Üldised ohutusjuhised 493
1.3 Ohutusjuhised paigaldamiseks 494
1.4 Ohutusjuhised igapäevaseks kasutamiseks 495
1.5 Ohutusjuhised hoolduseks 495
1.6 Aku ohutus 495

2. Sümbolid ja kleebised 495

3. Sisukord ja spetsifikatsioonid 496
3.1 Karbi sisu 496
3.2 Osad ja funktsioonid 497
3.3 Tehnilised andmed 498

4. Paigaldamine ja kaardistamine 499
4.1 Ettevalmistused 500
4.2 Aktiveerige niiduk 500
4.3 Rakenduse ühendus 501
4.4 Paigaldage laadimisjaam 501
4.5 Kaardistamine 502
4.6 netRTK seaded 505

5. Igapäevane töö 506
5.1 Ekraan ja niiduki juhtimine 506
5.2 PIN-koodi muutmine 507
5.3 Ajakava seadistamine 507
5.4 Rakenduse tutvustus 508
5.5 S Connect moodul 509
5.6 IoT 510
5.7 Takistuste vältimine 511

6. Hooldus 511
6.1 Puhastamine 512
6.2 Terade asendamine 512
6.3 EdgeZero trimmer 513
6.4 Transportimine 513
6.5 Aku 514
6.6 Toide 515
6.7 Hoiustamine 515
6.8 Kommunikatsiooniribade kirjeldus 516
6.9 Ringlussevõtt ja kasutuselt kõrvaldatud kasutusea lõpus 516

7. KKK ja tõrkeotsing 517
7.1 Veateade 517
7.2 Veaotsing 518

8. Oluline teave 519
8.1 Andmete privaatsus 519
8.2 Piiratud garantii 519
8.3 Õigustest lahtiütlemised 520
8.4 Võtke meiega ühendust 520

1. Ohutus ja eeskirjad

1.1 Üldist

TÄHTIS
ENNE KASUTAMIST LUGEGE HOOLIKALT LÄBI
HOIA EDASPIDISEKS KASUTAMISEKS

Kavandatud kasutus

See aiatoode on mõeldud ainult muru niitmiseks, lõigates aiarohtu automaatselt igal kellaajal. Igasugune sihtotstarbest erinev kasutamine võib kujutada endast ohtu, mis võib kahjustada üksikisikuid või vara. Ohutuse tagamiseks ja õnnetuste vältimiseks on hädavajalik järgida rangelt kindlaksmääratud juhiseid.

Mittesihtotstarbeline kasutamine

See aiatoode ei ole mõeldud kasutamiseks alla 14-aastaste laste või isikute poolt, kellel on piiratud füüsilised, sensoorsed või vaimsed võimed või kellel puuduvad kogemused ja teadmised, välja arvatud juhul, kui neile on toote kasutamise osas järelevalvet teinud või juhiseid andnud nende ohutuse eest vastutav isik.

Väärkasutus hõlmab muu hulgas inimeste, laste või loomade transportimist masinal; mida veetakse masinaga; masina kasutamine koormuste tõmbamiseks või lükkamiseks; ja masina kasutamine rohumaavälise taimestiku lõikamiseks.

Jääkriskid – Hoolduse läbiviimisel või terade vahetamisel vigastuste vältimiseks kandke kaitsekindaid ja prille.

Ärge pikendage toiteallika ja laadimisjaama vahelist kaablit.

- Kui masinat kasutatakse avalikes kohtades, tuleb tööpiirkonna ümber paigutada hoiatusmärgid. Märgistel peab selgelt olema järgmine tekst:

HOIATUS

- Ärge puudutage ohtlikke liikuvaid osi enne, kui need on täielikult peatunud.
- Hoidke toitekaabel, toiteplokk, pikenduskaabel ja kõik muud elektrikaablid, mis ei kuulu toote juurde, väljaspool lõikepinda, et hoida nende kaugust ohtlikest liikuvatest osadest ja vältida kaablite kahjustamist, mis võivad kokku puutuda pingestatud osadega. Kui kasutusjuhendis toodud juhiseid ei järgita, on operaatoril või kõrvalseisjatel oht surma saada.
- Automaatne muruniiduk! Hoida masinast eemal! Lapsed peavad olema järelevalve all!
- Säilitage kõik hoiatused ja juhised edaspidiseks kasutamiseks.
- Hoiatus: ärge lubage masinat kasutada lastel, vähenenud füüsiliste, sensoorsete või vaimsete võimetega isikutel ega isikutel, kellel puudub kogemus ja teadmised või kes pole nende juhistega tuttavad. Kohalikud eeskirjad võivad piirata kasutaja vanust.
- Lugege läbi kõik selle tootega kaasas olevad ohutushoiatused, juhised, illustratsioonid ja spetsifikatsioonid. Kõigi allpool loetletud juhiste eiramine võib põhjustada elektrilöögi, tulekahju ja / või tõsiseid vigastusi.

- Kui masinat kasutatakse avalikes kohtades, tuleb tööpiirkonna ümber paigutada hoiatusmärgid. Märgistel peab selgelt olema järgmine tekst:

HOIATUS

- Automaatne muruniiduk. Hoida masinast eemal. Lapsed peavad olema järelevalve all!
- Seade tuleb kasutamise ajaks välja lülitada.

1.2 Üldised ohutusjuhised

Tööpiirkonna ohutus

A. Ärge kasutage masinaid plahvatusohtlikus keskkonnas, näiteks tuleohtlike vedelike, gaaside või tolmu juuresolekul. Masinad tekitavad sädemeid, mis võivad süüdata tolmu või suitsu.

B. Lugege juhiseid hoolikalt läbi. Tutvuge juhtnuppude ja masina õige kasutamisega.

C. Ärge kunagi lubage inimestel, kes neid juhiseid ei tunne, ega lastel masinat kasutada. Kohalikud eeskirjad võivad piirata operaatori vanust.

D. Operaator või kasutaja vastutab teiste inimeste või nende varaga seotud õnnetuste või ohtude eest.

Elektriohutus

A. Toitepistikud peavad vastama pistikupesale. Ärge kunagi muutke pistikut mistahes viisil. Ärge kasutage maandatud seadmetega laadija pistikuid. Modifitseerimata pistikud ja sobivad pistikupesad vähendavad elektrilöögi ohtu.

B. Vältige keha kokkupuudet maandatud pindadega, nagu torud, radiaatorid, elektripliidid ja külmikud. Elektrilöögi oht on suurem, kui teie keha on maandatud või maaühendusega.

C. Vältige toitekaablite mittenõuetekohast kasutamist. Ärge kunagi kasutage toitekaablit seadme kaasaskandmiseks, tõmbamiseks ega lahtiühendamiseks. Hoidke toitekaableid eemal kuumusest, õlist, teravatest servadest või liikuvatest osadest. Kahjustatud või takerdunud toitekaablid suurendavad elektrilöögi ohtu.

D. Kui võrgutoitega seadme kasutamine niiskes kohas on vältimatu, kasutage jääkvooluseadmega (RCD) kaitstud toiteallikat. RCD kasutamine vähendab elektrilöögi ohtu.

E. Veenduge, et automaatne perimeetri piiritlemissüsteem on paigaldatud vastavalt juhistele.

F. Kontrollige perioodiliselt piirkonda, kus masinat kasutatakse, ja eemaldage kõik kivid, pulgad, traadid, luud ja muud takistused.

G. Kontrollige regulaarselt terade, terapoltide ja lõikurikomplektide kulumist või kahjustusi. Tasakaalu säilitamiseks vahetage kulunud või kahjustatud terad ja poldid välja.

H. Mitme spindliga masinatel olge ettevaatlik, kuna ühe tera pöörlemine võib põhjustada teiste terade pöörlemist.

Isiklik ohutus

A. Ärge lubage masinat kasutada isikutel, kes pole masina või käesolevate juhistega tuttavad. Masinad on koolitamata kasutajate käes ohtlikud.

B. Olge tähelepanelik, jälgige, mida teete ja kasutage masina kasutamisel tervet mõistust. Ärge kasutage masinat, kui olete väsinud või narkootikumide, alkoholi või ravimite mõju all. Hetkeline tähelepanematus masina töötamise ajal võib põhjustada tõsiseid kehavigastusi.

C. Enne masina kasutamist eemaldage kõik reguleerimisvõtmed või mutrivõtmed. Mutrivõti või võti, mis on jäänud masina pöörleva osa külge, võib põhjustada kehavigastusi.

D. Masina käsitsi juhtimisel tagage alati kindel jalgealune ja tasakaal. See võimaldab masinat ootamatutes olukordades paremini juhtida.

E. Ärge laske masinate sagedasest kasutamisest saadud kogemuste tõttu enesega rahulolevaks ja ignoreerida masina ohutuse põhimõtteid. Hooletu tegevus võib sekundi murdosa jooksul põhjustada tõsiseid vigastusi.

Masina kasutamine ja hooldus

A. Enne reguleerimist, tarvikute vahetamist või hoiustamist eemaldage pistik toiteallikast ja/või eemaldage aku (kui see on eemaldatav) seadme või muude seadmete küljest. Sellised ennetavad ohutusmeetmed vähendavad tahtmatu käivitamise ohtu.

B. Hooldage masinaid ja tarvikuid. Kontrollige liikuvate osade joondust või ühenduvust, osade purunemist ja muid tingimusi, mis võivad masina tööd mõjutada. Kui see on kahjustatud, laske masin enne kasutamist parandada. Paljud õnnetused on põhjustatud halvasti hooldatud masinatest ja tarvikutest.

C. Kasutage masinat ja tarvikuid vastavalt nendele juhistele, võttes arvesse töötingimusi ja tehtavat tööd. Masina kasutamine ettenähtud toimingutest erinevateks toiminguteks võib põhjustada ohtliku olukorra.

D. Ärge kunagi kasutage masinat defektsete kaitsetega ega ilma turvaseadmeteta.

E. Ärge asetage käsi ega jalgu pöörlevate osade lähedusse ega alla. Hoidke ennast tühjendusavast alati eemal.

F. Ärge kunagi tõstke masinat üles ega kandke mootori töötamise ajal.

G. Seadme lukustuse aktiveerimine / masina seadmine "LUKUSTATUD" asendisse
- enne ummistuse kõrvaldamist.
- enne masina kontrollimist, puhastamist või töötamist.

H. Ärge jätke masinat järelevalveta tööle, kui teate, et läheduses on lemmikloomi või inimesi.

Teenindus

A. Laske oma masinat hooldada kvalifitseeritud remonditöötajal, kes kasutab ainult identseid varuosi. See tagab masina ohutuse säilimise.

B. Hoidke kõik mutrid, poldid ja kruvid tihedalt kinni, et tagada masina ohutu tööseisund.

C. Ohutuse huvides vahetage kulunud või kahjustatud osad välja.

D. Veenduge, et asendamisel paigaldatakse nõuetekohased terad.

E. Veenduge, et akusid laaditakse tootja soovitatud õige laadija abil. Vale kasutamine võib põhjustada elektrilöögi, ülekuumenemise või söövitava vedeliku lekkimise akust.

F. Elektrolüüdi lekke korral loputage veega / neutraliseeriva ainega, pöörduge arsti poole, kui see puutub kokku silmadega jne.

G. Masina hooldus peab toimuma vastavalt tootja juhistele.

Akuga tööriista kasutamine ja hooldus

A. Laadige ainult tootja määratud laadijaga. Laadija, mis sobib ühte tüüpi aku jaoks, võib tekitada tulekahjuohu, kui seda kasutatakse koos teise AKU-ga.

B. Kasutage ainult selleks ettenähtud AKU-ga elektritööriistu. Mis tahes muude AKU-de kasutamine võib põhjustada vigastusi ja tulekahju.

C. Kui AKU ei ole kasutusel, hoidke seda eemal muudest metallesemetest, nagu kirjaklambrid, mündid, võtmed, naelad, kruvid või muud väikesed metallesemed, mis võivad põhjustada lühise. AKU klemmide lühistamine võib põhjustada põletusi või tulekahju.

D. Aku kahjustamisel võib vedelik AKUST välja paiskuda; vältige kokkupuudet. Juhusliku kokkupuute korral loputada veega. Kui vedelik puutub kokku silmadega, pöörduge lisaks arsti poole. AKUST väljavoolav vedelik võib põhjustada ärritust või põletusi.

E. Ärge kasutage kahjustatud või ümberehitatud AKUT. Kahjustatud või muudetud akud võivad käituda ettearvamatult, põhjustades tulekahju, plahvatuse või vigastuste ohu.

F. Ärge jätke AKUT või tööriista tule või ülemäärase temperatuuri mõjualasse. Kokkupuude tulega või temperatuuriga üle 130 °C võib põhjustada plahvatuse.

G. Järgige kõiki laadimisjuhiseid ja ärge laadige AKUt ega tööriista väljaspool juhistes määratud temperatuurivahemikku. Vale laadimine või väljaspool määratud vahemikku jäävatel temperatuuridel võib akut kahjustada ja suurendada tulekahjuohtu.

1.3 Ohutusjuhised paigaldamiseks

A. Ärge paigaldage laadimisjaama, sealhulgas selle tarvikuid, kohta, mis asub põlevmaterjali all või sellest vähem kui 60 cm kaugusel. Rikke korral võib tekkida laadimisjaama ja toiteallika kuumenemine, mis võib tekitada potentsiaalse tulekahjuohu.

B. Ärge pange toiteallikat kõrgusele, kus on oht, et see võib vette sattuda. Ärge pange toiteallikat maapinnale.

C. Ärge katke toiteallikat kinni. Kondenseerunud vesi võib kahjustada toiteallikat ja suurendada elektrilöögi ohtu.

D. Kehtib ELis. Kui toiteallikas on paigaldatud välitingimustesse: Elektrilöögi oht. Paigaldage ainult kaetud A-klassi GFCI pistikupesa (RCD), millel on ilmastikukindel korpus ja juurdepääs kinnituspistiku katte sisestamiseks või eemaldamiseks.

E. Ärge paigaldage laadimisjaama sinna, kus on seisva vee oht.

1.4 Ohutusjuhised igapäevaseks kasutamiseks

A. Hoidke oma käed ja jalad pöörlevatest terades eemal. Ärge asetage käsi ega jalgu toote lähedale ega alla, kui see on SISSE lülitatud.

B. Peatage toode või lülitage see VÄLJA, kui tööpiirkonnas on inimesed, eriti lapsed või loomad.

C. Veenduge, et murul ei oleks selliseid esemeid nagu kivid, oksad, tööriistad ega mänguasjad. Terad võivad selliste objektide tabamisel puruneda.

D. Ärge tõstke toodet üles ega liigutage seda, kui see on sisse lülitatud.

E. Ärge laske tootel kokku põrkuda inimeste ega loomadega. Kui toote teele satub inimene või loom, peatage toode kohe.

F. Ärge asetage esemeid toote või laadimisjaama peale.

G. Ärge kasutage toodet, kui nupp STOP ei tööta.

H. Kui toodet ei kasutada, siis lülitage see alati välja.

I. Ärge kasutage toodet ja vihmutit korraga. Kasutage samal ajal funktsiooni Ajakava.

J. Ärge laske tootel töötada, kui tööpiirkonnas on seisvat vett, näiteks ala, kus on tugevast vihmast moodustunud veeloigud.

1.5 Ohutusjuhised hoolduseks

A. Hooldamise ajal lülitage toode VÄLJA.

B. Ärge kasutage toote puhastamiseks kõrgsurvepesurit. Ärge kasutage toote puhastamiseks lahusteid.

C. Enne laadimisjaama puhastamist või hooldamist eemaldage laadimisjaamast pistik.

1.6 Aku ohutus

Liitiumioonakud võivad plahvatada või põhjustada tulekahju, kui need lahti võtta, lühisesse sattuda või kokku puutuda vee, tule või kõrge temperatuuriga. Käsitsege ettevaatlikult ja ärge demonteerige ega avage akut ega kasutage mis tahes tüüpi elektrilist/mehaanilist mõjutamist. Vältige hoidmist otsese päikesevalguse käes.

2. Sümbolid ja kleebised

Palun uurige hoolikalt tootel ja etikettidel olevaid sümboleid ning mõistke nende tähendust:

	HOIATUS: *Enne toote kasutamist lugege läbi kasutusjuhend.*
STOP	***HOIATUS:*** *Blokeerige toode enne masina hooldamist või selle tõstmist. Ärge kunagi puudutage pöörlevat tera.*
	HOIATUS: *Töötamise ajal hoidke masinast ohutul kaugusel. Hoidke teisi inimesi ohualast eemal.*
	HOIATUS: *Ärge sõitke masinaga.*
	Lugege kasutusjuhendit.
CE	*CE-vastavusmärgis.*
Lwa 66dB Lwa 70dB	*Helivõimsuse tase, mis määratakse kindlaks Euroopa välisõhu müra direktiiviga.*
	Ärge utiliseerige seda toodet tavalise olmejäätmena. Veenduge, et toode võetakse ringlusse vastavalt kohalikele kehtivatele reeglitele.
III	*III klass*
	DC
	Ärge visake akut tulle ja ärge jätke seda soojusallika lähedale.
	Ärge kastke akut vette.
Li-ion	*Taaskasutamise tähis.*
	Seda akut ei ole lubatud visata tavaliste olmeprügi hulka. Veenduge, et aku võetakse ringlusse vastavalt kohalikele kehtivatele reeglitele.
T4A	*Asendage sobivate parameetritega sulavkaitsmega.*
T10A	*Asendage sobivate parameetritega sulavkaitsmega.*
	II klassi konstruktsioon

IPX4	Kaitseastmed, mida pakuvad kaitsekestad (IP-kood)
IPX6	
IP67	
	Eemaldatav toiteallika osa
	SMPS, mis sisaldab lühisekindlat ohutust eraldavat trafot
	SMPS (Lülitusrežiimi toiteallikas)
cosφ:0.56	Võimsuse tegur
VI	6. taseme energiatõhusus
	Tähistamaks, et toiteplokki ei tohi kasutada, kui pistiku osa kontaktid on kahjustatud.
	ETTEVAATUST-Ärge puudutage pöörlevat tera. Teisaldamisel tuleb kanda kindaid. Ärge puudutage trimmerit töötamise ajal.
MAX 45°C	Ärge kasutage ega hoidke akut keskkonnas, kus temperatuur ületab 45 °C, ning hoidke seda eemal kõikidest soojusallikatest, et vältida ohutusriske.
Max. 9500 min⁻¹	Maks 9500 min⁻¹
195 mm	φ 195 mm trimmeri ketta jaoks
	hoiatus
ETSI EN 300 645 TÜVRheinland CERTIFIED	TÜV Rheini vastavusmärk.

Sümbolid roboti ekraanil

	Toide sisse/välja
START	Start nupp
HOME	Avalehe nupp
OK	OK nupp

Märkus:

Lisateabe saamiseks sümbolite kohta vaadake jaotist 5.1

Kuvamine ja juhtimine niiduki juures.

3. Sisukord ja spetsifikatsioonid

3.1 Karbi sisu

Robottrimmer*1
Laadimisjaam*1
Puhastushari*1
Varulabad*24
Varukruvid*24
Laadimisjaama naelad*8
Trimmeri dekoratiivkate*1
Parempoolne kaitsekomplekt*1
Puhastuslapp*1
Esiratta alumine hari*2
Esiratta ülemised harjad*2
Tagaratta hari*2
ST2.9×8 kruvid8
ST3.9×12 kruvid*2
EdgeZero trimmeri nöör*4

3.2 Osad ja funktsioonid

Ülemine vaade

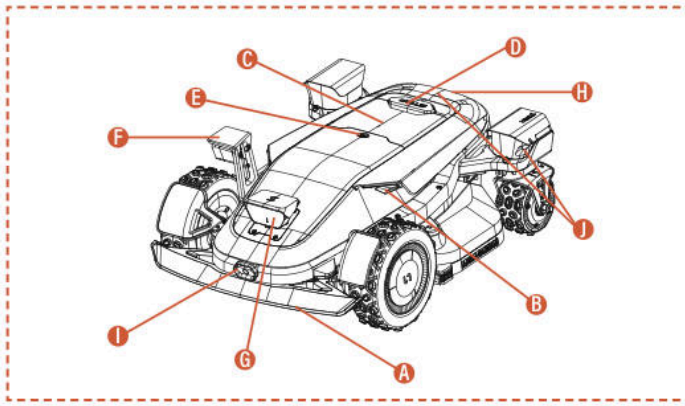

Alumine vaade

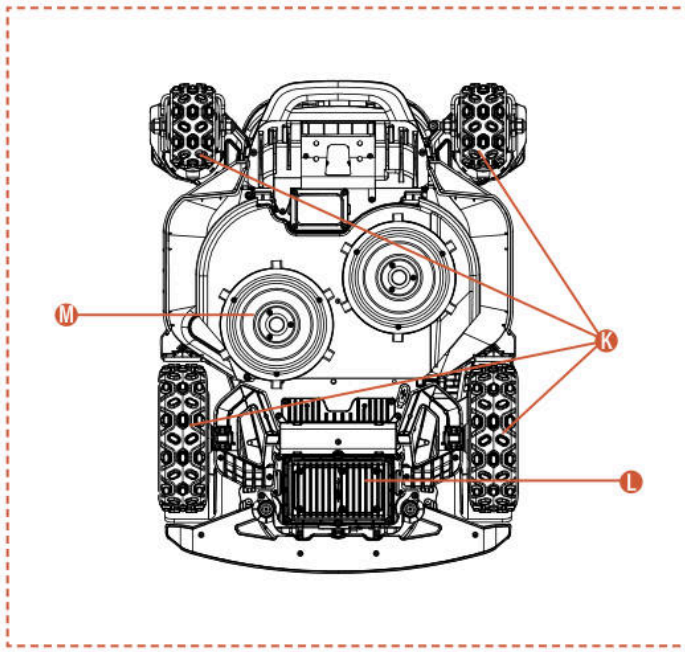

Märkus:

Ärge sukeldage masinat vette, kuna see võib komponente kahjustada ja muudab garantii kehtetuks.

A. Põrkeraud
Kui visuaalne positsioneerimine ei ole saadaval, saab põrkekaitseraud tagada masina normaalse töötamise.

B. LED-tuled
Trimmeri erinevad interaktiivsed LED-tuled näitavad masina tööseisundit.

C. Juhtpaneel
Paneel masina sisse- ja väljalülitamiseks, masina tööle või tagasisaatmise juhtimiseks jne.

D. STOP nupp
Hädaseiskamisnupp masina peatamiseks kiireloomuliste olukordade korral.

E. Vihmaandur
Vihmaandur suudab tuvastada vihma ja masin saab vihma vältimiseks automaatselt laadimisjaama naasta vastavalt kasutaja seadistustele.

F. Külgmine ToFView-kaamera (iToF+RGBD)
AI-toega iToF+RGBD-fusioonkaamera ühendab sügavusandmed värvipiltidega, võimaldades servatöötluse ajal täpselt tuvastada takistusi, saavutades suurema täpsuse servade lõikamisel.

G. Binokulaarkaamera ja iToF-integreeritud kaamera
AI-toega binokulaarkaamera aitab niidukil takistusi tuvastada ja vältida.

iToF integreeritud kaamerat kasutatakse takistuste vältimiseks ja piirjoonel niitmiseks. See mõõdab kaugust modulatsiooni all oleva infrapuna valguse faasierinevuse abil, tagades stabiilse töö kõigis valgustingimustes.

H. Laadimise infrapunaandur
Infrapuna laadimisandur võimaldab infrapunajuhisega automaatset dokkimist laadimisjaamaga ja jälgib laadimisolekut, tagades ohutu laadimise kogu protsessi vältel.

I. Infrapuna termokaamera
Infrapuna termokaamera jäädvustab keskkonna soojussignaale, võimaldades trimmeril täpselt tuvastada elusolendeid ja takistusi halva nähtavuse tingimustes, nagu öösel või udus, vähendades seeläbi kokkupõrkeohtu.

J. dToF integreeritud kaamera
dToF-integreeritud kaamera kasutab otsese ajalennu põhimõtet, et täpselt mõõta kaugusi, arvutades infrapuna valgusimpulsside lennuaja. See võimaldab kaugete takistuste varajast tuvastamist, pakkudes robottrimmerile usaldusväärset ohutuskaitset suurtel murualadel töötamisel.

K. 4WD rummu mootor
4WD rummu mootorisüsteem integreerib juhtimise ja jõuülekande igasse rattasse, pakkudes täpset juhtimist ja tugevat jõudu paremaks maastikusõiduks.

L. Patareipesa
Pesa aku hoidmiseks.

M. Pöörlev lõikeplaat
Seade muru lõikamiseks masina töötamise ajal.

3.3 Tehnilised andmed

TEHNILISED ANDMED	X9 RMX12000D40V	X9 Plus RMX24000D40V
Piirijuhe	Traadita / piirideta	Traadita / piirideta
Maksimaalne niitmisala	12000 m^2	24000 m^2
Lõikekõrgus min/max	20-100 mm	20-100 mm
Kõrguse reguleerimine	Elektrooniline	Elektrooniline
Lõikelaius	430 mm	430 mm
Tühikäigu pöörlemissagedus	2500/min	2800/min
Veekindel	IPX6	IPX6
Aku mahutavus	BS408 36VDC, 8Ah, 288Wh, 40VDC MAX	BF408 36VDC, 8Ah, 288Wh, 40VDC MAX
Kasutajaliides	APP ja klahvistiku ekraan	APP ja klahvistiku ekraan
Maksimaalne kalle	42°(90%)	42°(90%)
Roboti mõõtmed	85*61,7*30,3 cm	85*66,3*30,3 cm
Sertifikaadid	CE RoHS	CE RoHS
Netokaal	30,5 kg	32,7 kg
Helivõimsuse tase LWA	66 dB (A)	70 dB (A)
Helivõimsuse määramatus KWA	2,44 dB (A)	2,25 dB (A)
Helirõhutase LpA	58 dB (A)	62 dB (A)
Helivõimsuse määramatus kPa	2,44 dB (A)	2,25 dB (A)
Helivõimsuse tase LWA EdgeZero jaoks	88 dB (A)	88 dB (A)
Helivõimsuse määramatus KWA EdgeZero jaoks	1,97 dB (A)	1,97 dB (A)
Helirõhu tase LpA EdgeZero jaoks	80 dB (A)	80 dB (A)
Helirõhu määramatus KpA EdgeZero jaoks	1,97 dB (A)	1,97 dB (A)
FUNKTSIOONID		
Wi-Fi / Bluetooth	Y	Y
Juhtmevaba kaardistamine	Y	Y
Sõidutee planeerimine	3 võimalust	3 võimalust
AONavi™ 2.0 (nRTK+VSLAM 2.0)	Y	Y
Super Wi-Fi	Y	Y
Vision AI2.0	Y	Y
ATC (Kõikide maastike vallutaja)	Y	Y
Ökorežiim	Y	Y
Öörežiim*	Y	Y
LED esituli	Y	Y
OTA	Y	Y
Kiire naasmine laadimisjaama	Y	Y
Multitsoonid	Y	Y
Töögraafik	Automaatne või käsitsi seadistamine	Automaatne või käsitsi seadistamine
Põrutuse andur	Y	Y
Vesipesu	Y	Y
GPS ja 4G moodul	Y	Y
Google'i assistent ja Amazon Alexa	Y	Y
PIN-kood	Y	Y
Tõste- ja kallutusandur	Y	Y
Vihmaandur	Y	Y
EdgeZero	Valik	Y
TARVIKUD		
Varulabad & varukruvid	24 tk	24 tk
Laadimisjaama naelad	8 tk	8 tk
Laadimisjaam	7A(CB11)	17A(CB12)
Puhastushari	1 tk	1 tk
Trimmeri dekoratiivkate	Valik	1 tk
Parempoolne kaitsekomplekt	Valik	1 tk
Puhastuslapp	1 tk	1 tk
Esiratta alumine hari	2 tk	2 tk
Esiratta ülemised harjad	2 tk	2 tk
Tagaratta hari	2 tk	2 tk
ST2.9×8 kruvid	8 tk	8 tk
ST3.9×12 kruvid	2 tk	2 tk
EdgeZero trimmeri nöör	Valik	4 tk

4. Paigaldamine ja kaardistamine

Sunseeker'i täiustatud riistvara ja tarkvara (intelligentne algoritm) parandavad märkimisväärselt niiduki keskkonna tajumise võimekust, positsioneerimise täpsust ja üldist jõudlust. Alati, Sunseeker AONavi (Alati sisse lülitatud navigeerimine) integreerib sujuvalt RTK-GNSS satelliitpositsioneerimise VSLAM2.0 visuaaltehnoloogiaga, võimaldades robotniidukil täita positsioneerimise ja navigeerimise ülesandeid erinevates olukordades, sealhulgas keerulistes keskkondades.

Sunseeker'i tehnoloogia arenguga on AONavi täielikult uuendatud, andes sündi AONavi™ 2.0-le. See tehnoloogia integreerib netRTK VSLAM visuaaltehnoloogiaga, saavutades sentimeetritaseme täpse positsioneerimise ilma füüsiliste RTK jaamadeta, mis mitte ainult ei paranda positsioneerimise täpsust, vaid lühendab märkimisväärselt ka paigaldusaega. Varustatud Sunseeker AONavi™ 2.0 tehnoloogiaga, suudab robotniiduk vastu võtta stabiilseid satelliitsignaale reaalajas positsioneerimiseks ning samal ajal saab Sunseeker'i niidukitele määrata virtuaalsed piirid. See tagab kõrgekvaliteedilise muru hoolduse ja pakub mugavat ning usaldusväärset niitmise kogemust.

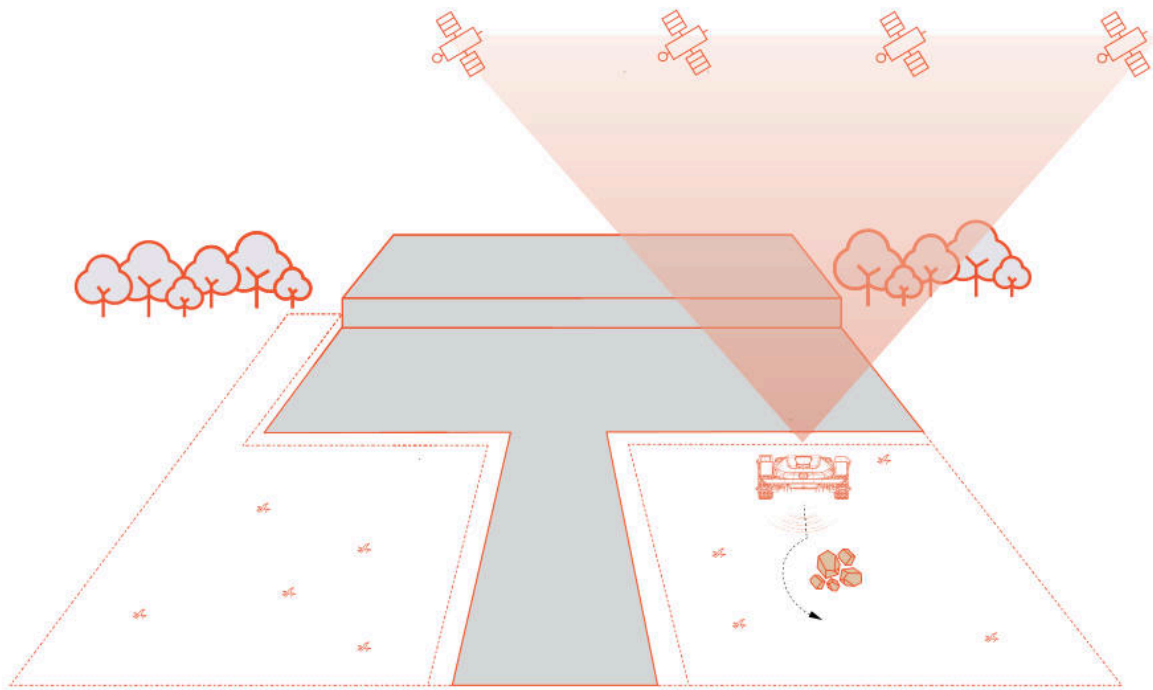

4.1 Ettevalmistused

Installige Sunseeker APP rakendus

Märkus:

Vajaduse korral palub rakendus juurdepääsu Bluetooth-ile ning Wi-Fi või 4G võrguühendusele, et tagada korrektne seadistamine ja tulevane funktsionaalsus – lubage juurdepääs neile funktsioonidele.

Robotniiduki rakenduse allalaadimiseks skannige QR-kood või otsige Google Play poest (Android) või Apple App Store'ist (iOS) märksõna "Sunseeker Robot". Pärast installimist looge uus konto ja logige sisse.

iOS **Android**

Valmistage niiduk ette

Veenduge, et teie telefoni Bluetooth oleks sisse lülitatud, ja skannige mudeli tuvastamiseks masina seerianumbri QR-kood ja jätkake vastava installijuhendiga.

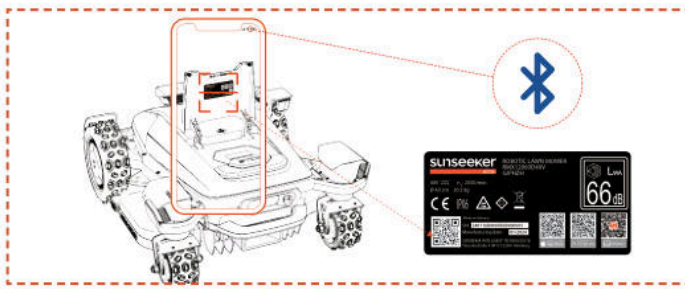

Valmistage muru ette

A. Eemaldage praht, lehehunnikud, mänguasjad, juhtmed, kivid või muud takistused.

B. Ohutuse tagamiseks veenduge, et lapsed ja lemmikloomad oleksid murult eemal.

C. Enne robotniiduki kasutamist lõigake muru mitte rohkem kui 10 cm kõrguseks.

D. Robotniiduki tööala spetsifikatsioonid on järgmised: 12000m^2 (X9) ja 24000m^2(X9 Plus).

E. Kui tööalas on kitsad läbipääsud, veenduge, et läbipääsu laius oleks suurem kui 100 cm.

Soovitatavad murutüübid on näidatud allolevatel piltidel:

4.2 Aktiveerige niiduk

Trimmi eellaadimine

A. Valige koht, kus on pistikupesa, ühendage laadimisjaama adapter ja lülitage laadimisjaam sisse.

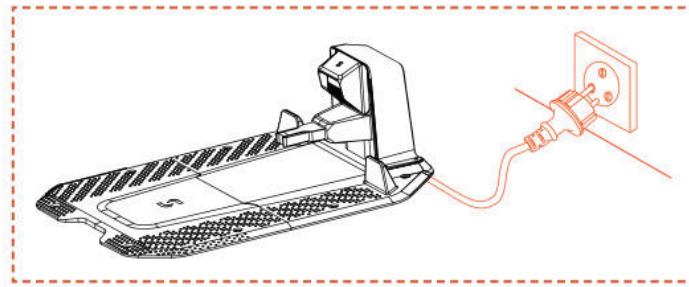

B. Lükake niiduk laadimisjaama, veenduge, et laadimiselektroodid oleksid korralikult ühendatud. Laadimisjaama roheline vilkuv tuli näitab tavapärast laadimist. Kui niiduk on täielikult laetud, jääb indikaator tuli püsivalt roheliseks.

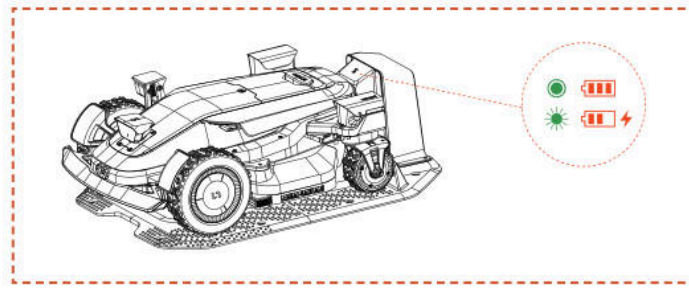

C. Kui niiduki aku tase on üle 80%, võite selle sammu vahele jätta.

Märkus:

- Kui märgutuli ei hakka põlema ka siis, kui toide on korralikult toidetud, võtke ühendust klienditeenindusega.

Aktiveerige niiduk

A. Kui masin laadimisjaamas edukalt laeb, lülitub see automaatselt sisse. Saate selle ka käsitsi sisse lülitada, vajutades ja hoides toitenuppu.

B. Sisestage vaikimisi PIN-kood "0000". Vajutage iga "0" sisestamisel OK, et protsess lõpule viia.

C. Kui soovite PIN-koodi muuta, vajutage START/HOME/OK nuppu 1 sekund, et siseneda menüüliidesesse PIN-koodi muutmiseks. Täiendava teabe saamiseks vaadake palun jaotist 5.1 Kuvamine ja juhtimine niidukil.

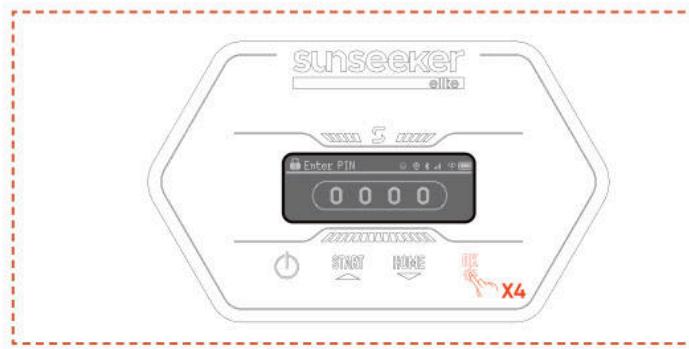

4.3 Rakenduse ühendus

Märkus:

Järgmised rakendusega seotud illustratsioonid on mõeldud ainult tutvustamiseks. Saadaolevad valikud võivad olenevalt tarkvaraversioonist erineda.

Ettevalmistus

A. Veenduge, et seade on laadimisjaamas, laadib korralikult, lülitub sisse ja PIN-kood on sisestatud.

B. Veenduge, et telefoni Bluetooth oleks sisse lülitatud. Veenduge, et teie seade on ühendatud 4G võrguga.

C. Paremaks võrgu kogemuseks saate niiduki jaoks seadistada Wi-Fi.

Rakenduse ühendus

A. Robotmuruniiduki lisamiseks skannige masina seerianumbri QR-kood. Kui skaneerimine pole saadaval, saate ühenduse luua ka Bluetoothi kaudu. Kui olete QR-koodi juba skanninud sammu „Ettevalmistage niiduk", seotakse niiduk automaatselt APP-ga, kui teie telefonis Bluetooth on lubatud, välistades vajaduse uue skannimise järele.

B. Pärast edukat sidumist sisestage vaikimisi PIN-kood "0000". PIN-koodi saab telefonis muuta.

C. Veenduge, et teie seade oleks ühendatud 4G võrguga.

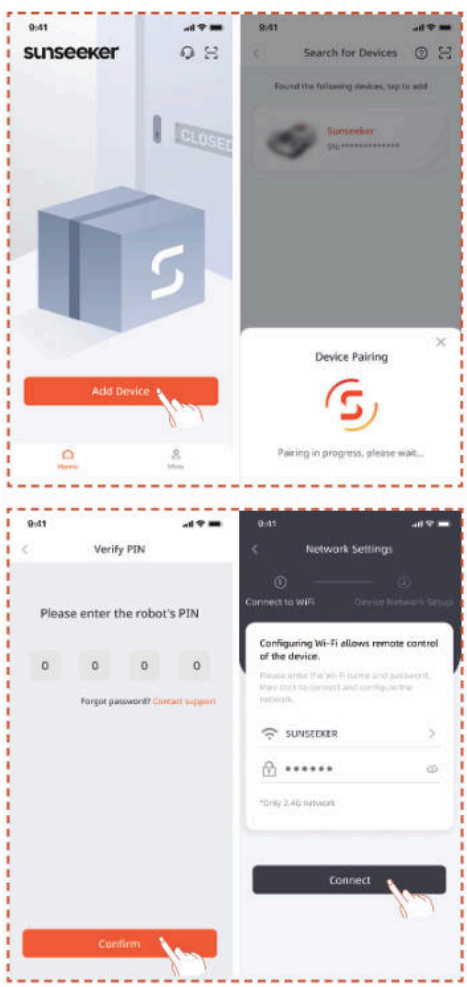

4.4 Paigaldage laadimisjaam

Märkus:

Kui te ei ole kindel, kuhu laadimisjaama paigaldada, võite alltoodud samme järgides leida koha tugevama signaaliga.

Leidke õige asukoht

A. Järgige rakenduses olevaid juhiseid niiduki kaugjuhtimiseks, kontrollige signaali tugevust erinevates piirkondades ja leidke sobiv koht laadimisjaama paigaldamiseks.

B. Selleks, et muruniiduk saaks edukalt laadimisjaamast väljuda ja sinna naasta, paigaldage laadimisjaam avatud tasasele kõvendamata pinnale.

C. Laadimisjaama saab paigutada niiduki tööala sisse või väljaspoole seda. Ohutuse tagamiseks on soovitatav hoida laadimiskaablit väljaspool niitmisala.

D. Laadimisjaama ees ei tohiks olla takistusi 1,5 m raadiuses.

E. Kui seal on rohi, peaks see olema alla 10 cm kõrgune.

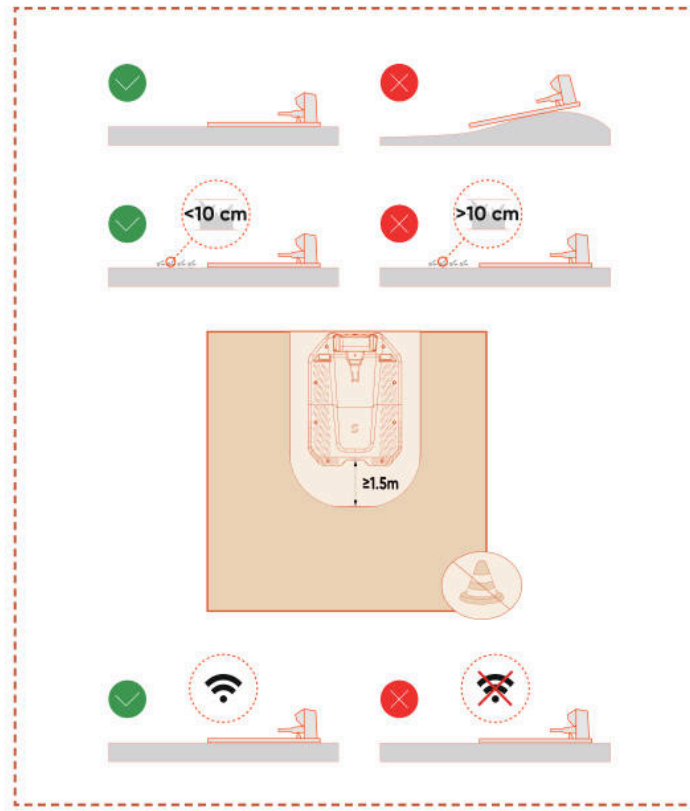

F. Veenduge, et laadimisjaama kohal olev ala oleks võimalikult avatud, vaba puudest, hoonetest ja muudest takistustest.

G. Kui täielikku avatust igast küljest ei ole võimalik saavutada, proovige põhjapoolkeral asuvate niidukite puhul hoida lõunataevas takistusteta; lõunapoolkera niidukite puhul veenduge, et põhjataevas oleks võimalikult avatud.

Paigaldage laadimisjaam

A. Laadimisjaama naelutamiseks kõvendamata tasasele pinnale saab kasutada haamrit või sarnast tööriista.

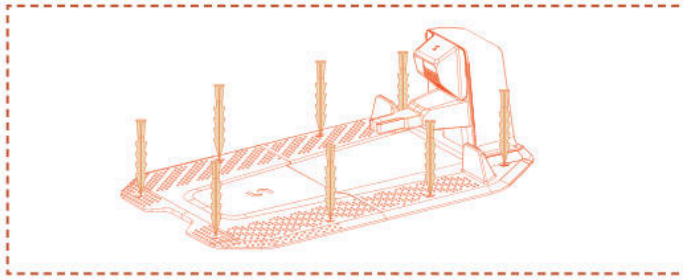

B. Ühendage laadimisjaama laadimiskaabel laadijaga, seejärel ühendage see toiteallikaga. Sel hetkel jääb laadimisjaama roheline tuli pidevalt põlema, mis näitab, et jaam on sisse lülitatud.

C. Ohutuse tagamiseks on soovitatav hoida laadimiskaablit väljaspool niitmisala. Kui laadimisjaama ja toiteallika vahel on märkimisväärne vahemaa, veenduge, et toitekaabel oleks ohutu kasutamise tagamiseks kindlalt maa või seina külge kinnitatud.

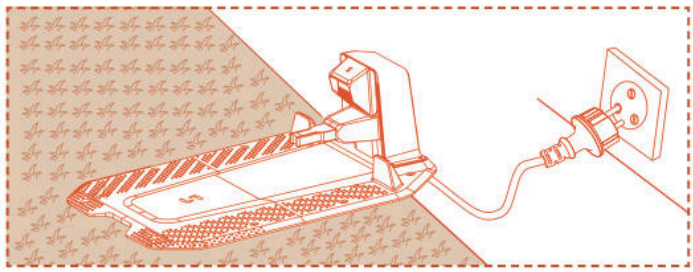

4.5 Kaardistamine

Märkus:

Järgmised rakendusega seotud illustratsioonid on mõeldud ainult tutvustamiseks. Saadaolevad valikud võivad olenevalt tarkvaraversioonist erineda.

Ettevalmistus

A. Veenduge, et seade on sisse lülitatud ja edukalt ühendatud 4G ning Bluetooth signaalidega.

B. Veenduge, et masin on laadimisjaamas, laadib korralikult ja et aku tase on üle 50%.

C. Kaardi täielikuks loomiseks on vajalik korralik töötsoon, laadimisjaam ja antenn.

D. Kui kõik ülaltoodud ülesanded on valmis, klõpsake nuppu **Alusta kaardistamist**.

E. Kui masin on taaskäivitunud, veenduge, et see on laadimisjaamas enne kaardistamisprotsessi alustamist.

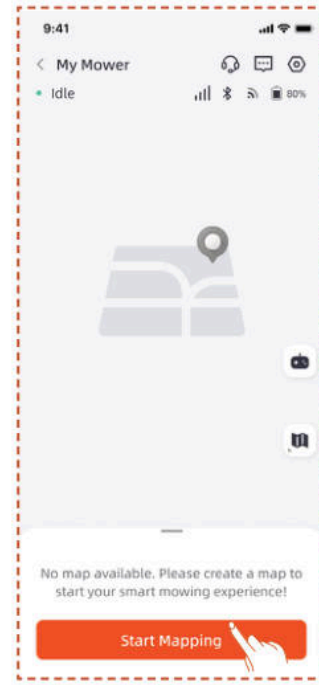

Töötsooni loomine

A. Klõpsake **töötsooni nuppu**. Niiduk väljub laadimisjaamast automaatselt ja liigub 1,5 m edasi, ilma et oleks vaja käsitsi sekkuda.

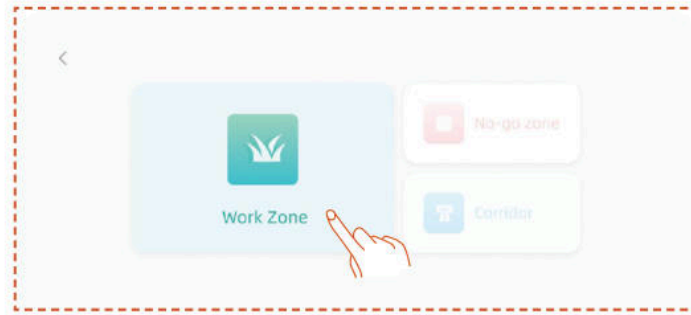

B. Soovitame esmalt juhtida robot muru servani ja seadistada selle esiosa kaardistamiseks vastupäeva suunas, seejärel klõpsata **'Alusta kaardistamist'**.

C. Kui niiduk on paigutatud tööala piirile ja nurk on reguleeritud, klõpsake nuppu **Alusta kaardistamist**.

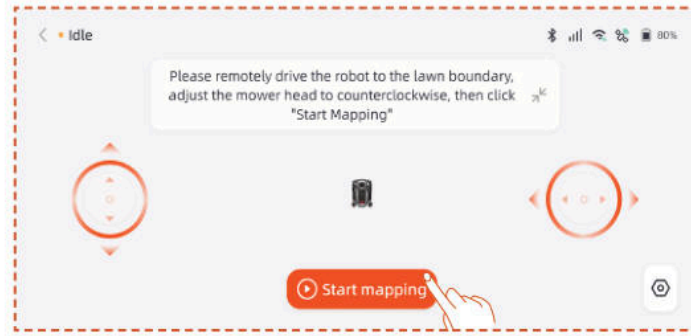

Automaatne kaardistamine

Kui seade tuvastab, et asub murualal ja automaatkaardistamise tingimused on täidetud, hakkab **Auto** ikoon vilkuma. Puudutage , et alustada **automaatset** kaardistamist.

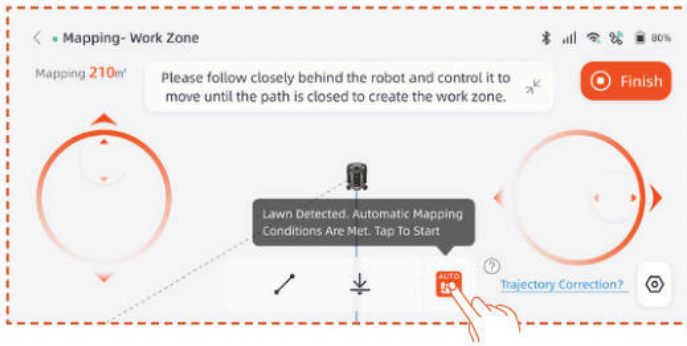

Puudutage rakenduses **Pause** nuppu, et kaardistamine peatada.

Pärast kinnitamist, et robot töötab normaalselt ja veateadeteta, puudutage rakenduse APP liideses **Auto** nuppu, et jätkata automaatset kaardistamist.

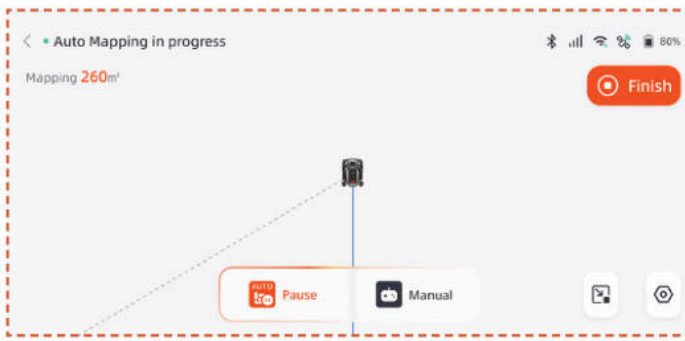

Märkus:

- Soovitame kaardistamise protsessi ajal niidukit jälgida. Kui niiduk ei tuvasta piirjooni täpselt, saate igal ajal automaatkaardistamise režiimist väljuda ja lülituda käsitsi juhtimisele.

- Kaardistamise tõhususe tagamiseks veenduge, et niiduk alustaks kaardistamist, sõites välja laadimisjaamast.

- Soovitame lülituda käsitsi kaardistamisele, kui kaardistate piirkondades nagu basseinid, kraavid või kaljud, ning hoida ohutut vahemaad vähemalt 15 cm.

Käsitsi kaardistamine

Puudutage **Manual**, et lülituda käsitsi kaardistamise režiimile.

Juhtige niidukit kaugjuhtimise teel ja liikuge mööda serva, et luua tööala.

- Kui teie tööala sisaldab piirdeid, seinu või muid füüsilisi piire, hoidke kaugkaardistamise ajal piiri piki vähemalt 5 cm vahemaad.

- Kui teie tööala sisaldab selliseid elemente nagu basseinid, kraavid või kaljud, hoidke kaardistamise ajal minimaalset kaugust 15 cm.

- Kui teie tööala piir ei ole rohumaa, näiteks kivitee, ja piiri kõrgus on sarnane rohuga, võite kasutada funktsiooni **Cross Bordery** (piiriülene). Selle funktsiooni kasutamisel hoiab trimmer umbes kaks kolmandikku endast murul, et sõita mööda serva. Pärast kaardistamise lõpetamist järgib niiduk lõikamiseks kaardistatud piiri.

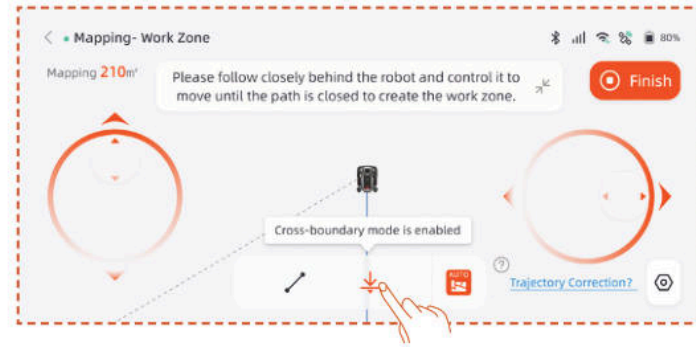

- Kui teie tööpiirkonna piir on sirgjoon, saate valida funktsiooni **Straight (sirge)**, seejärel juhtida niiduk sirge piiri lõppu. Sirgjoon genereeritakse automaatselt algus- ja lõpp-punktides, kus sirgjooneline funktsioon on aktiveeritud.

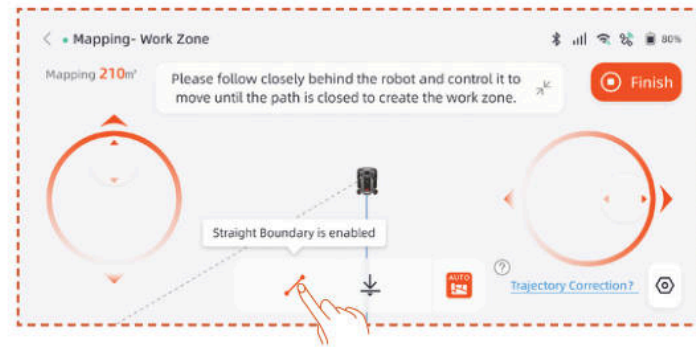

Märkus:

Soovitatav on klõpsata nuppu Finish alles pärast seda, kui liikumistee on täielikult suletud. Kui tee pole suletud, kuid vastendamine tuleb lõpule viia, klõpsake nuppu Finish ja seejärel valige Auto Close (automaatsulgemine). Loodud kaart ühendab automaatselt algus- ja lõpp-punktid, et tagada töötsooni sulgemine.

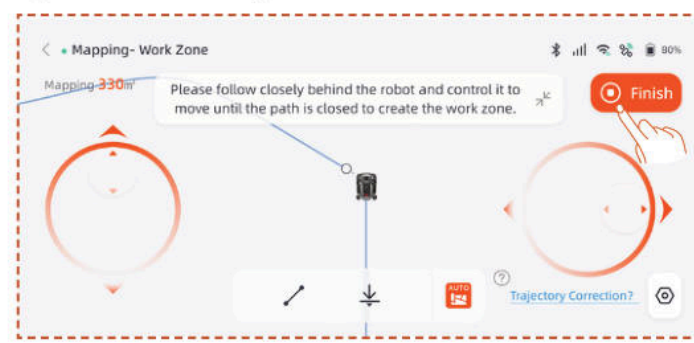

Pärast kaardistamise lõpetamist, kui teil on vaja piiri muuta, klõpsake **Tööpiirkond** ja valige **Muuda piiri**, et teha muudatusi.

A. Juhtige robotit kaugjuhtimisega piiri muutmise alguspunktini, seejärel klõpsake nuppu Start. Piiri muutmisel tuleb robotit juhtida vastupäeva liikumiseks.

B. Juhtige robotit kaugjuhtimisega piiri muutmise lõpp-punktini, tagades, et see lõikub algse kaardipiiriga, seejärel klõpsake nuppu **Finish**.

Looge No-go (detailne keelutsoon) tsoon

Kui teie tööalal on bassein või muud niitmiskeelutsoonid, on virtuaalse piiri loomiseks ja nende alade kaitsmiseks soovitatav luua No-Go zone tsoon.

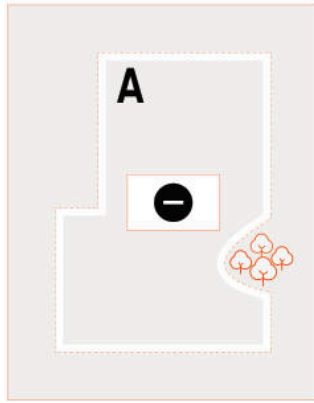

A. Klõpsake nuppu **No-Go zone (detailne keelutsoon)**.

B. Juhtige niiduk kaugjuhtimisega alguspunkti, kus tuleb luua No-Go Zone tsoon (detailne keelutsoon), seejärel klõpsake nuppu **Start Mapping (alusta kaardistamist)**.

C. Ala sulgemiseks juhtige niidukit kaugjuhtimisega, seejärel klõpsake nuppu **Finish**.

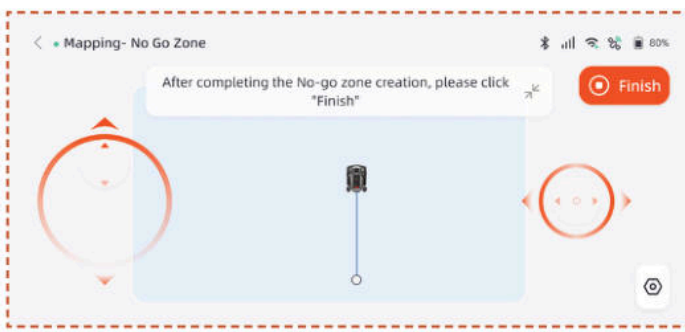

Looge multi-zone (mitu tsooni)

Kui muru tuleb jagada mitmeks töötsooniks, saate luua mitu töötsooni ja läbipääsu.

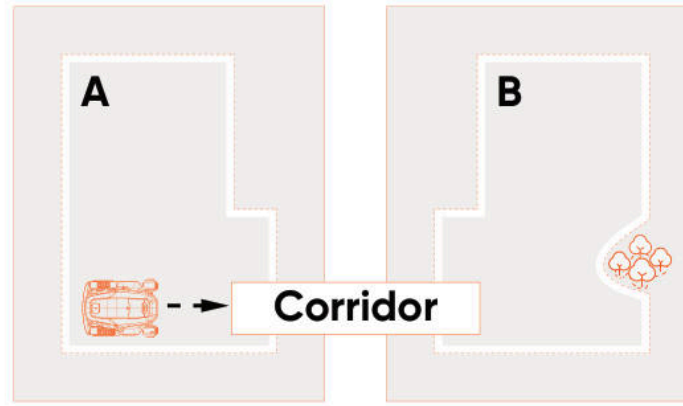

Pärast esimese töötsooni loomist saate lisada koridori ja seejärel luua teise töötsooni:

A. Klõpsake nuppu **Corridor**.

B. Juhtige niiduk kaugjuhtimisega asukohta, kus tuleb luua koridor, seejärel klõpsake nuppu **Start Mapping (alusta kaardistamist)**. Veenduge, et koridor kattuks esimese töötsooniga.

C. Juhtige niidukit kaugjuhtimisega koridori lõpuni, seejärel klõpsake nuppu **Finish**.

D. Looge teine töötsoon, tagades, et koridor kattub teise töötsooniga.

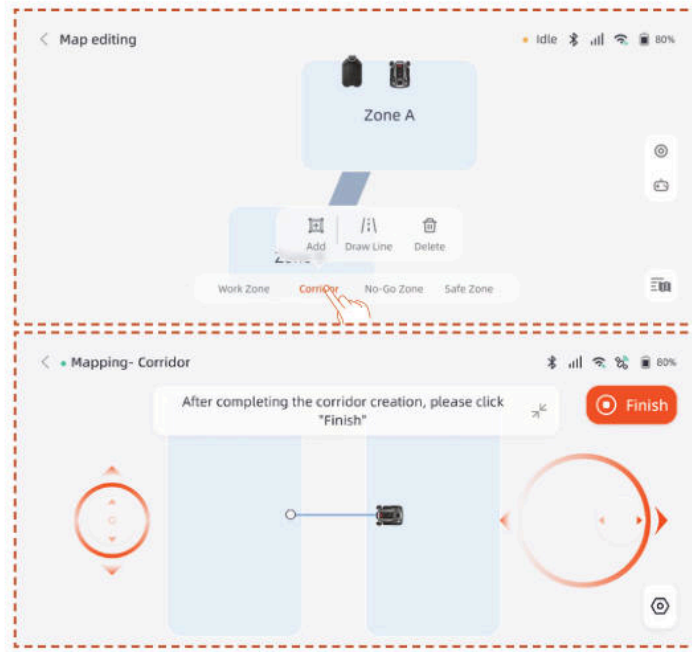

Pärast esimese töötsooni loomist saate lisada teise töötsooni ja seejärel luua koridori:

A. Klõpsake **töötsooni nuppu**.

B. Juhtige niiduk kaugjuhtimisega asukohta, kus tuleb luua teine töötsoon ja looge teine töötsoon.

C. Looge kahe töötsooni vahele koridor, tagades, et koridor kattub mõlema töötsooniga.

Märkus:

- Mitme töötsooni loomisel on kõige parem, kui teine töötsoon ei kattuks esimesega. Kui kattuvus on liiga suur, liidetakse kaks tsooni automaatselt üheks töötsooniks.

- Kui koridor ei kattu töötsooniga või kui kahe töötsooni vahele ei ole koridori tekkinud, võib niidukil olla raskusi laadimisjaama naasmisega või oma ülesannete täitmisega.

Haldamine

Samuti saate töötsoone ühendada, tükeldada, ümber nimetada ja kustutada ning koridore või detailseid keelutsoone kustutada. Neid toiminguid saab teha valikus **Üksikasjad > Kaardihaldus > Kaardi redigeerimine**.

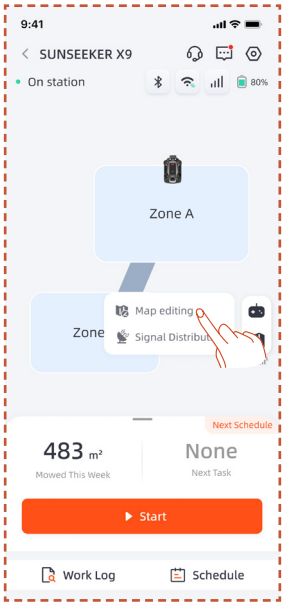

4.6 netRTK seaded

netRTK funktsioon aktiveerub automaatselt pärast trimmeri aktiveerimist, te ei pea trimmerit netRTK-ga käsitsi ühendama. Kui ühendus on ebastabiilne, saate kontrollida ühenduse olekut menüüs **Võrgu seadistused**.

Parema võrgu kogemuse tagamiseks saate lisavõimalusena seadistada Wi-Fi nii niidukile kui ka laadijale.

Avage liides **Seaded** > Seade ja puudutage **Võrgu seadistused**. Saate kontrollida oma Wi-Fi ja 4G ühenduse olekut.

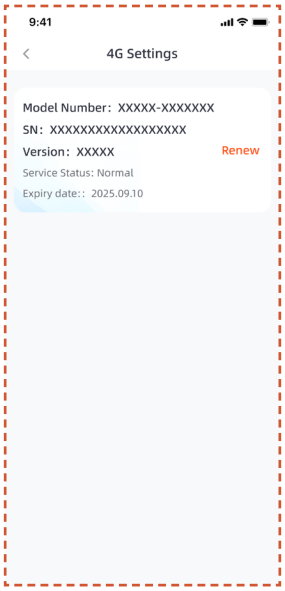

- Valikus **RTK seaded** saate lülitada RTK režiimi või uuendada teenust. Tasuta teenuse periood algab kuupäevast, mil toode aktiveeritakse esmakordselt ja on edukalt ühendatud netRTK teenusega. Alates sellest kuupäevast on X9 kasutajatel õigus 5 aastaks tasuta kasutusele ja X9 Plus kasutajatel õigus 5 aastaks tasuta kasutusele.

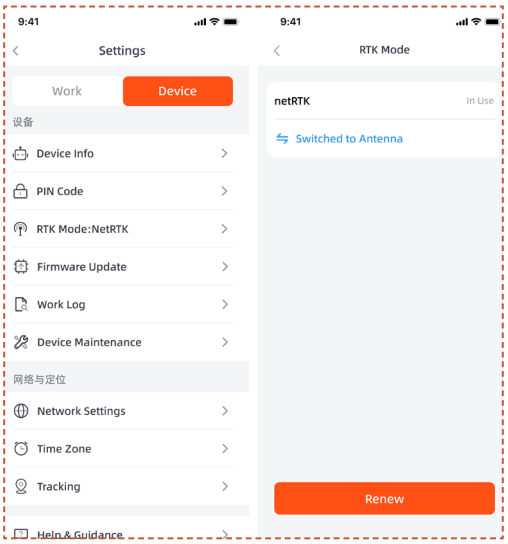

Enne tasuta netRTK teenuseperioodi lõppu saate meeldetuletuse eelseisva teenuse aegumise kohta. Teenuse jätkamiseks peate kaasrakenduse kaudu sooritama uuendamise makse. Teenuse taastamine toimub pärast makse edukat sooritamist.

Pärast tasuta prooviperioodi lõppu, kui soovite jätkata **netRTK** teenuse kasutamist, saate seda siin uuendada.

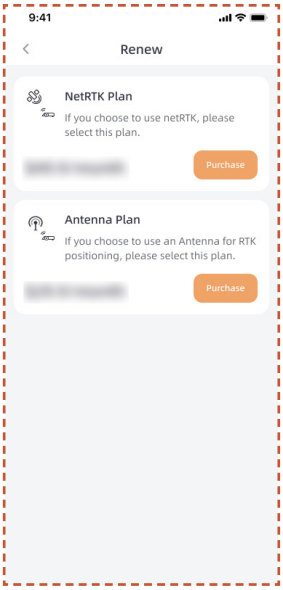

Kui otsustate netRTK teenust mitte uuendada, võite selle toote jaoks alternatiivselt osta spetsiaalse antenni tarviku ja kasutada seadet tarviku toetatud positsioneerimismeetodite kaudu (konkreetsed funktsioonid ja teenusereeglid on sätestatud tarviku kasutusjuhendis).

5. Igapäevane töö

5.1 Ekraan ja niiduki juhtimine

Ekraan

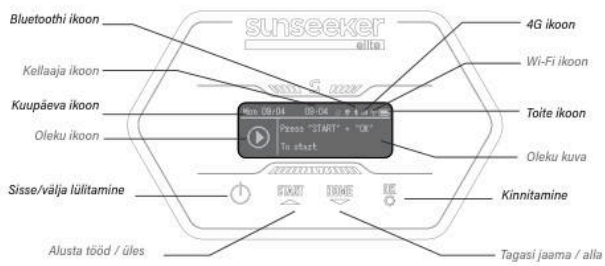

4G ikoon: 4G ikoon näitab, kas masin on edukalt ühendatud 4G võrguga või mitte.

Wi-Fi ikoon: Wi-Fi ikoon näitab, kas masin on Wi-Fi-ga edukalt ühendatud või mitte.

Toite ikoon: Aku toiteikoon näitab masina aku järelejäänud võimsust.

Kellaaja ikoon: Näitab praegust kellaaega

Kuupäeva ikoon: Näitab praegust kuupäeva

Bluetoothi ikoon: Bluetoothi ikoon näitab, kas masin on Bluetoothiga edukalt ühendatud või mitte.

Oleku ikoon: Olekuikoon näitab masina praegust olekut või seadistatavat funktsiooni.

Oleku kuva: Kuvab teavet, näiteks masina olekut, funktsioonide seadistamise menüüd ja põhiseadete menüüd.

Põhiline kontroll

Lülitage sisse: Vajutage ja hoidke toitenuppu 2 sekundit all.

Lülitage välja: Vajutage ja hoidke toitenuppu 3 sekundit all.

Kui niiduk on välja lülitatud, näete armatuurlaual sõna „bye" (head aega) ja seejärel lülitub ekraan välja.

Juurdepääs menüülehele: Vajutage START/HOME/OK nuppu 1 sekundi jooksul, et siseneda menüüliidesesse.

Töö alustamine: Vajutage START nuppu ja seejärel OK.

Tagasi jaama: Vajutage nuppu HOME (KODU) ja seejärel OK.

Niiduki töö peatamine: Klõpsake "START" ja "OK", et vabastada STOP olek, seejärel vajutage "START" ja "OK", et taaskäivitada.

Konfiguratsioon

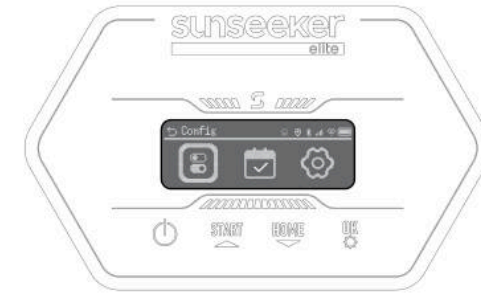

Kui valikukast tõstab esile Config-ikooni, vajutage , et jätkata seadistustega.

Config-menüüs saate konfigureerida vastavaid seadistusi muruniiduki jaoks.

Vajutage ▲ ▼ nuppe, et lülituda seadistusüksuste vahel, vajutage **OK** režiimide vahetamiseks ja vajutage naasmiseks.

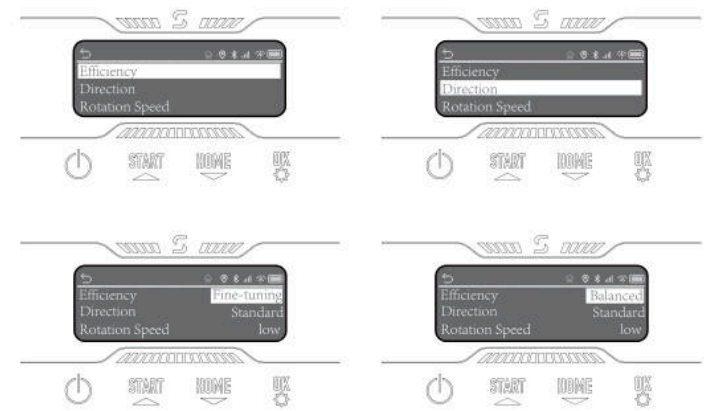

Ajakava

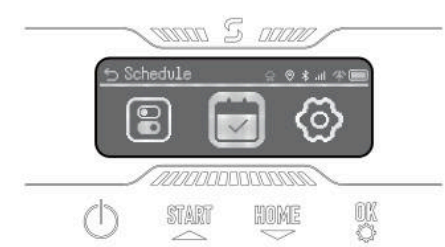

Kui valikukast tõstab esile ajakava ikooni, vajutage **OK** automaatse topeltajakava seadmiseks. Saate lubada ajakava peatamise ning seadistada ka automaatse ajakava ja käsitsi ajakava.

Seaded

Kui valikukast tõstab esile seadete ikooni, vajutage **OK** seadete jätkamiseks.

Saate vaadata seadme teavet, seadistada keele, muru kõrguse ühiku, kuupäeva ja kellaaja. Saate muuta seadme PIN-koodi ja lähtestada masina.

5.2 PIN-koodi muutmine

Palun minge valikule "Change PIN" ja sisestage vana PIN-kood. Vajutage ▲ ▼ numbrite vahel lülitumiseks ja vajutage **OK** numbri kinnitamiseks. Palun seadistage 4-kohaline PIN-kood järjestikuliselt.

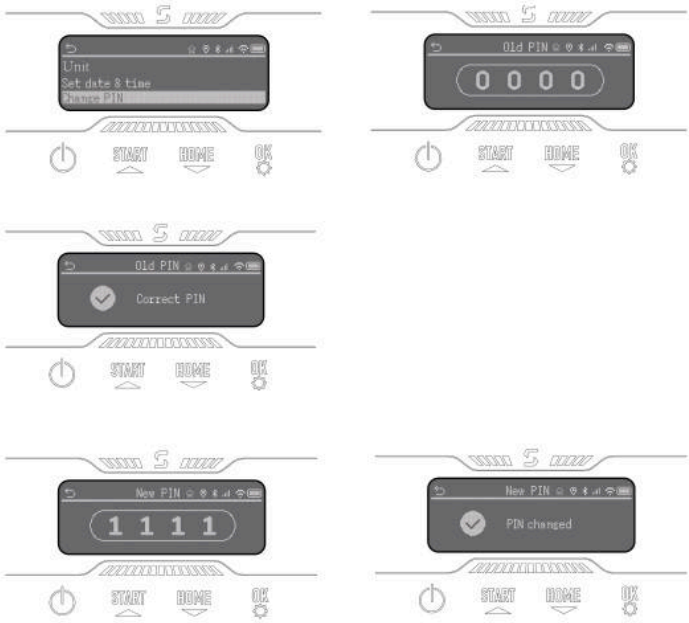

Märkus:

Kui PIN-kood sisestatakse valesti, kuvatakse ekraanil "Vale PIN".

5.3 Ajakava seadistamine

Märkus:

Järgmised rakendusega seotud illustratsioonid on mõeldud ainult tutvustamiseks. Saadaolevad valikud võivad olenevalt tarkvaraversioonist erineda.

Soovituslik ajakava

Pärast kaardistamist genereerib niiduk kaardiala põhjal nutika niitmisgraafiku esmaspäevast laupäevani. Graafiku aeg määratakse vahemikus 8:00-16:00. Soovitav ajakava on vaikimisi lubatud.

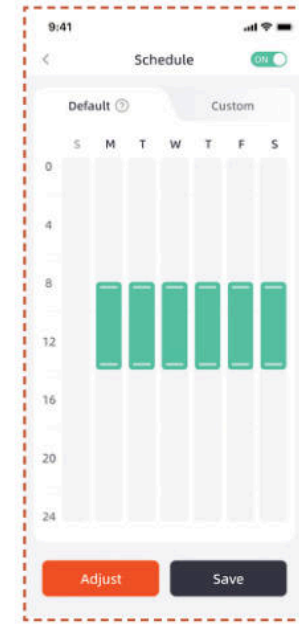

Kohandatud ajakava

Kui teil on vaja soovitatud ajakava muuta, saate määrata ka kohandatud ajakava.

A. Kohandatud sätete sisestamiseks vajutage nuppu Adjust või Custom.

B. Valige päev, mil soovite niiduk töötada.

C. Valige piirkond, kus soovite niiduk sel päeval töötada, või valige kõik alad.

D. Määrake niiduki töö algus- ja lõpuajad.

Märkus:

Kui kohandatud ajakava aeg ei kuulu päevase tööaja piiresse, ei lahku niiduk laadimisjaamast väljaspool neid tunde ajakava ajal niitma.

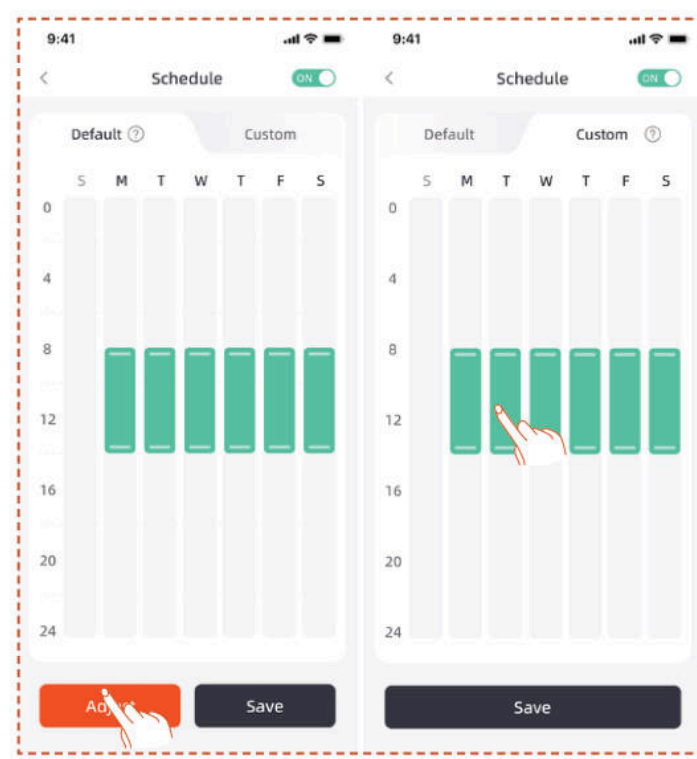

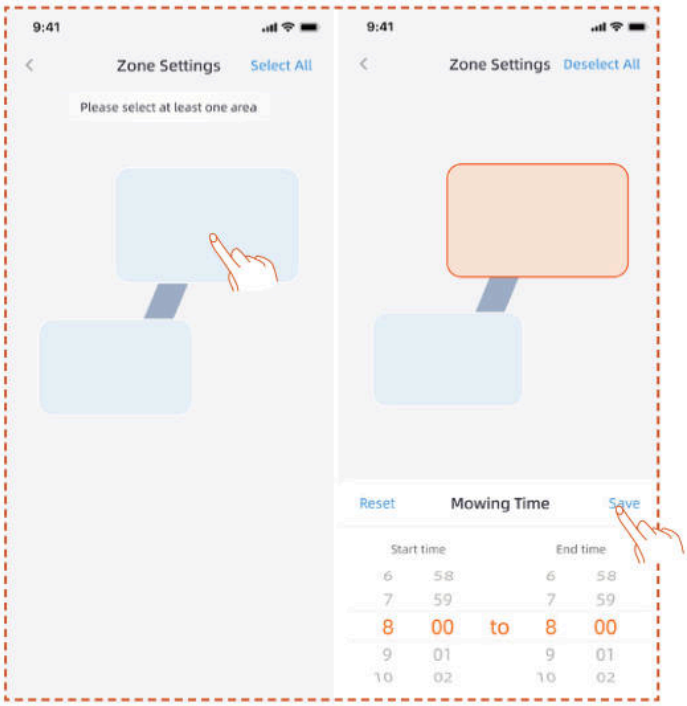

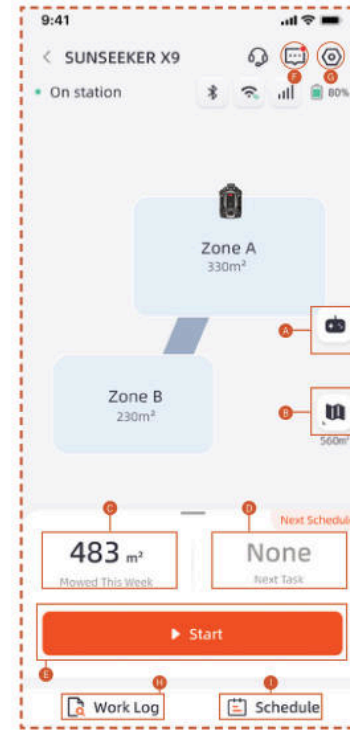

5.4 Rakenduse tutvustus

A. Niiduki nimi - klõpsake ümbernimetamiseks
B. Niiduki oleku kuvamine
C. Abi ja juhendamine
D. Seadme lisamine
E. Niiduki Bluetooth-ühenduse olek
F. Niiduki WiFi-signaali olek
G. Trimmeri 4G signaali olek
H. Niiduki aku tase
I. Niitmise alutamine
J. Seadme üksikasjade leht

A. Niiduki kaugjuhtimispult
B. Kaardihaldus / Antenni signaali kaart
C. Tööala / hinnanguline tööala
D. Töötatud aeg / Järgmine tööaeg
E. Niitmise alutamine
F. Sõnumite loend
G. Seaded
H. Töölogi
I. Ajakava seaded

Seaded

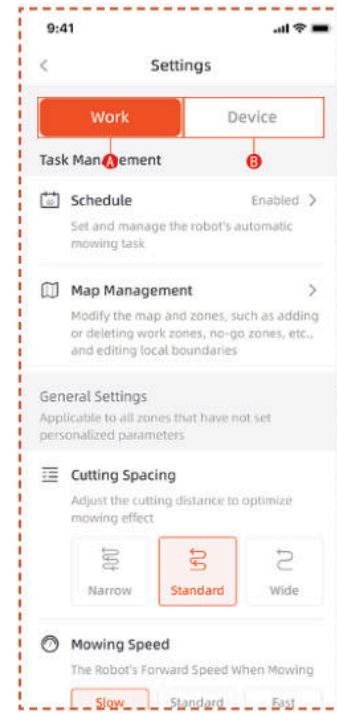

A. Töötamise seaded

Siin saate reguleerida niiduki tööga seotud seadeid.

- Ajakava
- Kaardihaldus
- Lõikevahed
- Niitmise kiirus
- Lõikamise suund
- Lõikamisketta pöörlemiskiirus
- Serva lõikesagedus
- AI tundlikkus
- Takistuste vältimine
- Vihmaga seotud viivitus
- Energiasäästu režiim
- Tsooni seaded
- Trimmi seaded
- Dokkimise tee

B. Seadme seaded

Seadmega seotud seadeid saate reguleerida siin.

- Seadme info
- PIN-kood
- RTK režiim
- Püsivara värskendus
- Tööpäevik
- Seadme hooldus
- Võrgu seaded
- Ajavööndi
- Jälgimine
- Abi ja juhendamine

5.5 S Connect moodul

S Connect moodul on varustatud 4G teenuse ja varuvastase funktsiooniga, võimaldades trimmeri asukoha jälgimist. Kui niiduk liigutatakse väljapoole määratud digitaalset piiri, saab kasutaja Appis hoiatusteate.

Siit saate ligipääsu **Jälgimise** menüüsse.

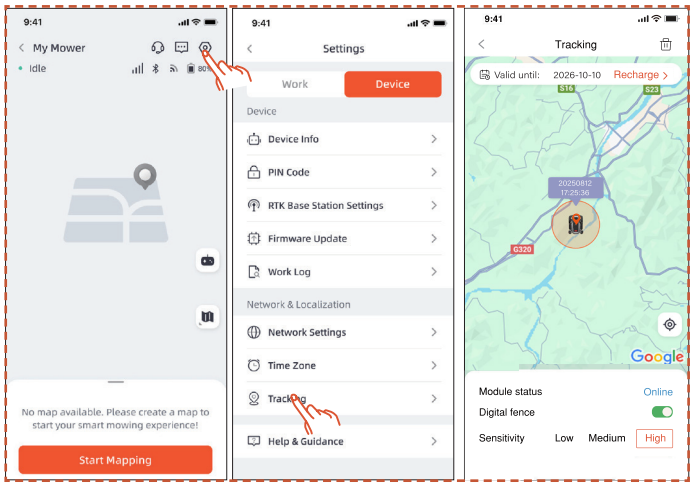

Jälgimise lehel on kolm funktsiooni: Kuva **Mooduli olek**, lülita sisse **Digitaalpiir** ja sea digitaalpiiri **Tundlikkus**.

Mooduli olek

Mooduli olek näitab mooduli praegust seisundit, näiteks offline, online või väljaspool ulatust.

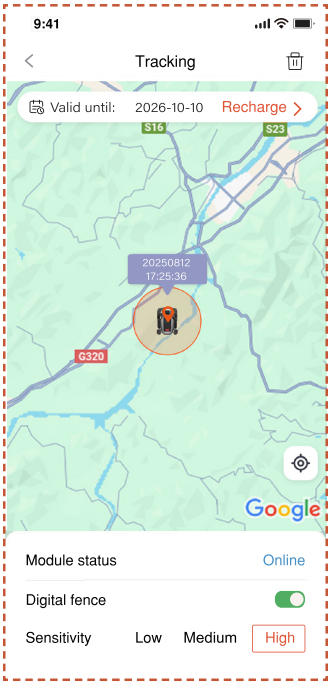

- Online

  Tavatingimustes kuvatakse mooduli olek pärast paigaldust kui "online".

- Offline

  Võimalikud põhjused:

  1. Võrguga seotud probleemid
  2. Mooduli toiteprobleemid

  Lahendus

  1. Paigalda moodul uuesti, et proovida probleemi lahendada.
  2. Aseta masin laadimisjaama ja taaskäivita see pärast täielikku laadimist.
  3. Kui probleem püsib, võta ühendust klienditoega.

- Väljaspool ulatust

  Võimalikud põhjused:

  1. Masin on digitaalpiiri ulatusest väljas.
  2. Tundlikkus on seatud liiga kõrgeks.

Lahendus

1. Kontrolli, kas masin asub piiri väljas. Kui jah, taasta keskpunkt, et katta masina tööala.
2. Kui masin on piiri sees, alanda digitaalpiiri tundlikkust.

Digitaalpiir

Kui digitaalpiir on lubatud:

Punane ring näitab digitaalpiiri ulatust. Trimmeri ikoon tähistab trimmeri asukohta. Punane täpp tähistab keskpunkti.

Keskpunkti liigutamiseks:

1. Hoia kaardil all soovitud kohta, kuhu keskpunkt peaks olema.

2. Keskpunkt teisaldatakse automaatselt.

Tundlikkus

Saad seadistada tundlikkuse madalale, keskmisele või kõrgele. Madalam tundlikkus tähendab digitaalpiirile suuremat ulatust.

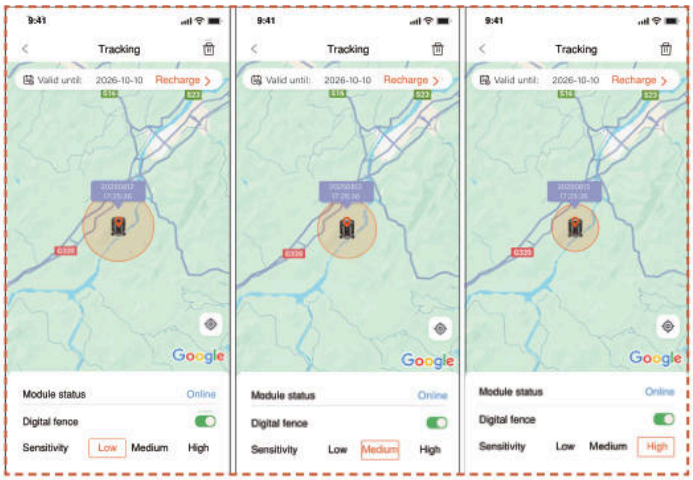

Lahutamine ja uuesti sidumine

Üldiselt ei ole vaja S Connect moodulit lahti siduda. Kui te enam ei soovi S Connect moodulit kasutada, peatab S Connect moodul automaatselt oma teenuse, kui peatate teenuse uuendamise.

Kui teil on vaja S Connect moodul lahti siduda / eemaldada, järgige järgmisi toiminguid:

1. Veendu, et telefoni Bluetooth on sisse lülitatud ja masinaga ühendatud.

2. Klõpsa paremas ülanurgas prügikasti ikoonile ja kinnita.

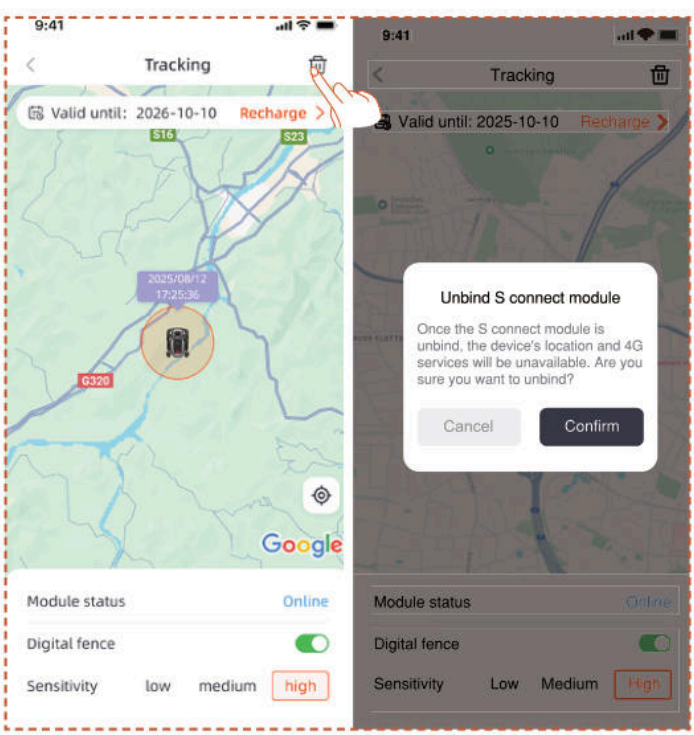

Kui vajad 4G Connect mooduli uuesti sidumist pärast lahutamist:

1. Veendu, et telefoni Bluetooth on sisse lülitatud ja masinaga ühendatud.

2. Skaneeri mooduli QR-kood, et see uuesti siduda.

-Leia mooduli QR-kood

1. Pöörake trimmer ümber, vaadake alt ja leidke diagrammil näidatud punasega tähistatud ala.

2. Lõdvendage 4 kruvi ja avage kaas.

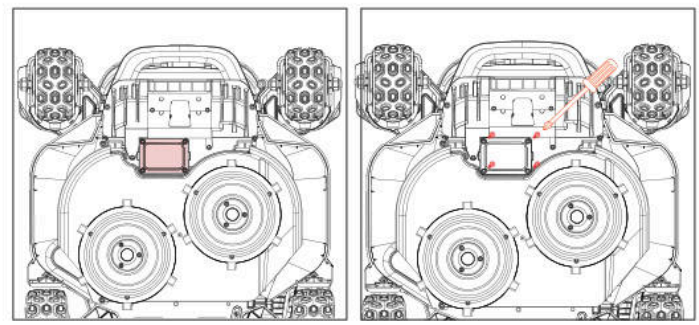

3. Seal on mooduli sektsioon, mis sisaldab kahte pistikjuhet.

4. Leia QR-kood siit

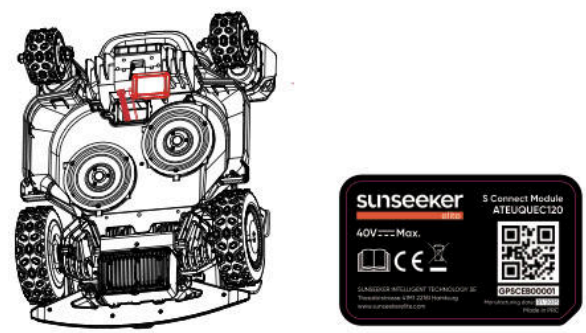

5. Aseta moodul oma kohta. Sulge kate ja kinnita kruvid. Palun kinnita kruvid diagrammil näidatud järjekorras.

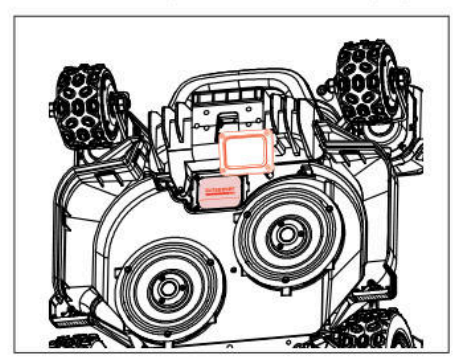

5.6 IoT

Platform X9/X9 plus on Interneti asjade (IoT) seade. Ühendage niiduk Internetiga mobiilsidevõrgu või WiFi-võrgu kaudu, võimaldades järgmisi funktsioone:

A. Püsivara värskendused Over-The-Air (OTA), hoidke niidukit uusimate funktsioonidega värskendatud.

B. Võimaldab kaugjuhtimist võrgu kaudu:

alusta niitmist, peata niitmine, naase laadimisjaama, määra niitmise ajakava, määra niitmise kõrgus ja muud funktsioonid.

C. Jälgib eemalt niitmise edenemist ja niiduki asukohta.

D. Teavitage veakoodidest ja niiduki olekust võrgu kaudu.

Võrk

Platform X9/X9 plus kasutab võrguga ühendumiseks Wi-Fi ja 4G-d. Lisateabe saamiseks vaata jaotisi Wi-Fi seadistamine ja 4G seadistamine.

Märkus:

- Platform X9/X9 plus toetab 2,4GHz ja 5GHz Wi-Fi võrku.

Püsivara värskendused

Jätkame niiduki püsivara uuendamist. Kui püsivaral on uus versioon, saate rakenduses hüpikteavituse. Soovitatav on värskendada niipea, kui uusim püsivara on saadaval.

Püsivara värskendamisel tuleb täita järgmised tingimused:

- Masin on laadimisjaamas.

- Võrk on ühendatud.

- Aku võimsus on üle 30%.

- Tunni aja jooksul ei ole niitmisplaani.

Värskendamise käigus vilgub niiduki ümbritsev valgus siniselt. Värskendamise edenemist näete oma rakenduses. Pärast värskenduse lõpetamist muutub niiduki ümbritsev valgus roheliseks.

HOIATUS

- ÄRGE liigutage niidukit värskendamise ajal.

5.7 Takistuste vältimine

Binokulaarne kaamera

Binokulaarkaamera on osa Platform X9/X9 plus standardsest varustusest. Need on mõeldud visuaalseks piiride tuvastamiseks, eelnevaks takistuste vältimiseks ja QR-koodide visuaalseks tuvastamiseks laadimisprotsessi ajal, muutes niiduki nutikamaks.

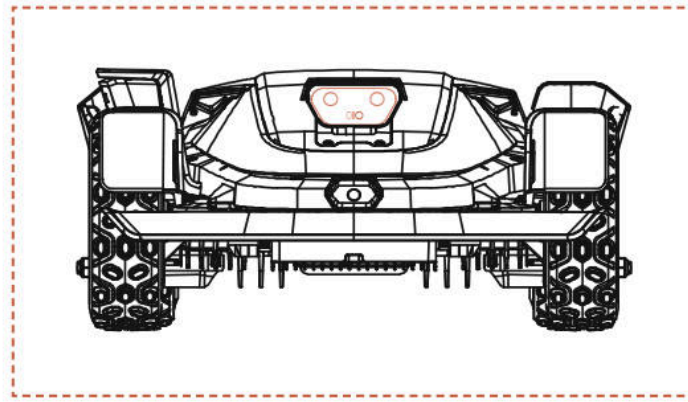

iToF integreeritud kaamera

iToF integreeritud kaamera kasutatakse takistuste vältimiseks ja piiriääre niitmiseks. See mõõdab kaugust modulatsiooni all oleva infrapuna valguse faasierinevuse abil, tagades stabiilse töö kõigis valgustingimustes.

Märkus:

Kui teie murus on liiga palju takistusi, kaaluge nende ümber detailsete keelutsoonide loomist või mõne takistuse eemaldamist, et parandada masina efektiivsust.

Vision AI süsteem

Varustatud 3D binokulaarkaameraga, paistab Sunseeker Elite'i Vision AI ja süvaõppesüsteem silma ümbritseva keskkonna tajumisel ja takistustest sujuval möödumisel. Meie patenteeritud süvaõppe algoritmide toel parandab see pideva andmete kogumise kaudu järjekindlalt aiamaastike mõistmist.

Kaitseraua andur

Andurid on paigaldatud Platform X9/X9 plus sisse takistuste tuvastamiseks. Kui kaitseraud põrkub takistusele ja käivitab anduri, läheb niiduk tahapoole ja väldib takistust.

Märkus:

- Teie Platform X9/X9 plus suudab vältida objekte pärast nendesse põrkamist. Enne niitmist on siiski soovitatav eemaldada liigsed takistused.

6. Hooldus

A. Kogege suurepäraseid niitmistulemusi ja pikendage hoolduse abil niiduki eluiga.

B. Masina optimaalse jõudluse tagamiseks on oluline täiskasvanupoolne regulaarne kontroll ja hooldus igal nädalal.

C. Kaitske oma heaolu, järgides ohutusjuhiseid: hoiduge hooldustöödest, kui kannate avatud sandaale või olles paljajalu.

D. Eelistage alati ohutust, kandes niiduki hoolduse ajal pikki pükse ja tööjalatseid.

E. Sujuva töö tagamiseks vahetage kahjustatud või kulunud osad viivitamatult välja.

Ainult volitatud hooldustehnikutel on lubatud kaitseraua taga asuvat šassiiruumi avada ja uuesti sulgeda. Piiratud garantii võib muutuda kehtetuks, kui teete hooldust ise.

MÄRKUS: KINDLUSTUS

Teie kindlustuspoliisid ei pruugi olla selle tootega seotud õnnetuste korral kindlustatud. Palun võtke ühendust oma kindlustuspakkuja või -agendiga, et teada saada, kas antud juhul kindlustuskaitset pakutakse.

6.1 Puhastamine

A. Lülitage niiduk välja.

B. Kasutage Sunseeker Elite puhastusharja või -lappi välispinna põhjalikuks puhastamiseks, vältides söövitavaid lahusteid nagu alkohol, bensiin või atsetoon. Need ained võivad kahjustada nii niiduki välimust kui ka sisemisi komponente.

Märkus:

- Sujuvaks dokkimiseks on üliioluline laadimisjaama regulaarselt kontrollida ja puhastada prahist või muda kogunemisest.

- Veenduge, et kõik laadimisjaama, pikenduskaabli ja toiteallika ühendavad osad jääksid optimaalse jõudluse tagamiseks takistusteta.

Šassii ja lõikeketas

A. Šassii ja labaketta puhastamiseks on soovitatav kasutada Sunseeker Elite puhastusharja või veevoolikut.

B. Ärge kasutage kõrgsurvepesurit, kuna see võib põhjustada kahjustusi.

C. Veenduge, et lõikeketas pöörleb sujuvalt ja terad on võimelised ilma piiranguteta pöörlema.

ETTEVAATUST

- Kõrgsurvega vesi võib lekkida tihenditesse ja kahjustada elektroonilisi ja mehaanilisi komponente.

Rattad

Ratastel olev rohi võib nõlvadel liikumisel kahjustada niiduki efektiivsust. Kasutage harja muda või muude esemete eemaldamiseks vahepeal, et tagada hea haardumine.

Vihmaandur

A. Kontrollige vihmaandurit kord kuus ja veenduge, et see ei ole kaetud muda, rohu või muude esemetega.

B. Peske muda, rohi või muud esemed maha või kasutage selle puhastamiseks pehmet harja.

C. Pärast puhastamist kuivatage anduri ala, et vältida selle käivitumist, nagu see oleks vihma tõttu.

Kaamera

Puhastage kaamerat regulaarselt, et see oleks heas seisukorras. Läätsede kriimustamise vältimiseks kasutage puhast ja pehmet puuvillast lappi.

HOIATUS

- Enne puhastamist veendu, et niiduk on välja lülitatud.
- Kui niiduk on tagurpidi, lülitage see välja.

6.2 Terade asendamine

Niitmise efektiivsuse ja ohutuse parandamiseks on soovitatav niiduki kruvisid ja terasid vahetada iga 1-2 kuu tagant, kui seda kasutatakse sageli. Ohutu lõikamissüsteemi jaoks vahetage kõik terad koos kruvidega samaaegselt. Vaadake kasutatavate osade suhtes jaotist "Spetsifikatsioon > tarvikuid".

HOIATUS

- Tera kontrollimisel või hooldamisel kandke pakse kindaid.
- ÄRGE kasutage kruvisid uuesti. See võib põhjustada tõsiseid vigastusi.
- Soovitame tungivalt kasutada meie kaudu müüdavaid nõuetekohaseid kruvisid ja originaalterasid. (NR. .80203054).

Kuidas asendada terasid

A. Lülitage niiduk välja.

B. Kriimustuste vältimiseks asetage niiduk tagurpidi puhtale pehmele pinnale.

C. Eemaldage liugketta keskne kummikate.

D. Kasutage ristpeakruvikeerajat, et lõdvendada ja eemaldada liugketta keskne kruvi

E. Eemaldage liugketas.

F. Kruvide vabastamiseks kasutage ristpeakruvikeerajat.

G. Eemaldage kruvid ja terad.

H. Paigaldage liugketas ja pingutage kruvid.

I. Paigaldage labakaitse keskne kummikate.

Märkus:

- Vahetage kruvid, rakendades standardset pöördemomenti 1,0+0,2 Nm. Vale pöördemoment võib põhjustada masina kahjustamist.

- Veenduge, et niiduk on välja lülitatud, ja kontrollige, kas terad on õigesti kinnitatud. Kontrollige ebanormaalset müra või rappumist.

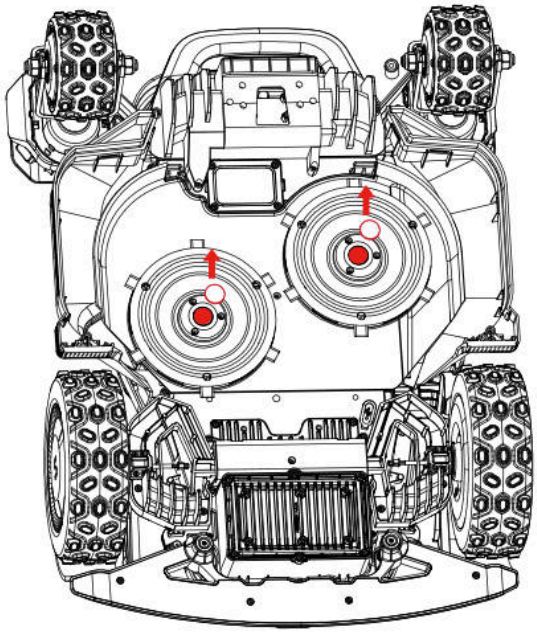

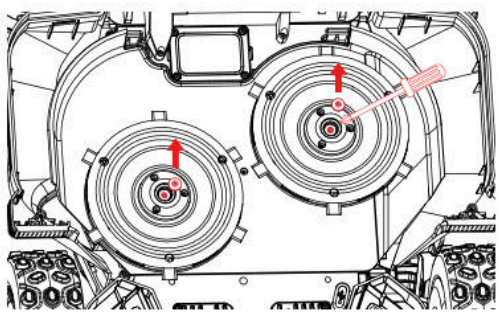

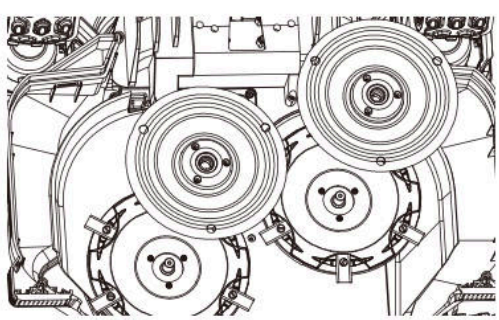

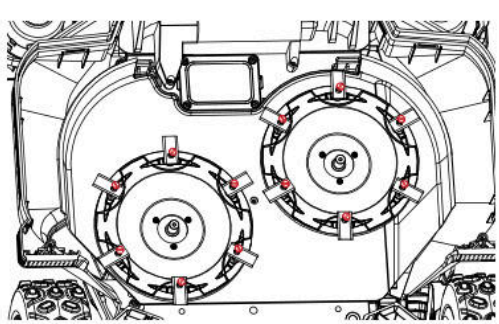

6.3 EdgeZero trimmer

Märkus:

- Ärge puudutage pöörlevat tera

- Teisaldamisel tuleb kanda kindaid

- Ärge puudutage trimmerit töötamise ajal

EdgeZero trimmeri eemaldamine

A. Lülitage toide välja

B. Keerake lahti ja eemaldage EdgeZero trimmeri fikseerimisnupp

C. Tõmmake EdgeZero trimmer välja

D. Eemaldage küljekatte komplekt

E. Paigaldage parempoolne kaitsekomplekt

F. Paigaldage trimmeri dekoratiivkatte komplekt

G. Pingutage ja lukustage trimmeri dekoratiivkatte fikseerimisnupp paika

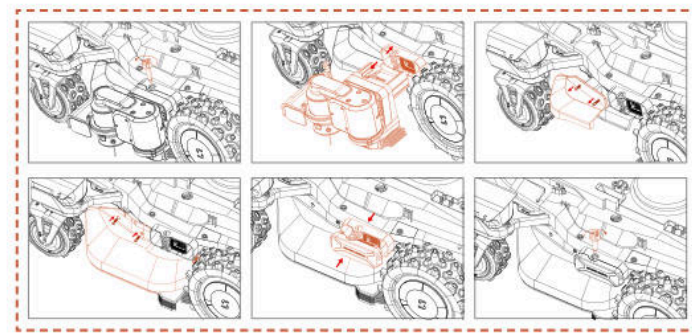

EdgeZero trimmeri paigaldamine

A. Lülitage toide välja

B. Keerake lahti ja eemaldage trimmeri dekoratiivkatte nupp

C. Eemaldage trimmeri dekoratiivkate

D. Eemaldage parempoolne kaitsekomplekt

E. Paigaldage küljekatte komplekt

F. Paigaldage EdgeZero trimmer

G. Pingutage EdgeZero trimmeri fikseerimisnupp

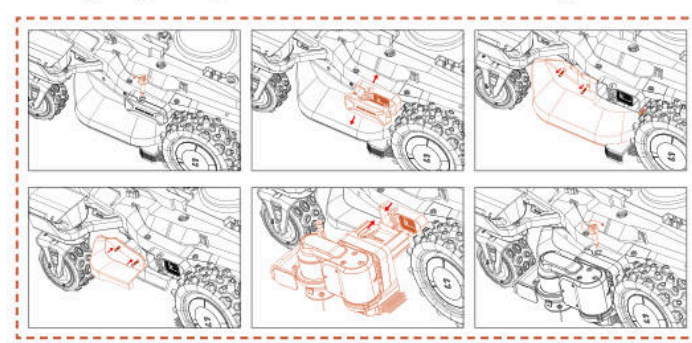

6.4 Transportimine

Veenduge, et pikamaatranspordi ajal oleks niiduki ohutus tagatud originaalpakendit kasutades. Enne toote tõstmist, teisaldamist või transportimist lülitage see kindlasti välja. Käsitsege ettevaatlikult ja vältige ülemäärase jõu kasutamist, näiteks viskamist ja tugevat survet. Ärge kunagi tõstke üles ega kandke niidukit mootori töötamise ajal.

Kuidas õigesti liikuda või tõsta

Ohutu käsitsemise ja transportimise tagamiseks peaksid muruniidukit kandma kaks operaatorit. Üks operaator peaks hoidma esikaitserauda ja teine peaks hoidma tagumist käepidet, koordineerides tegevust tõstmise ja teisaldamise lõpuleviimiseks.

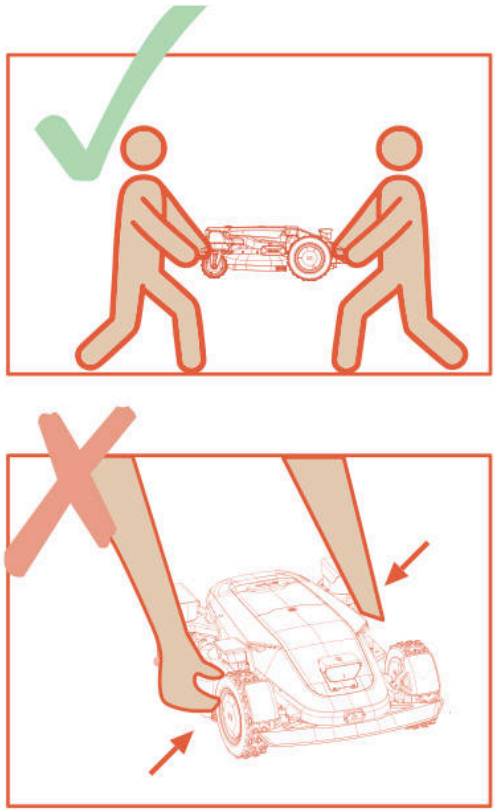

6.5 Aku

A. Enne hoiustamist laadige aku täielikult täis, et vältida liigset tühjenemist ja elektriliste osade kahjustamist.

B. Piiratud garantii ei kaitse aku ülelaadimise eest.

C. ÄRGE laadige akut õhutemperatuuril alla 5 °C (41 °F) või üle 40 °C (104 °F).

D. Kui aku laetakse õhutemperatuuri vahemikus 18-25 °C, võib see pikendada aku eluiga ja parandada selle efektiivsust.

E. Aku toimib kõige paremini siis, kui seda kasutatakse normaalsel toatemperatuuril (20° C ± 5° C).

Märkus:

- Aku tööiga sõltub toote kasutussagedusest ja töötundide koguarvust. Kui tööaeg on täislaadimise korral tavapärasest oluliselt lühem või muru ei ole hästi lõigatud, on soovitatav aku välja vahetada.

Kuidas akut asendada

A. Lülitage niiduk välja.

B. Asetage muruniiduk tagurpidi puhtale pehmele pinnale.

C. Keerake ristkruvikeerajaga lahti 4 kruvi, mis hoiavad paigal akupesa.

D. Ühendage pistik lahti.

E. Võtke aku välja ja asendage see uuega.

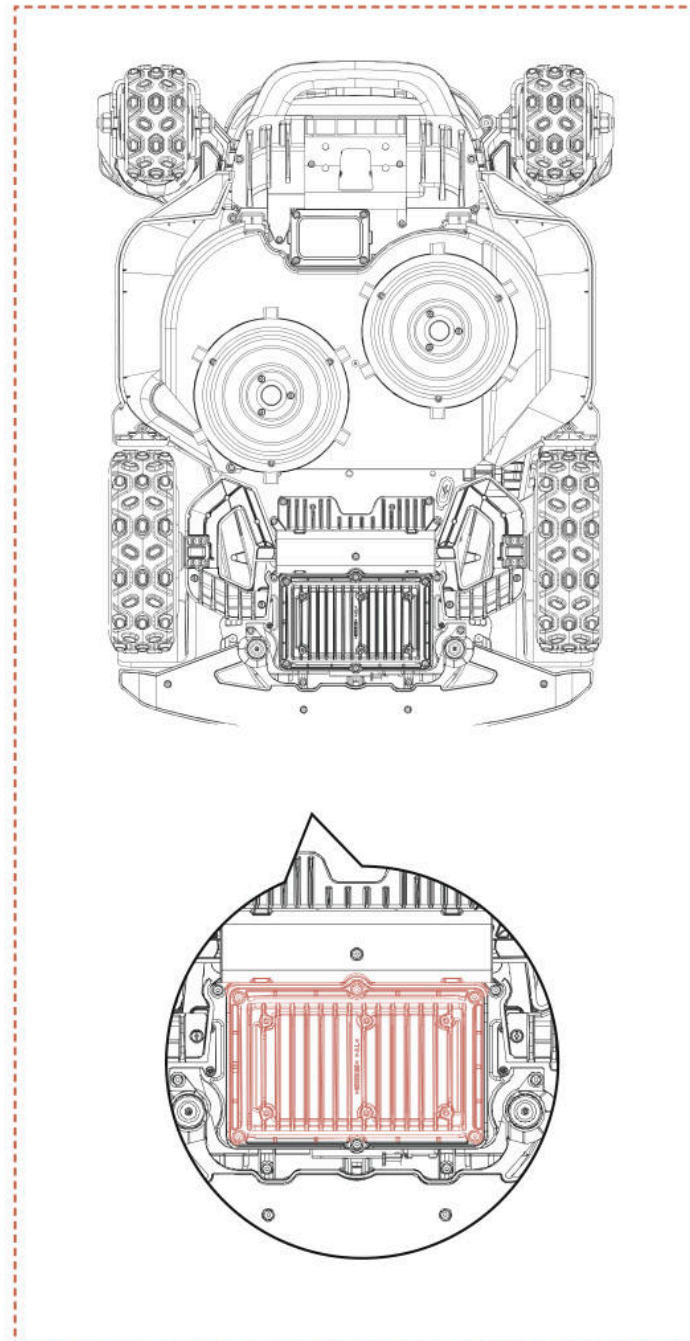

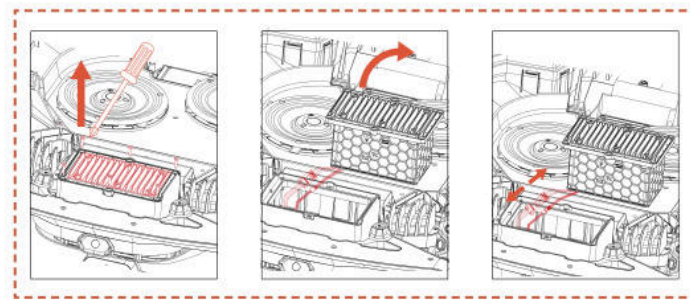

HOIATUS

- Kasutage ainult originaalset akupaketti või sama mudelit, nagu on määratud Sunseeker Elite poolt. Iga niiduk sisaldab ühte akut.

- Sõltuvalt konkreetsest niiduki mudelist on aku nimimaht 5000 mAh või 10000 mAh.

- Ärge kasutage mittelaetavaid akusid. Aku laadimiseks kasutage ainult selle tootega kaasasolevat eemaldatavat toiteseadet.

- Vältige aku korpuse purunemist või lahtivõtmist. Lühiste vältimiseks vältige kokkupuudet metallesemetega. Hoida eemal soojusallikatest, tulest ja otsesest päikesevalgusest.

- Akude ja elektrijäätmete kohta lisateabe saamiseks võtke ühendust oma müügikoha, kohaliku või piirkondliku jäätmekäitlusettevõttega või olmejäätmete kõrvaldamisega tegeleva ettevõttega.

- See ei ole mõeldud patareipesa sagedaseks avamiseks. Kui on vaja uut akut, alles siis peaksite avama patareipesa.

- Aku sisaldab elektrolüüte. Elektrolüüdi kokkupuutel nahaga, peske see kohe maha seebi ja veega. Silma sattumise korral pöörduge arsti poole ja loputage silmi kohe rohke veega vähemalt 15 minutit ilma hõõrumata.

6.6 Toide

Ühendage toide lahti:

A. Enne ummistuse kõrvaldamist.

B. Enne masina kontrollimist, puhastamist või töötamist.

C. Pärast kõrvalise esemega kokkupõrkamist kontrollige masinat kahjustuste suhtes.

D. Kontrollige regulaarselt kaablit, pistikut, korpust ja muid osi. Kui leitakse kahjustusi või vananemise märke, lõpetage koheselt masina kasutamine.

HOIATUS

- ÄRGE KUNAGI kasutage kahjustatud toiteallikat. Ohu vältimiseks peab kahjustatud toitekaabli asendama tootja, tema teenindusettevõte või muud vastava kvalifikatsiooniga isikud. Kui pikenduskaabel on rikkis, asendage see Sunseeker Elite poolt heaks kiidetud 10 m kaabliga.

- ÄRGE KUNAGI puudutage pikendusjuhet ega kahjustatud juhet enne, kui see on toiteallikast lahti ühendatud või ärge ühendage seda toiteallikaga. Kahjustatud kaabel võib kokku puutuda elektriliste komponentidega.

- Toiteallikat ei tohiks kasutada ühegi teise seadme ega akuga, kuna see suurendab elektrilöögi, tulekahju või kehavigastuste ohtu. Kui kasutate midagi muud kui originaalakusid, ei saa tootja tooteohutust garanteerida.

- Kasutage ainult välist toiteallikat järgmiste spetsifikatsioonidega:

CB11: Sisend: 100-240V~ 50/60Hz, 290W.
Väljund: 40VDC, 7,0A
CB12: Sisend: 100-240V~ 50/60Hz, 820W.
Väljund: 40VDC, 17,0A

- Kasutage ainult selle seadmega kaasas olevat toiteplokki.

- Laadija sisaldab maandusühendust funktsionaalsetel eesmärkidel.

- ÄRGE laadige, kui aku lekib.

- Hoidke pikenduskaablit eemal ohtlike osade liikumisest, et vältida kaablite kahjustamist, mis võib põhjustada kokkupuudet pingestatud osadega.

Soovitus

Ühendage niiduk ja/või selle välisseadmed ainult toiteahelaga, mida kaitseb jääkvooluseade (RCD), mille väljalülitusvool ei ületa 30 mA.

6.7 Hoiustamine

A. Enne hoiustamist veenduge, et niiduk oleks täielikult laetud ja välja lülitatud, et vältida liigset tühjenemist, mis võib põhjustada püsivaid kahjustusi.

B. Hoidke kuivas ja jahedas kohas siseruumides. Kokkupuude päikesevalguse ja äärmuslike temperatuuridega (kas kuum või külm) kiirendab komponentide vananemisprotsessi ja võib põhjustada püsivaid kahjustusi.

C. Hoidke kemikaalid ja soojusallikad (ahjud, radiaatorid jne) niidukist, laadimisjaamast ja toiteallikast eemal.

D. Hoidke toiteallikat hea ventilatsiooniga kohas ja kaitske seda niiskuse eest.

HOIATUS

- Äikesetormi ennustamisel eemaldage toiteallikas pistikupesast. Ühendage lahti kõik juhtmed ja kaablid, mis on laadimisjaama külge kinnitatud. Ühendage uuesti, kui äikese tekkise oht on möödas.

Lisanõuded talvisele hoiustamisele

Niiduk:

A. Enne ladustamist puhastage niiduk põhjalikult.

B. Kontrollige kuluvaid komponente, näiteks terasid.

C. Parandage või asendage need, kui need on halvas seisukorras.

D. Hoidke niidukit kuivas ja külmavabas kohas, seistes kõigil ratastel, eelistatavalt originaalpakendis.

Laadimisjaam:

A. Ühendage laadimisjaamast lahti ja eemaldage toitejuhe vooluvõrgust.

B. Tooge laadimisjaam siseruumidesse, kui ümbritseva õhu temperatuur langeb alla -20°C.

6.8 Kommunikatsiooniribade kirjeldus

4G		
Riba	**Sagedus**	**Maksimaalne võimsus (dBm)**
GSM 900	880 MHz kuni 915 MHz	35
GSM 1800	1710 MHz kuni 1785 MHz	32
LTE riba 1	1920 MHz kuni 1980 MHz	25
LTE riba 3	1710 MHz kuni 1785 MHz	25
LTE riba 7	2500 MHz kuni 2570 MHz	25
LTE riba 8	880 MHz kuni 915 MHz	25
LTE riba 20	832 MHz kuni 862 MHz	25
LTE riba 28	703 MHz kuni 748 MHz	25
Bluetooth		
	Sagedusriba(d)	Maksimaalne väljundvõimsus
	BT: 2400~2483,5 MHz	BT BDR+EDR: 20 dBm Max.
		BT BLE: 20 dBm Max.
Wi-Fi		
	Sagedusriba(d)	Maksimaalne väljundvõimsus
Wi-Fi 2,4 G	2400~2483,5MHz	20 dBm Max.
Wi-Fi 5,2 G	5150~5250MHz	23 dBm Max.
Wi-Fi 5,3 G	5250~5350 MHZ	20 dBm Max.
Wi-Fi 5,6 G	5470~5725MHz	27 dBm Max.
Wi-Fi 5,8 G	5725~5850MHz	14 dBm Max.
Wi-Fi 5,3 G ainult siseruumides Kehtib EL/EMTa, Ühendkuningriigile (GB + NI), RS-le, CH-le ja TR-le.		
2,4G		
	Sagedusriba(d)	Maksimaalne väljundvõimsus
	2402-2480 MHZ	20 dBm Max.
GNSS (ainult vastuvõtt)		
	Sagedusriba(d)	Maksimaalne väljundvõimsus
	Galileo (E1) 1559 to 1610 MHz Galileo (E5a) 1164 to 1215 MHz Galileo (E5b) 1164 to 1215 MHz Galileo (E6) 1215 to 1300 MHz	NA

Tehases vaikimisi olekus võrgu kaudu eksponeeritud võrguliidesed ja teenused

Võrguliides	Võrguteenus	Kirjeldus
WLAN-liides	UDP-port 41774 UDP53 TCP53 jne.	Ajutine DNS-domeeninime lahendamise teenus
BLE liides	GATT:0x1800	Pakub seadme põhiidentiteeti ja ühenduse haldamise teavet, kasutatakse peamiselt seadmete avastamiseks, esialgseks ühenduseks ja levikonfiguratsiooniks.
	GATT: 0x1801	Haldab GATT-teenuste metaandmeid ja olekumuutuste teavitusi, kasutatakse peamiselt teenuste avastamiseks ja atribuutide tabeli uuendamiseks.
4G LTE liides	4G mobiilvõrgu side liides	Sunseeker Roboti rakendus ühendub seadmetega, kohandab juhtimisteenuseid, juhib masinaid kaugjuhtimisega jne.
LORA	Ei kohaldata	Võimaldab seadme ja baasjaama vahelist suhtlust

Teatis, et Wi-Fi suudab koguda paroole

Seade kogub ja salvestab teie sisestatud Wi-Fi SSID ja parooli ainult võrgufunktsioonide jaoks.

Teatis GPS-andmete kogumise kohta

Toimib virtuaalse tara funktsioonina, määrates kindlaks, kas muruniiduk asub virtuaalse elektroonilise tara piirkonnast väljas, ja takistab vargust.

6.9 Ringlussevõtt ja kasutuselt kõrvaldatud kasutusea lõpus

See toode EI KUULU majapidamisjäätmete hulka. Võtke ringlussevõtu kohta teabe saamiseks ühendust oma omavalitsuse, müügikoha või olmejäätmete ringlussevõtuettevõttega.

HOIATUS

- Seda toodet ei tohi visata prügimäele, põletada ega panna kokku tavalise olmeprügiga. Elektrilised komponendid võivad põhjustada ohtu või tõsiseid kahjustusi.

7. KKK ja tõrkeotsing

7.1 Veateade

LCD-sõnumid	Lahendus
Väljas piirist	1. Kinnita, kas masin on kaardi väljas. Tooge see tagasi ja kontrollige installimist veel kord. 2. Kinnita, kas kasutaja on liigutatud laadimisjaama. Laadimisjaama liigutamine nõuab kaardi uuendamist. 3. Kontrolli, kas masin on takistatud.
Eesmine ratta mootoririke	Esiratta mootor on kinni jäänud, palun eemalda takistused.
Tagumine ratta mootoririke	Tagaratta mootor on kinni jäänud, palun eemalda takistused.
Laba kinni	Lõiketer on kinni jäänud, palun puhasta lõikeketas.
Laba mootoririke	Lõikuri mootor on kinni jäänud, palun eemalda takistused.
Kokkupõrge	Kinnita, kas põrkaja on õigel kohal. Proovi see tagasi paigutada.
Tõstmine	1. Kinnita, kas masin on üles tõstetud. 2. Kinnita, kas masin on kinni jäänud ja esiratas ripub.
Tagurpidi	Kinnita, kas masin on ümber pööratud.
Kalle	Veenduge, kas masin asub ebatasasel pinnal.
Dokkimisviga	1. Muru või laadimisjaama laadimiskontaktid on mustad, palun puhasta need alkoholiga. 2. Kontrolli, kas laadimisjaama tuli on sisse lülitatud, võib-olla pole laadimisjaamal voolu. 3. Kontrolli, kas laadimisjaam on paigaldatud tasasele pinnale. Kui pind on ebatasane, reguleeri laadimisjaama asendit. 4. Kinnita, kas kasutaja on laadimisjaama liigutanud. Laadimisjaama liigutamisel on vaja teha uus kaardistamine. 5. Kontrolli, kas laadimisjaama ees on takistusi. Kui takistusi on, palun eemalda need. 6. Kontrolli, kas masin on laadimisjaama piirkonnas takistatud. 7. Laadimisjaama QR-kood on must või kahjustatud, proovi seda puhastada või telli uus teeninduskeskusest. 8. Kontrolli, kas põranda all olev magnetlint on välja langenud, pane see tagasi.
Kinni jäänud	1. Kinnita, kas masina ümber on liiga palju takistusi. 2. Robot sisenes kitsasse ruumi ja ei saanud välja. 3. Selles piirkonnas esineb visuaalne valesti tuvastamine. Kasutage ohutu tsooni funktsiooni visuaalse tuvastamise tulemuste ignoreerimiseks. 4. Muru niiduk libiseb.
Uuendus ebaõnnestus	1. Kontrolli, kas Wi-Fi signaal on väga nõrk. 2. Kontrollige, kas masin laeb laadimisjaamas.
Madal aku Mapping ebaõnnestus	1. Paigutage masin laadimisjaama, et näha, kas seda saab täielikult laadida. 2. Kontrollige laadimisjaama tulesid, et veenduda, kas laadimisjaam on toitevõrguga ühendatud. 3. Kontrollige, kas laadimisjaama ja niiduki kontaktid ei oleks orrodeerunud. Puhasta need kontaktid alkoholiga.
Laadimisviga	1. Muru või laadimisjaama laadimiskontaktid on mustad, palun puhasta need alkoholiga. 2. Kontrolli, kas laadimisjaama tuli on sisse lülitatud, võib-olla pole laadimisjaamal voolu. 3. Kontrolli, kas laadimisjaam on paigaldatud tasasele pinnale. Kui pind on ebatasane, reguleeri laadimisjaama asendit.
Kaart ületab maksimaalse tööala	Loo uus kaart toote nominaalse suutlikkuse ulatuses.
Tagumine ratta mootoririke	1. Tagaaju roolimootor on kinni jäänud, eemalda takistused. 2. Lülita niiduk välja ja seejärel uuesti sisse.

LCD-sõnumid	Lahendus
Tõstmemootori rike	1. Tõstmismootor on kinni jäänud, eemalda takistused. 2. Lülita niiduk välja ja seejärel uuesti sisse.
Laadimisjaama ei leitud	1. Kinnita, kas kasutaja on laadimisjaama liigutanud. Laadimisjaama liigutamisel on vaja teha uus kaardistamine. 2. Kontrollige, kas masin on kinni jäänud ja rattad libisevad. 3. Aseta robot tagasi laadimisjaama ja kontrolli, kas see laadib normaalselt.
Madal aku	Kontrollige, kas aku on tühi ja laske sellel töötada pärast täielikku laadimist.
Asukoha määramine ebaõnnestus	1. Veendu, et niiduk on sisse lülitatud. Masina taaskäivitamine võtab mõned minutid, et lõpetada initsialiseerimisprotsess. 2. Kontrolli, kas masin on takistatud. 3. Kinnita, kas kasutaja on laadimisjaama liigutanud. Laadimisjaama liigutamisel on vaja teha uus kaardistamine.
Asukohavõrguga ühendamine ebaõnnestus	Kui asukohavõrk pikka aega ei taastu, viige trimmer hea signaaliga piirkonda ja käivitage see uuesti.
Kaamera rike	Palun lülita niiduk välja ja seejärel uuesti sisse.
Kaamera blokeeritud	1. Enne käivitamist puhasta kaamera. 2. Kontrolli, kas kaamera on kaetud mõne objektiga. 3. Vajutage mis tahes nuppu, et väljuda pausi olekust.
Kaarti pole	Palun loo enne alustamist kaart.
Kaardistamine ebaõnnestus	1. Palun kinnita, kas teekond, mida kavatsed kasutada, on suletud. 2. Kinnita, kas masin on võrgus. 3. Kontrolli, kas masin on takistatud.
Aku temperatuur väljaspool lubatud vahemikku	Kinnita, kas ümbritsev temperatuur on liiga kõrge või liiga madal; oota, kuni temperatuur normaliseerub, enne kui lased niidukil töötada.
Kättesaamatu tsoon	1. Kontrolli, kas masin on takistatud. 2. Kontrolli, kas tööala ei ole blokeeritud suurte takistustega. 3. Kui tööalasid ei ühenda kanal, palun loo esmalt kanal.
Vihma viivituse lõpp _minutites	Niiduk on tuvastanud vihma mõju tingimuse ja ei saa praegust ajakavas määratud ülesannet täita. Pärast vihma lõppu, kui on endiselt ajakavas määratud aeg, alustab see automaatselt tööd.
Süsteemi rike	Palun lülita niiduk välja ja seejärel uuesti sisse.
Magnetanduri ühenduse rike	Palun lülita niiduk välja ja seejärel uuesti sisse.

Juhised, kuidas toimida ebanormaalse vibratsiooni korral:
A. Lülitage masin välja.
B. Pöörake masinat 180 kraadi.
C. Kontrollige terade seisukorda kahjustuste või talitlushäirete puudumise suhtes.
D. Soovitatav on kõik labad välja vahetada.
E. Töötamise alustamiseks keerake masin tagasi.

7.2 Veaotsing

Kui teil tekib toote või rakendusega seotud probleeme, levinud probleeme või küsimusi, vaadake KKK artikleid Sunseeker ametlikul veebisaidil (www.sunseekerelite.com) või rakenduse jaotisest "Abi ja juhised".

8. Oluline teave

8.1 Andmete privaatsus

Isikuandmete töötlemine Platform X9/X9 plus sees

▪ Kes ja miks?

Kui registreerute ja kasutate Sunseeker'i Platform X9/X9 plus, siis Sunseeker Elite (või "meie") kui vastutav töötleja töötleb teie isikuandmeid. Töötleme teie isikuandmeid selleks, et:

1. Pakkuda teile Platform X9/X9 plus ühendust või teha teile sellise teenuse osas pakkumine. Õiguslikuks aluseks on see, et töötlemine on vajalik teiega sõlmitud lepingu täitmiseks või meiega lepingu sõlmimisele eelnevate sammude astumiseks.

2. Arendada ja täiustada meie tooteid ja teenuseid. Õiguslik alus on meie õigustatud huvi arendada ja täiustada oma tooteid ja teenuseid.

3. Võimaldada Platform X9/X9 plus (Interneti asjade) ühenduvust: kasutada partnerite integratsioone (näiteks intelligentsed assistendid, sealhulgas häälega juhitavad seadmed); kasutada ühenduvusplatvorme Platform X9/X9 plus ühendamiseks kolmandate osapoolte seadmete, rakenduste ja teenustega; ning luua oma nutika kodu integratsioon. Õiguslik alus on see, et töötlemine on vajalik teie poolt meiega sõlmitud lepingu täitmiseks.

4. Pakkuda teile asjakohast teavet, mis on seotud teie Platform X9/X9 plus kogemusega. Õiguslik alus on meie õigustatud huvi hoida teid kursis oma konkreetsete toodete ja teenuste ning nende omadustega.

5. Pakkuda teile tuge ja tõrkeotsingut seoses Platform X9/X9 plus. Õiguslik alus on see, et töötlemine on vajalik teie poolt meiega sõlmitud lepingu täitmiseks.

Kui olete andnud meile oma nõusoleku (sellisel juhul on õiguslikuks aluseks teie nõusolek), võime teie isikuandmeid töödelda ka järgmistel eesmärkidel:

1. Saata teile kohandatud reklaame ja uudiskirju meie toodete ja teenuste kohta.

2. Saata teile kliendiküsitlusi ja analüüsida üksikasjalikumalt teie poolt sellises suhtluses esitatud vastuseid.

Teie andmeid töödeldakse nii kaua, kui see on Sunseeker Elite jaoks vajalik eespool nimetatud eesmärkide täitmiseks, kuid mitte mingil juhul kauem, kui kohaldatavad õigusaktid lubavad.

▪ Milliseid isikuandmeid me töötleme?

Võime töödelda järgmisi isikuandmeid:

1. Isiklikud andmed: ees- ja perekonnanimi, kodakondsus, keele-eelistused;

2. Kontaktandmed: e-posti aadress, postiaadress;

3. Konto andmed: konto vanus, parool, konto number;

4. Muud andmed, mis on seotud teie Platform X9/X9 plus: trimmeri nimi, sidumise nimed, partnerite integratsioonide kasutamise kaudu käivitatud toimingud ja seadme teave.

▪ Asukohaandmete kasutamine

Mõned meie teenused töötavad ainult siis, kui saame kindlaks teha teie niiduki asukoha (nt ilmateade). Kui jagate meiega oma niiduki asukohta, salvestatakse andmed teie profiili osana ja võidakse saata kolmandatele isikutele isikustamata kujul asjakohase teenuse osutamiseks (nt niiduki parkimiseks tugeva vihma korral).

8.2 Piiratud garantii

See piiratud garantii hõlmab ainult toote ja selle komponentide materjali- või tootmisdefekte, kui neid kasutatakse normaalsetes, tavapärastes tingimustes. Kui ilmneb selle piiratud garantiiga hõlmatud defekt, parandab või asendab Sunseeker või tema volitatud esindajad defektse toote või komponendid oma äranägemise järgi vastavalt käesolevale piiratud garantiile. Kohaldatav garantiiaeg algab Sunseekerilt või Sunseekeri volitatud edasimüüjalt, edasimüüjalt või edasimüüjalt algse ostu kuupäeval.

Garantii tingimused

Registreerimine: 36-kuulise garantii saamiseks registreerige toode veebis aadressil **www.sunseekerelite.com** 30 päeva jooksul pärast ostmist. Ilma registreerimiseta kehtib 24-kuuline garantii.

Registreerimisviis: Logige sisse veebisaidil http://www.sunseekerelite.com/, klõpsake ikooni "Isiklik keskus" või klõpsake jaotist "Tugi", kerige lehel alla, et leida "Garantiipoliitika", seejärel klõpsake nuppu "Vaata minu garantiid", et siseneda garantii registreerimisele.

Aku garantii: Akud on kindlustatud ainult 24-kuulise perioodi jooksul, olenemata veebis registreerimisest.

Nõuetekohane kasutamine: Toode ei tohi väärkasutada, kuritarvitada, hooletusse jätta, muuta ega modifitseerida, seda on lubatud remontida ainult volitatud teeninduskeskus.

Heakskiidetud osad: Selle tootega võib kasutada ainult Sunseeker Elite'i poolt heakskiidetud tarvikuid ja osi.

Kahjude ennetamine: Toode ei tohi olla kahjustatud võõrkehade, ainete või õnnetuste tõttu.

Hoiustamise tingimused: Kui välistemperatuur on alla 0 °C, tuleb akut ja toodet hoida siseruumides.

Garantii välistused

Normaalne kulumine: See garantii ei hõlma komponente, mis tavapärasel kasutamisel kuluvad, näiteks terad.

Volitamata hooldus: Välistatud on kahjustused, talitlushäired või tõrked, mis tulenevad volitamata või ebaõigest hooldusest, käsitsemisest või ülekoormusest.

Kõrgsurvepesuri kahjustused: Kõrgsurvepesuri poolt põhjustatud kahjud ei ole garantiiga kaetud.

Garantiinõude esitamiseks peate esitama ostutõendi kehtiva kviitungi kujul, millel on näidatud ostukuupäev ja -koht.

See garantii täiendab teie seadusjärgseid õigusi ega hõlma

tootega kaasasolevaid tarvikuid. Kõikidele remondi- ja asendustoodetele kehtib piiratud garantii ülejäänud algse garantiiaja jooksul alates ostukuupäevast.

8.3 Õigustest lahtiütlemised

Pakume klientidele müügijärgseid teenuseid, välja arvatud järgmistel asjaoludel:

1. Tootmisega mitteseotud tegurid, sealhulgas, kuid mitte ainult, kasutaja vigadest põhjustatud kahjustused.

2. Kahju, mis on põhjustatud volitamata modifitseerimisest, demonteerimisest või korpuse avamisest, mis ei vasta ametlikele juhistele või juhenditele.

3. Kahju, mis on põhjustatud ebaõigest paigaldamisest, valest kasutamisest või ametlikele juhistele või juhenditele mittevastavast kasutamisest.

4. Volitamata teenusepakkuja poolt tekitatud kahju.

5. Kahju, mis on põhjustatud voolukontuuride volitamata muutmisest ja/või aku ja laadija mittevastavusest või väärkasutusest.

6. Kahju, mille on põhjustanud kasutajad, kes ei järgi juhiseid ja käsutusjuhendi soovitusi.

7. Halbades murutingimustes töötamisest tekkinud kahju (st suured lompidega alad, kui piirangualad ei ole korralikult märgistatud,, kohad, kus on rohkesti murupinda katvaid kive jne)

8. Kahjustused, mis on põhjustatud toote kasutamisest elektromagnetiliste häirete keskkondades, sealhulgas kaevandusaladel või raadioülekandetornide, kõrgepingejuhtmete, alajaamade jms läheduses.

9. Kahjustused, mis on põhjustatud toote teiste traadita seadmete, näiteks saatjate, videolinkide, WiFi-signaalide jms häirete mõjualas kasutamisest.

10. Kahju, mis on põhjustatud töökindluse või ühilduvuse probleemidest volitamata kolmandate osapoolte osade kasutamisel.

11. Kahju, mis on põhjustatud seadme kasutamisest madala laetustasemega akuga või defektse akuga.

12. Kahju, mis on põhjustatud ettearvamatutest teguritest, nagu kokkupõrked autodega, metsloomade rünnakud, üleujutused jne.

Seda sisu võidakse etteteatamata muuta.

8.4 Võtke meiega ühendust

Sunseeker Intelligent Technology SE

Aadress: Theodorstraße 41M1, D-22761 Hamburg

Website: www.sunseekerelite.com

EE

EÜ vastavusdeklaratsioon

Tootja:
Zhejiang Sunseeker Industrial Co., Ltd.
988 Jinde Rd. Jiangdongi tööstuspark, Jinhua, Zhejiang 321000 HIINA RAHVAVABARIIK HIINA
Kinnitame ja võtame endale vastutuse, et toode:
Kaubamärgi nimetus: Sunseeker Elite
Volitatud esindaja:
Sunseeker Intelligent Technology SE
Theodorstrasse 41M1 22761 Hamburg
Toote nimi: Robotniiduk
Mudel: RMX12000D40V(X9), RMX24000D40V(X9 Plus)
Riistvara versioon: SNK_X9_MAIN_V70
Tarkvara versioon: 0.3.6.2771 (uuendatakse)
Vastab järgmistele direktiividele:
1. Raadioseadmete direktiiv (2014/53/EL)
2. Masinadirektiiv (2006/42/EÜ)
3. Ohtlike ainete kasutamise piiramise direktiiv (2011/65/EL) ja selle muutmise direktiiv ((EL) 2015/863)
4. Patareisidja akusid käsitlev määrus (EL) 2023/1542

Käesolev deklaratsioon on välja antud tootja ainuvastutusel.
Deklaratsiooni eesmärk on kooskõlas Euroopa Liidu asjaomaste ühtlustamisalaste õigusaktidega.
Viited asjakohasele liidu harmoneerimisõigusaktile:
EN 50636-2-107: 2015+A1:2018+A2: 2020+A3: 2021
EN 60335-1:2012+A11:2014+A13:2017+ A1:2019 + A2:2019+ A14:2019+A15:2021

EN IEC 55014-1:2021	EN IEC 55014-2:2021	EN IEC 61000-3-2:2019+A1:2021+A2:2024
EN 61000-3-3:2013+A1:2019+A2:2021	EN 301 489-1 V2.2.3	EN 301 489-3 V2.3.2
EN 301 489-17 V3.3.1	EN 301 489-19 V2.2.1	EN 301 489-52 V1.2.1
EN 301 511 V12.5.1	EN 301 908-1 V15.2.1	EN 301 908-13 V13.2.1
EN 303 413 V1.2.1	EN 300 440 V2.2.1	EN 300 328 V2.2.2
EN 62311: 2008	EN IEC 62311: 2020	EN 301 893 V2.1.1
EN 62321-1:2013	EN 18031-1: 2024	EN 18031-2: 2024
EN IEC 62321-2:2021	EN 62321-3-1:2014	EN 62321-8:2017
EN 62321-4:2014 /A1:2017	EN 62321-5:2014	EN 62321-7-1:2015
EN 62321-7-2:2017	EN 62321-6:2015	EN 62321-8:2017
IEC 62133-2:2017+A1:2021	EN 50665: 2017	EN IEC 63000:2018
EN ISO 3744:2010		

Raadiosagedusliku kiirguse teave:

See seade on testitud ja vastab raadiosagedusliku (RF) kokkupuute suhtes kohaldatavatele piirnormidele.

See seade tuleb paigaldada ja seda tuleb kasutada vastavalt kaasasolevatele juhistele ning selle saatja jaoks kasutatav(ad) antenn(id) tuleb paigaldada nii, et kaugus kõigist inimestest oleks vähemalt 30 cm ning need ei tohi paikneda ega töötada koos ühegi teise antenni või saatjaga.

Alla kirjutanud (kelle poolt ja nimel):
Zhejiang Sunseeker Industrial Co., Ltd.
Asukoht: Jinhua, Zhejiang, Hiina RV HIINA
Kuupäev: 03-2-2026
Nimi: Harry Ran
Allkiri: Harry
Ametikoht: Peainsener

Volitatud esindaja:
Sunseeker Intelligent Technology SE
Theodorstrasse 41M1
22761 Hamburg
Hans-Peter Kuebler
Tegevdirektor

Satura rādītājs

1. Drošība un noteikumi 524
1.1.Vispārīgi 524
1.2 Vispārīgi drošības norādījumi 524
1.3 Uzstādīšanas drošības instrukcijas 526
1.4 Drošības instrukcijas ikdienas darbībai 526
1.5 Drošības norādījumi apkopei 526
1.6 Akumulatora drošība 526

2. Simboli un uzlīmes 526

3. Saturs un specifikācija 527
3.1 Kastes saturs 527
3.2 Daļas un funkcijas 528
3.3 Specifikācijas 529

4. Uzstādīšana un kartēšana 530
4.1 Sagatavošanās darbi 531
4.2 Zāles pļāvēja aktivizēšana 531
4.3 Lietotnes savienojums 532
4.4 Uzlādes stacijas uzstādīšana 532
4.5.Kartēšana 533
4.6 netRTK iestatījumi 536

5. Ikdienas darbība 537
5.1 Zāles pļāvēja displejs un vadība 537
5.2 PIN koda maiņa 538
5.3 Grafika iestatīšana 538
5.4 LIETOTNES ievads 539
5.5 S Connect modulis 540
5.6 IoT 542
5.7 Izvairīšanās no šķēršļiem 542

6. Apkope 543
6.1 Tīrīšana 543
6.2 Asmeņu nomaiņa 543
6.3 EdgZero trimmeris 545
6.4 Transportēšana 545
6.5 Akumulators 545
6.6 Barošanas avots 546
6.7 Uzglabāšana 547
6.8 Sakaru joslu apraksts 547
6.9 Pārstrāde un utilizācija pēc ekspluatācijas laika beigām 548

7. Bieži uzdotie jautājumi un problēmu novēršana 549
7.1 Kļūdas ziņojums 549
7.2.Problēmu novēršana 550

8. Svarīga informācija 551
8.1 Datu privātums 551
8.2 Ierobežotā garantija 551
8.3 Atrunas 552
8.4 Sazinieties ar mums 552

1. Drošība un noteikumi

1.1.Vispārīgi

SVARĪGI
PIRMS LIETOŠANAS RŪPĪGI IZLASIET
SAGLABĀJIET TURPMĀKAI UZZIŅAI

Paredzētā lietošana

Šis dārza izstrādājums ir paredzēts tikai zāliena pļaušanai, automātiski nopļaujot dārza zāli jebkurā diennakts laikā. Jebkāda lietošana ārpus paredzētā mērķa var radīt apdraudējumu, potenciāli nodarot kaitējumu cilvēkiem vai bojājot īpašumu. Lai nodrošinātu drošību un novērstu negadījumus, ir svarīgi stingri ievērot noteiktās vadlīnijas.

Nav paredzēts lietošanai

Šis dārza izstrādājums nav paredzēts lietošanai bērniem līdz 14 gadu vecumam vai personām ar ierobežotām fiziskām, maņu vai garīgām spējām, kā arī personām ar nepietiekamu lietošanas pieredzi vai zināšanām, izņemot gadījumus, kad par šo personu drošību atbildīgā persona šīs personas uzrauga vai ir atbilstoši instruējusi.

Nepareiza lietošana ietver, bet ne tikai, cilvēku, bērnu vai dzīvnieku pārvadāšanu uz mašīnas; pārvadāšanu ar mašīnu; mašīnas izmantošanu kravu vilkšanai vai stumšanai; kā arī mašīnas izmantošanu citas veģetācijas pļaušanai, kas nav zāliens.

Atlikušie riski – Veicot apkopi vai nomainot asmeņus, valkājiet aizsargcimdus un aizsargbrilles, lai izvairītos no traumām.

Nepagariniet kabeli starp barošanas bloku un uzlādes staciju.

- Darbinot iekārtu sabiedriskās vietās, ap darba zonu jāizvieto brīdinājuma zīmes. Zīmēs skaidri jānorāda šāds teksts:

BRĪDINĀJUMS

- Nepieskarieties bīstamām kustīgām daļām, pirms tās nav pilnībā apstājušās.
- Turiet strāvas kabeli, barošanas bloku, pagarinātāju un visus citus elektriskos kabeļus, kas neattiecas uz izstrādājumu, ārpus pļaušanas zonas, lai tie atrastos drošā attālumā no bīstamām kustīgām daļām un novērstu kabeļu bojājumu, kas varētu rasties saskarē ar spriegumaktīvajām daļām. Ja netiek ievēroti šajā rokasgrāmatā sniegtie norādījumi, operatoram vai apkārtējiem var rasties traumu gūšanas risks vai pat nāves iestāšanās.
- Automātiskais zāles pļāvējs! Turieties tālāk no mašīnas! Uzraugiet bērnus!
- Saglabājiet visus brīdinājumus un norādījumus turpmākai uzziņai.
- Brīdinājums nekad neļaut bērniem, personām ar ierobežotām fiziskām, sensorām vai garīgām spējām, personām bez pieredzes un zināšanām vai personām, kas nav iepazinušās ar šīm instrukcijām, izmantot iekārtu; vietējie noteikumi var ierobežot operatora vecumu.
- Izlasiet visus šim izstrādājumam pievienotos drošības brīdinājumus, norādījumus un specifikācijas, kā arī apskatiet ilustrācijas. Visu tālāk norādīto norādījumu neievērošana var izraisīt elektriskās strāvas triecienu, ugunsgrēku un/vai nopietnas traumas.

- Darbinot iekārtu sabiedriskās vietās, ap darba zonu jāizvieto brīdinājuma zīmes. Zīmēs skaidri jānorāda šāds teksts:

BRĪDINĀJUMS

- Automātiskais zāles pļāvējs. Turieties tālāk no mašīnas. Uzraugiet bērnus!
- Ierīce jāizslēdz, ja tā netiek izmantota.

1.2 Vispārīgi drošības norādījumi

Darba zonas drošība

A. Nedarbiniet mašīnas sprādzienbīstamā vidē, piemēram, uzliesmojošu šķidrumu, gāzu vai putekļu klātbūtnē. Mašīnas rada dzirksteles, kas var aizdedzināt putekļus vai izgarojumus.

B. Rūpīgi izlasiet norādījumus. Iepazīstieties ar vadības ierīcēm un pareizu mašīnas lietošanu.

C. Nekad neļaujiet cilvēkiem, kuri nav iepazinušies ar šiem norādījumiem, vai bērniem lietot mašīnu. Vietējie noteikumi var ierobežot operatora vecumu.

D. Operators vai lietotājs ir atbildīgs par negadījumiem vai apdraudējumiem, kas radušies citiem cilvēkiem vai viņu īpašumam.

Elektrodrošība

A. Elektrotīkla kontaktdakšām jāatbilst kontaktligzdai. Nekad nekādā veidā nepārveidojiet kontaktdakšu. Nelietojiet lādētāja kontaktdakšas ar zemētām (iezemētām) ierīcēm. Nepārveidotas kontaktdakšas un atbilstošas kontaktligzdas samazinās elektriskās strāvas trieciena risku.

B. Izvairieties no ķermeņa saskares ar zemētām vai iezemētām virsmām, piemēram, caurulēm, radiatoriem, plītīm un ledusskapjiem. Ja jūsu ķermenis ir zemēts vai iezemēts, pastāv palielināts elektriskās strāvas trieciena risks.

C. Nelietojiet strāvas kabeļus nepareizi. Nekad nelietojiet strāvas kabeli ierīces pārvietošanai, vilkšanai vai atvienošanai. Turiet strāvas kabeļus tālāk no karstuma, eļļas, asām malām vai kustīgām daļām. Bojāti vai sapinušies strāvas kabeļi palielina elektriskās strāvas trieciena risku.

D. Ja ar elektrotīklu darbināma ierīce neizbēgami jālieto mitrā vietā, izmantojiet paliekošās strāvas ierīci (RCD) aizsargātu strāvas padevi. RCD izmantošana samazina elektriskās strāvas trieciena risku.

E. Nodrošiniet pareizu automātiskās perimetra iezīmēšanas sistēmas uzstādīšanu saskaņā ar norādījumiem.

F. Periodiski pārbaudiet teritoriju, kurā tiks izmantota mašīna, un noņemiet visus akmeņus, zarus, vadus, kaulus un citus šķēršļus.

G. Regulāri pārbaudiet, vai asmeņi, asmeņu skrūves un griezējmehānisms nav nolietojušies vai bojāti.Nomainiet nolietotos vai bojātos asmeņus un skrūves komplektos, lai saglabātu līdzsvaru.

H. Strādājot ar daudzvārpstu mašīnām, esiet uzmanīgi, jo viena asmens griešanās var izraisīt citu asmeņu griešanos.

Personiskā drošība

A. Neļaujiet ar mašīnu strādāt personām, kuras nav iepazinušās ar mašīnu vai šiem norādījumiem. Mašīnas ir bīstamas neapmācītu lietotāju rokās.

B. Esiet modrs, apzinieties, ko darāt, un, strādājot ar mašīnu, izmantojiet veselo saprātu. Nelietojiet mašīnu, ja esat noguris vai atrodaties narkotisko vielu, alkohola vai medikamentu ietekmē. Mirklis neuzmanības, strādājot ar mašīnu, var izraisīt smagus miesas bojājumus.

C. Pirms mašīnas iedarbināšanas izņemiet regulēšanas atslēgu vai uzgriežņu atslēgu. Uzgriežņu atslēga vai atslēga, kas atstāta pie rotējošas mašīnas daļas, var izraisīt miesas bojājumus.

D. Vadot mašīnu manuāli, vienmēr saglabājiet pareizu kāju pozīciju un līdzsvaru. Tas nodrošina labāku mašīnas kontroli neparedzētas situācijās.

E. Neļaujiet pieredzei, kas gūta biežas mašīnas lietošanas rezultātā, radīt maldīgu drošības sajūtu un likt ignorēt mašīnas drošības principus. Neuzmanīga rīcība sekundes daļas laikā var izraisīt nopietnas traumas.

Mašīnas lietošana un kopšana

A. Pirms regulēšanas, piederumu maiņas vai glabāšanas atvienojiet kontaktdakšu no strāvas avota un/vai izņemiet akumulatoru bloku (ja tas ir izņemams) no mašīnas vai citām ierīcēm. Šādi preventīvie drošības pasākumi samazina nejaušas iedarbināšanas risku.

B. Veiciet mašīnu un piederumu apkopi. Pārbaudiet, vai kustīgās daļas nav nepareizi noregulētas, vai tās neiesprūst un nav salauztas detaļas, kā arī citus apstākļus, kas var ietekmēt mašīnas darbību. Ja mašīna ir bojāta, pirms lietošanas lieciet to salabot. Daudzus negadījumus izraisa slikti uzturētas mašīnas un piederumi.

C. Lietojiet mašīnu un piederumus saskaņā ar šiem norādījumiem, ņemot vērā darba apstākļus un veicamo darbu. Mašīnas izmantošana darbībām, kurām tā nav paredzēta, var radīt bīstamu situāciju.

D. Nekad nedarbiniet mašīnu ar bojātiem aizsargiem vai bez drošības ierīcēm.

E. Nelieciet rokas vai kājas pie rotējošām daļām vai zem tām. Vienmēr turieties tālāk no zāles izmešanas atveres.

F. Nekad neceliet vai nenesiet mašīnu, kamēr motors darbojas.

G. Aktivizējiet ierīces bloķēšanu / iestatiet iekārtu režīmā "LOCK"
- pirms aizsprostojuma novēršanas.
- pirms mašīnas pārbaudes, tīrīšanas vai darbošanās ar to.

H. Neatstājiet mašīnu darboties bez uzraudzības, ja zināt, ka tuvumā atrodas mājdzīvnieki, bērni vai cilvēki.

Tehniskā apkope

A. Uzticiet mašīnas tehnisko apkopi kvalificētam remonta speciālistam, izmantojot tikai identiskas rezerves daļas. Tādējādi tiks nodrošināta mašīnas drošības saglabāšana.

B. Nodrošiniet, lai visi uzgriežņi, bultskrūves un skrūves būtu pievilktas, lai mašīna būtu drošā darba stāvoklī.

C. Drošības nolūkos nomainiet nodilušās vai bojātās daļas.

D. Pārliecinieties, ka ir nomainīti pareizie asmeņi.

E. Pārliecinieties, ka akumulatori tiek uzlādēti, izmantojot ražotāja ieteikto pareizo lādētāju. Nepareiza lietošana var izraisīt elektriskās strāvas triecienu, pārkaršanu vai kodīga šķidruma noplūdi no akumulatora.

F. Elektrolīta noplūdes gadījumā izskalojiet ar ūdeni/ neitralizējošu līdzekli, meklējiet medicīnisko palīdzību, ja tas nonāk saskarē ar acīm utt.

G. Mašīnas apkope jāveic saskaņā ar ražotāja norādījumiem.

Akumulatora instrumenta lietošana un kopšana

A. Veiciet uzlādi tikai ar ražotāja norādīto lādētāju. Lādētājs, kas ir piemērots viena veida AKUMULATORU blokam, var radīt ugunsgrēka risku, ja tiek lietots ar cita veida AKUMULATORU bloku.

B. Lietojiet tikai elektroinstrumentus ar īpaši paredzētiem AKUMULATORU blokiem. Jebkuru citu AKUMULATORU bloku lietošana var radīt traumu gūšanas un ugunsgrēka risku.

C. Kad AKUMULATORU bloks netiek lietots, turiet to tālāk no citiem metāla priekšmetiem, piemēram, papīra saspraudēm, monētām, atslēgām, naglām, skrūvēm vai citiem maziem metāla priekšmetiem, kas var radīt savienojumu starp akumulatora spailēm. AKUMULATORA spaiļu īssavienojums var izraisīt apdegumus vai ugunsgrēku.

D. Pārkāpjot ekspluatācijas noteikumus, no AKUMULATORA var izplūst šķidrums; izvairieties no saskares ar to. Ja saskare tomēr notiek, noskalojiet attiecīgo vietu ar ūdeni. Ja šķidrums nonāk saskarē ar acīm, papildus meklējiet medicīnisko palīdzību. No AKUMULATORA izplūdušais šķidrums var izraisīt kairinājumu vai apdegumus.

E. Nelietojiet bojātu vai pārveidotu AKUMULATORU bloku vai instrumentu. Bojāti vai pārveidoti akumulatori var negaidīti aizdegties, izraisīt SPRĀDZIENU vai radīt traumu gūšanas risku.

F. Nepakļaujiet AKUMULATORU bloku vai instrumentu uguns vai pārmērīgas temperatūras iedarbībai. Uguns iedarbība vai temperatūra, kas pārsniedz 130 °C, var izraisīt sprādzienu.

G. Izpildiet visus uzlādēšanas norādījumus un neuzlādējiet AKUMULATORU bloku vai instrumentu ārpus norādījumos noteiktā temperatūras diapazona. Nepareizi vai ārpus norādījumos noteiktā temperatūras diapazona veiktā uzlāde var sabojāt AKUMULATORU un palielināt ugunsgrēka risku.

1.3 Uzstādīšanas drošības instrukcijas

A. Neuzstādiet uzlādes staciju, tostarp jebkādus piederumus, vietā, kas atrodas zem vai 60 cm attālumā no jebkura degoša materiāla. Darbības traucējumu gadījumā uzlādes stacija un barošanas avots var sakarst, radot potenciālu ugunsgrēka risku.

B. Nenovietojiet barošanas bloku tādā augstumā, kur pastāv risks, ka tas var iekrist ūdenī. Nenovietojiet barošanas avotu uz zemes.

C. Neaizsedziet barošanas avotu. Kondensāts var sabojāt barošanas avotu un palielināt elektriskās strāvas trieciena risku.

D. Attiecas uz ES. Ja barošanas avots tiek uzstādīts ārpus telpām: Elektriskās strāvas trieciena risks. Uzstādiet tikai pie segtas A klases GFCI kontaktligzdas (RCD) ar laikapstākļiem izturīgu korpusu un piekļuvi, lai ievietotu vai noņemtu kontaktdakšas vāciņu.

E. Neuzstādiet uzlādes staciju vietās, kur var sakrāties ūdens.

1.4 Drošības instrukcijas ikdienas darbībai

A. Turiet rokas un kājas drošā attālumā no rotējošajiem asmeņiem. Kad izstrādājums ir ieslēgts, nelieciet rokas un kājas tā tuvumā vai zem tā.

B. Ja darba zonā atrodas cilvēki, it īpaši bērni vai dzīvnieki, apturiet izstrādājumu vai izslēdziet to.

C. Pārliecinieties, ka zālienā nav tādu priekšmetu kā akmeņi, zari, instrumenti vai rotaļlietas. Asmeņi var tikt bojāti, ja tie saskaras ar šādiem priekšmetiem.

D. Neceliet un nepārvietojiet izstrādājumu, kad tas ir ieslēgts.

E. Neļaujiet izstrādājumam saskarties ar cilvēkiem vai dzīvniekiem. Ja persona vai dzīvnieks nonāk izstrādājuma ceļā, izstrādājums nekavējoties jāaptur.

F. Nenovietojiet priekšmetus uz izstrādājuma vai uzlādes stacijas.

G. Nelietojiet izstrādājumu, ja nedarbojas poga STOP.

H. Vienmēr izslēdziet izstrādājumu, kad nelietojat to.

I. Nelietojiet izstrādājumu vienlaikus ar izbīdāmo smidzinātāju. Vienlaikus izmantojiet funkciju Schedule (Grafiks).

J. Nedarbiniet izstrādājumu, ja darba zonā ir sakrājies ūdens, piemēram, kad pēc lietusgāzes izveidojušās ūdens peļķes.

1.5 Drošības norādījumi apkopei

A. Veicot izstrādājuma apkopi, izslēdziet izstrādājumu.

B. Izstrādājuma tīrīšanai nelietojiet augstspiediena mazgātāju. Izstrādājuma tīrīšanai nelietojiet šķīdinātājus.

C. Pirms uzlādes stacijas tīrīšanas vai apkopes atvienojiet kontaktdakšu no uzlādes stacijas.

1.6 Akumulatora drošība

Litija jonu akumulatori var eksplodēt vai izraisīt ugunsgrēku, ja tie tiek izjaukti, notiek īssavienojums vai arī tie pakļauti ūdens, uguns vai augstas temperatūras iedarbībai. Rīkojieties uzmanīgi ar akumulatoru, nedemontējiet to, neatveriet un nepieļaujiet nekāda veida elektriskus/mehāniskus bojājumus. Neuzglabājiet to tiešos saules staros.

2. Simboli un uzlīmes

Lūdzu, rūpīgi izpētiet simbolus uz izstrādājuma un etiķetēm un izprotiet to nozīmi:

	BRĪDINĀJUMS: *Pirms izstrādājuma lietošanas izlasiet lietošanas instrukcijas.*
STOP	***BRĪDINĀJUMS:*** *Pirms mašīnas apkopes vai pacelšanas izslēdziet to. Nekad nepieskarieties rotējošajam asmenim.*
	BRĪDINĀJUMS: *Darbojoties ar mašīnu, ievērojiet drošu attālumu no tās. Neļaujiet citām personām atrasties bīstamajā zonā.*
	BRĪDINĀJUMS: *Nevizinieties uz mašīnas.*
	Izlasiet lietošanas instrukcijas.
CE	*CE atbilstības zīme.*
L_{WA} 66dB L_{WA} 70dB	*Skaņas jaudas līmenis, noteikts saskaņā ar Eiropas direktīvu attiecībā uz trokšņa emisiju vidē no iekārtām, kas paredzētas izmantošanai ārpus telpām.*
	Neizmetiet šo izstrādājumu kā parastus sadzīves atkritumus. Nodrošiniet, lai izstrādājums tiktu pārstrādāts atbilstoši vietējo likumdošanas aktu prasībām.
III	*III klase*
	DC (līdzstrāva)
	Nemetiet akumulatoru ugunī un nepakļaujiet akumulatoru siltuma avotam.
	Neiegremdējiet akumulatoru ūdenī.
Li-ion	*Otrreizējās pārstrādes zīme.*
	Nav atļauts izmest šo akumulatoru bloku kā parastus sadzīves atkritumus. Nodrošiniet, lai akumulatoru bloks tiktu pārstrādāts atbilstoši vietējo likumdošanas aktu prasībām.
T4A	*Nomainiet pret drošinātāju, kas atbilst nominālajai vērtībai.*
T10A	*Nomainiet pret drošinātāju, kas atbilst nominālajai vērtībai.*
	II klases konstrukcija.

IPX4	Korpusu nodrošinātās aizsardzības pakāpes (IP kods)
IPX6	
IP67	
	Noņemama barošanas avota daļa
	SMPS ar īsslēguma aizsardzību un drošības izolējošo transformatoru
	SMPS (komutācijas režīma barošanas avots)
cosφ:0.56	Jaudas koeficients
VI	6. līmeņa energoefektivitāte
	Lai norādītu, ka barošanas bloku nedrīkst izmantot, ja kontaktdakšas kontakti ir bojāti.
	UZMANĪBU - Nepieskarieties rotējošajam asmenim Pārvietojot obligāti jāvalkā cimdi. Nepieskarieties trimmerim darbības laikā.
MAX 45°C	Neizmantojiet un neuzglabājiet akumulatora bloku vidē, kur temperatūra pārsniedz 45°C, un turiet to prom no visiem siltuma avotiem, lai novērstu drošības riskus.
Max. 9500 min⁻¹	Maks. 9500 min^{-1}
195 mm	⊠ 195 mm apgriešanas diska diametrs
	brīdinājums
ETSI EN 300 645 TÜVRheinland CERTIFIED	TÜV Rheinland atbilstības marķējums.

Simboli robota ekrānā

	Ieslēgšana/izslēgšana
START	Poga Start (Sākt)
HOME	Poga Home (Sākums)
OK	Poga OK (Labi)

Piezīme:

Papildinformāciju par simboliem skatīt sadaļā 5.1. Displejs un pļāvēja vadība.

3. Saturs un specifikācija

3.1 Kastes saturs

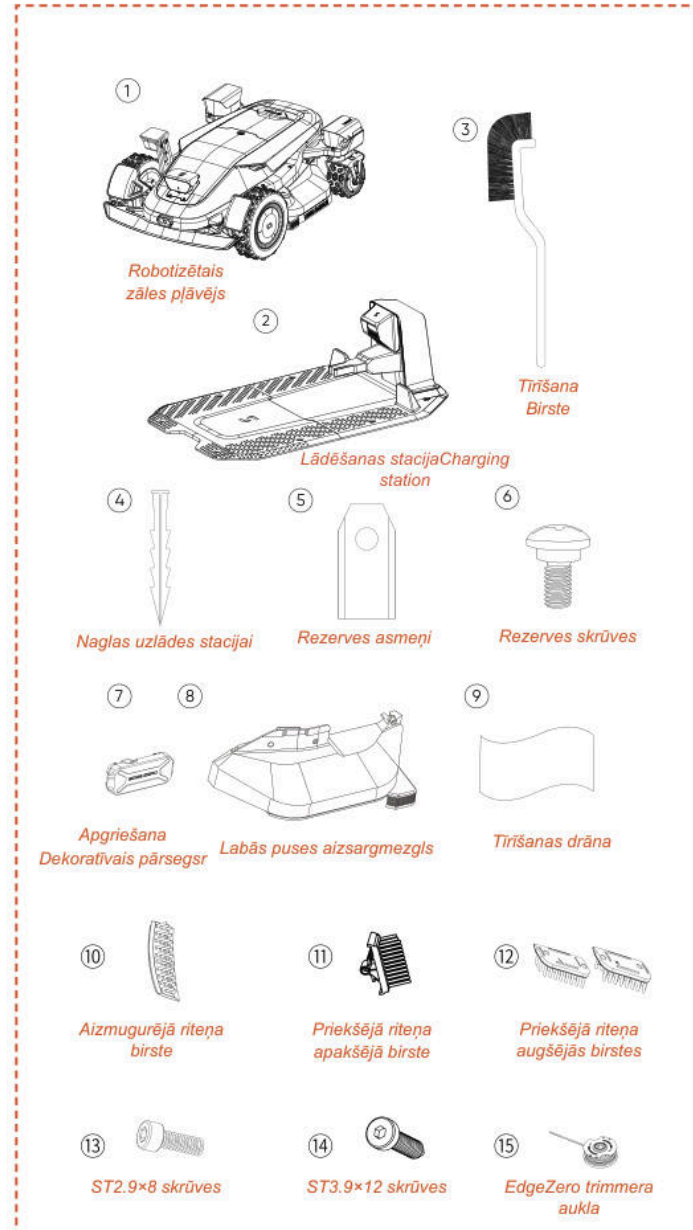

Robotizētais zāles pļāvējs*1
Lādēšanas stacija（Charging station）*1
Tīrīšanas suka*1
Rezerves asmeņi*24
Rezerves skrūves*24
Naglas uzlādes stacijai*8
Apgriešanas dekoratīvais pārsegs*1
Labās puses aizsargmezgls*1
Tīrīšanas drāna*1
Priekšējā riteņa apakšējā birste*2
Priekšējā riteņa augšējās birstes*2
Aizmugurējā riteņa birste*2
ST2.9×8 skrūves*8
ST3,9×12 skrūves*2
EdgeZero trimmera aukla*4

3.2 Daļas un funkcijas

Skats no augšas

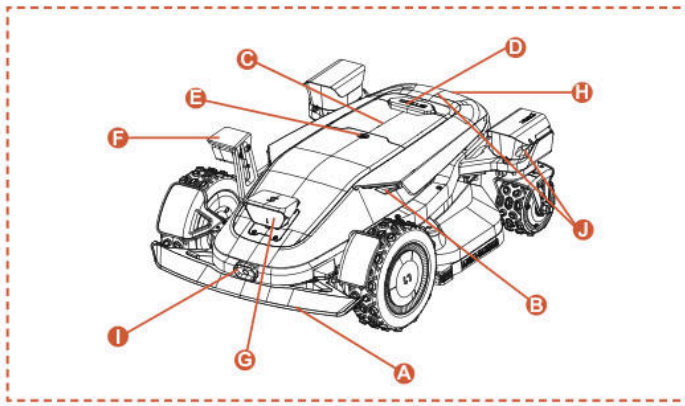

Skats no apakšas

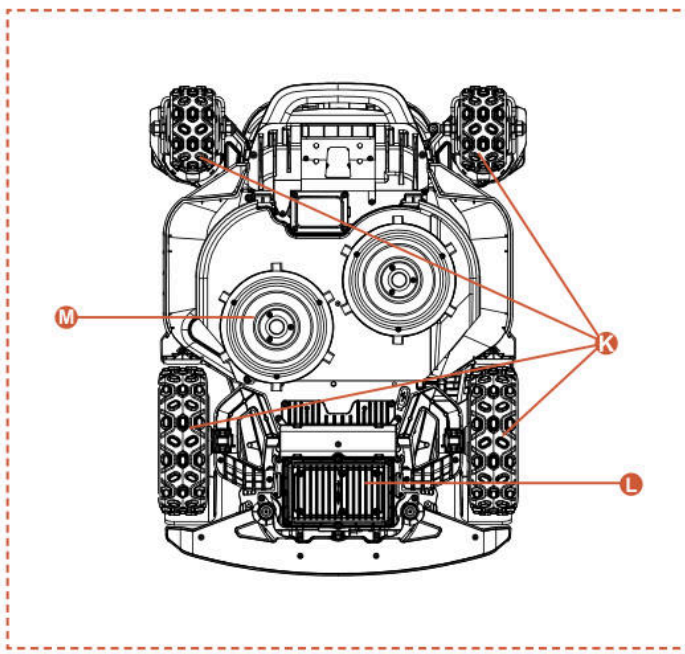

Piezīme

Neiegremdējiet mašīnu ūdenī, jo tas var sabojāt komponentus un anulēt garantiju noteiktajā laika posmā.

A. Sadursmes buferis
Ja vizuālā pozicionēšana nav pieejama, sadursmes buferis var nodrošināt mašīnas normālu darbību.

B. LED gaismas
Dažādas mijiedarbīgas LED gaismas uz pļāvēja norāda iekārtas darbības statusu.

C. Vadības panelis Panelis,
lai ieslēgtu un izslēgtu mašīnas barošanu, dotu komandas mašīnai strādāt vai atgriezties utt.

D. STOP poga
Avārijas apturēšanas poga, lai apturētu mašīnu jebkurā steidzamā situācijā.

E. Lietus sensors
Lietus sensors var noteikt lietu, un mašīna var automātiski atgriezties uzlādes stacijā, lai izvairītos no lietus atbilstoši lietotāja iestatījumiem.

F. Sānu ToFView kamera (iToF+RGBD)
AI atbalstīta iToF+RGBD saplūdes kamera, apvienojot dziļuma datus ar krāsu attēliem, var precīzi identificēt šķēršļus malu apgriešanas laikā, nodrošinot augstāku malu griešanas precizitāti.

G. Binokulārā kamera un iToF integrētā kamera
Ar MI aprīkota binokulārā kamera palīdz zāles pļāvējam noteikt šķēršļus un izvairīties no tiem.

iToF integrētā kamera tiek izmantota šķēršļu apiešanai un zāles pļaušanai gar robežlīniju. Tā mēra attālumu, izmantojot modulētās infrasarkanās gaismas fāžu starpību, nodrošinot stabilu darbību visos apgaismojuma apstākļos.

H. Uzlādes infrasarkanais sensors
Infrasarkanais uzlādes sensors nodrošina autonomu dokēšanos ar uzlādes staciju, izmantojot infrasarkano vadību, un uzrauga uzlādes statusu, lai nodrošinātu drošu uzlādi visā procesā.

I. Infrasarkanā termālā attēlveidošanas kamera
Infrasarkanā termālā kamera uztver apkārtējās vides siltuma signālus, ļaujot zāles pļāvējam precīzi identificēt dzīvas būtnes un šķēršļus zemas redzamības apstākļos, piemēram, naktī vai miglā, tādējādi samazinot sadursmes risku.

J. dToF integrētā kamera
dToF integrētā kamera izmanto tiešā lidojuma laika (Time-of-Flight) principu, lai precīzi mērītu attālumu, aprēķinot infrasarkanās gaismas impulsu lidojuma laiku. Tā nodrošina agrīnu tālu šķēršļu noteikšanu, sniedzot uzticamu drošības aizsardzību robotizētajam zāles pļāvējam darbības laikā lielos zālienos.

K. 4WD rumbas motors
4WD rumbas motora sistēma integrē stūrēšanas vadību un jaudas izvadi katrā ritenī, nodrošinot precīzu stūrēšanu un lielu jaudu uzlabotai bezceļa veiktspējai.

L. Akumulatora nodalījums
Akumulatora uzglabāšanas nodalījums.

M. Rotējošais griešanas disks
Ierīce zāliena pļaušanai, kad mašīna darbojas.

3.3 Specifikācijas

TEHNISKĀ SPECIFIKĀCIJA	X9 RMX12000D40V	X9 Plus RMX24000D40V
Robežvads	Bezvadu / bezrobežu	Bezvadu / bezrobežu
Maksimālā pļaujamā platība	12000 m^2	24000 m^2
Pļaušanas augstums min./maks.	20-100 mm	20-100 mm
Augstuma regulēšana	Elektroniskā	Elektroniskā
Pļaušanas platums	430 mm	430 mm
Brīvgaitas ātrums	2500/min	2800/min
Ūdensizturīgs	IPX6	IPX6
Akumulatora jauda	BS408 36 VDC, 8 Ah, 288 Wh, 40 VDC MAX	BF408 36 VDC, 8 Ah, 288 Wh, 40 VDC MAX
Lietotāja saskarne	Lietotne un tastatūras displejs	Lietotne un tastatūras displejs
Maksimālais slīpums	42° (90%)	42° (90%)
Robota izmēri	85 * 61,7 * 30,3 cm	85 * 66,3 * 30,3 cm
Sertifikāti	CE RoHS	CE RoHS
Neto svars	30,5 kg	32,7 kg
Skaņas jaudas līmenis LWA	66 dB (A)	70 dB (A)
Skaņas jaudas nenoteiktības KWA	2,44 dB (A)	2,25 dB (A)
Skaņas spiediena līmenis LpA	58 dB (A)	62 dB (A)
Skaņas jaudas nenoteiktības KpA	2,44 dB (A)	2,25 dB (A)
Skaņas jaudas līmenis LWA EdgeZero	88 dB (A)	88 dB (A)
Skaņas jaudas nenoteiktība KWA EdgeZero	1,97 dB (A)	1,97 dB (A)
Skaņas spiediena līmenis LpA EdgeZero	80 dB (A)	80 dB (A)
Skaņas spiediena nenoteiktība KpA EdgeZero	1,97 dB (A)	1,97 dB (A)
FUNKCIJAS		
Wi-Fi / Bluetooth	Y	Y
Bezvadu kartēšana	Y	Y
Ceļa plānošana	3 opcijas	3 opcijas
AONavi™ 2.0 (nRTK+VSLAM 2.0)	Y	Y
Super Wi-Fi	Y	Y
Vision AI2.0	Y	Y
ATC (All-Terrain Conquer)	Y	Y
Eko režīms	Y	Y
Nakts darba režīms*	Y	Y
LED lukturu gaisma	Y	Y
OTA	Y	Y
Ātra atgriešanās uzlādes stacijā	Y	Y
Vairākas zonas	Y	Y
Darba grafiks	Automātiska vai manuāla iestatīšana	Automātiska vai manuāla iestatīšana
Trieciena sensors	Y	Y
Mazgāšana ar ūdeni	Y	Y
GPS un 4G modulis	Y	Y
Google palīgs un Amazon Alexa	Y	Y
PIN kods	Y	Y
Pacelšanas un noliekšanas sensors	Y	Y
Lietus sensors	Y	Y
EdgeZero	Opcija	Y
PIEDERUMI		
Rezerves asmeņi un rezerves skrūves	24 gab.	24 gab.
Naglas uzlādes stacijai	8 gab.	8 gab.
Lādēšanas stacija (Charging station)	7A(CB11)	17A(CB12)
Tīrīšanas suka	1 gab.	1 gab.
Apgriešanas dekoratīvais pārsegs	Opcija	1 gab.
Labās puses aizsargmezgls	Opcija	1 gab.
Tīrīšanas drāna	1 gab.	1 gab.
Priekšējā riteņa apakšējā birste	2 gab.	2 gab.
Priekšējā riteņa augšējās birstes	2 gab.	2 gab.
Aizmugurējā riteņa birste	2 gab.	2 gab.
ST2.9×8 skrūves	8 gab.	8 gab.
ST3.9×12 skrūves	2 gab.	2 gab.
EdgeZero trimmera aukla	Opcija	4 gab.

4. Uzstādīšana un kartēšana

Sunseeker modernā aparatūra un programmatūra (viedie algoritmi) ievērojami uzlabo zāles pļāvēja vides atpazīšanas spējas, pozicionēšanas precizitāti un kopējo veiktspēju. Jau no paša sākuma Sunseeker AONavi (Nepārtraukta Navigācija) harmoniski apvieno RTK-GNSS satelītu pozicionēšanu ar VSLAM2.0 vizuālo tehnoloģiju, ļaujot robotpļāvējam veikt pozicionēšanas un navigācijas uzdevumus dažādos apstākļos, tostarp sarežģītās vidēs.

Attīstoties Sunseeker tehnoloģijai, AONavi sistēma ir pilnībā jaunināta, radot AONavi™ 2.0. Šī tehnoloģija apvieno netRTK ar VSLAM vizuālo tehnoloģiju, sasniedzot centimetru precīzu pozicionēšanu bez fiziskām RTK stacijām, kas ne tikai uzlabo pozicionēšanas precizitāti, bet arī ievērojami saīsina uzstādīšanas laiku. Aprīkots ar Sunseeker AONavi™ 2.0 tehnoloģiju, robotizētais zāles pļāvējs var saņemt stabilus satelīta signālus reālā laika pozicionēšanai, un vienlaikus var iestatīt virtuālās robežas Sunseeker zāles pļāvējiem. Tas nodrošina augstas kvalitātes zāles kopšanu un sniedz jums ērtu un uzticamu pļaušanas pieredzi.

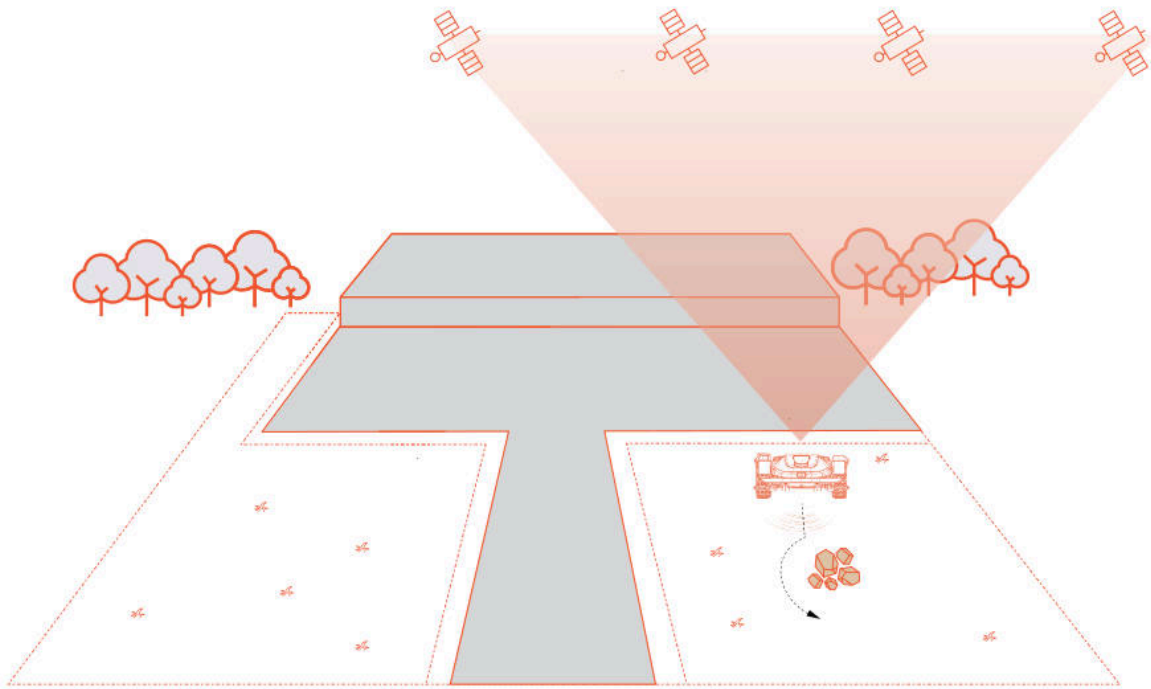

4.1 Sagatavošanās darbi

Instalējiet Sunseeker lietotni

Piezīme

Pēc vajadzības lietotne pieprasīs piekļuvi Bluetooth un Wi-Fi vai 4G tīklam, lai nodrošinātu pareizu iestatīšanu un nākotnes funkcionalitāti - lūdzu piešķiriet piekļuvi šīm funkcijām.

Noskenējiet QR kodu, lai lejupielādētu lietotni Robotic Mower, vai meklējiet "Sunseeker Robot" Google Play veikalā (Android) vai Apple App Store (iOS). Pēc instalēšanas, lūdzu, izveidojiet jaunu kontu un pierakstieties.

iOS **Android**

Zāles pļāvēja sagatavošana

Pārliecinieties, ka tālrunī ir ieslēgts Bluetooth savienojums, un noskenējiet mašīnas sērijas numura QR kodu, lai noteiktu modeli un turpinātu ar atbilstošo instalēšanas rokasgrāmatu.

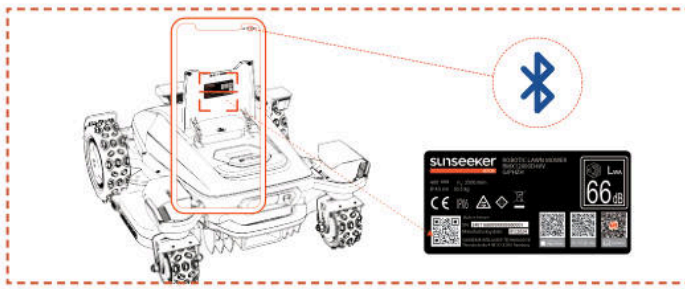

Zāliena sagatavošana

A. Novāciet visus gružus, lapu kaudzes, rotaļlietas, vadus, akmeņus vai citus šķēršļus.

B. Lai nodrošinātu drošību, lūdzu, pārliecinieties, ka bērni un mājdzīvnieki neatrodas uz zāliena.

C. Pirms robotizētā zāles pļāvēja lietošanas, lūdzu, nopļaujiet zālienu ne vairāk kā 10 cm augstumā.

D. Robotzāles pļāvēja darba zonas specifikācijas ir šādas: 12000 m^2 (X9) un 24000 m^2 (X9 Plus).

E. Ja darba zonā ir šauras ejas, pārliecinieties, ka ejas platums ir lielāks par 100 cm.

Ieteicamie zāliena veidi ir parādīti zemāk esošajos attēlos:

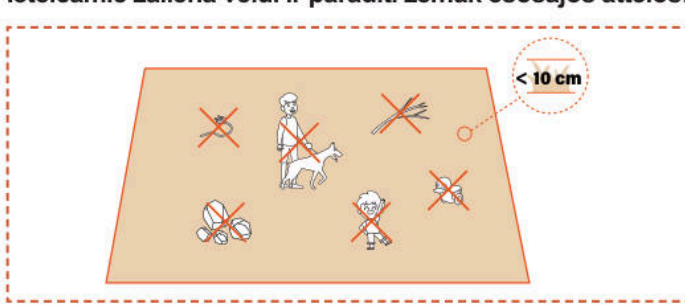

4.2 Zāles pļāvēja aktivizēšana

Pļāvēja priekšuzlāde

A. Izvēlieties jebkuru vietu ar elektrospraudni, pievienojiet uzlādes stacijas adapteri un ieslēdziet uzlādes staciju.

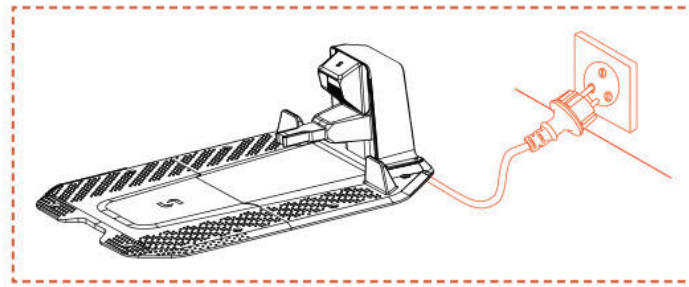

B. Iebīdiet zāles pļāvēju uzlādes stacijā un pārliecinieties, ka uzlādes elektrodi ir pareizi savienoti. Uzlādes stacijas zaļā gaisma mirgo, norādot uz normālu uzlādes procesu. Kad pļāvējs ir pilnībā uzlādēts, indikatora gaisma degs ar nepārtrauktu zaļo gaismu.

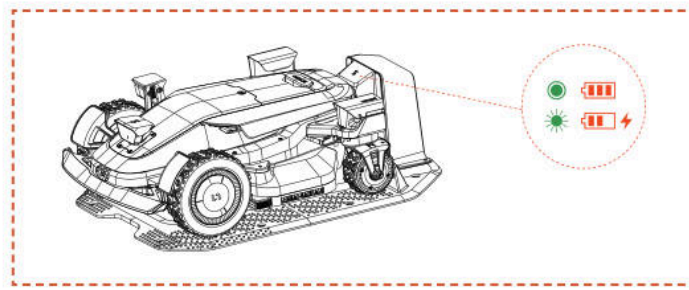

C. Ja pļāvēja akumulatora līmenis pārsniedz 80%, šo soli var izlaist.

Piezīme

- Ja indikators nedeg, pat ja strāvas padeve ir pareiza, lūdzu, sazinieties ar klientu apkalpošanas dienestu.

Aktivizējiet zāles pļāvēju

A. Kad mašīna veiksmīgi uzlādēta uzlādes stacijā, tā automātiski ieslēgsies. Varat to ieslēgt arī manuāli, nospiežot un turot ieslēgšanas pogu.

B. Ievadiet noklusējuma PIN kodu "0000". Nospiediet OK katru reizi, kad ievadāt "0", lai pabeigtu procesu.

C. Ja vēlaties mainīt PIN kodu, nospiediet SĀKT/MĀJAS/LABI pogu uz 1 s, lai ieietu izvēlnes saskarnē un mainītu PIN kodu. Sīkāku informāciju skatīt sadaļā 5.1. Displejs un pļāvēja vadība.

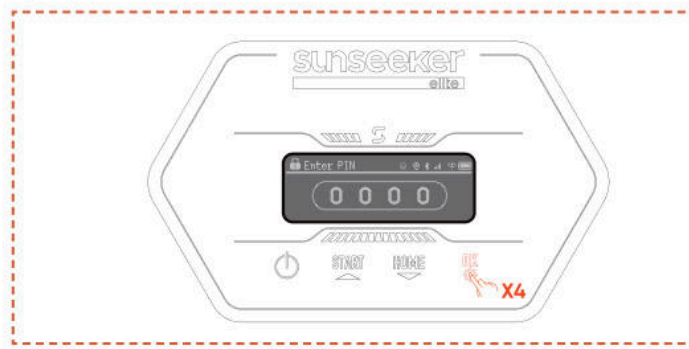

4.3 Lietotnes savienojums

Piezīme

Šīs lietotnes ilustrācijas ir paredzētas tikai demonstrācijas nolūkiem. Pieejamās opcijas var atšķirties atkarībā no programmatūras versijas.

Sagatavošana

A. Pārliecinieties, vai mašīna atrodas uzlādes stacijā, tiek pareizi uzlādēta, ir ieslēgta un ir ievadīts PIN kods.

B. Pārliecinieties, ka jūsu tālruņa Bluetooth ir ieslēgts. Lūdzu, pārliecinieties, ka jūsu ierīce ir pieslēgta 4G tīklam.

C. Lai nodrošinātu labāku tīkla darbību, varat konfigurēt pļāvēja Wi-Fi savienojumu.

Lietotnes savienojums

A. Noskenējiet mašīnas sērijas numura QR kodu, lai pievienotu savu robotizēto zāles pļāvēju. Ja skenēšana nav pieejama, varat arī izveidot savienojumu, izmantojot Bluetooth. Ja QR kods jau ir noskenēts posmā "Sagatavot zāles pļāvēju", zāles pļāvējs automātiski piesaistīsies lietotnei, kad tālrunī būs iespējots Bluetooth, tādējādi atkārtota skenēšana nebūs nepieciešama.

B. Pēc veiksmīgas savienošanas pārī ievadiet noklusējuma PIN kodu "0000". PIN kodu var nomainīt tālrunī.

C. Lūdzu, pārliecinieties, ka jūsu ierīce ir pieslēgta 4G tīklam.

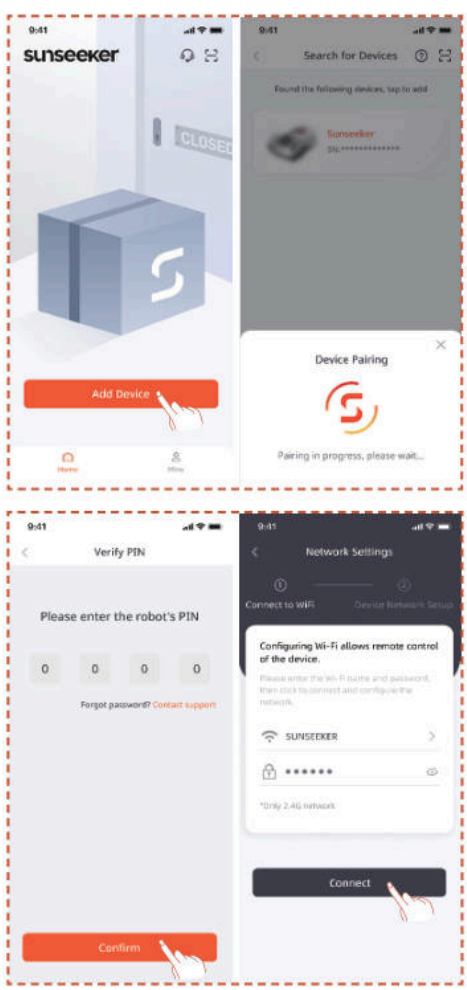

4.4 Uzlādes stacijas uzstādīšana

Piezīme

Ja neesat pārliecināts, kur uzstādīt uzlādes staciju, varat veikt tālāk norādītās darbības, lai atrastu vietu ar labāku signālu.

Atrodiet piemērotu vietu

A. Ievērojiet lietotnes norādījumus, lai attālināti kontrolētu pļāvēju, pārbaudītu signāla stiprumu dažādās zonās un atrastu piemērotu vietu uzlādes stacijas uzstādīšanai.

B. Lai nodrošinātu, ka zāles pļāvējs var veiksmīgi izbraukt no uzlādes stacijas un atgriezties tajā, uzstādiet uzlādes staciju uz vaļējas, līdzenas un nesacietējušas zemes.

C. Uzlādes staciju var novietot zāles pļāvēja darba zonā vai ārpus tās. Drošības apsvērumu dēļ uzlādes kabeli ieteicams turēt ārpus pļaušanas zonas.

D. 1,5 m attālumā no uzlādes stacijas nedrīkst būt nekādi šķēršļi.

E. Ja tur ir zāle, tās augstums nedrīkst pārsniegt 10 cm.

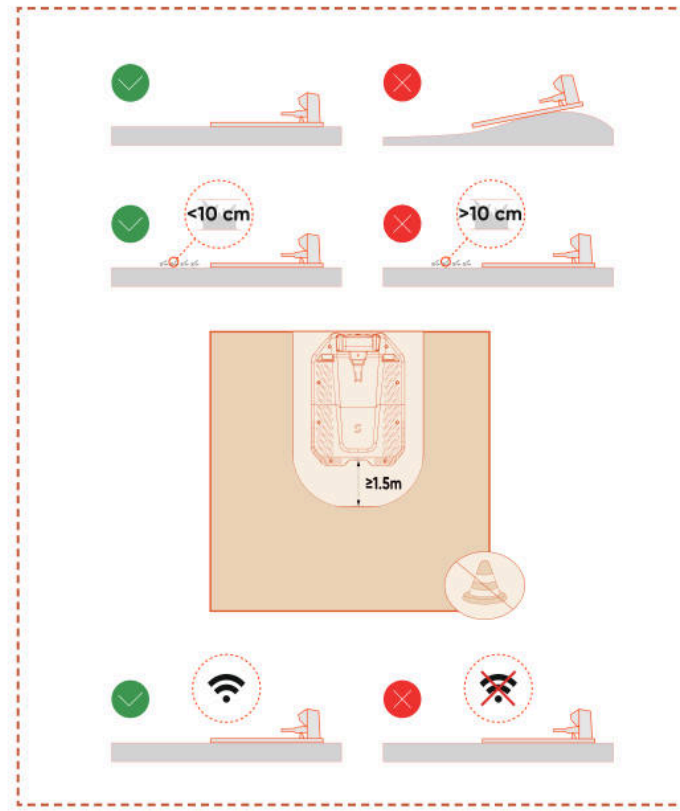

F. Pārliecinieties, ka virs uzlādes stacijas ir pēc iespējas atklātāka vieta, brīva no kokiem, ēkām vai citiem šķēršļiem.

G. Ja pilnīgi atklātu telpu no visām pusēm nevar nodrošināt, tad zāles pļāvējiem, kas atrodas ziemeļu puslodē, centieties saglabāt dienvidu debesis neaizsegtas; zāles pļāvējiem, kas atrodas dienvidu puslodē, nodrošiniet pēc iespējas atklātākas ziemeļu debesis.

Uzstādiet uzlādes staciju

A. Lai piestiprinātu uzlādes staciju pie nesacietējušas, līdzenas zemes, var izmantot āmuru vai līdzīgu instrumentu.

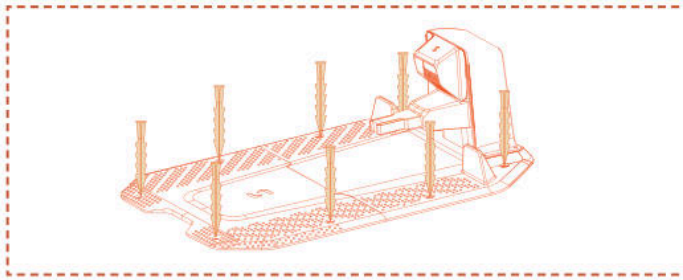

B. Savienojiet uzlādes stacijas uzlādes kabeli ar lādētāju, pēc tam pievienojiet to barošanas avotam. Šajā brīdī uzlādes stacijas zaļā gaisma paliks nemainīga, norādot, ka stacija ir ieslēgta.

C. Drošības apsvērumu dēļ uzlādes kabeli ieteicams turēt ārpus pļaušanas zonas. Ja starp uzlādes staciju un barošanas avotu ir ievērojams attālums, pārliecinieties, vai strāvas kabelis ir droši piestiprināts pie zemes vai sienas, lai nodrošinātu drošu darbību.

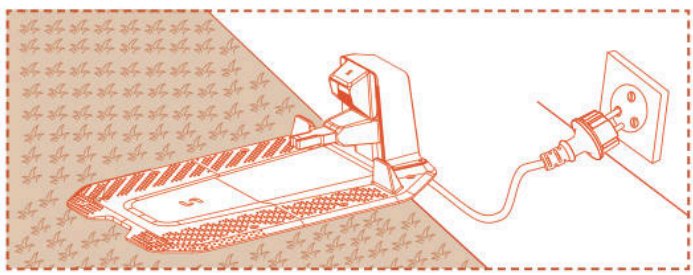

4.5.Kartēšana

Piezīme

Šīs lietotnes ilustrācijas ir paredzētas tikai demonstrācijas nolūkiem. Pieejamās opcijas var atšķirties atkarībā no programmatūras versijas.

Sagatavošana

A. Pārliecinieties, ka ierīce ir ieslēgta un veiksmīgi pieslēgta 4G un Bluetooth signāliem.

B. Pārliecinieties, vai iekārta atrodas uzlādes stacijā, tiek pareizi uzlādēta un akumulatora līmenis ir virs 50%.

C. Pilnīgai kartes izveidei nepieciešama atbilstoša darba zona, uzlādes stacija un antena.

D. Ja visi iepriekš minētie uzdevumi ir gatavi, noklikšķiniet uz **Start Mapping (Sākt kartēšanu)**.

E. Ja ierīce tika restartēta, pirms kartēšanas procesa sākšanas pārliecinieties, ka tā atrodas uzlādes stacijā.

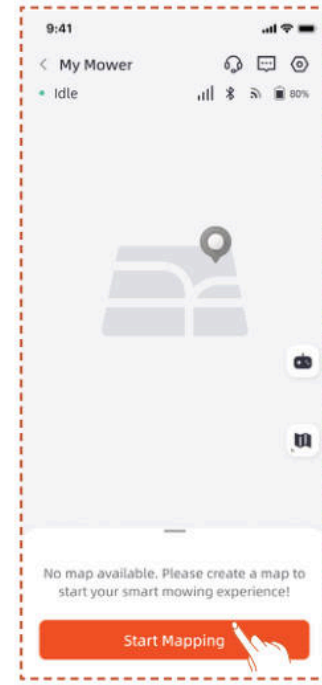

Izveidojiet darba zonu

A. Noklikšķiniet uz **Work Zone (Darba zona)**. Zāles pļāvējs automātiski izbrauks no uzlādes stacijas un virzīsies 1,5 m uz priekšu, bez manuālas iejaukšanās.

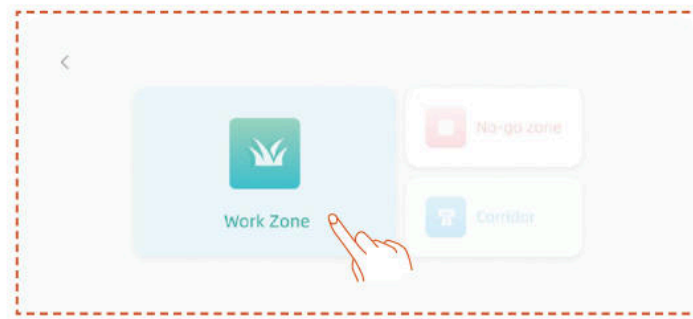

B. Ieteicams vispirms vadīt robotu līdz zāles laukuma malai, pagriezt tā priekšdaļu pretēji pulksteņrādītāja virzienam un tad noklikšķināt uz **"Sākt kartēšanu"**.

C. Kad zāles pļāvējs ir novietots uz darba zonas robežas un leņķis ir pielāgots, noklikšķiniet uz **Start Mapping (Sākt kartēšanu)**.

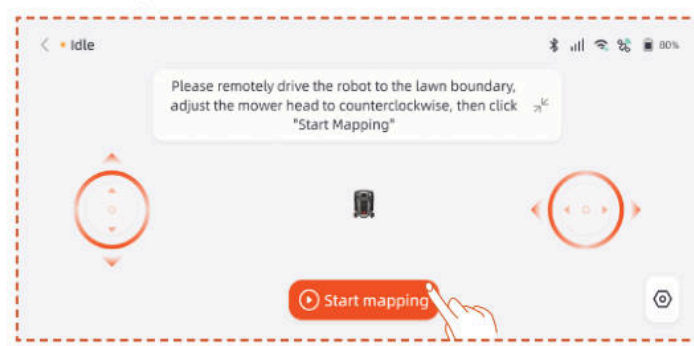

Automātiskā kartēšana

Ierīcei atpazīstot zāles laukumu un izpildoties automātiskās kartēšanas nosacījumiem, **Auto** ikona sāks mirgot. Pieskarieties **Auto** , lai sāktu automātisko kartēšanu.

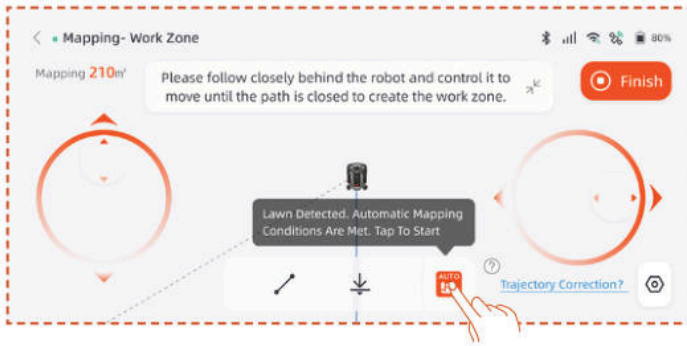

Lai apturētu kartēšanu, lietotnē nospiediet **Pauze** pogu.

Pārliecinoties, ka robots darbojas normāli un bez kļūdām, pieskarieties pogai **Auto** lietotnes saskarnē, lai atsāktu automātisko kartēšanu.

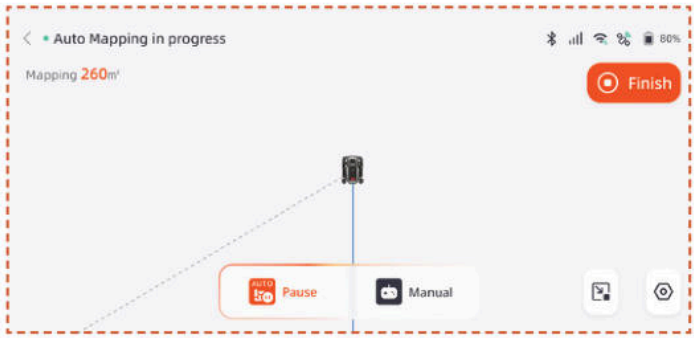

Piezīme

- Kartēšanas procesā iesakām sekot pļāvējam. Ja pļāvējs nespēj precīzi noteikt robežas, jūs jebkurā brīdī varat iziet no automātiskā kartēšanas režīma un pārslēgties uz manuālo vadību.

- Lai nodrošinātu kartēšanas efektivitāti, lūdzu, pārliecinieties, ka pļāvējs sāk kartēšanu, izbraucot no uzlādes stacijas.

- Ieteicams pārslēgties uz manuālo kartēšanu, kartējot vietās, piemēram, pie peldbaseiniem, grāvjiem vai kraujām, un uzturēt drošu attālumu vismaz 15 cm.

Manuālā kartēšana

Spiediet **Manuāla**, lai pārslēgtos uz manuālās kartēšanas režīmu.

Attālināti vadiet pļāvēju un staigājiet gar malu, lai izveidotu darba zonu.

- Ja jūsu darba zonā ir žogi, sienas vai citas fiziskas robežas, attālinātās kartēšanas laikā saglabājiet vismaz 5 cm attālumu gar robežu.

- Ja darba zonā atrodas tādi šķēršļi kā baseins, grāvji vai akmeņi, kartēšanas laikā ievērojiet vismaz 15 cm attālumu.

- Ja jūsu darba zonas robeža nav zāle, bet, piemēram, akmeņu celiņš, un robežas augstums ir līdzīgs zālei, varat izmantot funkciju **Cross Boundary (Šķērsot robežu)**. Izmantojot šo funkciju, pļāvējs turēs aptuveni divas trešdaļas no sevis uz zāliena, lai pārvietotos gar malu. Pēc kartēšanas pabeigšanas zāles pļāvējs sekos kartē iezīmētajai robežai, lai veiktu pļaušanu.

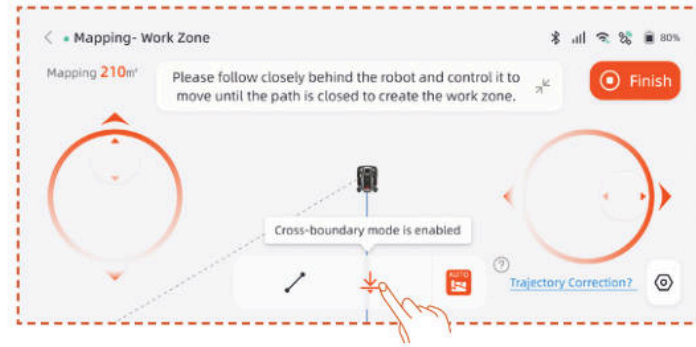

- Ja jūsu darba zonas robeža ir taisna līnija, varat atlasīt funkciju **Straight (Taisni)**, pēc tam attālināt novietot zāles pļāvēju līdz taisnās robežas beigām. Sākuma un beigu punktos, kur ir aktivizēta taisnes līnijas funkcija, automātiski tiks ģenerēta taisna robežlīnija.

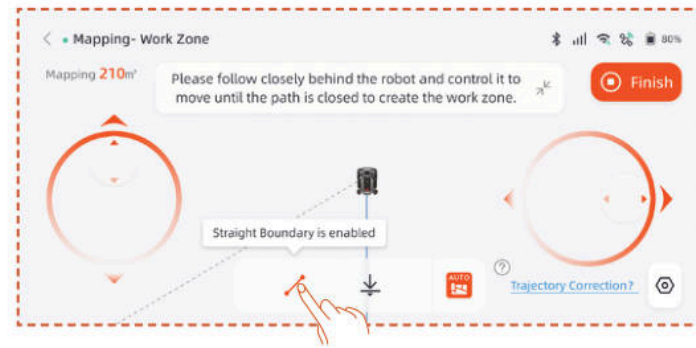

Piezīme

Ieteicams noklikšķināt uz Finish (Pabeigt) tikai pēc tam, kad ceļš ir pilnībā aizvērts. Ja ceļš nav aizvērts, bet kartēšana ir jāpabeidz, noklikšķiniet uz Finish (Pabeigt) un pēc tam atlasiet Auto Close (Automātiski aizvērt). Izveidotā karte automātiski savienos sākuma un beigu punktus, lai nodrošinātu, ka darba zona ir slēgta.

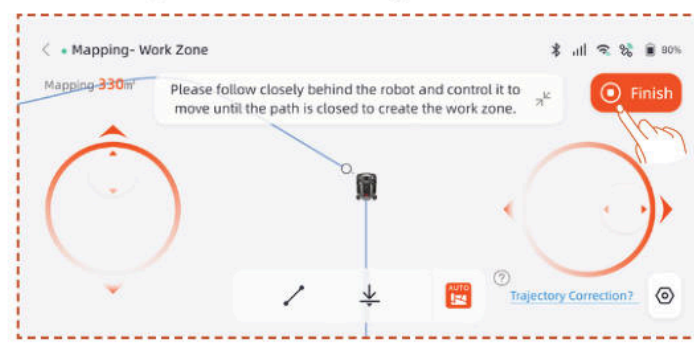

Pēc kartēšanas pabeigšanas, ja nepieciešams mainīt robežu, noklikšķiniet uz Darba zona un izvēlieties Rediģēt robežu, lai veiktu izmaiņas.

A. Attālināti vadiet robotu līdz robežas modifikācijas sākuma punktam, pēc tam noklikšķiniet uz pogas Start (Sākt). Mainot robežu, robots ir jāvada, lai tas kustētos pretēji pulksteņrādītāju kustības virzienam.

B. Attālināti vadiet robotu līdz robežas modifikācijas beigu punktam, nodrošinot, ka tas krustojas ar sākotnējo kartes robežu, pēc tam noklikšķiniet uz pogas **Finish (Pabeigt)**.

Izveidojiet aizliegto zonu

Ja jūsu darba zonā ir baseins vai citas pļaušanas aizlieguma zonas, ieteicams izveidot aizliegto zonu, lai izveidotu virtuālu robežu un aizsargātu šīs zonas.

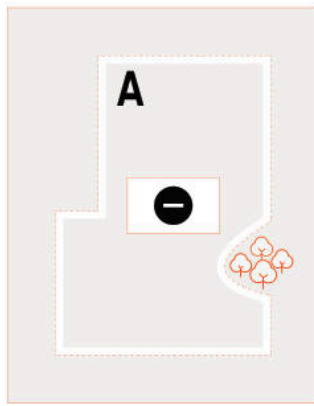

A. Noklikšķiniet uz **No-go zone (Aizliegtā zona)**.

B. Attālināti vadiet zāles pļāvēju līdz sākuma punktam, kurā jāizveido aizliegtā zona, pēc tam noklikšķiniet uz **Start Mapping (Sākt kartēšanu)**.

C. Attālināti vadiet zāles pļāvēju, lai aizvērtu zonu, pēc tam noklikšķiniet uz **Finish (Pabeigt)**.

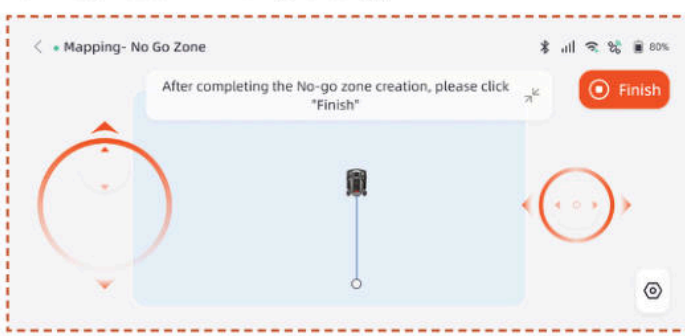

Izveidojiet vairākas zonas

Ja jūsu zāliens ir jāsadala vairākās darba zonās, varat izveidot vairākas darba zonas un ejas.

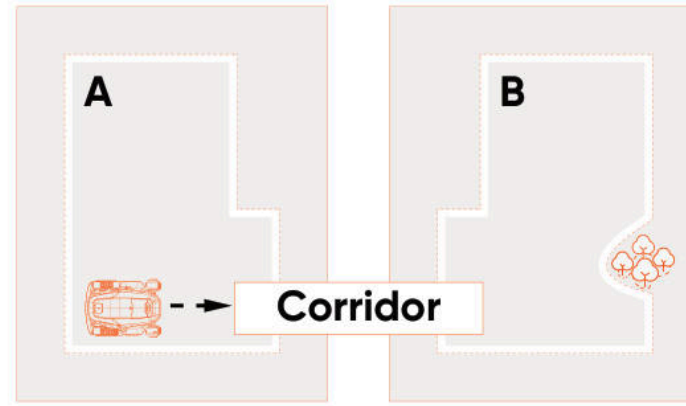

Pēc pirmās darba zonas izveides varat pievienot koridoru un pēc tam izveidot otro darba zonu:

A. Noklikšķiniet uz **Corridor (Koridors)**.

B. Attālināti vadiet zāles pļāvēju līdz vietai, kur jāizveido koridors, pēc tam noklikšķiniet uz **Start Mapping (Sākt kartēšanu)**. Pārliecinieties, ka koridors pārklājas ar pirmo darba zonu.

C. Attālināti vadiet zāles pļāvēju līdz koridora galam, pēc tam noklikšķiniet uz **Finish (Pabeigt)**.

D. Izveidojiet otro darba zonu, nodrošinot, ka koridors pārklājas ar otro darba zonu.

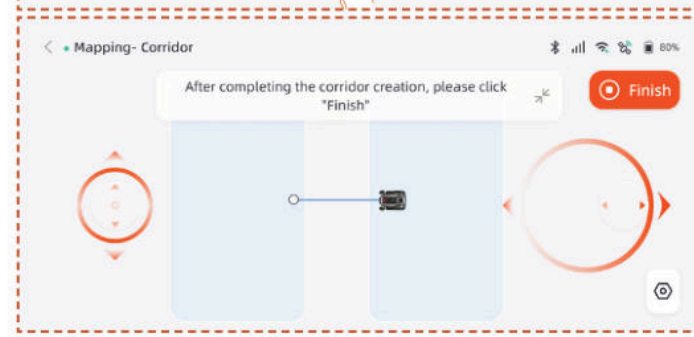

Pēc pirmās darba zonas izveides varat pievienot otro darba zonu un pēc tam izveidot koridoru:

A. Noklikšķiniet uz **Work Zone (Darba zona)**.

B. Attālināti vadiet zāles pļāvēju uz vietu, kur jāizveido otrā darba zona, un izveidojiet otro darba zonu.

C. Izveidojiet koridoru starp abām darba zonām, nodrošinot, ka koridors pārklājas ar abām darba zonām.

Piezīme

- Veidojot vairākas darba zonas, vislabāk ir nepārklāt otro darba zonu ar pirmo darba zonu. Ja pārklāšanās ir pārāk liela, abas zonas tiks automātiski apvienotas vienā darba zonā.

- Ja koridors nepārklājas ar darba zonu vai starp abām darba zonām nav izveidots koridors, zāles pļāvējam var rasties grūtības atgriezties uzlādes stacijā vai veikt savus uzdevumus.

Pārvaldība

Varat arī apvienot, sadalīt, pārdēvēt un dzēst darba zonas, kā arī dzēst koridorus vai aizliegtās zonas. Šīs darbības var veikt sadaļā **Detalizēta informācija > Kartes pārvaldība > Kartes rediģēšana**.

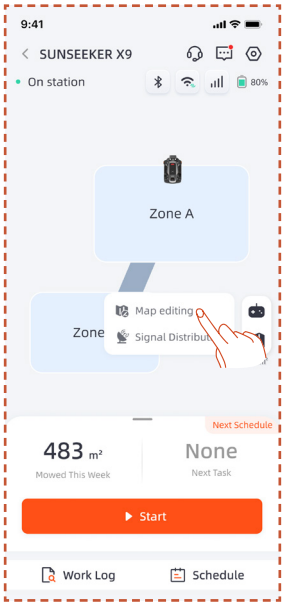

4.6 netRTK iestatījumi

netRTK funkcija tiks automātiski aktivizēta pēc pļāvēja ieslēgšanas, nav nepieciešams manuāli pieslēgt pļāvēju netRTK. Ja savienojums ir nestabils, varat pārbaudīt savienojuma statusu sadaļā **Tīkla iestatījumi**.

Lai nodrošinātu labāku tīkla darbību, papildus jūs varat konfigurēt Wi-Fi savam pļāvējam un lādētājam.

Ieejieties sadaļā **Iestatījumi > Ierīce** un pieskarieties **Tīkla iestatījumi**. Jūs varat pārbaudīt Wi-Fi un 4G savienojuma statusu.

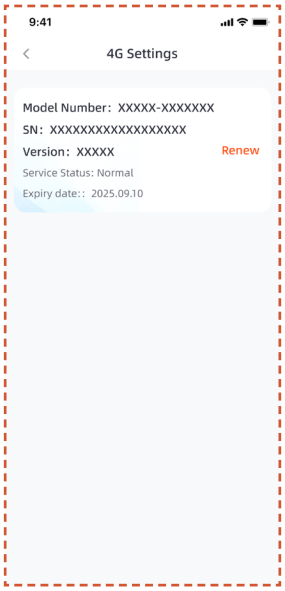

- Sadaļā **RTK iestatījumi** varat pārslēgt RTK režīmu vai atjaunot pakalpojumu. Bezmaksas pakalpojuma periods sākas no produkta pirmās aktivizēšanas un veiksmīgas savienošanās ar netRTK servisu datuma. No šī datuma X9 lietotājiem ir tiesības uz 5 gadu bezmaksas lietošanu, un X9 Plus lietotājiem arī ir tiesības uz 5 gadu bezmaksas lietošanu.

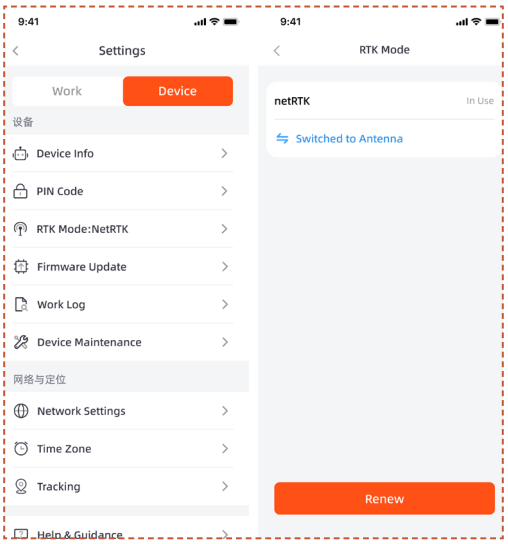

Pirms bezmaksas netRTK pakalpojuma perioda beigām jūs saņemsiet atgādinājumu par tuvojošos pakalpojuma termiņa beigām. Lai turpinātu izmantot pakalpojumu, jums ir jāveic atjaunošanas maksājums, izmantojot lietošanas lietotni. Pakalpojums tiks atjaunots uzreiz pēc veiksmīgi veikta maksājuma.

Pēc bezmaksas izmēģinājuma perioda beigām, ja vēlaties turpināt izmantot **netRTK** pakalpojumu, varat to atjaunot šeit.

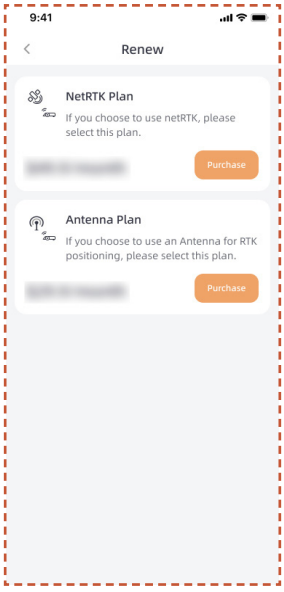

Ja izvēlaties neatjaunot netRTK pakalpojumu, varat alternatīvi iegādāties šim produktam paredzētu Antenas piederumu un izmantot ierīci, izmantojot piederuma atbalstītās pozicionēšanas metodes (konkrētās funkcijas un pakalpojumu noteikumi ir atkarīgi no piederuma lietotāja rokasgrāmatas).

5. Ikdienas darbība

5.1 Zāles pļāvēja displejs un vadība

Displejs

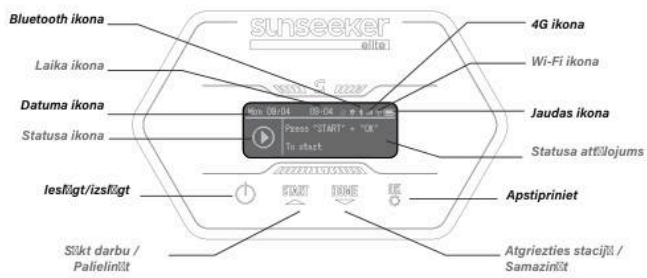

4G ikona: 4G ikona norāda, vai ierīce ir veiksmīgi izveidojusi savienojumu ar 4G tīklu.

Wi-Fi ikona: Wi-Fi ikona norāda, vai mašīna ir vai nav veiksmīgi izveidojusi savienojumu ar Wi-Fi.

Jaudas ikona: Akumulatora jaudas ikona rāda mašīnas atlikušās jaudas daudzumu.

Laika ikona: Rāda pašreizējo laiku

Datuma ikona: Rāda pašreizējo datumu

Bluetooth ikona: Bluetooth ikona norāda, vai mašīna ir vai nav veiksmīgi savienota ar Bluetooth.

Statusa ikona: Statusa ikona norāda ierīces pašreizējo stāvokli vai iestatāmo funkciju.

Statusa attēlojums: Rāda informāciju, piemēram, ierīces statusu, funkciju iestatījumu izvēlni un pamata iestatījumu izvēlni.

Pamatvadība

Ieslēgt: Nospiediet un turiet ieslēgšanas pogu 2 s.

Izslēgt: Nospiediet un turiet ieslēgšanas pogu 3 s.

Kad zāles pļāvējs ir izslēgts, informācijas panelī tiks parādīts vārds "bye", un pēc tam ekrāns izslēgsies.

Piekļuve izvēlnes lapai: Nospiediet SĀKT/MĀJAS/LABI pogu 1 sekundi, lai iekļūtu izvēlnes saskarnē.

Darba sākšana: Nospiediet pogu START (SĀKT) un pēc tam OK (LABI).

Atpakaļ uz staciju: Nospiediet pogu HOME (SĀKUMS) un pēc tam OK (LABI).

Apturēt zāles pļāvēja darbību: Nospiediet "SĀKT" un "LABI", lai atceltu STOP stāvokli, pēc tam nospiediet "SĀKT" un "LABI", lai restartētu.

Config

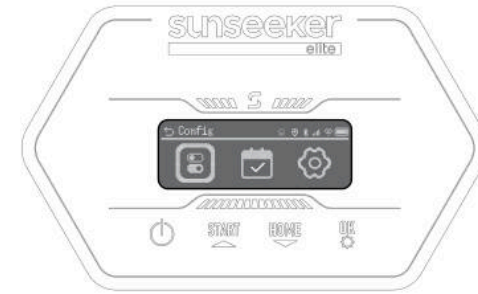

Kad izvēles rāmis izceļ Config ikonu, nospiediet, lai turpinātu iestatīšanu.

Konfigurācijas izvēlnē varat iestatīt atbilstošos pļāvēja parametrus.

Nospiediet ▲ ▼ pogas, lai pārslēgtos starp iestatījumu vienumiem, nospiediet **LABI**, lai pārslēgtu režīmus, un nospiediet , lai atgrieztos.

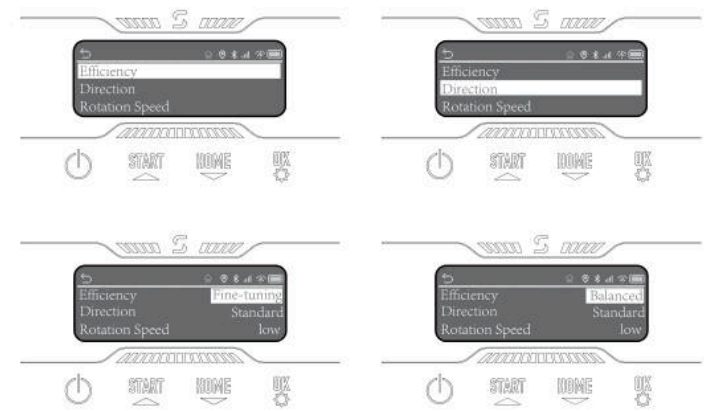

Grafiks

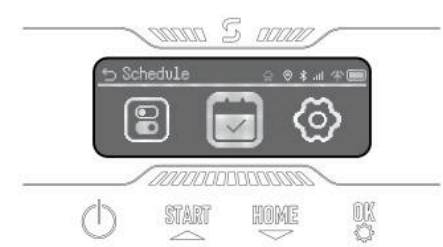

Kad izvēles rāmis izceļ Schedule ikonu, nospiediet **LABI**, lai iestatītu automātisko dubulto grafiku. Varat iespējot Schedule Pause, kā arī iestatīt Auto Schedule un Manual Schedule.

Iestatījumi

Kad izvēles rāmis izceļ Setting ikonu, nospiediet **LABI**, lai turpinātu iestatījumus.

Jūs varat apskatīt ierīces informāciju, iestatīt valodu, zāles augstuma mērvienību, datumu un laiku. Jūs varat mainīt ierīces PIN kodu un atiestatīt iekārtu.

5.2 PIN koda maiņa

Lūdzu, izvēlieties opciju "Mainīt PIN" un ievadiet veco PIN. Nospiediet ▲ ▼, lai pārslēgtos starp cipariem, un nospiediet **LABI**, lai apstiprinātu ciparu. Lūdzu, iestatiet 4 ciparu PIN kodu secībā.

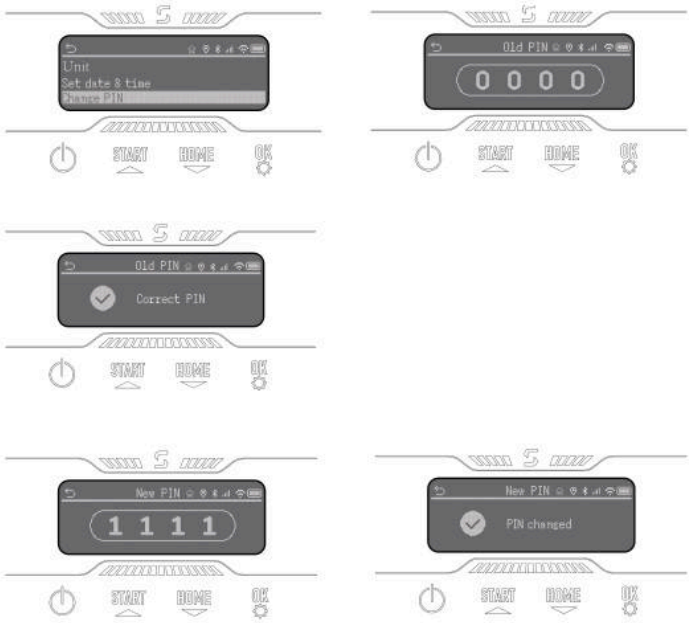

Piezīme

Ja PIN kods ir ievadīts nepareizi, displejā tiks parādīts " Nepareizs PIN".

5.3 Grafika iestatīšana

Piezīme

Šīs lietotnes ilustrācijas ir paredzētas tikai demonstrācijas nolūkiem. Pieejamās opcijas var atšķirties atkarībā no programmatūras versijas.

Ieteicamais grafiks

Pēc kartēšanas zāles pļāvējs intelektiskā veidā ģenerēs pļaušanas darbu grafiku no pirmdienas līdz sestdienai, pamatojoties uz kartes apgabalu. Grafikā norādītais laiks būs no plkst. 08:00 līdz 16:00. Pēc noklusējuma būs iespējota grafika ieteikšanas funkcija.

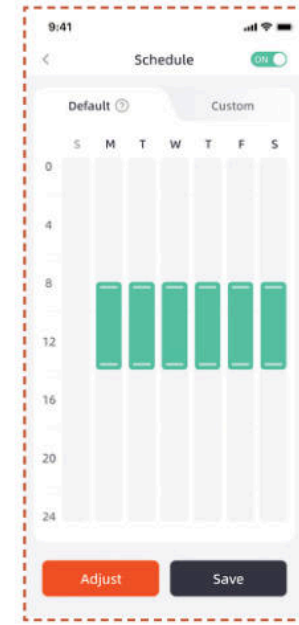

Pielāgotais grafiks

Ja jums ir jāmaina ieteicamais grafiks, varat arī iestatīt pielāgotu grafiku.

A. Nospiediet Adjust (Pielāgot) vai pielāgošanas pogu, lai ievadītu pielāgotos iestatījumus.

B. Izvēlieties dienu, kurā vēlaties, lai zāles pļāvējs darbotos.

C. Izvēlieties apgabalu, kurā vēlaties, lai zāles pļāvējs tajā dienā strādātu, vai atlasiet visus apgabalus.

D. Iestatiet zāles pļāvēja darbības sākuma un beigu laiku.

Piezīme

Ja pielāgotais grafika laiks neietilpst dienas darba laikā, zāles pļāvējs neatstās uzlādes staciju, lai pļautu grafika laikā ārpus šīm stundām.

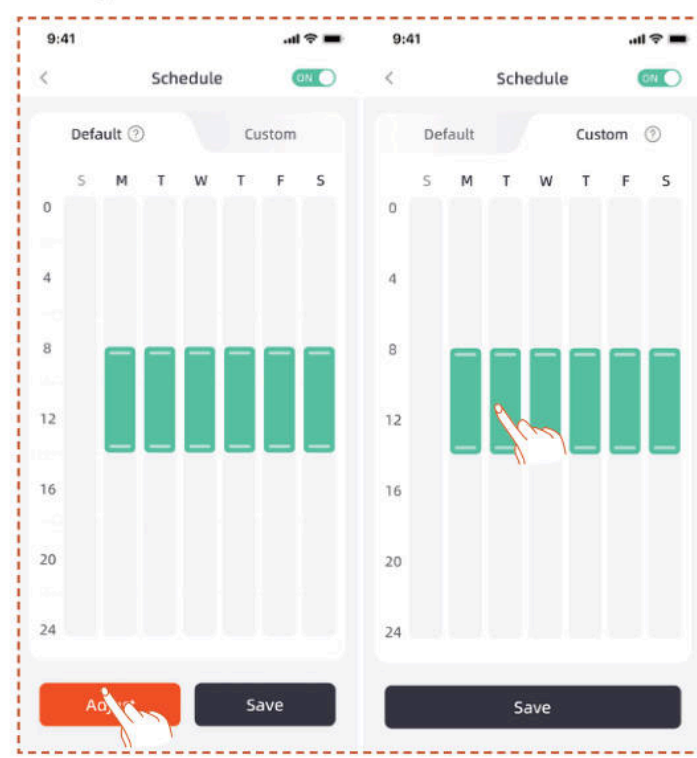

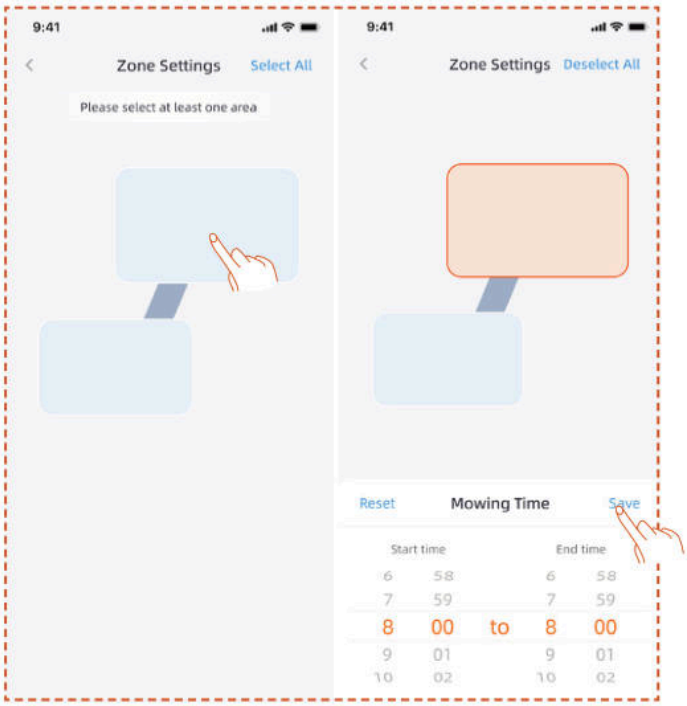

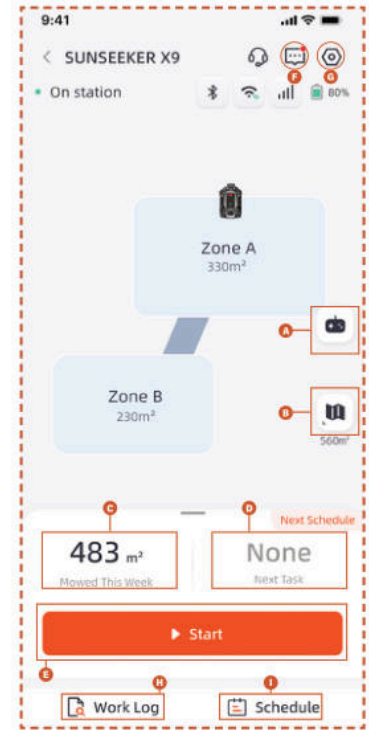

5.4 LIETOTNES ievads

A. Zāles pļāvēja nosaukums — noklikšķiniet, lai pārdēvētu
B. Zāles pļāvēja statusa displejs
C. Palīdzība un norādījumi
D. Pievienot ierīci
E. Zāles pļāvēja Bluetooth savienojuma statuss
F. Zāles pļāvēja Wi-Fi signāla statuss
G. Pļāvēja 4G signāla statuss
H. Zāles pļāvēja akumulatora uzlādes līmenis
I. Sākt pļaušanu
J. Ierīces informācijas lapa

A. Zāles pļāvēja attālinātā vadība
B. Karšu pārvaldība / Antenas signālu karte
C. Apstrādātā platība / Paredzamā darba zona
D. Nostrādātais laiks / Nākamais darba laiks
E. Sākt pļaušanu
F. Ziņojumu saraksts
G. Iestatījumi
H. Darba žurnāls
I. Grafika iestatījumi

Iestatījumi

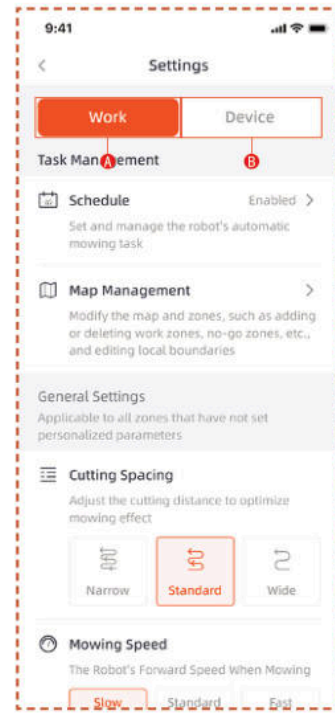

A. Darba iestatījumi

Šeit varat pielāgot iestatījumus, kas saistīti ar zāles pļāvēja darbību.

- Grafiks
- Karšu pārvaldība
- Pļaušanas atstarpes
- Pļaušanas ātrums
- Pļaušanas virziens
- Griešanas rotācijas ātrums
- Malu griešanas frekvence
- MI jutība
- Izvairīšanās no šķēršļiem
- Lietus aizkave
- Enerģijas taupīšanas režīms
- Zonu iestatījumi
- Apgriešanas iestatījumi
- Dokēšanas ceļš

B. Ierīces iestatījumi

Šeit varat pielāgot ar ierīci saistītos iestatījumus.

- Informācija par ierīci
- PIN kods
- RTK režīms
- Programmaparatūras atjauninājums
- Darba žurnāls
- Ierīces apkope
- Tīkla iestatījumi
- Laika zona
- Izsekošana
- Palīdzība un norādījumi

5.5 S Connect modulis

S Connect modulis ir aprīkots ar 4G pakalpojumu un pretaizdzīšanas funkciju, nodrošinot pļāvēja atrašanās vietas uzraudzību. Ja pļāvējs tiek pārvietots ārpus noteiktās digitālās žoga zonas, lietotājs saņems brīdinājuma signālu lietotnē.

Šeit varat atrast piekļuvi **Tracking**.

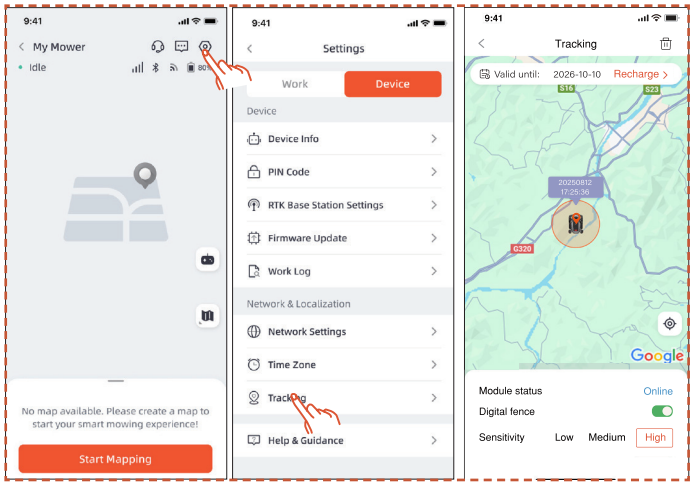

Izsekošanas lapā ir trīs funkcijas: **Moduļa statusa** attēlošana, **Digitālās Žoga** ieslēgšana un digitālā žoga **Jūtīgums** iestatīšana.

Moduļa statuss

Moduļa statuss norāda moduļa pašreizējo stāvokli, piemēram, bezsaistē, tiešsaistē vai ārpus darbības zonas.

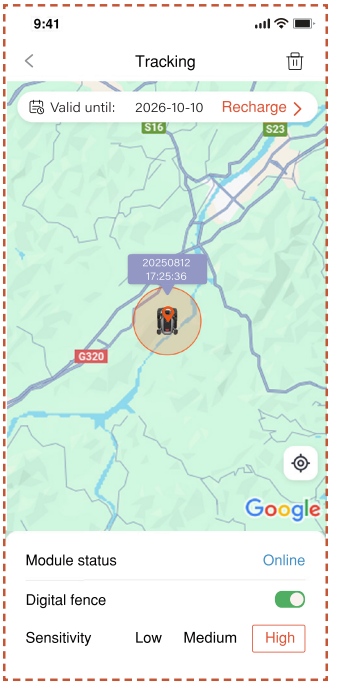

- Tiešsaistē

  Parastos apstākļos moduļa statuss pēc uzstādīšanas tiks rādīts kā "Tiešsaistē".

- Bezsaistē

  Iespējamie cēloņi

  1. Tīkla savienojuma problēmas
  2. Moduļa barošanas problēmas

  Risinājums

  1. Atkārtoti instalējiet moduli, lai mēģinātu novērst problēmu.
  2. Novietojiet ierīci uz uzlādes stacijas un pēc pilnīgas uzlādes restartējiet to.
  3. Ja problēma saglabājas, sazinieties ar klientu apkalpošanas dienestu.

- Ārpus darbības zonas

  Iespējamie cēloņi

  1. Ierīce ir pārsniegusi digitālā žoga robežas.
  2. Jūtīguma iestatījums ir pārāk augsts.

  Risinājums

  1. Pārbaudiet, vai ierīce atrodas ārpus darba zonas robežām. Ja jā, atkārtoti iestatiet centra punktu, lai tas aptvertu ierīces darba zonu.
  2. Ja ierīce atrodas darba zonas robežu iekšpusē, samaziniet digitālā žoga jutīgumu.

Digitālais žogs

Kad digitālais žogs ir ieslēgts:

Sarkanais aplis norāda digitālā žoga darbības zonu. Pļāvēja ikona attēlo pļāvēja pozīciju. Sarkanais punkts norāda centra punktu.

Centra punkta pārvietošana:

1. Nospiediet un turiet vēlamo kartes vietu, kur vēlaties novietot centra punktu.

2. Centra punkts tiks automātiski pārvietots.

Jūtīgums

Jutīgumu var iestatīt zems, vidējs vai augsts. Zemāks jūtīgums veido plašāku digitālā žoga darbības zonu.

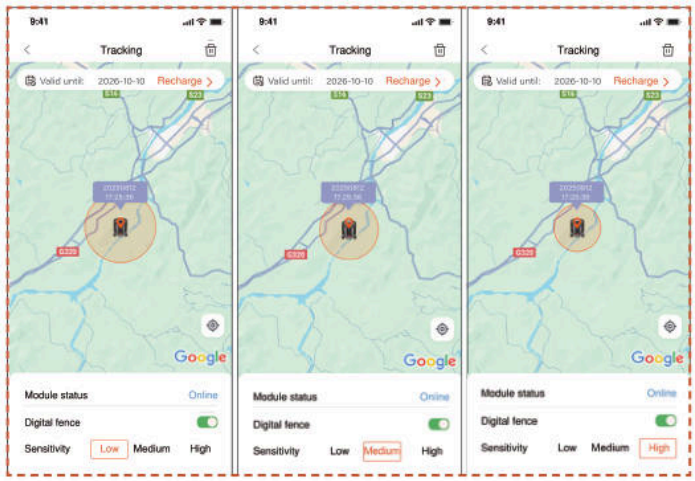

Atvienošana un pārsaistīšana

Parasti nav nepieciešams atsaistīt S Connect moduli. Kad vairs nevēlaties izmantot S Connect moduli, S Connect modulis automātiski apturēs savu pakalpojumu, ja pārtrauksiet pakalpojuma atjaunošanu.

Ja nepieciešams atsaistīt/noņemt S Connect moduli, lūdzu, ievērojiet šādas darbības:

1. Pārliecinieties, ka jūsu tālruņa Bluetooth ir ieslēgts un paliek savienots ar ierīci.

2. Noklikšķiniet uz atkritnes ikonas augšējā labajā stūrī un apstipriniet.

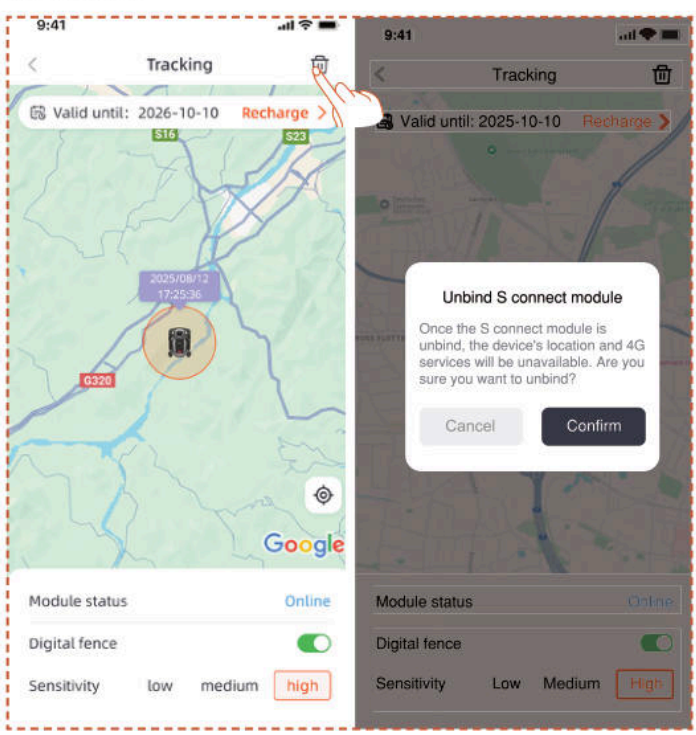

Ja pēc atsaistīšanas nepieciešams atkārtoti piesaistīt 4G savienojuma moduli:

1. Pārliecinieties, ka jūsu tālruņa Bluetooth ir ieslēgts un paliek savienots ar ierīci.

2. Skenējiet moduļa QR kodu, lai to atkārtoti piesaistītu.

- Atrodiet QR kodu uz moduļa

1. Apgrieziet pļāvēju un apskatiet apakšu, atrodiet ar sarkanu marķēto zonu, kā parādīts attēlā.

2. Atskrūvējiet 4 skrūves un atveriet pārsegu.

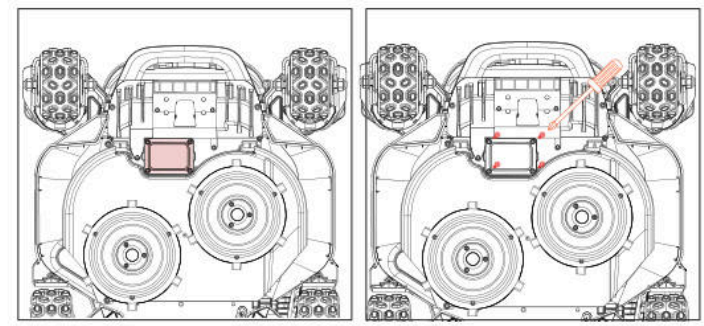

3. Ir moduļa nodalījums, kurā atrodas divi pieslēguma vadi.

4. Atrodiet šeit QR kodu

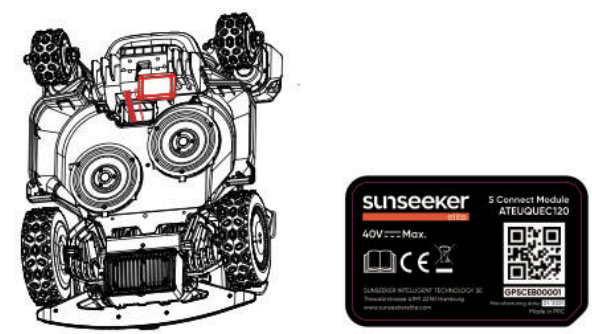

5. Novietojiet moduli vietā. Aizveriet vāku un pieskrūvējiet skrūves. Lūdzu pieskrūvējiet skrūves diagrammā norādītajā secībā.

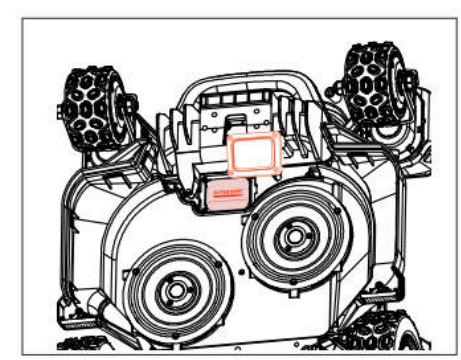

5.6 IoT

Platforma X9/X9 plus ir lietu interneta (IoT) ierīce. Savienojiet zāles pļāvēju ar internetu, izmantojot mobilo tīklu vai Wi-Fi tīklu, iespējojot šādas funkcijas:

A. Programmaparatūras atjauninājumi pa bezvadu sakariem (OTA), regulāri atjauniniet zāles pļāvēju ar jaunākajām funkcijām.

B. Iespējojiet attālinātu vadību, izmantojot tīklu:

sākt pļaušanu, pārtraukt pļaušanu, atgriezties uzlādes stacijā, iestatīt pļaušanas grafiku, iestatīt pļaušanas augstumu un citas funkcijas.

C. Attālināti uzraugiet pļaušanas gaitu un zāles pļāvēja atrašanās vietu.

D. Ziņojiet par kļūdu kodiem un zāles pļāvēja statusu, izmantojot tīklu.

Tīkls

Platforma X9/X9 plus izmanto Wi-Fi un 4G, lai pieslēgtos tīklam. Sīkāku informāciju skatiet sadaļās Wi-Fi iestatījumi un 4G iestatījumi.

Piezīme

- Platforma X9/X9 plus atbalsta 2,4 GHz un 5 GHz Wi-Fi tīklu.

Programmaparatūras atjauninājumi

Mēs turpināsim atjaunināt zāles pļāvēja programmaparatūru. Ja ir jauna programmaparatūras versija, lietotnē tiks parādīts uznirstošais paziņojums. Ieteicams atjaunināt, tiklīdz ir pieejama jaunākā programmaparatūra.

Atjauninot programmaparatūru, ir jāievēro šādi nosacījumi:

- Mašīna atrodas uzlādes stacijā.

- Tīkls ir pievienots.

- Akumulatora jauda ir vairāk nekā 30%.

- Stundas laikā nav pļaušanas plāna.

Atjauninināšanas procesā zāles pļāvēja apkārtējā gaisma mirgos zilā krāsā. Varat redzēt atjauninināšanas gaitu savā lietotnē. Kad atjauninināšana ir pabeigta, zāles pļāvēja apkārtējā gaisma kļūs zaļa.

BRĪDINĀJUMS

- NEPĀRVIETOJIET zāles pļāvēju atjauninināšanas procesa laikā.

5.7 Izvairīšanās no šķēršļiem

Binokulārā kamera

Binokulārā kamera ir Platformas X9/X9 plus standarta aprīkojuma daļa. Tās ir paredzētas vizuālai robežu noteikšanai, iepriekšējai šķēršļu novēršanai un QR kodu vizuālai atpazīšanai uzlādes procesā, padarot zāles pļāvēju viedāku.

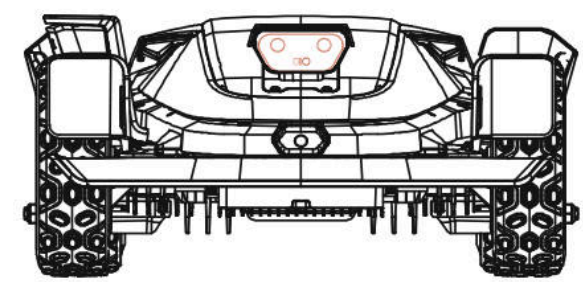

iToF integrētā kamera

iToF integrētā kamera tiek izmantota šķēršļu apiešanai un zāles pļaušanai gar robežu. Tā mēra attālumu, izmantojot modulētās infrasarkanās gaismas fāžu starpību, nodrošinot stabilu darbību visos apgaismojuma apstākļos.

Piezīme

Ja jūsu zālienā ir pārāk daudz šķēršļu, apsveriet iespēju ap tiem izveidot aizliegtās zonas vai noņemt dažus šķēršļus, lai uzlabotu mašīnas efektivitāti.

Vision AI sistēma

Aprīkota ar 3D binokulāro kameru, Sunseeker Elite Vision AI un dziļās mācīšanās sistēma izcili uztver apkārtējo vidi un nevainojami apiet šķēršļus. To atbalsta mūsu patentētie dziļās mācīšanās algoritmi, un tas pastāvīgi uzlabo dārza ainavu izpratni, nepārtraukti uzkrājot datus.

Bufera sensors

Sensori ir uzstādīti Platformas X9/X9 plus iekšpusē, lai noteiktu šķēršļus. Kad buferis atduras pret šķērsli un iedarbina sensoru, zāles pļāvējs virzīsies atpakaļ un izvairīsies no šķēršļa.

Piezīme

- Jūsu Platforma X9/X9 plus spēj izvairīties no objektiem pēc sadursmes ar tiem. Tomēr pirms pļaušanas ieteicams novākt liekos šķēršļus.

6. Apkope

A. Izbaudiet izcilus pļaušanas rezultātus un pagariniet zāles pļāvēja darbmūžu, veicot apkopi.

B. Lai nodrošinātu optimālu mašīnas veiktspēju, pieaugušajam katru nedēļu jāveic tās regulāra pārbaude un apkope.

C. Rūpējieties par savu drošību, ievērojot drošības norādījumus: neveiciet apkopi, valkājot vaļējas sandales vai ar basām kājām.

D. Zāles pļāvēja apkopes laikā vienmēr lieciet drošību pirmajā vietā, valkājot garās bikses un darba apavus.

E. Nekavējoties nomainiet visas bojātās vai nolietotās detaļas, lai nodrošinātu nevainojamu darbību.

TIKAI autorizētiem servisa tehniķiem ir atļauts atvērt un atkārtoti noslēgt šasijas nodalījumu, kas atrodas aiz bufera. Ierobežotā garantija var tikt anulēta, ja veicat apkopi pats.

PAZIŅOJUMS: APDROŠINĀŠANA

Jūsu apdrošināšanas polises var nesegt negadījumus, kas saistīti ar šo izstrādājumu. Lūdzu, sazinieties ar savu apdrošināšanas pakalpojumu sniedzēju vai aģentu, lai uzzinātu, vai tiek piedāvāts segums.

6.1 Tīrīšana

A. Izslēdziet zāles pļāvēju.

B. Izmantojiet Sunseeker Elite tīrīšanas birsti vai drānu, lai rūpīgi notīrītu ārējo virsmu, izvairoties no jebkādiem korozīviem šķīdinātājiem, piemēram, spirta, benzīna vai acetona. Šīs vielas var potenciāli kaitēt jūsu pļāvēja ārējam izskatam un iekšējām sastāvdaļām.

Piezīme

- Lai nodrošinātu nevainojamu pieslēgšanos, ir ļoti svarīgi regulāri pārbaudīt un notīrīt uzlādes staciju no jebkādiem gružiem vai dubļiem.

- Nodrošiniet, lai visas uzlādes stacijas, pagarinātāja kabeļa un barošanas avota savienojošās daļas būtu netraucētas, lai nodrošinātu optimālu darbību.

Šasija un asmeņu disks

A. Šasijas un asmens diska tīrīšanai ieteicams izmantot Sunseeker Elite tīrīšanas birsti vai ūdens šļūteni.

B. Neizmantojiet augstspiediena mazgātāju, jo tas var izraisīt bojājumus.

C. Pārliecinieties, ka asmeņu disks griežas vienmērīgi un asmeņi var pagriezties bez jebkādiem ierobežojumiem.

UZMANĪBU

- Augsta spiediena ūdens var ieplūst blīvējumos un sabojāt elektroniskās un mehāniskās daļas.

Riteņi

Zāle uz riteņiem var pasliktināt zāles pļāvēja darbību, kad tas uzbrauc nogāzēs. Izmantojiet suku, lai noņemtu dubļus vai citus starp riteņiem esošus priekšmetus, nodrošinot labu saķeri.

Lietus sensors

A. Reizi mēnesī pārbaudiet lietus sensoru un pārliecinieties, ka to neaizklāj dubļi, zāle vai citi priekšmeti.

B. Nomazgājiet dubļus, zāli vai citus priekšmetus vai izmantojiet mīkstu suku, lai tos notīrītu.

C. Pēc tīrīšanas nosusiniet sensora zonu, lai novērstu tā iedarbināšanu, kā to varētu izraisīt lietus.

Kamera

Regulāri tīriet kameru, lai saglabātu to labā stāvoklī. Izmantojiet tīru, mīkstu kokvilnas drānu, lai nesaskrāpētu objektīvu.

BRĪDINĀJUMS

- Pirms tīrīšanas pārliecinieties, ka zāles pļāvējs ir izslēgts.
- Kad zāles pļāvējs ir apgriezts otrādi, izslēdziet to.

6.2 Asmeņu nomaiņa

Lai uzlabotu pļaušanas veiktspēju un drošību, ir ieteicams mainīt zāles pļāvēja skrūves un asmeņus ik pēc 1-2 mēnešiem, ja to bieži lieto. Lai nodrošinātu drošu pļaušanas sistēmu, vienlaikus nomainiet visus asmeņus un to skrūves. Skatiet sadaļu "Specifikācija > piederumi", lai uzzinātu, kādas detaļas var izmantot.

BRĪDINĀJUMS

- Pārbaudot vai apkopjot asmeni, valkājiet biezus cimdus.
- NELIETOJIET skrūves atkārtoti. Šādi rīkojoties, var rasties nopietnas traumas.
- Mēs stingri iesakām izmantot pareizās skrūves un oriģinālos asmeņus, ko esam pārdevuši. (NR.80203054).

Kā nomainīt asmeņus

A. Izslēdziet zāles pļāvēju.

B. Novietojiet pļāvēju otrādi uz tīras un mīkstas virsmas, lai izvairītos no skrāpējumiem.

C. Noņemiet slīddiska centrālo gumijas pārsegu.

D. Izmantojiet krustveida skrūvgriezi, lai atskrūvētu un noņemtu slīddiska centrālo skrūvi

E. Noņemiet slīddisku.

F. Izmantojiet krustveida skrūvgriezi, lai atskrūvētu skrūves.

G. Noņemiet skrūves un asmeņus.

H. Uzstādiet slīddisku un pievelciet skrūves.

I. Uzstādiet asmens aizsarga centrālo gumijas pārsegu.

Piezīme

- Nomainiet skrūves ar standarta griezes momentu 1,0+0,2 Nm. Nepareizs griezes moments var radīt nevajadzīgas problēmas.

- Pārliecinieties, vai pļāvējs ir izslēgts, un pārbaudiet, vai asmeņi ir pareizi uzlikti. Pārbaudiet, vai nav neparastu trokšņu vai vibrācijas.

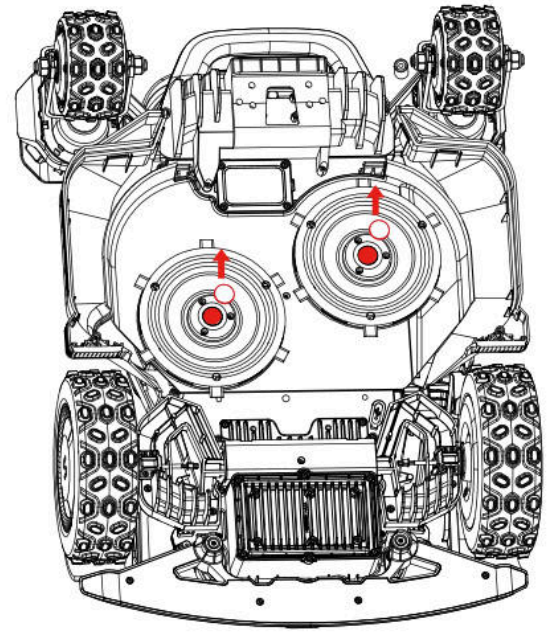

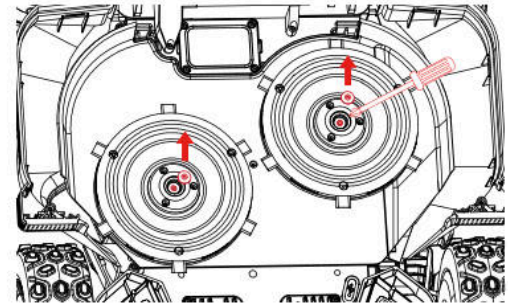

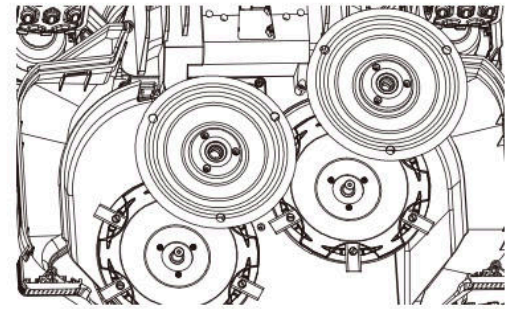

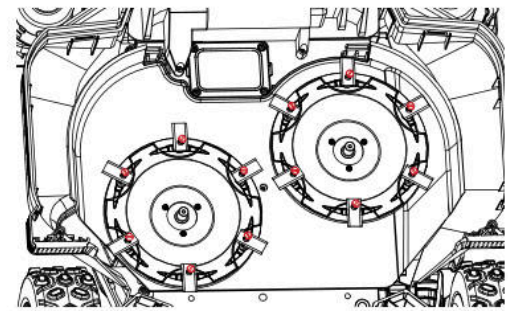

6.3 EdgeZero trimmeris

Piezīme

- Nepieskarieties rotējošajam asmenim
- Pārvietojot obligāti jāvalkā cimdi
- Nepieskarieties trimmerim darbības laikā

Kā noņemt EdgeZero trimmeri

A. Izslēdziet barošanu

B. Atskrūvējiet un noņemiet EdgZero trimmera fiksācijas pogu

C. Izvelciet EdgeZero trimmeri

D. Noņemiet sānu pārsega mezglu

E. Uzstādiet labās puses aizsargmezglu

F. Uzstādiet trimmera dekoratīvā pārsega mezglu

G. Pievelciet un nofiksējiet trimmera dekoratīvā pārsega fiksācijas pogu vietā

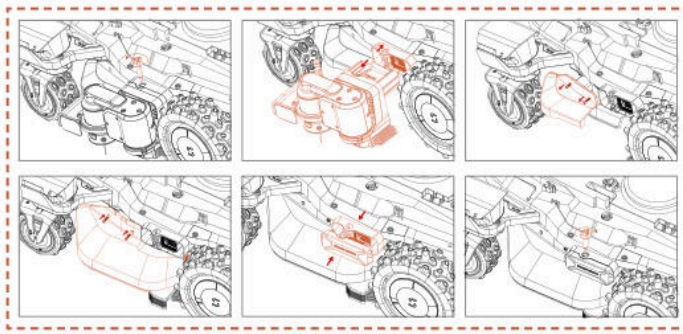

Kā uzstādīt EdgeZero trimmeri

A. Izslēdziet barošanu

B. Atskrūvējiet un noņemiet trimmera dekoratīvā pārsega pogu

C. Noņemiet trimmera dekoratīvo pārsegu

D. Noņemiet labās puses aizsargmezglu

E. Uzstādiet sānu pārsega mezglu

F. Uzstādiet EdgeZero trimmeri

G. Pievelciet EdgeZero trimmera fiksācijas pogu

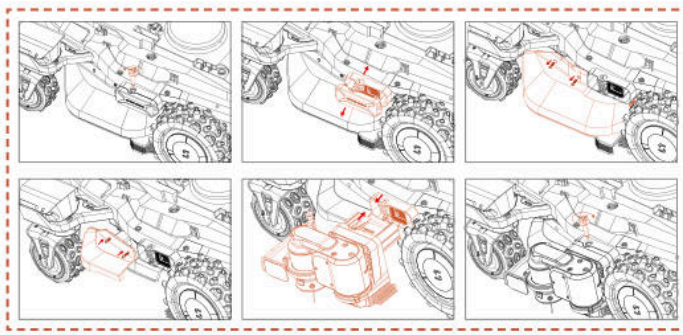

6.4 Transportēšana

Pārvadājot lielos attālumos, pārliecinieties par pļāvēja drošību, izmantojot oriģinālo iepakojumu. Pirms izstrādājuma pacelšanas, pārvietošanas vai transportēšanas noteikti izslēdziet to. Rīkojieties uzmanīgi un izvairieties no pārmērīga spēka lietošanas, piemēram, mešanas un smaga spiediena. Nekad neceliet un nenesiet zāles pļāvēju, kamēr motors darbojas.

Kā pareizi pārvietot vai pacelt

Lai nodrošinātu drošu pārvietošanu un transportēšanu, zāles pļāvējs jāpārnēsā diviem operatoriem. Vienam operatoram jātur priekšējais buferis, bet otram - aizmugurējais rokturis, koordinēti veicot pacelšanas un pārvietošanas darbību.

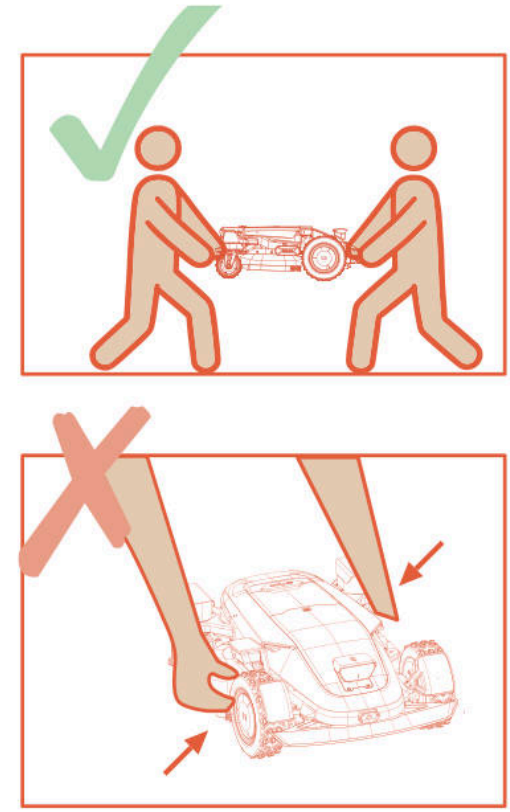

6.5 Akumulators

A. Pirms uzglabāšanas pilnībā uzlādējiet akumulatoru, lai novērstu pārmērīgu izlādi un elektrisko daļu bojājumus.

B. Ierobežotā garantija neaizsargā pret pārmērīgas izlādes rezultātā radītiem akumulatora bojājumiem.

C. NEUZLĀDĒJIET akumulatoru bloku gaisa temperatūrā, kas ir zemāka par 5 °C (41 °F) vai augstāka par 40 °C (104 °F).

D. Ja akumulatoru bloks tiek uzlādēts gaisa temperatūrā no 18 °C līdz 25 °C, tas var pagarināt akumulatora darbības laiku un uzlabot tā veiktspēju.

E. Akumulatoru bloks vislabāk darbojas, ja tas tiek darbināts normālā istabas temperatūrā (20 °C±5 °C).

Piezīme

- Akumulatora darbības laiks ir atkarīgs no izstrādājuma lietošanas biežuma un kopējā darba stundu skaita. Ja darbības laiks ir ievērojami īsāks nekā parasti pēc pilnas uzlādes vai zāliens nav labi nopļauts, ieteicams nomainīt akumulatoru.

Kā nomainīt akumulatoru

A. Izslēdziet zāles pļāvēju.

B. Novietojiet zāles pļāvēju ar apakšu uz augšu uz tīras un mīkstas virsmas.

C. Ar krustveida skrūvgriezi atskrūvējiet 4 skrūves, kas tur akumulatora nodalījumu vietā.

D. Atvienojiet spraudni.

E. Izņemiet akumulatoru bloku un nomainiet to ar jaunu.

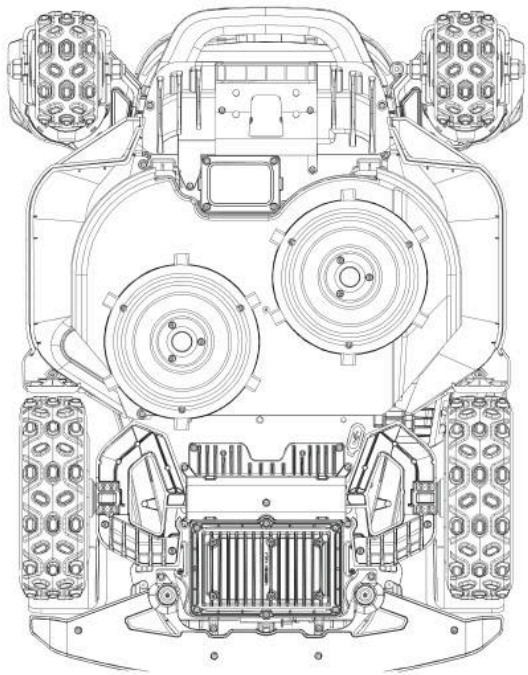

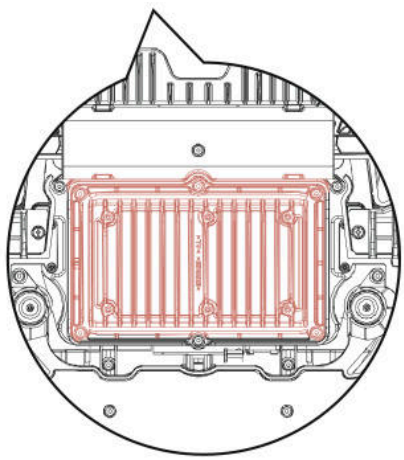

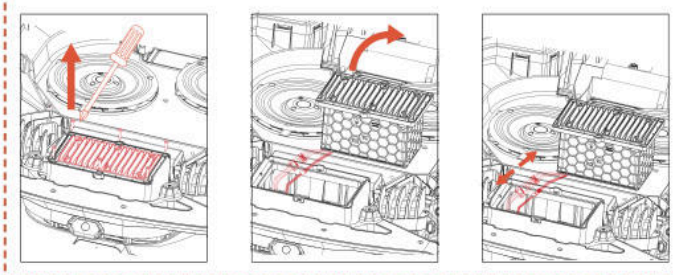

BRĪDINĀJUMS

- Izmantojiet tikai oriģinālo akumulatora bloku vai tādu pašu modeli, kā norādījis Sunseeker Elite. Katrs zāles pļāvējs satur vienu akumulatoru bloku.
- Atkarībā no konkrētā zāles pļāvēja modeļa akumulatora nominālā jauda ir 5000 mAh vai 10000 mAh.
- Neizmantojiet atkārtoti neuzlādējamus akumulatorus. Akumulatora uzlādēšanai izmantojiet tikai šī izstrādājuma komplektācijā iekļauto noņemamo barošanas bloku.
- Izvairieties no akumulatora korpusa bojāšanas vai izjaukšanas. Izvairieties no saskares ar metāla priekšmetiem, lai novērstu īssavienojumus. Sargāt no siltuma avotiem, uguns un tiešiem saules stariem.
- Lūdzu, sazinieties ar savu tirdzniecības vietu, vietējo vai reģionālo atkritumu apsaimniekošanas biroju vai sadzīves atkritumu savākšanas dienestu, lai iegūtu vairāk informācijas par akumulatoru un elektroiekārtu atkritumiem.
- Akumulatora nodalījumu nav paredzēts bieži atvērt. Ja ir nepieciešams jauns akumulators, tikai tad atveriet akumulatora nodalījumu.
- Akumulatoru bloks satur elektrolītus. Ja elektrolītu noplūde nonāk saskarē ar ādu, nekavējoties nomazgājiet to ar ziepēm un ūdeni. Ja nonāk saskarē ar acīm, meklējiet medicīnisko palīdzību un nekavējoties izskalojiet acis ar lielu ūdens daudzumu vismaz 15 minūtes, neberzējot tās.

6.6 Barošanas avots

Atvienojiet barošanas avotu:

A. Pirms aizsprostojuma novēršanas.

B. Pirms mašīnas pārbaudes, tīrīšanas vai darbošanās ar to.

C. Pēc trieciena ar svešķermeni, lai pārbaudītu, vai mašīna nav bojāta.

D. Regulāri pārbaudiet kabeli, kontaktdakšu, korpusu un citas daļas. Ja tiek konstatēti bojājumi vai nolietošanās pazīmes, nekavējoties pārtrauciet lietošanu.

BRĪDINĀJUMS

- NEKAD neizmantojiet darbam bojātu barošanas avotu. Lai novērstu apdraudējumu, bojātais

barošanas kabelis jānomaina ražotājam, tā servisa pārstāvim vai citām atbilstoši kvalificētām personām. Ja pagarinātājkabelis ir bojāts, nomainiet to ar Sunseeker Elite apstiprinātu 10 m kabeli.

- NEKAD neaiztieciet pagarinātāja kabeli vai bojātu vadu, pirms tas nav atvienots no strāvas avota, un nepievienojiet to barošanas avotam. Bojāts kabelis var radīt kontaktu ar elektriskajiem komponentiem.

- Barošanas avotu nedrīkst izmantot kopā ar citu ierīci vai akumulatoru, jo tas palielina elektriskās strāvas trieciena, ugunsgrēka vai traumas gūšanas risku. Ja izmantojat kaut ko citu, nevis oriģinālos akumulatorus, izstrādājuma drošība nevar tikt garantēta.

- Izmantojiet tikai ārējo barošanas avotu ar šādām specifikācijām:

CB11: Ieeja: 100-240 V - 50/60 Hz, 290W.
Izeja: 40 VDC, 7,0 A
CB12: Ieeja: 100-240 V - 50/60 Hz, 820W.
Izeja: 40 VDC, 17,0 A

- Izmantojiet tikai ar šo ierīci piegādāto barošanas bloku.

- Lādētājs funkcionāli ietver zemējuma savienojumu.

- NEVEICIET uzlādi, ja ir akumulatora noplūde.

- Turiet pagarinātāju drošā attālumā no kustīgām bīstamām daļām, lai izvairītos no kabeļu bojājumiem, kas var novest pie saskares ar spriegumaktīvajām daļām.

Ieteikums

Pieslēdziet zāles pļāvēju un/vai tā perifērijas ierīces tikai pie barošanas ķēdes, kas ir aizsargāta ar paliekošās strāvas ierīci (RCD), kuras nostrādes strāva nepārsniedz 30 mA.

6.7 Uzglabāšana

A. Pirms zāles pļāvēja uzglabāšanas pārliecinieties, ka tas ir pilnībā uzlādēts un izslēgts, lai novērstu pārmērīgu izlādi, kas var izraisīt neatgriezeniskus bojājumus.

B. Uzglabāt sausā, vēsā vietā iekštelpās. Saules gaismas un ekstremālu temperatūru (karstuma vai aukstuma) iedarbība paātrinās komponentu novecošanās procesu un var izraisīt neatgriezeniskus bojājumus.

C. Turiet ķīmiskās vielas un siltuma avotus (plītis, radiatorus utt.) drošā attālumā no zāles pļāvēja, uzlādes stacijas un barošanas avota.

D. Uzglabājiet barošanas avotu labi ventilētā vietā un pasargājiet to no mitruma.

BRĪDINĀJUMS

- Ja tiek prognozēts pērkona negaiss, atvienojiet barošanas avotu no strāvas kontaktligzdas.

Atvienojiet visus vadus un kabeļus, kas ir pievienoti uzlādes stacijai. Atjaunojiet savienojumu, kad pērkona negaiss vairs nav iespējams.

Papildu prasības uzglabāšanai ziemas laikā

Zāles pļāvējs:

A. Pirms uzglabāšanas rūpīgi notīriet zāles pļāvēju.

B. Pārbaudiet nodilumam pakļautos komponentus, piemēram, asmeņus.

C. Salabojiet vai nomainiet tos, ja tie ir sliktā stāvoklī.

D. Uzglabājiet zāles pļāvēju sausā un no sala pasargātā vietā, novietotu uz visiem riteņiem, vēlams oriģinālajā iepakojumā.

Lādēšanas stacija:

A. Atvienojiet no uzlādes stacijas un atslēdziet barošanas avotu no strāvas kontaktligzdas.

B. Ja apkārtējā temperatūra nokrītas zem -20°C, uzlādes staciju ievietojiet telpās.

6.8 Sakaru joslu apraksts

4G		
Josla	**Frekvence**	**Maksimālā jauda (dBm)**
GSM 900	880 MHz līdz 915 MHz	35
GSM 1800	1710 MHz līdz 1785 MHz	32
LTE josla 1	1920 MHz līdz 1980 MHz	25
LTE josla 3	1710 MHz līdz 1785 MHz	25
LTE josla 7	2500 MHz līdz 2570 MHz	25
LTE josla 8	880 MHz līdz 915 MHz	25
LTE josla 20	832 MHz līdz 862 MHz	25
LTE josla 28	703 MHz līdz 748 MHz	25
Bluetooth		
	Frekvenču joslas	Maksimālā izejas jauda
	BT: 2400~2483,5 MHz	BT BDR+EDR: 20 dBm maks.
		BT BLE: 20 dBm maks.
Wi-Fi		
	Frekvenču joslas	Maksimālā izejas jauda
Wi-Fi 2,4 G	2400-2483,5 MHz	20 dBm maks.
Wi-Fi 5,2 G	5150-5250 MHz	23 dBm maks.
Wi-Fi 5,3 G	5250~5350 MHZ	20 dBm maks.
Wi-Fi 5,6 G	5470-5725 MHz	27 dBm maks.
Wi-Fi 5,8 G	5725-5850 MHz	14 dBm maks.
Wi-Fi 5,3 G tikai iekštelpu lietošanai Derējas ES/EEOP, Lielbritānijai un Ziemeļīrijai (GB + NI), RS, CH un TR.		
2,4G		
	Frekvenču joslas	Maksimālā izejas jauda
	2402- 2480 MHZ	20 dBm maks
GNSS (tikai uztveršanai)		
	Frekvenču joslas	Maksimālā izejas jauda

	Galileo (E1) 1559 to 1610 MHz Galileo (E5a) 1164 to 1215 MHz Galileo (E5b) 1164 to 1215 MHz Galileo (E6) 1215 to 1300 MHz	NA

Eksponētie tīkla interfeisi un pakalpojumi, izmantojot tīkla interfeisus rūpnīcas noklusējuma stāvoklī

Tīkla interfeiss	Tīkla pakalpojums	Apraksts
WLAN interfeiss	UDP ports 41774 UDP53 TCP53 utt.	Pagaļējs DNS domēna vārdu atrisināšanas pakalpojums
BLE interfeiss	GATT:0x1800	Nodrošina ierīces pamata identitāti un savienojuma pārvaldības informāciju, ko galvenokārt izmanto ierīču atklāšanai, sākotnējam savienojumam un apraides konfigurācijai.
	GATT: 0x1801	Pārvalda GATT pakalpojumu metadatus un statusa izmaiņu paziņojumus, ko galvenokārt izmanto pakalpojumu atklāšanai un atribūtu tabulu atjaunināšanai.
4G LTE interfeiss	4G mobilo tīkla komunikācijas interfeiss	Sunseeker Robot lietotne savienojas ar ierīcēm, pielāgo vadības pakalpojumus, attālināti vada iekārtas utt.
LORA	Nav piemērojams	Nodrošina saziņu starp ierīci un bāzes staciju

Paziņojums par to, ka Wi-Fi spēj vākt paroles

Ierīce vāc un saglabā jūsu ievadīto Wi-Fi SSID un paroli tikai tīkla funkcijām.

Paziņojums par GPS datu vākšanu

Darbojas kā virtuālā žoga funkcija, nosakot, vai zāles pļāvējs atrodas ārpus virtuālā elektroniskā žoga zonas, un novērš zādzību.

6.9 Pārstrāde un utilizācija pēc ekspluatācijas laika beigām

Šis izstrādājums NAV sadzīves atkritumi. Sazinieties ar savu pašvaldību, tirdzniecības vietu vai mājsaimniecības atkritumu apsaimniekošanas dienestu, lai iegūtu informāciju par pārstrādi.

BRĪDINĀJUMS

- Šo izstrādājumu nedrīkst izmest atkritumu poligonā, sadedzināt vai izmest kopā ar parastajiem sadzīves atkritumiem. Elektriskie komponenti var radīt apdraudējumu vai nopietnus bojājumus.

7. Bieži uzdotie jautājumi un problēmu novēršana

7.1 Kļūdas ziņojums

LCD ekrāna paziņojumi	Risinājums
Ārpus darba zonas	1. Pārbaudiet, vai ierīce atrodas ārpus kartes. Atgrieziet to un vēlreiz pārbaudiet uzstādīšanu. 2. Apstipriniet, vai lietotājs ir pārvietojis uzlādes staciju. Uzlādes stacijas pārvietošana prasīs kartēšanas atjaunināšanu. 3. Pārbaudiet, vai ierīces ir traucējoši šķēršļi.
Priekšējā riteņa motora kļūme	Priekšējais riteņa motors ir iestrēdzis, lūdzu noņemiet šķēršļus.
Aizmugurējā riteņa motora kļūme	Aizmugurējais riteņa motors iestrēdzis, lūdzu noņemiet šķēršļus.
Asmens iestrēdzis	Asmens iestrēdzis, lūdzu, notīriet griežamo disku.
Asmens motora kļūme	Griešanas motora kļūme (iestrēdzis), lūdzu, noņemiet šķēršļus.
Sadursme	Pārbaudiet, vai buferis atrodas pareizajā vietā. Mēģiniet to novietot atpakaļ.
Pacelšana	1. Pārbaudiet, vai ierīce ir pacelta. 2. Pārbaudiet, vai ierīce ir iestrēgusi un priekšējais ritenis ir gaisā.
Apgāzts	Pārbaudiet, vai ierīce ir apgāzusies.
Noliecies	Pārbaudiet, vai mašīna ir novietota uz nelīdzena pamata.
Dokojuma kļūda	1. Netīri uzlādes kontakti pļāvējā vai uzlādes stacijā, lūdzu, notīriet tos ar spirtu. 2. Pārbaudiet, vai uzlādes stacijas indikators deg (ir ieslēgts), iespējams, uzlādes stacijai nav barošanas. 3. Pārbaudiet, vai uzlādes stacija ir uzstādīta uz līdzenas virsmas. Ja virsma ir nelīdzena, noregulējiet uzlādēšanas stacijas pozīciju. 4. Apstipriniet, vai lietotājs ir pārvietojis uzlādes staciju. Uzlādes stacijas pārvietošana prasīs atkārtotu kartēšanu. 5. Pārbaudiet, vai uzlādēšanas stacijas priekšā nav šķēršļu. Ja konstatējat šķēršļus, noņemiet tos. 6. Pārbaudiet, vai ierīce netiek bloķēta uzlādēšanas stacijas zonā. 7. Uzlādes stacijas QR kods ir netīrs vai bojāts, mēģiniet to notīrīt vai pasūtīt jaunu no servisa centra. 8. Pārbaudiet, vai grīdas apakšā esošā magnētiskā lente nav izkritusi, un novietojiet to atpakaļ.
Iesprūdis	1. Pārbaudiet, vai ierīces apkārtnē nav pārāk daudz šķēršļu. 2. Robots iekļuva šaurā telpā un nevarēja izkļūt. 3. Šajā apgabalā ir konstatēta vizuāla nepareiza atpazīšana. Izmantojiet drošās zonas funkciju, lai ignorētu vizuālās atpazīšanas rezultātus. 4. Pļāvējs slīd.
Jauninājuma instalēšana neizdevās	1. Pārbaudiet, vai Wi-Fi signāls ir ļoti vājš. 2. Pārbaudiet, vai ierīce uzlādējas uzlādes stacijā.
Kartēšana neizdevās zema akumulatora līmeņa dēļ	1. Novietojiet mašīnu uzlādes stacijā, lai redzētu, vai to var pilnībā uzlādēt. 2. Pārbaudiet uzlādes stacijas indikatorus, lai pārliecinātos, vai uzlādes stacijā ir elektrība. 3. Pārbaudiet, vai uzlādes stacijas un zāles pļāvēja kontakti nav sarūsējuši. Notīriet šīs kontaktvietas ar spirtu
Uzlādes kļūda	1. Netīri uzlādes kontakti pļāvējā vai uzlādes stacijā, lūdzu, notīriet tos ar spirtu. 2. Pārbaudiet, vai uzlādes stacijas indikators deg (ir ieslēgts), iespējams, uzlādes stacijai nav barošanas. 3. Pārbaudiet, vai uzlādes stacija ir uzstādīta uz līdzenas virsmas. Ja virsma ir nelīdzena, noregulējiet uzlādēšanas stacijas pozīciju.
Karte pārsniedz maksimālo darba zonu	Izveidojiet jaunu kartes ietvaros, kas atbilst produkta nominālajām iespējām.
Aizmugurējā riteņa motora kļūme	1. Aizmugurējais stūrēšanas motors ir iestrēdzis, lūdzu, noņemiet šķēršļus. 2. Izslēdziet pļāvēju un pēc tam restartējiet to.

LCD ekrāna paziņojumi	Risinājums
Pacelšanas motora kļūme	1. Pacelšanas motors iestrēdzis, lūdzu noņemiet šķēršļus. 2. Izslēdziet pļāvēju un pēc tam restartējiet to.
Nevar atrast uzlādes staciju	1. Apstipriniet, vai lietotājs ir pārvietojis uzlādes staciju. Uzlādes stacijas pārvietošana prasīs atkārtotu kartēšanu. 2. Pārbaudiet, vai mašīna nav iestrēgusi un vai riteņi neslīd. 3. Novietojiet robotu atpakaļ uz uzlādes stacijas un pārbaudiet, vai uzlāde norisinās normāli.
Zems akumulatora līmenis	Pārbaudiet, vai akumulatora bloks nav pārāk izlādējies, un ļaujiet tam darboties pēc pilnīgas uzlādes.
Lokalizācija neizdevās	1. Pārliecinieties, ka pļāvējs ir ieslēgts. Ierīces restartēšana aizņem dažas minūtes, lai pabeigtu inicializācijas procesu. 2. Pārbaudiet, vai ierīces ir traucējoši šķēršļi. 3. Apstipriniet, vai lietotājs ir pārvietojis uzlādes staciju. Uzlādes stacijas pārvietošana prasīs atkārtotu kartēšanu.
Atrašanās vietas tīkla savienojums neizdevās	Ja atrašanās vietas tīkls ilgstoši netiek atjaunots, lūdzu, pārvietojiet pļāvēju uz vietu ar labu signālu pirms tā restartēšanas darbībai.
Kamerai kļūme	Lūdzu, izslēdziet pļāvēju un pēc tam restartējiet to.
Kamera bloķēta	1. Lūdzu, pirms darba sākšanas noslaukiet kameru. 2. Lūdzu, pārbaudiet, vai kameru neaizsedz kāds priekšmets. 3. Nospiediet jebkuru pogu, lai izietu no pauzes stāvokļa.
Nav kartes	Lūdzu, izveidojiet karti pirms darba uzsākšanas.
Kartēšana neizdevās	1. Lūdzu, pārbaudiet, vai jūsu izvēlētais maršruts ir slēgts. 2. Apstipriniet, vai ierīce ir tiešsaistē. 3. Pārbaudiet, vai ierīces ir traucējoši šķēršļi.
Akumulatora temperatūra ārpus darba diapazona	Pārliecinieties, vai apkārtējā temperatūra nav pārāk augsta vai zema, gaidiet, līdz tā atgriežas normālā līmenī, pirms pļāvēja ieslēgšanas.
Nesasniedzama zona	1. Pārbaudiet, vai ierīces ir traucējoši šķēršļi. 2. Pārbaudiet, vai nav lielu šķēršļu, kas bloķētu darbību. 3. Ja nav kanāla, kas savieno darba zonas, vispirms izveidojiet kanālu.
Lietus aizkave beigsies pēc _min	Pļāvējs ir konstatējis lietus apstākļus un nevar izpildīt pašreizējo ieplānoto darbu. Pēc lietus beigām, ja joprojām ir ieplānotajā laikā, tas automātiski sāks strādāt.
Sistēmas kļūme	Lūdzu, izslēdziet pļāvēju un pēc tam restartējiet to.
Magnētiskā sensora savienojuma kļūme	Lūdzu, izslēdziet pļāvēju un pēc tam restartējiet to.

Norādījumi, kā rīkoties neparastu vibrāciju gadījumā:
A. Izslēdziet mašīnu.
B. Pagrieziet mašīnu par 180 grādiem.
C. Pārbaudiet asmeņu stāvokli, vai nav bojājumu vai darbības traucējumu.
D. Ieteicams nomainīt visus asmeņus.
E. Atgrieziet mašīnu atpakaļ, lai sāktu darbu.

7.2.Problēmu novēršana

Ja sastopaties ar jebkādām ar produktu vai lietotni saistītām problēmām, biežāk sastopamajiem jautājumiem un risinājumiem skatiet FAQ rakstus Sunseeker oficiālajā vietnē (www.sunseekerelite.com) vai lietotnes sadaļā “Help & Guidance”.

8. Svarīga informācija

8.1 Datu privātums

Personas datu apstrāde Platformā X9/X9 plus

▪ Kas un kāpēc?

Reģistrējoties un izmantojot Sunseeker Platformu X9/X9 plus, Sunseeker Elite (vai "mēs") kā pārzinis apstrādās jūsu personas datus. Mēs apstrādāsim jūsu personas datus ar nolūku:

1. Nodrošināt jums Platformas X9/X9 plus savienojumu vai izteikt piedāvājumu šādam pakalpojumam. Juridiskais pamats ir tāds, ka apstrāde ir nepieciešama līguma izpildei, kuru esat noslēdzis ar mums, vai darbību veikšanai pirms līguma noslēgšanas ar mums.

2. Turpināt attīstīt un uzlabot mūsu produktus un pakalpojumus. Juridiskais pamats ir mūsu leģitīmas intereses attīstīt un uzlabot mūsu produktus un pakalpojumus.

3. Nodrošināt Platformas X9/X9 plus savienojamību (lietu internets): izmantot partneru integrācijas (piemēram, viedos asistentus, tostarp balss vadības ierīces); izmantot savienojamības platformas, lai savienotu Platformu X9/X9 plus ar trešo pušu ierīcēm, lietotnēm un pakalpojumiem; un izveidot savu viedās mājas integrāciju. Juridiskais pamats ir tāds, ka apstrāde ir nepieciešama līguma izpildei, kuru esat noslēdzis ar mums.

4. Nodrošināt jums atbilstošu informāciju par Platformas X9/X9 plus lietošanas pieredzi. Juridiskais pamats ir mūsu leģitīmas intereses informēt jūs par jūsu konkrētiem produktiem un pakalpojumiem un to funkcijām.

5. Nodrošināt jums atbalstu un problēmu novēršanu saistībā ar Platformu X9/X9 plus. Juridiskais pamats ir tāds, ka apstrāde ir nepieciešama līguma izpildei, kuru esat noslēdzis ar mums.

Ja esat devis mums savu piekrišanu (šādā gadījumā juridiskais pamats ir jūsu piekrišana), mēs varam apstrādāt jūsu personas datus arī šādiem mērķiem:

1. Nosūtīt jums pielāgotas reklāmas un jaunumu vēstules par mūsu produktiem un pakalpojumiem.

2. Nosūtīt jums klientu aptaujas un analizēt jūsu sniegto informāciju, kā sīkāk aprakstīts šādā saziņā.

Jūsu dati tiks apstrādāti tik ilgi, cik nepieciešams Sunseeker Elite, lai izpildītu iepriekš minētos mērķus, bet nekādā gadījumā ne ilgāk, kā to atļauj piemērojamie tiesību akti.

▪ Kādus personas datus mēs apstrādājam?

Mēs varam apstrādāt šādus personas datus:

1. Personīgā informācija: vārds un uzvārds, tautība, valodas preferences;

2. Kontaktinformācija: e-pasta adrese, pasta adrese;

3. Kontu informācija: konta pastāvēšanas ilgums, parole, konta numurs;

4. Citi ar Platformu X9/X9 plus saistītie dati: pļāvēja nosaukums, savienošanas nosaukumi, darbības, kas aktivizētas, izmantojot partneru integrācijas, un ierīces informācija.

▪ Atrašanās vietas datu izmantošana

Daži mūsu pakalpojumi darbojas tikai tad, ja mēs varam noteikt jūsu zāles pļāvēja atrašanās vietu (piemēram, laika apstākļu displejs). Kad jūs kopīgojat ar mums savu zāles pļāvēja atrašanās vietu, dati tiek glabāti kā daļa no jūsu profila un var tikt nosūtīti trešajām personām pseidonimizētā formā, lai nodrošinātu attiecīgo pakalpojumu (piemēram, lai novietotu zāles pļāvēju spēcīga lietus gadījumā).

8.2 Ierobežotā garantija

Šī ierobežotā garantija attiecas tikai uz izstrādājuma un tā komponentu materiālu vai ražošanas defektiem, ja izstrādājums tiek lietots normālos, parastos apstākļos. Ja rodas defekts, uz kuru attiecas šī ierobežotā garantija, Sunseeker vai tā pilnvarotie pārstāvji pēc saviem ieskatiem salabos vai nomainīs bojāto izstrādājumu vai komponentus saskaņā ar šo ierobežoto garantiju. Piemērojamais garantijas periods sākas datumā, kurā veikts sākotnējais pirkums no Sunseeker vai pilnvarota Sunseeker tālākpārdevēja, izplatītāja vai dīlera.

Garantijas nosacījumi

Reģistrācija: Reģistrējiet izstrādājumu tiešsaistē vietnē **www.sunseekerelite.com** 30 dienu laikā pēc pirkuma, lai saņemtu 36 mēnešu garantiju. Bez reģistrācijas tiks piemērota 24 mēnešu garantija.

Reģistrācijas metode: Piesakieties vietnē http://www.sunseekerelite.com/, noklikšķiniet uz "Personīgais centrs" ikonas vai uz sadaļas "Atbalsts", ritiniet lapu uz leju, lai atrastu "Garantijas politika", pēc tam noklikšķiniet uz pogas "Skatīt manu garantiju", lai ieietu garantijas reģistrācijā.

Akumulatora garantija: Akumulatoru bloki tiek segti tikai 24 mēnešu periodā, neatkarīgi no tiešsaistes reģistrācijas.

Pareiza lietošana: Izstrādājumam nedrīkst būt bijusi nepareiza lietošana, ļaunprātīga izmantošana, atstāšana novārtā, pārveidošana, modifikācija vai remonts, ko veicis kāds cits, izņemot autorizētu servisa centru.

Apstiprinātās daļas: Ar šo izstrādājumu drīkst izmantot tikai Sunseeker Elite apstiprinātus piederumus un daļas.

Bojājumu novēršana: Izstrādājumam nedrīkst būt bojājumi, ko izraisījuši svešķermeņi, vielas vai negadījumi.

Uzglabāšanas apstākļi: Ja ārējā temperatūra ir zemāka par 0 °C, akumulators un izstrādājums jāuzglabā telpās.

Garantijas izņēmumi

Parastais nolietojums: Šī garantija neattiecas uz komponentiem, kuriem ir dabisks nolietojums standarta lietošanas rezultātā, piemēram, asmeņiem.

Neatļauta apkope: Bojājumi, darbības traucējumi vai atteices, kas rodas neatļautas vai nepareizas apkopes, lietošanas vai pārslodzes rezultātā, tiek izslēgti.

Augstspiediena mazgātāja bojājumi: Bojājumi, kas rodas augstspiediena mazgāšanas rezultātā, netiek segti.

Lai iesniegtu garantijas prasību, jums jāiesniedz pirkumu apliecinošs dokuments derīga čeka veidā, kurā norādīts pirkuma datums un vieta.

Šī garantija papildina jūsu likumā noteiktās tiesības

un neattiecas uz izstrādājuma komplektācijā iekļautajiem piederumiem. Uz visiem remontdarbiem un nomaināmajiem produktiem attiecas ierobežotā garantija līdz sākotnējā garantijas perioda beigām, sākot no pirkuma datuma.

8.3 Atrunas

Mēs sniedzam klientiem pēcpārdošanas pakalpojumus, izņemot šādus apstākļus:

1. Ar ražošanu nesaistītu faktoru izraisīti bojājumi, tostarp, bet ne tikai, lietotāja kļūdas.

2. Bojājumi, ko izraisījusi neatļauta modifikācija, izjaukšana vai korpusa atvēršana, kas nav veikta saskaņā ar oficiālajām instrukcijām vai rokasgrāmatām.

3. Bojājumi, kas radušies nepareizas uzstādīšanas, nepareizas lietošanas vai ekspluatācijas dēļ, kas neatbilst oficiālajām instrukcijām vai rokasgrāmatām.

4. Bojājumi, ko radījis neautorizēts pakalpojumu sniedzējs.

5. Bojājumi, kas radušies neatļautas ķēžu modifikācijas un/vai akumulatora un lādētāja neatbilstības vai nepareizas lietošanas rezultātā.

6. Bojājumi, ko radījuši lietotāji, kuri neievēro norādījumus un rokasgrāmatas ieteikumus.

7. Bojājumi, ko radījusi darbība sliktos zāliena apstākļos (piemēram, lielas peļķes, ja ierobežotās zonas nav pareizi iestatītas, vietas, kur zāliena virsmu klāj daudz akmeņu utt.)

8. Bojājumi, kas radušies, lietojot izstrādājumu vidē ar elektromagnētiskiem traucējumiem, tostarp kalnrūpniecības zonās vai radiopārraides torņu, augstsprieguma vadu, apakšstaciju utt. tuvumā.

9. Bojājumi, kas radušies, lietojot izstrādājumu vidē, kurā ir citu bezvadu ierīču, piemēram, raidītāju, video lejupsaišu, Wi-Fi signālu utt. radītie traucējumi.

10. Bojājumi, kas radušies uzticamības vai saderības problēmu dēļ, lietojot neatļautas trešo pušu daļas.

11. Bojājumi, kas radušies, lietojot ierīci ar vāji uzlādētu vai bojātu akumulatoru.

12. Bojājumi, ko radījuši neparedzēti faktori, piemēram, automašīnu sadursmes, savvaļas dzīvnieku uzbrukumi, plūdi utt.

Šis saturs var tikt mainīts bez iepriekšēja brīdinājuma.

8.4 Sazinieties ar mums

Sunseeker Intelligent Technology SE

Adrese: Theodorstraße 41M1, D-22761 Hamburga

Tīmekļa vietne: www.sunseekerelite.com

LV

EK atbilstības deklarācija

Ražotājs:
Zhejiang Sunseeker Industrial Co., Ltd.
988 Jinde Rd. Jiangdong Industrial Park, Jinhua, Zhejiang 321000 P.R. ĶĪNAS TAUTAS REPUBLIKA
Deklarējam un uzņemamies atbildību, ka izstrādājums:
Zīmola nosaukums: Sunseeker Elite
Pilnvarotais pārstāvis:
Sunseeker Intelligent Technology SE
Theodorstrasse 41M1 22761 Hamburg
Izstrādājuma nosaukums: Robotizētais zāles pļāvējs
Modelis: RMX12000D40V(X9), RMX24000D40V(X9 Plus)
Aparatūras versija: SNK_X9_MAIN_V70
Programmatūras versija: 0.3.6.2771 (tiks atjaunināta)
Atbilst šādām direktīvām:
1. Radioiekārtu direktīva (2014/53/ES)
2. Mašīnu direktīva (2006/42/EK)
3. RoHS direktīva (2011/65/ES) un grozījumu direktīva ((ES) 2015/863)
4. Akumulatoru regulējums (ES) 2023/1542

Par šo deklarāciju ir atbildīgs tikai ražotājs.
Deklarācijas priekšmets atbilst attiecīgajiem Savienības saskaņošanas tiesību aktiem.
Atsauces uz attiecīgajiem Savienības harmonizācijas tiesību aktiem:
EN 50636-2-107: 2015+A1:2018+A2: 2020+A3: 2021
EN 60335-1:2012+A11:2014+A13:2017+ A1:2019 + A2:2019+ A14:2019+A15:2021

EN IEC 55014-1:2021	EN IEC 55014-2:2021	EN IEC 61000-3-2:2019+A1:2021+A2:2024
EN 61000-3-3:2013+A1:2019+A2:2021	EN 301 489-1 V2.2.3	EN 301 489-3 V2.3.2
EN 301 489-17 V3.3.1	EN 301 489-19 V2.2.1	EN 301 489-52 V1.2.1
EN 301 511 V12.5.1	EN 301 908-1 V15.2.1	EN 301 908-13 V13.2.1
EN 303 413 V1.2.1	EN 300 440 V2.2.1	EN 300 328 V2.2.2
EN 62311: 2008	EN IEC 62311: 2020	EN 301 893 V2.1.1
EN 62321-1:2013	EN 18031-1: 2024	EN 18031-2: 2024
EN IEC 62321-2:2021	EN 62321-3-1:2014	EN 62321-8:2017
EN 62321-4:2014 /A1:2017	EN 62321-5:2014	EN 62321-7-1:2015
EN 62321-7-2:2017	EN 62321-6:2015	EN 62321-8:2017
IEC 62133-2:2017+A1:2021	EN 50665: 2017	EN IEC 63000:2018
EN ISO 3744:2010		

Informācija par RF iedarbību:

Šī ierīce ir pārbaudīta un atbilst piemērojamajiem radiofrekvences (RF) iedarbības ierobežojumiem.

Šis aprīkojums ir jāuzstāda un jāizmanto saskaņā ar sniegtajām instrukcijām, un šim raidītājam izmantotā(-ās) antena(-as) ir jāuzstāda tā, lai nodrošinātu vismaz 30 cm attālumu no visām personām, un tās nedrīkst atrasties līdzās vai darboties kopā ar citu antenu vai raidītāju.

Parakstīts zemāk minētā uzņēmuma vārdā un uzdevumā:
Zhejiang Sunseeker Industrial Co., Ltd.
Vieta: Jinhua, Zhejiang ĶĪNAS TAUTAS REPUBLIKA
Datums: 03-2-2026
Vārds un uzvārds: Harijs Rans (Harry Ran)
Paraksts: Harry
Amats: Galvenais inženieris

Pilnvarotais pārstāvis:
Sunseeker Intelligent Technology SE
Theodorstrasse 41M1
22761 Hamburg
Hans-Peter Kuebler
Izpilddirektors

Turinys

1. Saugumas ir taisyklės 556
1.1 Bendrosios nuostatos 556
1.2 Bendrosios saugos instrukcijos 556
1.3 Įrengimo saugos instrukcijos 557
1.4 Saugos instrukcijos kasdieniam naudojimui 558
1.5 Saugos instrukcijos techninei priežiūrai 558
1.6 Baterijų sauga 558

2. Simboliai ir lipdukai 558

3. Turinys ir specifikacija 559
3.1 Dėžės turinys 559
3.2 Dalys ir funkcijos 560
3.3 Specifikacijos 561

4. Įrengimas ir žemėlapių sudarymas 562
4.1 Pasiruošimas 563
4.2 Vejapjovės įjungimas 563
4.3 Programos prisijungimas 564
4.4 Įkrovimo stotelės įrengimas 564
4.5 Žemėlapio sudarymas 565
4.6 netRTK nustatymai 568

5. Kasdienės operacijos 569
5.1 Vejapjovės ekranas ir valdymas 569
5.2 PIN kodo pakeitimas 570
5.3 Grafiko nustatymas 570
5.4 Programos įvadas 571
5.5 S Connect modulis 572
5.6 IoT (daiktų internetas) 573
5.7 Kliūčių vengimas 574

6. Techninė priežiūra 574
6.1 Valymas 574
6.2 Peilių keitimas 575
6.3 EdgZero pjoviklis 576
6.4 Transportavimas 577
6.5 Baterija 577
6.6 Maitinimo šaltinis 578
6.7 Laikymas 579
6.8 Ryšio dažnių juostų aprašymas 579
6.9 Perdirbimas ir pasibaigusio eksploatavimo laikotarpio atliekų šalinimas 580

7. DUK ir trikčių šalinimas 581
7.1 Klaidos pranešimas 581
7.2 Trikčių šalinimas 582

8. Svarbi informacija 583
8.1 Duomenų privatumas 583
8.2 Ribota garantija 583
8.3 Atsakomybės apribojimai 584
8.4 Susisiekite su mumis 584

1. Saugumas ir taisyklės

1.1 Bendrosios nuostatos

SVARBU
PRIEŠ NAUDOJIMĄ ATIDŽIAI PERSKAITYKITE
IŠSAUGOKITE ATEIČIAI

Paskirtis

Šis sodo gaminys skirtas tik vejai pjauti, automatiškai pjaunant sodo žolę bet kuriuo paros metu. Bet koks naudojimas ne pagal paskirtį gali kelti pavojų, pakenkti žmonėms arba sugadinti turtą. Būtina griežtai laikytis nurodytų gairių, kad būtų užtikrinta sauga ir išvengta nelaimių.

Naudojimas ne pagal paskirtį

Šis sodo gaminys neskirtas naudoti jaunesniems nei 14 metų vaikams arba asmenims, kurių fiziniai, jutiminiai ar protiniai gebėjimai yra riboti arba kuriems trūksta patirties ir žinių, nebent už jų saugumą atsakingas asmuo juos prižiūrėtų arba instruktuotų, kaip naudotis gaminiu.

Netinkamas naudojimas, be kita ko, apima žmonių, vaikų ar gyvūnų vežimą ant įrenginio, važiavimą įrenginiu, krovinių traukimą ar stūmimą ir įrenginio naudojimą ne žolinei augmenijai pjauti.

Išliekamasis pavojus – vykdydami techninės priežiūros procedūras arba keisdami peilius mūvėkite apsaugines pirštines ir dėvėkite apsauginius akinius, kad nesusižeistumėte.

Nepratęskite kabelio tarp maitinimo šaltinio ir įkrovimo stotelės.

- Naudojant įrenginį viešose vietose, aplink darbo zoną turi būti pastatyti įspėjamieji ženklai. Ženkluose turi būti aiškiai pateiktas šis tekstas:

ĮSPĖJIMAS

– Nelieskite pavojingų judančių dalių, kol jos visiškai nesustoja.

– Maitinimo kabelį, maitinimo šaltinį, ilgintuvo kabelį ir visus kitus elektros kabelius, kurie nepriklauso gaminiui, laikykite už pjovimo zonos ribų, kad jie būtų atokiau nuo pavojingų judančių dalių ir būtų išvengta kabelių, kurie gali liestis su įtampą turinčiomis dalimis, pažeidimų. Yra rizika, kad operatorius ar praeiviai gali patirti sužalojimų ar net žūti, jei nebus laikomasi instrukcijų, pateiktų vadove.

– Automatinė vejapjovė! Laikykitės atokiau nuo įrenginio! Vaikai negali būti palikti be priežiūros!

– Išsaugokite visus įspėjimus ir instrukcijas, kad galėtumėte su jais susipažinti ateityje.

– Įspėjimas niekada neleisti vaikams, asmenims su sumažėjusiais fiziniais, jutiminiais ar protiniais gebėjimais, taip pat neturintiems patirties ir žinių ar nesusipažinusiems su šiomis instrukcijomis naudotis įrenginiu; vietos teisės aktai gali riboti operatoriaus amžių.

– Perskaitykite visus saugos įspėjimus, instrukcijas, iliustracijas ir specifikacijas, pateiktus kartu su šiuo gaminiu. Jei nesilaikysite visų toliau išvardytų nurodymų, galite patirti elektros smūgį, gaisrą ir (arba) sunkiai susižeisti.

– Naudojant įrenginį viešose vietose, aplink darbo zoną turi būti pastatyti įspėjamieji ženklai. Ženkluose turi būti aiškiai pateiktas šis tekstas:

ĮSPĖJIMAS

– Automatinė vejapjovė. Laikykitės atokiau nuo įrenginio. Vaikai negali būti palikti be priežiūros!

– Nenaudojant įrenginio, jis turi būti išjungtas.

1.2 Bendrosios saugos instrukcijos

Darbo zonos sauga

A. Neeksploatuokite įrenginių sprogioje aplinkoje, pavyzdžiui, esant degių skysčių, dujų ar dulkių. Įrenginiai kelia kibirkštis, nuo kurių gali užsidegti dulkės arba kilti dūmai.

B. Atidžiai perskaitykite instrukcijas. Susipažinkite su valdikliais ir tinkamu įrenginio naudojimu.

C. Niekada neleiskite įrenginiu naudotis su šiomis instrukcijomis nesupažindintiems asmenims arba vaikams. Pagal vietos taisykles gali būti ribojamas operatoriaus amžius.

D. Už nelaimingus atsitikimus ar pavojus, kylančius kitiems žmonėms ar jų turtui, atsako operatorius ar naudotojas.

Elektros sauga

A. Maitinimo kištukai turi atitikti kištukinį lizdą. Niekada niekaip nemodifikuokite kištuko. Nenaudokite jokių įkroviklio kištukų su įžemintais prietaisais. Nemodifikuoti kištukai ir tinkami lizdai sumažins elektros smūgio pavojų.

B. Venkite kūno sąlyčio su įžemintais paviršiais, pavyzdžiui, vamzdžiais, radiatoriais, viryklėmis ir šaldytuvais. Jei jūsų kūnas yra įžemintas, padidėja elektros smūgio pavojus.

C. Nepiktnaudžiaukite maitinimo kabeliais. Niekada nenaudokite maitinimo kabelio prietaisui nešti, traukti ar atjungti. Laikykite maitinimo kabelius atokiau nuo karščio, alyvos, aštrių briaunų ar judančių dalių. Pažeisti arba susipynę maitinimo kabeliai didina elektros smūgio pavojų.

D. Jeigu neįmanoma išvengti iš elektros tinklo maitinamo įrenginio naudojimo drėgnoje vietoje, naudokite liekamosios srovės įtaisu (RCD) apsaugotą maitinimą. RCD naudojimas sumažina elektros smūgio pavojų.

E. Užtikrinkite, kad automatinė perimetro nustatymo sistema būtų tinkamai įrengta, kaip nurodyta.

F. Periodiškai apžiūrėkite vietą, kurioje bus naudojamas įrenginys, ir pašalinkite visus akmenis, lazdas, laidus, kaulus ir kitas kliūtis.

G. Reguliariai tikrinkite, ar peiliai, peilių varžtai ir pjovimo įtaisas nenusidėvėję ar nepažeisti Pakeiskite nusidėvėjusius ar pažeistus peilius ir varžtus komplektais, kad būtų išsaugota pusiausvyra.

H. Būkite atsargūs naudodami įrenginius su keliais sukliais, nes vienas besisukantis diskas su peiliukais gali priversti suktis ir kitus diskus.

Asmeninė sauga

A. Neleiskite su įrenginiu ar šiomis instrukcijomis nesusipažinusiems asmenims juo naudotis. Įrenginiai yra pavojingi neapmokytų naudotojų rankose.

B. Būkite budrūs, stebėkite, ką darote, ir dirbdami su įrenginiu vadovaukitės sveiku protu. Nenaudokite įrenginio būdami pavargę arba apsvaigę nuo narkotikų, alkoholio ar vaistų. Neatsargumas dirbant su įrenginiu gali sukelti sunkius sužalojimus.

C. Prieš pradėdami dirbti su įrenginiu nuimkite reguliavimo raktą arba veržliaraktį. Prie besisukančios įrenginio dalies paliktas veržliaraktis arba raktas gali sužaloti žmogų.

D. Valdydami įrenginį rankiniu būdu, visuomet tinkamai stovėkite ant žemės ir laikykite pusiausvyrą. Tai leidžia geriau valdyti įrenginį netikėtose situacijose.

E. Neleiskite, kad dėl dažno naudojimosi įrenginiais įgyti įgūdžiai leistų jums tapti nerūpestingais ir nepaisyti įrenginių saugos principų. Neatsargus veiksmas per sekundės dalį gali sukelti sunkią traumą

Įrenginio naudojimas ir priežiūra

A. Prieš atlikdami bet kokius nustatymus, keisdami priedus ar sandėliuodami atjunkite kištuką nuo maitinimo šaltinio ir (arba) išimkite sudėtinę bateriją (jei ji nuimama) iš įrenginio ar kitų prietaisų. Tokios prevencinės saugos priemonės sumažina netyčinio paleidimo riziką.

B. Įrenginių ir priedų priežiūra. Patikrinkite, ar judančios dalys nėra neteisingai sureguliuotos arba sujungtos, ar nesulūžusios ir ar nėra kitų sąlygų, galinčių turėti įtakos įrenginio veikimui. Jei įrenginys pažeistas, prieš naudodami jį sutaisykite. Daug nelaimingų atsitikimų įvyksta dėl netinkamai prižiūrimų įrenginių ir priedų.

C. Naudokite įrenginį ir priedus pagal šias instrukcijas, atsižvelgdami į darbo sąlygas ir atliekamus darbus. Naudojant įrenginį ne pagal paskirtį, gali kilti pavojus.

D. Niekada nenaudokite įrenginio su sugedusiomis apsaugomis arba be saugos prietaisų.

E. Nekiškite rankų ar kojų prie sukamųjų dalių arba po jomis. Visada laikykitės atokiau nuo išmetimo angos.

F. Niekada neimkite ir neneškite įrenginio, kai variklis veikia.

G. Įjunkite įrenginio užraktą / nustatykite įrenginį į „UŽRAKINTA“ režimą
- prieš šalindami užsikimšimą.
- prieš tikrindami, valydami ar dirbdami su įrenginiu.

H. Nepalikite įrenginio veikti be priežiūros, jei žinote, kad netoliese yra naminių gyvūnų, vaikų ar žmonių.

Aptarnavimas

A. Paveskite įrenginį prižiūrėti kvalifikuotam remonto specialistui ir naudokite tik identiškas atsargines dalis. Taip bus užtikrinta įrenginio sauga.

B. Prižiūrėkite, kad visos veržlės, varžtai ir sraigtai būtų priveržti, kad įrenginys veiktų saugiai.

C. Pakeiskite susidėvėjusias ar pažeistas saugos dalis.

D. Užtikrinkite, kad būtų pakeisti tinkami peiliai.

E. Užtikrinkite, kad baterijos būtų įkrautos naudojant tinkamą gamintojo rekomenduojamą įkroviklį. Neteisingai naudojant gali ištikti elektros smūgis, perkaitimas arba iš baterijos gali ištekėti korozinis skystis.

F. Nutekėjus elektrolitui, nuplaukite jį vandeniu / neutralizuojančia priemone, kreipkitės į gydytoją, jei patenka į akis ir pan.

G. Įrenginio techninė priežiūra turi būti atliekama pagal gamintojo nurodymus.

Baterijos įrankio naudojimas ir priežiūra

A. Įkraukite tik gamintojo nurodytu įkrovikliu. Įkroviklis, kuris tinka vieno tipo sudėtinei BATERIJAI, gali kelti gaisro pavojų, jei naudojamas su kito tipo sudėtine BATERIJA.

B. Elektrinius įrankius naudokite tik su specialiai tam skirtomis sudėtinėmis BATERIJOMIS. Naudojant bet kokias kitas akumuliatorių sudėtines BATERIJAS gali kilti sužeidimų ir gaisro pavojus.

C. Kai sudėtinės BATERIJOS nenaudojate, laikykite ją atokiau nuo kitų metalinių daiktų, pavyzdžiui, segtukų, monetų, raktų, vinių, varžtų ar kitų smulkių metalinių daiktų, kurie gali sujungti vieną gnybtą su kitu. Trumpas sudėtinės BATERIJOS gnybtų sujungimas gali sukelti nudegimus arba gaisrą.

D. Esant netinkamoms sąlygoms, iš sudėtinės BATERIJOS gali išsiveržti skystis; venkite sąlyčio. Atsitiktinai prisilietus, nuplaukite vandeniu. Skysčiui patekus į akis, papildomai kreipkitės į gydytoją. Iš sudėtinės BATERIJOS išsiliejęs skystis gali sukelti odos dirginimą arba nudeginti.

E. Nenaudokite pažeistos ar modifikuotos sudėtinės BATERIJOS arba įrankio. Pažeistos arba modifikuotos baterijos gali veikti nenuspėjamai, todėl gali kilti gaisras, SPROGIMAS arba sužeidimo pavojus.

F. Nepalikite sudėtinės BATERIJOS ar įrankio ugnies ar pernelyg aukštos temperatūros poveikyje. Veikiama ugnies arba aukštesnės nei 130 °C temperatūros gali sukelti sprogimą.

G. Laikykitės visų įkrovimo instrukcijų ir neįkraukite sudėtinės BATERIJOS ar įrankio už instrukcijose nurodyto temperatūros intervalo ribų. Netinkamai įkraunant arba esant temperatūrai, kuri neatitinka nurodyto intervalo, gali būti sugadinta BATERIJA ir padidėti gaisro pavojus.

1.3 Įrengimo saugos instrukcijos

A. Neįrengkite įkrovimo stotelės, įskaitant bet kokius priedus, vietoje, kuri yra žemiau arba arčiau nei 60 cm nuo bet kokios degios medžiagos. Esant gedimui, gali įkaisti įkrovimo stotelė ir maitinimo šaltinis, todėl gali kilti gaisro pavojus.

B. Nestatykite maitinimo šaltinio tokiame aukštyje, kad kiltų pavojus, jog jis gali įkristi į vandenį. Nestatykite maitinimo šaltinio ant žemės.

C. Neuždarykite maitinimo šaltinio į apvalkalą. Susikondensavęs vanduo gali pakenkti maitinimo šaltiniui ir padidinti elektros smūgio pavojų.

D. Taikoma ES. Jei maitinimo šaltinis įrengtas lauke:

Elektros smūgio pavojus. Montuokite tik prie dengto A klasės GFCI lizdo (RCD), turinčio oro sąlygoms atsparų korpusą ir galimybę įdėti arba nuimti kištuko dangtelį.

E. Nemontuokite įkrovimo stotelės ten, kur gali atsirasti stovinčio vandens.

1.4 Saugos instrukcijos kasdieniam naudojimui

A. Saugokite rankas ir kojas nuo besisukančių peilių. Nedėkite rankų ar kojų prie gaminio ar po juo, kai jis yra įjungtas.

B. Sustabdykite gaminįarba nustatykite gaminį į „OFF" (išjungta) padėtį, kai darbo zonoje yra žmonių, ypač vaikų ar gyvūnų.

C. Įsitikinkite, kad ant vejos nėra jokių daiktų, pavyzdžiui, akmenų, šakų, įrankių ar žaislų. Į tokius daiktus atsitrenkę peiliai gali būti pažeisti.

D. Nekelkite ir nejudinkite gaminio, kai jis yra įjungtas.

E. Neleiskite gaminiui susidurti su žmonėmis ar gyvūnais. Jei gaminys kliudo žmogų ar gyvūną, nedelsdami sustabdykite gaminį.

F. Nedėkite jokių daiktų ant gaminio ar įkrovimo stotelės.

G. Nenaudokite gaminio, jei neveikia „STOP" (sustabdymo) mygtukas.

H. Kai gaminys neveikia, visada nustatykite jį į „OFF" (išjungta) padėtį.

I. Nenaudokite šio gaminio ir iššokančiojo purkštuvo vienu metu. Naudokite grafiko funkciją tuo pačiu metu.

J. Neleiskite naudoti gaminio, kai darbo vietoje yra stovinčio vandens, pvz., teritorijoje, kurioje dėl stipraus lietaus susidaro vandens telkiniai.

1.5 Saugos instrukcijos techninei priežiūrai

A. Kai atliekate gaminio techninę priežiūrą, nustatykite gaminį į „OFF" (išjungimo) režimą.

B. Gaminio nevalykite aukšto slėgio plovimo įrenginiu. Gaminio valymui nenaudokite tirpiklių.

C. Prieš valydami ar atlikdami įkrovimo stotelės techninę priežiūrą, atjunkite kištuką nuo įkrovimo stotelės.

1.6 Baterijų sauga

Ličio jonų baterijos gali sprogti arba sukelti gaisrą, jei yra išardytos, sujungtos trumpuoju jungimu arba veikiamos vandens, ugnies ar aukštos temperatūros. Su baterija elkitės atsargiai, jos neišardykite, neatidarykite ir nenaudokite jokių elektros ir mechaninių priemonių. Venkite laikyti tiesioginiuose saulės spinduliuose.

2. Simboliai ir lipdukai

Atidžiai išstudijuokite gaminyje ir etiketėse esančius simbolius ir įsigilinkite į jų reikšmę:

	ĮSPĖJIMAS: *Prieš naudodamiesi gaminiu perskaitykite naudotojo instrukcijas.*
STOP	***ĮSPĖJIMAS:*** *Prieš pradėdami tvarkyti ar kelti įrenginį, jį išjunkite.* *Niekada nelieskite besisukančių peilių.*
	ĮSPĖJIMAS: *Dirbdami laikykitės saugaus atstumo nuo įrenginio. Laikykite kitus asmenis toliau nuo pavojingos zonos.*
	ĮSPĖJIMAS: *Nevažiuokite ant įrenginio.*
	Perskaitykite naudotojo instrukcijas.
CE	*CE atitikties ženklas.*
L_{WA} 66 dB L_{WA} 70 dB	*Garso galios lygis, nustatytas pagal Europos lauko triukšmo direktyvą.*
	Neišmeskite šio gaminio kaip įprastų buitinių atliekų. Užtikrinkite, kad gaminys būtų perdirbtas pagal vietos teisės aktų reikalavimus.
III	*Klasė III*
	DC
	Nemeskite baterijos į ugnį ir nelaikykite jos prie karščio šaltinio.
	Nemerkite baterijos į vandenį.
Li-ion	*Perdirbimo ženklas.*
	Šios sudėtinės baterijos negalima išmesti kaip įprastų buitinių atliekų. Užtikrinkite, kad sudėtinė baterija būtų perdirbta pagal vietos teisės aktų reikalavimus.
T4A	*Pakeiskite saugikliu, atitinkančiu vardinius parametrus.*
T10A	*Pakeiskite saugikliu, atitinkančiu vardinius parametrus.*
	II klasės konstrukcija.

IPX4	Apsaugos laipsniai, kuriuos užtikrina korpusai (IP kodas)
IPX6	
IP67	
	Nuimama maitinimo šaltinio dalis
	SMPS su trumpajam jungimui atspariu saugos izoliaciniu transformatoriumi
	SMPS (maitinimo šaltinis su perjungiamu režimu)
cosφ:0.56	Galios koeficientas
VI	6 energijos vartojimo efektyvumo lygis
	Nurodo, kad maitinimo blokas negali būti naudojamas, jei kištuko dalies kontaktai yra pažeisti.
	DĖMESIO – nelieskite besisukančių peilių. Perkeliant būtina mūvėti pirštines. Nelieskite pjoviklio veikimo metu.
MAX 45°C	Nenaudokite ir nelaikykite akumuliatoriaus aplinkoje, kur temperatūra viršija 45 °C, ir laikykite jį atokiau nuo visų šilumos šaltinių, kad išvengtumėte pavojų saugai.
Max. 9500 min^{-1}	Maks. 9500 min^{-1}
195 mm	φ 195 mm pjovimo disko peiliui
	įspėjimas
ETSI EN 300 645 TÜVRheinland CERTIFIED	TÜV Rheinland atitikties ženklas.

Roboto ekrane rodomi simboliai

	Įjungti / išjungti maitinimą
START	Pradžios mygtukas
HOME	„Home" (pagrindinio ekrano) mygtukas
OK	„OK" (gerai) mygtukas

Pastaba:

Daugiau informacijos apie simbolius rasite 5.1 skyriuje „Robotinės vejapjovės ekranas ir valdymas".

3. Turinys ir specifikacija

3.1 Dėžės turinys

Robotinė vejapjovė*1
Įkrovimo stotelė*1
Valymo šepetys * 1
Atsarginiai peiliai * 24
Atsarginiai varžtai * 24
Įkrovimo stoties vinys * 8
Apdailinis pjovimo dangtis*1
Dešiniojo apsauginio gaubto komplektas*1
Valymo šluostė*1
Priekinio rato apatinis šepetys*2
Priekinio rato viršutiniai šepečiai*2
Galinio rato šepetys*2
ST2,9×8 varžtai*8
ST3,9×12 varžtai*2
EdgeZero trimerio virvutė*4

3.2 Dalys ir funkcijos

Vaizdas iš viršaus

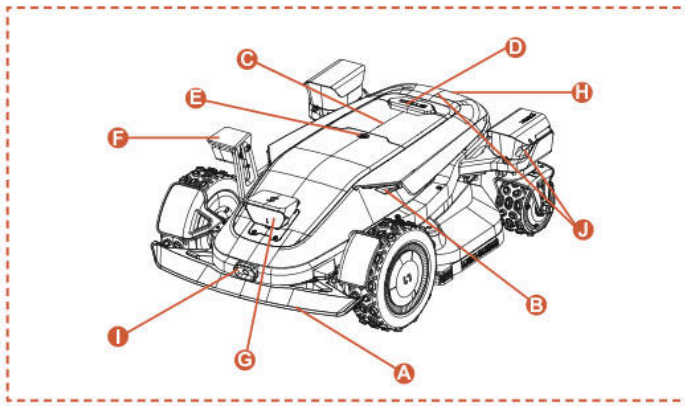

Vaizdas iš apačios

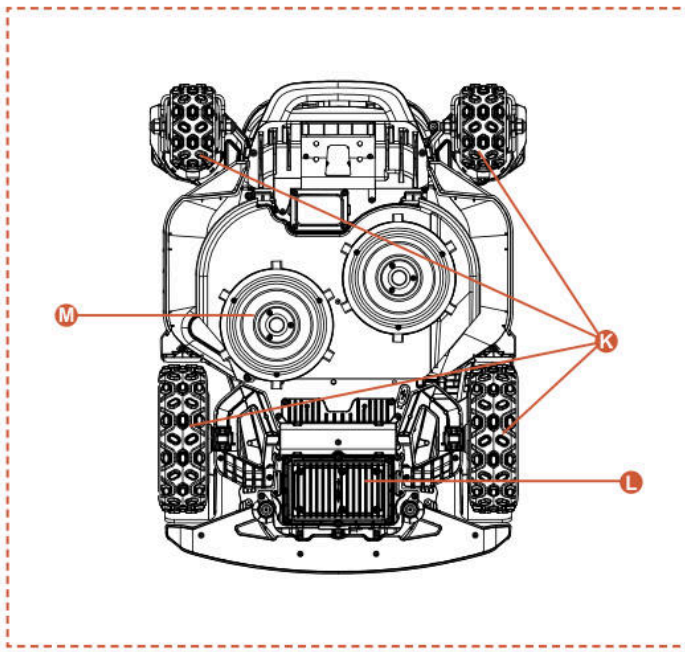

Pastaba

– Nemerkite įrenginio į vandenį, nes tai gali sugadinti komponentus ir panaikinti garantiją nurodytu laikotarpiu.

A. Amortizuojantis buferis
Kai nėra galimybės vizualiai nustatyti padėtį, amortizuojantis buferis gali užtikrinti normalų įrenginio veikimą.

B. LED lemputės
Skirtingos vejapjovės LED lemputės sąveikauja tarpusavyje ir rodo įrenginio veikimo būseną.

C. Valdymo skydelis
Skydelis, skirtas įrenginio maitinimui įjungti ir išjungti, įsakyti įrenginiui dirbti arba grįžti; ir t. t.

D. SUSTABDYTA mygtukas
Avarinio sustabdymo mygtukas, skirtas įrenginiui sustabdyti susidarius bet kokioms pavojingoms aplinkybėms.

E. Lietaus jutiklis
Lietaus jutiklis gali aptikti lietų ir pagal naudotojo nustatymus įrenginys gali automatiškai grįžti į įkrovimo stotelę, kad išvengtų lietaus.

F. Šoninė ToFView kamera (iToF+RGBD)
DI palaikoma iToF+RGBD sujungta kamera, derindama gylio duomenis su spalviniais vaizdais, gali tiksliai atpažinti kliūtis kraštų pjovimo metu ir užtikrina didesnį kraštų pjovimo tikslumą.

G. Binokulinė kamera ir iToF integruota kamera
DI palaikoma binokulinė kamera padeda vejapjovei aptikti ir išvengti kliūčių.

iToF integruota kamera naudojama kliūčių išvengimui ir pjovimui palei ribą. Ji matuoja atstumą pagal moduliuotos infraraudonosios šviesos fazės skirtumą, užtikrindama stabilų veikimą esant bet kokioms apšvietimo sąlygoms.

H. Įkrovimo infraraudonųjų spindulių jutiklis
Infraraudonųjų spindulių įkrovimo jutiklis leidžia autonomiškai prisijungti prie įkrovimo stotelės naudojant infraraudonųjų spindulių nukreipimą ir stebi įkrovimo būseną, kad būtų užtikrintas saugus įkrovimas viso proceso metu.

I. Infraraudonųjų spindulių termovizinė kamera
Infraraudonųjų spindulių termovizinė kamera fiksuoja aplinkos šiluminius signalus, leidžiančius vejapjovei tiksliai atpažinti gyvus objektus ir kliūtis esant prastam matomumui, pavyzdžiui, naktį ar rūke, taip sumažinant susidūrimo riziką.

J. dToF integruota kamera
dToF integruota kamera naudoja tiesioginio skrydžio laiko (Time-of-Flight) principą ir tiksliai matuoja atstumus, apskaičiuodama infraraudonųjų šviesos impulsų skrydžio laiką. Ji leidžia anksti aptikti tolimas kliūtis ir užtikrina patikimą saugą robotinei vejapjovei dirbant didelėse vejos teritorijose.

K. 4WD stebulės variklis
4WD stebulės variklio sistema integruoja vairavimo valdymą ir galios perdavimą kiekviename rate, užtikrindama tikslų valdymą ir didelę galią geresniam pravažumui sudėtingomis sąlygomis.

L. Akumuliatoriaus skyrius
Skyrius baterijai laikyti.

M. Sukamoji pjovimo plokštė
Vejos pjovimo įtaisas, kai įrenginys veikia.

3.3 Specifikacijos

TECHNINĖS SPECIFIKACIJOS	X9 RMX12000D40V	X9 Plus RMX24000D40V
Kontūro kabelis	Nėra kabelio / nėra kontūro	Nėra kabelio / nėra kontūro
Maksimalus pjovimo plotas	12000 m^2	24000 m^2
Min. / maks. pjovimo aukštis	20-100 mm	20-100 mm
Aukščio reguliavimas	Elektroninis	Elektroninis
Pjovimo plotis	430 mm	430 mm
Tuščiosios eigos greitis	2500/min	2800/min
Atsparumas vandeniui	IPX6	IPX6
Baterijos talpa	BS408 36VDC, 8Ah, 288Wh, 40VDC MAX	BF408 36VDC, 8Ah, 288Wh, 40VDC MAX
Vartotojo sąsaja	Programa ir klaviatūros ekranas	Programa ir klaviatūros ekranas
Maksimalus nuolydis	42°(90%)	42°(90%)
Roboto matmenys	85 * 61,7 * 30,3 cm	85 * 66,3 * 30,3 cm
Sertifikatai	CE RoHS	CE RoHS
Grynasis svoris	30,5 kg	32,7 kg
Garso galios lygis LWA	66 dB (A)	70 dB (A)
Garso galios neapibrėžtis KWA	2,44 dB (A)	2,25 dB (A)
Garso slėgio lygis LpA	58 dB (A)	62 dB (A)
Garso galios neapibrėžtis KpA	2,44 dB (A)	2,25 dB (A)
Garso galios lygis LWA EdgeZero	88 dB (A)	88 dB (A)
Garso galios neapibrėžtis KWA EdgeZero	1,97 dB (A)	1,97 dB (A)
Garso slėgio lygis LpA EdgeZero	80 dB (A)	80 dB (A)
Garso slėgio neapibrėžtis KpA EdgeZero	1,97 dB (A)	1,97 dB (A)
YPATYBĖS		
Wi-Fi / Bluetooth	Y	Y
Belaidis žemėlapio sudarymas	Y	Y
Maršruto planavimas	3 parinktys	3 parinktys
AONavi™ 2.0 (nRTK+VSLAM 2.0)	Y	Y
Super Wi-Fi	Y	Y
Vision AI2.0	Y	Y
ATC (visų reljefų įveikimas)	Y	Y
„Eco“ režimas	Y	Y
Naktinis režimas*	Y	Y
LED galvos žibintas	Y	Y
OTA	Y	Y
Greitas grįžimas į įkrovimo stotelę	Y	Y
Kelių zonų	Y	Y
Darbo grafikas	Automatinis arba rankinis nustatymas	Automatinis arba rankinis nustatymas
Smūgio sensorius	Y	Y
Plovimas vandeniu	Y	Y
GPS ir 4G modulis	Y	Y
„Google“ asistentas ir „Amazon Alexa“	Y	Y
PIN kodas	Y	Y
Pakėlimo ir pasvirimo jutiklis	Y	Y
Lietaus jutiklis	Y	Y
EdgeZero	Pasirenkama	Y
PRIEDAI		
Atsarginiai peiliai ir atsarginiai varžtai	24 vnt.	24 vnt.
Įkrovimo stoties vinys	8 vnt.	8 vnt.
Įkrovimo stotelė	7A(CB11)	17A(CB12)
Valymo šepetys	1 vnt.	1 vnt.
Apdailinis pjovimo dangtis	Pasirenkama	1 vnt.
Dešiniojo apsauginio gaubto komplektas	Pasirenkama	1 vnt.
Valymo šluostė	1 vnt.	1 vnt.
Priekinio rato apatinis šepetys	2 vnt.	2 vnt.
Priekinio rato viršutiniai šepečiai	2 vnt.	2 vnt.
Galinio rato šepetys	2 vnt.	2 vnt.
ST2,9×8 varžtai	8 vnt.	8 vnt.
ST3,9×12 varžtai	2 vnt.	2 vnt.
EdgeZero trimerio virvutė	Pasirenkama	4 vnt.

4. Įrengimas ir žemėlapių sudarymas

„Sunseeker“ pažangūs aparatinės ir programinės įrangos sprendimai (intelektualūs algoritmai) ženkliai pagerina robotinės vejapjovės aplinkos atpažinimo galimybes, pozicionavimo tikslumą ir bendrą našumą. Visada įjungta „Sunseeker AONavi“ (nuolatinis navigavimas) sklandžiai integruoja RTK-GNSS palydovinį pozicionavimą su VSLAM2.0 vaizdine technologija, leidžiančiomis robotinei vejapjovei atlikti pozicionavimo ir navigavimo užduotis įvairiuose scenarijuose, įskaitant sudėtingas aplinkas.

Tobulėjant „Sunseeker“ technologijoms, „AONavi™“ buvo visiškai atnaujinta ir sukurta „2,0“. Ši technologija integruoja netRTK su VSLAM vaizdine technologija, pasiekdama centimetrinio tikslumo pozicionavimą be fizinių RTK stočių. Tai ne tik pagerina pozicionavimo tikslumą, bet ir žymiai sutrumpina įrengimo laiką. Naudojant „Sunseeker AONavi™ 2,0“ technologiją, robotinė vejapjovė gali realiuoju laiku priimti stabilius palydovinius signalus pozicionavimui, o tuo pačiu galima nustatyti virtualias ribas „Sunseeker“ robotinėms vejapjovėms. Tai užtikrina aukštos kokybės vejos priežiūrą ir suteikia patogią bei patikimą pjovimo patirtį.

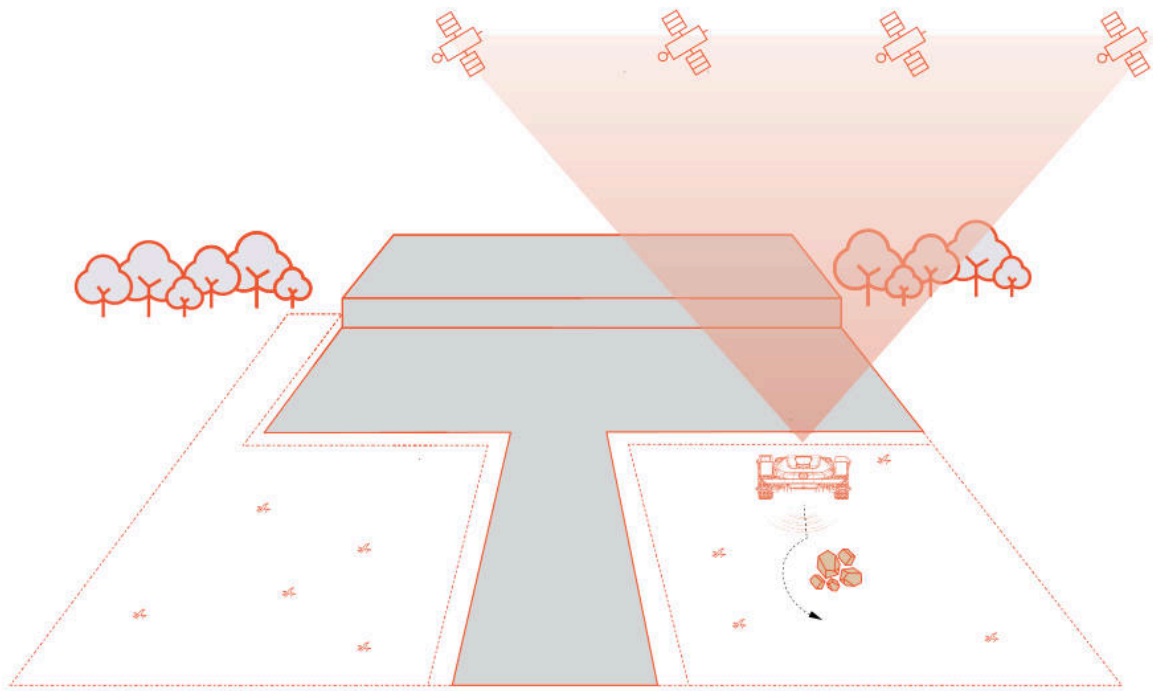

4.1 Pasiruošimas

Įdiekite „Sunseeker“ programą

Pastaba

Esant poreikiui, programėlė paprašys prieigos prie „Bluetooth“, „Wi-Fi“ arba 4G tinklo. Norėdami užtikrinti tinkamą nustatymą ir viso funkcionalumo veikimą ateityje, suteikite prieigą prie šių funkcijų.

Nuskaitykite QR kodą ir atsisiųskite roboto vejapjovės programą arba ieškokite „Sunseeker Robot“ „Google Play“ parduotuvėje („Android“) ar „Apple App Store“ („iOS“). Įdiegę sukurkite naują paskyrą ir prisijunkite.

„iOS“ **„Android“**

Paruoškite vejapjovę

Įsitikinkite, kad telefone įjungtas „Bluetooth“, nuskaitykite įrenginio serijos numerio (SN) QR kodą, kad nustatytumėte modelį ir pereikite prie atitinkamo diegimo vadovo.

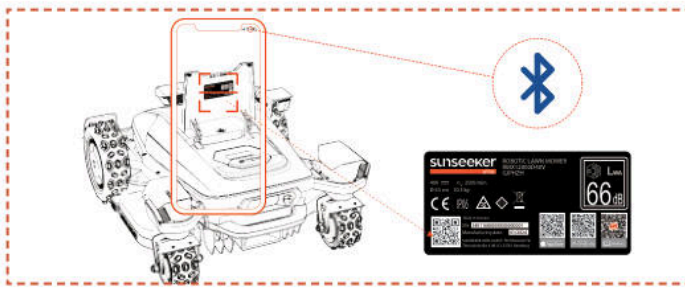

Vejos paruošimas

A. Pašalinkite visas šiukšles, lapų krūvas, žaislus, laidus, akmenis ar kitas kliūtis.

B. Kad užtikrintumėte saugumą, įsitikinkite, kad vaikai ir naminiai gyvūnai nėra ant vejos.

C. Prieš naudodami robotą vejapjovę, nupjaukite veją iki ne aukščiau kaip 10 cm.

D.Robotinės vejapjovės darbo zonos specifikacijos yra šios: 12000 m^2 (X9) ir 24000 m^2 (X9 Plus).

E. Jei darbo zonoje yra siaurų praėjimų, įsitikinkite, kad praėjimo plotis yra didesnis nei 100 cm.

Rekomenduojami vejos tipai pavaizduoti toliau esančiuose paveikslėliuose:

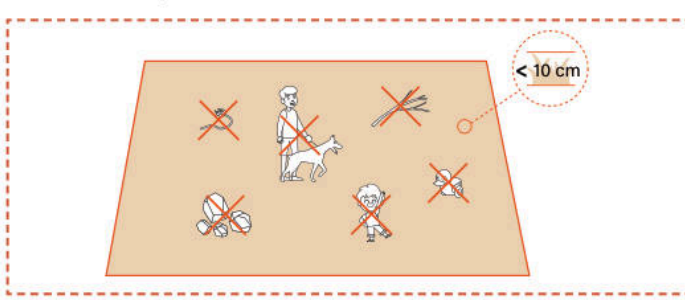

4.2 Vejapjovės įjungimas

Išankstinis vejapjovės įkrovimas

A. Pasirinkite bet kurią vietą su elektros lizdu, prijunkite įkrovimo stoties adapterį ir įjunkite įkrovimo stotį.

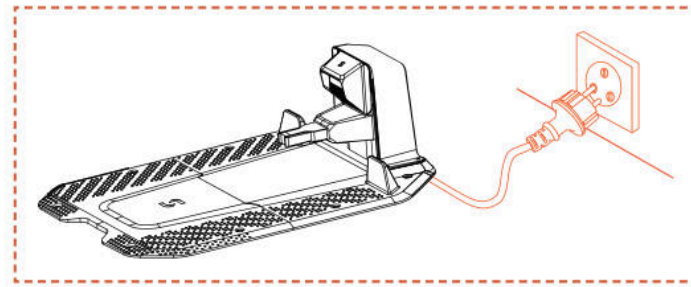

B. Įstumkite vejapjovę į įkrovimo stotelę, įsitikinkite, kad įkrovimo elektrodai tinkamai sujungti. Žalias mirksintis įkrovimo stoties indikatoriaus signalas rodo normalų įkrovimą. Kai robotinė vejapjovė yra visiškai įkrauta, indikatoriaus šviesa nuolat švies žalia spalva.

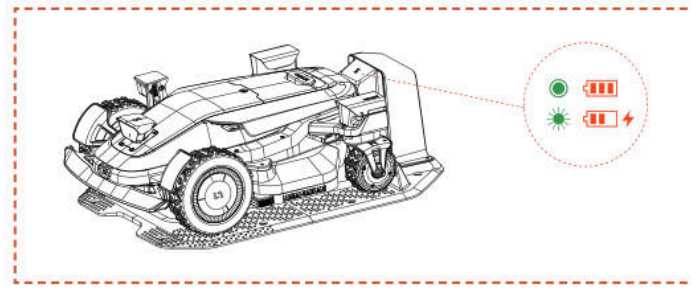

C. Jei robotinės vejapjovės baterijos lygis viršija 80 %, galite praleisti šį žingsnį.

Pastaba

- Jei indikatoriaus lemputė neišsijungia net tada, kai maitinimas tiekiamas tinkamai, kreipkitės į klientų aptarnavimo tarnybą.

Įjunkite vejapjovę

A. Sėkmingai įkrovus įrenginį įkrovimo stotelėje, jis įsijungs automatiškai. Taip pat galite jį įjungti rankiniu būdu paspausdami ir laikydami įjungimo mygtuką.

B. Įveskite numatytąjį PIN kodą „0000“. Paspauskite „OK“ (gerai) kiekvieną kartą, kai įvesite „0“, kad užbaigtumėte procesą.

C. Jei norite pakeisti PIN kodą, paspauskite PRADŽIA/ PRADŽIA/GERAI mygtuką 1 s, kad įeitumėte į meniu sąsają. Įėję į meniu sąsają pakeiskite PIN kodą. Išsamesnei informacijai žr. 5.1 skyrių „ Robotinės vejapjovės ekranas ir valdymas“.

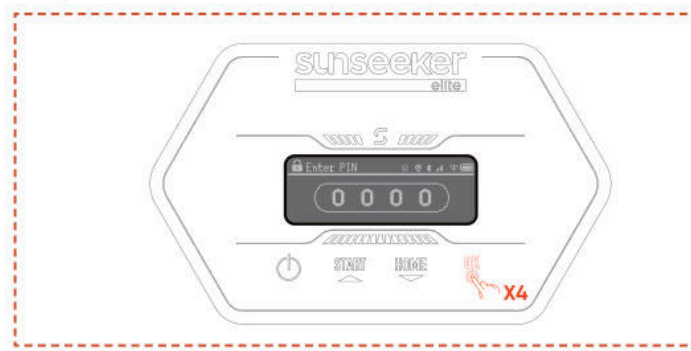

4.3 Programos prisijungimas

Pastaba

Toliau pateiktos programos iliustracijos yra tik demonstracinio pobūdžio. Galimos parinktys gali skirtis priklausomai nuo programinės įrangos versijos.

Paruošimas

A. Įsitikinkite, kad įrenginys yra įkrovimo stotelėje, tinkamai įkraunamas, įjungtas ir įvestas PIN kodas.

B. Įsitikinkite, kad jūsų telefone „Bluetooth" yra įjungtas. Įsitikinkite, kad jūsų įrenginys prijungtas prie 4G tinklo.

C. Norėdami užtikrinti geresnę tinklo patirtį, galite sukonfigūruoti robotinės vejapjovės „Wi-Fi" ryšį.

Programos prisijungimas

A. Nuskaitykite įrenginio serijos numerio (SN) QR kodą ir pridėkite robotą vejapjovę. Jei nuskaitymo funkcija nepasiekiama, taip pat galite prisijungti per „Bluetooth". Jei jau nuskaitėte QR kodą „Prepare the Mower" (paruošti vejapjovę) veiksmo metu, vejapjovė automatiškai prisijungs prie programos, kai telefone bus įjungta „Bluetooth" funkcija, todėl nebereikės dar kartą nuskaityti kodo.

B. Po sėkmingo susiejimo įveskite numatytąjį PIN kodą „0000". PIN kodą galima pakeisti telefone.

C. Įsitikinkite, kad jūsų įrenginys prijungtas prie 4G tinklo.

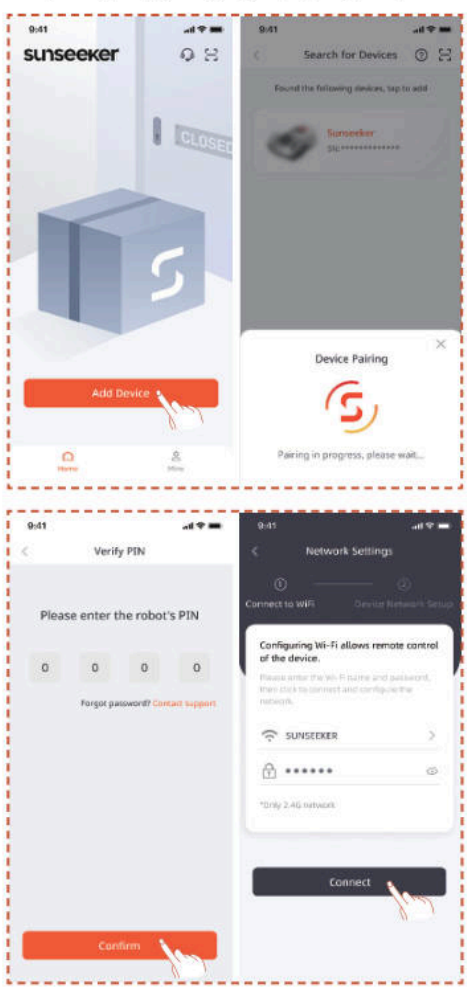

4.4 Įkrovimo stotelės įrengimas

Pastaba

Jei nesate tikri, kur įrengti įkrovimo stotį, atlikite toliau nurodytus veiksmus, kad surastumėte vietą su stipresniu signalu.

Raskite tinkamą vietą

A. Vadovaudamiesi programėlės nurodymais, nuotoliniu būdu valdykite robotinę vejapjovę, patikrinkite signalo stiprumą skirtingose vietose ir suraskite tinkamą vietą įkrovimo stočiai įrengti.

B. Kad vejapjovė galėtų sėkmingai išvažiuoti ir grįžti į įkrovimo stotelę, statykite įkrovimo stotelę ant atviro lygaus neįtvirtinto pagrindo.

C. Įkrovimo stotelę galima statyti vejapjovės darbo zonoje arba už jos ribų. Saugumo sumetimais įkrovimo laidą rekomenduojama laikyti už pjovimo zonos ribų.

D. Priešais įkrovimo stotelę 1,5 m atstumu neturi būti jokių kliūčių.

E. Jei yra žolės, ji turi būti žemesnė nei 10 cm.

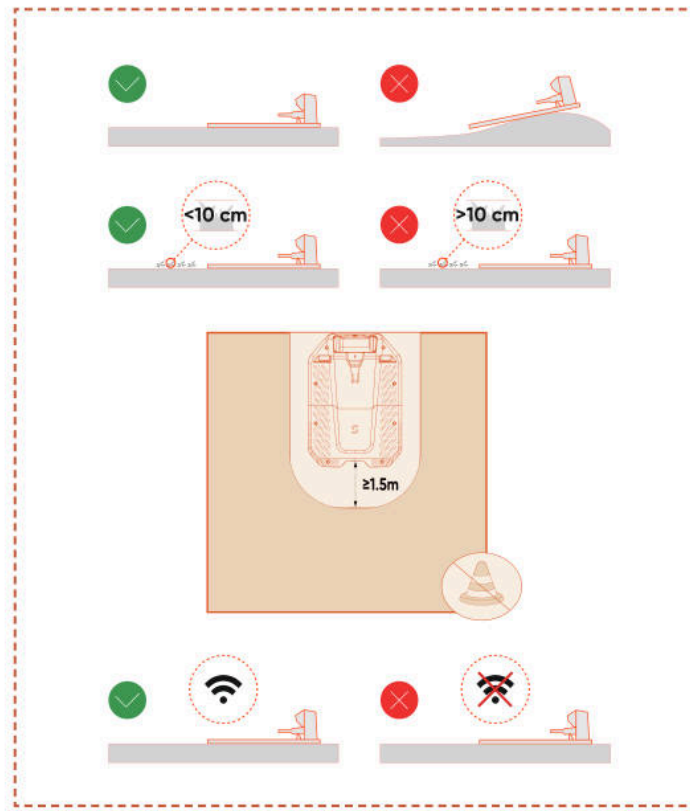

F. Užtikrinkite, kad virš įkrovimo stotelės būtų kuo atviresnė erdvė, kurioje nebūtų medžių, pastatų ar kitų kliūčių.

G. Jei neįmanoma pasiekti visiško atvirumo iš visų pusių, šiauriniame pusrutulyje esančioms vejapjovėms stenkitės, kad pietų pusėje dangus būtų neuždengtas, o pietiniame pusrutulyje esančioms vejapjovėms užtikrinkite, kad šiaurinis dangus būtų kuo atviresnis.

Įkrovimo stotelės įrengimas

A. Įkrovimo stotelę galima prikalti plaktuku ar panašiu įrankiu ant neįtvirtinto, lygaus pagrindo.

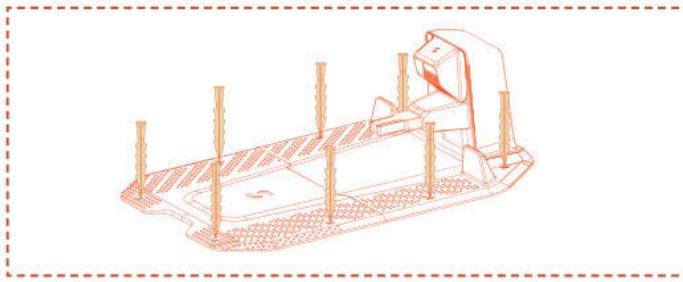

B. Prijunkite įkrovimo laidą prie įkrovimo stotelės, tada įkiškite jį į maitinimo šaltinį. Dabar ant įkrovimo stotelės nuolat šviečia žalia lemputė, rodanti, kad stotelė įjungta.

C. Saugumo sumetimais įkrovimo laidą rekomenduojama laikyti už pjovimo zonos ribų. Jei tarp įkrovimo stotelės ir maitinimo šaltinio yra didelis atstumas, įsitikinkite, kad maitinimo kabelis yra patikimai pritvirtintas prie žemės arba sienos, kad užtikrintumėte saugų veikimą.

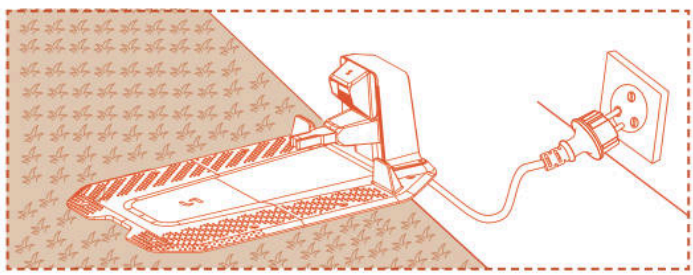

4.5 Žemėlapio sudarymas

Pastaba

Toliau pateiktos programos iliustracijos yra tik demonstracinio pobūdžio. Galimos parinktys gali skirtis priklausomai nuo programinės įrangos versijos.

Paruošimas

A. Įsitikinkite, kad įrenginys įjungtas ir sėkmingai prijungtas prie 4G ir „Bluetooth“ signalų.

B. Įsitikinkite, kad įrenginys stovi įkrovimo stotelėje, yra tinkamai įkraunamas ir kad baterijos įkrovimo lygis viršija 50 %.

C. Norint sukurti visą žemėlapį, reikia tinkamos darbo zonos, įkrovimo stotelės ir antenos.

D. Jei visos pirmiau nurodytos užduotys parengtos, spustelėkite „**Start Mapping**“ (pradėti žemėlapio sudarymą)

E. Jei įrenginį paleidžiate iš naujo, jis turi būti įkrovimo stotelėje prieš pradedant žemėlapių sudarymo procesą.

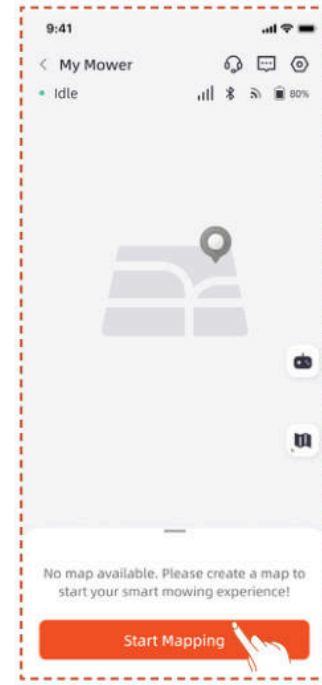

Darbo zonos sukūrimas

A. Paspauskite „**Work Zone**“ (darbo zona). Vejapjovė automatiškai išvažiuos iš įkrovimo stotelės ir pajudės 1,5 m į priekį be rankinio įsikišimo.

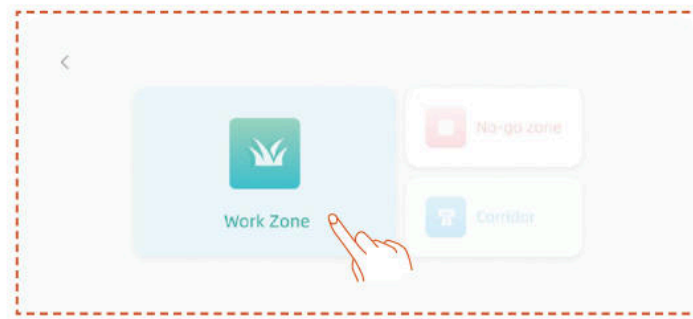

B. Rekomenduojame pirmiausia nuvairuoti robotą prie vejos krašto, nukreipti jo priekį prieš laikrodžio rodyklę žemėlapio sudarymui ir tuomet paspausti „**Pradėti atvaizdavimą**“.

C. Kai vejapjovė bus pastatyta prie darbo zonos ribos ir kampas bus sureguliuotas, spustelėkite „**Start Mapping**“ (pradėti žemėlapio sudarymą).

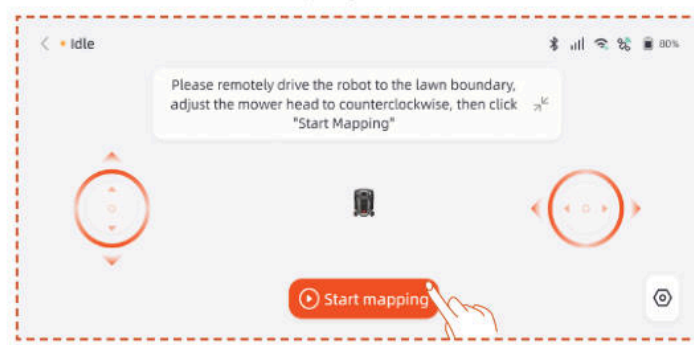

Automatinis atvaizdavimas

Kai įrenginys nustato, kad yra vejos zonoje ir automatinio atvaizdavimo sąlygos yra įvykdytos, **Auto** piktograma ims mirksėti. Bakstelėkite **Auto**, kad pradėtumėte automatinį žemėlapio sudarymą.

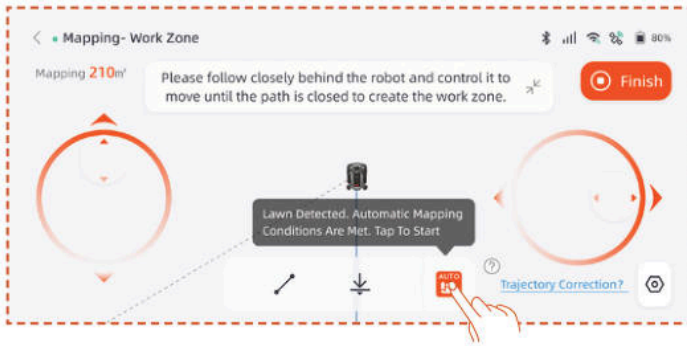

Programėlėje paspauskite **Pristabdyti**, kad pristabdytumėte atvaizdavimą.

Įsitikinę, kad robotas veikia normaliai ir be klaidų, programėlėje paspauskite mygtuką **Automatinis**, kad tęstumėte automatinį atvaizdavimą.

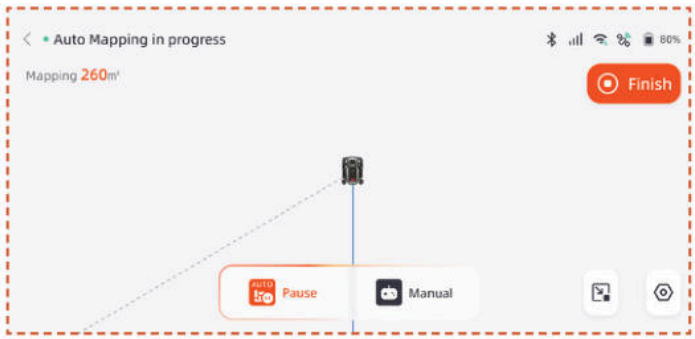

Pastaba

Žemėlapio sudarymo metu rekomenduojame sekti robotinę vejapjovę. Jei robotinė vejapjovė tiksliai neatpažįsta ribų, bet kuriuo metu galite išeiti iš automatinio režimo ir perjungti į rankinį valdymą.

Siekiant užtikrinti žemėlapio sudarymo efektyvumą, įsitikinkite, kad robotinė vejapjovė pradeda atvaizdavimą išvažiuodama iš įkrovimo stoties.

- Rekomenduojame pereiti į rankinį žemėlapio sudarymą, kai dirbama šalia baseinų, griovių ar skardžių, ir išlaikyti bent 15 cm saugų atstumą.

Rankinis žemėlapio sudarymas

Paspauskite **Rankinis**, kad pereitumėte į rankinio atvaizdavimo režimą.

Nuotoliniu būdu valdykite robotinę vejapjovę ir judėkite palei teritorijos kraštą, kad sukurtumėte darbo zoną.

– Jei darbo zonoje yra tvorų, sienų ar kitų fizinių ribų, nuotoliniu būdu sudarydami žemėlapį laikykitės bent 5 cm atstumo išilgai ribos.

– Jei jūsų darbo zonoje yra baseinai, grioviai ar uolos, žemėlapių sudarymo metu iki jų išlaikykite mažiausiai 15 cm atstumą.

– Jei darbo zonos riba nėra žolėta, pavyzdžiui, akmenimis grįstas takas, o ribos aukštis panašus į žolės aukštį, galite naudoti **Ribos pervažiavimo** funkciją. Naudojant šią funkciją, maždaug du trečdaliai vejapjovės bus ant žolės, kad ji galėtų važiuoti palei kraštą. Baigus žemėlapių sudarymą, vejapjovė žolę pjaus apribotos zonos viduje.

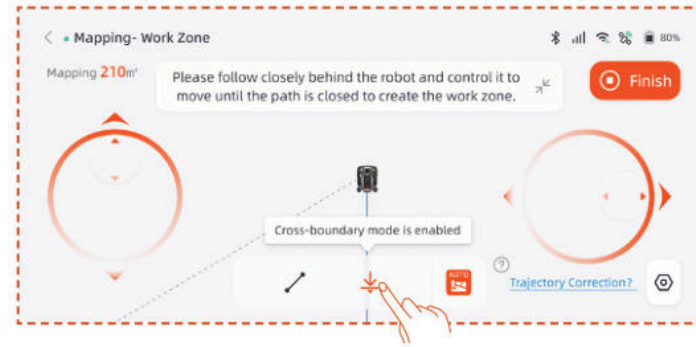

– Jei darbo zonos riba yra tiesi linija, galite pasirinkti **Straight** (tiesios linijos) funkciją ir nuotoliniu būdu nuvesti vejapjovę iki tiesios ribos pabaigos. Pradiniame ir pabaigos taškuose, kuriuose įjungta tiesios linijos funkcija, automatiškai bus sukurta tiesi ribos linija.

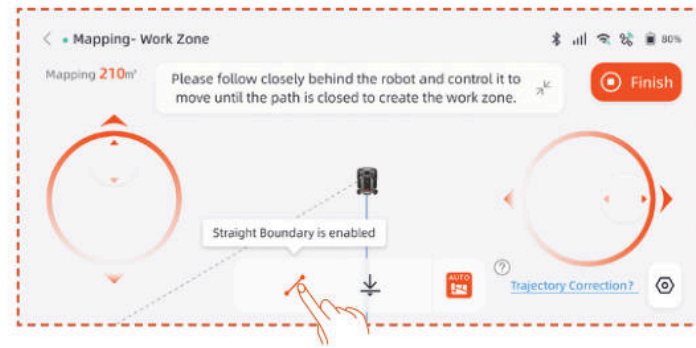

Pastaba

Rekomenduojama spausti mygtuką „Finish" (baigti) tik tada, kai maršrutas visiškai uždarytas. Jei maršrutas neuždarytas, bet reikia užbaigti žemėlapio sudarymą, spustelėkite „Finish" (baigti) ir pasirinkite „Auto Close" (automatinis uždarymas). Sukurtas žemėlapis automatiškai sujungs pradžios ir pabaigos taškus, kad darbo zona būtų uždaryta.

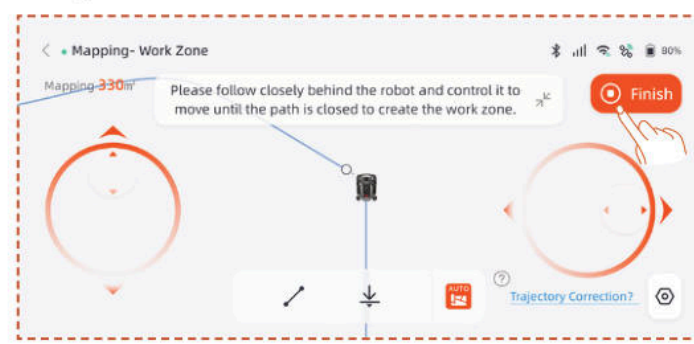

Užbaigus žemėlapio sudarymą, jei reikia pakeisti ribas, spustelėkite Darbo zona ir pasirinkite Redaguoti ribą, kad atliktumėte pakeitimus.

A. Nuotoliniu būdu valdykite robotą iki ribos keitimo pradžios taško, tada spustelėkite pradžios mygtuką. Keičiant ribą, robotas turi būti valdomas taip, kad judėtų prieš laikrodžio rodyklę.

B. Nuotoliniu būdu valdykite robotą iki ribos keitimo pabaigos taško, užtikrindami, kad jis susikerta su pradine žemėlapio riba, tada spustelėkite mygtuką „**Finish**" (baigti).

Nevažiuojamos zonos sukūrimas

Jei jūsų darbo zonoje yra baseinas arba kitos zonos, kuriose draudžiama pjauti, rekomenduojama sukurti nevažiuojamą zoną, kad būtų sukurta virtuali riba ir apsaugotos šios zonos.

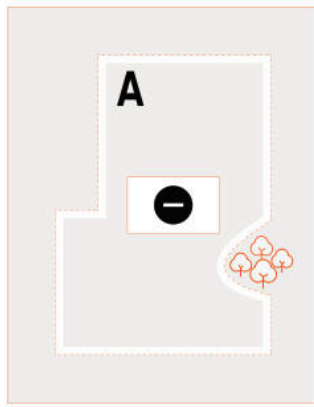

A. Spustelėkite „**No-go“ (nevažiuojama) zoną**.

B. Nuotoliniu būdu valdydami vejapjovę nuvažiuokite į pradinį tašką, kuriame reikia sukurti nevažiuojamą zoną, tada spustelėkite „**Start Mapping**“ (pradėti žemėlapio sudarymą).

C. Nuotoliniu būdu valdykite vejapjovę, kad uždarytumėte zoną, tada spustelėkite „**Finish**“ (baigti).

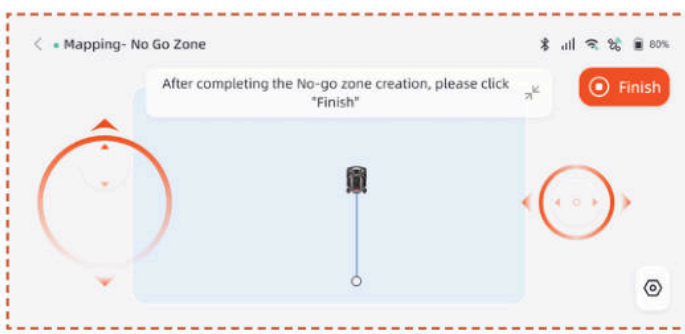

Kelių zonų kūrimas

Jei veją reikia padalyti į kelias darbo zonas, galite sukurti kelias darbo zonas ir pravažiavimus.

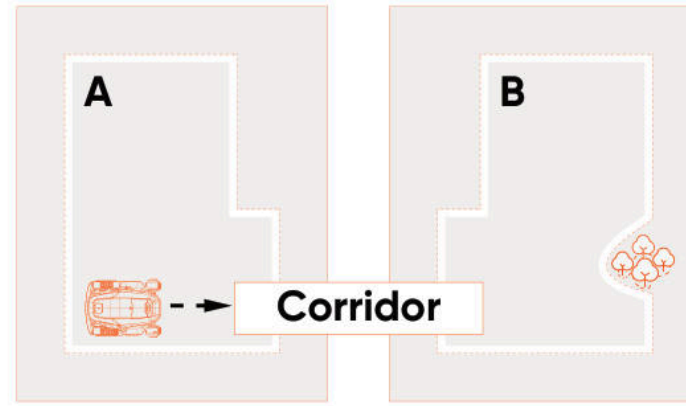

Sukūrę pirmąją darbo zoną, galite pridėti koridorių ir tada sukurti antrąją darbo zoną:

A. Spustelėkite „**Corridor**“ (koridorių).

B. Nuotoliniu būdu valdydami vejapjovę nuvažiuokite į vietą, kurioje reikia sukurti koridorių, tada spustelėkite „**Start Mapping**“ (pradėti žemėlapio sudarymą). Įsitikinkite, kad koridorius persidengia su pirmąja darbo zona.

C. Nuotoliniu būdu valdykite vejapjovę iki koridoriaus galo, tada spustelėkite „**Finish**“ (baigti).

D. Sukurkite antrąją darbo zoną, užtikrindami, kad koridorius sutaptų su antrąja darbo zona.

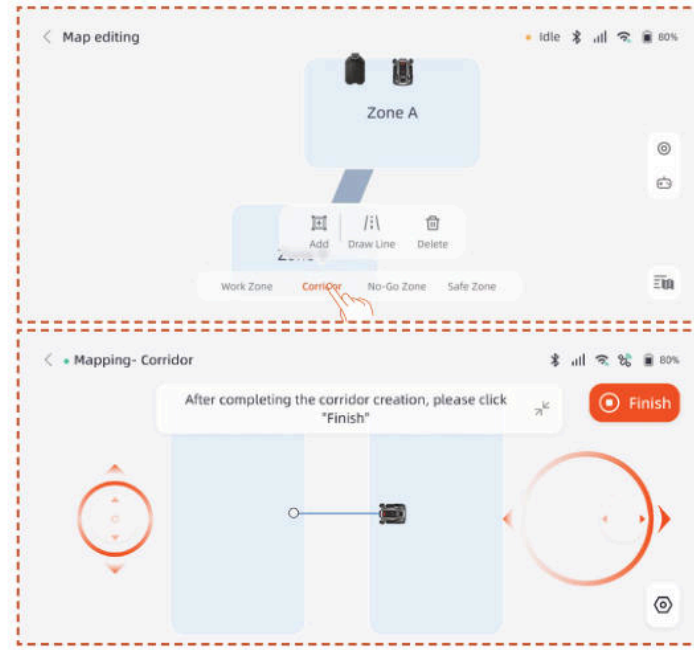

Sukūrę pirmąją darbo zoną, galite pridėti antrąją darbo zoną ir tada sukurti koridorių:

A. Paspauskite „**Work Zone**“ (darbo zona).

B. Nuotoliniu būdu valdykite vejapjovę į vietą, kurioje reikia sukurti antrąją darbo zoną, ir sukurkite ją.

C. Sukurkite koridorių tarp abiejų darbo zonų, užtikrindami, kad koridorius persidengtų su abiem darbo zonomis.

Pastaba

– Kai kuriamos kelios darbo zonos, geriausia, kad antroji darbo zona nepersidengtų su pirmąja. Jei persidengimas per didelis, abi zonos bus automatiškai sujungtos į vieną darbo zoną.

– Jei koridorius nesutampa su darbo zona arba jei tarp dviejų darbo zonų nėra koridoriaus, vejapjovei gali būti sunku grįžti į įkrovimo stotelę arba atlikti užduotis.

Valdymas

Taip pat galite sujungti, padalyti, pervadinti ir ištrinti darbo zonas, ištrinti koridorius arba nevažiuojamas zonas. Šiuos veiksmus galima atlikti skiltyje **Išsami informacija > Žemėlapių valdymas > Žemėlapių redagavimas**.

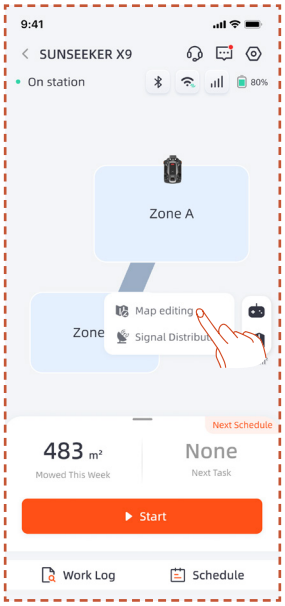

4.6 netRTK nustatymai

netRTK funkcija bus automatiškai aktyvuota įjungus vejapjovę, todėl nereikia rankiniu būdu prijungti vejapjovės prie netRTK. Jei ryšys nestabilus, ryšio būseną galite patikrinti skiltyje **Tinklo nustatymai**.

Kad užtikrintumėte geresnį tinklo veikimą, papildomai galite sukonfigūruoti „Wi-Fi“ ryšį robotinei vejapjovei ir įkrovimo stočiai.

Eikite į **Nustatymai > Įrenginys** ir paspauskite **Tinklo nustatymai**. Galite patikrinti Wi-Fi ir 4G ryšio būseną.

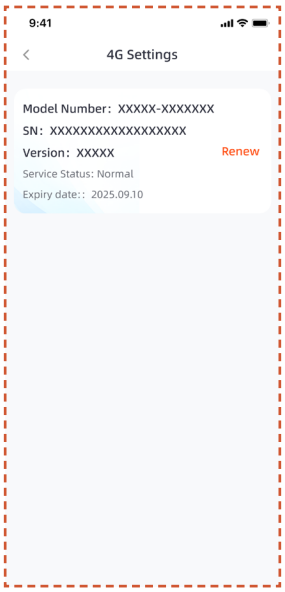

– Skiltyje **RTK nustatymai** galite perjungti RTK režimą arba atnaujinti paslaugą. Nemokamas paslaugos laikotarpis pradedamas skaičiuoti nuo pirmojo produkto aktyvavimo ir sėkmingo prisijungimo prie netRTK paslaugos. Nuo šios datos X9 naudotojai turi teisę į 5 metų nemokamą naudojimą, o X9 Plus naudotojai taip pat turi teisę į 5 metų nemokamą naudojimą.

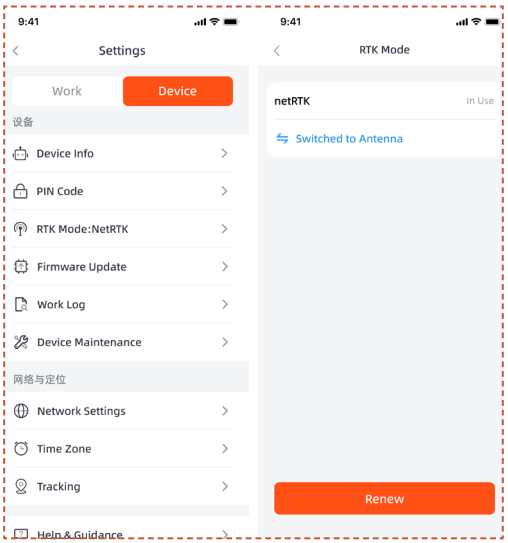

Prieš pasibaigiant nemokamam netRTK paslaugos laikotarpiui gausite priminimą apie artėjantį paslaugos galiojimo pabaigos terminą. Norėdami tęsti paslaugos naudojimą, turite atlikti atnaujinimo mokėjimą per programėlę. Paslauga bus atnaujinta, kai mokėjimas bus sėkmingai apdorotas.

Pasibaigus nemokamam laikotarpiui, jei norite toliau naudotis **netRTK** paslauga, galite ją čia atnaujinti.

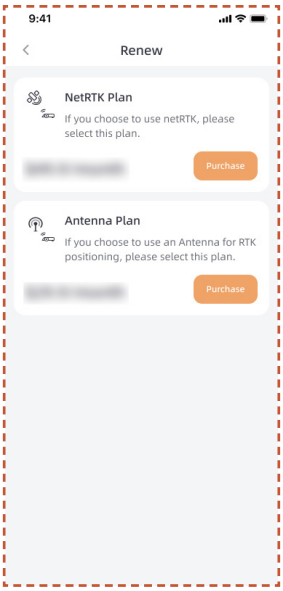

Jei nuspręsite neatnaujinti netRTK paslaugos, galite įsigyti šiam gaminiui skirtą antenos priedą ir naudoti įrenginį naudodami priedo palaikomus padėties nustatymo metodus (konkrečios funkcijos ir paslaugų taisyklės pateiktos priedo naudotojo vadove).

5. Kasdienės operacijos

5.1 Vejapjovės ekranas ir valdymas

Ekranas

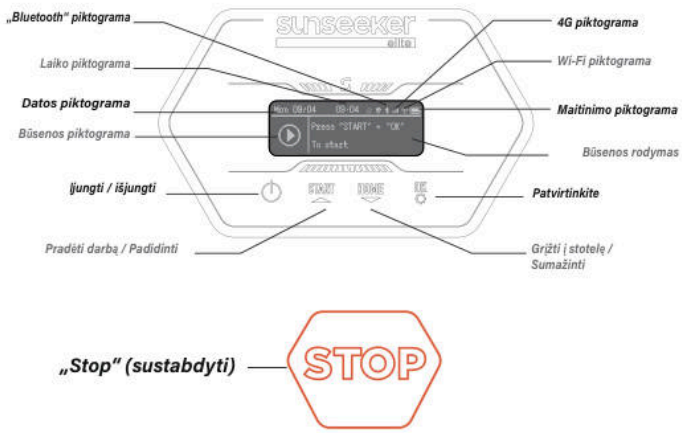

4G piktograma: 4G piktograma rodo, ar įrenginys sėkmingai prisijungė prie 4G tinklo.

„Wi-Fi“ piktograma: „Wi-Fi“ piktograma rodo, ar įrenginys sėkmingai prisijungė prie „Wi-Fi“, ar ne.

Maitinimo piktograma: Baterijos maitinimo piktograma rodo likusią įrenginio energiją.

Laiko piktograma: Rodo dabartinį laiką

Datos piktograma: Rodo dabartinę datą

„Bluetooth“ piktograma: „Bluetooth“ piktograma rodo, ar įrenginys sėkmingai prijungtas prie „Bluetooth“, ar ne.

Būsenos piktograma: Būsenos piktograma rodo esamą įrenginio būseną arba nustatomą funkciją.

Būsenos rodymas: Rodo informaciją, tokią kaip įrenginio būsena, funkcijų nustatymų meniu ir pagrindinių nustatymų meniu.

Pagrindinis valdymas

Įjungimas: Paspauskite ir laikykite maitinimo mygtuką 2 s.

Išjungimas: Paspauskite ir laikykite maitinimo mygtuką 3 s.

Kai vejapjovė bus išjungta, prietaisų skydelyje bus rodomas žodis „bye“ (iki pasimatymo), o tada ekranas išsijungs.

Atidaryti meniu puslapį: Norėdami patekti į meniu, nuspauskite ir 1 s palaikykite START/HOME/OK mygtuką.

Pradėti darbą: Paspauskite mygtuką „START“ ir tada „OK“.

Atgal į stotelę: Paspauskite mygtuką „HOME“ ir tada „OK“.

Vejapjovės veikimo sustabdymas: Paspauskite „PRADŽIA“ ir „GERAI“, kad panaikintumėte „SUSTABDYTA“ būseną, tada paspauskite „PRADŽIA“ ir „GERAI“, kad paleistumėte iš naujo.

Konfigūracija

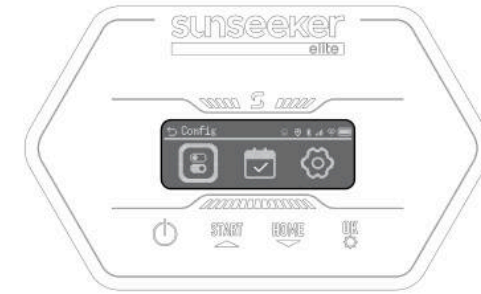

Kai pasirinkimo rėmelis paryškina Konfigūracijos piktogramą, paspauskite , kad tęstumėte nustatymus.

Konfigūracijos meniu galite nustatyti atitinkamus robotinės vejapjovės parametrus.

Paspauskite ▲ ▼ mygtukus, kad perjungtumėte nustatymų elementus, paspauskite **GERAI** režimui pakeisti ir paspauskite, kad grįžtumėte.

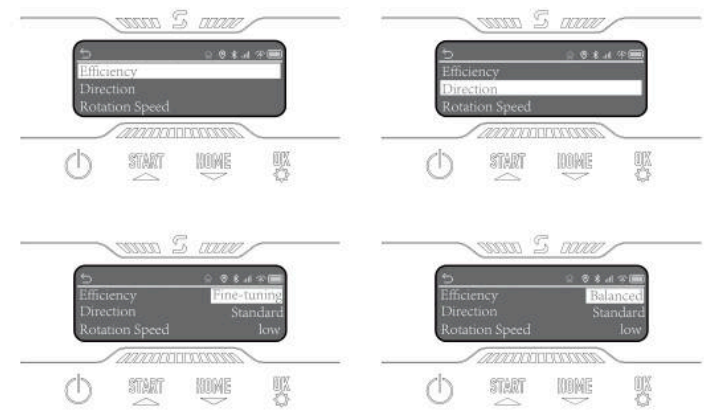

Grafikas

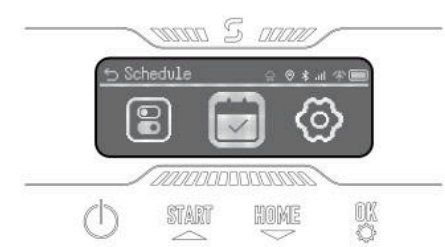

Kai pasirinkimo langelis pažymi Tvarkaraščio piktogramą, paspauskite **GERAI**, kad nustatytumėte automatinį dvigubą tvarkaraščio režimą. Galite įjungti Tvarkaraščio pristabdymą, taip pat nustatyti Automatinį tvarkaraštį ir Rankinį tvarkaraštį.

Nustatymai

Kai pasirinkimo langelis pažymi Nustatymų piktogramą, paspauskite **GERAI**, kad tęstumėte nustatymus.

Galite peržiūrėti įrenginio informaciją, nustatyti kalbą, žolės aukščio matavimo vienetą, datą ir laiką. Galite pakeisti įrenginio PIN kodą ir atkurti įrenginį.

5.2 PIN kodo pakeitimas

Norėdami pakeisti PIN kodą, pasirinkite parinktį „Keisti PIN“ ir įveskite senąjį PIN. Paspauskite ▲▼, kad perjungtumėte skaičius, ir paspauskite **GERAI**, kad patvirtintumėte skaičių. Nustatykite 4 skaitmenų PIN kodą eilės tvarka.

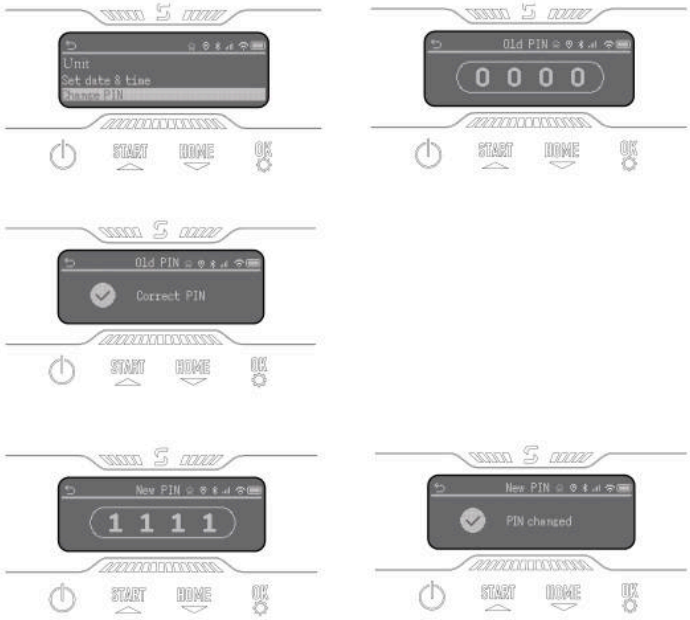

Pastaba

Jei PIN kodas įvestas neteisingai, ekrane bus rodoma „Neteisingas PIN kodas“.

5.3 Grafiko nustatymas

Pastaba

Toliau pateiktos programos iliustracijos yra tik demonstracinio pobūdžio. Galimos parinktys gali skirtis priklausomai nuo programinės įrangos versijos.

Rekomenduojamas grafikas

Sudarius žemėlapį, vejapjovė pagal žemėlapyje nurodytą teritoriją išmaniuoju būdu sudarys pjovimo grafiką nuo pirmadienio iki šeštadienio. Grafiko laikas bus nustatytas nuo 8:00 iki 16:00 val. Rekomenduojamas grafikas bus įjungtas pagal numatytuosius nustatymus.

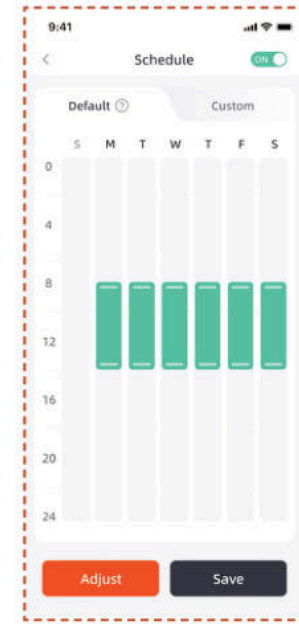

Pasirinktinis grafikas

Jei reikia pakeisti rekomenduojamą grafiką, taip pat galite pasirinkti nustatyti pasirinktinį grafiką.

A. Paspauskite mygtuką „Adjust“ (reguliuoti) arba „Custom“ (pasirinktinis), kad įvestumėte pasirinktinius nustatymus.

B. Pasirinkite dieną, kurią norite, kad vejapjovė dirbtų.

C. Pasirinkite sritį, kurioje norite, kad tą dieną dirbtų vejapjovė, arba pasirinkite visas sritis.

D. Nustatykite vejapjovės darbo pradžios ir pabaigos laiką.

Pastaba

Jei pasirinktinis grafiko laikas nepatenka į dienos darbo valandas, vejapjovė neišvažiuos iš įkrovimo stotelės pjauti ne pagal grafiką.

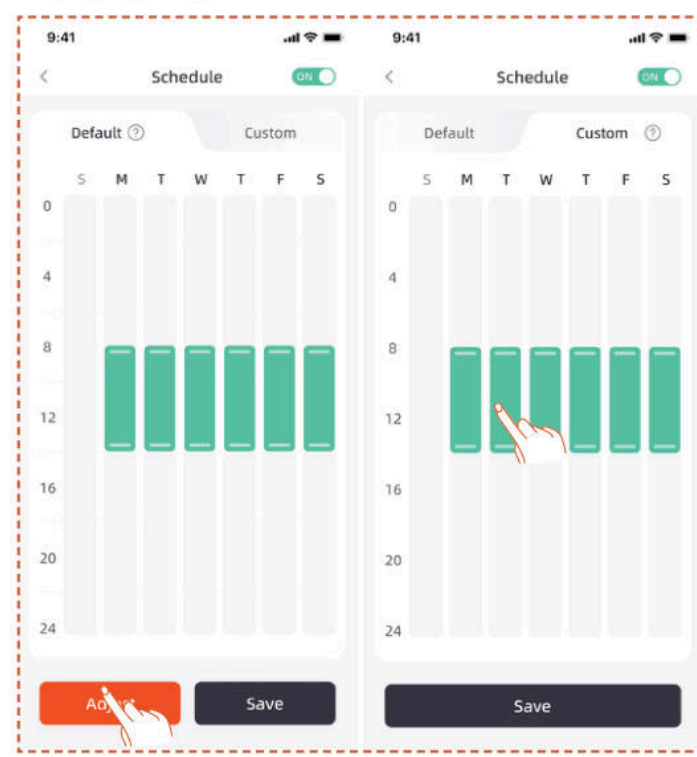

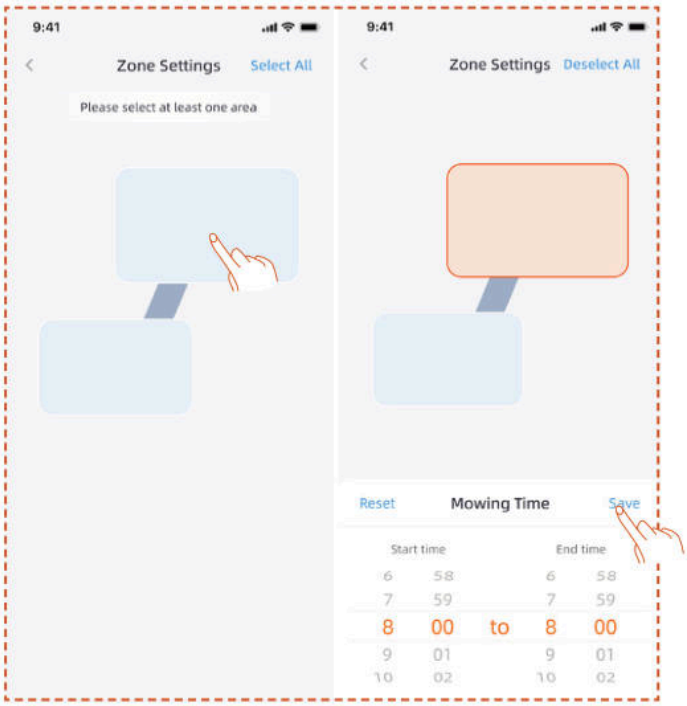

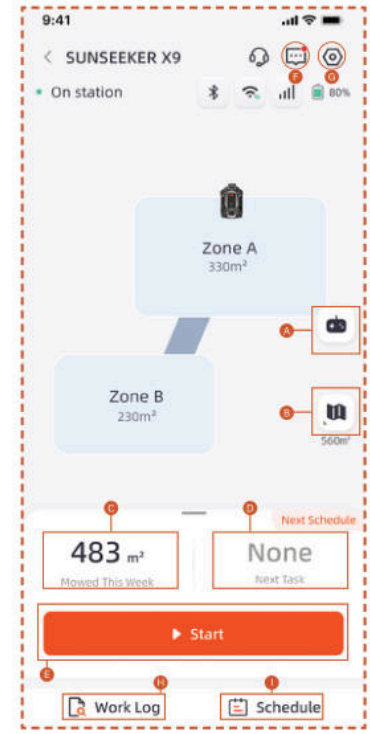

5.4 Programos įvadas

A. Vejapjovės pavadinimas – spustelėkite, jei norite pakeisti pavadinimą
B. Vejapjovės būsenos rodmuo
C. Vejapjovės būsenos rodmuo
D. Pridėti įrenginį
E. Vejapjovės „Bluetooth“ ryšio būsena
F. Vejapjovės „Wi-Fi“ signalo būsena
G. Vejapjovės 4G signalo būsena
H. Vejapjovės baterijos įkrovos lygis
I. Pradėti pjauti žolę
J. Išsamios informacijos apie įrenginį puslapis

A. Nuotolinis vejapjovės valdymas
B. Žemėlapių valdymas / antenos signalo žemėlapis
C. Dirbama zona / Numatyta darbo zona
D. Dirbtas laikas / Sekantis darbo laikas
E. Pradėti pjauti žolę
F. Pranešimų sąrašas
G. Nustatymai
H. Darbo žurnalas
I. Grafiko nustatymai

Nustatymai

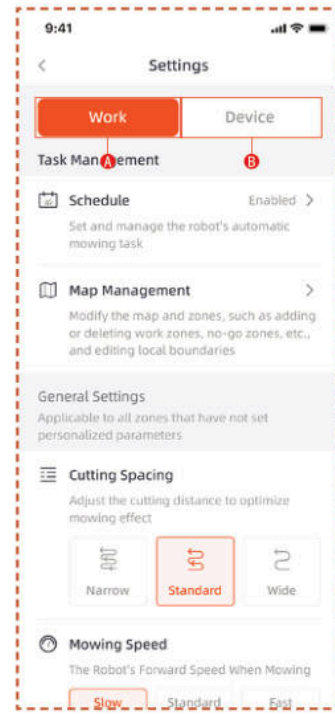

A. Darbo nuostatos

Čia galima keisti nuostatas, susijusias su roboto vejapjovės darbu.

- Grafikas
- Žemėlapių valdymas
- Tarpai tarp pjovimų
- Pjovimo greitis
- Pjovimo kryptis
- Pjovimo sukamasis greitis
- Pakraščių pjovimo dažnis
- DI jautrumas
- Kliūčių vengimas
- Delsa dėl lietaus
- Energijos taupymo režimas
- Zonos nuostatos
- Pjovimo nustatymai
- Prisijungimo kelias

B. Įrenginio nustatymai

Čia galite koreguoti įrenginio nustatymus.

- Įrenginio informacija
- PIN kodas
- RTK režimas
- Programinės įrangos atnaujinimas
- Darbo žurnalas
- Įrenginio priežiūra
- Tinklo nustatymai
- Laiko juosta
- Sekimas
- Vejapjovės būsenos rodmuo

5.5 S Connect modulis

S Connect modulis turi 4G paslaugą ir apsaugos nuo vagystės funkciją, leidžiančią stebėti vejapjovės buvimo vietą. Jei robotinė vejapjovė bus perkelta už nustatytos skaitmeninės tvoros ribų, naudotojas programėlėje gaus įspėjamąjį pranešimą.

Čia galite rasti prieigą prie **Stebėjimo** funkcijos.

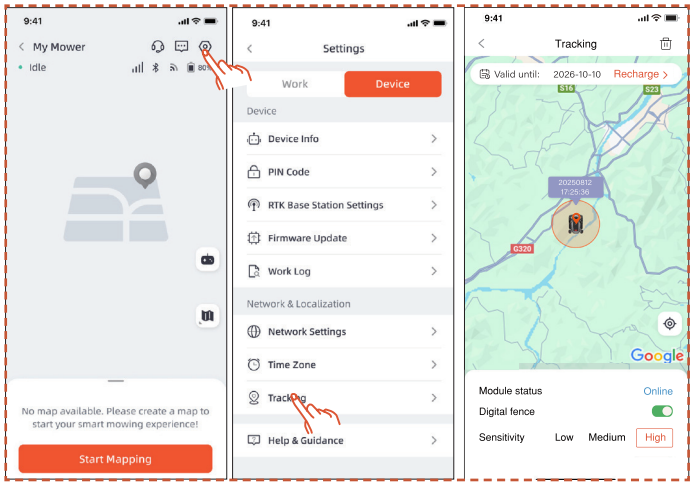

Stebėjimo puslapyje pateikiamos trys funkcijos: **Modulio būsena** rodymas, **Skaitmeninės tvoros** įjungimas ir skaitmeninės tvoros **jautrumo** nustatymas.

Modulio būsena

Modulio būsena rodo esamą modulio veikimo būseną: prisijungęs, neprisijungęs arba už veikimo ribų.

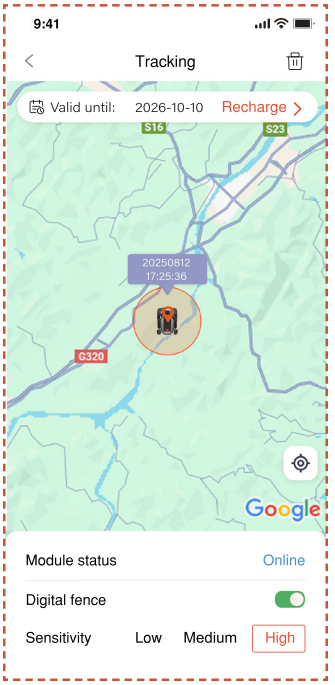

Prisijungęs

Įprastomis sąlygomis, po įrengimo modulio būsena rodys „prisijungęs“.

- Neprisijungęs

Galimos priežastys

1. Ryšio su tinklu problemos
2. Modulio maitinimo problemos

Sprendimas

1. Iš naujo įdiekite modulį, kad išspręstumėte problemą.
2. Padėkite įrenginį į įkrovimo stotį ir, visiškai įkrovę, iš naujo jį paleiskite.
3. Jei problema išlieka, kreipkitės į klientų aptarnavimo tarnybą.

- Neaptarnaujamoje teritorijoje

Galimos priežastys

1. Įrenginys viršijo skaitmeninės tvoros ribas.
2. Skaitmeninės tvoros jautrumas nustatytas per aukštas.

Sprendimas

1. Patikrinkite, ar įrenginys yra už ribų. Jei taip - perkelkite centrinį tašką, kad apimtų įrenginio darbo zoną.
2. Jei įrenginys yra ribų viduje - sumažinkite skaitmeninės tvoros jautrumą.

Skaitmeninė tvora

Kai skaitmeninė tvora įjungta:

Raudonas apskritimas rodo skaitmeninės tvoros ribas. Vejapjovės piktograma nurodo vejapjovės padėtį. Raudonas taškas nurodo centrinį tašką.

Centro taško perkėlimas:

1. Paspauskite ir palaikykite norimą vietą žemėlapyje, kur turi būti centrinis taškas.

2. Centrinis taškas bus automatiškai perkeltas.

Jautrumas

Galite nustatyti žemą, vidutinį arba aukštą jautrumą. Mažesnis jautrumas suteikia platesnę skaitmeninės tvoros veikimo zoną.

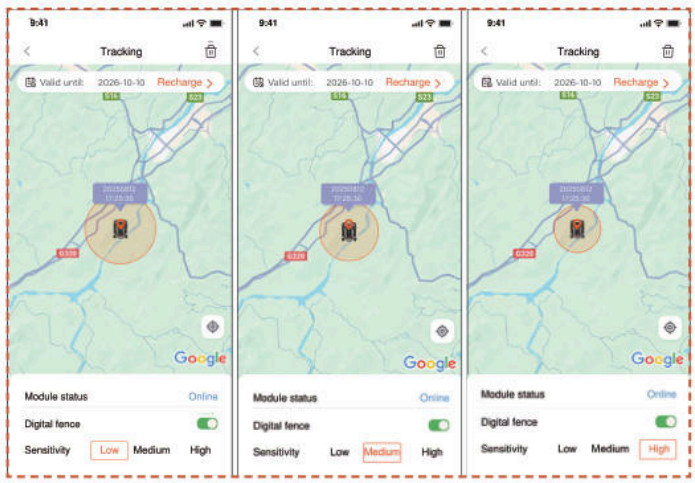

Atjungimas ir pakartotinis susiejimas

Paprastai nereikia atsieti S Connect modulio. Jei nebenorite naudoti S Connect modulio, S Connect modulis automatiškai sustabdys savo paslaugą, jei sustabdysite paslaugos atnaujinimą.

Jei reikia atsieti / pašalinti S Connect modulį, vadovaukitės šiais veiksmais:

1. Įsitikinkite, kad jūsų telefono „Bluetooth“ yra įjungtas ir palaiko ryšį su įrenginiu.

2. Spustelėkite šiukšliadėžės piktogramą viršutiniame dešiniajame kampe ir patvirtinkite.

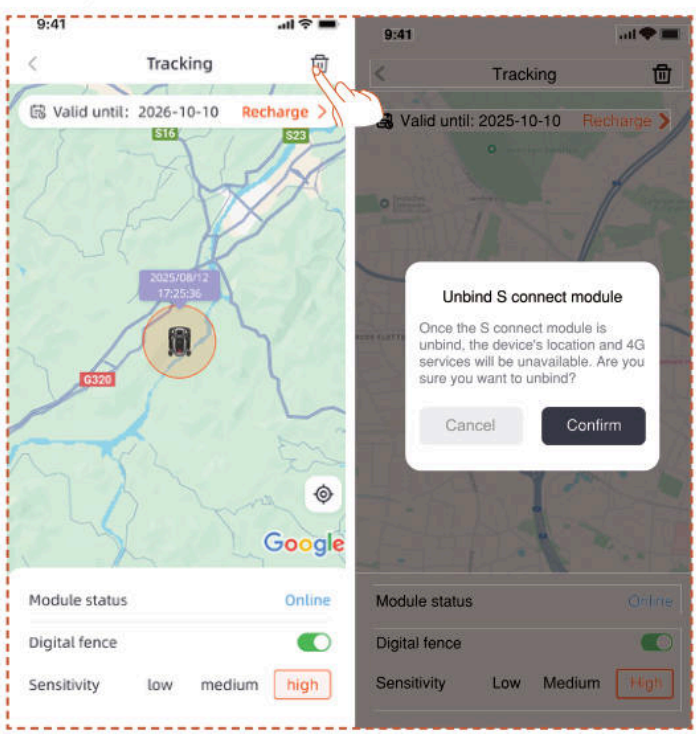

Jei po atjungimo reikia iš naujo susieti 4G ryšio modulį:

1. Įsitikinkite, kad jūsų telefono „Bluetooth“ yra įjungtas ir palaiko ryšį su įrenginiu.

2. Nuskaitykite modulio „QR“ kodą, kad jį iš naujo susietumėte.

– Raskite „QR“ kodą modulyje

1. Apverskite vejapjovę, pažiūrėkite į apačią ir suraskite raudonai pažymėtą vietą, kaip parodyta schemoje.

2. Atsukite 4 varžtus ir atidarykite dangtį.

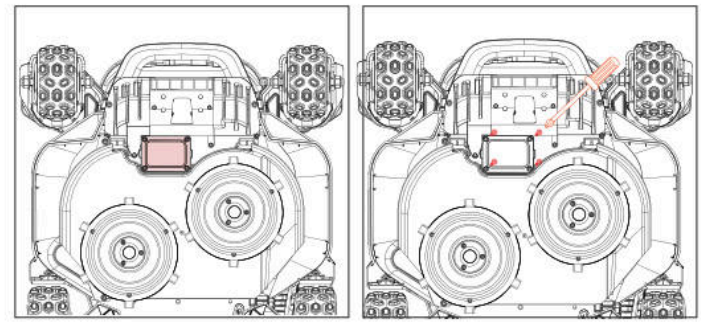

3. Yra modulio skyrius, kuriame yra du prijungimo laidai.

4. „QR“ kodo radimas čia

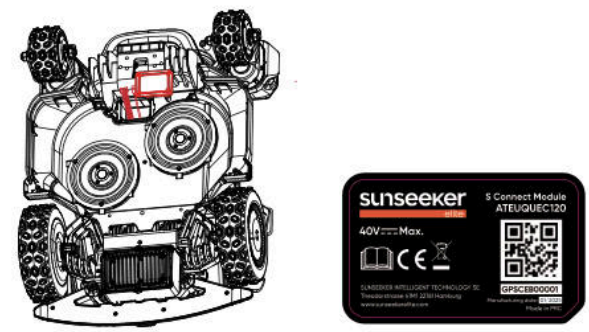

5. Modulį įdėkite į vietą. Uždarykite dangtelį ir priveržkite varžtus. Varžtus priveržkite tvarka, nurodyta diagramoje.

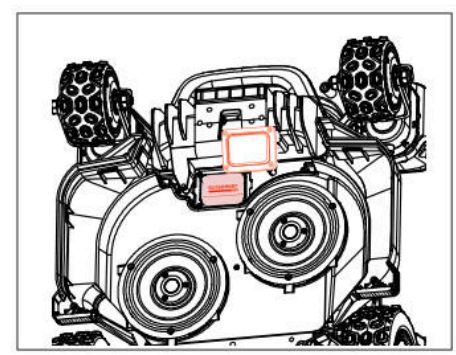

5.6 IoT (daiktų internetas)

Platforma X9/X9 plus yra daiktų interneto (IoT) įrenginys. Prijungę vejapjovę prie interneto mobiliuoju arba „Wi-Fi“ tinklu, galėsite naudotis šiomis funkcijomis:

A. Programinės įrangos atnaujinimai „Over-The-Air“ (OTA), kad vejapjovėje būtų įdiegtos naujausios funkcijos

B. Įjunkite nuotolinį valdymą per tinklą:

pradėti pjovimą, sustabdyti pjovimą, grįžti į įkrovimo stotelę, nustatyti pjovimo tvarkaraštį, nustatyti pjovimo aukštį ir kitas funkcijas.

C. Nuotoliniu būdu stebėkite pjovimo eigą ir pjovimo vietą.

D. Praneškite apie klaidų kodus ir vejapjovės būseną per tinklą.

Tinklas

Platforma X9/X9 plus naudoja Wi-Fi ir 4G ryšiui su tinklu. Išsamesnės informacijos žr. skyriuose „Wi-Fi nustatymas" ir „4G nustatymas".

Pastaba

– Platforma X9/X9 plus palaiko 2,4 GHz ir 5 GHz Wi-Fi tinklus.

Programinės įrangos atnaujinimai

Toliau atnaujinsime vejapjovės programinę įrangą. Jei bus paskelbta nauja programinės įrangos versija, programoje gausite iškylantį pranešimą. Rekomenduojama atnaujinti, kai tik pasirodys naujausia programinė įranga.

Atnaujinant programinę įrangą reikia laikytis toliau nurodytų sąlygų:

– Įrenginys yra įkrovimo stotelėje.

– Tinklas prijungtas.

– Baterijos įkrovos lygis yra didesnis nei 30 %.

– Per artimiausią valandą nėra suplanuoto pjovimo.

Atnaujinimo metu vejapjovės aplinkos lemputė mirksi mėlynai. Atnaujinimo eigą galite matyti savo programoje. Atnaujinimui pasibaigus, vejapjovės aplinkos lemputė taps žalia.

ĮSPĖJIMAS

– NEJUDINKITE vejapjovės atnaujinimo proceso metu.

5.7 Kliūčių vengimas

Binokulinė kamera

Binokulinė kamera yra standartinė Platformos X9/X9 plus įranga. Ji skirta vizualiniam ribų nustatymui, prieš tai išvengiant kliūčių ir vizualiniam QR kodų atpažinimui įkrovimo proceso metu, todėl vejapjovė tampa protingesnė.

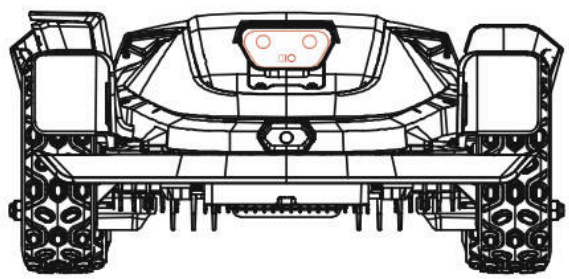

iToF integruota kamera

iToF integruota kamera naudojama kliūčių išvengimui ir pjovimui palei ribą. Ji matuoja atstumą pagal moduliuotos infraraudonosios šviesos fazės skirtumą, užtikrindama stabilų veikimą esant bet kokioms apšvietimo sąlygoms.

Pastaba

Jei vejoje yra per daug kliūčių, apsvarstykite galimybę aplink jas įrengti nevažiuojamas zonas arba pašalinti kai kurias kliūtis, kad pagerintumėte įrenginio našumą.

„Vision AI" sistema

Su 3D binokuline kamera, Sunseeker Elite Vision AI ir giluminio mokymosi sistema puikiai suvokia aplinką ir sklandžiai apeina kliūtis. Remdamasis mūsų patentuotais giliojo mokymosi algoritmais, jis nuolat tobulina sodo kraštovaizdžio supratimą nepertraukiamai kaupdamas duomenis.

Buferio jutiklis

Platformos X9/X9 plus viduje įrengti jutikliai kliūtims aptikti. Kai buferis atsitrenkia į kliūtį ir suveikia jutiklis, vejapjovė grįžta atgal ir išvengia kliūties.

Pastaba

- Jūsų Platforma X9/X9 plus gali išvengti objektų po susidūrimo su jais. Tačiau prieš pjaunant rekomenduojama pašalinti perteklinę netvarką.

6. Techninė priežiūra

A. Patirkite geresnius pjovimo rezultatus ir prailginkite vejapjovės tarnavimo laiką naudodami techninės priežiūros priemones.

B. Norint užtikrinti optimalų įrenginio veikimą, būtina, kad suaugusieji jį reguliariai tikrintų ir prižiūrėtų kiekvieną savaitę.

C. Saugokite savo gerovę laikydamiesi saugos rekomendacijų: neatlikite techninės priežiūros darbų avėdami atvirus sandalus arba būdami basi.

D. Visada teikite pirmenybę saugai, todėl atlikdami vejapjovės priežiūros darbus mūvėkite ilgas kelnes ir avėkite darbinius batus.

E. Nedelsdami pakeiskite visas pažeistas ar susidėvėjusias dalis, kad užtikrintumėte sklandų veikimą.

Už buferio esantį važiuoklės skyrių atidaryti ir vėl uždaryti leidžiama TIK įgaliotiems techninės priežiūros specialistams. Ribota garantija gali būti panaikinta, jei techninę priežiūrą atliksite patys.

PASTABA: DRAUDIMAS

Gali būti, kad jūsų draudimo polisas neapims nelaimingų atsitikimų, susijusių su šiuo gaminiu. Susisiekite su savo draudimo paslaugų teikėju arba agentu ir sužinokite, ar draudimo išmoka suteikiama.

6.1 Valymas

A. Išjunkite vejapjovę.

B. Naudokite Sunseeker Elite valymo šepetį arba šluostę, kad kruopščiai nuvalytumėte išorę, vengdami korozinių tirpiklių, tokių kaip alkoholis, benzinas ar acetonas. Šios

medžiagos gali pakenkti robotinės vejapjovės išvaizdai ir vidiniams komponentams.

Pastaba

– Norint užtikrinti sklandų įkrovimą, labai svarbu reguliariai tikrinti ir valyti įkrovimo stotelę nuo bet kokių šiukšlių ar purvo sankaupų.

– Užtikrinkite, kad visos jungiamosios įkrovimo stotelės, ilgintuvo kabelio ir maitinimo šaltinio dalys būtų neuždengtos, kad veikimas būtų optimalus.

Važiuoklė ir peilių diskas

A. Važiuoklei ir pjovimo diskui valyti rekomenduojama naudoti Sunseeker Elite valymo šepetį arba vandens žarną.

B. Nenaudokite aukšto slėgio plovimo įrenginių, nes jie gali sugadinti gaminį.

C. Įsitikinkite, kad peilių diskas sukasi sklandžiai, o peiliai gali suktis be jokių apribojimų.

DĖMESIO

– Aukšto slėgio vanduo gali prasiskverbti į sandariklius ir pažeisti elektronines ir mechanines dalis.

Ratai

Ant ratų esanti žolė gali pabloginti vejapjovės veikimą važiuojant šlaitais. Naudodami šepetį pašalinkite purvą ar kitus objektus, kad užtikrintumėte gerą sukibimą.

Lietaus jutiklis

A. Kartą per mėnesį patikrinkite lietaus jutiklį ir įsitikinkite, kad jo neuždengia purvas, žolė ar kiti objektai.

B. Nuplaukite purvą, žolę ar kitus objektus arba valykite minkštu šepečiu.

C. Po valymo išdžiovinkite jutiklio plotą, kad jis nesuveiktų, kaip tai atsitiktų nuo lietaus.

Kamera

Reguliariai valykite kamerą, kad ji būtų geros būklės. Kad nesubraižytumėte objektyvo, naudokite švarią, minkštą medvilninę šluostę.

ĮSPĖJIMAS

– Prieš valydami įsitikinkite, kad vejapjovė išjungta.

– Kai vejapjovė apversta aukštyn kojomis, išjunkite ją.

6.2 Peilių keitimas

Kad pjovimo našumas ir saugumas būtų geresni, rekomenduojama kas 1-2 mėnesius keisti vejapjovės sraigtus ir peilius, jei vejapjovė naudojama dažnai. Kad pjovimo sistema būtų saugi, vienu metu pakeiskite visus peilius ir jų sraigtus. Dalys, kurias galima naudoti, nurodytos skyriuje „Specifikacija > priedai“.

ĮSPĖJIMAS

– Tikrindami ar prižiūrėdami peilį mūvėkite storas pirštines.

– NEGALIMA pakartotinai naudoti sraigtų. Taip elgdamiesi galite rimtai susižeisti.

– Primygtinai rekomenduojame naudoti tinkamus sraigtus ir originalius peilius, kuriuos pardavėme. (NR.80203054).

Kaip pakeisti peilius

A.Išjunkite vejapjovę.

B. Pastatykite vejapjovę aukštyn kojomis ant švaraus, minkšto paviršiaus, kad išvengtumėte įbrėžimų.

C. Nuimkite slydimo disko centrinį guminį dangtelį.

D. Naudokite kryžminį atsuktuvą, kad atsuktumėte ir pašalintumėte slydimo disko centrinį varžtą

E. Nuimkite slydimo diską.

F. Kryžminiu atsuktuvu atsukite sraigtus.

G. Išsukite sraigtus ir nuimkite peilius.

H. Sumontuokite slydimo diską ir priveržkite varžtus.

I. Sumontuokite pjovimo disko apsaugos centrinį guminį dangtelį.

Pastaba

– Sraigtus pakeiskite standartiniu 1,0+0,2 N.m sukimo momentu. Netinkamas sukimo momentas gali sukelti išvengiamų problemų.

– Įsitikinkite, kad vejapjovė yra išjungta, ir patikrinkite, ar tinkamai uždėti peiliai. Patikrinkite, ar nėra neįprasto triukšmo arba drebėjimo.

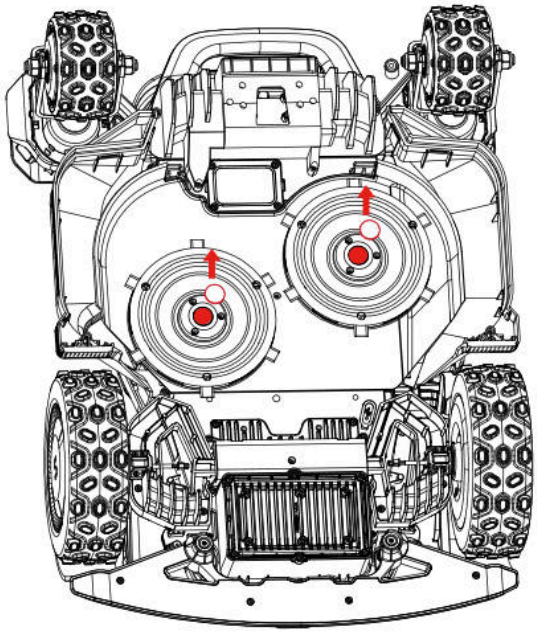

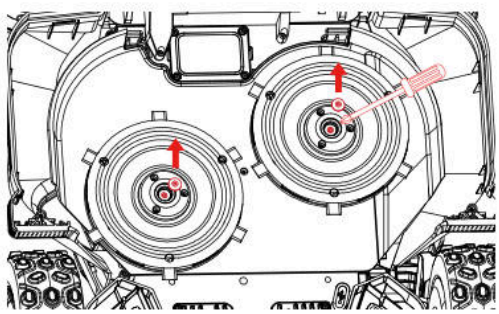

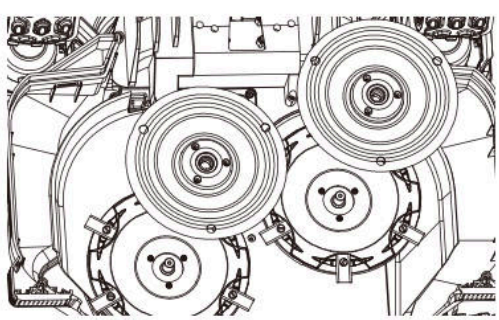

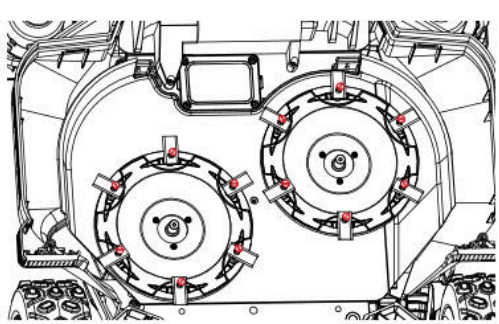

6.3 EdgeZero pjoviklis

Pastaba

– nelieskite besisukančių peilių

– Perkeliant būtina mūvėti pirštines

– Nelieskite pjoviklio veikimo metu

Kaip nuimti EdgeZero pjoviklį

A. Išjunkite maitinimą

B. Atsukite ir nuimkite EdgeZero pjoviklio tvirtinimo rankenėlę

C. Ištraukite EdgeZero pjoviklį

D. Nuimkite šoninį dangčio komplektą

E. Sumontuokite dešiniojo apsauginio gaubto komplektą

F. Sumontuokite pjoviklio apdailinio dangčio komplektą

G. Priveržkite ir užfiksuokite pjoviklio apdailinio dangčio tvirtinimo rankenėlę vietoje

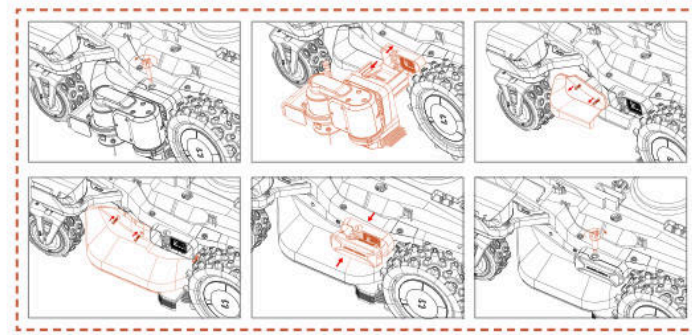

Kaip sumontuoti EdgeZero pjoviklį

A. Išjunkite maitinimą

B. Atsukite ir nuimkite pjoviklio apdailinio dangčio rankenėlę

C. Nuimkite pjoviklio apdailinį dangtį

D. Nuimkite dešiniojo apsauginio gaubto komplektą

E. Sumontuokite šoninį dangčio komplektą

F. Sumontuokite EdgeZero pjoviklį

G. Priveržkite EdgeZero pjoviklio tvirtinimo rankenėlę

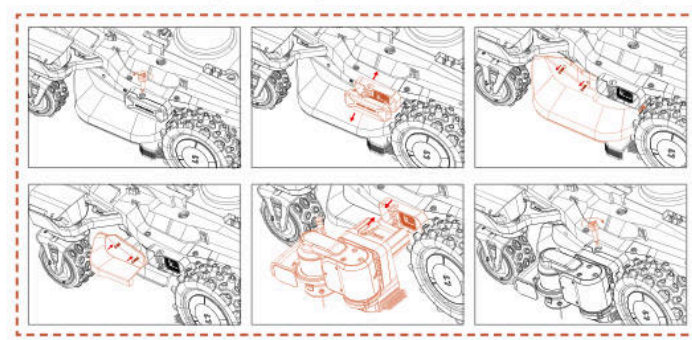

6.4 Transportavimas

Užtikrinkite vejapjovės saugumą gabenant dideliu atstumu, naudodami originalią pakuotę. Prieš keldami, perkeldami ar transportuodami gaminį, būtinai jį išjunkite. Su įrenginiu elkitės atsargiai ir venkite jėgos, pavyzdžiui, mėtymo ir stipraus spaudimo. Niekada neimkite ir neneškite vejapjovės, kai variklis veikia.

Kaip teisingai perkelti ar pakelti

Siekiant užtikrinti saugų tvarkymą ir transportavimą, vejapjovę turi nešti du operatoriai. Vienas operatorius turi laikyti priekinį buferį, o kitas – galinę rankeną, kartu koordinuodami pakėlimo ir perkėlimo veiksmus.

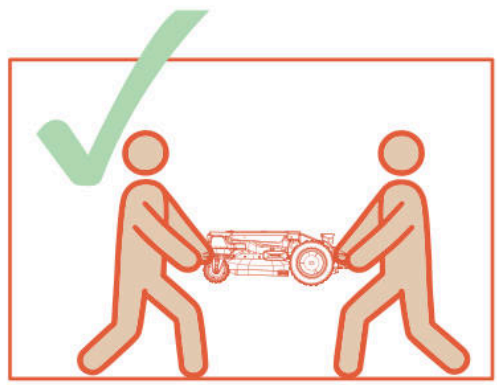

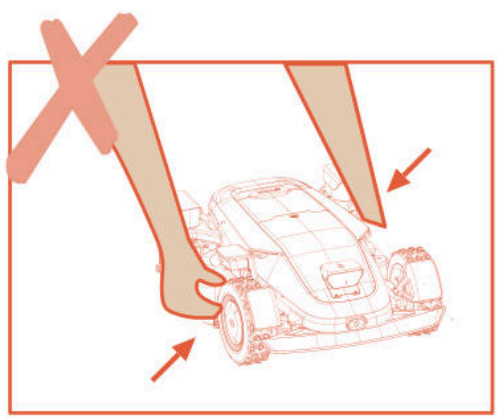

6.5 Baterija

A. Prieš sandėliuojant visiškai įkraukite bateriją, kad ji pernelyg neišsikrautų ir nesugadintų elektrinių dalių.

B. Ribota garantija neapsaugo nuo baterijos sugadinimo dėl per didelės iškrovos.

C. NEĮKRAUKITE sudėtinės baterijos, kai oro temperatūra yra žemesnė nei 5 °C (41 °F) arba aukštesnė nei 40 °C (104 °F).

D. Jei sudėtinė baterija įkraunama, kai oro temperatūra yra nuo 18 °C iki 25 °C, galima pailginti jos tarnavimo laiką ir pagerinti veikimą.

E. Sudėtinė baterija geriausiai veikia, kai ji naudojama įprastoje kambario temperatūroje (20 °C±5 °C).

Pastaba

– Baterijos veikimo laikas priklauso nuo to, kaip dažnai naudojamas gaminys, ir nuo bendro darbo valandų skaičiaus. Kai veikimo laikas yra gerokai trumpesnis nei įprastai pilnai įkrovus arba veja nėra gerai nupjauta, rekomenduojama pakeisti bateriją.

Kaip pakeisti bateriją

A.Išjunkite vejapjovę.

B. Padėkite vejapjovę aukštyn kojomis ant švaraus, minkšto paviršiaus.

C. Kryžminiu atsuktuvu atsukite 4 sraigtus, laikančius baterijų skyrių.

D. Atjunkite kištuką.

E. Išimkite sudėtinę bateriją ir pakeiskite ją nauja.

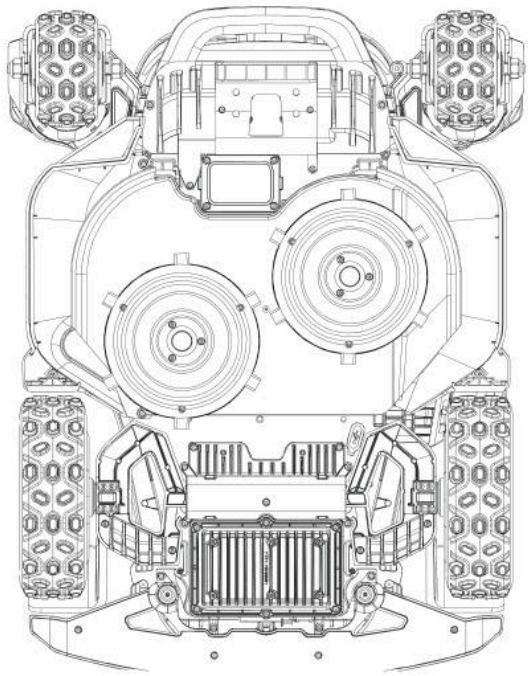

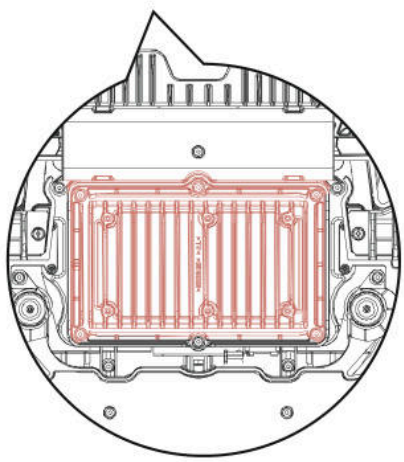

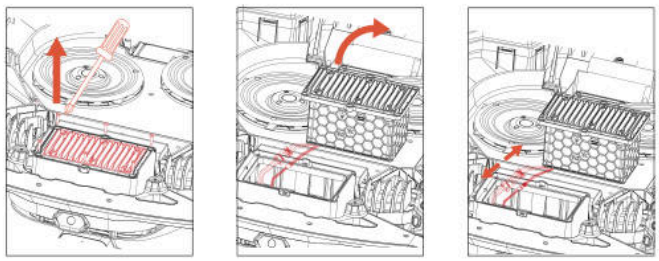

ĮSPĖJIMAS

– Naudokite tik originalų akumuliatorių arba tokio pat modelio, kaip nurodyta Sunseeker Elite. Kiekvienoje vejapjovėje yra viena sudėtinė baterija.

– Priklausomai nuo konkretaus vejapjovės modelio, nominali baterijos talpa yra 5000 mAh arba 10000 mAh.

– Nenaudokite neįkraunamų baterijų. Baterijai įkrauti naudokite tik kartu su šiuo gaminiu pateikiamą nuimamą maitinimo bloką.

– Venkite laužyti ar ardyti baterijos korpusą. Kad išvengtumėte trumpojo jungimo, venkite sąlyčio su metaliniais daiktais. Laikykite atokiau nuo šilumos šaltinių, ugnies ir tiesioginių saulės spindulių.

– Norėdami gauti daugiau informacijos apie baterijų ir elektros atliekas, kreipkitės į savo prekybos vietą, vietinę ar regioninę atliekų tvarkymo tarnybą arba buitinių atliekų šalinimo tarnybą.

– Baterijų skyrius nėra skirtas dažnai atidarinėti. Jei reikia naujos baterijos, tik tada atidarykite baterijos skyrių.

– Sudėtinėje baterijoje yra elektrolitų. Jei elektrolitas pateko ant odos, nedelsdami nuplaukite vandeniu su muilu. Patekus į akis, nedelsdami kreipkitės į gydytoją ir bent 15 minučių plaukite akis dideliu kiekiu vandens, jų netrindami.

6.6 Maitinimo šaltinis

Atjunkite maitinimo šaltinį:

A. Prieš šalindami užsikimšimą.

B. Prieš tikrindami, valydami ar dirbdami su įrenginiu.

C. Po smūgio į pašalinį objektą apžiūrėkite, ar įrenginys nepažeistas.

D. Reguliariai tikrinkite kabelį, kištuką, korpusą ir kitas dalis. Jei pastebėjote pažeidimų ar senėjimo požymių, nedelsdami nutraukite naudojimą.

ĮSPĖJIMAS

– NIEKADA nenaudokite pažeisto maitinimo šaltinio. Kad nekiltų pavojus, pažeistą maitinimo kabelį turi pakeisti gamintojas, jo techninės priežiūros atstovas arba kiti atitinkamą kvalifikaciją turintys asmenys. Jei ilginimo kabelis yra sugedęs, pakeiskite jį Sunseeker Elite patvirtintu 10 m kabeliu.

– NIEKADA nelieskite ilgintuvo kabelio ar pažeisto laido, kol jis neatjungtas nuo maitinimo šaltinio arba prijungtas prie maitinimo tinklo. Dėl pažeisto kabelio gali įvykti kontaktas su elektros komponentais.

– Maitinimo šaltinio negalima naudoti su jokiais kitais prietaisais ar baterijomis, nes taip padidėja elektros smūgio, gaisro ar asmens sužalojimo pavojus. Jei naudosite ne originalias baterijas, gaminio saugumas negali būti užtikrintas.

– Naudokite tik išorinį maitinimo šaltinį su šiomis specifikacijomis:

CB11: Įėjimas: 100-240V~ 50/60Hz, 290W.
Išėjimas: 40VDC, 7,0A
CB12: Įėjimas: 100-240V~50/60Hz, 820W.

Išėjimas: 40VDC, 17,0A

– Naudokite tik su šiuo įrenginiu pateiktą maitinimo bloką.

- Įkroviklis turi įžeminimo jungtį funkciniams tikslams.

– NEĮKRAUKITE, kai baterija teka.

– Laikykite ilgintuvo kabelį atokiau nuo judančių pavojingų dalių, kad išvengtumėte kabelių pažeidimų, dėl kurių jie gali prisiliesti prie įtampą turinčių dalių.

Rekomendacija

Robotą vejapjovę ir (arba) jos priedus junkite tik prie liekamosios srovės įtaisu (RCD) apsaugotos maitinimo grandinės, kurios išjungimo srovė neviršija 30 mA.

6.7 Laikymas

A. Prieš padėdami vejapjovę į laikymo vietą įsitikinkite, kad ji visiškai įkrauta ir išjungta, kad išvengtumėte per didelės iškrovos, kuri gali sukelti negrįžtamą žalą.

B. Laikykite sausoje, vėsioje patalpoje. Saulės spindulių ir ekstremalių temperatūrų (karščio arba šalčio) poveikis pagreitina komponentų senėjimo procesą ir gali sukelti negrįžtamus pažeidimus.

C. Laikykite chemines medžiagas ir šilumos šaltinius (virykles, radiatorius ir pan.) atokiau nuo vejapjovės, įkrovimo stotelės ir maitinimo šaltinio.

D. Maitinimo šaltinį laikykite gerai vėdinamoje vietoje ir saugokite nuo drėgmės.

⚠ ĮSPĖJIMAS

– Jei prognozuojama audra, ištraukite maitinimo šaltinį iš elektros lizdo. Atjunkite visus prie įkrovimo stotelės prijungtus laidus ir kabelius. Atnaujinkite ryšį, kai nebebus perkūnijos tikimybės.

Papildomi žiemos sandėliavimo reikalavimai

Vejapjovei:

A. Prieš laikydami kruopščiai išvalykite vejapjovę.

B. Patikrinkite susidėvėjusias sudedamąsias dalis, pvz., peilius.

C. Jei jų būklė prasta, juos pataisykite arba pakeiskite.

D. Laikykite vejapjovę sausoje ir neužšąlančioje vietoje, pastatytą ant visų ratų, geriausia originalioje pakuotėje.

Įkrovimo stotelei:

A. Atjunkite nuo įkrovimo stotelės ir ištraukite maitinimo šaltinį iš elektros lizdo.

B. Įkrovimo stotelę įneškite į vidų, jei aplinkos temperatūra nukrenta žemiau –20°C.

6.8 Ryšio dažnių juostų aprašymas

4G		
Juosta	**Dažnis**	**Didžiausia galia (dBm)**
GSM 900	880 MHz – 915 MHz	35
GSM 1800	1710 MHz – 1785 MHz	32
LTE juosta 1	1920 MHz – 1980 MHz	25
LTE juosta 3	1710 MHz – 1785 MHz	25
LTE juosta 7	2500 MHz – 2570 MHz	25
LTE juosta 8	880 MHz – 915 MHz	25
LTE juosta 20	832 MHz – 862 MHz	25
LTE juosta 28	703 MHz – 748 MHz	25
„Bluetooth“		
	Dažnių diapazonas	Maksimali išėjimo galia
	BT: 2400~2483,5 MHz	BT BDR+EDR: 20 dBm maks.
		BT BLE: 20 dBm maks.
„Wi-Fi“		
	Dažnių diapazonas	Maksimali išėjimo galia
Wi-Fi 2,4 G	2400~2483,5MHz	20 dBm maks.
Wi-Fi 5,2 G	5150~5250MHz	23 dBm maks.
Wi-Fi 5,3 G	5250~5350 MHZ	20 dBm maks.
Wi-Fi 5,6 G	5470~5725MHz	27 dBm maks.
Wi-Fi 5,8 G	5725~5850MHz	14 dBm maks.
Wi-Fi 5,3 G tik patalpose Taiko ES/EEER, Didžiajai Britanijai ir Šiaurės Airijai (GB + NI), RS, CH ir TR.		
2,4G		
	Dažnių diapazonas	Maksimali išėjimo galia
	2402-2480 MHZ	20 dBm maks
GNSS (tik priėmimas)		
	Dažnių diapazonas	Maksimali išėjimo galia
	Galileo (E1) 1559 to 1610 MHz Galileo (E5a) 1164 to 1215 MHz Galileo (E5b) 1164 to 1215 MHz Galileo (E6) 1215 to 1300 MHz	Nėra duomenų

Atskleistos tinklo sąsajos ir paslaugos per tinklo sąsajas gamyklinėje būsenoje

Tinklo sąsaja	Tinklo sąsaja	Aprašymas
WLAN sąsaja	UDP prievadas 41774 UDP53 TCP53 ir kt.	Laikinoji DNS domeno vardų sprendimo paslauga
BLE sąsaja	GATT:0x1800	Teikia pagrindinį įrenginio tapatumą ir ryšio valdymo informaciją, daugiausia naudojamą įrenginių aptikimui, pradiniam ryšiui ir transliacijos konfigūravimui.
	GATT: 0x1801	Tvarko GATT paslaugų metaduomenis ir būsenos pakeitimo pranešimus, daugiausia naudojamus paslaugų aptikimui ir atributų lentelių atnaujinimams.
4G LTE sąsaja	4G mobiliojo tinklo ryšio sąsaja	„Sunseeker Robot“ programa jungiasi prie įrenginių, pritaiko valdymo paslaugas, nuotoliniu būdu valdo mašinas ir kt.

LORA	Netaikoma	Leidžia bendrauti tarp įrenginio ir bazinės stoties

Pranešimas apie tai, kad „Wi-Fi“ gali rinkti slaptažodžius

Įrenginys renka ir saugo jūsų įvestą „Wi-Fi“ SSID ir slaptažodį tik tinklo funkcijoms.

Pranešimas apie GPS duomenų rinkimą

Veikia kaip virtualios tvoros funkcija, nustatanti, ar vejapjovė yra už virtualios elektroninės tvoros ribų, ir apsaugo nuo vagystės.

6.9 Perdirbimas ir pasibaigusio eksploatavimo laikotarpio atliekų šalinimas

Šis gaminys NĖRA buitinė atlieka. Informacijos apie perdirbimą teiraukitės savo savivaldybėje, prekybos vietoje arba buitinių atliekų tvarkymo tarnyboje.

ĮSPĖJIMAS

– Šio gaminio negalima išmesti į sąvartyną, deginti ar maišyti su įprastomis buitinėmis šiukšlėmis. Elektriniai komponentai gali sukelti pavojų arba rimtai pakenkti

7. DUK ir trikčių šalinimas

7.1 Klaidos pranešimas

Ekrano pranešimai	Sprendimas
Išvykta už darbo ribų	1. Patikrinkite, ar įrenginys nėra už žemėlapio ribų. Grąžinkite jį atgal ir dar kartą patikrinkite įrengimą. 2. Patvirtinkite, ar įkrovimo stotis nebuvo perkelta. Perkėlus įkrovimo stotį, reikės iš naujo sudaryti žemėlapį. 3. Patikrinkite, ar įrenginys nėra užblokuotas.
Priekinio rato variklio gedimas	Priekinio rato variklis užstrigo - pašalinkite kliūtis.
Galinio rato variklio gedimas	Galinio rato variklis užstrigo - pašalinkite kliūtis.
Peilis užstrigo	Peilis užstrigo - išvalykite pjovimo diską.
Peilio variklio gedimas	Pjovimo variklis užstrigo - pašalinkite kliūtis.
Susidūrimas	Patikrinkite, ar buferis yra tinkamoje padėtyje. Pabandykite jį pritvirtinti iš naujo.
Pakėlimas	1. Patikrinkite, ar įrenginys nepakeltas. 2. Patikrinkite, ar įrenginys užstrigęs ir ar priekinis ratas pakeltas.
Apversta padėtis	Patikrinkite, ar įrenginys apverstas.
Pakreipimas	Patikrinkite, ar įrenginys pastatytas ant nelygaus pagrindo.
Dokavimo klaida	1. Nešvarūs robotinės vejapjovės arba įkrovimo stoties įkrovimo kontaktai - nuvalykite juos alkoholiu. 2. Patikrinkite, ar įkrovimo stotyje dega lemputė - galbūt ji negauna maitinimo. 3. Patikrinkite, ar įkrovimo stotis sumontuota ant lygaus paviršiaus. Jei paviršius nelygus, pakoreguokite įkrovimo stoties padėtį. 4. Patikrinkite, ar naudotojas perkėlė įkrovimo stotį. Perkėlus įkrovimo stotį, reikės iš naujo sudaryti žemėlapį. 5. Patikrinkite, ar priešais įkrovimo stotį nėra kliūčių. Jei yra kliūčių, pašalinkite jas. 6. Patikrinkite, ar įkrovimo stoties zonoje nėra užsikirtimų. 7. Įkrovimo stoties QR kodas nešvarus arba pažeistas - išvalykite arba pakeiskite. 8. Patikrinkite, ar grindų magnetinė juosta neiškritusi - padėkite ją atgal.
Įstrigimas	1. Patikrinkite, ar aplink įrenginį nėra per daug kliūčių. 2. Robotas pateko į siaurą erdvę ir negali iš jos išvažiuoti. 3. Šioje vietoje įvyko netikslus vaizdo atpažinimas. Norėdami ignoruoti vizualinio atpažinimo rezultatus, naudokite saugios zonos funkciją. 4. Robotinė vejapjovė slysta.
Atnaujinimas nepavyko	1. Patikrinkite, ar„Wi-Fi“ signalas yra labai silpnas. 2. Patikrinkite, ar įrenginys įkraunamas įkrovimo stotyje.
Dėl žemos baterijos įkrovos žemėlapio sudaryti nepavyko	1. Padėkite įrenginį ant įkrovimo stotelės, kad pamatytumėte, ar jį galima visiškai įkrauti. 2. Patikrinkite įkrovimo stotelės lemputes, kad įsitikintumėte, ar įkrovimo stotelėje yra elektra. 3. Patikrinkite, ar įkrovimo stotelės ir vejapjovės kontaktai nėra surūdiję. Nuvalykite šiuos kontaktus alkoholiu.
Įkrovimo klaida	1. Nešvarūs robotinės vejapjovės arba įkrovimo stoties įkrovimo kontaktai - nuvalykite juos alkoholiu. 2. Patikrinkite, ar įkrovimo stotyje dega lemputė - galbūt ji negauna maitinimo. 3. Patikrinkite, ar įkrovimo stotis sumontuota ant lygaus paviršiaus. Jei paviršius nelygus, pakoreguokite įkrovimo stoties padėtį.
Žemėlapis viršija maksimalų darbo plotą	Sukurkite naują žemėlapį gaminio vardinio darbinio diapazono ribose.
Galinio rato variklio gedimas	1. Galinio vairo variklis užstrigo, pašalinkite kliūtis. 2. Išjunkite robotinę vejapjovę ir vėl ją įjunkite.
Pakėlimo variklio gedimas	1. Kėlimo variklis užstrigo, pašalinkite kliūtis. 2. Išjunkite robotinę vejapjovę ir vėl ją įjunkite.

Ekrano pranešimai	Sprendimas
Nepavyko rasti įkrovimo stoties	1. Patikrinkite, ar naudotojas perkėlė įkrovimo stotį. Perkėlus įkrovimo stotį, reikės iš naujo sudaryti žemėlapį. 2. Patikrinkite, ar įrenginys neužstrigo ir ar ratai neslysta. 3. Padėkite robotą atgal į įkrovimo stotį ir patikrinkite, ar jis įkraunamas normaliai.
Žemas baterijos lygis	Patikrinkite, ar sudėtinė baterija per mažai įkrauta, ir leiskite jai veikti, kai ji bus visiškai įkrauta.
Vietos nustatyti nepavyko	1. Įsitikinkite, kad robotinė vejapjovė yra įjungta. Perkrovus įrenginį, inicializavimo procesui užbaigti reikia kelių minučių. 2. Patikrinkite, ar įrenginys nėra užblokuotas. 3. Patikrinkite, ar naudotojas perkėlė įkrovimo stotį. Perkėlus įkrovimo stotį, reikės iš naujo sudaryti žemėlapį.
Vietos nustatymo tinklo ryšys nepavyko	Jei vietos nustatymo tinklas ilgą laiką neatsistato, perkelkite vejapjovę į vietą su geru signalu prieš ją paleisdami iš naujo.
Kameros gedimas	Išjunkite robotinę vejapjovę ir vėl įjunkite.
Kamera užblokuota	1. Prieš pradedant, nuvalykite kamerą. 2. Patikrinkite, ar kamera nėra užstota kokiu nors objektu. 3. Paspauskite bet kurį mygtuką, kad išeitumėte iš pristabdymo būsenos.
Žemėlapis nerastas	Prieš pradedant sukurkite žemėlapį.
Žemėlapio sudaryti nepavyko	1. Patikrinkite, ar jūsų maršrutas yra uždaras. 2. Patikrinkite, ar įrenginys yra prisijungęs prie interneto. 3. Patikrinkite, ar įrenginys nėra užblokuotas.
Baterijos temperatūra yra už leistinos ribos	Patikrinkite, ar aplinkos temperatūra nėra per aukšta ar per žema. Palaukite, kol temperatūra grįš į normalią, ir tik tada leiskite robotinei vejapjovei dirbti.
Nepasiekiama zona	1. Patikrinkite, ar įrenginys nėra užblokuotas. 2. Patikrinkite, ar nėra didelių kliūčių, kurios blokuoja kelią. 3. Jei nėra kanalo, jungiančio darbo zonas, pirmiausia sukurkite kanalą.
Lietaus delsimas baigsis po _ min.	Robotinė vejapjovė aptiko lietaus sąlygas ir negali atlikti suplanuotos užduoties. Nustojus lyti, jei laikas vis dar yra suplanuoto darbo ribose, jis pradės dirbti automatiškai
Sistemos gedimas	Išjunkite robotinę vejapjovę ir vėl įjunkite.
Magnetinio jutiklio ryšio gedimas	Išjunkite robotinę vejapjovę ir vėl įjunkite.

Nurodymai, kaip elgtis atsiradus neįprastai vibracijai:
A. Išjunkite įrenginį.
B. Pasukite įrenginį 180 laipsnių kampu.
C. Patikrinkite peilių būklę, ar jie nepažeisti ir nesutrikęs jų veikimas..
D. Rekomenduojama pakeisti visus peilius.
E. Kad pradėtumėte darbą, apverskite įrenginį atgal.

7.2 Trikčių šalinimas

Jei susiduriate su produkto ar programėlės problemomis, dažnais klausimais ar nesklandumais, peržiūrėkite DUK straipsnius Sunseeker oficialioje svetainėje (www.sunseekerelite.com) arba programėlės skiltyje „Pagalba ir gairės“.

8. Svarbi informacija

8.1 Duomenų privatumas

Asmens duomenų tvarkymas Platformoje X9/X9 plus

▪ Kas ir kodėl?

Kai registruojatės ir naudojatės Sunseeker Platforma X9/X9 plus, Sunseeker Elite (toliau – „mes“), kaip duomenų valdytojas, tvarkys jūsų asmens duomenis. Jūsų asmens duomenis tvarkysime siekdami:

1. Teikti jums Platformos X9/X9 plus ryšio paslaugą arba pateikti tokios paslaugos pasiūlymą. Teisinis pagrindas yra tas, kad tvarkyti duomenis būtina, kad būtų įvykdyta jūsų su mumis sudaryta sutartis arba kad būtų imtasi veiksmų prieš sudarant sutartį su mumis.

2. Toliau kurti ir tobulinti savo gaminius ir paslaugas. Teisinis pagrindas – mūsų teisėtas interesas kurti ir tobulinti savo gaminius ir paslaugas.

3. Užtikrinti Platformos X9/X9 plus (daiktų interneto) ryšį: naudoti partnerių integracijas (pavyzdžiui, išmaniuosius asistentus, įskaitant balsu valdomus įrenginius); naudoti ryšio platformas Platformai X9/X9 plus prijungti prie trečiųjų šalių įrenginių, programėlių ir paslaugų; bei kurti savo išmaniojo namo integraciją. Teisinis pagrindas yra tas, kad duomenų tvarkymas yra būtinas jūsų su mumis sudarytai sutarčiai vykdyti.

4. Teikti jums aktualią informaciją, susijusią su jūsų naudojimosi Platforma X9/X9 plus patirtimi. Teisinis pagrindas - mūsų teisėtas interesas informuoti jus apie konkrečius gaminius ir paslaugas bei jų funkcijas.

5. Teikti jums pagalbą ir trikčių šalinimą, susijusį su Platforma X9/X9 plus. Teisinis pagrindas yra tas, kad duomenų tvarkymas yra būtinas jūsų su mumis sudarytai sutarčiai vykdyti.

Jei davėte mums sutikimą (tokiu atveju teisinis pagrindas yra jūsų sutikimas), jūsų asmens duomenis taip pat galime tvarkyti šiais tikslais:

1. Siųsti jums pritaikytas reklamas ir naujienlaiškius apie mūsų gaminius ir paslaugas.

2. Siųsti jums klientų apklausas ir analizuoti jūsų pateiktus duomenis, kaip išsamiau aprašyta tokiuose pranešimuose.

Jūsų duomenys bus tvarkomi tiek laiko, kiek būtina Sunseeker Elite aukščiau nurodytiems tikslams pasiekti, tačiau jokiu atveju ne ilgiau, nei leidžia taikytini teisės aktai.

▪ Kokius asmens duomenis tvarkome?

Galime tvarkyti šiuos asmens duomenis:

1. Asmens duomenis: vardą ir pavardę, pilietybę, pageidaujamą kalbą;

2. kontaktinę informaciją: el. pašto adresą, pašto adresą;

3. Paskyros informaciją: paskyros amžių, slaptažodį, paskyros numerį;

4. Kiti su jūsų Platforma X9/X9 plus susiję duomenys: vejapjovės pavadinimas, susiejimo pavadinimai, veiksmai, inicijuoti naudojant partnerių integracijas, ir įrenginio informacija.

▪ Duomenų apie buvimo vietą naudojimas

Kai kurios mūsų paslaugos veikia tik tuo atveju, jei galime nustatyti jūsų vejapjovės buvimo vietą (pvz., orų rodymas). Kai su mumis bendrinate savo vejapjovės buvimo vietą, duomenys saugomi kaip jūsų profilio dalis ir pseudonimizuota forma gali būti siunčiami trečiosioms šalims, kad būtų galima teikti atitinkamas paslaugas (pvz., pastatyti vejapjovę esant stipriam lietui).

8.2 Ribota garantija

Ši ribota garantija apima tik gaminio ir jo komponentų medžiagų ar pagaminimo defektus, kai jis naudojamas normaliomis, įprastomis sąlygomis. Jei atsiranda defektas, kuriam taikoma ši ribota garantija, „Sunseeker“ arba jos įgalioti atstovai savo nuožiūra pataisys arba pakeis sugedusį gaminį ar sudedamąsias dalis pagal šią ribotą garantiją. Taikomas garantinis laikotarpis prasideda nuo originalaus įsigijimo iš „Sunseeker“ arba įgalioto „Sunseeker“ perpardavėjo, platintojo ar prekybos atstovo dienos.

Garantijos sąlygos

Registracija: Registruokite gaminį internetu adresu **www.sunseekerelite.com** per 30 dienų nuo pirkimo, kad gautumėte 36 mėnesių garantiją. Be registracijos taikoma 24 mėnesių garantija.

Registracijos būdas: Prisijunkite prie http://www.sunseekerelite.com/, spustelėkite „Asmeninis centras“ piktogramą arba pasirinkite skiltį „Palaikymas“, slinkite puslapį žemyn, raskite „Garantijos politika“, tada spustelėkite mygtuką „Peržiūrėti mano garantiją“, kad patektumėte į garantijos registraciją.

Baterijos garantija: Sudėtinei baterijai galioja tik 24 mėnesių garantija, neatsižvelgiant į registraciją intternetu.

Tinkamas naudojimas: Gaminys negali būti netinkamai naudojamas, naudojamas ne pagal paskirtį, neprižiūrimas, keičiamas, modifikuojamas ar taisomas kitų asmenų, išskyrus įgaliotąjį techninės priežiūros centrą.

Patvirtintos dalys: Su šiuo gaminiu galima naudoti tik „Sunseeker Elite“ patvirtintus priedus ir dalis.

Žalos prevencija: Gaminys neturi būti pažeistas dėl pašalinių objektų, medžiagų ar nelaimingų atsitikimų.

Sandėliavimo sąlygos: Bateriją ir gaminį reikia laikyti patalpoje, jei lauko temperatūra yra žemesnė nei 0 °C.

Garantijos išimtys

Įprastas nusidėvėjimas: Ši garantija netaikoma komponentams, kurie natūraliai dėvisi dėl įprasto naudojimo, pavyzdžiui, peiliams.

Neleistina techninė priežiūra: Dėl neleistinos ar netinkamos techninės priežiūros, tvarkymo ar perkrovos atsiradusi žala, veikimo sutrikimai ar gedimai neįtraukiami.

Sugadinimas naudojant aukšto slėgio plovimo įrenginį: Žala, atsiradusi dėl plovimo aukštu slėgiu, pagal garantiją nekompensuojama.

Norėdami pareikšti garantinį reikalavimą, turite pateikti pirkimo įrodymą – galiojantį kvitą, kuriame būtų nurodyta pirkimo data ir vieta.

Ši garantija papildo jūsų įstatymuose numatytas teises ir netaikoma jokiems kartu su gaminiu tiekiamiems priedams. Visiems taisomiems ir keičiamiems gaminiams ribota garantija taikoma likusį pirminės garantijos laikotarpį nuo įsigijimo datos.

8.3 Atsakomybės apribojimai

Klientams teikiame garantinio aptarnavimo paslaugas, išskyrus šias aplinkybes:

1. Avarijos žala, atsiradusi dėl su gamyba nesusijusių veiksnių, įskaitant, bet neapsiribojant, naudotojo klaidas.

2. Žala, atsiradusi dėl neleistino modifikavimo, išardymo ar korpuso atidarymo ne pagal oficialias instrukcijas ar vadovus.

3. Žala, atsiradusi dėl netinkamo montavimo, neteisingo naudojimo arba naudojimo ne pagal oficialias instrukcijas ar vadovus.

4. Neautorizuoto paslaugų teikėjo padaryta žala.

5. Žala, atsiradusi dėl neteisėto grandinių modifikavimo ir (arba) netinkamo baterijos ir įkroviklio suderinimo arba netinkamo naudojimo..

6. Žala, kurią padaro naudotojai, nesilaikantys instrukcijų ir vadovo rekomendacijų.

7. Žala, padaryta dirbant blogomis vejos sąlygomis (pvz., dideli telkinių plotai, kai ribojamos zonos tinkamai nenustatytos, vietos, kuriose vejos paviršių dengia daugybė akmenų, ir pan.)

8. Žala, atsiradusi dėl gaminio naudojimo aplinkoje, kurioje yra elektromagnetinių trikdžių, įskaitant kasybos zonas arba arti radijo perdavimo bokštų, aukštos įtampos laidų, pastočių ir pan.

9. Žala, atsiradusi dėl gaminio naudojimo aplinkoje, kurioje yra kitų belaidžių prietaisų, pvz., siųstuvų, vaizdo įrašų nuorodų, „Wi-Fi“ signalų ir pan., trukdžių.

10. Žala, atsiradusi dėl patikimumo ar suderinamumo problemų naudojant neautorizuotas trečiųjų šalių dalis.

11. Žala, atsiradusi naudojant įrenginį su mažai įkrauta arba sugedusia baterija.

12. Žala, atsiradusi dėl nenuspėjamų veiksnių, pavyzdžiui, automobilių susidūrimo, laukinių gyvūnų užpuolimo, potvynių ir kt.

Šis turinys gali būti keičiamas be išankstinio įspėjimo.

8.4 Susisiekite su mumis

„Sunseeker Intelligent Technology SE“

Adresas: Theodorstraße 41M1, D-22761 Hamburgas

Svetainė: www.sunseekerelite.com

LT

EB atitikties deklaracija

Gamintojas:
„Zhejiang Sunseeker Industrial Co., Ltd.“
988 Jinde Rd., Jiangdong pramoninis parkas, Jinhua, Zhejiang 321000 Kinijos LR KINIJA
Deklaruoja ir prisiima atsakomybę, kad gaminys:
Prekių ženklas: Sunseeker Elite
Įgaliotasis atstovas:
„Sunseeker Intelligent Technology SE“
Theodorstrasse 41M1 22761 Hamburgas
Gaminio pavadinimas: Robotas vejapjovė
Modelis: RMX12000D40V(X9), RMX24000D40V(X9 Plus)
Aparatinės įrangos versija: SNK_X9_MAIN_V70
Programinės įrangos versija: 0.3.6.2771 (bus atnaujinta)
Atitinka šias direktyvas:
1. Radijo įrangos direktyva (2014/53/ES)
2. Įrenginių direktyva (2006/42/EB)
3. RoHS direktyva (2011/65/ES) ir iš dalies keičianti direktyva ((ES)2015/863)
4. Baterijų reglamentas (ES) 2023/1542

Už šios deklaracijos išdavimą atsako tik gamintojas.
Deklaracijos objektas atitinka atitinkamus Sąjungos derinimo teisės aktus.
Nuorodos į atitinkamus ES suderinimo teisės aktus:
EN 50636-2-107: 2015+A1:2018+A2: 2020+A3: 2021
EN 60335-1:2012+A11:2014+A13:2017+ A1:2019 + A2:2019+ A14:2019+A15:2021

EN IEC 55014-1:2021	EN IEC 55014-2:2021	EN IEC 61000-3-2:2019+A1:2021+A2:2024
EN 61000-3-3:2013+A1:2019+A2:2021	EN 301 489-1 V2.2.3	EN 301 489-3 V2.3.2
EN 301 489-17 V3.3.1	EN 301 489-19 V2.2.1	EN 301 489-52 V1.2.1
EN 301 511 V12.5.1	EN 301 908-1 V15.2.1	EN 301 908-13 V13.2.1
EN 303 413 V1.2.1	EN 300 440 V2.2.1	EN 300 328 V2.2.2
EN 62311: 2008	EN IEC 62311: 2020	EN 301 893 V2.1.1
EN 62321-1:2013	EN 18031-1: 2024	EN 18031-2: 2024
EN IEC 62321-2:2021	EN 62321-3-1:2014	EN 62321-8:2017
EN 62321-4:2014 /A1:2017	EN 62321-5:2014	EN 62321-7-1:2015
EN 62321-7-2:2017	EN 62321-6:2015	EN 62321-8:2017
IEC 62133-2:2017+A1:2021	EN 50665: 2017	EN IEC 63000:2018
EN ISO 3744:2010		

Informacija apie radijo dažnių (RF) poveikį:

Šis prietaisas buvo išbandytas ir atitinka taikomas radijo dažnių (RF) poveikio ribas.

Ši įranga turi būti sumontuota ir naudojama pagal pateiktas instrukcijas, o antena (-os), naudojama (-os) šiam siųstuvui, turi būti sumontuota (-os) taip, kad nuo visų žmonių būtų ne mažesniu kaip 30 cm atstumu, ir neturi būti įrengta (-os) vienoje vietoje ar naudojama (-os) kartu su jokia kita antena ar siųstuvu.

Pasirašyta už ir įmonės vardu:
„Zhejiang Sunseeker Industrial Co., Ltd.“
Vieta: Jinhua, Zhejiang P.R. KINIJA
Data: 03-2-2026
Vardas: Harry Ran
Parašas: Harry
Pareigos: Vyriausiasis inžinierius

Įgaliotas atstovas:
„Sunseeker Intelligent Technology SE“
Theodorstrasse 41M1
22761 Hamburgas
Hans-Peter Kuebler
Vykdomasis direktorius

Съдържание

1. Безопасност и разпоредби 588
1.1 Общи 588
1.2 Общи инструкции за безопасност 588
1.3 Инструкции за безопасност при монтаж 590
1.4 Инструкции за безопасност при ежедневна работа 590
1.5 Инструкции за безопасност при поддръжка 590
1.6 Безопасност на батерията 590

2. Символи и стикери 590

3. Съдържание и спецификация 592
3.1 Съдържание на кутията 592
3.2 Части и функции 592
3.3 Спецификации 594

4. Инсталиране и картографиране 595
4.1 Подготовки 596
4.2 Активиране на косачката 596
4.3 Връзка с приложение 597
4.4 Инсталиране на станцията за зареждане 597
4.5 Картографиране 598
4.6 Настройки на netRTK 601

5. Ежедневна работа 602
5.1 Дисплей и контрол на косачката 602
5.2 Промяна на ПИН кода 603
5.3 Настройка на графика 603
5.4 Въведение в приложението 604
5.5 S Connect модул 605
5.6 IoT 607
5.7 Избягване на препятствия 608

6. Поддръжка 608
6.1 Почистване 608
6.2 Смяна на остриетата 609
6.3 EdgeZero Trimmer 610
6.5 Батерия 611
6.6 Захранване 612
6.7 Съхранение 612
6.8 Описание на комуникационните ленти 613
6.9 Рециклиране и изхвърляне в края на живота 613

7. Често задавани въпроси и отстраняване на проблеми 614
7.1 Съобщение за грешка 614
7.2 Отстраняване на проблеми 615

8. Важна информация 616
8.1 Поверителност на данните 616
8.2 Ограничена гаранция 616
8.3 Отказ от отговорност 617
8.4 Свържете се с нас 617

1. Безопасност и разпоредби

1.1 Общи

ВАЖНО
ПРОЧЕТЕТЕ ВНИМАТЕЛНО ПРЕДИ УПОТРЕБА
СЪХРАНЯВАЙТЕ ЗА БЪДЕЩА СПРАВКА

Предназначение на употребата

Този градински продукт е предназначен само за косене на трева, автоматично косене на градинска трева по всяко време на деня. Всяка употреба извън предназначението може да представлява опасност, която може да причини вреда на физически лица или материални щети. Наложително е стриктно да се спазват посочените указания, за да се гарантира безопасността и да се предотвратят злополуки.

Употреба не по предназначение

Този градински продукт не е предназначен за употреба от деца под 14-годишна възраст или лица с намалени физически, сетивни или умствени способности или липса на опит и знания, освен ако не са под надзор или са получили инструкции относно употребата на продукта от лице, отговорно за тяхната безопасност.

Неправилната употреба обхваща, но не се ограничава до, транспортиране на хора, деца или животни на машината; транспортиране от машината; използване на машината за теглене или избутване на товари; и използване на машината за рязане на нетревна растителност.

Остатъчни рискове – Носете защитни ръкавици и очила, когато извършвате поддръжка или подмяна на остриетата в случай на наранявания.

Не удължавайте кабела между захранващия блок и станцията за зареждане.

- При работа с машината в обществени места, около работната зона трябва да се поставят предупредителни знаци. Знаците трябва ясно да показват следния текст:

ПРЕДУПРЕЖДЕНИЕ

- Не докосвайте опасни движещи се части, преди те да са спрели напълно.

- Дръжте захранващия кабел, захранващия блок, удължителния кабел и всички други електрически кабели, които не принадлежат към продукта, извън зоната на косене, за да поддържате разстоянието им от опасните движещи се части и да предотвратите повреда на кабелите, които могат да влязат в контакт с части под напрежение. Съществува риск от нараняване на смърт за оператора или страничните лица, ако инструкциите в ръководството не се спазват.

- Автоматична косачка за трева! Дръжте далеч от машината! Децата трябва да бъдат под надзор!

- Запазете всички предупреждения и инструкции за бъдеща справка.

- Предупреждение: никога не позволявайте на деца, лица с намалени физически, сетивни или умствени способности или с липса на опит и знания, както и на хора, които не са запознати с тези инструкции, да използват машината. Местните разпоредби могат да ограничават възрастта на оператора.

- Прочетете всички предупреждения за безопасност, инструкции, илюстрации и спецификации, предоставени с този продукт. Неспазването на всички инструкции, изброени по-долу, може да доведе до токов удар, пожар и/или сериозно нараняване.

- При работа с машината в обществени места, около работната зона трябва да се поставят предупредителни знаци. Знаците трябва ясно да показват следния текст:

ПРЕДУПРЕЖДЕНИЕ

- Автоматична косачка. Дръжте се на разстояние от машината. Децата трябва да бъдат под надзор!

- Устройството трябва да бъде изключено, когато не се използва

1.2 Общи инструкции за безопасност

Безопасност на работната зона

A. Не работете с машини в експлозивна атмосфера, например в присъствието на запалими течности, газове или прах. Машините създават искри, които могат да запалят праха или изпаренията.

B. Прочетете внимателно инструкциите. Бъдете запознати със средствата за управление и правилното използване на машината.

C. Никога не позволявайте на хора, които не са запознати с тези инструкции или деца, да използват машината. Местните разпоредби могат да ограничат възрастта на оператора.

D. Операторът или потребителят носи отговорност за злополуки или опасности, възникващи за други хора или тяхното имущество.

Електрическа безопасност

A. Захранващите щепсели трябва да съответстват на контакта. Никога не променяйте щепсела по какъвто и да е начин. Не използвайте никакви щепсели за зарядно устройство със заземени (замасени) устройства. Немодифицираните щепсели и съответстващите им контакти ще намалят риска от токов удар.

B. Избягвайте контакт на тялото със заземени или замасени повърхности, като тръби, радиатори, удължители и хладилници. Има повишен риск от токов удар, ако тялото ви е заземено или замасено.

C. Не злоупотребявайте със захранващите кабели. Никога не използвайте захранващия кабел за носене, дърпане или изключване на устройство. Дръжте захранващите кабели далеч от топлина, масло, остри ръбове или движещи се части. Повредените или заплетени захранващи кабели увеличават риска от токов удар.

D. Ако е неизбежно да работите с устройство, захранвано от мрежата, на влажно място, използвайте защитено захранване с остатъчен ток (RCD). Използването на RCD намалява риска от токов удар.

E. Осигурете правилното инсталиране на системата за автоматично очертаване на периметъра, както е указано.

F. Периодично проверявайте зоната, където ще се използва машината, и отстранявайте всички камъни, пръчки, жици, кости и други препятствия.

G. Проверявайте редовно остриетата, болтовете на остриетата и режещия възел за износване или повреда, сменяйте износените или повредени остриета и болтове в комплекти, за да запазите баланса.

H. При машини с много шпиндели внимавайте, тъй като завъртането на едно острие може да доведе до завъртане на други остриета.

Лична безопасност

A. Не позволявайте на лица, които не са запознати с машината или тези инструкции, да работят с машината. Машините са опасни в ръцете на необучени потребители.

B. Бъдете нащрек, внимавайте какво правите и използвайте здрав разум, когато работите с машината. Не използвайте машината, докато сте уморени или под въздействието на наркотици, алкохол или лекарства. Момент на невнимание по време на работа с машината може да доведе до сериозно телесно нараняване.

C. Отстранете всички регулиращи ключове или гаечни ключове, преди да работите с машината. Гаечен или друг ключ, оставен прикрепен към въртяща се част на машината, може да доведе до телесни наранявания.

D. Когато управлявате машината ръчно, поддържайте правилен стоеж и баланс по всяко време. Това позволява по-добър контрол на машината в неочаквани ситуации.

E. Не допускайте познанията, придобити от честата употреба на машини, да ви направи самодоволни и да игнорирате принципите за безопасност на машината. Едно небрежно действие може да причини тежко нараняване в рамките на част от секундата.

Употреба и грижа за машината

A. Извадете щепсела от източника на захранване и/или извадете батерията (ако е снемаща се) от машината или други устройства, преди да направите каквито и да било настройки, да смените аксесоари или да я приберете. Такива превантивни мерки за безопасност намаляват риска от неочаквано стартиране.

B. Поддържайте машините и аксесоарите. Проверете за несъответствие или свързване на движещи се части, счупване на части и всякакви други състояния, които могат да повлияят на работата на машината. Ако е повредена, поправете машината преди употреба. Много инциденти са причинени от лошо поддържани машини и аксесоари.

C. Използвайте машината и аксесоарите в съответствие с тези инструкции, като вземете предвид условията на труд и работата, която трябва да се извърши. Използването на машината за операции, различни от предвидените, може да доведе до опасна ситуация.

D. Никога не работете с машината с дефектни предпазители или без предпазни устройства.

E. Не поставяйте ръцете или краката близо до или под въртящи се части. Пазете се от отвора за изпускане през цялото време.

F. Никога не вдигайте и не носете машина, докато двигателят работи.

G. Активиране на заключване на устройството/Настройване на „ЗАКЛЮЧЕНО“ на машината
- Преди изчистване на запушване.
- Преди проверка, почистване или работа с машината.

H. Не оставяйте машината да работи без надзор, ако знаете, че в близост има домашни любимци, деца или хора.

Обслужване

A. Възложете обслужване на вашата машина на квалифициран специалист по ремонта, с използване само идентични резервни части. Това ще гарантира, че безопасността на машината се поддържа.

B. Поддържайте затегнати всички гайки, болтове и винтове, за да сте сигурни, че машината е в безопасно работно състояние.

C. Сменете износените или повредени части за безопасност.

D. Уверете се, че правилните остриета са поставени.

E. Уверете се, че батериите се зареждат с правилното зарядно устройство, препоръчано от производителя. Неправилната употреба може да доведе до токов удар, прегряване или изтичане на корозивна течност от батерията.

F. В случай на изтичане на електролит с вода/неутрализиращ агент, потърсете медицинска помощ, ако влезе в контакт с очите и др.

G. Обслужването на машината трябва да се извършва съгласно инструкциите на производителя.

Използване и грижа за инструмента за батерии

A. Презареждайте само със зарядното устройство, посочено от производителя. Зарядното устройство, което е подходящо за един тип акумулаторни БАТЕРИИ, може да създаде риск от пожар, когато се използва с друга акумулаторна БАТЕРИЯ.

B. Използвайте само електрически инструменти със специално обозначени акумулаторни БАТЕРИИ. Използването на други акумулаторни БАТЕРИИ може да създаде риск от нараняване и пожар.

C. Когато акумулаторната БАТЕРИЯ не се използва, дръжте я далеч от други метални предмети, като щипки за хартия, монети, ключове, пирони, винтове или други малки метални предмети, които могат да осъществят връзка от едната клема към другата. Свързването на късо на клемите на БАТЕРИЯТА може да причини изгаряния или пожар.

D. При неблагоприятни условия от БАТЕРИЯТА може да изтече течност; избягвайте контакт. Ако случайно възникне контакт, промивайте с вода. Ако течността влезе в контакт с очите, допълнително потърсете медицинска помощ. Течността, изхвърлена от БАТЕРИЯТА, може да причини дразнене или изгаряния.

E. Не използвайте БАТЕРИЯ или инструмент, който е повреден или модифициран. Повредените или модифицирани батерии могат да проявяват непредсказуемо поведение, което води до пожар, ЕКСПЛОЗИЯ или риск от нараняване.

F. Не излагайте акумулаторната БАТЕРИЯ или инструмента на огън или прекомерна температура. Излагането на огън или температура над 130 °C може да причини експлозия.

G. Следвайте всички инструкции за зареждане и не зареждайте акумулаторната БАТЕРИЯ или инструмента извън температурния диапазон, посочен в инструкциите. Неправилно зареждане или при температури извън определения диапазон може да повреди БАТЕРИЯТА и да увеличи риска от пожар.

1.3 Инструкции за безопасност при монтаж

A. Не инсталирайте зарядната станция, включително всякакви принадлежности, на място, което е под или на разстояние по-малко от 60 см от запалими материали. В случай на неизправност може да възникне загряване на станцията за зареждане и захранването и да се създаде потенциален риск от пожар.

B. Не поставяйте захранването на височина, където съществува риск то да попадне във вода. Не поставяйте захранването на земята.

C. Не капсулирайте захранването. Кондензираната вода може да навреди на захранването и да увеличи риска от токов удар.

D. Приложимо за ЕС. Ако захранването е инсталирано на открито: Риск от токов удар. Инсталирайте само в покрит GFCI съд от клас A (RCD) с устойчив на атмосферни влияния корпус и достъп за поставяне или сваляне на капака на закрепващия щепсел.

E. Не инсталирайте зарядната станция там, където има риск от стояща вода.

1.4 Инструкции за безопасност при ежедневна работа

A. Дръжте ръцете и краката си далеч от въртящите се остриета. Не поставяйте ръцете или краката си близо или под продукта, когато е настроен на ON (ВКЛ.).

B. Спрете продукта или настройте продукта на OFF (ИЗКЛ.), когато хора, особено деца или животни са в работната зона.

C. Уверете се, че на тревата няма предмети като камъни, клони, инструменти или играчки. Остриетата могат да бъдат повредени, ако ударят такива предмети.

D. Не повдигайте продукта и не го местете, когато е включен.

E. Не позволявайте продуктът да се сблъска с хора или животни. Ако човек или животно попадне на пътя на продукта, незабавно спрете продукта.

F. Не поставяйте предмети върху продукта или станцията за зареждане.

G. Не използвайте продукта, ако бутонът СТОП не работи.

H. Винаги настройвайте продукта на ИЗКЛЮЧЕНО, когато не работи.

I. Не използвайте продукта и изскачаща пръскачка едновременно. Използвайте функцията График в такъв случай.

J. Не позволявайте на продукта да работи, когато в работната зона има застояла вода, като например зона с локви с вода, образувани от силен дъжд.

1.5 Инструкции за безопасност при поддръжка

A. Настройвайте продукта на OFF (ИЗКЛ.), когато извършвате поддръжка на продукта.

B. Не използвайте перална машина с високо налягане за почистване на продукта. Не използвайте разтворители за почистване на продукта.

C. Изключете щепсела от станцията за зареждане, преди да почистите или извършите поддръжка на станцията за зареждане.

1.6 Безопасност на батерията

Литиево-йонните батерии могат да експлодират или да причинят пожар, ако са разглобени, свързани на късо или изложени на вода, огън или високи температури. Работете внимателно и не демонтирайте или отваряйте батерията и не я подлагайте на какъвто и да е вид електрическа/механична злоупотреба. Избягвайте съхранението на пряка слънчева светлина.

2. Символи и стикери

Моля, проучете внимателно символите на продукта и етикетите и разберете тяхното значение:

	ПРЕДУПРЕЖДЕНИЕ: *Прочетете инструкциите за потребителя, преди да използвате продукта.*
	ПРЕДУПРЕЖДЕНИЕ: *Деактивирайте продукта преди работа по или повдигане на машината. Никога не докосвайте въртящото се острие.*
	ПРЕДУПРЕЖДЕНИЕ: *Спазвайте безопасно разстояние от машината, когато работите. Дръжте други хора далеч от опасната зона.*
	ПРЕДУПРЕЖДЕНИЕ: *Не се возете на машината.*
	Прочетете инструкциите на потребителя.
	CE маркировка за съответствие.
	Ниво на звукова мощност, определено от Европейската директива за външния шум.

	Не изхвърляйте този продукт като обикновени битови отпадъци. Уверете се, че продуктът се рециклира в съответствие с местните законови изисквания.
III	*Клас III*
	DC
	Не изхвърляйте батерията в огън и не излагайте батерията на източник на топлина.
	Не потапяйте батерията във вода.
Li-ion	*Маркировка за рециклиране.*
	Не е разрешено изхвърляне на тази акумулаторна батерия като обикновени битови отпадъци. Осигурете рециклиране на акумулаторната батерията в съответствие с местните законови изисквания.
T4A	*Сменете с предпазител в съответствие с номиналната стойност.*
T10A	*Сменете с предпазител в съответствие с номиналната стойност.*
	Конструкция от клас II.
IPX4	*Степени на защита, осигурени от загражденията (IP код)*
IPX6	
IP67	
	Разглобяема част за захранване
	ПЗПМ (преобразувател на захранването), съдържащ безопасно разделителен трансформатор със защита от късо съединение
S	*ПЗПМ (захранващ блок в режим на превключване)*
cosφ:0.56	*Коефициент на мощност*
VI	*Ниво 6 на енергийна ефективност*
	За обозначаване, че захранващият блок не трябва да се използва, ако щифтовете на щепсела са повредени.

	ВНИМАНИЕ - не докосвайте въртящото се острие. При преместване трябва да се носят ръкавици. Не докосвайте ножа при работа.
MAX 45°C	*Не използвайте и не съхранявайте батерията в среда с температура над 45°C и я дръжте далеч от всички източници на топлина, за да предотвратите опасности.*
Max. 9500 min^{-1}	*Макс. 9500 min^{-1}*
195 mm	*φ 195 mm за диск на ножа за подрязване*
	предупреждение
ETSI EN 303 645 TÜVRheinland CERTIFIED www.tuv.com ID 1111295401	*Знак за съответствие TÜV Rheinland.*

Символи на екрана на робота

	Включване/изключване
START	*Бутон Старт*
HOME	*Бутон Начало*
OK	*Бутон OK*

Забележка:

За повече информация относно символите, моля, вижте раздел 5.1 „Дисплей и управление на косачката“.

3. Съдържание и спецификация

3.1 Съдържание на кутията

Роботизирана косачка*1
Станция за зареждане*1
Четка за почистване*1
Резервни ножове*24
Резервни винтове*24
Пирони за зарядната станция*8
Декоративен капак за подрязване*1
Дясна предпазна част*1
Кърпа за почистване*1
Долна четка за предно колело*2
Горни четки за предно колело*2
Четка за задно колело*2
Винтове ST2.9×8*8
Винтове ST3.9×12*2
EdgeZero тримерна нишка*4

3.2 Части и функции

Изглед отгоре

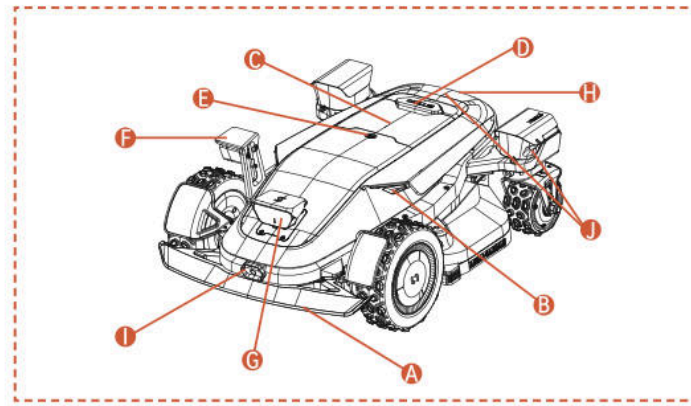

Изглед отдолу

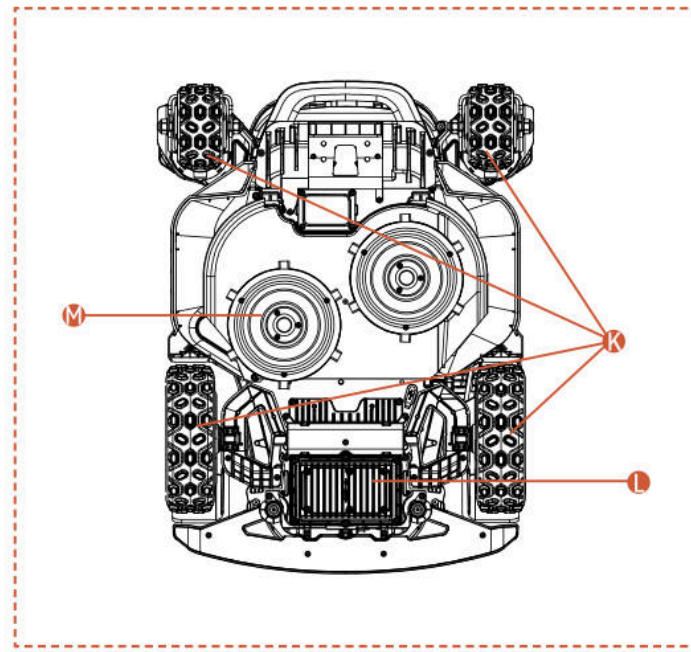

Забележка

Не потапяйте машината във вода, тъй като това може да повреди компонентите и да анулира гаранцията в рамките на определения период.

A. Броня срещу сблъсък
Когато няма възможност за визуално позициониране, предпазната броня може да осигури нормалната работа на машината.

B. Светодиодни индикатори
Различните взаимодействащи светодиодни индикатори на косачката показват работното състояние на машината.

C. Панел за управление
Панелът за включване и изключване на захранването на машината, за подаване на команди за работа или връщане на машината и др.

D. Бутон STOP
Бутон за аварийно спиране, за да спрете машината в случай на спешна ситуация.

E. Сензор за дъжд
Сензорът за дъжд може да разпознава дъжд и машината може да се върне автоматично в зарядната станция, за да избегне дъжд, според настройките на потребителя.

F. Странична камера ToFView (iToF+RGBD)
Камерата с изкуствен интелект iToF+RGBD, комбинирайки данни за дълбочината с цветни изображения, може точно да идентифицира препятствия по време на подрязване на ръбовете, постигайки по-висока прецизност при рязане по краищата.

G. Бинокулярна камера & iToF интегрирана камера
Бинокулярната камера с асистент AI помага на косачката да открива и избягва препятствия.

iToF интегрираната камера се използва за избягване на препятствия и косене по границата. Тя измерва разстоянието чрез фазовата разлика на модулирана инфрачервена светлина, осигурявайки стабилна работа при всички светлинни условия.

H. Инфрачервен сензор за зареждане
Инфрачервеният сензор за зареждане позволява автоматично насочване към зарядната станция чрез инфрачервено насочване и следи състоянието на зареждане, за да осигури безопасно зареждане през целия процес.

I. Инфрачервена термографска камера
Инфрачервената термографска камера улавя топлинните сигнали от околната среда, което позволява на косачката точно да разпознава живи същества и препятствия при условия на лоша видимост, като през нощта или в мъгла, като по този начин намалява риска от сблъсък.

J. dToF интегрирана камера
Интегрираната камера dToF използва принципа на директното време на полет, за да измерва точно разстояния чрез изчисляване на времето на полет на инфрачервените светлинни импулси. Тя позволява ранно откриване на отдалечени препятствия, осигурявайки надеждна защита за роботизираната косачка при работа върху големи тревни площи.

K. Вграден мотор за 4WD
Системата с вградени мотори за 4WD интегрира управлението на волана и мощността във всяко колело, осигурявайки прецизно управление и висока мощност за подобрени възможности при движение в неравен терен.

L. Батериен отсек
Отделение за съхранение на батерията.

M. Въртяща се режеща плоча
Устройство за подрязване на тревата, когато машината работи.

3.3 Спецификации

ТЕХНИЧЕСКА СПЕЦИФИКАЦИЯ	X9 RMX12000D40V	X9 Plus RMX24000D40V
Граничен проводник	Безжично/без граници	Безжично/без граници
Максимална площ на косене	12000 m^2	24000 m^2
Височина на косене мин/макс	20-100 mm	20-100 mm
Регулиране на височината	Електронно	Електронно
Ширина на косене	430 mm	430 mm
Скорост на празен ход	2500/min	2800/min
Водозащита	IPX6	IPX6
Капацитет на батерията	BS408 36VDC,8Ah,288Wh,40VDC МАКС	BF408 36VDC,8Ah,288Wh,40VDC МАКС
Потребителски интерфейс	Дисплей на приложението и клавиатура	Дисплей на приложението и клавиатура
Максимален наклон	42° (90%)	42° (90%)
Размери на робота	85 * 61,7 * 30,3 cm	85 * 66,3 * 30,3 cm
Сертификати	CE RoHS	CE RoHS
Нето тегло	30,5 kg	32,7 kg
Ниво на звукова мощност LWA	66 dB (A)	70 dB (A)
Неопределеност на звуковата мощност KWA	2,44 dB (A)	2,25 dB (A)
Ниво на звуково налягане LpA	58 dB (A)	62 dB (A)
Неопределеност на звуковата мощност KpA	2,44 dB (A)	2,25 dB (A)
Ниво на звукова мощност LWA за EdgeZero	88 dB (A)	88 dB (A)
Неопределеност на звуковата мощност KWA за EdgeZero	1,97 dB (A)	1,97 dB (A)
Ниво на звуково налягане LpA за EdgeZero	80 dB (A)	80 dB (A)
Неопределеност на звуковото налягане KpA за EdgeZero	1,97 dB (A)	1,97 dB (A)
ХАРАКТЕРИСТИКИ		
Wi-Fi / Bluetooth	Y	Y
Картографиране без проводници	Y	Y
Планиране на пътя	3 опции	3 опции
AONavi™ 2.0 (nRTK+VSLAM 2.0)	Y	Y
Super Wi-Fi	Y	Y
Vision AI2.0	Y	Y
ATC (All-Terrain Conquer)	Y	Y
Икономичен режим	Y	Y
Нощен режим*	Y	Y
LED фар	Y	Y
OTA	Y	Y
Бързо връщане към станцията за зареждане	Y	Y
Множество зони	Y	Y
Работен график	Автоматична или ръчна настройка	Автоматична или ръчна настройка
Сензор за удари	Y	Y
Измиване с вода	Y	Y
GPS и 4G модул	Y	Y
Асистент на Google и Amazon Alexa	Y	Y
ПИН код	Y	Y
Сензор за повдигане и наклон	Y	Y
Сензор за дъжд	Y	Y
EdgeZero	Опция	Y
АКСЕСОАРИ		
Резервни ножове и резервни винтове	24 бр.	24 бр.
Пирони за зарядна станция	8 бр.	8 бр.
Станция за зареждане	7A(CB11)	17A(CB12)
Четка за почистване	1 бр.	1 бр.
Декоративен капак за подрязване	Опция	1 бр.
Дясна предпазна част	Опция	1 бр.
Кърпа за почистване	1 бр.	1 бр.
Долна четка за предно колело	2 бр.	2 бр.
Горни четки за предно колело	2 бр.	2 бр.
Четка за задно колело	2 бр.	2 бр.
Винтове ST2.9×8	8 бр.	8 бр.
Винтове ST3.9×12	2 бр.	2 бр.
EdgeZero тримерна нишка	Опция	4 бр.

4. Инсталиране и картографиране

Разширеният хардуер и софтуер на Sunseeker (интелигентни алгоритми) значително подобряват способността на косачката за разпознаване на средата, точността на позициониране и цялостната производителност. През цялото време Sunseeker AONavi (Винаги включена навигация) безпроблемно интегрира RTK-GNSS сателитно позициониране с VSLAM2.0 визуална технология, което позволява на роботизираната косачка да изпълнява задачи по позициониране и навигация в различни сценарии, включително в сложни среди.

С напредъка на технологията на Sunseeker, AONavi беше изцяло надграден и се появи AONavi™ 2.0. Тази технология интегрира netRTK с VSLAM визуална технология, като постига прецизно позициониране на сантиметрово ниво без необходимост от физически RTK станции, което не само подобрява точността на позиционирането, но и значително съкращава времето за инсталация. Оборудвана с технологията Sunseeker AONavi™ 2.0, роботизираната косачка може да получава стабилни сателитни сигнали за позициониране в реално време, като същевременно могат да бъдат задавани виртуални граници за косачките Sunseeker. Това гарантира висококачествена поддръжка на тревата и ви осигурява удобно и надеждно изживяване при косене.

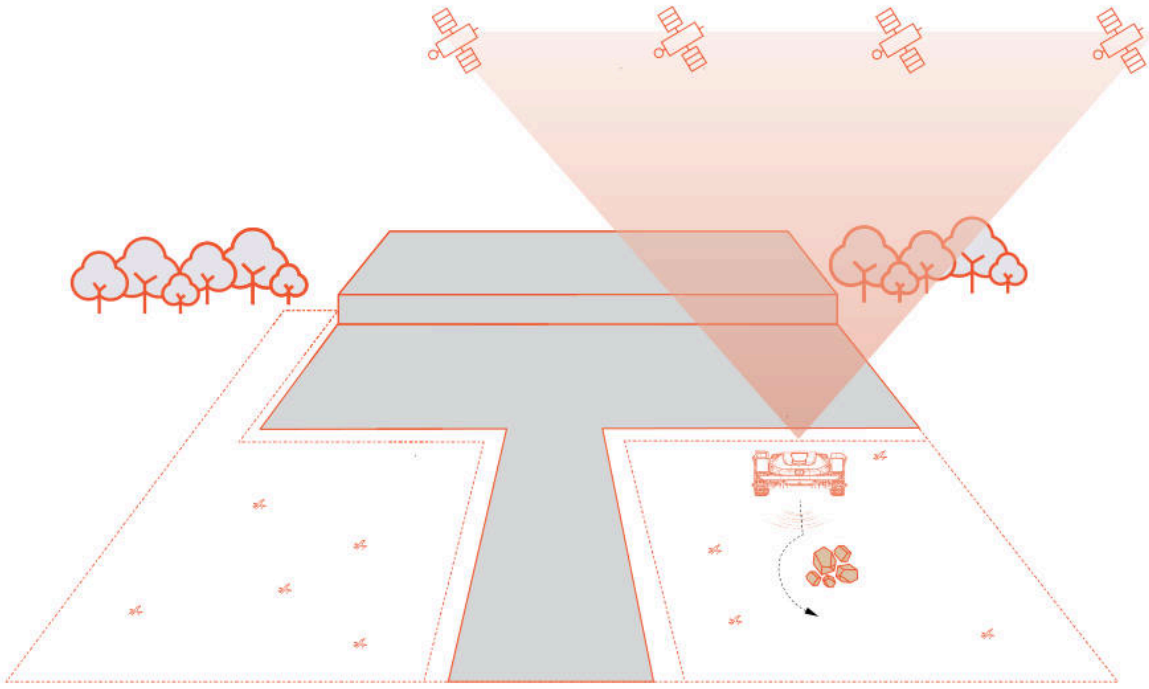

4.1 Подготовки

Инсталиране на приложението Sunseeker

Забележка

При необходимост приложението ще поиска достъп до Bluetooth и Wi-Fi или 4G мрежа, за да осигури правилната настройка и бъдеща функционалност — предоставете достъп до тези функции.

Сканирайте QR кода, за да изтеглите приложението Robotic Mower, или потърсете „Sunseeker Robot“ в Google Play Store (Android) или Apple App Store (iOS). След инсталацията, моля, създайте нов акаунт и влезте.

iOS **Android**

Подгответе косачката

Уверете се, че Bluetooth на телефона ви е включен, и сканирайте QR кода на серийния номер на машината, за да идентифицирате модела и да продължите със съответното ръководство за инсталиране.

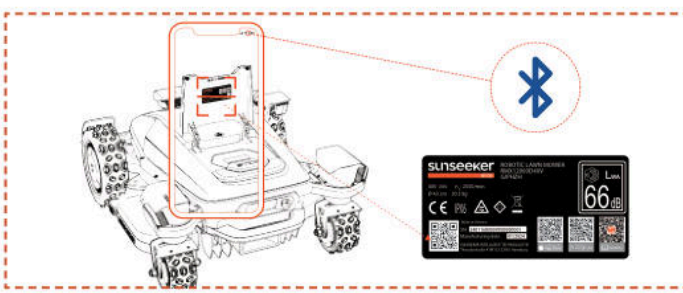

Подгответе ливадата

A. Изчистете всички отломки, купчини листа, играчки, жици, камъни или други препятствия.

B. За да осигурите безопасност, моля, уверете се, че децата и домашните любимци са далеч от поляната.

C. Моля, окосете ливадата на височина не повече от 10 см, преди да използвате роботизираната косачка.

D. Спецификациите на работната зона за роботизираната косачка са както следва: 12000m^2 (X9) и 24000m^2 (X9 Plus).

E. Ако в работната зона има тесни проходи, уверете се, че ширината на прохода е по-голяма от 100 cm.

Препоръчителните видове тревни площи са показани на снимките по-долу:

4.2 Активиране на косачката

Предварително зареждане на косачката

A. Изберете място с електрически контакт, свържете адаптера на зарядната станция и включете станцията.

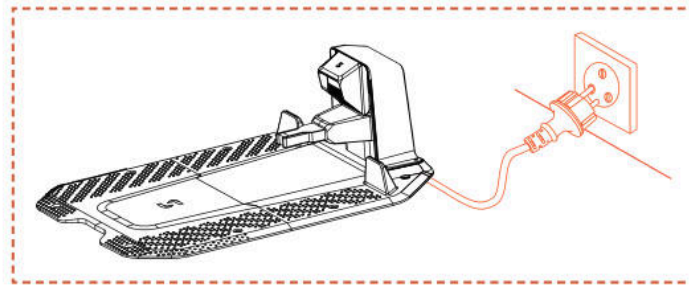

B. Избутвайте косачката в зарядната станция, като се уверите, че зарядите електродите са правилно свързани. Зеленият индикатор на зарядната станция, който мига, показва нормално зареждане. Когато косачката е напълно заредена, индикаторната светлина ще остане постоянно зелена.

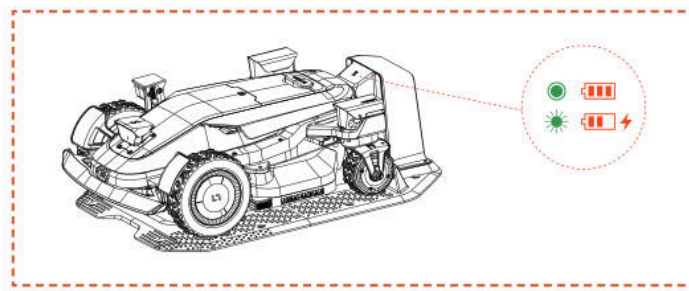

C. Ако нивото на батерията на косачката е над 80%, можете да пропуснете тази стъпка.

Забележка

- Ако индикаторната лампа остане изключена, дори когато има правилно захранване, моля, свържете се с отдела за обслужване на клиенти.

Активиране на косачката

A. След като машината се зареди успешно на зарядната станция, тя ще се включи автоматично. Можете също така да я включите ръчно, като натиснете и задържите бутона за включване.

B. Въведете ПИН кода по подразбиране „0000“. Натискайте OK всеки път, когато въведете „0“, за да завършите процеса.

C. За промяна на PIN кода натиснете бутона START/HOME/OK за 1 секунда, за да влезете в менюто за промяна на PIN кода. За по-подробна информация, моля, вижте раздел 5.1

„Дисплей и управление на косачката“.

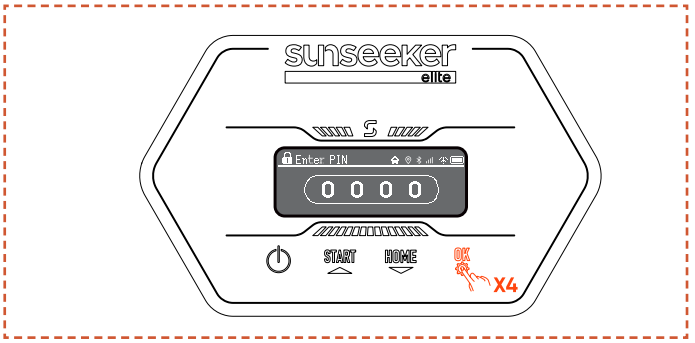

4.3 Връзка с приложение

Забележка

Следните илюстрации относно приложението са само за демонстрационни цели. Наличните опции могат да варират в зависимост от версията на софтуера.

Подготовка

A. Уверете се, че машината е на станцията за зареждане, зарежда се правилно, включена е и ПИН кодът е въведен.

B. Уверете се, че Bluetooth на телефона ви е включен. Моля, уверете се, че вашата машина е свързана към 4G мрежа.

C. За по-добро мрежово изживяване можете да конфигурирате Wi-Fi за вашата косачка.

Връзка с приложение

A. Сканирайте QR кода на серийния номер машината, за да добавите вашата роботизирана ливадна косачка. Ако сканирането не е налично, можете да се свържете и чрез Bluetooth. Ако вече сте сканирали QR кода по време на стъпката „Подготовка на косачката“, косачката автоматично ще се свърже с приложението, когато Bluetooth е активиран на телефона ви, което премахва необходимостта от ново сканиране.

B. След успешно сдвояване въведете ПИН кода по подразбиране „0000“. ПИН кодът може да бъде променен от телефона.

C. Моля, уверете се, че вашата машина е свързана към 4G мрежа.

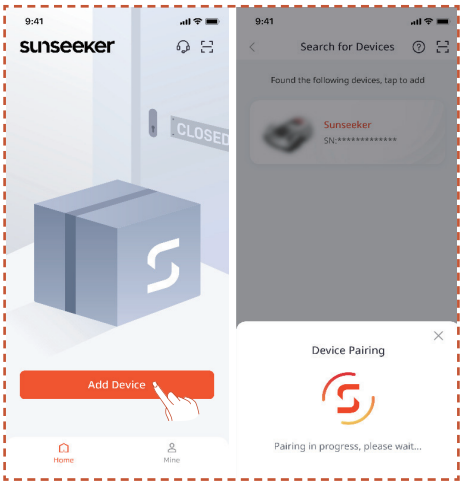

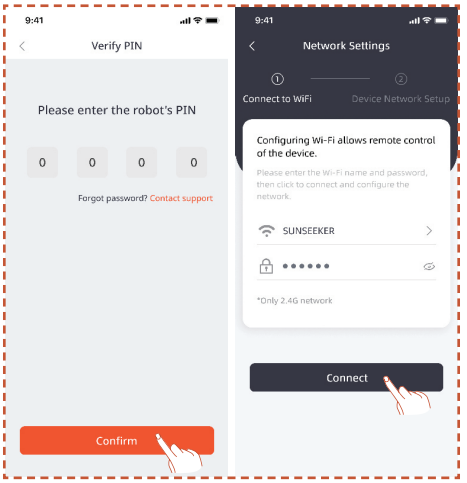

4.4 Инсталиране на станцията за зареждане

Забележка

Ако не сте сигурни къде да инсталирате вашата зарядна станция, можете да следвате стъпките по-долу, за да намерите място със по-силен сигнал.

Намерете подходящо място

A. Следвайте инструкциите в приложението, за да управлявате косачката дистанционно, проверете силата на сигнала в различни зони и намерете подходящо място за инсталиране на зарядната станция.

B. За да сте сигурни, че косачката може успешно да излезе и да се върне в станцията за зареждане, инсталирайте станцията за зареждане на открит, равен, невтвърден терен.

C. Станцията за зареждане може да бъде поставена вътре в или извън работната зона на косачката. От съображения за безопасност се препоръчва кабелът за зареждане трябва да се държи извън зоната за косене.

D. Не трябва да има препятствия в рамките на 1,5 m пред станцията за зареждане.

E. Ако има трева, тя трябва да е по-ниска от 10 cm.

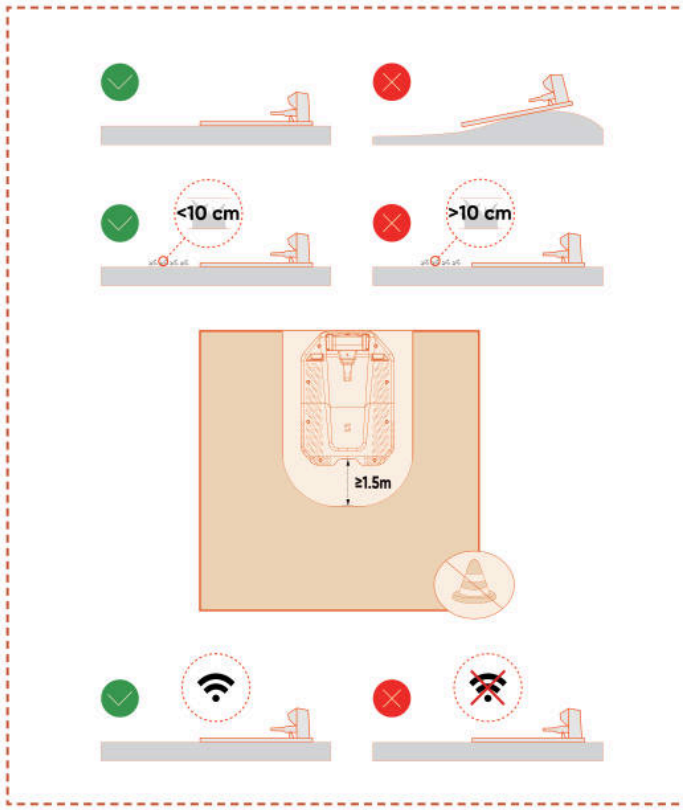

F. Уверете се, че зоната над станцията за зареждане е възможно най-отворена, без дървета, сгради или други препятствия.

G. Ако не може да се постигне пълна отвореност от всички страни, за косачките, разположени в Северното полукълбо, се опитайте да поддържате южното небе безпрепятствено; за косачките в южното полукълбо се уверете, че северното небе е възможно най-открито.

Инсталиране на станцията за зареждане

A. Чук или подобен инструмент може да се използва за закрепване с колчета на станцията за зареждане върху невтвърден, равен терен.

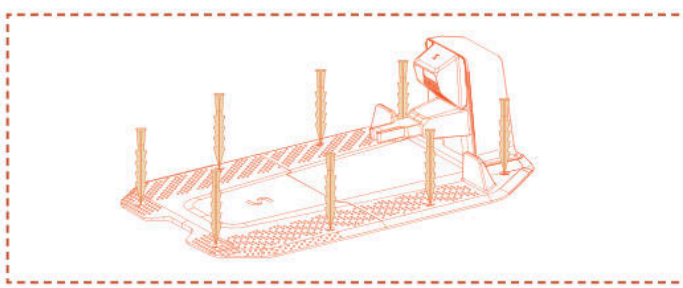

B. Свържете кабела за зареждане на станцията за зареждане към зарядното устройство, след което го включете в захранването. В този момент зелената светлина на станцията за зареждане ще свети постоянно, което показва, че станцията е включена.

C. От съображения за безопасност се препоръчва кабелът за зареждане трябва да се държи извън зоната за косене. Ако има значително разстояние между станцията за зареждане и захранването, уверете се, че захранващият кабел е здраво закрепен към земята или стената, за да осигурите безопасна работа.

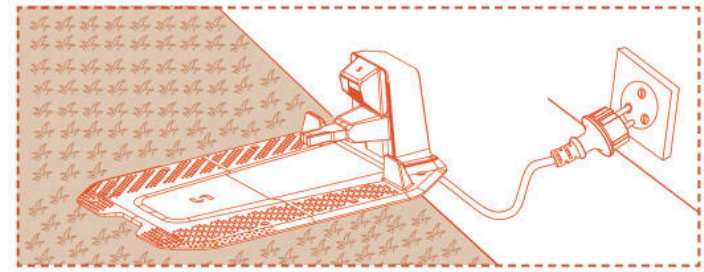

4.5 Картографиране

Забележка

Следните илюстрации относно приложението са само за демонстрационни цели. Наличните опции могат да варират в зависимост от версията на софтуера.

Подготовка

A. Уверете се, че машината е включена и успешно свързана към 4G и Bluetooth сигнали.

B. Уверете се, че машината е на станцията за зареждане, зарежда се правилно и че нивото на батерията е над 50%.

C. Правилната работна зона, станцията за зареждане и антената са необходими за цялостно създаване на карта.

D. Ако всички горепосочени задачи са готови, кликнете върху **Стартиране на картографирането**.

E. Ако машината е рестартирала, уверете се, че е на станцията за зареждане, преди да започнете процеса на картографиране.

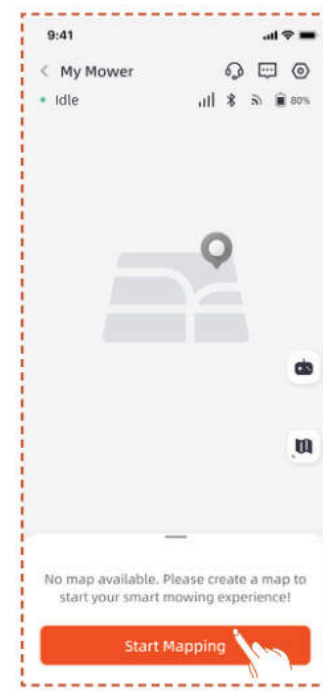

Създаване на работна зона

A. Кликнете върху **Работна зона**. Косачката автоматично ще излезе от станцията за зареждане и ще се придвижи 1,5 м напред, без да е необходима ръчна намеса.

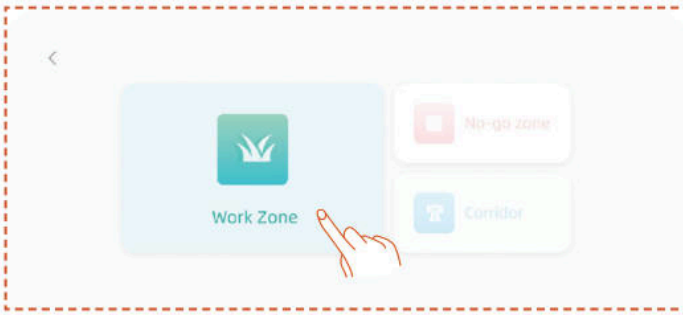

B. Препоръчваме първо да насочите робота до ръба на тревната площ, да го обърнете с предната част за картографиране в посока обратна на часовниковата стрелка, след което натиснете **"Старт на картографиране"**.

C. След като косачката е разположена на границата на работната зона и ъгълът е регулиран, кликнете върху **Стартиране на картографирането**.

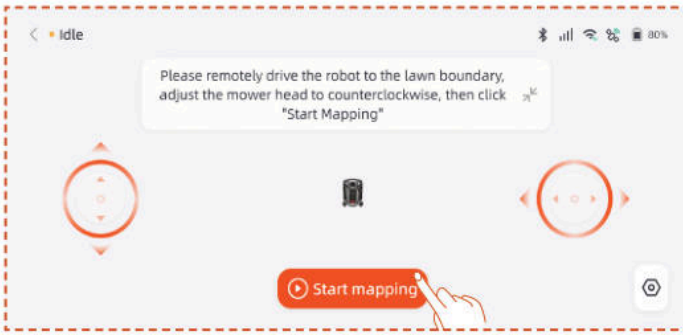

Автоматично картографиране

Когато машината разпознае, че се намира в тревна площ и са изпълнени условията за автоматично картографиране, иконата **Auto** ще мига. Докоснете **"Авто"**, за да започнете автоматично картографиране.

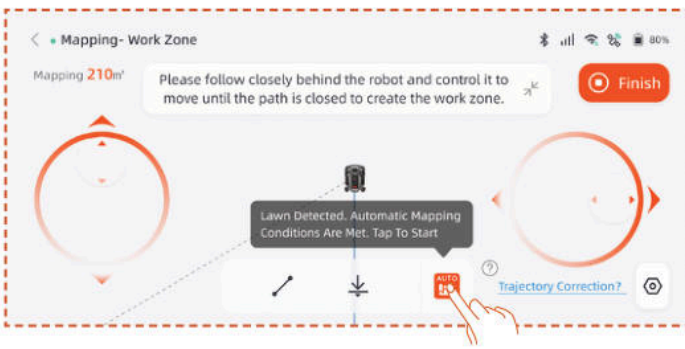

Докоснете бутона **Pause** в приложението, за да поставите картографирането на пауза.

След като потвърдите, че роботът функционира нормално без грешки, докоснете бутона **"Авто"** в интерфейса на приложението, за да възобновите автоматичното картографиране.

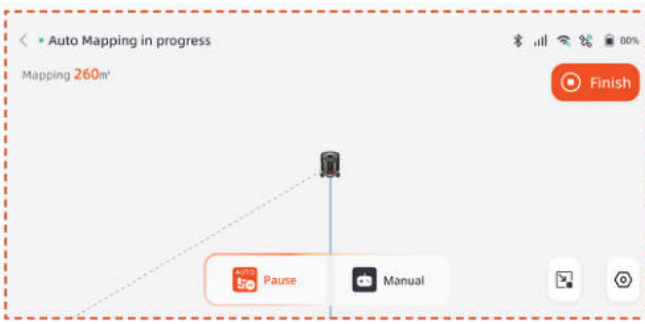

Забележка

- Препоръчваме да следвате косачката по време на процеса на картографиране. Ако косачката не успее да открие точно границите, можете по всяко време да излезете от режима на автоматично картографиране и да превключите на ръчно управление.

- За да се гарантира ефективността на картографирането, моля, уверете се, че косачката започва картографирането, като излиза от зарядната станция.

- Препоръчваме да превключите на ръчно картографиране, когато картографирате в близост до зони като басейни, канавки или скали, и да поддържате безопасно разстояние от най-малко 15 cm.

Ръчно Картографиране

Докоснете **"Ръчно"**, за да преминете в режим на ръчно картографиране.

Управлявайте дистанционно косачката и вървете по ръба, за да създадете работната зона.

- Ако вашата работна зона включва огради, стени или други физически граници, поддържайте поне 5 см разстояние по границата, докато картографирате дистанционно.

- Ако вашата работна зона включва елементи като басейни, канавки или скали, поддържайте минимално разстояние от 15 см по време на картографирането.

- Ако границата на вашата работна зона е без трева, като каменна пътека, а височината на границата е подобна на тревата, можете да използвате функцията **Cross Boundary** (През границата). При използване на тази функция косачката ще се придвижва покрай периферията, като около две трети от нея остават на тревата. След приключване на картографирането, косачката ще следва зададените граници за кошене.

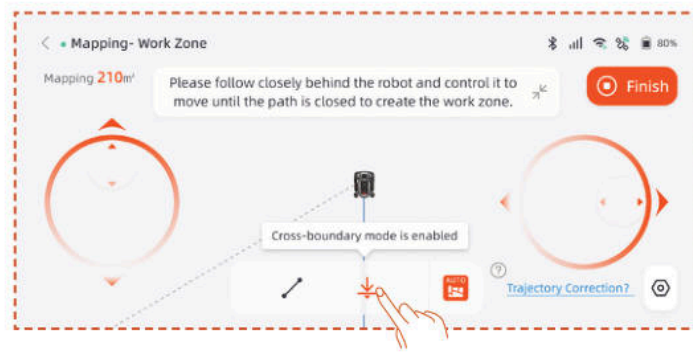

- Ако границата на вашата работна зона е права линия, можете да изберете функцията **Направо**, след което отдалечете косачката до края на правата граница. Права гранична линия автоматично ще бъде генерирана в началната и крайната точка, където е активирана функцията за права линия.

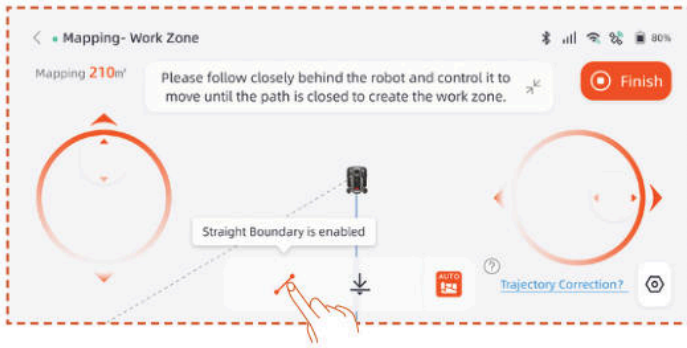

Забележка

Препоръчително е да кликнете върху Завършване само след като пътят е напълно затворен. Ако пътят не е затворен, но картографирането трябва да бъде завършено, кликнете върху Завършване и след това изберете Автоматично затваряне. Генерираната карта автоматично ще свърже началната и крайната точка, за да гарантира, че работната зона е затворена.

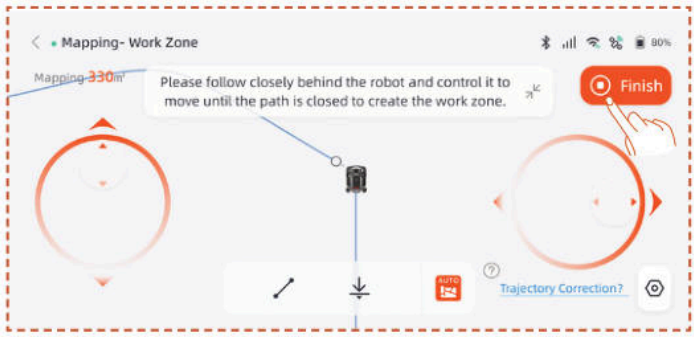

След завършване на картографирането, ако трябва да промените границата, кликнете върху **Работна зона** и изберете **Редактиране на граница**, за да направите промени.

A. Дистанционно управлявайте робота до началната точка на модификацията на границата, след което кликнете върху бутона за стартиране. Когато променяте границата, роботът трябва да се контролира, за да се движи обратно на часовниковата стрелка.

B. Дистанционно управлявайте робота до крайната точка на модификацията на границата, като се уверите, че той се пресича с оригиналната граница на картата, след което кликнете върху бутона **Завършване**.

Създаване на забранена зона

Ако вашата работна зона съдържа басейн или други зони без косене, препоръчително е да създадете Забранена зона, за да генерирате виртуална граница и да защитите тези зони.

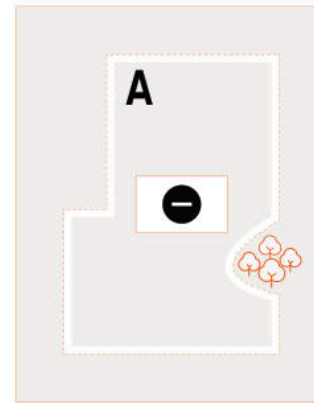

A. Кликнете върху **Забранена зона**.

B. Дистанционно управлявайте косачката до началната точка, където трябва да се създаде Забранена зона, след което кликнете върху **Стартиране на картографирането**.

C. Контролирайте дистанционно косачката, за да затворите зоната, след което кликнете върху **Завършване**.

Създаване на множествена зона

Ако вашата морава трябва да бъде разделена на множество работни зони, можете да създадете множество работни зони и проходи.

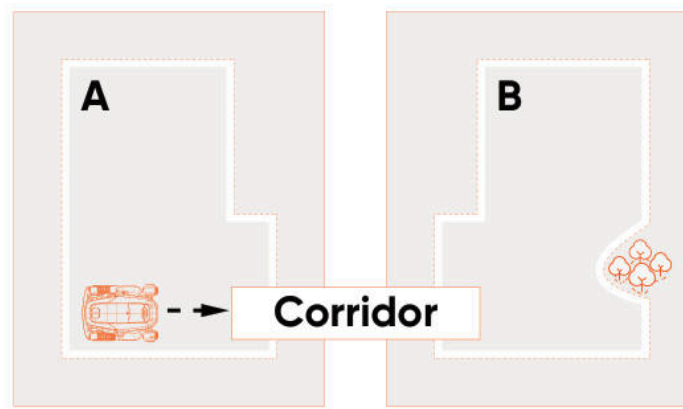

След като създадете първата работна зона, можете да добавите коридор и след това да създадете втората работна зона:

A. Кликнете върху **Коридор**.

B. Дистанционно управлявайте косачката до мястото, където трябва да бъде създаден коридорът, след което кликнете върху **Стартиране на картографирането**. Уверете се, че коридорът се припокрива с първата работна зона.

C.Дистанционно управлявайте косачката до края на коридора, след което кликнете върху **Завършване**.

D. Създайте втората работна зона, като гарантирате, че коридорът се припокрива с втората работна зона.

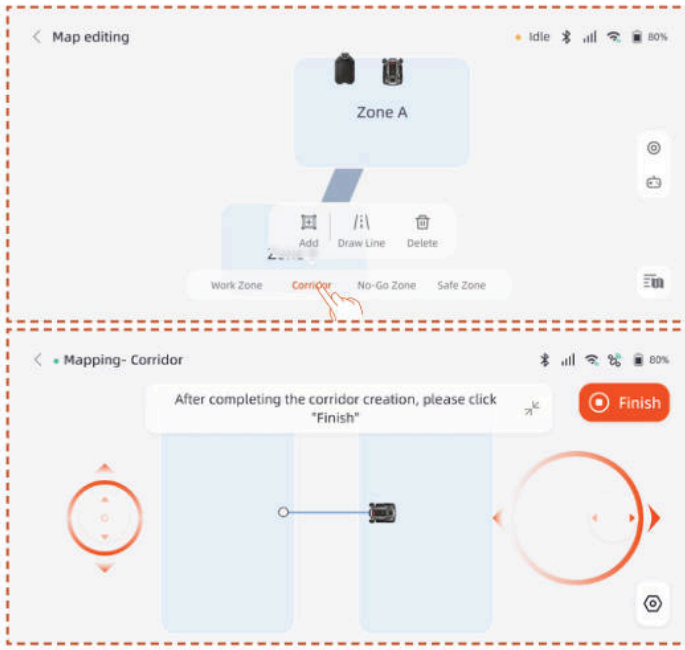

След като създадете първата работна зона, можете да добавите втората работна зона и след това да създадете коридора:

A. Кликнете върху **Работна зона**.

B. Дистанционно управлявайте косачката до мястото, където трябва да се създаде втората работна зона и да създадете втората работна зона.

C. Създайте коридор между двете работни зони, като гарантирате, че коридорът се припокрива с двете работни зони.

Забележка

- Когато създавате множество работни зони, най-добре е втората работна зона да не се припокрива с първата. Ако припокриването е твърде голямо, двете зони автоматично ще бъдат слети в една работна зона.

- Ако коридорът не се припокрива с работната зона или ако между двете работни зони не е създаден коридор, косачката може да има затруднения да се върне в станцията за зареждане или да изпълни задачите си.

Управление

Можете също така да сливате, разделяте, преименувате и изтривате работни зони и да изтривате коридори или забранени зони. Тези операции могат да се извършат в **Детайли > Управление на картата > Редактиране на карта**.

4.6 Настройки на netRTK

Функцията **netRTK** ще се активира автоматично след включване на косачката, не е необходимо да свързвате ръчно косачката с netRTK. Ако връзката е нестабилна, можете да проверите състоянието на връзката в **Мрежови настройки**

За да осигурите по-добро мрежово изживяване, можете да конфигурирате Wi-Fi за вашата косачка и зарядно устройство като допълнителна опция.

Достъпете **Настройки > Интерфейс** на устройството и докоснете **Настройки на мрежата**. Можете да проверите състоянието на връзката на вашата Wi-Fi и 4G мрежа.

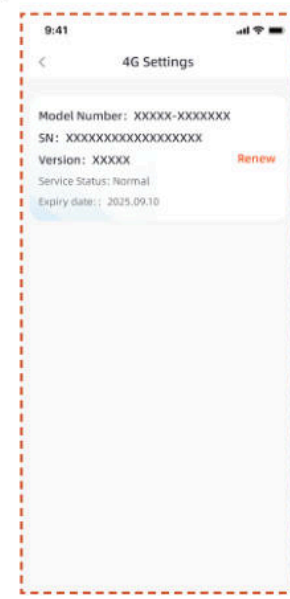

В настройките на **RTK можете** да превключвате между режимите на RTK или да подновявате услугата. Безплатният период на услугата започва от датата, на която продуктът е активиран за първи път и е успешно свързан към netRTK услугата. От тази дата потребителите на X9 имат право на 5 години безплатно ползване, а потребителите на X9 Plus имат право на 5 години безплатно ползване.

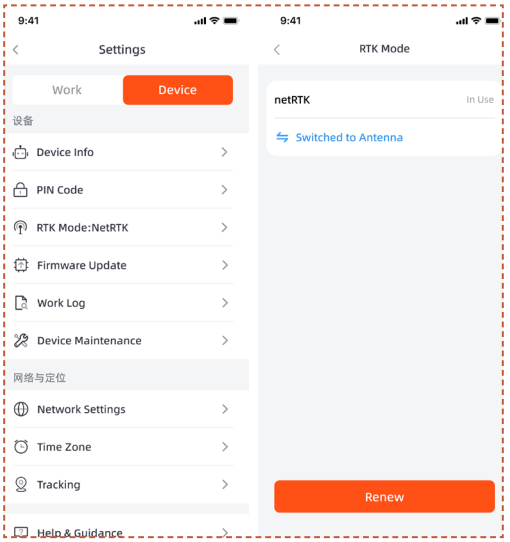

Преди изтичането на безплатния период на услугата netRTK, ще получите напомняне за предстоящото ѝ изтичане.
За да продължите да използвате услугата, трябва да завършите плащането за подновяване чрез придружаващото приложение. Услугата ще бъде възстановена веднага след успешно извършване на плащането.

След изтичане на безплатния пробен период, ако желаете да продължите да използвате услугата **netRTK**, можете да я подновите тук.

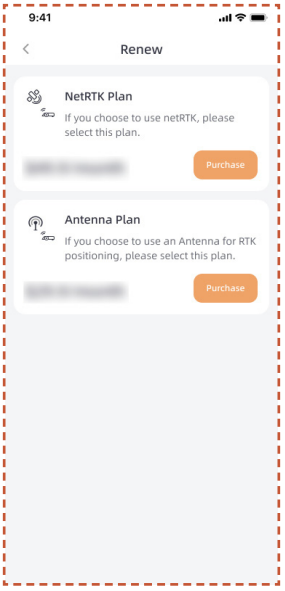

Ако решите да не подновявате услугата netRTK, можете вместо това да закупите специализиран аксесоар Антена за този продукт и да използвате устройството чрез методите за позициониране, поддържани от аксесоара (конкретните функции и правила за услугата са предмет на ръководството за употреба на аксесоара).

5. Ежедневна работа

5.1 Дисплей и контрол на косачката

Дисплей

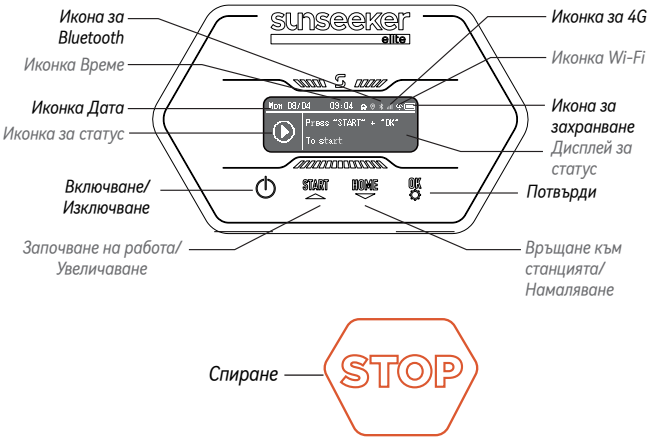

4G икона: Иконата 4G показва дали машината е свързана успешно към 4G или не.

Икона за Wi-Fi: Иконата за Wi-Fi показва дали устройството се свързва успешно с Wi-Fi, или не.

Икона за захранване: Иконата за захранване на батерията показва оставащата мощност на машината.

Икона за време: Показва текущото време.

Икона за дата: Показва текущата дата.

Икона за Bluetooth: Иконата на Bluetooth показва дали устройството е свързано успешно към Bluetooth, или не.

Икона за състояние: Иконата за състояние показва текущото състояние на машината или настройваната функция.

Дисплей за състояние: Показва информация като състоянието на машината, меню за настройка на функции и основно меню за настройки.

Основно управление

Включване: Натиснете и задръжте бутона за захранване за 2 сек.

Изключване: Натиснете и задръжте бутона за захранване за 3 сек.

Когато косачката е изключена, ще видите думата „bye“ (чао), показана на таблото за управление и след това екранът ще се изключи.

Достъп до страницата с менюто: Натиснете бутона START/ HOME/OK за 1 секунда, за да влезете в менюто.

Започване на работа: Натиснете бутона START, а след това OK.

Обратно към станцията: Натиснете бутона HOME и след това OK.

Спиране на работата на косачката: Натиснете „СТАРТ“ и „OK“, за да освободите състоянието STOP, след това натиснете „СТАРТ“ и „OK“, за да рестартирате.

Конфигурация

Когато селекторът освети иконата Config, натиснете , за да продължите с настройките.

В менюто Config можете да конфигурирате съответните настройки за косачката.

Натиснете бутоните ▲ ▼ за превключване между елементите за настройка, натиснете **OK** за смяна на режимите и натиснете за връщане.

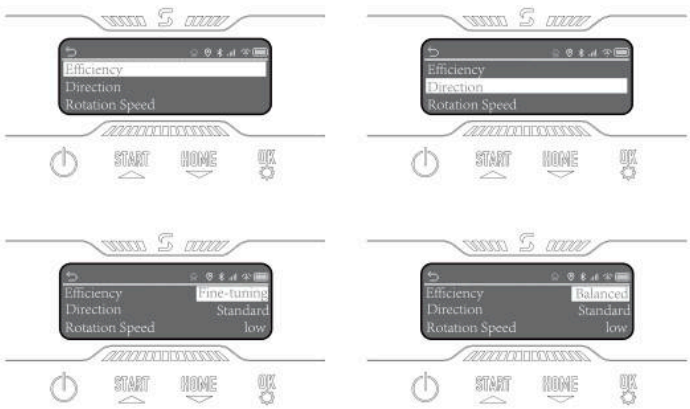

График

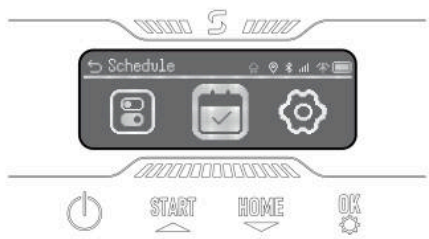

Когато селекторът маркира иконата за График, натиснете **OK**, за да зададете Автоматичен двоен графичен режим. Можете да активирате Пауза на графика, както и да настроите Автоматичен график и Ръчен график.

Настройки

Когато селекторът маркира иконата за Настройки, натиснете **OK**, за да продължите с настройките.

Можете да преглеждате информация за устройството, да задавате език, мерна единица за височината на тревата, дата и час. Можете да промените ПИН кода на устройството и да нулирате машината.

5.2 Промяна на ПИН кода

Моля, достъпете опцията "Промяна на ПИН" и въведете стария ПИН код. Натиснете▲ ▼ за превключване между числата и натиснете**OK** , за да потвърдите число. Моля, задайте 4-цифрен PIN код последователно.

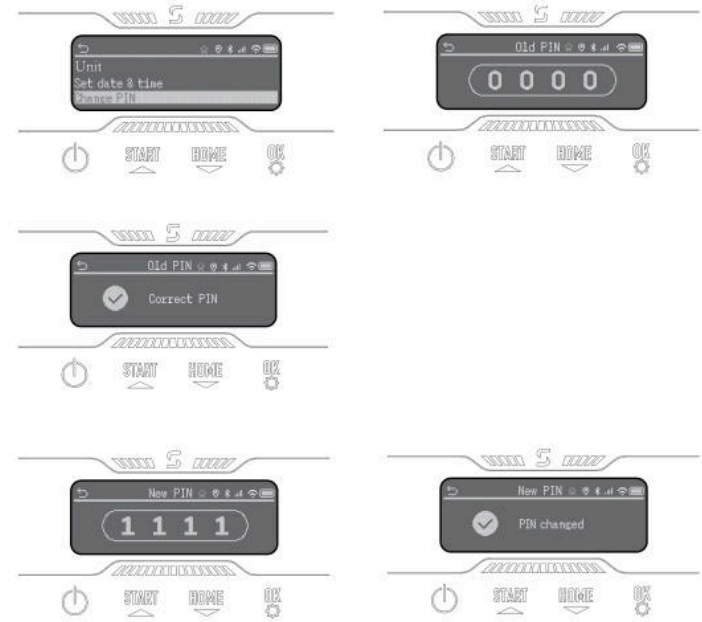

Забележка

Ако PIN кодът е въведен грешно, дисплеят ще покаже "Грешен PIN".

5.3 Настройка на графика

Забележка

Следните илюстрации относно приложението са само за демонстрационни цели. Наличните опции могат да варират в зависимост от версията на софтуера.

Препоръчителен график

След картографиране косачката интелигентно ще генерира график за косене от понеделник до събота въз основа на района на картата. Времето на графика ще бъде зададено между 8:00 и 16:00 часа. Препоръчителният график ще бъде активиран по подразбиране.

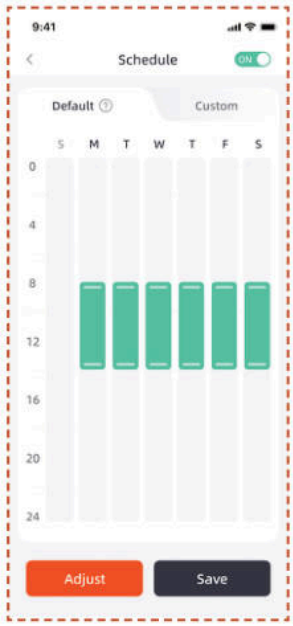

Персонализиран график

Ако трябва да промените препоръчителния график, можете също да изберете да зададете персонализиран график.

A. Натиснете Регулиране или персонализиран бутон, за да въведете персонализирани настройки.

B. Изберете деня, в който искате косачката да работи.

C. Изберете зоната, в който искате косачката да работи в този ден, или изберете всички зони.

D. Задайте началното и крайното време за работа на косачката.

Забележка

Ако персонализираният график не попада в работното време през деня, косачката няма да напусне станцията за зареждане, за да коси по време на графика извън тези часове.

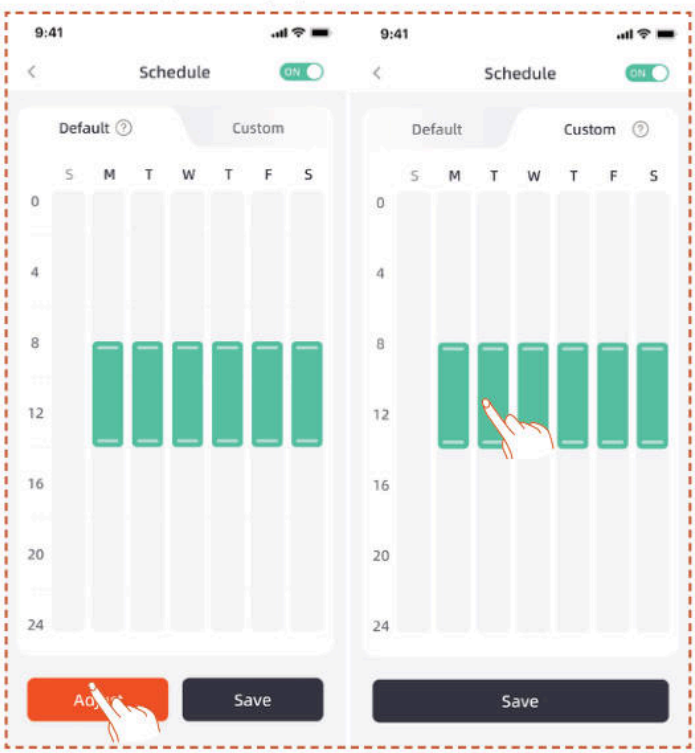

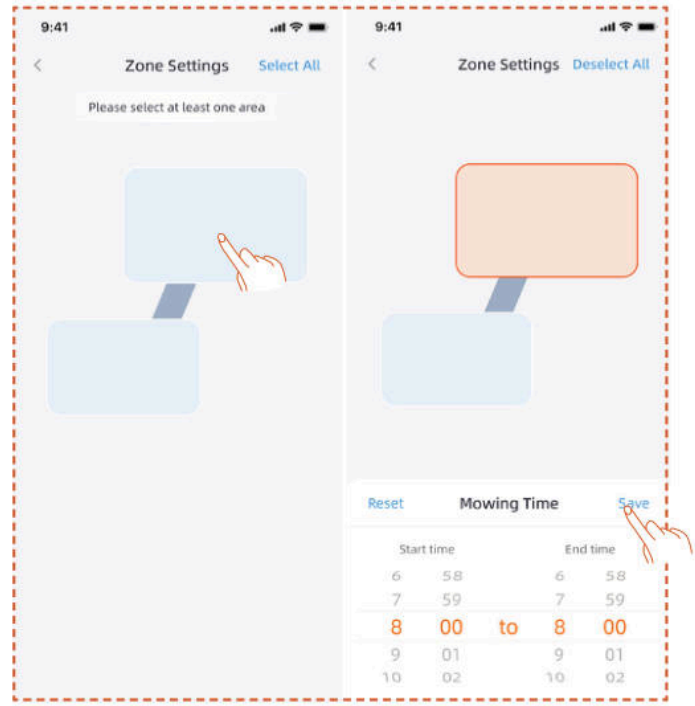

5.4 Въведение в приложението

A. Име на косачката - кликнете, за да преименувате
B. Показване на състоянието на косачката
C. Помощ и насоки
D. Добавяне на устройство
E. Състояние на Bluetooth връзката на косачката
F. Състояние на Wi-Fi сигнала на косачката
G. Състояние на 4G сигнала на косачката
H. Ниво на батерията на косачката
I. Започване на косене
J. Страница с подробности за устройството

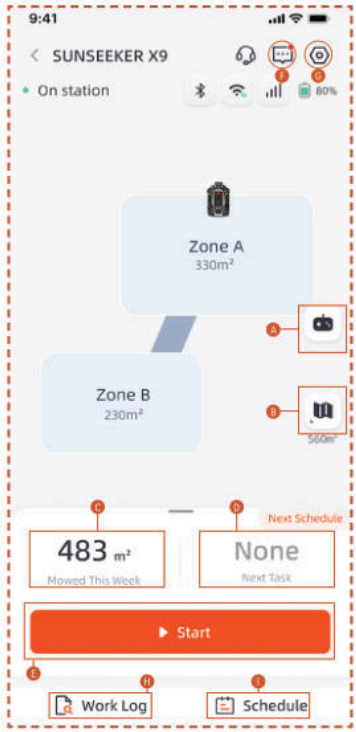

A. Дистанционно управление на косачката
B. Управление на карта / карта на сигнала на антената
C. Обработена площ / прогнозна работна площ
D. Отработено време / следващо работно време
E. Започване на косене
F. Списък със съобщения
G. Настройки
H. Работен дневник
I. Настройки на графика

Настройки

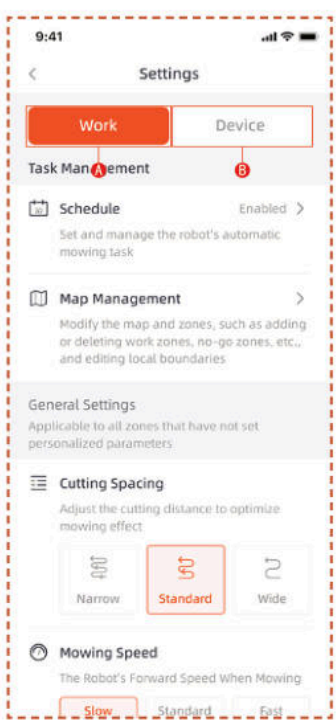

A. Работни настройки

Тук можете да регулирате настройките, свързани с работата на косачката.

- График
- Управление на картата
- Разстояние на косене
- Скорост на косене
- Посока на косене
- Скорост на въртене при косене
- Честота на косене в края на ливадата
- AI чувствителност
- Избягване на пречки
- Забавяне при дъжд
- Режим за пестене на енергия
- Настройки на зоната
- Настройки за подрязване
- Път на прибиране в станцията

B. Настройки на устройството

Можете да регулирате настройките, свързани с устройството тук.

- Информация за устройството
- ПИН код
- RTK режим
- Актуализация на фърмуера
- Работен дневник
- Поддръжка на устройството
- Мрежови настройки
- Часова зона
- Проследяване
- Помощ и насоки

5.5 S Connect модул

S Connect модулът е оборудван с 4G услуга и противокражна функция, позволявайки проследяване на местоположението на косачката. Ако косачката бъде преместена извън определената цифрова ограда, потребителят ще получи предупредителен сигнал в приложението.

Можете да намерите достъп до **Проследяване** оттук.

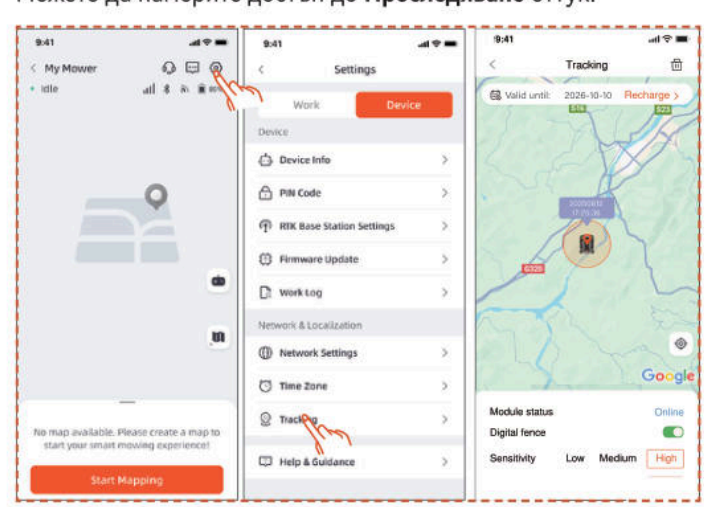

Страницата **Проследяване** има три функции: Показване на **Състояние на модула**, активиране на **Цифрова ограда** и настройване на **Чувствителност** на цифровата ограда.

Състояние на модула

Състоянието на модула показва текущото му състояние, като например офлайн, онлайн или извън обхват.

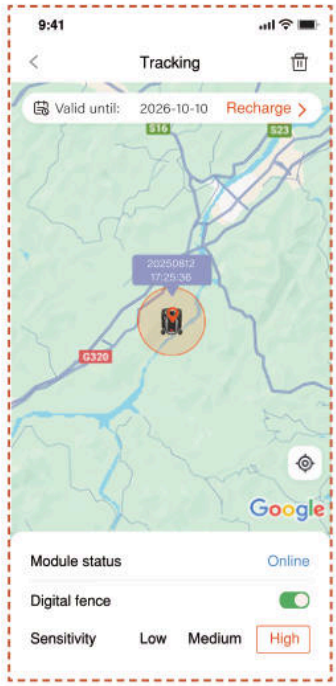

- Онлайн

  При нормални обстоятелства, след инсталиране статусът на модула ще се показва като "онлайн".

- Офлайн

  Възможни причини:

  1. Проблеми с мрежовата връзка
  2. Проблеми с захранването на модула

  Решение:

  1. Преинсталирайте модула, за да опитате да отстраните проблема.
  2. Поставете машината върху зарядната станция и я рестартирайте, след като се зареди напълно.
  3. Ако проблемът продължава, свържете се с отдела за обслужване на клиенти.

- Извън обхват

  Възможни причини:

  1. Машината е излязла извън обхвата на цифровата ограда.
  2. Чувствителността е настроена твърде високо.

Решение:

1. Проверете дали машината не е извън границата. Ако да, нулирайте централната точка, за да покрива работната зона на машината.
2. Ако машината е вътре в границата, намалете чувствителността на цифровата ограда.

Цифрова ограда

Когато цифровата ограда е активирана:

Червеният кръг показва обхвата на цифровата ограда. Иконката на косачката представлява позицията на косачката. Червената точка показва централната точка.

За да преместите централната точка:

1. Задръжте натиснато желаното място на картата, където трябва да бъде централната точка.

2. Централната точка ще бъде преместена автоматично.

Чувствителност

Можете да настроите чувствителността на ниска, средна или висока. По-ниска чувствителност води до по-голям обхват на цифровата ограда.

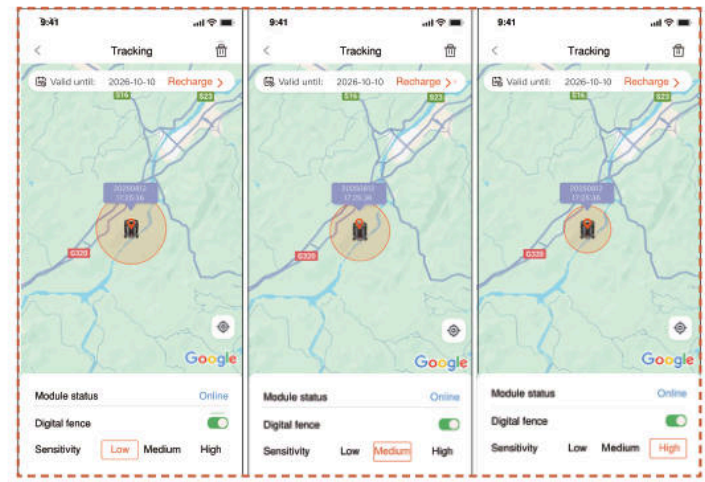

Развързване и повторно свързване

Обикновено не е необходимо да развързвате S Connect модула. Когато вече не желаете да използвате S Connect модула, той автоматично ще прекрати услугата си, ако спрете подновяването на услугата.

Ако трябва да откачите/премахнете S Connect модула, моля, следвайте операциите по-долу:

1. Уверете се, че Bluetooth на вашия телефон е включен и остава свързан към машината.

2. Натиснете иконата на кошче в горния десен ъгъл и потвърдете.

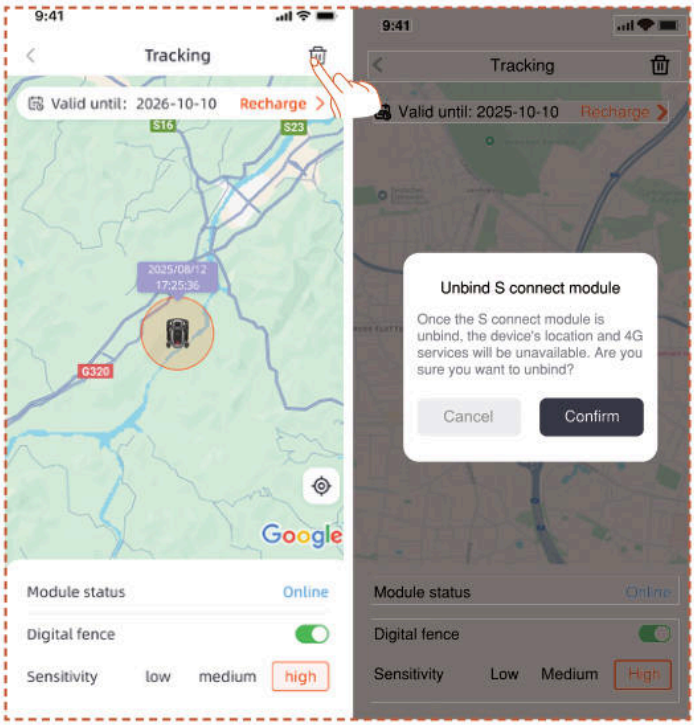

Ако трябва да свържете отново 4G Connect модула след развързване:

1. Уверете се, че Bluetooth на вашия телефон е включен и остава свързан към машината.

2. Сканирайте QR кода на модула, за да го свържете отново.

- Намерете QR кода на модула

1. Обърнете косачката, погледнете отдолу и намерете областта, маркирана в червено, както е показано на диаграмата.

2. Разхлабете 4 винта и отворете капака.

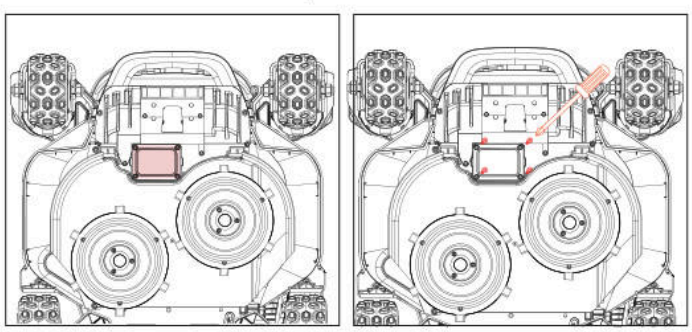

3. Има модулен отдел, който съдържа две щепселни жици.

4. Намерете QR кода тук

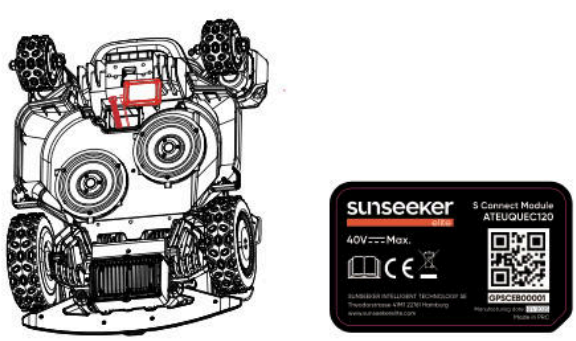

5. Поставете модула на място. Затворете капака и затегнете винтовете. Моля, затягайте винтовете в реда, показан на схемата.

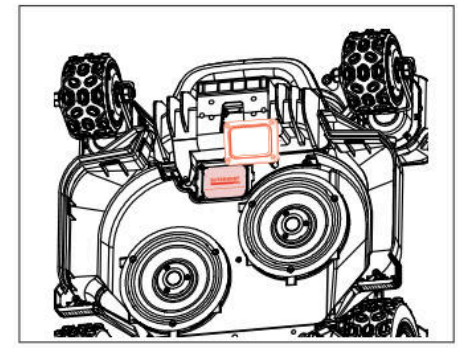

5.6 IoT

Платформата X9/X9 plus е устройство за Интернет на нещата (IoT). Свържете косачката към интернет чрез мобилна мрежа или вашата Wi-Fi мрежа, като активирате следните функции:

A. Актуализации на фърмуера по въздуха (OTA), поддържайте вашата косачка актуализирана до най-новите функции.

B. Възможност за дистанционно управление чрез мрежата:

стартиране на косенето, спиране на косенето, връщане към станцията за зареждане, задаване на график за косене, задаване на височина на косене и други функции.

C. Дистанционно следене на напредъка на косенето и местоположението на косачката.

D. Докладвайте кодовете за грешки и състоянието на косачката през мрежата.

Мрежа

Платформата X9/X9 plus използва Wi-Fi и 4G за свързване към мрежа. Вижте Wi-Fi настройки и 4G настройки за повече подробности.

Забележка

- Платформата X9/X9 plus поддържа Wi-Fi мрежа 2,4GHz и 5GHz.

Актуализации на фърмуера

Ще продължим да актуализираме фърмуера на косачката. Ако има нова версия на фърмуера, ще получите изскачащо известие в приложението. Препоръчва се да актуализирате веднага щом е наличен най-новият фърмуер.

При актуализиране на фърмуера трябва да бъдат изпълнени условията по-долу:

- Машината е на станцията за зареждане.

- Мрежата е свързана.

- Мощността на батерията е повече от 30%.

- Няма план за косене след час.

В процеса на актуализиране околната светлина на косачката ще мига в синьо. Можете да видите напредъка на актуализацията във вашето приложение. След приключване на актуализацията околната светлина на косачката ще стане зелена.

ПРЕДУПРЕЖДЕНИЕ

- НЕ премествайте косачката по време на процеса на актуализация.

5.7 Избягване на препятствия

Бинокулярна камера

Бинокулярната камера е част от стандартното оборудване на платформа X9/X9 plus. Те са проектирани за визуално откриване на граници, предварително избягване на препятствия и визуално разпознаване на QR кодове по време на процеса на зареждане, правейки косачката по-интелигентна.

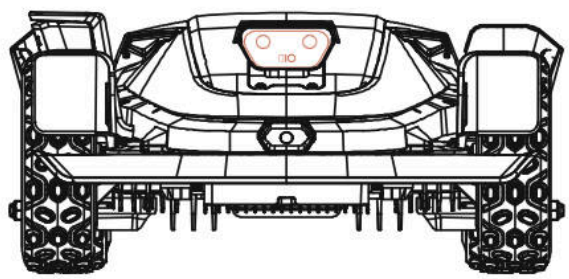

iToF Интегрирана Камера

iToF интегрираната камера се използва за избягване на препятствия и косене по границата. Тя измерва разстоянието чрез фазовата разлика на модулирана инфрачервена светлина, осигурявайки стабилна работа при всички светлинни условия.

Забележка

Ако има твърде много препятствия във вашата морава, помислете за създаване на забранени зони около тях или премахване на някои от препятствията, за да подобрите ефективността на машината.

Система Vision AI

Снабден с 3D бинокулярна камера, системата Vision AI и Deep-learning на Sunseeker Elite се отличава с възприемане на околната среда и безпроблемно придвижване сред препятствия. Поддържана от нашите собствени алгоритми за дълбоко обучение, тя последователно подобрява разбирането си за градинските пейзажи чрез непрекъснато натрупване на данни.

Сензор на бронята

Сензори са инсталирани вътре в платформа X9/X9 plus за откриване на препятствия. Когато бронята се удари в препятствие и задейства сензора, косачката ще се върне назад и ще избегне препятствието.

Забележка

- Вашата платформа X9/X9 plus може да избягва обекти след сблъсък с тях. Препоръчва се обаче да премахнете излишните препятствия преди косене.

6. Поддръжка

A. Изживейте превъзходни резултати от косене и удължете живота на вашата косачка с поддръжка.

B. Редовната проверка и поддръжка от възрастен всяка седмица са от съществено значение, за да се гарантира оптималното функциониране на машината.

C. Защитете благосъстоянието си, като спазвате указанията за безопасност: въздържайте се от извършване на поддръжка, докато носите отворени сандали или сте боси.

D. Винаги поставяйте на първо място безопасността, като облечете дълги панталони и работни обувки по време на обслужване на косачката.

E. Сменяйте повредените или износени части незабавно, за да гарантирате безпроблемна работа.

САМО оторизирани сервизни техници имат право да отварят и запечатват отново отделението за шасито, разположено зад бронята. Ограничената гаранция може да бъде анулирана, ако извършите сами обслужване.

ИЗВЕСТИЕ: ЗАСТРАХОВКА

Може да не сте покрити от застрахователните си полици за злополуки, свързани с този продукт. Моля, свържете се с вашия застрахователен доставчик или агент, за да разберете дали се предлага покритие.

6.1 Почистване

A. Изключете косачката.

B. Използвайте Sunseeker Elite четка или кърпа за внимателно почистване на външната повърхност, като избягвате всякакви корозивни разтворители като алкохол, бензин или ацетон. Тези вещества могат да навредят както на външния вид, така и на вътрешните компоненти на вашата косачка.

Забележка

- За безпроблемно скачване е от решаващо значение редовно да проверявате и почиствате станцията за зареждане от всякакви отломки или натрупване на кал.

- Уверете се, че всички свързващи части на станцията за зареждане, удължителния кабел и захранването остават безпрепятствени за оптимална работа.

Шаси и диск на остриетата

A. За почистване на шасито и диска на ножа се препоръчва използването на Sunseeker Elite четка или маркуч за вода.

B. Не използвайте водоструйка, тъй като тя може да причини повреда.

C. Уверете се, че дискът на остриетата се върти гладко и остриетата имат възможност да се въртят без никакви ограничения.

ВНИМАНИЕ

- Водата с високо налягане може да изтече в уплътненията и да повреди електронните и механичните части.

Колела

Тревата по колелата може да влоши работата на косачката при изкачване по склонове. Използвайте четката, за да премахнете кал или други предмети между тях, за да осигурите добро сцепление.

Сензор за дъжд

A. Проверявайте сензора за дъжд веднъж месечно и се уверявайте, че не е покрит с кал, трева или други предмети.

B. Измийте калта, тревата или други предмети или използвайте мека четка, за почистване.

C. Изсушете зоната на сензора след почистване, за да предотвратите задействането му, както би било при дъжд.

Камера

Почиствайте камерата редовно, за да я поддържате в добро състояние. Използвайте чиста, мека памучна кърпа, за да избегнете надраскване на обектива.

ПРЕДУПРЕЖДЕНИЕ

- Уверете се, че косачката е изключена преди почистване.
- Когато косачката е обърната с главата надолу, изключете я.

6.2 Смяна на остриетата

За по-добра ефективност и безопасност при косене се препоръчва да сменяте винтовете и остриетата на косачката на всеки 1-2 месеца, ако се използва често. За безопасна система за рязане сменете всички остриета заедно с винтовете им едновременно. Вижте раздел „Спецификация > аксесоари“ за частите, които могат да се използват.

ПРЕДУПРЕЖДЕНИЕ

- Когато инспектирате или обслужвате острието, носете дебели ръкавици.
- НЕ използвайте повторно винтовете. От това може да възникне сериозно нараняване.
- Силно препоръчваме да използвате правилните винтове и оригинални остриета, които са продадени от нас. (NO.80203054).

Как да смените остриетата

A. Изключете косачката.

B. Поставете косачката с главата надолу върху чиста, мека повърхност, за да предотвратите надраскване.

C. Отстранете централния гумен капак на плъзгащия диск.

D. Използвайте кръстата отвертка, за да разхлабите и отстраните централния винт на плъзгащия диск

E. Отстранете плъзгащия диск.

F. Използвайте отвертка с кръстосан връх, за да разхлабите винтовете.

G. Отстранете винтовете и остриетата.

H. Монтирайте плъзгащия диск и затегнете винтовете.

I. Монтирайте централния гумен капак на предпазителя на ножа.

Забележка

- Сменете винтовете със стандартен въртящ момент от 1,0+0,2 N.m. Неправилният въртящ момент може да доведе до проблеми, които могат да се избегнат.

- Уверете се, че косачката е изключена и проверете остриетата за правилна употреба. Проверете за необичаен шум или вибрации.

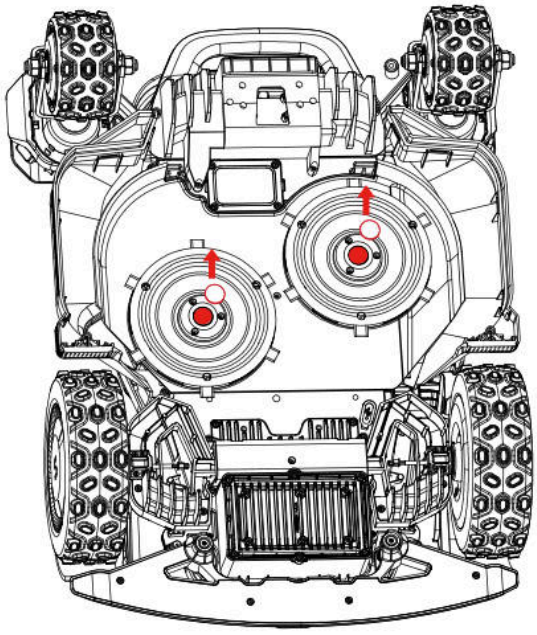

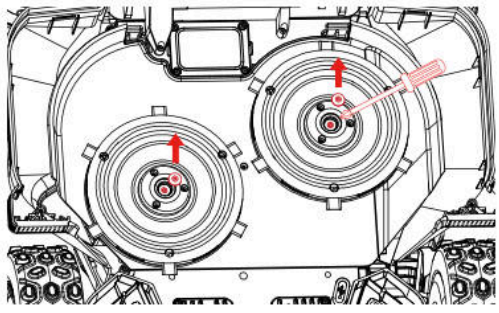

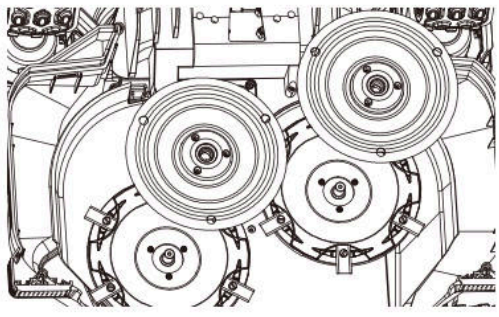

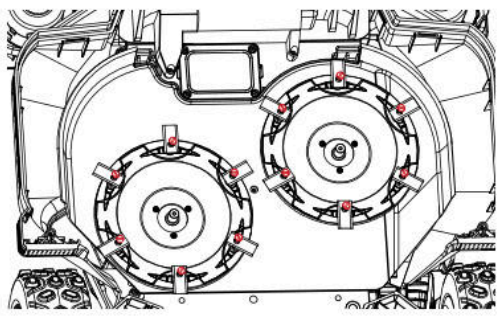

6.3 EdgeZero Trimmer

Забележка

- Не докосвайте въртящото се острие

- При преместване трябва да се носят ръкавици

- Не докосвайте ножа при работа

Как да демонтирате EdgeZero Trimmer

A. Изключете захранването

B. Развийте и отстранете фиксиращия коп на EdgeZero trimmer

C. Извадете EdgeZero trimmer

D. Отстранете сглобката на страничния капак

E. Монтирайте сглобката на десния предпазител

F. Монтирайте сглобката на декоративния капак на ножа

G. Затегнете и заключете фиксиращия коп на декоративния капак на ножа на място

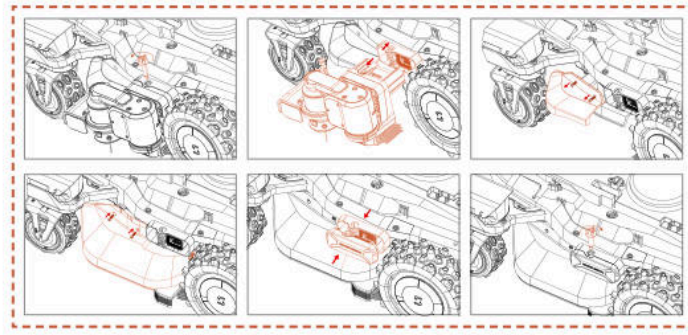

Как да монтирате EdgeZero Trimmer

A. Изключете захранването

B. Развийте и отстранете фиксиращия коп на декоративния капак на ножа

C. Отстранете декоративния капак на ножа

D. Отстранете сглобката на десния предпазител

E. Монтирайте сглобката на страничния капак

F. Монтирайте EdgeZero trimmer

G. Затегнете фиксиращия коп на EdgeZero trimmer

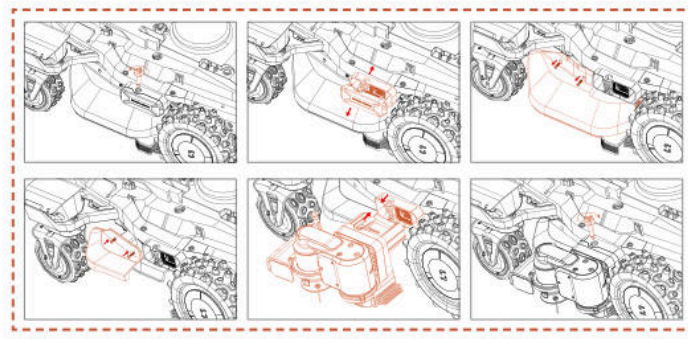

6.4 Транспортиране

Осигурете безопасността на косачката по време на транспортиране на дълги разстояния, като използвате оригиналната опаковка. Преди да повдигнете, преместите или транспортирате продукта, не забравяйте да го изключите.

Работете внимателно и избягвайте прекомерна сила, като хвърляне и силен натиск. Никога не вдигайте и не носете косачката, докато двигателят работи.

Как да се движите или повдигате правилно

За да се осигури безопасно боравене и транспортиране, косачката трябва да се носи от двама оператори. Единият оператор трябва да държи предната броня, а другият – задната ръкохватка, като координират действията си, за да извършат повдигането и преместването.

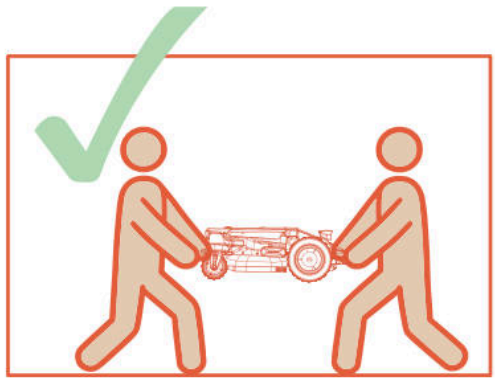

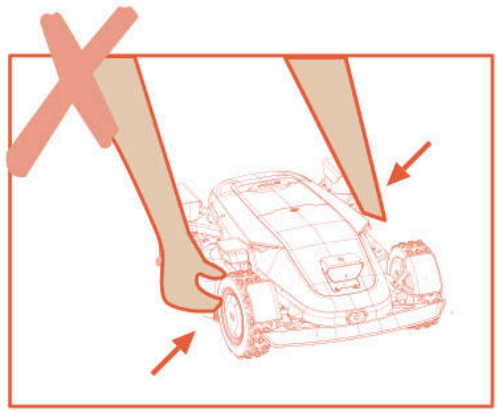

6.5 Батерия

A. Преди прибиране заредете напълно батерията, за да предотвратите прекомерно разреждане и увреждане на електрическите части.

B. Ограничената гаранция не се отнася за повреда на батерията поради прекомерно разреждане.

C. НЕ зареждайте батерията при температури на въздуха под 5 °C (41 °F) или над 40 °C (104 °F).

D. Ако батерията се зарежда, когато температурата на въздуха е между 18 °C и 25 °C, тя може да удължи живота си и да подобри работата си.

E. Батерията работи най-добре, когато се използва при нормална стайна температура (20 °C±5 °C).

Забележка

- Животът на батерията зависи от това колко често се използва продуктът и общото работно време. Когато времето за работа е значително по-кратко от обикновено при пълно зареждане или тревата не е добре окосена, се препоръчва да смените батерията.

Как да смените батерията

A. Изключете косачката.

B. Поставете косачката с главата надолу върху безупречна, мека повърхност.

C. Разхлабете 4-те винта, държащи отделението за батерията на място с отвертка с кръстосан връх.

D. Изключете щепсела.

E. Извадете батерията и я заменете с новата.

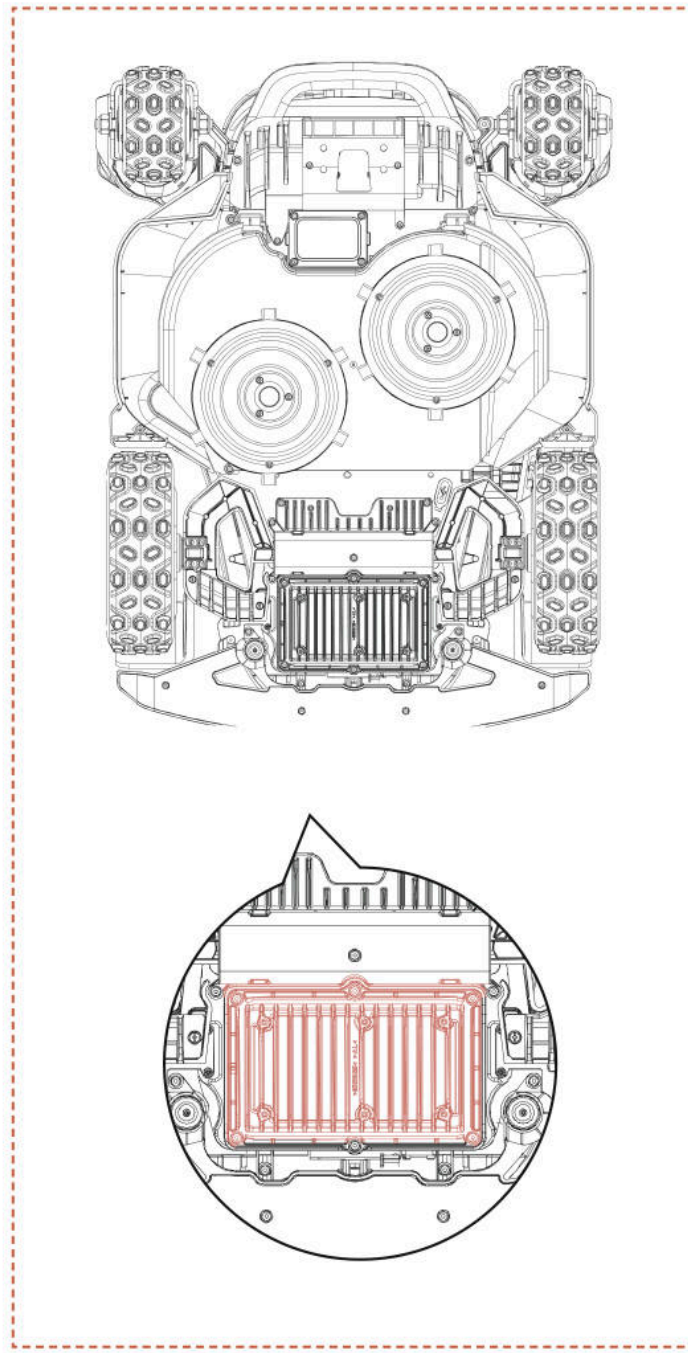

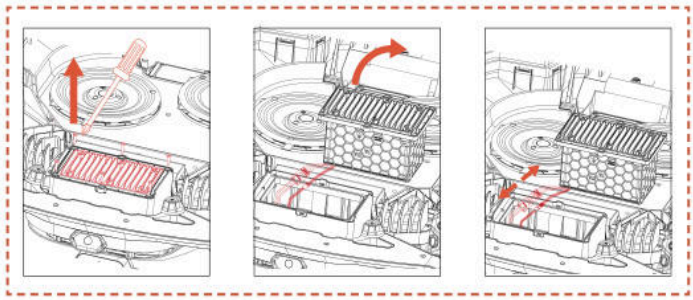

ПРЕДУПРЕЖДЕНИЕ

- Използвайте само оригиналния батериен пакет или такъв от същия модел, определен от Sunseeker Elite. Всяка косачка съдържа една батерия.

- В зависимост от конкретния модел косачка, номиналният капацитет на батерията е 5000 mAh или 10000 mAh.

- Не използвайте непрезареждащи се батерии. За целите на презареждането на батерията използвайте само снемащия се захранващ блок, предоставен с този продукт.

- Избягвайте счупването или разглобяването на корпуса на батерията. Избягвайте контакт с метални предмети, за да предотвратите късо съединение. Съхранявайте далеч от източници на топлина, огън и пряка слънчева светлина.

- Моля, свържете се с вашето място за продажба, вашия местен или регионален офис за управление на отпадъци или вашата служба за изхвърляне на битови отпадъци за повече информация относно батериите и електрическите отпадъци.

- Не е проектирана за често отваряне на отделението за батерии. Ако е необходима нова батерия, само тогава трябва да отворите отделението за батерията.

- Батерията съдържа електролити. Ако изтичането на електролит влезе в контакт с кожата ви, незабавно измийте със сапун и вода. Потърсете медицинска помощ в случай на контакт с очите и незабавно промийте очите с много вода за поне 15 минути, без да ги търкате.

6.6 Захранване

Изключете захранването:

A. Преди изчистване на запушване.

B. Преди проверка, почистване или работа с машината.

C. След удар в чужд предмет проверете машината за повреди.

D. Редовно проверявайте кабела, щепсела, корпуса и други части. Ако се открият някакви повреди или признаци на стареене, спрете употребата незабавно.

ПРЕДУПРЕЖДЕНИЕ

- НИКОГА не използвайте повредено захранване за работа. За да се предотврати опасност, повреденият захранващ кабел трябва да бъде заменен от производителя, неговия сервизен агент или други подходящо квалифицирани лица. Ако удължителният кабел е дефектен, сменете го с одобрен от Sunseeker Elite 10 m кабел.

- НИКОГА не докосвайте удължител или повреден кабел, преди да е изваден от щепсела на източника на захранване, нито го свързвайте към захранването. Повреденият кабел може да причини контакт с електрически компоненти.

- Захранването не трябва да се използва с друго устройство или батерия, тъй като това увеличава риска от токов удар, пожар или телесни наранявания. Ако използвате нещо друго освен оригинални батерии, безопасността на продукта не може да бъде гарантирана.

- Използвайте само външно захранване със следните спецификации:

CB11: Вход: 100-240V~ 50/60Hz, 290W.
Изход: 40VDC, 7,0A
CB12: Вход:100-240V~ 50/60Hz, 820W.
Изход:40VDC, 17,0A

- Използвайте само захранващия блок, предоставен с този уред.

- Зарядното устройство включва заземителна връзка за функционални цели.

- НЕ зареждайте, когато батерията изтича.

- Дръжте удължителния кабел далеч от движещи се опасни части, за да избегнете повреда на кабелите, които могат да доведат до контакт с части под напрежение.

Препоръка

Свържете косачката и/или нейните периферни устройства само към захранваща верига, защитена от устройство за остатъчен ток (RCD) с изключващ ток не повече от 30 mA.

6.7 Съхранение

A. Уверете се, че косачката е напълно заредена и изключена, преди да я приберете, за да предотвратите прекомерно разреждане, което може да доведе до трайни повреди.

B. Съхранявайте на сухо и хладно място на закрито. Излагането на слънчева светлина и екстремни температури (горещи или студени) ще ускори процеса на стареене на компонентите и може да причини трайни повреди.

C. Дръжте химикалите и източниците на топлина (печки, радиатори и др.) далеч от косачката, станцията за зареждане и захранването.

D. Съхранявайте захранването на място с добра вентилация и го предпазвайте от влага.

ПРЕДУПРЕЖДЕНИЕ

- Изключете захранването от контакта, ако има прогноза за гръмотевична буря. Изключете всички проводници и кабели, които са прикрепени към станцията за зареждане. Свържете се отново, когато вече няма вероятност за гръмотевична буря.

Допълнителни изисквания за съхранение през зимата

Косачката:

A. Почистете старателно косачката преди съхранение.

B. Проверете компонентите, подложени на износване, като остриетата.

C. Поправете ги или ги сменете, ако са в лошо състояние.

D. Съхранявайте косачката на сухо и без замръзване място, докато стоите на всички колела, за предпочитане в оригиналната опаковка.

Станцията за зареждане:

A. Изключете от станцията за зареждане и изключете захранването от електрическия контакт.

B. Внесете станцията за зареждане вътре, ако температурата на околната среда падне под -20°C.

6.8 Описание на комуникационните ленти

4G		
Лента	**Честота**	**Максимална мощност (dBm)**
GSM 900	880 MHz до 915 MHz	35
GSM 1800	1710 MHz до 1785 MHz	32
LTE Band 1	1920 MHz до 1980 MHz	25
LTE Band 3	1710 MHz до 1785 MHz	25
LTE Band 7	2500 MHz до 2570 MHz	25
LTE Band 8	880 MHz до 915 MHz	25
LTE Band 20	832 MHz до 862 MHz	25
LTE Band 28	703 MHz до 748 MHz	25
Bluetooth		
	Честотен обхват(и)	Максимална изходна мощност
	BT: 2400~2483,5 MHz	BT BDR+EDR: 20 dBm Макс.
		BT BLE: 20 dBm Макс.
Wi-Fi		
	Честотен обхват(и)	Максимална изходна мощност
Wi-Fi 2,4 G	2400~2483,5MHz	20 dBm Макс.
Wi-Fi 5,2 G	5150~5250MHz	23 dBm Макс.
Wi-Fi 5,3 G	5250~5350 MHZ	20 dBm Макс.
Wi-Fi 5,6 G	5470~5725MHz	27 dBm Макс.
Wi-Fi 5,8 G	5725~5850MHz	14 dBm Макс.
Wi-Fi 5,3 G само за вътрешна употреба Важи за ЕС/ЕИП, Обединено кралство (GB+NI), Сърбия и Швейцария		
2,4G		
	Честотен обхват(и)	Максимална изходна мощност
	2402-2480 MHZ	20 dBm Макс.
GNSS (Само приемане)		
	Честотен обхват(и)	Максимална изходна мощност
	Galileo (E1) 1559 to 1610 MHz Galileo (E5a) 1164 to 1215 MHz Galileo (E5b) 1164 to 1215 MHz Galileo (E6) 1215 to 1300 MHz	Няма данни

Изложени мрежни интерфейси и услуги чрез мрежни интерфейси в заводско състояние по подразбиране

Мрежов интерфейс	Мрежова услуга	Описание
WLAN интерфейс	UDP порт 41774 UDP53 TCP53 и др.	Временна услуга за разрешаване на DNS домейн имена
BLE интерфейс	GATT:0x1800	Предоставя основната идентичност на устройството и информация за управление на връзката, използва се главно за откриване на устройства, първоначална връзка и конфигурация на излъчване.
	GATT: 0x1801	Управлява метаданните на GATT услугите и известията за промяна на състоянието, използва се главно за откриване на услуги и актуализации на таблиците с атрибути.
4G LTE интерфейс	Комуникационен интерфейс за 4G мобилна мрежа	Приложението Sunseeker Robot се свързва с устройства, персонализира контролни услуги, дистанционно управлява машини и др.
LORA	Не е приложимо	Осъществява комуникация между устройството и базовата станция

Уведомление, че Wi-Fi може да събира пароли

Устройството събира и съхранява въведения от вас Wi-Fi SSID и парола само за мрежови функции.

Уведомление относно събирането на GPS данни

Функционира като виртуална ограда, определяща дали косачката е извън обхвата на виртуалната електронна ограда, и предотвратява кражба.

6.9 Рециклиране и изхвърляне в края на живота

Този продукт НЕ е битов отпадък. Свържете се с вашите общински власти, място за продажба или служба за битови отпадъци за информация относно рециклирането.

ПРЕДУПРЕЖДЕНИЕ

- Този продукт не трябва да се изхвърля на депо, да се изгаря или да се комбинира с обикновени битови отпадъци. Електрическите компоненти могат да причинят опасност или сериозни повреди.

7. Често задавани въпроси и отстраняване на проблеми

7.1 Съобщение за грешка

LCD съобщения	Решение:
Извън границата	1. Потвърдете дали машината е извън картата Върнете го и проверете отново монтажа. 2. Потвърдете дали потребителят е преместил зарядната станция. Преместването на зарядната станция ще изисква ново картографиране. 3. Проверете дали машината е блокирана.
Повреда в мотора на предното колело	Моторът на предното колело е блокиран, моля, отстранете препятствията.
Повреда в мотора на задното колело	Моторът на задното колело е блокиран, моля, отстранете препятствията.
Ножът е блокиран	Ножът е заклещен, моля почистете режещия диск.
Повреда в мотора на ножа	Моторът на ножа е блокиран, моля, отстранете препятствията.
Сблъсък	Потвърдете дали бронята е останала на правилното място. Опитайте да я върнете обратно.
Повдигане	1. Потвърдете дали машината е била повдигната. 2. Потвърдете дали машината е заклещена и предното колело е повдигнато.
Обърната надолу	Потвърдете дали машината е обърната.
Наклон	Проверете дали машината е поставена върху неравна повърхност.
Грешка при докинг	1. Замърсени зарядни контакти на косачката или зарядната станция - моля, почистете ги с алкохол. 2. Проверете дали светлинният индикатор на зарядната станция свети - възможно е зарядната станция да няма захранване. 3. Проверете дали зарядната станция е инсталирана на равна повърхност. Ако е неравна, коригирайте позицията на зарядната станция. 4. Потвърдете дали потребителят е преместил зарядната станция. Преместването на зарядната станция ще изисква ново картографиране. 5. Проверете дали има препятствия пред зарядната станция. Ако има препятствия, моля, отстранете ги. 6. Проверете дали машината е блокирана в зоната на зарядната станция. 7. QR кодът на зарядната станция е замърсен или повреден - опитайте да го почистите или поръчайте нов от сервизния център. 8. Проверете дали магнитната лента на дъното на пода не е изпаднала - поставете я обратно.
Заклещена	1. Потвърдете дали около машината няма твърде много препятствия. 2. Роботът е влязъл в тясно пространство и не може да излезе. 3. В тази зона има визуално грешно разпознаване. Използвайте функцията за безопасна зона, за да игнорирате резултатите от визуалното разпознаване. 4. Косачката се плъзга.
Неуспешно обновяване	1. Проверете дали Wi-Fi сигналът е много слаб. 2. Проверете дали машината се зарежда на зарядна станция.
Ниска батерия Неуспешно картографиране	1. Поставете машината на зарядната станция, за да проверите дали може да се зареди напълно. 2. Проверете светлините на зарядната станция, за да потвърдите дали има ток в зарядната станция. 3. Проверете дали контактите на зарядната станция и косачката са кородирали. Почистете тези контакти с алкохол.
Грешка при зареждане	1. Замърсени зарядни контакти на косачката или зарядната станция - моля, почистете ги с алкохол. 2. Проверете дали светлинният индикатор на зарядната станция свети - възможно е зарядната станция да няма захранване. 3. Проверете дали зарядната станция е инсталирана на равна повърхност. Ако е неравна, коригирайте позицията на зарядната станция.

LCD съобщения	Решение:
Картата надвишава максималната работна площ	Създайте нова карта в рамките на номиналния капацитет на продукта.
Повреда в мотора на задното колело	1. Моторът за управление на задните колела е блокиран – моля, отстранете препятствията. 2. Изключете косачката и след това я рестартирайте.
Повреда в мотора за повдигане	1. Моторът за повдигане е блокиран – моля, отстранете препятствията. 2. Изключете косачката и след това я рестартирайте.
Не може да намери зарядната станция	1. Потвърдете дали потребителят е преместил зарядната станция. Преместването на зарядната станция ще изисква ново картографиране. 2. Проверете дали машината е заклещена и колелата не прокарват. 3. Поставете робота обратно на зарядната станция и проверете дали зарежда нормално.
Ниска батерия	Потвърдете дали батерията е твърде ниска и оставете робота да работи едва след пълно зареждане.
Неуспешно локализиране	1. Уверете се, че косачката е включена. Рестартирането на машината отнема няколко минути, за да завърши процеса на инициализация. 2. Проверете дали машината е блокирана. 3. Потвърдете дали потребителят е преместил зарядната станция. Преместването на зарядната станция ще изисква ново картографиране.
Грешка при връзката с локационната мрежа	Ако локационната мрежа не се възстанови за дълго време, преместете косачката в зона с добър сигнал преди да я рестартирате за работа.
Повреда в камерата	Моля, изключете косачката и след това я рестартирайте.
Камерата е блокирана	1. Моля, избършете камерата преди стартиране. 2. Моля, проверете дали камерата не е покрита от някакъв предмет. 3. Натиснете произволен бутон, за да излезете от режим на пауза.
Няма карта	Моля, създайте карта преди стартиране.
Неуспешно картографиране	1. Моля, потвърдете дали маршрутът, по който се движите, не е затворен. 2. Потвърдете дали машината е онлайн. 3. Проверете дали машината е блокирана.
Температурата на батерията е извън обхват	Потвърдете дали околната температура не е твърде висока или твърде ниска, изчакайте, докато температурата се върне в нормални граници, преди да оставите косачката да работи.
Недостъпна зона	1. Проверете дали машината е блокирана. 2. Проверете дали има големи препятствия на пътя. 3. Ако няма канал, свързващ работните зони, първо създайте такъв.
Краят на дъждовното забавяне след _ минути	Косачката е открила дъждовни условия и не може да изпълни текущата планирана задача. След като дъждът спре, ако все още е в рамките на планираното време, тя ще започне да работи автоматично.
Системна повреда	Моля, изключете косачката и след това я рестартирайте.
Грешка в свързването на магнитния сензор	Моля, изключете косачката и след това я рестартирайте.

Инструкции за това как да продължите в случай на необичайни вибрации:
A. Изключете машината.
B. Завъртете машината на 180 градуса.
C. Проверете състоянието на остриетата за повреда или неизправност.
D. Препоръчва се всички ножове да бъдат сменени.
E. Обърнете машината обратно, за да започнете работа.

7.2 Отстраняване на проблеми

Ако срещнете някакви проблеми, свързани с продукта или приложението, често срещани проблеми и въпроси, вижте статиите с ЧЗВ на официалния уебсайт на Sunseeker () или от раздела „Помощ и насоки“ в приложението.

8. Важна информация

8.1 Поверителност на данните

Обработка на лични данни в рамките на платформа X9/X9 plus

• Кой и защо?

Когато се регистрирате и използвате платформа X9/X9 plus на Sunseeker, Sunseeker Elite (или „ние“), като администратор, обработва вашите лични данни. Ние ще обработваме Вашите лични данни, за:

1. Да ви предостави връзка с платформа X9/X9 plus или да ви направи предложение за такава услуга. Правното основание е, че обработването е необходимо за изпълнение на договора, който сте сключили с нас, или за предприемане на стъпки преди сключването на договор с нас.

2. По-нататъшно развитие и подобряване на нашите продукти и услуги. Правното основание е законният ни интерес за разработване и подобряване на нашите продукти и услуги.

3. Да осигури свързаност на платформа X9/X9 plus (Интернет на нещата): използване на партньорски интеграции (например умни асистенти, включително устройства с гласово управление); използване на платформи за свързаност за свързване на платформа X9/X9 plus с устройства, приложения и услуги на трети страни; и изграждане на ваша собствена интеграция за интелигентен дом. Правното основание е, че обработването е необходимо за изпълнението на договора, който сте сключили с нас.

4. Да ви предоставя подходяща информация, свързана с вашето изживяване с платформа X9/X9 plus. Правното основание е нашият законен интерес да Ви информираме за конкретните Ви продукти и услуги и техните характеристики.

5. Да ви предоставя поддръжка и отстраняване на проблеми във връзка с платформа X9/X9 plus. Правното основание е, че обработването е необходимо за изпълнението на договора, който сте сключили с нас.

Ако сте ни дали съгласието си (в този случай правното основание е Вашето съгласие), можем да обработваме Вашите лични данни и за следните цели:

1. Изпращане на персонализирани реклами и бюлетини за нашите продукти и услуги.

2. Изпращане на анкети с клиенти и анализиране на данните, които предоставяте, както е подробно описано в такава комуникация.

Вашите данни ще бъдат обработвани за толкова дълго, колкото е необходимо на Sunseeker Elite за изпълнение на горепосочените цели, но при никакви обстоятелства по-дълго от допустимото според приложимите закони.

• Какви лични данни обработваме?

Възможно е да обработваме следните лични данни:

1. Лични данни: име и фамилия, националност, езикови предпочитания;

2. Данни за контакт: имейл адрес, пощенски адрес;

3. Информация за акаунта: възраст на акаунта, парола, номер на акаунта;

4. Други данни, свързани с вашата платформа X9/X9 plus: име на косачката, имена за сдвояване, действия, задействани чрез използване на партньорски интеграции, и информация за устройството.

• Използване на данни за местоположението

Някои от нашите услуги работят само ако можем да определим местоположението на вашата косачка (например дисплей за времето). Когато споделяте местоположението си на косачката с нас, данните се съхраняват като част от вашия профил и могат да бъдат изпращани на трети страни в анонимна форма за целите на предоставянето на съответната услуга (например за паркиране на косачката в случай на силен дъжд).

8.2 Ограничена гаранция

Тази ограничена гаранция покрива само дефекти в материалите или изработката на продукта и неговите компоненти, когато се използва при нормални, обикновени условия. Ако възникне дефект, обхванат от тази ограничена гаранция, Sunseeker или неговите упълномощени представители, по свое усмотрение, ще поправят или заменят дефектния Продукт или компоненти в съответствие с тази ограничена гаранция. Приложимият гаранционен срок започва от датата на първоначалната покупка от Sunseeker или оторизиран търговец, дистрибутор или дилър на Sunseeker.

Гаранционни условия

Регистрация: Регистрирайте продукта онлайн на **www.sunseekerelite.com** в рамките на 30 дни от покупката, за да получите 36-месечна гаранция. Без регистрация ще се прилага 24-месечна гаранция.

Начин на регистрация: Влезте в http://www.sunseekerelite.com/, кликнете върху иконата „Личен център“ или кликнете върху раздела „Поддръжка“, превъртете страницата надолу, за да намерите „Гаранционна политика“, след това кликнете върху бутона „Виж моята гаранция“, за да влезете в регистрацията на гаранцията.

Гаранция за батерията: Батериите се покриват само за период от 24 месеца, независимо от онлайн регистрацията.

Правилна употреба: Продуктът не трябва да е бил използван неправилно, злоупотребяван, занемаряван, променен, модифициран или ремонтиран от някой друг освен от оторизиран сервизен център.

Одобрени части: С този продукт могат да се използват само одобрени от Sunseeker Elite-аксесоари и части.

Предотвратяване на щети: Продуктът не трябва да е претърпял щети поради чужди предмети, вещества или злополуки.

Условия за съхранение: Батерията и продуктът трябва да се съхраняват на закрито, ако външната температура е под 0°C.

Изключения от гаранция

Нормално износване и протриване: Компонентите, които изпитват естествено износване при стандартна употреба, като остриета, не са обхванати от тази гаранция.

Неоторизирана поддръжка: Изключват се повреди,

неизправности или повреди, произтичащи от неоторизирана или неправилна поддръжка, боравене или претоварване.

Повреда причинена от водоструйка: Повредите, причинени от излагане на измиване от водоструйка, не са покрити от гаранцията.

За да подадете гаранционен иск, трябва да предоставите доказателство за покупка под формата на валидна разписка, която показва датата и мястото на покупката.

Тази гаранция е в допълнение към вашите законови права и не покрива никакви аксесоари, доставени с продукта. Всички продукти за ремонт и подмяна са покрити с ограничена гаранция за остатъка от първоначалния гаранционен период от датата на покупката.

8.3 Отказ от отговорност

Ние предоставяме на клиентите следпродажбени услуги, с изключение на следните обстоятелства:

1. Щети при сривове, причинени от непроизводствени фактори, включително, но не само, грешки на потребителя.

2. Щети, причинени от неоторизирана модификация, демонтаж или отваряне на черупката, които не са в съответствие с официалните инструкции или ръководства.

3. Щети, причинени от неправилна инсталация, неправилна употреба или работа, която не е в съответствие с официалните инструкции или ръководства.

4. Щети, причинени от неоторизиран доставчик на услуги.

5. Щети, причинени от неразрешено модифициране на вериги и/или несъответствие или злоупотреба с батерията и зарядното устройство.

6. Щети, причинени от потребители, които не следват инструкциите и препоръките в ръководството.

7. Щети, причинени от експлоатация при лоши условия на тревата (т.е. големи площи с локви, когато ограничените зони не са правилно зададени, места с изобилие от камъни, покриващи повърхността на ливадата и др.)

8. Щети, причинени от експлоатация на продукта в среда с електромагнитни смущения, включително минни зони или близост до радиопредавателни кули, проводници с високо напрежение, подстанции и др.

9. Щети, причинени от работа с продукта в среда, изложена на смущения от други безжични устройства, като предаватели, видео връзки надолу, Wi-Fi сигнали и др.

10. Щети, причинени от проблеми с надеждността или съвместимостта при използване на неоторизирани части на трети страни.

11. Щети, причинени от работа на устройството с ниско заредена или дефектна батерия.

12. Щети, причинени от непредсказуеми фактори като сблъсъци с автомобили, атаки на диви животни, наводнения и др.

Това съдържание подлежи на промяна без предварително уведомление.

8.4 Свържете се с нас

Sunseeker Intelligent Technology SE

Адрес: Theodorstraße 41M1, D-22761 Hamburg

Уебсайт: www.sunseekerelite.com

BG

ЕС Декларация за съответствие

Производител:
Zhejiang Sunseeker Industrial Co., Ltd.
988 Jinde Rd. Jiangdong Industrial Park, Jinhua, Zhejiang 321000 P.R. КИТАЙ
Декларираме и поемаме отговорност, че продуктът:
Име на марката: Sunseeker Elite
Оторизиран представител:
Sunseeker Intelligent Technology SE
Теодорщрасе 41M1 22761 Хамбург
Име на продукта: Роботизирана косачка
Модел: RMX12000D40V(X9), RMX24000D40V(X9 Plus)
Версия на хардуера: SNK_X9_MAIN_V70
Версия на софтуера: 0.3.6.2771 (ще бъде актуализирана)
Съответства на следните директиви:
1. Директива за радиооборудването (2014/53/ЕС)
2. Директива за машините (2006/42/ЕО)
3. Директива за ограничаване на употребата на опасни вещества в електрическо и електронно оборудване (2011/65/ЕС) и изменение на директивата ((ЕС) 2015/863)
4. Регламент за батериите (ЕС) 2023/1542

Настоящата декларация е издадена под изключителната отговорност на производителя.
Предметът на декларацията е в съответствие със съответното законодателство за хармонизация на съюза.
Препратки към съответното хармонизирано законодателство на Съюза:
EN 50636-2-107: 2015+A1:2018+A2: 2020+A3: 2021
EN 60335-1:2012+A11:2014+A13:2017+ A1:2019 + A2:2019+ A14:2019+A15:2021

EN IEC 55014-1:2021	EN IEC 55014-2:2021	EN IEC 61000-3-2:2019+A1:2021+A2:2024
EN 61000-3-3:2013+A1:2019+A2:2021	EN 301 489-1 V2.2.3	EN 301 489-3 V2.3.2
EN 301 489-17 V3.3.1	EN 301 489-19 V2.2.1	EN 301 489-52 V1.2.1
EN 301 511 V12.5.1	EN 301 908-1 V15.2.1	EN 301 908-13 V13.2.1
EN 303 413 V1.2.1	EN 300 440 V2.2.1	EN 300 328 V2.2.2
EN 62311: 2008	EN IEC 62311: 2020	EN 301 893 V2.1.1
EN 62321-1:2013	EN 18031-1: 2024	EN 18031-2: 2024
EN IEC 62321-2:2021	EN 62321-3-1:2014	EN 62321-8:2017
EN 62321-4:2014 /A1:2017	EN 62321-5:2014	EN 62321-7-1:2015
EN 62321-7-2:2017	EN 62321-6:2015	EN 62321-8:2017
IEC 62133-2:2017+A1:2021	EN 50665: 2017	EN IEC 63000:2018
EN ISO 3744:2010		

Информация за радиочестотната експозиция:

Това устройство е тествано и отговаря на приложимите граници за радиочестотна (РЧ) експозиция.

Това оборудване трябва да бъде монтирано и експлоатирано в съответствие с предоставените инструкции, а антената(ите), използвана(и) за този предавател, трябва да бъде монтирана така, че да осигурява разстояние на разделяне най-малко 30 cm от всички лица и не трябва да бъде разположена съвместно или да работи заедно с която и да е друга антена или предавател.

Подписано от и от името на:
Zhejiang Sunseeker Industrial Co., Ltd.
Място: Jinhua, Zhejiang P.R. КИТАЙ
Дата: 03-2-2026 г.
Име: Хари Ран
Подпис: Harry
Длъжност: Главен инженер

Упълномощен представител:
Sunseeker Intelligent Technology SE
Теодорщрасе 41M1
22761 Хамбург
Ханс-Петер Кюблер
Изпълнителен директор

Obsah

1. Bezpečnosť a predpisy 621
1.1 Všeobecné informácie 621
1.2 Všeobecné bezpečnostné pokyny 621
1.3 Bezpečnostné pokyny pre inštaláciu 623
1.4 Bezpečnostné pokyny pre každodennú prevádzku 623
1.5 Bezpečnostné pokyny pre údržbu 623
1.6 Bezpečnosť akumulátoru 623

2. Symboly a nálepky 623

3. Obsah a špecifikácia 625
3.1 Obsah balenia 625
3.2 Časti a funkcie 625
3.3 Špecifikácie 627

4. Inštalácia a mapovanie 628
4.1 Prípravy 629
4.2 Aktivácia kosačky 629
4.3 Pripojenie aplikácie 630
4.4 Inštalácia nabíjacej stanice 630
4.5 Mapovanie 631
4.6 Nastavenia netRTK 634

5. Denná prevádzka 635
5.1 Displej a ovládanie na kosačke 635
5.2 Zmena PIN kódu 636
5.3 Nastavenie plánu 636
5.4 Úvod k aplikácii 637
5.5 Modul S Connect 638
5.6 IoT 640
5.7 Vyhýbanie sa prekážkam 641

6. Údržba 641
6.1 Čistenie 641
6.2 Výmena čepelí 642
6.3 Vyžínač EdgZero 643
6.5 Batéria 644
6.6 Napájanie 645
6.7 Skladovanie 645
6.8 Popis komunikačných pásiem 646
6.9 Recyklácia a likvidácia po skončení životnosti 646

7. Časté otázky a riešenie problémov 647
7.1 Chybové hlásenie 647
7.2 Odstraňovanie porúch 648

8. Dôležité informácie 649
8.1 Ochrana osobných údajov 649
8.2 Obmedzená záruka 649
8.3 Vylúčenie zodpovednosti 650
8.4 Kontaktujte nás 650

1. Bezpečnosť a predpisy

1.1 Všeobecné informácie

DÔLEŽITÉ
PRED POUŽITÍM SI POZORNE PREČÍTAJTE
UCHOVAJTE NA BUDÚCE POUŽITIE

Určené použitie

Tento záhradný výrobok je určený len na kosenie trávnika, automatické kosenie trávy v záhrade kedykoľvek počas dňa. Akékoľvek použitie nad rámec určeného účelu môže predstavovať nebezpečenstvo, potenciálne spôsobiť ujmu na zdraví alebo poškodenie majetku. Na zaistenie bezpečnosti a prevenciu nehôd je nevyhnutné prísne dodržiavať špecifikované pokyny.

Použitie v rozpore s určeným použitím

Tento záhradný výrobok nie je určený na používanie deťmi mladšími ako 14 rokov alebo osobami so zníženými fyzickými, zmyslovými alebo duševnými schopnosťami, alebo s nedostatkom skúseností a znalostí, pokiaľ nie sú pod dohľadom osoby zodpovednej za ich bezpečnosť alebo nie sú poučené o používaní výrobku.

Nesprávne používanie zahŕňa, ale nie je obmedzené na, prepravu ľudí, detí alebo zvierat na stroji; vozenie sa na stroji; používanie stroja na ťahanie alebo tlačenie bremien; a použitie stroja na kosenie netrávovej vegetácie.

Zvyškové riziká - Pri vykonávaní údržby alebo výmene čepelí noste ochranné rukavice a okuliare, aby nedošlo k poraneniu.

Nepredlžujte kábel medzi napájacou jednotkou a nabíjacou stanicou.

- Pri prevádzke zariadenia na verejných miestach musia byť okolo pracovnej oblasti umiestnené výstražné značky. Značky musia jasne zobrazovať nasledujúci text:

VAROVANIE

– Nedotýkajte sa nebezpečných pohyblivých častí, kým sa úplne nezastavia.

– Napájací kábel, napájací zdroj, predlžovací kábel a všetky ostatné elektrické káble, ktoré nepatria k produktu, uchovávajte mimo oblasti rezu, aby ste zachovali ich vzdialenosť od nebezpečných pohyblivých častí a zabránili poškodeniu káblov, ktoré môžu prísť do kontaktu s časťami pod prúdom. Pri nedodržaní pokynov v návode hrozí nebezpečenstvo ohrozenia života obsluhy alebo okolostojacich osôb.

- Automatická kosačka na trávu! Držte sa ďalej od stroja! Deti musia byť pod dozorom!

- Všetky upozornenia a pokyny si uschovajte na budúce použitie.

- Upozornenie, aby sa nikdy nedovolilo deťom, osobám so zníženými fyzickými, zmyslovými alebo mentálnymi schopnosťami alebo s nedostatkom skúseností a znalostí, ani osobám neoboznámeným s týmito pokynmi používať zariadenie; miestne predpisy môžu obmedzovať vek obsluhy.

- Prečítajte si všetky bezpečnostné upozornenia, pokyny, ilustrácie a špecifikácie dodané s týmto výrobkom. Nedodržanie všetkých pokynov uvedených nižšie môže mať za následok zásah elektrickým prúdom, požiar a/alebo vážne zranenie.

- Pri prevádzke zariadenia na verejných miestach musia byť okolo pracovnej oblasti umiestnené výstražné značky. Značky musia jasne zobrazovať nasledujúci text:

VAROVANIE

- Automatická kosačka na trávu. Držte sa ďalej od stroja. Deti musia byť pod dozorom!

- Zariadenie musí byť vypnuté, keď sa nepoužíva.

1.2 Všeobecné bezpečnostné pokyny

Bezpečnosť pracovného priestoru

A. A. Neprevádzkujte stroje vo výbušnom prostredí, napríklad v prítomnosti horľavých kvapalín, plynov alebo prachu. Stroje vytvárajú iskry, ktoré môžu zapáliť prach alebo výpary.

B. Pozorne si prečítajte pokyny. Oboznámte sa s ovládacími prvkami a správnym používaním stroja.

C. Nikdy nedovoľte, aby stroj používali osoby, ktoré nie sú oboznámené s týmito pokynmi, alebo deti. Miestne predpisy môžu obmedzovať povolený vek operátora.

D. Prevádzkovateľ alebo používateľ je zodpovedný za nehody alebo riziká, ktoré sa stanú iným ľuďom alebo na ich majetku.

Elektrická bezpečnosť

A. Sieťová zástrčka musí zodpovedať zásuvke. Zástrčku nikdy žiadnym spôsobom neupravujte. S uzemnenými zariadeniami nepoužívajte žiadne nabíjačkové zástrčky. Neupravené zástrčky a zodpovedajúce zásuvky znížia riziko zásahu elektrickým prúdom.

B. Zabráňte kontaktu tela s uzemnenými povrchmi, ako sú potrubia, radiátory, sporáky a chladničky. Ak je vaše telo uzemnené, existuje zvýšené riziko zásahu elektrickým prúdom.

C. Napájacie káble nepoužívajte na iné účely. Nikdy nepoužívajte napájací kábel na prenášanie, ťahanie alebo odpájanie zariadenia. Napájacie káble uchovávajte mimo dosahu tepla, oleja, ostrých hrán alebo pohyblivých častí. Poškodené alebo zamotané napájacie káble zvyšujú riziko zásahu elektrickým prúdom.

D. Ak je nevyhnutné prevádzkovať zariadenie napájané zo siete vo vlhkom prostredí, použite zdroj chránený prúdovým chráničom (RCD). Použitie RCD znižuje riziko zásahu elektrickým prúdom.

E. Zabezpečte správnu inštaláciu systému automatického vymedzenia obvodu podľa pokynov.

F. Pravidelne kontrolujte oblasť, kde sa bude stroj používať,

a odstráňte všetky kamene, palice, drôty, kosti a iné prekážky.

G. Pravidelne kontrolujte čepele, skrutky čepele a zostavu rezača, či nie sú opotrebované alebo poškodené. Opotrebované alebo poškodené čepele a skrutky vymeňte v súpravách, aby ste zachovali rovnováhu.

H. Na viacvretenových strojoch buďte opatrní, pretože otáčanie jedného kotúča môže spôsobiť otáčanie iných kotúčov.

Osobná bezpečnosť

A. Nedovoľte, aby stroj obsluhovali osoby, ktoré nie sú oboznámené so strojom alebo s týmito pokynmi. V rukách neškolených používateľov sú stroje nebezpečné.

B. Buďte ostražití, sledujte, čo robíte, a pri obsluhe stroja používajte zdravý rozum. Nepoužívajte stroj, ak ste unavení alebo pod vplyvom drog, alkoholu alebo liekov. Chvíľka nepozornosti pri obsluhe stroja môže mať za následok vážne zranenie.

C. Pred použitím stroja odstráňte nastavovací kľúč alebo kľúč. Imbusový alebo francúzsky kľúč ponechaný pripojený k rotujúcej časti stroja môže spôsobiť zranenie.

D. Pri ručnom ovládaní stroja udržujte vždy správny postoj a rovnováhu. To umožňuje lepšiu kontrolu nad strojom v neočakávaných situáciách.

E. Dbajte na to, aby ste vďaka znalosti získanej častým používaním strojov nenadobudli dobrý pocit a nedošlo tak k ignorovaniu bezpečnostných zásad spojených so strojom. Neopatrný krok môže spôsobiť vážne zranenie v zlomku sekundy.

Používanie a starostlivosť o stroj

A. Pred vykonaním akýchkoľvek úprav, výmenou príslušenstva alebo uskladnením odpojte zástrčku od zdroja napájania a/alebo vyberte akumulátor (ak je odpojiteľný) zo stroja alebo iných zariadení. Takéto preventívne bezpečnostné opatrenia znižujú riziko náhodného spustenia.

B. Údržba strojov a príslušenstva. Skontrolujte, či nie sú pohyblivé časti vychýlené alebo zaseknuté, či nie sú zlomené časti a iné podmienky, ktoré môžu ovplyvniť činnosť stroja. V prípade poškodenia nechajte stroj pred použitím opraviť. Veľa nehôd je spôsobených zle udržiavanými strojmi a príslušenstvom.

C. Stroj a príslušenstvo používajte v súlade s týmito pokynmi, pričom vezmite do úvahy pracovné podmienky a prácu, ktorú budete vykonávať. Používanie stroja na iné činnosti, ako sú určené, môže viesť k nebezpečnej situácii.

D. Nikdy neprevádzkujte stroj s chybnými krytmi alebo bez bezpečnostných zariadení.

E. Nedávajte ruky ani nohy do blízkosti alebo pod rotujúce časti. Vždy sa držte mimo výstupného otvoru.

F. Nikdy nezdvíhajte ani neprenášajte stroj, keď je motor v.

G. Aktivovať zámok zariadenia / nastaviť stroj do režimu „ZÁMOK“
- pred odstránením upchania;
- pred kontrolou, čistením alebo prácou na stroji.

H. Nenechávajte stroj pracovať bez dozoru, ak viete, že v blízkosti sú domáce zvieratá, deti alebo ľudia.

Servis

A. Stroj dajte opraviť len kvalifikovanému opravárovi použitím výlučne identických náhradných dielov. Tým sa zaistí zachovanie bezpečnosti stroja.

B. Udržujte všetky matice a skrutky dotiahnuté, aby ste zaistili, že stroj bude v bezpečnom prevádzkovom stave.

C. Z bezpečnostných dôvodov vymeňte opotrebované alebo poškodené diely.

D. Uistite sa, že sú vymenené správne čepele.

E. Uistite sa, že batérie sa nabíjajú pomocou správnej nabíjačky odporúčanej výrobcom. Nesprávne používanie môže viesť k zásahu elektrickým prúdom, prehriatiu alebo úniku korozívnej kvapaliny z akumulátoru.

F. V prípade úniku elektrolytu vyplachujte vodou/ neutralizačným prostriedkom. Ak sa dostane do očí a pod., vyhľadajte lekársku pomoc.

G. Servis stroja by sa mal vykonávať podľa pokynov výrobcu.

Použitie a starostlivosť o akumulátorové náradie

A. Nabíjajte iba pomocou nabíjačky špecifikovanej výrobcom. Nabíjačka, ktorá je vhodná pre jeden typ AKUMULÁTORA, môže pri použití s iným AKUMULÁTOROM predstavovať riziko požiaru.

B. Používajte iba elektrické náradie so špeciálne určenými AKUMULÁTORMI. Použitie akýchkoľvek iných AKUMULÁTOROV môže spôsobiť zranenie a požiar.

C. Keď sa AKUMULÁTOR nepoužíva, uchovávajte ho mimo dosahu iných kovových predmetov, ako sú sponky na papier, mince, kľúče, klince, skrutky alebo iné malé kovové predmety, ktoré môžu spôsobiť spojenie medzi svorkami. Skratovanie svoriek AKUMULÁTORA môže spôsobiť popáleniny alebo požiar.

D. Za nevhodných podmienok môže z AKUMULÁTORU vytekať kvapalina; vyhnite sa kontaktu. Ak dôjde k náhodnému kontaktu, opláchnite miesto vodou. Ak sa kvapalina dostane do očí, dodatočne vyhľadajte lekársku pomoc. Kvapalina vytečená z AKUMULÁTORU môže spôsobiť podráždenie alebo popáleniny.

E. Nepoužívajte AKUMULÁTOR alebo náradie, ktoré je poškodené alebo upravené. Poškodené alebo upravené akumulátory môžu vykazovať nepredvídateľné správanie s následkom požiaru, VÝBUCHU alebo rizika zranenia.

F. Nevystavujte AKUMULÁTOR alebo náradie ohňu alebo nadmernej teplote. Vystavenie ohňu alebo teplote nad 130 °C môže spôsobiť výbuch.

G. Dodržujte všetky pokyny na nabíjanie a nenabíjajte AKUMULÁTOR alebo náradie mimo teplotného rozsahu uvedeného v pokynoch. Nesprávne nabíjanie alebo nabíjanie pri teplotách mimo špecifikovaného rozsahu môže poškodiť AKUMULÁTOR a zvýšiť riziko požiaru.

1.3 Bezpečnostné pokyny pre inštaláciu

A. Neinštalujte nabíjaciu stanicu vrátane príslušenstva na mieste, ktoré je pod alebo vo vzdialenosti do 60 cm od akéhokoľvek horľavého materiálu. V prípade poruchy môže dôjsť k prehriatiu nabíjacej stanice a napájacieho zdroja, čo predstavuje potenciálne riziko vzniku požiaru.

B. Neumiestňujte napájací zdroj do výšky, kde existuje riziko, že sa dostane pod vodu. Nekladťe napájací zdroj na zem.

C. Nezapuzdrujte napájací zdroj. Skondenzovaná voda môže poškodiť napájací zdroj a zvýšiť riziko zásahu elektrickým prúdom.

D. Platí pre EU. Ak sa napájací zdroj inštaluje vo vonkajšom prostredí: Riziko zásahu elektrickým prúdom. Inštalujte iba do krytej zásuvky triedy a GFCI (RCD) s krytom odolným voči poveternostným vplyvom a prístupom na vloženie alebo odstránenie krytu zástrčky.

E. Nabíjaciu stanicu neinštalujte tam, kde hrozí stojatá voda.

1.4 Bezpečnostné pokyny pre každodennú prevádzku

A. Ruky a nohy udržujte mimo dosah rotujúcich čepelí. Nedávajte ruky ani nohy do blízkosti alebo pod výrobok, keď je zapnutý.

B. Ak sa v pracovnom priestore nachádzajú osoby, najmä deti, prípadne zvieratá, výrobok zastavte alebo VYPNITE.

C. Uistite sa, že na trávniku nie sú žiadne predmety ako kamene, konáre, náradie alebo hračky. Pri náraze do takýchto predmetov sa čepele môžu poškodiť.

D. Nezdvíhajte výrobok ani ho nepremiestňujte, keď je zapnutý.

E. Nedovoľte, aby sa výrobok zrazil s osobami alebo zvieratami. Ak sa do cesty výrobku dostane osoba alebo zviera, okamžite výrobok zastavte.

F. Na výrobok alebo nabíjaciu stanicu nekladťe žiadne predmety.

G. Výrobok nepoužívajte, ak tlačidlo STOP nefunguje.

H. Keď výrobok nie je v prevádzke, vždy ho vypnite.

I. Nepoužívajte výrobok a vyskakovací zavlažovač súčasne. Používajte funkciu Plán.

J. Nenechávajte výrobok v prevádzke, keď je na pracovisku stojaca voda, napríklad v oblasti s kalužami vody, ktoré vznikli silným dažďom.

1.5 Bezpečnostné pokyny pre údržbu

A. Keď vykonávate údržbu výrobku, majte ho VYPNUTÝ.

B. Na čistenie produktu nepoužívajte vysokotlakovú práčku. Na čistenie výrobku nepoužívajte rozpúšťadlá.

C. Pred čistením alebo údržbou nabíjacej stanice odpojte zástrčku od nabíjacej stanice.

1.6 Bezpečnosť akumulátoru

Lítium-iónové akumulátory môžu explodovať alebo spôsobiť požiar, ak sú rozobraté, skratované alebo vystavené vode, ohňu alebo vysokým teplotám.
S akumulátorom manipulujte opatrne a nerozoberajte ani neotvárajte akumulátor ani naňho nepôsobte mechanickými/elektrickými vplyvmi. Vyhnite sa skladovaniu na priamom slnku.

2. Symboly a nálepky

Pozorne si preštudujte symboly na výrobku a štítky a pochopte ich význam:

	VAROVANIE: *Pred použitím výrobku si prečítajte návod na použitie.*
	VAROVANIE: *Pred prácou na stroji alebo jeho zdvíhaním deaktivujte výrobok. Nikdy sa nedotýkajte rotujúceho kotúča.*
	VAROVANIE: *Počas prevádzky udržujte bezpečnú vzdialenosť od stroja. Udržujte ostatné osoby mimo nebezpečnej oblasti.*
	VAROVANIE: *Na stroji nejazdite.*
	Prečítajte si návod na použitie.
	Značka zhody CE.
	Hladina akustického výkonu stanovená európskou smernicou o vonkajšom hluku.
	Nelikvidujte tento výrobok ako bežný domový odpad. Zabezpečte, aby bol výrobok recyklovaný v súlade s miestnymi zákonnými požiadavkami.
	Trieda III
	DC

	Akumulátor nevhadzujte do ohňa a nevystavujte ho zdrojom tepla.
	Akumulátor neponárajte do vody.
Li-ion	*Značka recyklovateľnosti.*
	Nie je dovolené likvidovať tento akumulátor ako bežný domový odpad. Zaistite, aby bola akumulátor recyklovaný v súlade s miestnymi zákonnými požiadavkami.
T4A	*Vymeňte za poistku v súlade s menovitým výkonom.*
T10A	*Vymeňte za poistku v súlade s menovitým výkonom.*
	Konštrukcia triedy II.
IPX4	*Stupne ochrany poskytované krytmi (IP kód)*
IPX6	
IP67	
	Odnímateľná napájacia časť
	SMPS obsahujúci bezpečnostný izolačný transformátor odolný voči skratu ######
S	*SMPS (Spínacia jednotka napájania)*
cosφ:0.56	*Účinník*
VI	*Energetická účinnosť 6. úrovne*
	Na označenie, že napájací zdroj sa nesmie používať, ak sú kolíky zástrčky poškodené.
	UPOZORNENIE – Nedotýkajte sa rotujúceho noža. Pri manipulácii je nutné používať rukavice. Nedotýkajte sa vyžínacej hlavy počas prevádzky.
MAX 45°C	*Nepoužívajte ani neskladujte batériový modul v prostredí s teplotou nad 45°C a uchovávajte ho mimo všetkých zdrojov tepla, aby sa predišlo bezpečnostným rizikám.*

Max. 9500 min^{-1}	*Max 9500 min^{-1}*
195 mm	*φ 195 mm pre kotúč vyžínacieho noža*
	varovanie
ETSI EN 303 645 TÜVRheinland CERTIFIED www.tuv.com ID 1111295401	*Značka zhody TÜV Rheinland.*

Symboly na obrazovke robota

	Zapnutie/vypnutie
START	*Tlačidlo Štart*
HOME	*Tlačidlo Domov*
OK	*Tlačidlo OK*

Poznámka:

Viac informácií o symboloch nájdete v kapitole 5.1 „Displej a ovládanie na robotickej kosačke“.

3. Obsah a špecifikácia

3.1 Obsah balenia

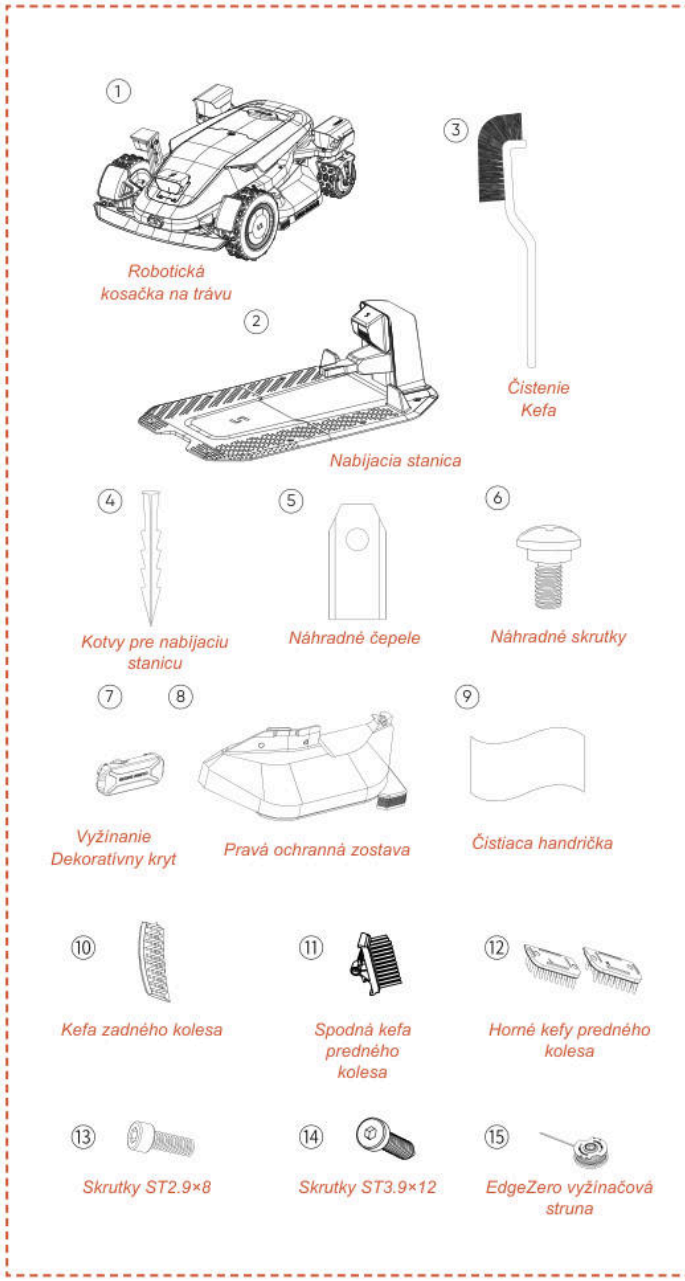

Robotická kosačka*1
Nabíjacia stanica*1
Čistiaca kefka*1
Náhradné nože*24
Náhradné skrutky*24
Kotviace kolíky pre nabíjaciu stanicu*8
Dekoratívny kryt vyžínania*1
Pravá ochranná zostava*1
Čistiaca handrička*1
Spodná kefa predného kolesa*2
Horné kefy predného kolesa*2
Kefa zadného kolesa*2
Skrutky ST2.9×8*8
Skrutky ST3.9×12*2
EdgeZero vyžínačová struna*4

3.2 Časti a funkcie

Pohľad zhora

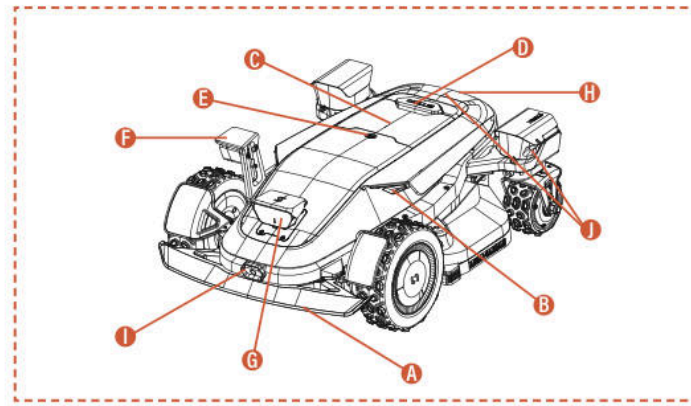

Pohľad zdola

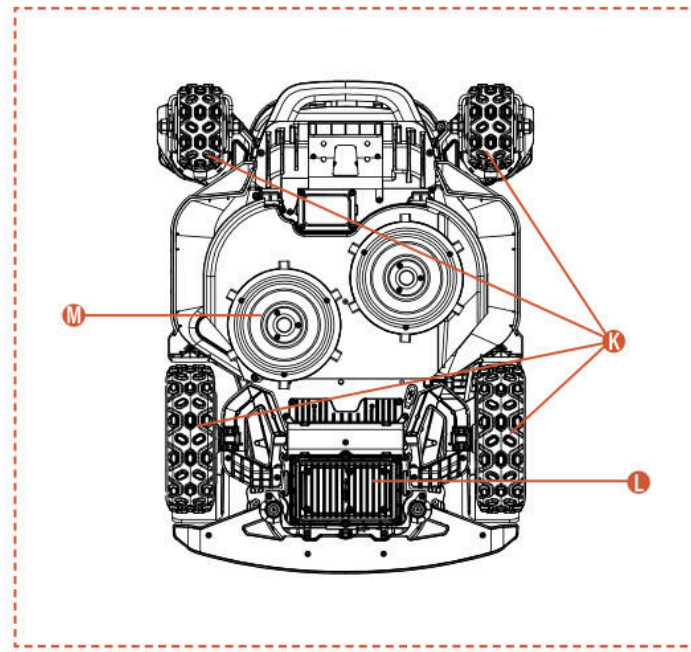

Poznámka

Neponárajte stroj do vody, pretože by mohlo dôjsť k poškodeniu komponentov a strate záruky v rámci stanovenej doby.

A. Nárazník
Ak nie je k dispozícii vizuálne polohovanie, nárazník môže zabezpečiť normálnu prevádzku stroja.

B. LED svetlá
Rôzne interaktívne LED svetlá na kosačke indikujú prevádzkový stav zariadenia.

C. Ovládací panel
Panel na zapnutie a vypnutie stroja. Slúži tiež na zadávanie príkazov, aby stroj začal pracovať alebo sa vrátil; a pod.

D. Tlačidlo STOP
Tlačidlo núdzového zastavenia na zastavenie stroja v prípade akejkoľvek naliehavej situácie.

E. Dažďový senzor

Dažďový senzor dokáže rozpoznať dážď a stroj sa môže automaticky vrátiť do nabíjacej stanice, aby sa vyhol dažďu podľa nastavenia používateľa.

F. Bočná kamera ToFView(iToF+RGBD)
AI asistovaná fúzna kamera iToF+RGBD kombináciou hĺbkových dát a farebných obrazov dokáže presne identifikovať prekážky pri vyžínaní okrajov, čím dosahuje vyššiu presnosť rezania okrajov.

G. Binokulárna kamera a integrovaná kamera iToF
Binokulárna kamera s podporou AI pomáha kosačke rozpoznať prekážky a vyhnúť sa im.

Integrovaná iToF kamera slúži na vyhýbanie sa prekážkam a kosenie pozdĺž hranice. Vzdialenosť meria pomocou fázového rozdielu modulovaného infračerveného žiarenia, čo zaisťuje stabilnú prevádzku za všetkých svetelných podmienok.

H. Infračervený senzor nabíjania
Infračervený nabíjací senzor umožňuje autonómne dokovanie k nabíjacej stanici pomocou infračerveného navádzania a monitoruje stav nabíjania, aby sa zabezpečilo bezpečné nabíjanie počas celého procesu.

I. Infračervená termovízna kamera
Infračervená termovízna kamera zachytáva tepelné signály z prostredia, čo umožňuje kosačke presne identifikovať živé bytosti a prekážky pri zníženej viditeľnosti, napríklad v noci alebo v hmle, čím sa znižuje riziko kolízie.

J. integrovaná dToF kamera
Integrovaná kamera dToF využíva princíp priameho Time-of-Flight na presné meranie vzdialeností výpočtom času letu infračervených svetelných impulzov. Umožňuje včasnú detekciu vzdialených prekážok a poskytuje spoľahlivú bezpečnostnú ochranu robotickej kosačke pri prevádzke na veľkých trávnikoch.

K. Nábojový motor 4WD
Systém nábojového motora 4WD integruje riadenie a výkon do každého kolesa, čím poskytuje presné riadenie a vysoký výkon pre lepšie terénne vlastnosti.

L. Priehradka na akumulátor
Priehradka na uloženie akumulátora.

M. Otočný rezací kotúč
Zariadenie na kosenie trávnika, keď je stroj v prevádzke.

3.3 Špecifikácie

TECHNICKÁ ŠPECIFIKÁCIA	X9 RMX12000D40V	X9 Plus RMX24000D40V
Ohraničujúci drôt	Bezdrôtové pripojenie/bez ohraničenia	Bezdrôtové pripojenie/bez ohraničenia
Maximálna plocha kosenia	12000 m^2	24000 m^2
Výška rezu min/max	20-100 mm	20-100 mm
Nastavenie výšky	Elektronické	Elektronické
Šírka rezu	430 mm	430 mm
Otáčky naprázdno	2500/min	2800/min
Vodotesné	IPX6	IPX6
Kapacita akumulátoru	BS408 36 VDC, 8 Ah, 288 Wh, 40 VDC MAX	BF408 36 VDC, 8 Ah, 288 Wh, 40 VDC MAX
Používateľské rozhranie	APLIKÁCIA a zobrazenie klávesnice	APLIKÁCIA a zobrazenie klávesnice
Maximálny sklon	42°(90%)	42°(90%)
Rozmery robota	85 * 61,7 * 30,3 cm	85 * 66,3 * 30,3 cm
Certifikáty	CE RoHS	CE RoHS
Čistá hmotnosť	30,5 kg	32,7 kg
Hladina akustického výkonu LWA	66 dB (A)	70 dB (A)
Neistoty akustického výkonu KWA	2,44 dB (A)	2,25 dB (A)
Hladina akustického tlaku LpA	58 dB (A)	62 dB (A)
Neistoty akustického výkonu KpA	2,44 dB (A)	2,25 dB (A)
Hladina akustického výkonu LWA pre EdgeZero	88 dB (A)	88 dB (A)
Neistota akustického výkonu KWA pre EdgeZero	1,97 dB (A)	1,97 dB (A)
Hladina akustického tlaku LpA pre EdgeZero	80 dB (A)	80 dB (A)
Neistota akustického tlaku KpA pre EdgeZero	1,97 dB (A)	1,97 dB (A)
VLASTNOSTI		
Wi-Fi / Bluetooth	Á	Á
Bezdrôtové mapovanie	Á	Á
Plánovanie cesty	3 možnosti	3 možnosti
AONavi™ 2.0 (nRTK+VSLAM 2.0)	Á	Á
Super Wi-Fi	Á	Á
Vision AI2.0	Á	Á
ATC (All-Terrain Conquer)	Á	Á
Ekologický režim	Á	Á
Nočný režim*	Á	Á
Hlavné LED svetlo	Á	Á
OTA	Á	Á
Rýchly návrat do nabíjacej stanice	Á	Á
Viac zón	Á	Á
Pracovný plán	Automatické alebo manuálne nastavenie	Automatické alebo manuálne nastavenie
Nárazový snímač	Á	Á
Umývanie vodou	Á	Á
GPS a 4G modul	Á	Á
Asistent Google a Amazon Alexa	Á	Á
PIN kód	Á	Á
Senzor zdvihu a naklonenia	Á	Á
Dažďový senzor	Á	Á
EdgeZero	Voliteľné	Á
PRÍSLUŠENSTVO		
Náhradné nože a skrutky	24 ks	24 ks
Kotvy pre nabíjaciu stanicu	8 ks	8 ks
Nabíjacia stanica	7A(CB11)	17A(CB12)
Čistiaca kefka	1 pc	1 ks
Dekoratívny kryt vyžínania	Voliteľné	1 ks
Pravá ochranná zostava	Voliteľné	1 ks
Čistiaca handrička	1 ks	1 ks
Spodná kefa predného kolesa	2 ks	2 ks
Horné kefy predného kolesa	2 ks	2 ks
Kefa zadného kolesa	2 ks	2 ks
Skrutky ST2.9×8	8 ks	8 ks
Skrutky ST3.9×12	2 ks	2 ks
EdgeZero vyžínačová struna	Voliteľné	4 ks

4. Inštalácia a mapovanie

Pokročilý hardvér a softvér robotickej kosačky Sunseeker (inteligentné algoritmy) výrazne zvyšujú jej schopnosť rozpoznávania prostredia, presnosť určovania polohy a celkový výkon. Systém Sunseeker AONavi (Always-On Navigation) už od svojho uvedenia dokonale spája satelitné určovanie polohy RTK-GNSS s vizuálnou technológiou VSLAM 2.0, čo umožňuje robotickej kosačke vykonávať navigáciu a určovanie polohy v rôznych scenároch vrátane zložitých prostredí.

S pokrokom technológií Sunseeker bol systém AONavi kompletne inovovaný na AONavi™ 2.0. Táto technológia integruje netRTK s vizuálnou technológiou VSLAM a dosahuje centimetrovú presnosť polohovania bez potreby fyzických RTK staníc, čo nielen zvyšuje presnosť určovania polohy, ale aj výrazne skracuje čas inštalácie. Robotická kosačka vybavená technológiou Sunseeker AONavi™ 2.0 dokáže prijímať stabilné satelitné signály pre určovanie polohy v reálnom čase a zároveň je možné pre ňu nastavovať virtuálne hranice. Tým sa zabezpečuje vysoká kvalita údržby trávnika a pohodlný, spoľahlivý používateľský zážitok.

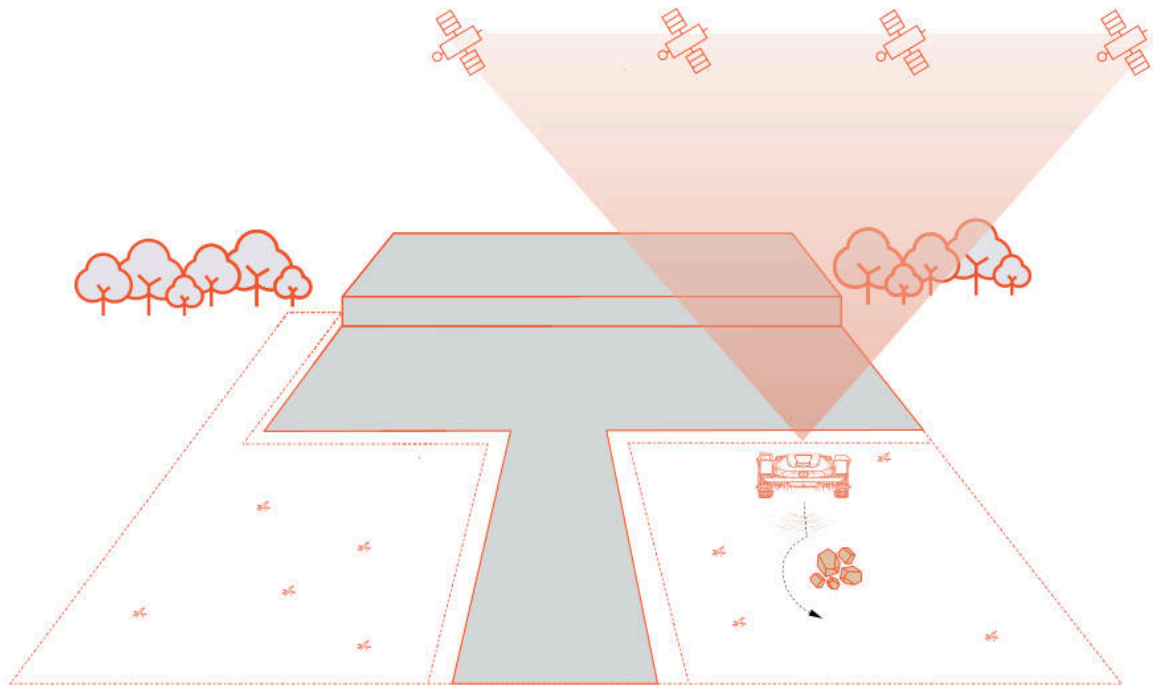

4.1 Prípravy

Nainštalujte si aplikáciu Sunseeker

Poznámka

V prípade potreby aplikácia požiada o povolenie na prístup k Bluetooth, Wi-Fi alebo 4G sieti. Pre správne nastavenie a budúcu funkčnosť povoľte tieto prístupy.

Naskenujte QR kód a stiahnite si aplikáciu Robotic Mower alebo vyhľadajte „Sunseeker Robot" v obchode Google Play (Android) alebo Apple App Store (iOS). Po inštalácii si vytvorte nový účet a prihláste sa.

iOS **Android**

Príprava kosačky

Uistite sa, že je v telefóne zapnuté Bluetooth, a naskenujte QR kód sériového čísla stroja, aby ste identifikovali model a pokračovali podľa príslušného sprievodcu inštaláciou.

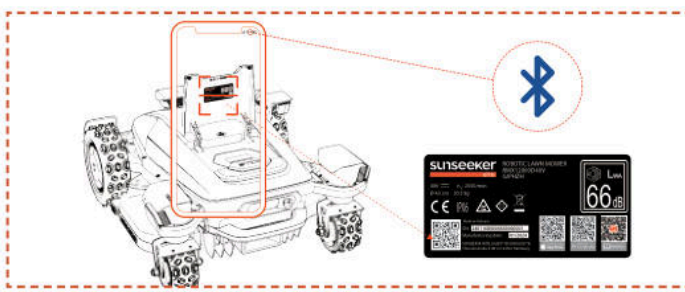

Príprava trávnika

A. Odstráňte všetky nečistoty, hromady lístia, hračky, drôty, kamene alebo iné prekážky.

B. Z dôvodu bezpečnosti sa uistite, že deti a domáce zvieratá nie sú na trávniku.

C. Pred použitím robotickej kosačky pokoste trávnik do výšky maximálne 10 cm.

D. Špecifikácie pracovnej oblasti robotickej kosačky: 12000 m^2 (X9) and 24000 m^2
(X9 Plus).

E. Ak sú v pracovnej oblasti úzke priechody, uistite sa, že šírka priechodu je väčšia ako 100 cm.

Odporúčané typy trávnikov sú zobrazené na obrázkoch nižšie:

4.2 Aktivácia kosačky

Prednabíjanie kosačky

A. Nájdite miesto so zásuvkou, pripojte adaptér nabíjacej stanice a zapnite nabíjaciu stanicu.

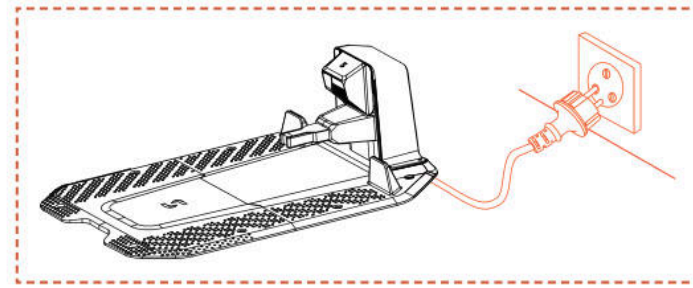

B. Zasuňte kosačku do nabíjacej stanice a uistite sa, že sú nabíjacie elektródy správne pripojené. Blikajúce zelené svetlo na nabíjacej stanici signalizuje normálne nabíjanie. Keď je kosačka úplne nabitá, indikátor na nabíjacej stanici bude trvalo svietiť na zeleno.

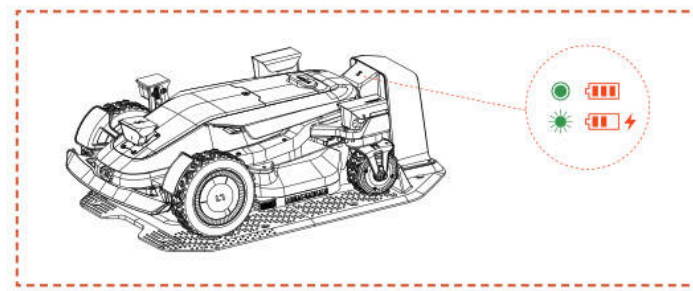

C. Ak je úroveň nabitia batérie kosačky vyššia ako 80 %, môžete tento krok preskočiť.

Poznámka

- Ak kontrolka zostane zhasnutá, aj keď je napájanie správne, kontaktujte zákaznícky servis.

Aktivácia kosačky

A. Po úspešnom nabití na nabíjacej stanici sa zariadenie automaticky zapne. Môžete ho tiež manuálne zapnúť stlačením a podržaním tlačidla napájania.

B. Zadajte predvolený PIN kód „0000". Pri každom zadaní „0" stlačte OK, aby ste proces dokončili.

C. Ak chcete zmeniť PIN kód, stlačte tlačidlo ŠTART/DOMOV/OK na 1 s pre vstup do rozhrania menu a následne zmeňte PIN kód. Podrobnejšie informácie nájdete v kapitole 5.1 „Displej a ovládanie na robotickej kosačke".

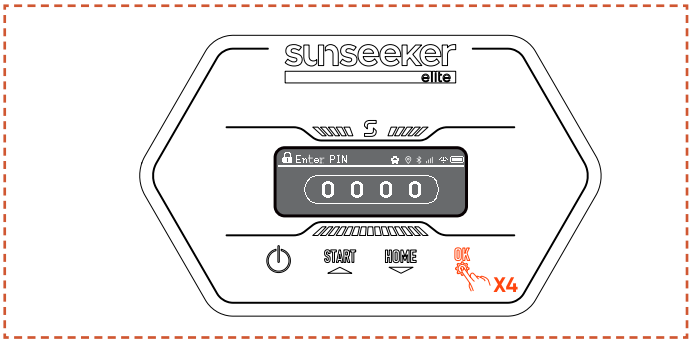

4.3 Pripojenie aplikácie

Poznámka

Nasledujúce ilustrácie týkajúce sa aplikácie slúžia len na demonštračné účely. Dostupné možnosti sa môžu líšiť v závislosti od verzie softvéru.

Príprava

A. Uistite sa, že je stroj na nabíjacej stanici, správne sa nabíja, je zapnutý a že bol zadaný PIN kód.

B. Uistite sa, že máte v telefóne zapnutý Bluetooth. Uistite sa, že je váš stroj pripojený k 4G sieti.

C. Pre lepší sieťový zážitok môžete pre kosačku nakonfigurovať Wi-Fi.

Pripojenie aplikácie

A. Naskenujte QR kód sériového čísla stroja a pridajte svoju robotickú kosačku. Ak skenovanie nie je dostupné, môžete sa pripojiť aj cez Bluetooth. Ak ste už naskenovali QR kód počas kroku „Príprava kosačky“, kosačka sa automaticky naviaže na aplikáciu, keď je vo vašom telefóne povolené Bluetooth, čím sa eliminuje potreba ďalšieho skenovania.

B. Po úspešnom spárovaní zadajte predvolený PIN kód „0000“. PIN kód je možné meniť cez telefón.

C. Uistite sa, že je zariadenie pripojené k 4G sieti.

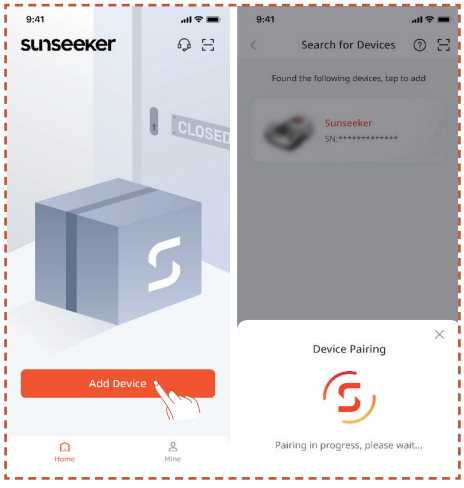

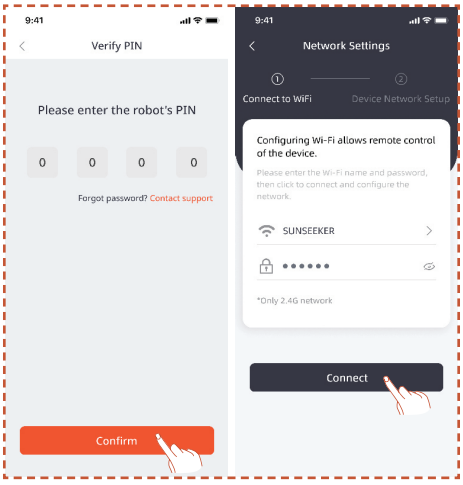

4.4 Inštalácia nabíjacej stanice

Poznámka

Ak si nie ste istí umiestnením nabíjacej stanice, postupujte podľa nasledujúcich krokov na nájdenie miesta so silnejším signálom.

Nájdite vhodné miesto

A. Podľa pokynov v aplikácii diaľkovo ovládajte kosačku, skontrolujte silu signálu v rôznych oblastiach a nájdite vhodné miesto na inštaláciu nabíjacej stanice.

B. Aby kosačka na trávu mohla úspešne opustiť nabíjaciu stanicu a vrátiť sa do nej, nainštalujte nabíjaciu stanicu na otvorenú a rovnú nespevnenú zem.

C. Nabíjaciu stanicu je možné umiestniť vo vnútri alebo mimo pracovného priestoru kosačky. Z bezpečnostných dôvodov sa odporúča uchovávať nabíjací kábel mimo oblasti kosenia.

D. Vo vzdialenosti 1,5 m pred nabíjacou stanicou by nemali byť žiadne prekážky.

E. Ak je tam tráva, mala by byť nižšia ako 10 cm.

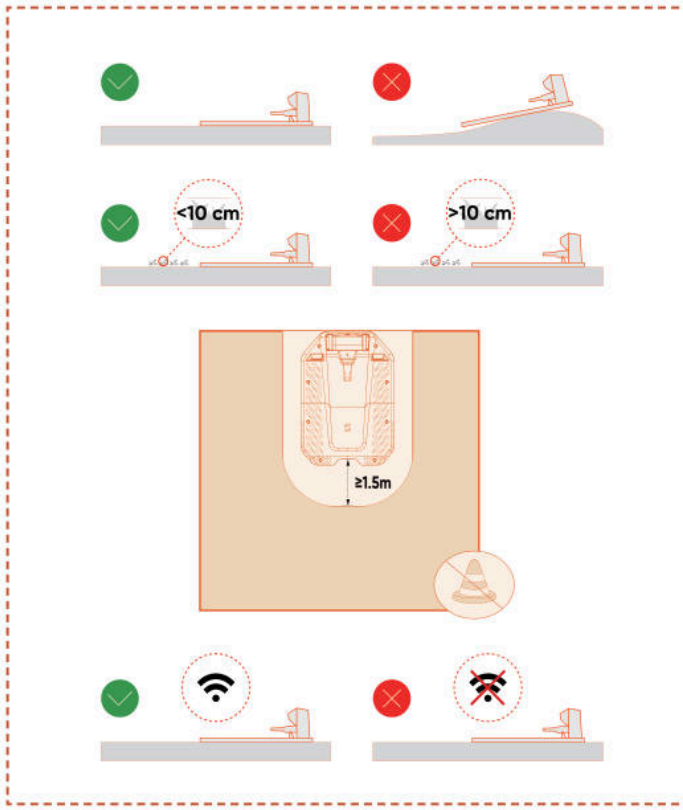

F. Uistite sa, že oblasť nad nabíjacou stanicou je čo najotvorenejšia, bez stromov, budov alebo iných prekážok.

G. Ak nie je možné dosiahnuť úplnú otvorenosť na všetkých stranách, snažte sa v prípade kosačiek na severnej pologuli zachovať južnú oblohu bez prekážok; v prípade kosačiek na južnej pologuli zaistite, aby bola severná obloha čo najotvorenejšia.

Nainštalujte nabíjaciu stanicu

A. Na ukotvenie nabíjacej stanice na nespevnenú rovnú zem je možné použiť kladivo alebo podobný nástroj.

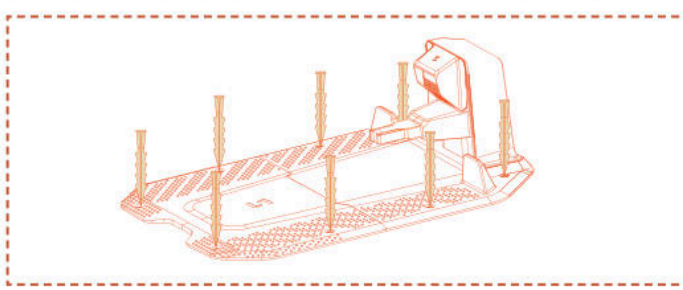

B. Pripojte nabíjací kábel na nabíjacej stanici k nabíjačke a potom ho zapojte do zdroja napájania. V tomto bode zostane zelené svetlo na nabíjacej stanici svietiť, čo znamená, že stanica je zapnutá.

C. Z bezpečnostných dôvodov sa odporúča uchovávať nabíjací kábel mimo oblasti kosenia. Ak je medzi nabíjacou stanicou a napájacím zdrojom značná vzdialenosť, uistite sa, že napájací kábel je bezpečne pripevnený k zemi alebo stene, aby bola zaistená bezpečná prevádzka.

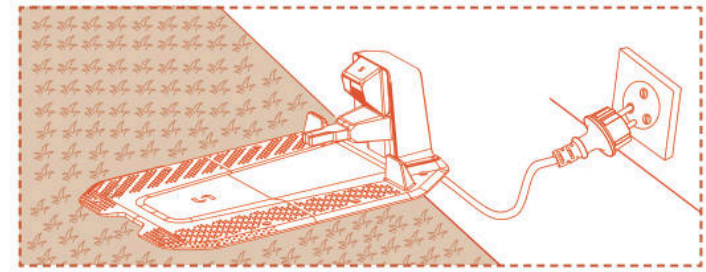

4.5 Mapovanie

Poznámka

Nasledujúce ilustrácie týkajúce sa aplikácie slúžia len na demonštračné účely. Dostupné možnosti sa môžu líšiť v závislosti od verzie softvéru.

Príprava

A. Uistite sa, že je zariadenie zapnuté a úspešne pripojené k signálu 4G aj Bluetooth.

B. Uistite sa, že je stroj v nabíjacej stanici, nabíja sa správne a že úroveň nabitia akumulátoru je nad 50 %.

C. Pre kompletné vytvorenie mapy je potrebná správna pracovná zóna, nabíjacia stanica a anténa.

D. Ak sú všetky vyššie uvedené úlohy pripravené, kliknite na položku **Spustiť mapovanie**.

E. Ak sa stroj reštartoval, uistite sa, že je na nabíjacej stanici pred začatím procesu mapovania.

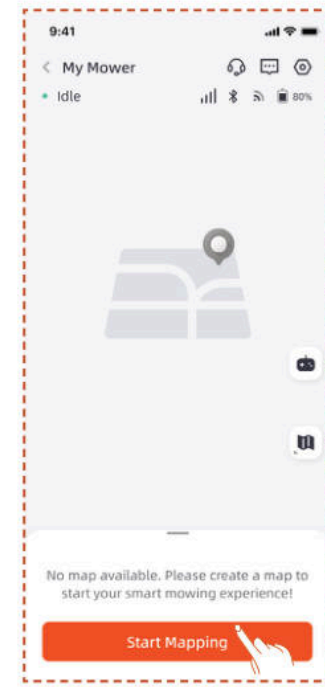

Vytvorenie pracovnej zóny

A. Kliknite na položku **Pracovná zóna**. Kosačka automaticky opustí nabíjaciu stanicu a posunie sa o 1,5 m dopredu bez potreby manuálneho zásahu.

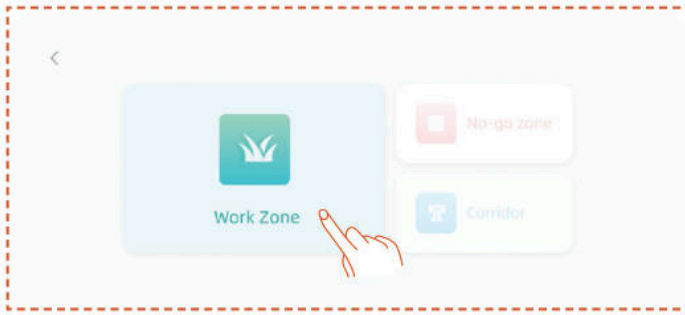

B. Odporúčame najskôr naviesť robota k okraju trávnika, otočiť ho prednou časťou proti smeru hodinových ručičiek na mapovanie a následne klepnúť na „**Start Mapping**".

C. Keď je kosačka umiestnená na hranici pracovnej plochy a je nastavený uhol, kliknite na tlačidlo **Spustiť mapovanie**.

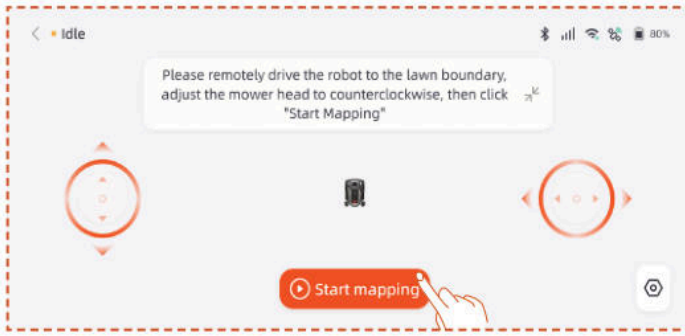

Automatické mapovanie

Keď robot rozpozná, že sa nachádza na trávniku a sú splnené podmienky automatického mapovania, ikona **Auto** začne blikať. Klepnite na **Auto** na spustenie automatického mapovania.

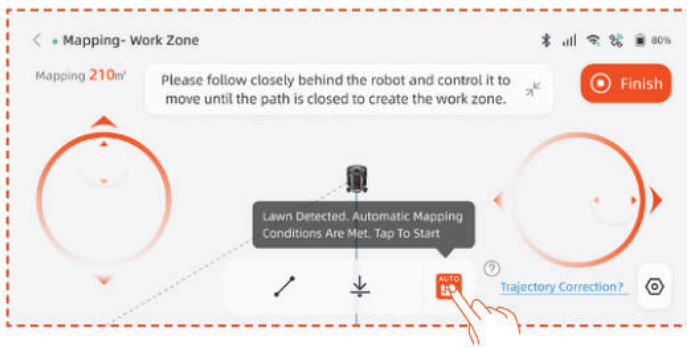

Mapovanie môžete pozastaviť klepnutím na tlačidlo **Pauza** v aplikácii.

Po overení, že robot funguje normálne a bez chýb, klepnite na tlačidlo **Automaticky** v rozhraní aplikácie a obnovte automatické mapovanie.

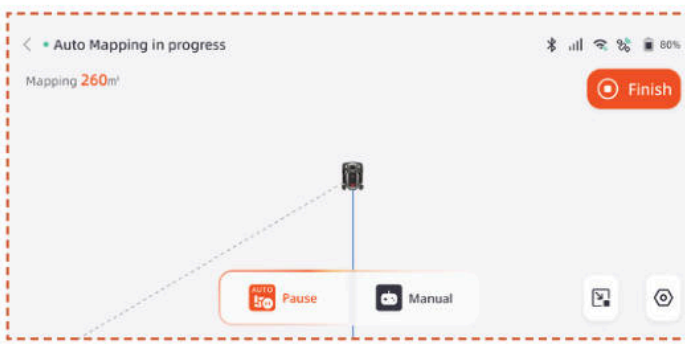

Poznámka

- Počas mapovania odporúčame kosačku sledovať. Ak kosačka nedokáže presne rozpoznať hranice, môžete kedykoľvek ukončiť automatické mapovanie a zvoliť Manuálne.

- Uistite sa, že kosačka začína mapovanie výjazdom z nabíjacej stanice, aby bola zaručená efektivita mapovania.

- Odporúčame prepnúť na manuálne mapovanie pri mapovaní v blízkosti oblastí, ako sú bazény, priekopy alebo útesy, a dodržiavať bezpečnú vzdialenosť minimálne 15 cm.

Manuálne mapovanie

Klepnite na **Manuálne** a prepnite do režimu manuálneho mapovania.

Vzdialene ovládajte kosačku a prejdite popri okraji trávnika, aby ste vytvorili pracovnú zónu.

- Ak vaša pracovná oblasť zahŕňa ploty, steny alebo iné fyzické hranice, pri mapovaní na diaľku dodržujte vzdialenosť aspoň 5 cm pozdĺž hranice.

– Ak vaša pracovná oblasť obsahuje prvky ako bazény, priekopy alebo útesy, počas mapovania dodržujte minimálnu vzdialenosť 15 cm.

– Ak je hranica vašej pracovnej oblasti netrávnatá, ako je napríklad kamenná cesta, a výška hranice je podobná tráve, môžete použiť funkciu **Prekročenie hranice**. Pri použití tejto funkcie bude kosačka udržiavať približne dve tretiny svojej plochy na tráve a pohybovať sa pozdĺž okraja. Po dokončení mapovania bude kosačka sledovať mapovanú hranicu na kosenie.

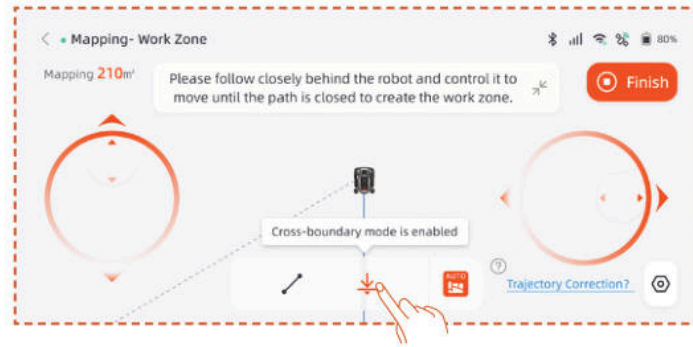

– Ak je hranica vašej pracovnej oblasti rovná čiara, môžete vybrať funkciu **Rovno** a potom kosačku diaľkovo naviesť na koniec priameho ohraničenia. V počiatočnom a koncovom bode, kde je aktivovaná funkcia priamej čiary, sa automaticky vygeneruje priama hraničná čiara.

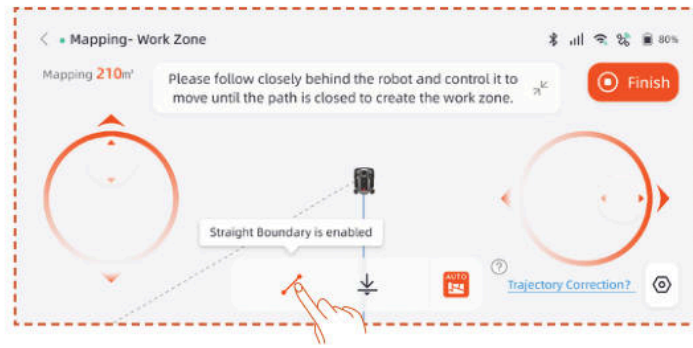

Poznámka

Odporúča sa kliknúť na tlačidlo Dokončiť až po úplnom uzavretí cesty. Ak cesta nie je uzavretá, ale mapovanie je potrebné dokončiť, kliknite na tlačidlo Dokončiť a potom vyberte možnosť Automatické zatvorenie. Vygenerovaná mapa automaticky spojí začiatočné a koncové body, aby sa zabezpečilo uzavretie pracovnej zóny.

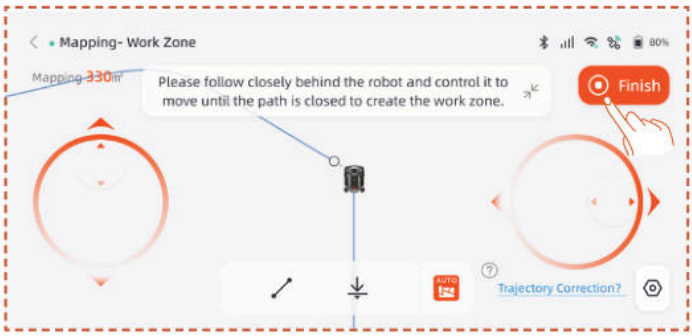

Po dokončení mapovania, ak potrebujete upraviť hranicu, kliknite na **Pracovná zóna** a vyberte **Upraviť hranicu** na vykonanie zmien.

A. Diaľkovo ovládajte robota do začiatočného bodu úpravy hraníc a potom kliknite na tlačidlo Štart. Pri úprave hranice je potrebné ovládať robota, aby sa pohyboval proti smeru hodinových ručičiek.

B. Diaľkovo ovládajte robota až do koncového bodu úpravy hranice a uistite sa, že sa pretína s pôvodnou **hranicou** mapy.

Potom kliknite na tlačidlo Dokončiť.

Vytvorenie No-go zóny Ak vaša pracovná oblasť obsahuje bazén alebo iné zóny bez potreby kosenia, odporúča sa vytvoriť tzv. No-go zónu, čím sa vytvorí virtuálna hranica a tieto oblasti sa ochránia.

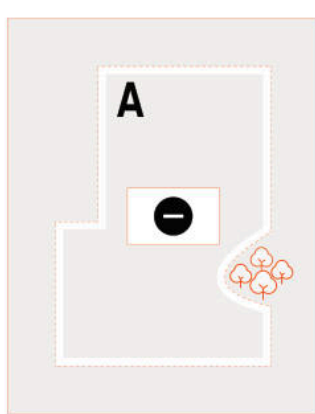

A. Kliknite na možnosť **No-go zóna**.

B. Diaľkovo ovládajte kosačku do počiatočného bodu, kde je potrebné vytvoriť No-Go zónu, a potom kliknite na **Spustiť mapovanie**.

C. Diaľkovým ovládaním kosačky zatvorte oblasť a potom kliknite na tlačidlo **Dokončiť**.

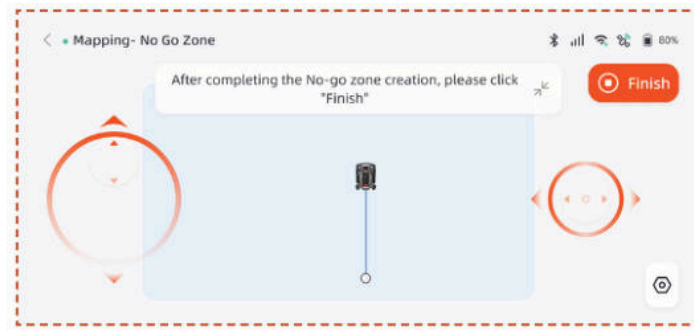

Vytvorenie viacerých zón

Ak je potrebné váš trávnik rozdeliť na viacero pracovných zón, môžete vytvoriť viacero pracovných zón a priechodov.

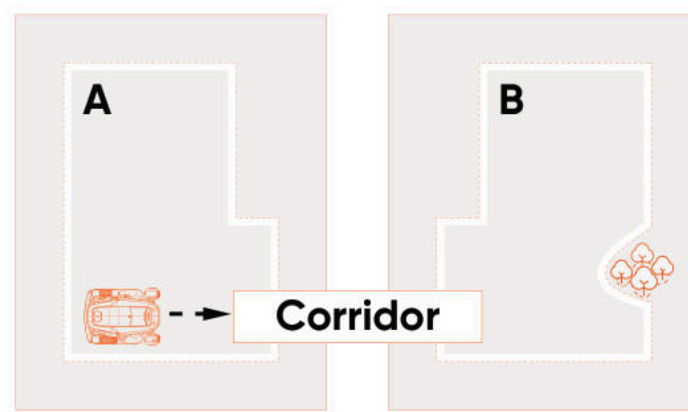

Po vytvorení prvej pracovnej zóny môžete pridať koridor a potom vytvoriť druhú pracovnú zónu:

A. Kliknite na položku **Koridor**.

B. Diaľkovo ovládajte kosačku na miesto, kde je potrebné vytvoriť koridor, a potom kliknite na tlačidlo **Spustiť mapovanie**. Uistite sa, že sa koridor prekrýva s prvou pracovnou zónou.

C. Diaľkovo ovládajte kosačku na koniec chodby a potom kliknite na tlačidlo **Dokončiť**.

D. Vytvorte druhú pracovnú zónu a uistite sa, že koridor sa prekrýva s druhou pracovnou zónou.

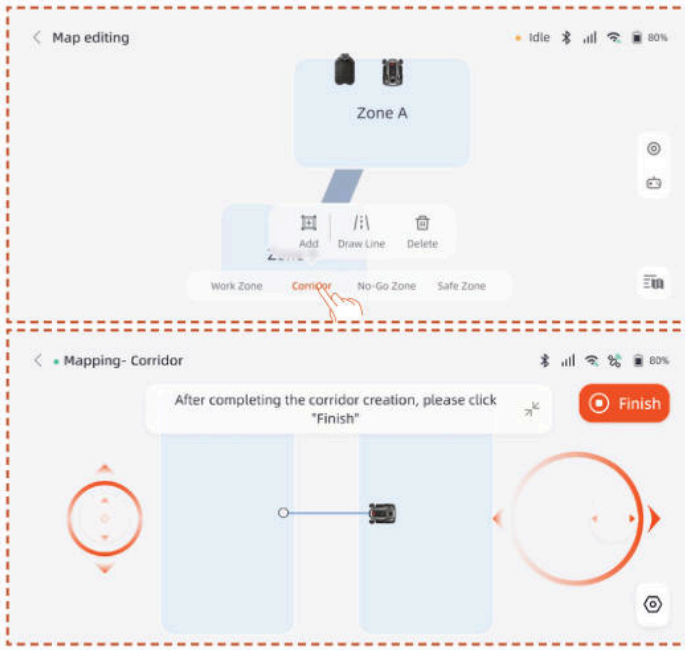

Po vytvorení prvej pracovnej zóny môžete pridať druhú pracovnú zónu a potom vytvoriť koridor:

A. Kliknite na položku **Pracovná zóna**.

B. Diaľkovo ovládajte kosačku na miesto, kde je potrebné vytvoriť druhú pracovnú zónu a vytvorte druhú pracovnú zónu.

C. Vytvorte koridor medzi dvoma pracovnými zónami a zabezpečte, aby sa prekrýval s oboma pracovnými zónami.

Poznámka

– Pri vytváraní viacerých pracovných zón je najlepšie, aby sa druhá pracovná zóna neprekrývala s prvou. Ak je prekrytie príliš veľké, obe zóny sa automaticky zlúčia do jednej pracovnej zóny.

– Ak sa koridor neprekrýva s pracovnou zónou alebo ak medzi oboma pracovnými zónami nie je vytvorený žiadny koridor, kosačka môže mať problém vrátiť sa do nabíjacej stanice alebo dokončiť svoje úlohy.

Správa

Môžete tiež zlúčiť, rozdeliť, premenovať a odstrániť pracovné zóny a odstrániť koridory alebo tzv. no-go zóny. Tieto operácie je možné vykonať v **Podrobnosti > Správa máp > Úprava mapy**.

4.6 Nastavenia netRTK

Funkcia **netRTK** sa automaticky aktivuje po zapnutí kosačky, nie je potrebné manuálne pripájať kosačku k netRTK. Ak je pripojenie nestabilné, stav pripojenia skontrolujte v **Nastavenia siete**.

Pre lepší sieťový zážitok môžete voliteľne nakonfigurovať Wi-Fi pre kosačku aj nabíjačku.

Prejdite do **Nastavenia> Zariadenie Nastavenia siete**. Môžete skontrolovať stav pripojenia Wi-Fi a 4G.

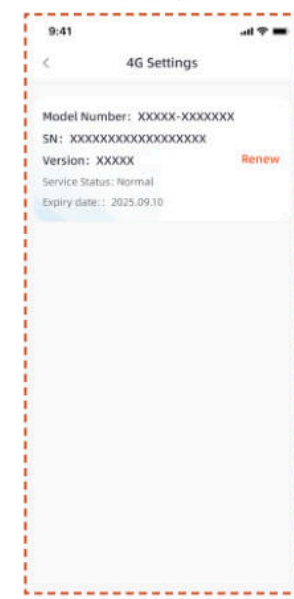

- V **Nastaveniach RTK** môžete prepnúť režim RTK alebo obnoviť službu. Bezplatné obdobie služby sa začína dňom prvej aktivácie produktu a jeho úspešného pripojenia k službe netRTK. Od tohto dátumu majú používatelia X9 nárok na 5 rokov bezplatného používania a používatelia X9 Plus majú nárok na 5 rokov bezplatného používania.

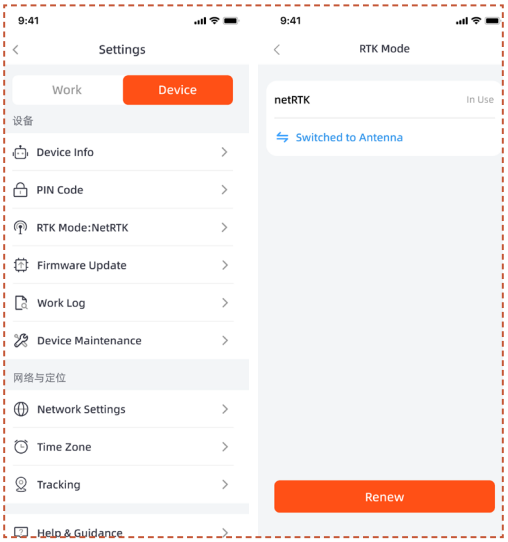

Pred uplynutím bezplatného obdobia služby netRTK dostanete upozornenie o blížiacom sa ukončení služby. Ak chcete v používaní služby pokračovať, je potrebné vykonať platbu za obnovenie prostredníctvom sprievodnej aplikácie. Služba bude obnovená po úspešnom spracovaní platby.

Po skončení bezplatného skúšobného obdobia, ak chcete pokračovať v používaní služby **netRTK**, môžete ju tu obnoviť.

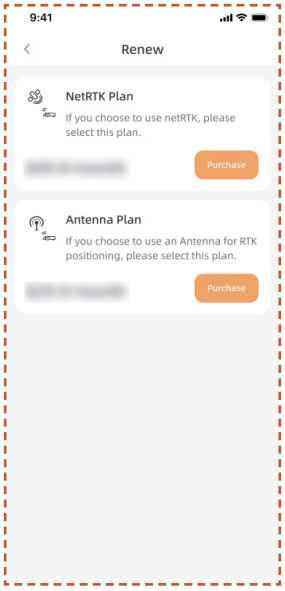

Ak sa rozhodnete neobnoviť službu netRTK, môžete alternatívne zakúpiť vyhradené príslušenstvo Anténa pre tento produkt a používať zariadenie prostredníctvom polohovacích metód podporovaných týmto príslušenstvom (konkrétne funkcie a pravidlá služby sa riadia používateľskou príručkou príslušenstva).

5. Denná prevádzka

5.1 Displej a ovládanie na kosačke

Displej

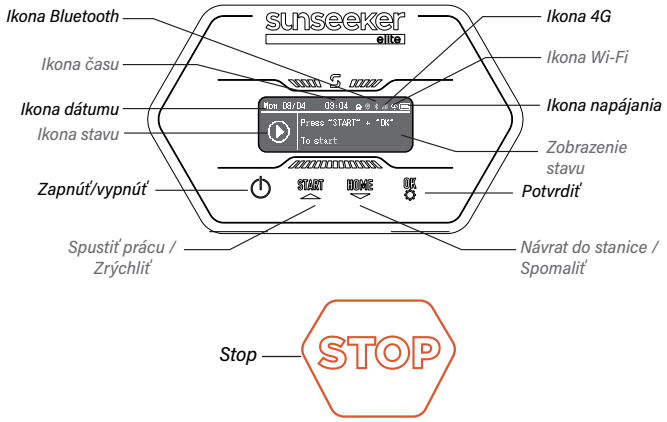

Ikona 4G: Ikona 4G zobrazuje, či je zariadenie úspešne pripojené k sieti 4G.

Ikona Wi-Fi: Ikona Wi-Fi označuje, či je stroj úspešne pripojený k sieti Wi-Fi.

Ikona napájania: Ikona kapacity batérie zobrazuje zostávajúcu energiu stroja.

Ikona času: Zobrazuje aktuálny čas.

Ikona dátumu: Zobrazuje aktuálny dátum.

Ikona Bluetooth: Ikona Bluetooth indikuje, či je stroj úspešne pripojený k rozhraniu Bluetooth.

Ikona stavu: Ikona stavu zobrazuje aktuálny stav zariadenia alebo práve nastavovanú funkciu.

Zobrazenie stavu: Zobrazuje informácie, ako je stav zariadenia, ponuka nastavenia funkcií a základná ponuka nastavení.

Základné ovládanie

Zapnutie: Stlačte a podržte tlačidlo napájania na 2 sekundy.

Vypnutie: Stlačte a podržte tlačidlo napájania na 3 sekundy.

Pri vypnutí kosačky sa na hlavnom paneli zobrazí slovo „bye“ a následne dôjde k vypnutiu obrazovky.

Prístup na stránku menu: Stlačením tlačidla ŠTART / DOMOV / OK na 1 sekundu vstúpite do menu.

Spustenie práce: Stlačte tlačidlo ŠTART a potom OK.

Späť do stanice: Stlačte tlačidlo Domov a potom OK.

Zastavenie prevádzky kosačky: Kliknite na „ŠTART“ a „OK“ na uvoľnenie stavu STOP, potom stlačte „ŠTART“ a „OK“ na reštart.

Konfigurácia

Keď je zvýraznená ikona Konfigurácia, stlačte tlačidlo a pokračujte v nastaveniach.

V ponuke Konfigurácia môžete nastaviť príslušné parametre kosačky.

Stlačením tlačidiel ▲ ▼ prepínajte medzi položkami nastavení, stlačením **OK** prepínajte režimy a stlačením sa vrátite späť.

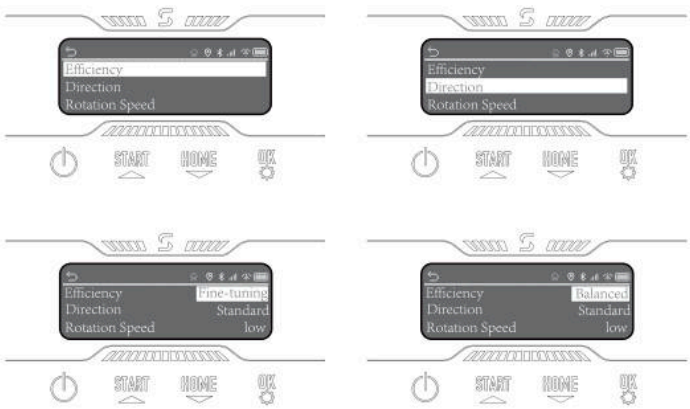

Plán

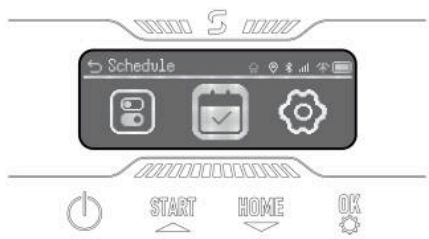

Keď výberové pole zvýrazní ikonu Plán, stlačte **OK** na nastavenie automatického dvojitého plánovania. Môžete povoliť pozastavenie plánu a tiež nastaviť automatický plán a manuálny plán.

Nastavenia

Keď výberové pole zvýrazní ikonu Nastavenia, stlačte **OK** na pokračovanie v nastaveniach.

Môžete zobraziť informácie o zariadení, nastaviť jazyk, jednotku výšky trávy, dátum a čas. Môžete zmeniť PIN kód zariadenia a resetovať zariadenie.

5.2 Zmena PIN kódu

Prejdite do možnosti Zmeniť PIN a zadajte pôvodný PIN. Stlačením ▲ ▼ prepínajte medzi číslami a stlačením **OK** potvrďte číslo. Nastavte 4-miestny PIN kód v správnom poradí.

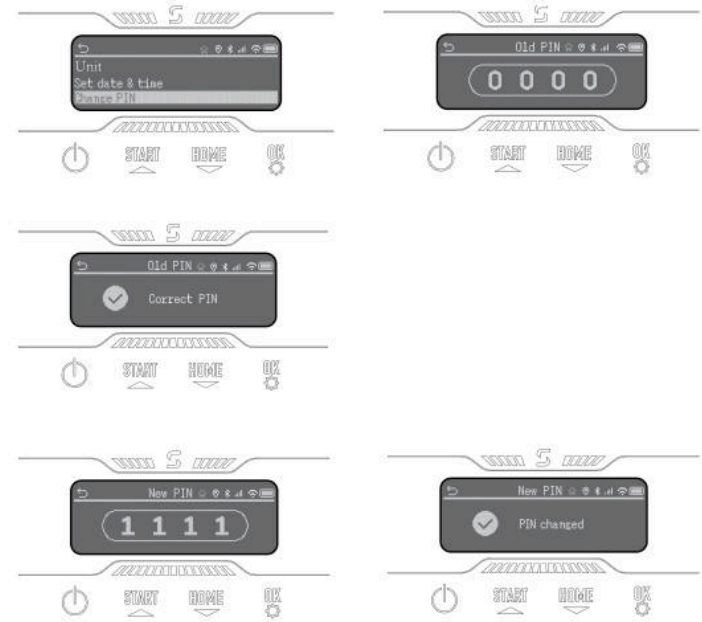

Poznámka

Ak je PIN kód zadaný nesprávne, na displeji sa zobrazí „Nesprávny PIN".

5.3 Nastavenie plánu

Poznámka

Nasledujúce ilustrácie týkajúce sa aplikácie slúžia len na demonštračné účely. Dostupné možnosti sa môžu líšiť v závislosti od verzie softvéru.

Odporúčaný plán

Po zmapovaní kosačka inteligentne vytvorí plán kosenia od pondelka do soboty na základe oblasti na mape. Časový harmonogram bude nastavený medzi 8:00 a 16:00. Odporúčaný plán bude predvolene povolený.

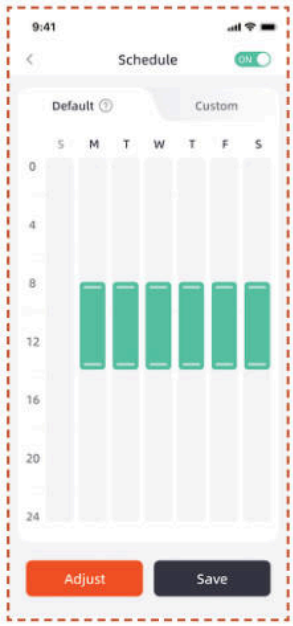

Vlastný plán

Ak potrebujete upraviť odporúčaný plán, môžete si zvoliť aj nastavenie vlastného plánu.

A. Stlačením tlačidla Upraviť alebo Vlastné vstúpte do vlastných nastavení.

B. Vyberte deň, kedy chcete, aby kosačka fungovala.

C. Vyberte oblasť, kde má kosačka v daný deň pracovať, alebo vyberte všetky oblasti.

D. Nastavte čas začiatku a konca prevádzky kosačky.

Poznámka

Ak čas vlastného plánu nespadá do denných pracovných hodín, kosačka neopustí nabíjaciu stanicu, aby kosila v čase plánu mimo týchto hodín.

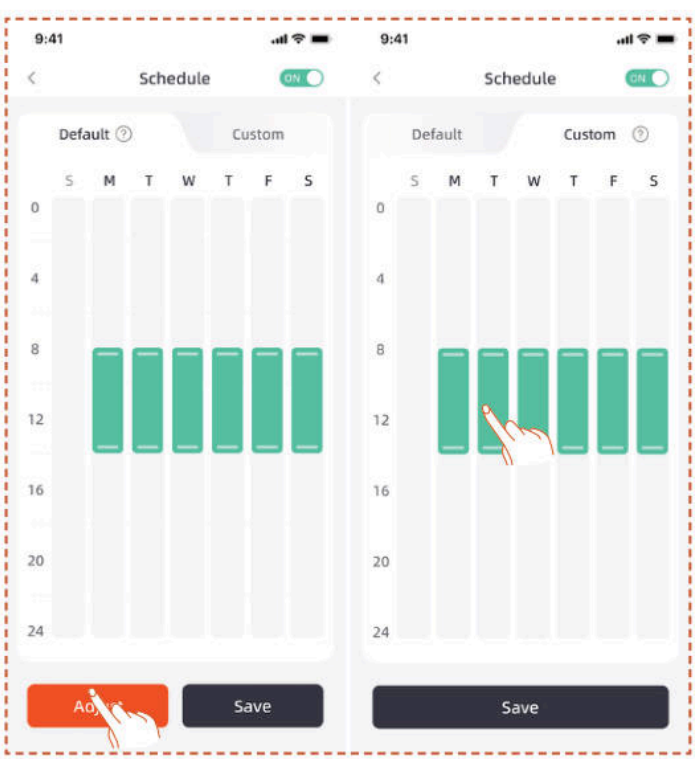

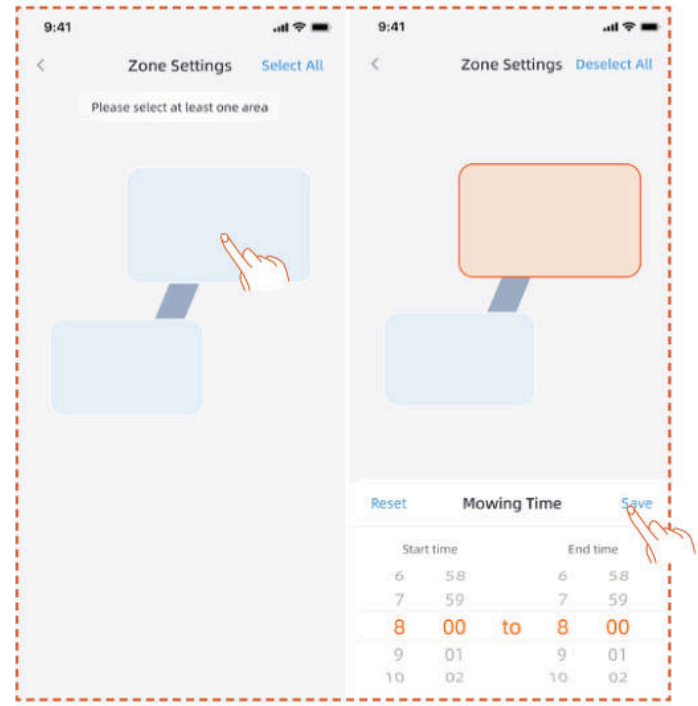

5.4 Úvod k aplikácii

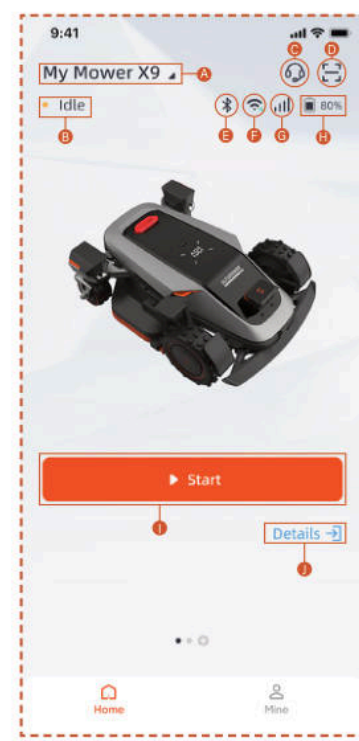

A. Názov kosačky – kliknutím premenujete
B. Zobrazenie stavu kosačky
C. Pomoc a usmernenia
D. Pridať zariadenie
E. Stav pripojenia kosačky k rozhraniu Bluetooth
F. Stav signálu Wi-Fi kosačky
G. Stav signálu 4G kosačky
H. Úroveň nabitia akumulátora kosačky
I. Spustenie kosenia
J. Stránka s podrobnosťami o zariadení

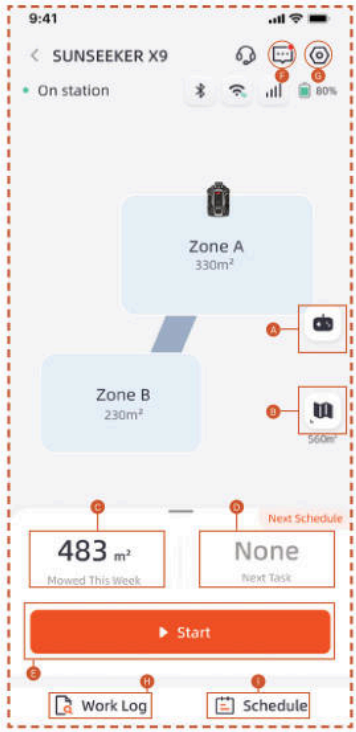

A. Diaľkové ovládanie kosačky
B. Správa máp/Mapa signálu antény
C. Kosená plocha/Odhadovaná pracovná plocha
D. Odpracovaný čas/Najbližší čas kosenia
E. Spustenie kosenia
F. Zoznam správ
G. Nastavenia
H. Pracovný denník
I. Nastavenia plánu

Nastavenia

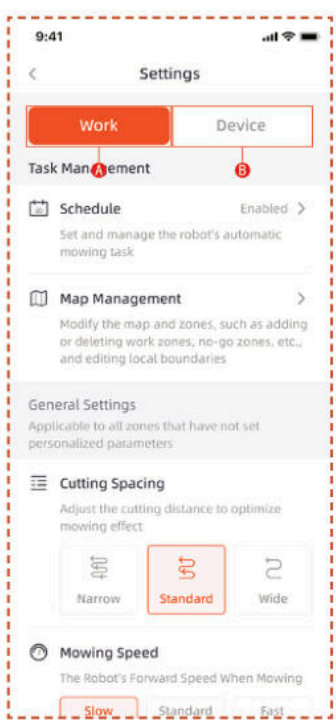

A. Pracovné nastavenia

Tu môžete upraviť nastavenia súvisiace s prevádzkou kosačky.

- Plán
- Správa máp
- Rozstup rezu
- Rýchlosť kosenia
- Smer rezu
- Rýchlosť otáčania pri kosení
- Frekvencia kosenia okrajov
- Citlivosť AI
- Vyhýbanie sa prekážkam
- Oneskorenie pri daždi
- Režim úspory energie
- Nastavenia zóny
- Nastavenia vyžínania
- Trasa dokovania

B. Nastavenia zariadenia

Tu môžete upraviť nastavenia týkajúce sa zariadenia.

- Informácie o zariadení
- PIN kód
- Režim RTK
- Aktualizácia firmvéru
- Pracovný denník
- Údržba zariadenia
- Nastavenia siete
- Časové pásmo
- Sledovanie
- Pomoc a usmernenia

5.5 Modul S Connect

Modul S Connect je vybavený službou 4G a funkciou ochrany proti krádeži, čo umožňuje monitorovanie polohy kosačky. Ak sa kosačka presunie mimo určeného digitálneho ohradníka, používateľ dostane varovné upozornenie v aplikácii.

Vstup do položky **Sledovanie** nájdete tu.

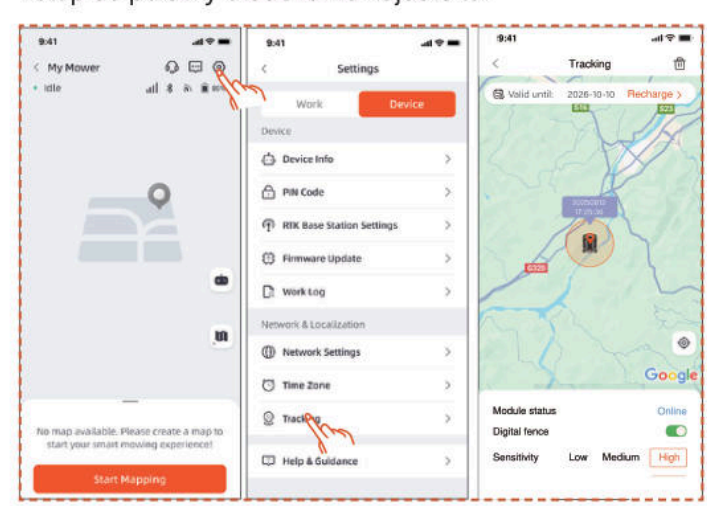

Stránka **Sledovanie** obsahuje tri funkcie: Zobrazenie **Stav modulu**, Aktivácia **Digitálny plot**, Nastavenie **Citlivosť** digitálneho plotu.

Stav modulu

Stav modulu zobrazuje aktuálny stav modulu, ako napríklad „Online“, „Offline“ alebo „Mimo dosah“.

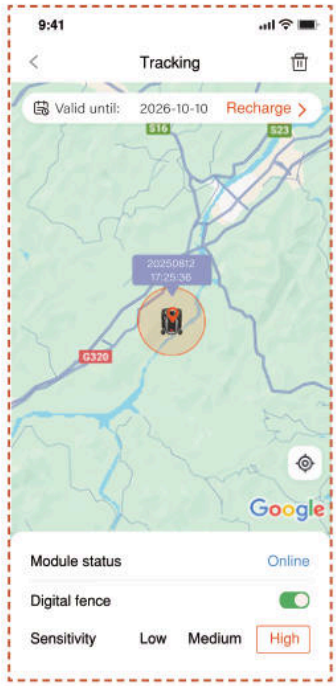

Online

Za normálnych okolností sa po inštalácii modul zobrazí ako „Online“.

Offline

Možné príčiny

1. Problémy so sieťovým pripojením
2. Problémy s napájaním modulu

Riešenie

1. Znova nainštalujte modul, aby ste sa pokúsili odstrániť problém.
2. Umiestnite zariadenie na nabíjaciu stanicu a po úplnom nabití ho reštartujte.
3. Ak problém pretrváva, kontaktujte technickú podporu.

- Mimo Dosah

Možné príčiny

1. Kosačka sa nachádza mimo rozsahu digitálneho plotu.
2. Citlivosť môže byť nastavená príliš vysoko.

Riešenie

1. Skontrolujte, či sa kosačka nenachádza mimo pracovného priestoru. Ak áno, nastavte stredový bod tak, aby pokrýval pracovnú oblasť kosačky.
2. Ak sa kosačka nachádza v rámci hraníc, znížte citlivosť digitálneho plotu.

Digitálny plot

Pri aktivovanom digitálnom plote:

Červený kruh označuje rozsah digitálneho plotu. Ikona kosačky predstavuje polohu kosačky. Červený bod označuje stredový bod.

Posunutie stredového bodu:

1. Podržte prst na vybranom mieste na mape, kde chcete umiestniť stredový bod.
2. Stredový bod sa premiestni automaticky.

Citlivosť

Citlivosť môžete nastaviť na nízku, strednú alebo vysokú. Nižšia citlivosť znamená väčší rozsah digitálneho plotu.

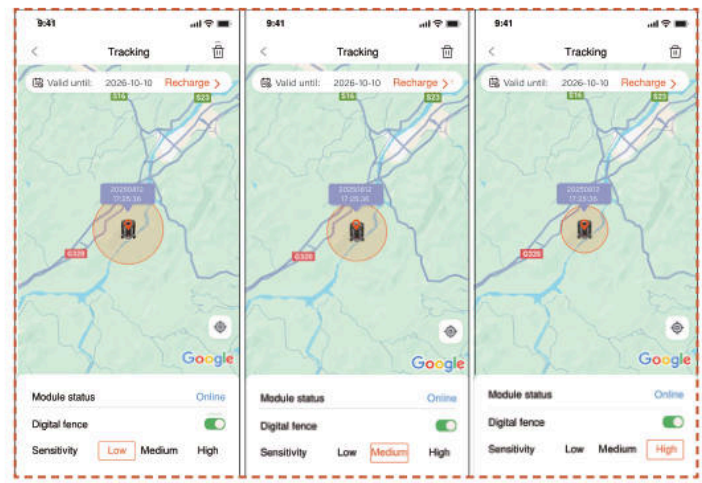

Zrušenie a opätovné priradenie

Vo všeobecnosti nie je potrebné odpojiť modul S Connect. Ak už nechcete používať modul S Connect, modul S Connect automaticky pozastaví svoju službu, ak pozastavíte obnovu služby.

Ak potrebujete odpojiť/odstrániť modul S Connect, postupujte podľa nasledujúcich krokov:

1. Uistite sa, že Bluetooth v mobile je zapnutý a zariadenie zostáva pripojené.
2. Klepnutím na ikonu koša v pravom hornom rohu potvrďte zrušenie priradenia.

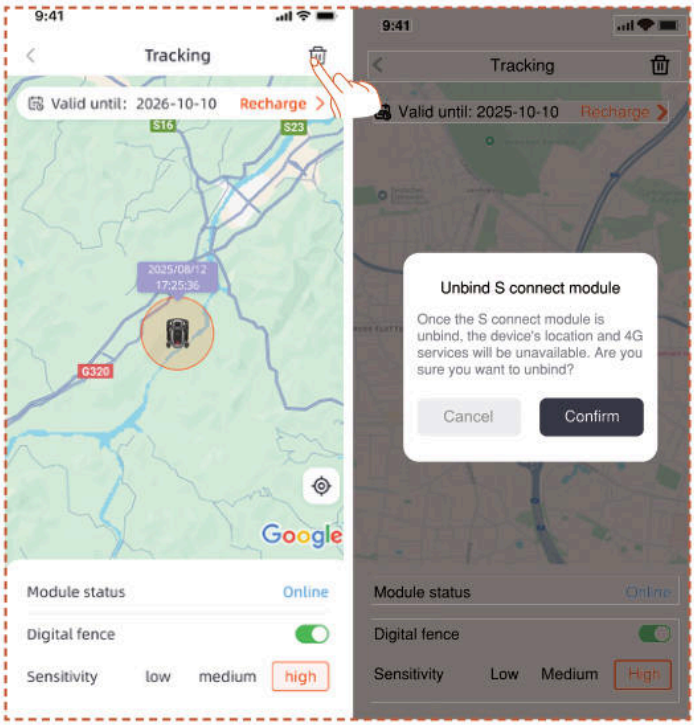

Ak potrebujete modul 4G Connect znova priradiť po zrušení pripojenia:

1. Uistite sa, že Bluetooth v mobile je zapnutý a zariadenie zostáva pripojené.

2. Naskenujte QR kód na module, aby ste ho znova priradili.

- Nájdite QR kód na module

1. Otočte kosačku, pozrite sa na spodnú časť a nájdite červenou farbou označenú oblasť podľa obrázka.

2. Uvoľnite 4 skrutky a otvorte kryt.

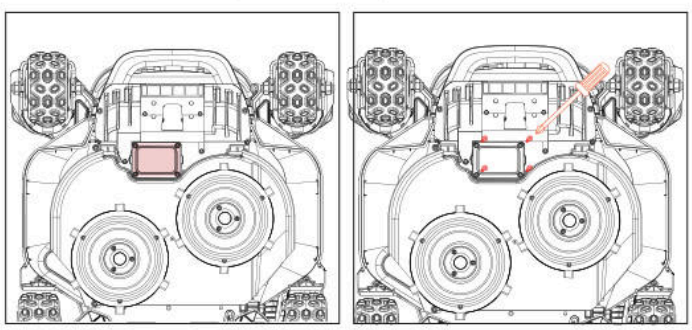

3. Nachádza sa tu priestor pre modul, ktorý obsahuje dva pripojovacie vodiče.

4. Naskenujte QR kód tu

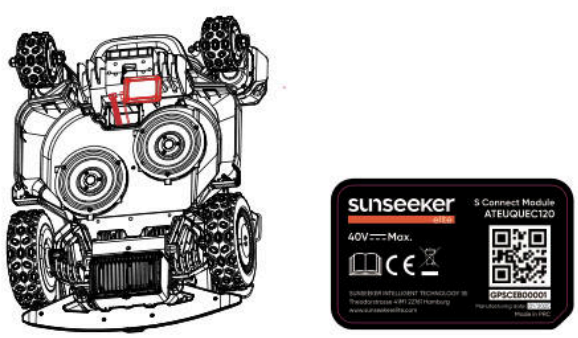

5. Umiestnite modul na správne miesto. Zatvorte kryt a dotiahnite skrutky. Dotiahnite skrutky v poradí znázornenom na diagrame.

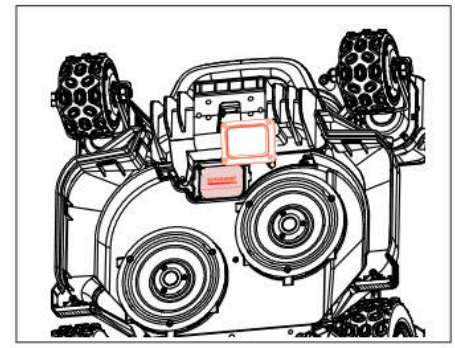

5.6 IoT

Platforma X9/X9 plus je zariadenie internetu vecí (IoT). Pripojte kosačku k internetu prostredníctvom mobilnej siete alebo siete Wi-Fi a povoľte nasledujúce funkcie:

A. Aktualizácie firmvéru bezdrôtovo (OTA), udržujte svoju kosačku aktualizovanú na najnovšie funkcie.

B. Umožnite diaľkové ovládanie cez sieť:

spustenie kosenia, zastavenie kosenia, návrat do nabíjacej stanice, nastavenie plánu kosenia, nastavenie výšky kosenia a ďalšie funkcie.

C. Diaľkovo monitorujte priebeh kosenia a polohu kosačky.

D. Nahláste chybové kódy a stav kosačky cez sieť.

Sieť

Platforma X9/X9 plus používa Wi-Fi a 4G na pripojenie k sieti. Podrobnosti nájdete v častiach Nastavenie Wi-Fi a Nastavenie 4G.

Poznámka

- Platforma X9/X9 plus podporuje Wi-Fi siete 2,4 GHz a 5 GHz.

Aktualizácie firmvéru

Firmvér kosačky budeme naďalej aktualizovať. Ak je k dispozícii nová verzia firmvéru, v aplikácii sa zobrazí kontextové upozornenie. Odporúča sa vykonať aktualizáciu hneď, ako bude k dispozícii najnovší firmvér.

Pri aktualizácii firmvéru je potrebné splniť nasledujúce podmienky:

– Stroj je na nabíjacej stanici.

– Sieť je pripojená.

– Kapacita akumulátoru je viac ako 30%.

– Za hodinu nie je plán kosenia.

Počas aktualizácie bude kontrolka na kosačke blikať modro. Priebeh aktualizácie môžete vidieť vo svojej aplikácii. Po dokončení aktualizácie sa kontrola kosačky rozsvieti na zeleno.

VAROVANIE

– Počas procesu aktualizácie kosačku NEPRESÚVAJTE.

5.7 Vyhýbanie sa prekážkam

Binokulárna kamera

Binokulárna kamera je súčasťou štandardnej výbavy platformy X9/X9 plus. Sú navrhnuté na vizuálnu detekciu hraníc, predchádzanie prekážkam a vizuálne rozpoznávanie QR kódov počas procesu nabíjania, vďaka čomu je kosačka inteligentnejšia.

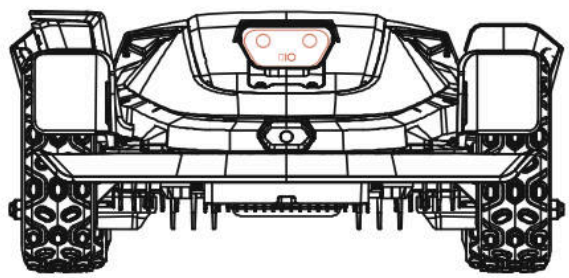

integrovaná iToF kamera

Integrovaná iToF kamera slúži na vyhýbanie sa prekážkam a kosenie pozdĺž hraníc. Vzdialenosť meria pomocou fázového rozdielu modulovaného infračerveného žiarenia, čo zaisťuje stabilnú prevádzku za všetkých svetelných podmienok.

Poznámka

Ak je na vašom trávniku príliš veľa prekážok, zvážte vytvorenie tzv. no-go zón okolo nich alebo odstránenie niektorých prekážok, čím zvýšite efektivitu stroja.

Systém Vision AI

Vybavená 3D binokulárnou kamerou, systém Vision AI a Deep-learning systému Sunseeker Elite vyniká v rozpoznávaní okolitého prostredia a plynulej navigácii prekážok. S podporou našich vlastných algoritmov hĺbkového učenia neustále zlepšuje svoje chápanie záhradnej krajiny prostredníctvom neustáleho zhromažďovania údajov.

Senzor nárazníka

Senzory sú inštalované vo vnútri platformy X9/X9 plus na detekciu prekážok. Keď nárazník narazí na prekážku a spustí senzor, kosačka sa vráti dozadu a vyhne sa prekážke.

Poznámka

- Vaša platforma X9/X9 plus je schopná vyhnúť sa objektom po náraze do nich. Pred kosením sa však odporúča odstrániť nadbytočný neporiadok.

6. Údržba

A. A. Dosiahnite vynikajúce výsledky kosenia a predĺžte životnosť svojej kosačky prostredníctvom údržby.

B. Pravidelná týždenná kontrola a údržba dospelou osobou sú nevyhnutné na zabezpečenie optimálneho výkonu stroja.

C. Chráňte si svoje zdravie dodržiavaním bezpečnostných pokynov: nevykonávajte údržbu v otvorených sandáloch alebo naboso.

D. Vždy uprednostňujte bezpečnosť tým, že si počas servisu kosačky oblečiete dlhé nohavice a pracovnú obuv.

E. Poškodené alebo opotrebované diely okamžite vymeňte, aby ste zaručili bezproblémovú prevádzku.

Dovolené otvárať a znovu utesňovať priestor podvozku, ktorý sa nachádza za nárazníkom, je povolené VÝLUČNE autorizovaným servisným technikom. Obmedzená záruka môže byť zrušená, ak budete vykonávať servis svojpomocne.

UPOZORNENIE: POISTENIE

Na nehody súvisiace s týmto produktom sa nemusia vzťahovať vaše poistné podmienky. Obráťte sa na svojho poskytovateľa poistenia alebo agenta, aby ste zistili, či je dané krytie ponúkané.

6.1 Čistenie

A. Vypnite kosačku.

B. Použite čistiacu kefku alebo handričku Sunseeker Elite na dôkladné čistenie vonkajšieho povrchu a vyhnite sa korozívnym rozpúšťadlám, ako sú alkohol, benzín alebo acetón. Tieto látky môžu poškodiť vzhľad aj vnútorné komponenty kosačky.

Poznámka

– Pre bezproblémové dokovanie je dôležité pravidelne kontrolovať a čistiť nabíjaciu stanicu od nahromadených nečistôt alebo blata.

– Pre optimálny výkon sa uistite, že všetky spojovacie časti nabíjacej stanice, predlžovacieho kábla a napájacieho zdroja sú voľné.

Podvozok a rezací kotúč

A. Na čistenie podvozku a kotúča noža sa odporúča použiť čistiacu kefku Sunseeker Elite alebo vodnú hadicu.

B. Nepoužívajte vysokotlakový čistič, pretože môže spôsobiť poškodenie.

C. Zabezpečte, aby sa kotúč otáčal hladko a aby sa čepele otáčali bez akýchkoľvek obmedzení.

POZOR

– Voda pod vysokým tlakom môže prenikať do tesnení a poškodiť elektronické a mechanické časti.

Kolesá

Tráva na kolesách môže zhoršiť výkon kosačky pri stúpaní do svahu. Pomocou kefy odstráňte blato alebo iné predmety medzi nimi, aby ste zaistili dobrú priľnavosť.

Dažďový senzor

A. Raz za mesiac skontrolujte dažďový senzor a uistite sa, že nie je zakrytý blatom, trávou alebo inými predmetmi.

B. Umyte blato, trávu alebo iné predmety alebo ich vyčistite mäkkou kefou.

C. Po vyčistení osušte oblasť snímača, aby ste zabránili jeho aktivácii, ako by to bolo pri daždi.

Kamera

Kameru pravidelne čistite, aby bola v dobrom stave. Používajte čistú mäkkú bavlnenú handričku, aby ste predišli poškriabaniu objektívu.

VAROVANIE

– Pred čistením sa uistite, že je kosačka vypnutá.

– Keď je kosačka hore nohami, vypnite ju.

6.2 Výmena čepelí

Pre lepší výkon a bezpečnosť kosenia sa odporúča pri častom používaní meniť skrutky a čepele kosačky každé 1 až 2 mesiace. V záujme bezpečnosti systému kosenia vymieňajte súčasne všetky nože spolu s ich skrutkami. Diely, ktoré je možné použiť, nájdete v časti „Špecifikácia > príslušenstvo“.

VAROVANIE

– Pri kontrole alebo údržbe čepele noste hrubé rukavice.

– NEPOUŽÍVAJTE skrutky opakovane. Môže tak dôjsť k vážnemu zraneniu.

Dôrazne odporúčame používať správne skrutky a originálne nože, ktoré predávame. (Č.80203054).

Postup výmeny čepelí

A. Vypnite kosačku.

B. Postavte kosačku hore nohami na čistý, mäkký povrch, aby ste predišli poškriabaniu.

C. Odstráňte centrálny gumový kryt kĺzavého kotúča.

D. Pomocou krížového skrutkovača uvoľnite a odstráňte centrálnu skrutku kĺzavého kotúča

E. Odstráňte kĺzavý kotúč.

F. Pomocou krížového skrutkovača uvoľnite skrutky.

G. Odstráňte skrutky a čepele.

H. Nainštalujte kĺzavý kotúč a utiahnite skrutky.

I. Nainštalujte centrálny gumový kryt ochrany noža.

Poznámka

– Vymeňte skrutky štandardným uťahovacím momentom 1,0 + 0,2 Nm. Nesprávny uťahovací moment môže viesť k problémom, ktorým sa dá vyhnúť.

– Uistite sa, že je kosačka vypnutá a skontrolujte správnu aplikáciu čepelí. Skontrolujte abnormálny hluk alebo trasenie.

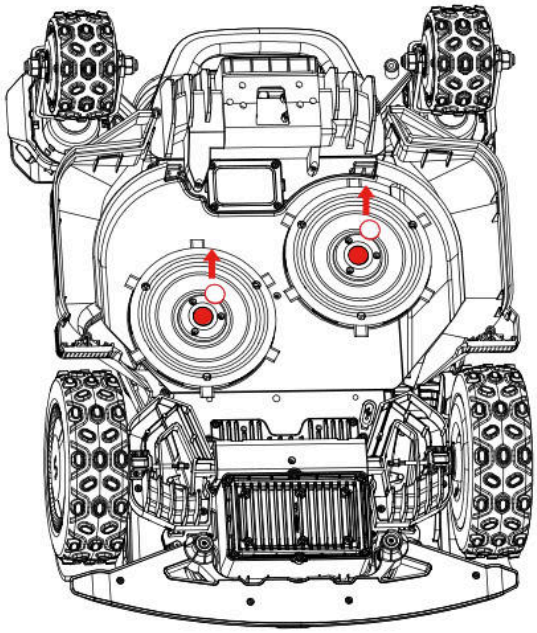

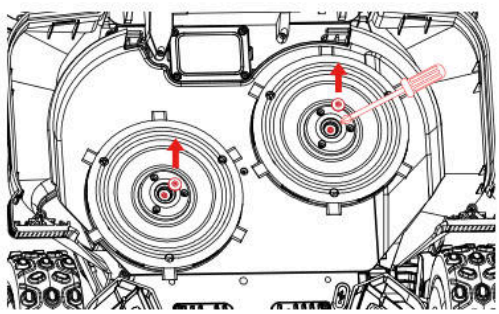

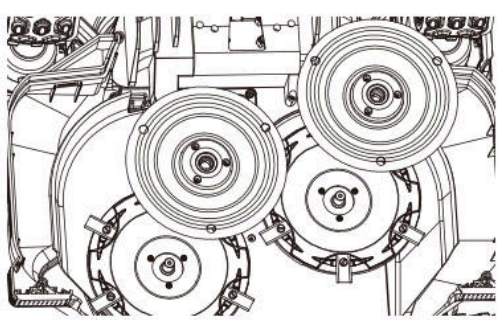

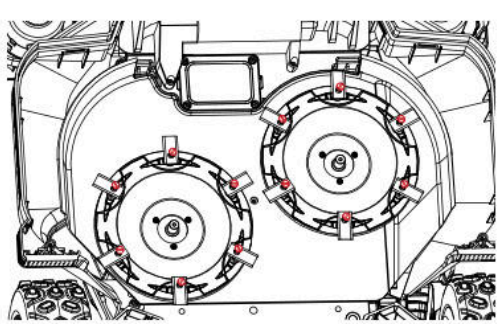

6.3 Vyžínač EdgeZero

Poznámka

– Nedotýkajte sa rotujúceho noža

- Pri manipulácii je nutné používať rukavice

- Nedotýkajte sa vyžínača počas prevádzky

Ako odstrániť vyžínač EdgeZero

A. Vypnite napájanie

B. Odskrutkujte a odstráňte upevňovací gombík vyžínača EdgeZero

C. Vytiahnite vyžínač EdgeZero

D. Odstráňte bočnú kryciu zostavu

E. Nainštalujte pravú ochrannú zostavu

F. Nainštalujte dekoratívny kryt vyžínača

G. Utiahnite a zaistite upevňovací gombík dekoratívneho krytu vyžínača na miesto

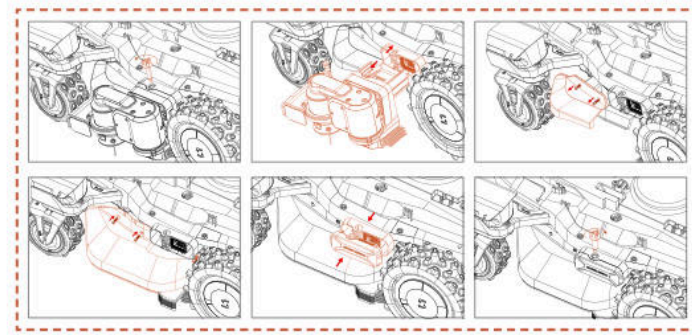

Ako nainštalovať vyžínač EdgeZero

A. Vypnite napájanie

B. Odskrutkujte a odstráňte gombík dekoratívneho krytu vyžínača

C. Odstráňte dekoratívny kryt vyžínača

D. Odstráňte pravú ochrannú zostavu

E. Nainštalujte bočnú kryciu zostavu

F. Nainštalujte vyžínač EdgeZero

G. Utiahnite upevňovací gombík vyžínača EdgeZero

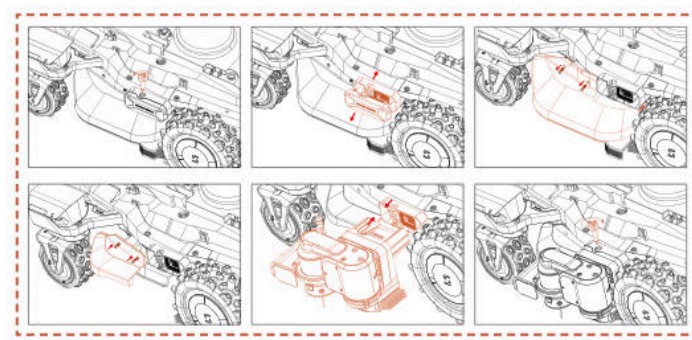

6.4 Preprava

Zaistite bezpečnosť kosačky počas prepravy na dlhé vzdialenosti použitím originálneho obalu. Pred zdvíhaním, presúvaním alebo prepravou výrobku sa uistite, že

je vypnutý. Zaobchádzajte ním opatrne a vyhnite sa pôsobeniu silou, ako je hádzanie a silný tlak. Nikdy nezdvíhajte ani neprenášajte kosačku, keď je motor v chode.

Správny postup presúvania alebo zdvíhania

Na zabezpečenie bezpečnej manipulácie a prepravy by mala byť kosačka prenášaná dvoma operátormi. Jeden operátor by mal držať predný nárazník a druhý zadnú rukoväť, pričom koordinovane vykonajú zdvíhanie a presun.

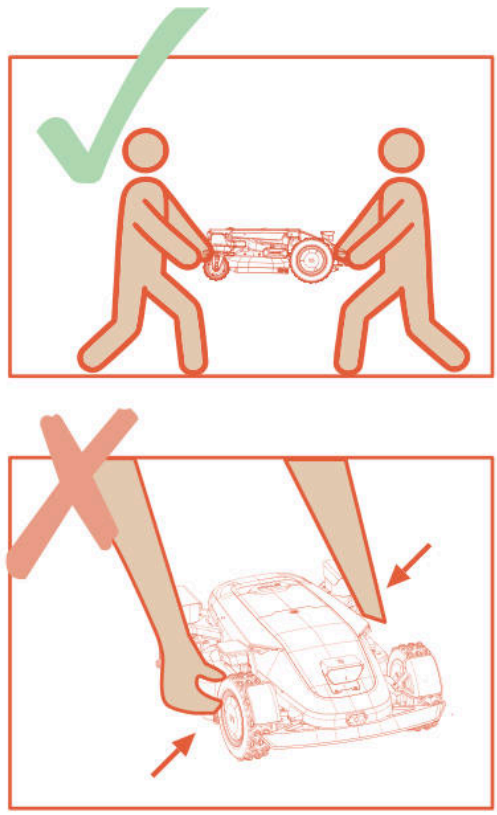

6.5 Batéria

A. Pred uskladnením batériu úplne nabite, aby ste predišli nadmernému vybitiu a poškodeniu elektrických častí.

B. Obmedzená záruka nechráni pred poškodením batérie nadmerným vybitím.

C. Batériu NENABÍJAJTE pri teplotách vzduchu pod 5 °C (41 °F) alebo nad 40 °C (104 °F).

D. Ak sa akumulátor nabíja pri teplote vzduchu medzi 18 °C a 25 °C, môže sa predĺžiť jeho životnosť a zlepšiť jeho výkon.

E. Batéria funguje najlepšie, keď je prevádzkovaná pri normálnej izbovej teplote (20 °C ± 5 °C).

Poznámka

– Výdrž akumulátoru závisí od toho, ako často sa výrobok používa a od celkovej prevádzkovej doby. Ak je prevádzkový čas na plné nabitie výrazne kratší ako zvyčajne alebo trávnik nie je dobre pokosený, odporúča sa vymeniť akumulátor.

Postup výmeny akumulátoru

A. Vypnite kosačku.

B. Umiestnite kosačku hore nohami na čistý, mäkký povrch.

C. Pomocou krížového skrutkovača uvoľnite 4 skrutky, ktoré držia priehradku na akumulátory na mieste.

D. Odpojte zástrčku.

E. Vyberte akumulátor a nahraďte ho novým.

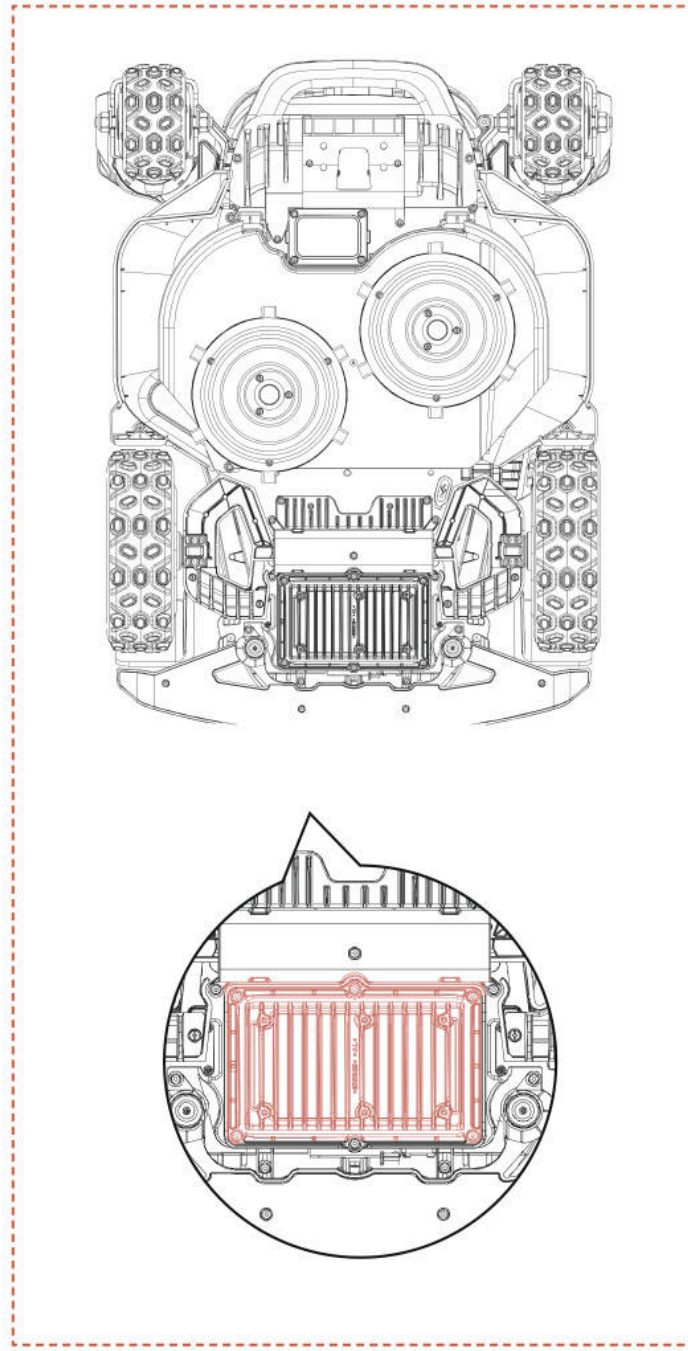

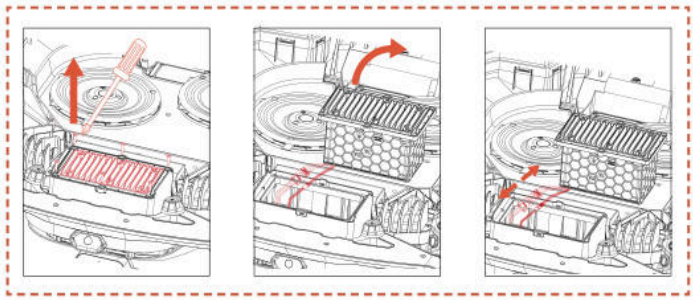

VAROVANIE

- Používajte iba originálny batériový modul alebo modul rovnakého modelu, ako je špecifikovaný spoločnosťou Sunseeker Elite. Každá kosačka obsahuje jeden akumulátor.

– V závislosti od konkrétneho modelu kosačky je menovitá kapacita akumulátoru 5000 mAh alebo 10000 mAh.

– Nepoužívajte nenabíjateľné akumulátory. Na nabíjanie akumulátoru používajte iba odnímateľnú napájaciu jednotku dodávanú s týmto produktom.

– Zabráňte rozbitiu alebo rozoberaniu krytu akumulátoru. Vyhnite sa kontaktu s kovovými predmetmi, aby ste predišli skratom. Uchovávajte mimo dosahu zdrojov tepla, ohňa a priameho slnečného žiarenia.

– Ak chcete získať ďalšie informácie o akumulátoroch a elektroodpade, kontaktujte svojho predajcu, miestne alebo regionálne zastúpenie pre manipuláciu s odpadom alebo službu likvidácie komunálneho odpadu.

– Nie je určené na časté otváranie priestoru pre akumulátory. Ak je potrebný nový akumulátor, až potom otvorte priehradku na akumulátor.

– akumulátor obsahuje elektrolyty. Ak sa uniknuté elektrolyty dostanú do kontaktu s vašou pokožkou, okamžite ju umyte mydlom a vodou. V prípade kontaktu s očami vyhľadajte lekársku pomoc a oči ihneď vyplachujte veľkým množstvom vody po dobu najmenej 15 minút bez trenia.

6.6 Napájanie

Odpojte napájanie:

A. Pred odstránením upchania.

B. Pred kontrolou, čistením alebo prácou na stroji.

C. Po náraze do cudzieho predmetu skontrolujte stroj, či nie je poškodený.

D. Pravidelne kontrolujte kábel, zástrčku, kryt a ďalšie časti. Ak zistíte akékoľvek poškodenie alebo známky starnutia, okamžite prestaňte s používaním.

VAROVANIE

– NIKDY nepoužívajte na prevádzku poškodený napájací zdroj. Aby sa predišlo nebezpečenstvu, musí poškodený napájací kábel vymeniť výrobca, jeho servisný zástupca alebo iná príslušne kvalifikovaná osoba. Ak je predlžovací kábel poškodený, vymeňte ho za schválený kábel Sunseeker Elite s dĺžkou 10 m.

- NIKDY sa nedotýkajte predlžovacieho kábla alebo poškodeného kábla pred odpojením od zdroja napájania ani ho nepripájate k zdroju napájania. Poškodený kábel môže spôsobiť kontakt s elektrickými komponentmi.

– Napájací zdroj by sa nemal používať so žiadnym iným zariadením alebo akumulátorom, pretože to zvyšuje riziko zásahu elektrickým prúdom, požiaru alebo zranenia osôb. Ak používate iné ako originálne akumulátory, bezpečnosť výrobku nemôže byť zaručená.

- Používajte iba externý napájací zdroj s nasledujúcimi špecifikáciami:

CB11: Vstup: 100-240 V - 50/60 Hz, 290W.
Výstup: 40 VDC, 7,0 A
CB12: Vstup: 100-240 V - 50/60 Hz, 820W.
Výstup: 40 VDC, 17,0 A

- Používajte iba napájací zdroj dodaný s týmto zariadením.

- Nabíjačka obsahuje uzemňovacie pripojenie na funkčné účely.

– NENABÍJAJTE, keď akumulátor vyteká.

– Udržujte predlžovací kábel mimo dosahu pohyblivých nebezpečných častí, aby ste predišli poškodeniu káblov, čo by mohlo viesť ku kontaktu s časťami pod prúdom.

Odporúčanie

Kosačku a/alebo jej periférne zariadenia pripájajte len k napájaciemu obvodu s ochranou prúdovým chráničom (RCD) s vypínacím prúdom maximálne 30 mA.

6.7 Skladovanie

A. Pred uskladnením sa uistite, že je kosačka úplne nabitá a vypnutá, aby ste predišli nadmernému vybitiu, ktoré by mohlo viesť k trvalému poškodeniu.

B. Skladujte na suchom a chladnom mieste v interiéri. Vystavenie slnečnému žiareniu a extrémnym teplotám (buď vysokým, alebo nízkym) urýchli proces starnutia komponentov a môže spôsobiť trvalé poškodenie.

C. Udržujte chemikálie a zdroje tepla (sporáky, radiátory atď.) mimo dosahu kosačky, nabíjacej stanice a zdroja napájania.

D. Napájací zdroj skladujte na dobre vetranom mieste a chráňte ho pred vlhkosťou.

VAROVANIE

– Ak sa očakáva búrka, odpojte napájanie zo zásuvky. Odpojte všetky vodiče a káble, ktoré sú pripojené k nabíjacej stanici. Znovu ich pripojte, keď riziko búrky pominie.

Mimoriadne požiadavky na zimné skladovanie

Kosačka:

A. Pred uskladnením kosačku dôkladne vyčistite.

B. Skontrolujte komponenty, ktoré podliehajú opotrebovaniu, ako sú čepele.

C. Ak sú v zlom stave, opravte ich alebo vymeňte.

D. Kosačku skladujte na suchom a nemrznúcom mieste, na všetkých kolesách, najlepšie v pôvodnom obale.

Nabíjacia stanica:

A. Odpojte od nabíjacej stanice a odpojte napájací zdroj zo zásuvky.

B. Ak okolitá teplota klesne pod -20°C, preneste nabíjaciu stanicu dovnútra.

6.8 Popis komunikačných pásiem

4G		
Pásmo	**Frekvencia**	**Maximálny výkon (dBm)**
GSM 900	880 MHz až 915 MHz	35
GSM 1800	1710 MHz až 1785 MHz	32
LTE pásmo 1	1920 MHz až 1980 MHz	25
LTE pásmo 3	1710 MHz až 1785 MHz	25
LTE pásmo 7	2500 MHz až 2570 MHz	25
LTE pásmo 8	880 MHz až 915 MHz	25
LTE pásmo 20	832 MHz až 862 MHz	25
LTE pásmo 28	703 MHz až 748 MHz	25
Bluetooth		
	Frekvenčné pásma	Maximálny výstupný výkon
	BT: 2400~2483,5 MHz	BT BDR+EDR: 20 dBm Max.
		BT BLE: 20 dBm Max.
Wi-Fi		
	Frekvenčné pásma	Maximálny výstupný výkon
Wi-Fi 2,4 G	2400~2483,5 MHz	20 dBm Max.
Wi-Fi 5,2 G	5150~5250 MHz	23 dBm Max.
Wi-Fi 5,3 G	5250~5350 MHZ	20 dBm Max.
Wi-Fi 5,6 G	5470~5725 MHz	27 dBm Max.
Wi-Fi 5,8 G	5725~5850 MHz	14 dBm Max.
Wi-Fi 5,3 G tikai iekštelpu lietošanai Platí pre EÚ/EOHP, Spojené kráľovstvo (GB + NI), RS, CH a TR.		
2,4G		
	Frekvenčné pásma	Maximálny výstupný výkon
	2402-2480 MHZ	20 dBm Max
GNSS (len príjem)		
	Frekvenčné pásma	Maximálny výstupný výkon
	Galileo (E1) 1559 to 1610 MHz Galileo (E5a) 1164 to 1215 MHz Galileo (E5b) 1164 to 1215 MHz Galileo (E6) 1215 to 1300 MHz	Nedostupné

Vystavené sieťové rozhrania a služby prostredníctvom sieťových rozhraní v továrenskom predvolenom stave

Sieťové rozhranie	Sieťová služba	Popis
Rozhranie WLAN	UDP port 41774 UDP53 TCP53 atď.	Dočasná služba rozlíšenia doménových mien DNS
Rozhranie BLE	GATT:0x1800	Poskytuje základnú identitu zariadenia a informácie o správe pripojenia, používa sa hlavne na zisťovanie zariadení, počiatočné pripojenie a konfiguráciu vysielania.
	GATT: 0x1801	Spravuje metadáta služieb GATT a oznámenia o zmene stavu, používa sa hlavne na zisťovanie služieb a aktualizácie tabuliek atribútov.
Rozhranie 4G LTE	Komunikačné rozhranie 4G mobilnej siete	Aplikácia Sunseeker Robot sa pripája k zariadeniam, prispôsobuje riadiace služby, diaľkovo ovláda stroje atď.
LORA	Neaplikovateľné	Umožňuje komunikáciu medzi zariadením a základňovou stanicou

Oznámenie o tom, že Wi-Fi môže zbierať heslá

Zariadenie zbiera a ukladá vami zadané SSID Wi-Fi a heslo iba na sieťové funkcie.

Oznámenie o zbere údajov GPS

Funguje ako funkcia virtuálneho plotu, ktorá určuje, či sa kosačka nachádza mimo oblasti virtuálneho elektronického plotu, a zabraňuje krádeži.

6.9 Recyklácia a likvidácia po skončení životnosti

Tento výrobok NIE JE komunálnym odpadom. Informácie o recyklácii vám poskytne obec, predajné miesto alebo služba zabezpečujúca spracovanie komunálneho odpadu.

VAROVANIE

– Tento výrobok by sa nemal likvidovať na skládke, spaľovať ani kombinovať s bežným domovým odpadom. Elektrické komponenty môžu predstavovať nebezpečenstvo alebo spôsobiť vážne škody.

7. Časté otázky a riešenie problémov

7.1 Chybové hlásenie

Správa na LCD displeji	Riešenie
Mimo pracovnej oblasti	1. Overte, či sa zariadenie nenachádza mimo mapy. Vráťte ho späť a znova skontrolujte inštaláciu. 2. Overte, či používateľ nepresunul nabíjaciu stanicu. Presunutie nabíjacej stanice si vyžaduje nové mapovanie. 3. Skontrolujte, či nie je kosačka zablokovaná.
Chyba predného pohonu	Predný pohon je zablokovaný - odstráňte prekážky.
Chyba zadného pohonu	Zadný pohon je zablokovaný - odstráňte prekážky.
Nôž zablokovaný	Rezný kotúč je zablokovaný - vyčistite rezný kotúč.
Chyba motora noža	Motor noža je zablokovaný - odstráňte prekážky.
Kolízia	Skontrolujte, či je nárazník správne nasadený. Pokus sa ho znovu nasadiť.
Zdvihnutie	1. Overte, či bola kosačka zdvihnutá. 2. Overte, či je kosačka zaseknutá a predné koleso sa nachádza vo vzduchu.
Prevrátená kosačka	Overte, či je kosačka prevrátená.
Naklonenie	Skontrolujte, či stroj nie je umiestnený na nerovnom povrchu.
Chyba pri dokovaní	1. Skontrolujte nabíjacie kontakty na kosačke a nabíjacej stanici, v prípade znečistenia ich očistite alkoholom. 2. Skontrolujte, či svieti kontrolka na nabíjacej stanici a či je pripojená k elektrickej sieti. 3. Skontrolujte, či je nabíjacia stanica umiestnená na rovnom povrchu. Jei paviršius nelygus, pakoreguokite įkrovimo stoties padėtį. 4. Overte, či používateľ nepresunul nabíjaciu stanicu. Presunutie nabíjacej stanice si vyžiada opätovné mapovanie. 5. Skontrolujte, či sa pred nabíjacou stanicou nenachádzajú prekážky. Jei yra kliūčių, pašalinkite jas. 6. Skontrolujte, či nie je kosačka v oblasti nabíjacej stanice zablokovaná. 7. QR kód na nabíjacej stanici je znečistený alebo poškodený - skúste ho vyčistiť alebo si objednajte nový zo servisného strediska. 8. Skontrolujte, či magnetická páska na podlahe nevypadla, a umiestnite ju späť.
Kosačka je zaseknutá	1. Overte, či sa v okolí kosačky nenachádza príliš veľa prekážok. 2. Kosačka sa dostala do úzkeho priestoru a nedokáže z neho vyjsť. 3. V tejto oblasti dochádza k chybnej vizuálnej identifikácii. Na ignorovanie výsledkov vizuálneho rozpoznávania použite funkciu bezpečnej zóny. 4. Kosačka prešmykuje.
Aktualizácia zlyhala	1. Skontrolujte, či nie je Wi-Fi signál príliš slabý. 2. Skontrolujte, či sa kosačka nabíja na nabíjacej stanici.
Nízka batéria - mapovanie zlyhalo	1. Umiestnite stroj na nabíjaciu stanicu, aby ste zistili, či sa dá úplne nabiť. 2. Skontrolujte kontrolky na nabíjacej stanici a overte, či je v nabíjacej stanici elektrina. 3. Skontrolujte, či kontakty nabíjacej stanice a kosačky nie sú skorodované. Vyčistite tieto kontakty alkoholom.
Chyba nabíjania	1. Skontrolujte nabíjacie kontakty na kosačke a nabíjacej stanici, v prípade znečistenia ich očistite alkoholom. 2. Skontrolujte, či svieti kontrolka na nabíjacej stanici a či je pripojená k elektrickej sieti. 3. Skontrolujte, či je nabíjacia stanica umiestnená na rovnom povrchu. Jei paviršius nelygus, pakoreguokite įkrovimo stoties padėtį.
Mapa prekračuje maximálnu pracovnú oblasť	Vytvorte novú mapu v rámci nominálneho pracovného rozsahu produktu.

Správa na LCD displeji	Riešenie
Chyba zadného pohonu	1. Zadný riadiaci motor je zablokovaný – odstráňte prekážky. 2. Vypnite kosačku a potom ju reštartujte.
Chyba zdvíhacieho motora	1. Motor zdvíhacieho mechanizmu je zablokovaný – odstráňte prekážky. 2. Vypnite kosačku a potom ju reštartujte.
Nenájdená nabíjacia stanica	1. Overte, či používateľ nepresunul nabíjaciu stanicu. Presunutie nabíjacej stanice si vyžiada opätovné mapovanie. 2. Skontrolujte, či stroj nie je zaseknutý a či sa kolesá nekĺžu. 3. Umiestnite kosačku späť na nabíjaciu stanicu a overte, či sa normálne nabíja.
Nízka batéria	Skontrolujte, či akumulátor nie je príliš vybitý. Po úplnom nabití ho nechajte pracovať.
Lokalizácia zlyhala	1. Uistite sa, že je kosačka zapnutá. Reštartovanie zariadenia môže trvať niekoľko minút, kým sa dokončí inicializácia. 2. Skontrolujte, či nie je kosačka zablokovaná. 3. Overte, či používateľ nepresunul nabíjaciu stanicu. Presunutie nabíjacej stanice si vyžiada opätovné mapovanie.
Zlyhalo pripojenie k lokalizačnej sieti	Ak sa lokalizačná sieť dlhodobo neobnoví, presuňte kosačku do oblasti s dobrým signálom a následne ju reštartujte na prevádzku.
Chyba kamery	Vypnite kosačku a následne ju reštartujte.
Kamera zablokovaná	1. Pred spustením dôkladne očistite kameru. 2. Skontrolujte, či nie je kamera zakrytá nejakým predmetom. 3. Stlačením ľubovoľného tlačidla ukončíte stav pozastavenia.
Bez mapy	Pred začatím práce vytvorte mapu.
Mapovanie zlyhalo	1. Overte, či je trasa, ktorou sa kosačka pohybuje, priechodná. 2. Overte, či je zariadenie online. 3. Skontrolujte, či nie je kosačka zablokovaná.
Teplota batérie mimo rozsahu	Overte, či nie je teplota prostredia príliš vysoká alebo nízka. Počkajte, kým sa teplota vráti do normálu, a potom spustite kosačku.
Nedostupná zóna	1. Skontrolujte, či nie je kosačka zablokovaná. 2. Skontrolujte, či sa v ceste nenachádzajú veľké prekážky. 3. Ak nie je medzi pracovnými zónami vytvorené spojenie, najskôr vytvorte kanál.
Oneskorenie kvôli dažďu skončí o _ min	Kosačka zistila dažďové podmienky a nemôže vykonať naplánovanú úlohu. Po skončení dažďa, ak sa stále nachádza v naplánovanom čase, začne pracovať automaticky.
Systémová porucha	Vypnite kosačku a následne ju reštartujte.
Chyba pripojenia magnetického snímača	Vypnite kosačku a následne ju reštartujte.

Pokyny, ako postupovať v prípade nadmerných vibrácií:
A. Vypnite stroj.
B. Otočte stroj o 180 stupňov.
C. Skontrolujte stav čepelí, či nie sú poškodené alebo nefunkčné.
D. Odporúča sa vymeniť všetky čepele.
E. Otočte stroj späť, aby bolo možné začať s prevádzkou.

7.2 Odstraňovanie porúch

Ak sa vyskytnú problémy súvisiace s produktom alebo aplikáciou, bežné problémy a otázky nájdete v článkoch FAQ na oficiálnej webovej stránke Sunseeker (www.sunseekerelite.com) alebo v sekcii „Help & Guidance“ v aplikácii.

8. Dôležité informácie

8.1 Ochrana osobných údajov

Spracovanie osobných údajov v rámci platformy X9/X9 plus

▪ Kto a prečo?

Pri registrácii a používaní platformy Sunseeker X9/X9 plus bude spoločnosť Sunseeker Elite (alebo „my“) ako prevádzkovateľ spracúvať vaše osobné údaje. Vaše osobné údaje budeme spracovávať s týmto cieľom:

1. Poskytnutie pripojenia platformy X9/X9 plus alebo predloženie ponuky na takúto službu. Právnym základom je, že spracovanie je nevyhnutné na plnenie zmluvy, ktorú ste s nami uzavreli, alebo na vykonanie krokov pred uzavretím zmluvy s nami.

2. Ďalšie rozvíjanie a zlepšovanie našich výrobkov a služieb. Právnym základom je náš oprávnený záujem na vývoji a zlepšovaní našich výrobkov a služieb.

3. Umožnenie konektivity platformy X9/X9 plus (Internet vecí): využitie integrácií partnerov (napríklad inteligentní asistenti vrátane hlasových zariadení); využitie platforiem konektivity na prepojenie platformy X9/X9 plus so zariadeniami, aplikáciami a službami tretích strán; a vytvorenie vlastnej integrácie inteligentnej domácnosti. Právnym základom je, že spracovanie je nevyhnutné na plnenie zmluvy, ktorú ste s nami uzavreli.

4. Poskytovanie relevantných informácií týkajúcich sa vášho používania platformy X9/X9 plus. Právnym základom je náš oprávnený záujem informovať vás o vašich konkrétnych výrobkoch a službách a ich funkciách.

5. Poskytovanie podpory a riešenia problémov týkajúcich sa platformy X9/X9 plus. Právnym základom je, že spracovanie je nevyhnutné na plnenie zmluvy, ktorú ste s nami uzavreli.

Ak ste nám udelili súhlas (v takom prípade je právnym základom váš súhlas), môžeme vaše osobné údaje spracúvať aj na nasledujúce účely:

1. Posielať vám prispôsobené reklamy a bulletiny o našich výrobkoch a službách.

2. Posielať vám zákaznícke prieskumy a analyzovať vstupy, ktoré poskytnete, ako je podrobnejšie uvedené v takejto komunikácii.

Vaše údaje budú spracúvané spoločnosťou Sunseeker Elite tak dlho, ako je to potrebné na splnenie vyššie uvedených účelov, avšak za žiadnych okolností nie dlhšie, ako to povoľujú príslušné právne predpisy.

▪ Aké osobné údaje spracúvame?

Môžeme spracovávať nasledovné osobné údaje:

1. Osobné údaje: meno a priezvisko, národnosť, jazykové preferencie;

2. Kontaktné údaje: e-mailová adresa, poštová adresa;

3. Informácie o účte: vek účtu, heslo, číslo účtu;

4. Ďalšie údaje súvisiace s vašou platformou X9/X9 plus: názov kosačky, názvy párovania, akcie spustené prostredníctvom integrácií partnerov a informácie o zariadení.

▪ Používanie údajov o polohe

Niektoré naše služby fungujú len vtedy, ak vieme určiť polohu vašej kosačky (napr. zobrazenie počasia). Keď s nami zdieľate svoju polohu kosačky, údaje sa uložia ako súčasť vášho profilu a môžu byť zaslané tretím stranám v pseudonymizovanej forme na účely poskytovania príslušnej služby (napr. zaparkovanie kosačky v prípade silného dažďa).

8.2 Obmedzená záruka

Táto obmedzená záruka sa vzťahuje iba na chyby materiálu alebo spracovania výrobku a jeho komponentov pri používaní za normálnych, bežných podmienok. Ak sa vyskytne chyba, na ktorú sa vzťahuje táto obmedzená záruka, spoločnosť Sunseeker alebo jej autorizovaní zástupcovia podľa vlastného uváženia opravia alebo vymenia chybný produkt alebo komponenty v súlade s touto obmedzenou zárukou. Príslušná záručná doba začína dátumom pôvodného nákupu od spoločnosti Sunseeker alebo autorizovaného predajcu, distribútora alebo predajcu spoločnosti Sunseeker.

Záručné podmienky

Registrácia: Zaregistrujte výrobok online na stránke **www.sunseekerelite.com** do 30 dní od zakúpenia, aby ste získali 36-mesačnú záruku. Bez registrácie platí záruka 24 mesiacov.

Spôsob registrácie: Prihláste sa na http://www.sunseekerelite.com/, kliknite na ikonu „ Osobné centrum“ alebo na sekciu „Podpora“, posuňte stránku nadol a nájdite „Záručná politika“, potom kliknite na tlačidlo „Zobraziť moju záruku“ pre vstup do registrácie záruky.

Záruka na batériu: Na batérie sa vzťahuje len 24-mesačné obdobie bez ohľadu na online registráciu.

Správne použitie: Výrobok nesmie byť používaný nevhodným spôsobom, zneužívaný, zanedbávaný, upravovaný, upravovaný alebo opravovaný kýmkoľvek iným ako autorizovaným servisným strediskom.

Schválené diely: S týmto výrobkom možno používať iba príslušenstvo a diely schválené spoločnosťou Sunseeker Elite.

Prevencia pred poškodením: Výrobok nesmie byť poškodený cudzími predmetmi, látkami alebo nehodami.

Podmienky skladovania: Ak je vonkajšia teplota nižšia ako 0 °C, akumulátor a výrobok sa musia skladovať v interiéri.

Výnimky zo záruky

Bežné opotrebovanie: Na komponenty, ktoré podliehajú prirodzenému opotrebovaniu pri štandardnom používaní, ako sú čepele, sa táto záruka nevzťahuje.

Neoprávnená údržba: Poškodenia, poruchy alebo zlyhania vyplývajúce z neoprávnenej alebo nesprávnej údržby, manipulácie alebo preťaženia sú vylúčené.

Poškodenie vysokotlakovým čističom: Poškodenie spôsobené vystavením vysokotlakovému umývaniu nie je kryté zárukou.

Na uplatnenie záruky musíte predložiť doklad o kúpe vo forme platného pokladničného dokladu, na ktorom je uvedený dátum a miesto nákupu.

Táto záruka dopĺňa vaše zákonné práva a nevzťahuje sa na žiadne príslušenstvo dodávané s výrobkom. Na všetky opravy a náhradné výrobky sa vzťahuje obmedzená záruka po zvyšok pôvodnej záručnej doby od dátumu nákupu.

8.3 Vylúčenie zodpovednosti

Zákazníkom poskytujeme popredajné služby s výnimkou nasledujúcich okolností:

1. Poškodenia spôsobené nevýrobnými faktormi vrátane, ale nie výlučne, chýb používateľa.

2. Poškodenia spôsobené neoprávnenou úpravou, demontážou alebo otvorením puzdra, ktoré nie je v súlade s oficiálnymi pokynmi alebo manuálmi.

3. Poškodenia spôsobené nesprávnou inštaláciou, nesprávnym používaním alebo prevádzkou, ktorá nie je v súlade s oficiálnymi pokynmi alebo manuálmi.

4. Škody spôsobené neautorizovaným poskytovateľom služieb.

5. Poškodenia spôsobené neoprávnenou úpravou obvodov a/alebo nesúladom alebo nesprávnym používaním akumulátoru a nabíjačky.

6. Škody spôsobené používateľmi, ktorí nedodržiavajú pokyny a odporúčania v návode.

7. Poškodenie spôsobené prevádzkou v zlých podmienkach trávnika (t. j. veľké plochy kaluží, keď nie sú vhodne osadené obmedzené oblasti, miesta s množstvom kameňov pokrývajúcich povrch trávnika atď.)

8. Poškodenie spôsobené prevádzkou výrobku v prostrediach s elektromagnetickým rušením, a to vrátane banských oblastí alebo blízkosti rádiových vysielacích veží, vysokonapäťových káblov, rozvodní atď.

9. Poškodenie spôsobené prevádzkou výrobku v prostrediach, ktoré sú rušené inými bezdrôtovými zariadeniami, ako sú vysielače, video-downlinky, signály Wi-Fi atď.

10. Poškodenie spôsobené problémami so spoľahlivosťou alebo kompatibilitou pri používaní neautorizovaných dielov tretích strán.

11. Poškodenie spôsobené prevádzkou jednotky so slabo nabitým alebo chybným akumulátorom.

12. Škody spôsobené nepredvídateľnými faktormi, ako sú autonehody, útoky divej zveri, povodne atď.

Tento obsah sa môže zmeniť bez predchádzajúceho upozornenia.

8.4 Kontaktujte nás

Sunseeker Intelligent Technology SE

Adresa: Theodorstraße 41M1, D-22761 Hamburg

Webová stránka: www.sunseekerelite.com

SK

Vyhlásenie o zhode CE

Výrobca:
Zhejiang Sunseeker Industrial Co., Ltd.
988 Jinde Rd. Jiangdong Industrial Park, Jinhua, Zhejiang 321000 P.R. ČÍNA
Vyhlasuje a preberá zodpovednosť, že výrobok:
Názov značky: Sunseeker Elite
Autorizovaný zástupca:
Sunseeker Intelligent Technology SE
Theodorstrasse 41M1 22761 Hamburg
Názov výrobku: Robotická kosačka na trávu
Model: RMX12000D40V(X9), RMX24000D40V(X9 Plus)
Verzia hardvéru: SNK_X9_MAIN_V70
Verzia softvéru: 0.3.6.2771 (bude aktualizovaná)
Zodpovedá nasledujúcim smerniciam:

1. Smernica o rádiových zariadeniach (2014/53/EÚ)
2. Smernica o strojových zariadeniach (2006/42/ES)
3. Smernica RoHS (2011/65/EÚ) zmenená a doplnená smernicou ((EÚ) 2015/863)
4. Nariadenie o batériách (EÚ) 2023/1542

Toto vyhlásenie bolo vydané na výhradnú zodpovednosť výrobcu.
Predmet vyhlásenia je v súlade s príslušnými harmonizačnými právnymi predpismi Únie.
Odkazy na príslušné harmonizačné právne predpisy Únie:
EN 50636-2-107: 2015+A1:2018+A2: 2020+A3: 2021
EN 60335-1:2012+A11:2014+A13:2017+ A1:2019 + A2:2019+ A14:2019+A15:2021

EN IEC 55014-1:2021	EN IEC 55014-2:2021	EN IEC 61000-3-2:2019+A1:2021+A2:2024
EN 61000-3-3:2013+A1:2019+A2:2021	EN 301 489-1 V2.2.3	EN 301 489-3 V2.3.2
EN 301 489-17 V3.3.1	EN 301 489-19 V2.2.1	EN 301 489-52 V1.2.1
EN 301 511 V12.5.1	EN 301 908-1 V15.2.1	EN 301 908-13 V13.2.1
EN 303 413 V1.2.1	EN 300 440 V2.2.1	EN 300 328 V2.2.2
EN 62311: 2008	EN IEC 62311: 2020	EN 301 893 V2.1.1
EN 62321-1:2013	EN 18031-1: 2024	EN 18031-2: 2024
EN IEC 62321-2:2021	EN 62321-3-1:2014	EN 62321-8:2017
EN 62321-4:2014 /A1:2017	EN 62321-5:2014	EN 62321-7-1:2015
EN 62321-7-2:2017	EN 62321-6:2015	EN 62321-8:2017
IEC 62133-2:2017+A1:2021	EN 50665: 2017	EN IEC 63000:2018
EN ISO 3744:2010		

Informácie o vystavení RF:

Toto zariadenie bolo testované a spĺňa príslušné limity pre vystavenie rádiovej frekvencii (RF).

Toto zariadenie musí byť nainštalované a prevádzkované v súlade s poskytnutými pokynmi a antény použité pre tento vysielač musia byť nainštalované tak, aby poskytovali vzdialenosť najmenej 30 cm od všetkých osôb a nesmú byť umiestnené alebo prevádzkované v spojení s akoukoľvek inou anténou alebo vysielačom.

Podpísané za a v mene:
Zhejiang Sunseeker Industrial Co., Ltd.
Miesto: Jinhua, Zhejiang P.R. ČÍNA
Dátum: 03-2-2026
Meno: Harry Ran
Podpis: Harry
Názov: Hlavný inžinier

Autorizovaný zástupca:
Sunseeker Intelligent Technology SE
Theodorstrasse 41M1
22761 Hamburg
Hans-Peter Kuebler
Výkonný riaditeľ

Table of Contents

1. Segurança e Regulamentos ... 654
1.1 Geral ... 654
1.2 Instruções Gerais de Segurança ... 654
1.3 Instruções de Segurança para Instalação ... 656
1.4 Instruções de Segurança para Operação Diária ... 656
1.5 Instruções de Segurança para Manutenção ... 656
1.6 Segurança da Bateria ... 656

2. Símbolos e Etiquetas ... 656

3. Conteúdos e Especificações ... 658
3.1 Conteúdo da Embalagem ... 658
3.2 Partes e Funções ... 658
3.3 Especificações ... 660

4. Instalação e Mapeamento ... 661
4.1 Preparação ... 662
4.2 Ativar o Cortador de Relva ... 662
4.3 Ligação à Aplicação ... 663
4.4 Instalar a Estação de Carregamento ... 663
4.5 Mapeamento ... 664
4.6 Configurações netRTK ... 667

5. Operação Diária ... 669
5.1 Visualização e Controlo no Cortador de Relva ... 669
5.2 Alterar o código PIN ... 670
5.3 Definição da Agenda ... 670
5.4 Introdução à Aplicação ... 671
5.5 Módulo S Connect ... 672
5.6 IoT ... 674
5.7 Evitação de Obstáculos ... 675

6. Manutenção ... 675
6.1 Limpeza ... 675
6.2 Substituição das Lâminas ... 676
6.3 Aparador EdgeZero ... 677
6.5 Bateria ... 678
6.6 Fonte de Alimentação ... 679
6.7 Armazenamento ... 679
6.8 Descrição da Banda de Comunicação ... 680
6.9 Reciclagem e Eliminação no Fim de Vida Útil ... 680

7. FAQ e Resolução de Problemas ... 681
7.1 Mensagem de erro ... 681
7.2 Resolução de problemas ... 682

8. Informação Importante ... 683
8.1 Privacidade de Dados ... 683
8.2 Garantia Limitada ... 683
8.3 Exclusões de Responsabilidade ... 684
8.4 Contacte-nos ... 684

1. Segurança e Regulamentos

1.1 Geral

IMPORTANTE
LEIA COM ATENÇÃO ANTES DE UTILIZAR
GUARDE PARA REFERÊNCIA FUTURA

Utilização Pretendida

Este produto de jardim destina-se apenas a cortar relva, aparando automaticamente a grama do jardim a qualquer hora do dia. Qualquer utilização além do propósito pretendido pode representar perigos, podendo causar danos a pessoas ou propriedades. É imperativo aderir estritamente às diretrizes especificadas para garantir a segurança e evitar acidentes.

Uso Não Pretendido

Este produto de jardinagem não se destina a ser utilizado por crianças com menos de 14 anos ou por pessoas com capacidades físicas, sensoriais ou mentais reduzidas, ou com falta de experiência e conhecimento, a menos que tenham recebido supervisão ou instruções relativas à utilização do produto por parte de uma pessoa responsável pela sua segurança.

O uso inadequado inclui, mas não se limita a, transportar pessoas, crianças ou animais na máquina; ser transportado pela máquina; utilizar a máquina para puxar ou empurrar cargas; e empregar a máquina para cortar vegetação que não seja relva.

Riscos residuais- Utilize luvas de proteção e óculos de segurança ao realizar manutenção ou substituir as lâminas para evitar lesões.

Não estenda o cabo entre a unidade de alimentação e a estação de carregamento.

- Ao operar a máquina em áreas públicas, devem ser colocados sinais de aviso em torno da área de trabalho. Os sinais devem exibir claramente o seguinte texto:

AVISO

- Não toque em partes móveis perigosas antes de pararem completamente.
- Mantenha o cabo de alimentação, a fonte de alimentação, o cabo de extensão e todos os outros cabos elétricos que não pertençam ao produto fora da área de corte para manter a distância de peças móveis perigosas e evitar danos aos cabos que possam entrar em contacto com peças energizadas. Existe risco de lesão ou morte para o operador ou pessoas próximas se as instruções do manual não forem seguidas.
- Cortador de relva automático! Mantenha-se afastado da máquina! As crianças devem ser supervisionadas!
- Guarde todos os avisos e instruções para referência futura.
- Um aviso para nunca permitir que crianças, pessoas com capacidades físicas, sensoriais ou mentais reduzidas, ou com falta de experiência e conhecimento, ou pessoas não familiarizadas com estas instruções, utilizem a máquina. Os regulamentos locais podem restringir a idade do operador.
- Leia todos os avisos de segurança, instruções, ilustrações e especificações fornecidos com este produto. O não cumprimento de todas as instruções abaixo pode resultar em choque elétrico, incêndio e/ou lesões graves.

- Ao operar a máquina em áreas públicas, devem ser colocados sinais de aviso em torno da área de trabalho. Os sinais devem exibir claramente o seguinte texto:

AVISO

- Cortador de relva automático. Mantenha-se afastado da máquina. As crianças devem ser supervisionadas!
- O dispositivo deve ser desligado quando não estiver em uso.

1.2 Instruções Gerais de Segurança

Segurança da área de trabalho

A. Não opere as máquinas em atmosferas explosivas, como na presença de líquidos, gases ou poeiras inflamáveis. As máquinas criam faíscas que podem inflamar o pó ou os fumos.

B. Leia as instruções cuidadosamente. Esteja familiarizado com os controlos e o uso adequado da máquina.

C. Nunca permita que pessoas não familiarizadas com estas instruções ou crianças utilizem a máquina. Os regulamentos locais podem restringir a idade do operador.

D. O operador ou utilizador é responsável por acidentes ou perigos que ocorram a outras pessoas ou aos seus bens.

Segurança elétrica

A. Os plugues da rede elétrica devem corresponder à tomada. Nunca modifique a ficha de qualquer forma. Não utilize fichas de carregamento com dispositivos com ligação à terra. Fichas não modificadas e tomadas correspondentes reduzem o risco de choque elétrico.

B. Evite o contacto corporal com superfícies ligadas à terra ou aterradas, como tubos, radiadores, fogões e frigoríficos. Existe um risco aumentado de choque elétrico se o seu corpo estiver em contacto com a terra ou aterrado.

C. Não maltrate os cabos de alimentação. Nunca utilize o cabo de alimentação para transportar, puxar ou desligar um dispositivo. Mantenha os cabos de alimentação afastados de fontes de calor, óleo, arestas cortantes ou peças móveis. Cabos de alimentação danificados ou emaranhados aumentam o risco de choque elétrico.

D. Se for inevitável operar um dispositivo alimentado pela rede elétrica num local húmido, utilize uma fonte de alimentação protegida por um dispositivo de corrente

diferencial-residual (DR). O uso de um DDR reduz o risco de choque elétrico.

E. Assegure a instalação correta do sistema de delimitação automática de perímetro conforme as instruções.

F. Inspecione periodicamente a área onde a máquina será utilizada e remova todas as pedras, paus, arames, ossos e outros obstáculos.

G. Verifique regularmente as lâminas, parafusos das lâminas e o conjunto de corte quanto a desgaste ou danos. Substitua lâminas e parafusos desgastados ou danificados em conjuntos para manter o equilíbrio.

H. Em máquinas com vários eixos, tenha cuidado, pois a rotação de uma lâmina pode fazer com que as outras lâminas também girem.

Segurança pessoal

A. Não permita que pessoas não familiarizadas com a máquina ou com estas instruções operem a máquina. As máquinas são perigosas nas mãos de utilizadores não treinados.

B. Mantenha-se alerta, preste atenção ao que está a fazer e use o senso comum ao operar a máquina. Não utilize a máquina quando estiver cansado ou sob influência de drogas, álcool ou medicação. Um momento de desatenção durante a operação da máquina pode resultar em lesões pessoais graves.

C. Remova qualquer chave de ajuste ou chave inglesa antes de operar a máquina. Uma chave inglesa ou uma chave deixada presa a uma parte rotativa da máquina pode causar lesões pessoais.

D. Ao controlar a máquina manualmente, mantenha sempre uma postura adequada e equilíbrio. Isto permite um melhor controlo da máquina em situações inesperadas.

E. Não deixe que a familiaridade adquirida com o uso frequente das máquinas o torne complacente e ignore os princípios de segurança das máquinas. Uma ação descuidada pode causar lesões graves numa fração de segundo.

Utilização e manutenção da máquina

A. Desligue a ficha da fonte de alimentação e/ou remova a bateria (se removível) da máquina ou de outros dispositivos antes de fazer quaisquer ajustes, trocar acessórios ou guardar. Essas medidas preventivas de segurança reduzem o risco de arranque acidental.

B. Manter máquinas e acessórios. Verifique se há desalinhamento ou bloqueio das peças móveis, quebra de componentes e qualquer outra condição que possa afetar o funcionamento da máquina. Se estiver danificado, repare a máquina antes de utilizar. Muitos acidentes são causados por máquinas e acessórios mal conservados.

C. Utilize a máquina e os acessórios de acordo com estas instruções, tendo em conta as condições de trabalho e a tarefa a ser realizada. A utilização da máquina para operações diferentes das previstas pode resultar numa situação perigosa.

D. Nunca opere a máquina com proteções defeituosas ou sem dispositivos de segurança.

E. Não coloque as mãos ou os pés perto ou sob peças rotativas. Mantenha-se sempre afastado da abertura de descarga.

F. Nunca levante ou transporte a máquina enquanto o motor estiver em funcionamento.

G. Ativar bloqueio do dispositivo/Colocar a máquina em modo "BLOQUEIO"
- antes de limpar um bloqueio;
- antes de verificar, limpar ou trabalhar na máquina.

H. Não deixe a máquina operar sem supervisão se souber que há animais de estimação, crianças ou pessoas nas proximidades.

Serviço

A. Faça a manutenção da sua máquina por um técnico qualificado, utilizando apenas peças de reposição idênticas. Isto garantirá que a segurança da máquina seja mantida.

B. Mantenha todos os parafusos, porcas e rebites apertados para garantir que a máquina esteja em condições seguras de funcionamento.

C. Substitua peças gastas ou danificadas por segurança.

D. Certifique-se de que as lâminas corretas são substituídas.

E. Certifique-se de que as baterias são carregadas utilizando o carregador correto recomendado pelo fabricante. O uso incorreto pode resultar em choque elétrico, superaquecimento ou vazamento de líquido corrosivo da bateria.

F. Em caso de fuga de eletrólito, lave com água/agente neutralizante e procure ajuda médica se entrar em contacto com os olhos, etc.

G. A manutenção da máquina deve ser realizada de acordo com as instruções do fabricante.

Utilização e cuidados com ferramentas a bateria

A. Recarregue apenas com o carregador especificado pelo fabricante. Um carregador adequado para um tipo de BATERIA pode representar risco de incêndio se utilizado com outro tipo de BATERIA.

B. Utilize apenas baterias especialmente designadas para ferramentas elétricas. A utilização de outras baterias pode causar risco de lesões e incêndio.

C. Quando a BATERIA não estiver a ser utilizada, mantenha-a afastada de outros objetos metálicos, como clipes, moedas, chaves, pregos, parafusos ou outros objetos metálicos pequenos, que possam fazer uma ligação entre um terminal e outro. Ligar os terminais da BATERIA em curto-circuito pode causar queimaduras ou incêndio.

D. Em condições de uso abusivo, o líquido pode ser ejetado da BATERIA; evite o contacto. Em caso de contacto acidental, lave com água. Se o líquido entrar em contacto com os olhos, procure também ajuda médica. O líquido ejetado da BATERIA pode causar irritação ou queimaduras.

E. Não utilize uma BATERIA ou ferramenta que esteja danificada ou modificada. Baterias danificadas ou modificadas podem apresentar comportamentos imprevisíveis, resultando em incêndio, EXPLOSÃO ou risco de lesão.

F. Não exponha uma BATERIA ou ferramenta ao fogo ou a temperaturas excessivas. A exposição ao fogo ou a temperaturas superiores a 130 °C pode causar explosão.

G. Siga todas as instruções de carregamento e não carregue a BATERIA ou a ferramenta fora da faixa de temperatura especificada nas instruções. Carregar incorretamente ou a temperaturas fora do intervalo especificado pode danificar a BATERIA e aumentar o risco de incêndio.

1.3 Instruções de Segurança para Instalação

A. Não instale a estação de carregamento, incluindo quaisquer acessórios, num local situado abaixo de, ou a menos de 60 cm de, qualquer material combustível. Em caso de mau funcionamento, pode ocorrer aquecimento da estação de carregamento e da fonte de alimentação, criando um risco potencial de incêndio.

B. Não coloque a fonte de alimentação a uma altura onde haja risco de entrar em contacto com água. Não coloque a fonte de alimentação no chão.

C. Não encapsule a fonte de alimentação. A água condensada pode danificar a fonte de alimentação e aumentar o risco de choque elétrico.

D. Aplicável à UE. Se a fonte de alimentação estiver instalada no exterior: Risco de Choque Elétrico. Instale apenas numa tomada GFCI Classe A coberta (RCD) com invólucro à prova de intempéries e acesso para inserir ou remover a tampa da ficha de conexão.

E. Não instale a estação de carregamento onde haja risco de acumulação de água.

1.4 Instruções de Segurança para Operação Diária

A. Mantenha as mãos e os pés afastados das lâminas rotativas. Não coloque as mãos ou os pés perto ou por baixo do produto quando estiver em ON.

B. Pare o produto ou coloque-o na posição OFF quando pessoas, especialmente crianças ou animais, estiverem na área de trabalho.

C. Certifique-se de que não há objetos como pedras, ramos, ferramentas ou brinquedos no relvado. As lâminas podem ser danificadas se baterem em tais objetos.

D. Não levante o produto nem o mova quando estiver ligado.

E. Não deixe o produto colidir com pessoas ou animais. Se uma pessoa ou animal estiver no caminho do produto, pare o produto imediatamente.

F. Não coloque objetos em cima do produto ou da estação de carregamento.

G. Não utilize o produto se o botão STOP não funcionar.

H. Defina sempre o produto para OFF quando não estiver em operação.

I. Não utilize o produto e um aspersor pop-up em simultâneo. Use a função Agenda ao mesmo tempo.

J. Não deixe o produto operar quando houver água parada na área de trabalho, como uma área com poças formadas por chuva intensa.

1.5 Instruções de Segurança para Manutenção

A. Coloque o produto em OFF quando efetuar a manutenção do mesmo.

B. Não utilize máquina de lavagem de alta pressão para limpar o produto. Não utilize solventes para limpar o produto.

C. Desligue a ficha da estação de carregamento antes de limpar ou fazer manutenção na estação de carregamento.

1.6 Segurança da Bateria

As baterias de iões de lítio podem explodir ou causar incêndio se forem desmontadas, curto-circuitadas ou expostas a água, fogo ou altas temperaturas. Manuseie com cuidado e não desmonte nem abra a bateria, nem utilize qualquer tipo de abuso elétrico/mecânico. Evite o armazenamento sob luz solar direta.

2. Símbolos e Etiquetas

Por favor, estude cuidadosamente os símbolos no produto e nas etiquetas e compreenda o seu significado:

	AVISO: *Leia as instruções do utilizador antes de operar o produto.*
	AVISO: *Desative o produto antes de trabalhar ou levantar a máquina.* *Nunca toque na lâmina rotativa.*
	AVISO: *Mantenha uma distância segura da máquina durante a operação. Mantenha outras pessoas fora da área de perigo.*
	AVISO: *Não monte na máquina.*

	Leia as instruções do utilizador.
	Marca de conformidade CE.
66dB 70dB	*Nível de potência sonora, determinado pela diretiva europeia de ruído exterior.*
	Não deite este produto no lixo doméstico comum. Assegure que o produto é reciclado de acordo com os requisitos legais locais.
III	*Classe III*
	CC
	Não descarte a bateria no fogo e não exponha a bateria a uma fonte de calor.
	Não imergir a bateria em água.
Li-ion	*Marca reciclável.*
	Não é permitido descartar esta bateria como resíduo doméstico comum. Assegure-se de que a bateria é reciclada de acordo com os requisitos legais locais.
T4A	*Substitua pelo fusível de acordo com a classificação.*
T10A	*Substitua pelo fusível de acordo com a classificação.*
	Construção Classe II.

IPX4	*Graus de proteção proporcionados por invólucros (Código IP)*
IPX6	
IP67	
	Parte de alimentação de energia destacável
	SMPS incorporando uma proteção de segurança à prova de curto-circuito transformador de isolamento

S	*Fonte de alimentação comutada (SMPS)*
cosφ:0.56	*Fator de potência*
VI	*Eficiência energética de nível 6*
	Para indicar que a unidade de alimentação de energia não deve ser utilizado, se os pinos da parte da ficha estão danificados.
	CUIDADO - Não toque na lâmina rotativa. Deve usar luvas ao movimentar. Não toque no aparador em funcionamento.
MAX 45°C	*Não utilize nem armazene a bateria em ambientes com temperaturas superiores a 45 °C e mantenha-a afastada de todas as fontes de calor para evitar riscos de segurança.*
Max. 9500 min^{-1}	*Máx. 9500 min^{-1}*
195 mm	*φ 195 mm para o Disco da Lâmina de Corte*
	Aviso
ETSI EN 303 645 TÜVRheinland CERTIFIED www.tuv.com ID 1111295401	*Marca de conformidade TÜV Rheinland.*

Símbolos no ecrã do robô

	Ligar/desligar
START	*Botão de Iniciar*
HOME	*Botão de Início*
OK	*Botão de OK*

Nota:

Para obter mais informações sobre Símbolos, consulte a secção 5.1 Ecrã e Controlo do Corta-relvas.

3. Conteúdos e Especificações

3.1 Conteúdo da Embalagem

Cortador de Relva Robótico*1
Estação de Carregamento*1
Escova de Limpeza*1
Lâminas de Reserva*24
Parafusos de Reserva*24
Pregos para Estação de Carregamento*8
Cobertura Decorativa de Corte*1
Montagem do Guarda Direito*1
Pano de Limpeza*1
Escova inferior da roda dianteira*2
Escovas superiores da roda dianteira*2
Escova da roda traseira*2
Parafusos ST2.9×8 *8
Parafusos ST3.9×12 *2
EdgeZero fio do aparador*4

3.2 Partes e Funções

Vista Superior

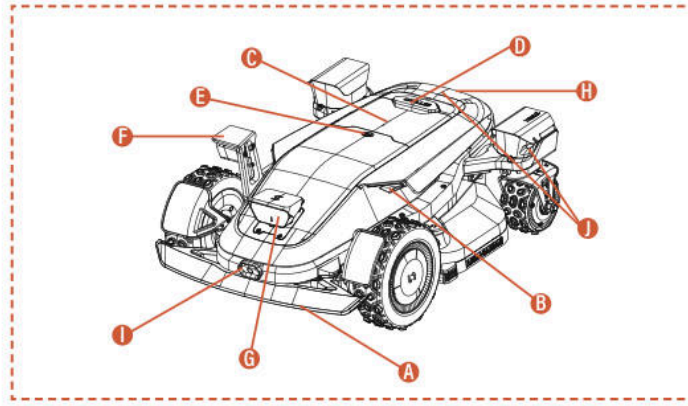

Vista Inferior

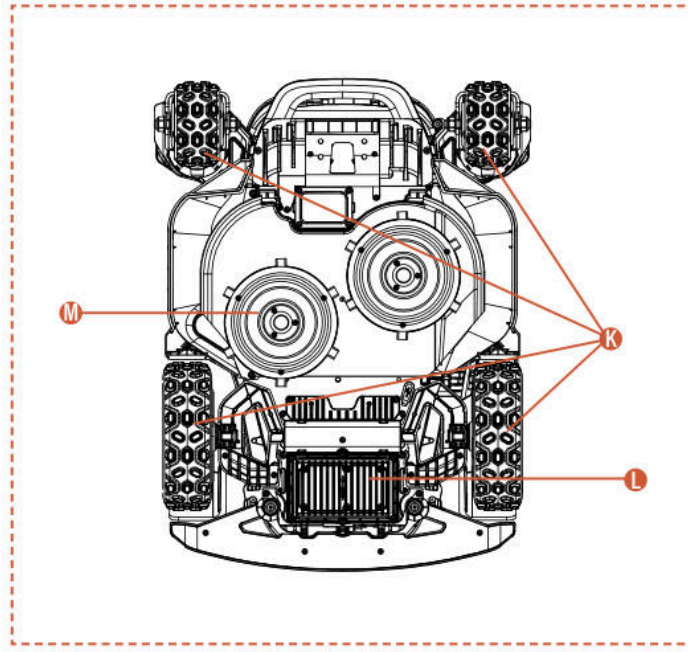

Nota

Não submerja a máquina em água, pois isso pode danificar os componentes e anular a garantia dentro do período especificado.

A. Para-choques
Quando o posicionamento visual não estiver disponível, o para-choques de colisão pode garantir o funcionamento normal da máquina.

B. Luzes LED
Diferentes luzes LED interativas no cortador de relva indicarão o estado de funcionamento da máquina.

C. Painel de Controlo
O painel para ligar e desligar a máquina, comandar o trabalho ou o regresso da máquina; entre outras funções.

D. Botão PARAR

Botão de paragem de emergência para parar a máquina em caso de qualquer situação urgente.

E. Sensor de Chuva
O sensor de chuva pode detetar chuva e a máquina pode regressar automaticamente à estação de carregamento para evitar a chuva, de acordo com a definição do utilizador.

F. Câmara Lateral ToFView (iToF+RGBD)
A câmara de fusão iToF+RGBD assistida por IA, ao combinar dados de profundidade com imagens a cores, consegue identificar com precisão os obstáculos durante o corte das bordas, alcançando uma maior precisão no corte das bordas.

G. Câmara Binocular e Câmara Integrada iToF
A câmara binocular assistida por IA ajuda o cortador a detetar e evitar obstáculos.

A Câmara Integrada iToF é utilizada para evitar obstáculos e cortar ao longo do limite. Mede a distância utilizando a diferença de fase da luz infravermelha modulada, garantindo um funcionamento estável em todas as condições de iluminação.

H. Sensor infravermelho de carregamento
O sensor de carregamento por infravermelhos permite o acoplamento autónomo guiado por infravermelhos com a estação de carregamento e monitoriza o estado de carga para garantir um carregamento seguro durante todo o processo.

I. Câmara termográfica por infravermelhos
A câmara de imagem térmica por infravermelhos capta sinais térmicos do ambiente, permitindo que o cortador de relva identifique com precisão seres vivos e obstáculos em condições de baixa visibilidade, como à noite ou com nevoeiro, reduzindo assim o risco de colisão.

J. Câmara Integrada dToF
A câmara integrada dToF utiliza o princípio direto de Time-of-Flight para medir distâncias com precisão, calculando o tempo de voo dos pulsos de luz infravermelha. Permite a deteção precoce de obstáculos distantes, proporcionando uma proteção de segurança fiável ao robô cortador de relva durante a sua utilização em relvados de grandes dimensões.

K. Motor de cubo 4WD
O sistema de motor no cubo 4x4 integra o controlo da direção e a potência em cada roda, proporcionando uma direção precisa e uma potência elevada para um melhor desempenho fora de estrada.

L. Compartimento da Bateria
O compartimento para armazenar a bateria.

M. Placa de Corte Rotativa
Dispositivo para aparar a relva quando a máquina está em funcionamento.

3.3 Especificações

ESPECIFICAÇÕES TÉCNICAS	X9 RMX12000D40V	X9 Plus RMX24000D40V
Fio de limite	Sem fios / sem limites	Sem fios / sem limites
Área máxima de corte	12000 m^2	24000 m^2
Altura de corte mín./máx.	20-100 mm	20-100 mm
Ajuste de altura	Eletrónico	Eletrónico
Largura de corte	430 mm	430 mm
Velocidade sem carga	2500/min	2800/min
À prova de água	IPX6	IPX6
Capacidade da Bateria	BS408 36 V CC, 8 Ah, 288 Wh, 40 V CC máx.	BF408 36 V CC, 8 Ah, 288 Wh, 40 V CC máx.
Interface do utilizador	Ecrã da aplicação e teclado	Ecrã da aplicação e teclado
Inclinação máxima	42°(90%)	42°(90%)
Dimensões do robô	85 * 61,7 * 30,3 cm	85 * 66,3 * 30,3 cm
Certificados	CE RoHS	CE RoHS
Peso líquido	30,5 kg	32,7 kg
Nível de potência sonora LWA	66 dB (A)	70 dB (A)
Incertezas de Potência Sonora KWA	2,44 dB (A)	2,25 dB (A)
Nível de Pressão Sonora LpA	58 dB (A)	62 dB (A)
Incertezas da Potência Sonora KpA	2,44 dB (A)	2,25 dB (A)
Nível de potência sonora LWA para EdgeZero	88 dB (A)	88 dB (A)
Incertezas de Potência Sonora KWA para EdgeZero	1,97 dB (A)	1,97 dB (A)
Nível de Pressão Sonora LpA para EdgeZero	80 dB (A)	80 dB (A)
Incertezas na Potência sonora (KpA) para o EdgeZero	1,97 dB (A)	1,97 dB (A)
CARACTERÍSTICAS		
Wi-Fi / Bluetooth	Y	Y
Mapeamento sem fios	Y	Y
Planeamento de trajetória	3 opções	3 opções
AONavi™ 2.0 (nRTK+VSLAM 2.0)	Y	Y
Super Wi-Fi	Y	Y
Visão AI2.0	Y	Y
ATC (Conquistador de Todo o Terreno)	Y	Y
Modo Eco	Y	Y
Modo noturno*	Y	Y
Luz frontal LED	Y	Y
OTA	Y	Y
Retorno rápido à estação de carregamento	Y	Y
Zonas múltiplas	Y	Y
Agenda de trabalho	Configuração automática ou manual	Configuração automática ou manual
Sensor de impacto	Y	Y
Lavagem com água	Y	Y
Módulo GPS e 4G	Y	Y
Google Assistant e Amazon Alexa	Y	Y
Código PIN	Y	Y
Sensor de Elevação e Inclinação	Y	Y
Sensor de chuva	Y	Y
EdgeZero	Opção	Y
ACESSÓRIOS		
Lâmina de Reserva e Parafusos Extras	24 unids.	24 unids.
Pregos para a Estação de Carregamento	8 unids.	8 unids.
Estação de Carregamento	7A(CB11)	17A(CB12)
Escova de Limpeza	1 unid.	1 unid.
Cobertura Decorativa de Corte	Opção	1 unid.
Montagem do Guarda-direito	Opção	1 unid.
Pano de Limpeza	1 unid.	1 unid.
Escova inferior da roda dianteira	2 unids.	2 unids.
Escovas superiores da roda dianteira	2 unids.	2 unids.
Escova da roda traseira	2 unids.	2 unids.
Parafusos ST2,9×8	8 unids.	8 unids.
Parafusos ST3,9×12	2 unids.	2 unids.
EdgeZero fio do aparador	Opção	4 unids.

4. Instalação e Mapeamento

O hardware e software avançados da Sunseeker (algoritmos inteligentes) melhoram significativamente a capacidade de reconhecimento ambiental, a precisão de posicionamento e o desempenho geral do cortador de relva. Desde sempre, o sistema AONavi (Always-On Navigation, Navegação Sempre Ativa) do Sunseeker integra perfeitamente o posicionamento por satélite RTK-GNSS com a tecnologia visual VSLAM2.0, permitindo que o corta-relvas robótico realize tarefas de posicionamento e navegação em vários cenários, incluindo ambientes complexos.

Com o avanço da tecnologia da Sunseeker, o AONavi foi totalmente atualizado, dando origem ao AONavi™ 2.0. Esta tecnologia integra netRTK com tecnologia visual VSLAM, alcançando posicionamento preciso ao nível do centímetro sem necessidade de estações RTK físicas, o que não só melhora a precisão de posicionamento como também reduz significativamente o tempo de instalação. Equipado com a tecnologia Sunseeker AONavi™ 2.0, o cortador de relva robótico consegue receber sinais de satélite estáveis para posicionamento em tempo real e, ao mesmo tempo, é possível definir limites virtuais para os cortadores de relva Sunseeker. Isto garante uma manutenção de relvado de alta qualidade e proporciona uma experiência de corte conveniente e fiável.

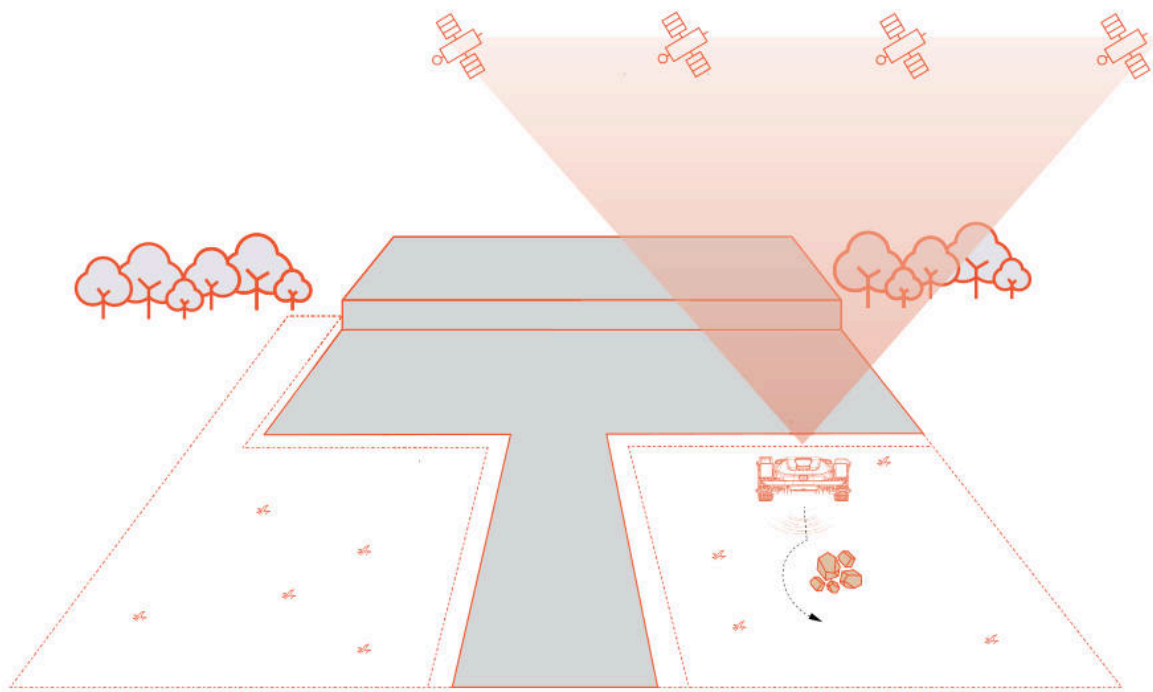

4.1 Preparação

Instale a aplicação Sunseeker APP

Nota

Quando necessário, a aplicação solicitará acesso a Bluetooth e Wi-Fi ou rede 4G; para garantir configuração adequada e funcionalidade futura, conceda acesso a estas funcionalidades.

Digitalize o código QR para descarregar a aplicação Robotic Mower, ou procure por «Sunseeker Robot» na Google Play Store (Android) ou na Apple App Store (iOS). Após a instalação, crie uma nova conta e inicie sessão.

iOS **Android**

Preparar o cortador de relva

Certifique-se de que o Bluetooth do seu telemóvel está ativado e digitalize o código QR do número de série da máquina para identificar o modelo e prossiga com o guia de instalação correspondente.

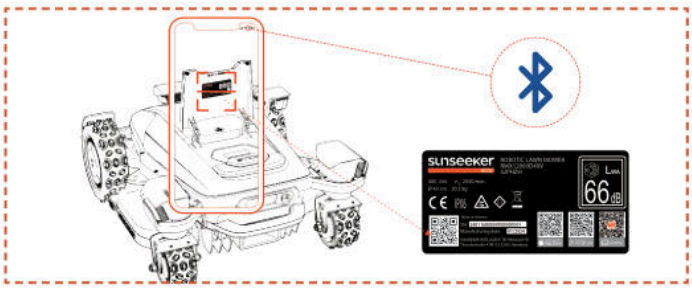

Preparar o relvado

A. Remova quaisquer detritos, pilhas de folhas, brinquedos, fios, pedras ou outros obstáculos.

B. Para garantir a segurança, certifique-se de que crianças e animais de estimação estão fora do relvado.

C. Por favor, corte o seu relvado a uma altura não superior a 10 cm antes de utilizar o cortador de relva robótico.

D. As especificações da área de trabalho para o cortador de relva robótico são as seguintes: 12 000 m² (X9) e 24 000 m²
(X9 Plus).

E. Se existirem passagens estreitas na área de trabalho, certifique-se de que a largura da passagem seja superior a 100 cm.

Os tipos de relva recomendados são mostrados nas imagens abaixo:

4.2 Ativar o Cortador de Relva

Pré-carregamento do Cortador de Relva

A. Escolha um local com uma tomada elétrica, ligue o adaptador da estação de carregamento e ligue a estação de carregamento.

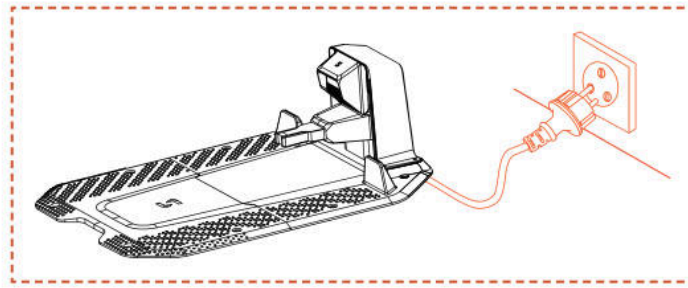

B. Empurre o cortador de relva para dentro da estação de carregamento e certifique-se de que os elétrodos de carregamento estão bem conectados. A luz verde da estação de carregamento a piscar indica carregamento normal. Quando o corta-relvas estiver totalmente carregado, a luz indicadora permanecerá verde fixa.

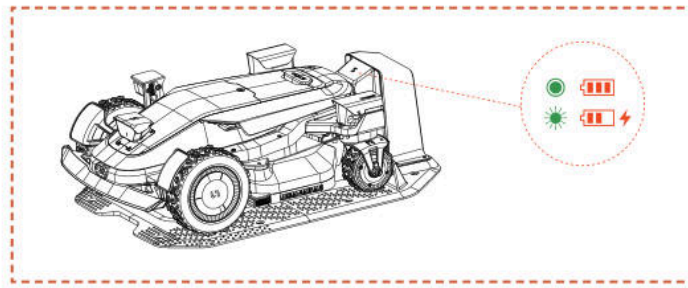

C. Se o nível da bateria do cortador de relva estiver acima de 80%, pode ignorar este passo.

Nota

- Se a luz indicadora permanecer apagada mesmo quando houver energia fornecida corretamente, entre em contacto com o serviço de apoio ao cliente.

Ativar o cortador de relva

A. Assim que a máquina carregar com sucesso na estação de carregamento, ela ligará automaticamente. Também pode ligá-lo manualmente premindo e mantendo pressionado o botão de energia.

B. Introduza o código PIN predefinido "0000". Pressione OK cada vez que inserir "0" para concluir o processo.

C. Se desejar alterar o código PIN, pressione o botão INICIAR/INÍCIO/OK durante 1 segundo para aceder ao menu de alteração do código PIN. Para informações mais detalhadas, consulte a secção 5.1 Ecrã e Controlo do Corta-Relvas.

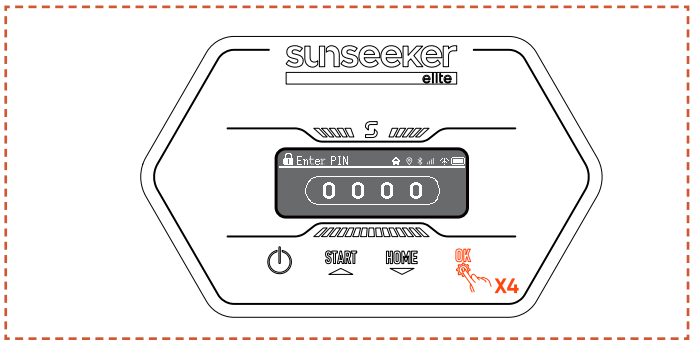

4.3 Ligação à Aplicação

Nota

As seguintes ilustrações relativas à Aplicação são apenas para fins de demonstração. As opções disponíveis podem variar consoante a versão do software.

Preparação

A. Certifique-se de que a máquina está na estação de carregamento, a carregar corretamente, ligada e que o código PIN foi inserido.

B. Certifique-se de que o Bluetooth do seu telemóvel está ligado. Certifique-se de que a sua máquina está ligada a uma rede 4G.

C. Para garantir uma melhor experiência de rede, pode configurar o Wi-Fi para o seu cortador de relva.

Ligação à Aplicação

A. Digitalize o código QR do SN da máquina para adicionar o seu cortador de relva robótico. Se a digitalização não estiver disponível, também pode ligar via Bluetooth. Se já tiver digitalizado o código QR durante a etapa “Preparar o cortador de relva”, o cortador de relva ligar-se-á automaticamente à aplicação quando o Bluetooth estiver ativado no seu telemóvel, eliminando a necessidade de outra digitalização.

B. Após o emparelhamento bem-sucedido, insira o código PIN padrão "0000". O código PIN pode ser alterado no telemóvel.

C. Certifique-se de que a sua máquina está ligada a uma rede 4G.

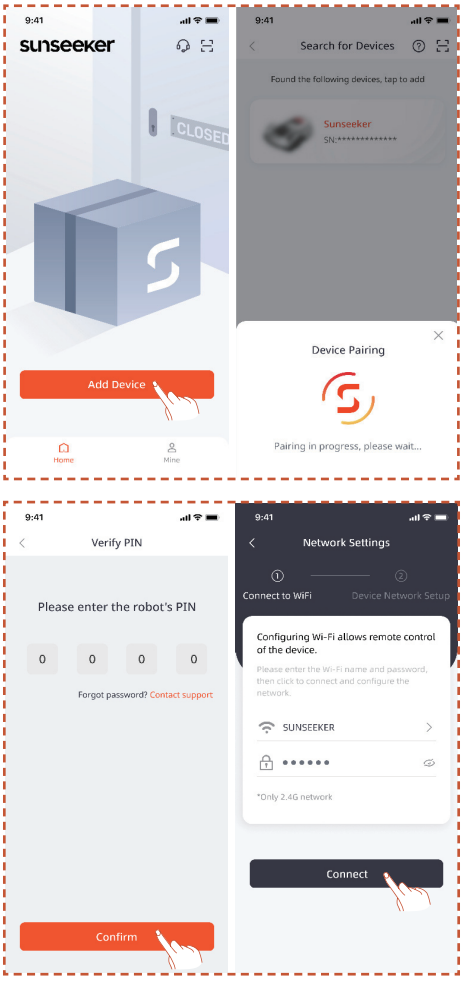

4.4 Instalar a Estação de Carregamento

Nota

Se não tem a certeza onde instalar a sua estação de carregamento, pode seguir os passos abaixo para encontrar uma localização com melhor sinal.

Encontre um local adequado

A. Siga as instruções na aplicação para controlar remotamente o cortador de relva, verificar a intensidade do sinal em diferentes áreas e encontrar um local adequado para instalar a estação de carregamento.

B. Para garantir que o cortador de relva consiga sair e regressar com sucesso à estação de carregamento, instale a estação de carregamento num terreno plano, aberto e não endurecido.

C. A estação de carregamento pode ser colocada dentro ou fora da área de trabalho do cortador de relva. Por motivos de segurança, recomenda-se manter o cabo de carregamento fora da área de corte.

D. Não deve haver obstáculos a menos de 1,5 m à frente da estação de carregamento.

E. Se houver relva, esta deve ter menos de 10 cm.

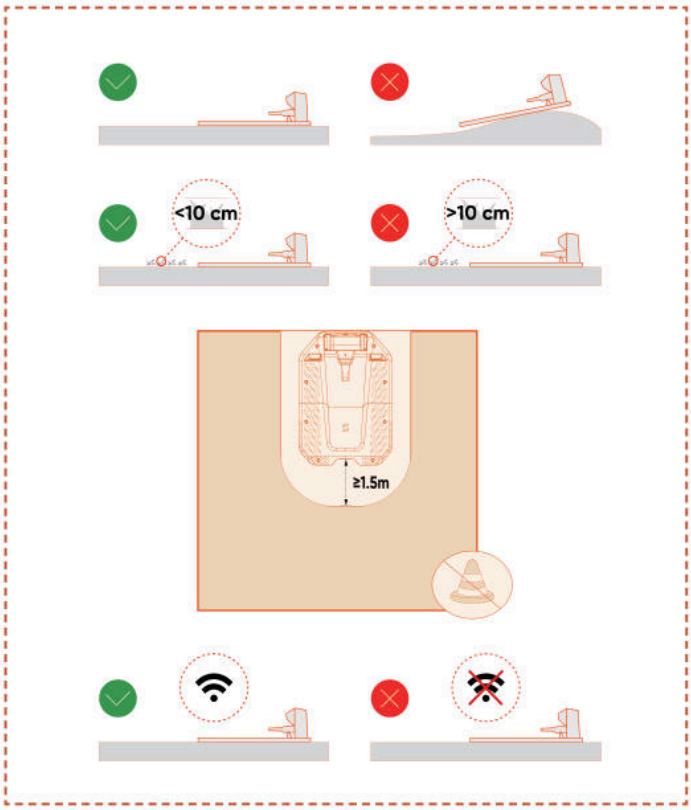

F. Certifique-se de que a área acima da estação de carregamento esteja o mais aberta possível, livre de árvores, edifícios ou outros obstáculos.

G. Se não for possível obter abertura total em todos os lados, para os cortadores localizados no hemisfério norte, tente manter o céu do sul desobstruído; para os cortadores no hemisfério sul, certifique-se de que o céu do norte esteja o mais aberto possível.

Instale a estação de carregamento

A. Um martelo ou ferramenta similar pode ser utilizado para pregar a estação de carregamento em terreno não endurecido e plano.

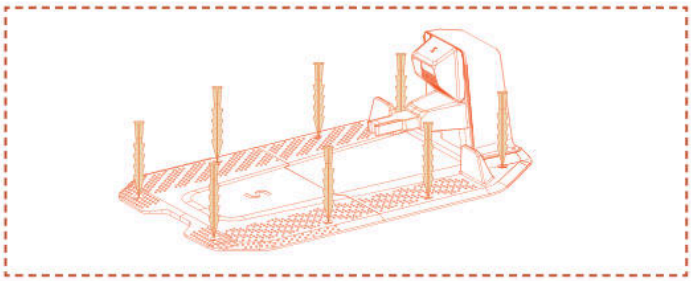

B. Ligue o cabo de carregamento da estação de carregamento ao carregador e, em seguida, ligue-o à fonte de alimentação. Neste momento, a luz verde na estação de carregamento permanecerá fixa, indicando que a estação está ligada.

C. Por razões de segurança, recomenda-se manter o cabo de carregamento fora da área de corte. Se houver uma distância significativa entre a estação de carregamento e a fonte de alimentação, certifique-se de que o cabo de alimentação esteja bem preso ao chão ou à parede para garantir uma operação segura.

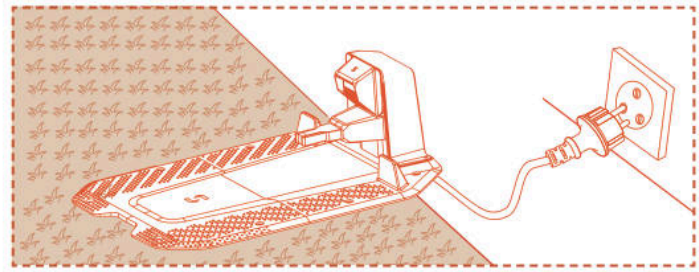

4.5 Mapeamento

Nota

As seguintes ilustrações relativas à Aplicação são apenas para fins de demonstração. As opções disponíveis podem variar consoante a versão do software.

Preparação

A. Certifique-se de que a máquina está ligada e conectada com sucesso aos sinais 4G e Bluetooth.

B. Certifique-se de que a máquina está na estação de carregamento, a carregar corretamente, e que o nível da bateria está acima de 50%.

C. Uma zona de trabalho adequada, a estação de carregamento e a Antena são necessárias para a criação de um mapa completo.

D. Se todas as tarefas acima estiverem concluídas, clique em **Iniciar Mapeamento**.

E. Se a máquina reiniciou, certifique-se de que está na estação de carregamento antes de iniciar o processo de mapeamento.

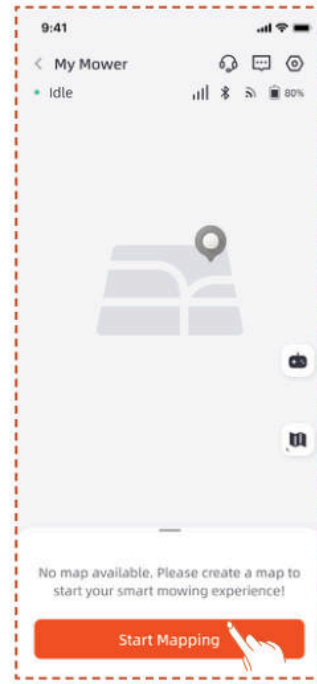

Criar zona de trabalho

A. Clique em **Zona de Trabalho**. O cortador de relva sairá automaticamente da estação de carregamento e avançará 1,5 m, sem necessidade de intervenção manual.

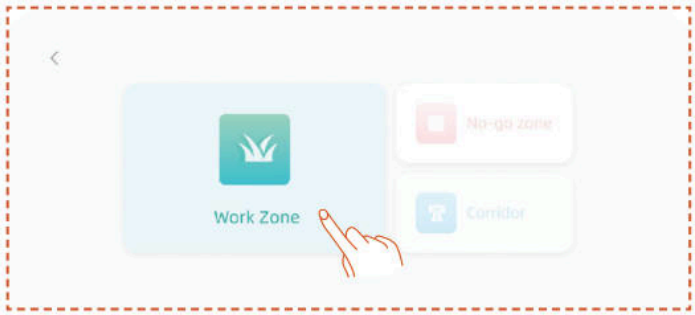

B. Recomendamos que primeiro controle o robô até à borda do relvado e ajuste a sua frente para mapear no sentido anti-horário, e depois clique em **Iniciar Mapeamento**.

C. Assim que o cortador de relva estiver posicionado no limite da área de trabalho e o ângulo estiver ajustado, clique em **Iniciar Mapeamento**.

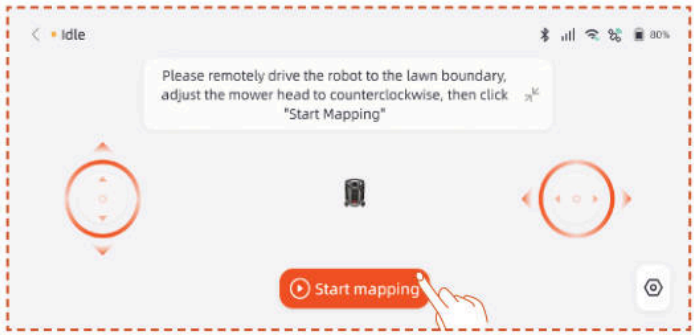

Mapeamento Automático

Quando a máquina reconhecer que está numa área relvada e as condições para o mapeamento automático forem cumpridas, o ícone **Automático** piscará. Toque em **Automático** para iniciar o mapeamento automático.

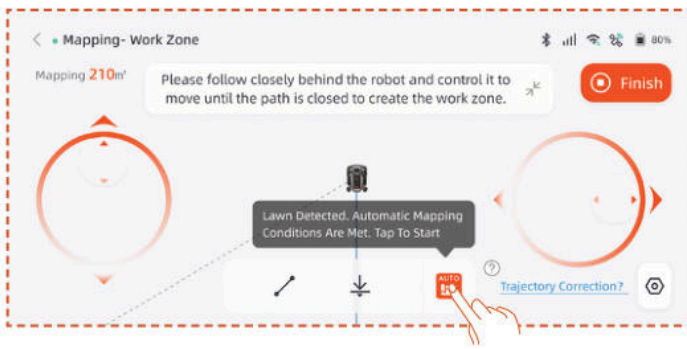

Toque no botão **Pausar** na aplicação para interromper o mapeamento.

Após verificar que o robô está a funcionar normalmente sem erros, toque no botão **Automático** na interface da aplicação para retomar o mapeamento automático.

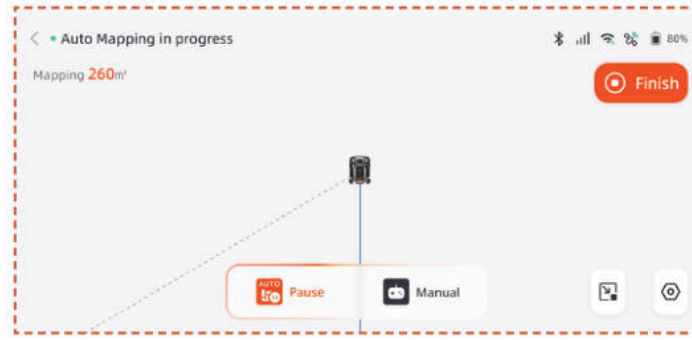

Nota

- Recomendamos que acompanhe o corta-relvas durante o processo de mapeamento. Se o corta-relvas não detetar os limites com precisão, pode sair do modo de mapeamento automático e alternar para controlo manual a qualquer momento.

- Para garantir a eficiência do mapeamento, assegure-se de que o corta-relvas inicia o mapeamento ao sair da base de carregamento.

- Recomendamos que mude para o modo de mapeamento manual ao realizar o mapeamento perto de locais como piscinas, valas ou penhascos, e que mantenha uma distância de segurança de, pelo menos, 15 cm.

Mapeamento Manual

Toque em **Manual** para mudar para o modo de mapeamento manual.

Controlo remotamente o cortador e caminhe ao longo da borda para criar a zona de trabalho.

- Se a sua área de trabalho incluir cercas, paredes ou outros limites físicos, mantenha uma distância de pelo menos 5 cm ao longo do limite durante o mapeamento remoto.

- Se a sua área de trabalho inclui elementos como piscinas, valas ou desfiladeiros, mantenha uma distância mínima de 15 cm durante o mapeamento.

- Se o limite da sua área de trabalho não for relvado, como um caminho de pedra, e a altura do limite for semelhante à da relva, pode utilizar a função **Atravessar Limite**. Ao utilizar esta função, o cortador de relva manterá cerca de dois terços da sua largura sobre a relva para seguir ao longo da borda. Após o mapeamento estar concluído, o cortador de relva seguirá o limite mapeado para cortar.

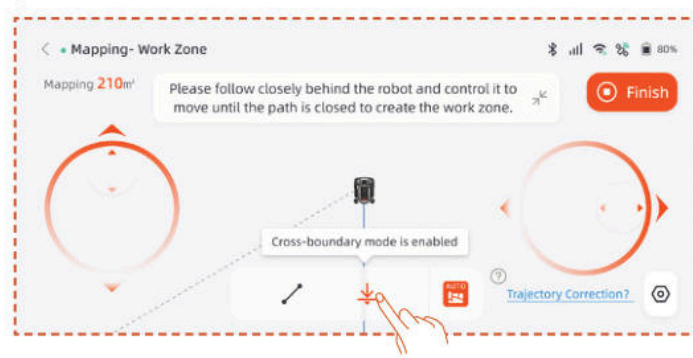

- Se o limite da sua área de trabalho for uma linha reta, pode selecionar a função **Reto**, depois remota o cortador de relva para o fim do limite reto. Uma linha de limite reta será automaticamente gerada nos pontos de início e fim onde a função de linha reta é ativada.

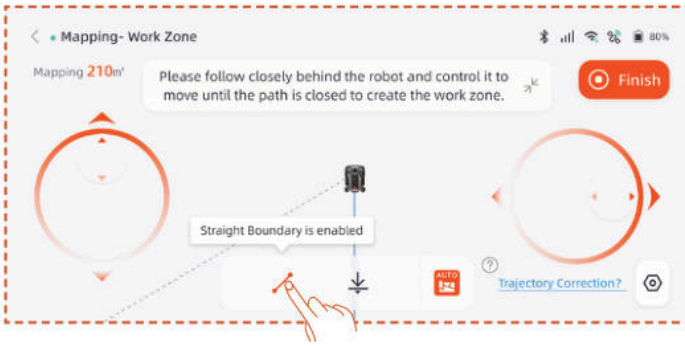

Nota

Recomenda-se clicar em Concluir apenas depois do percurso estar completamente fechado. Se o percurso não estiver fechado, mas o mapeamento precisar de ser concluído, clique em Concluir e selecione Fechamento Automático. O mapa gerado irá ligar automaticamente os pontos de início e fim para garantir que a zona de trabalho esteja fechada.

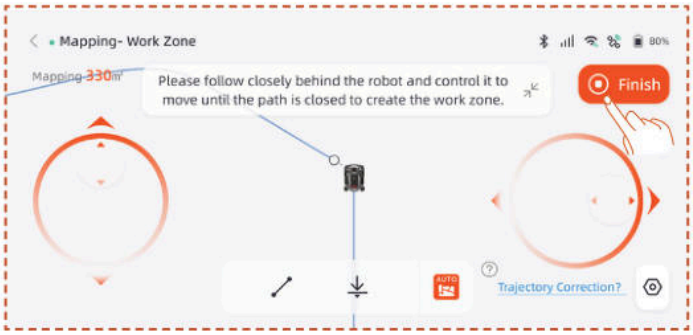

Após concluir o mapeamento, se precisar modificar o limite, clique em **Zona de Trabalho** e selecione **Editar Limite** para efetuar alterações.

A. Controle remotamente o robô até o ponto inicial da modificação do limite e, em seguida, clique no botão Iniciar. Ao modificar o limite, o robô precisa ser controlado para se mover no sentido anti-horário.

B. Controle remotamente o robô até ao ponto final da modificação do limite, assegurando que este intersecta com o limite original do mapa, depois clique no botão **Concluir**.

Criar Zona de Exclusão

Se a sua área de trabalho incluir uma piscina ou outras zonas de não corte, recomenda-se criar uma Zona de Exclusão para gerar um limite virtual e proteger essas áreas.

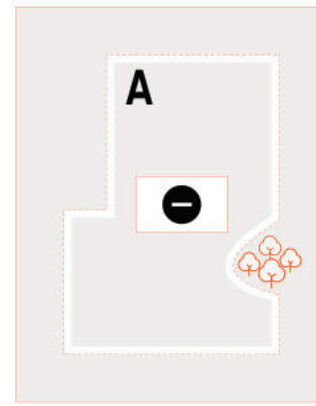

A. Clique em **Zona de exclusão**.

B. Controle remotamente o cortador de relva até ao ponto de partida onde a Zona Proibida precisa de ser criada, depois clique em **Iniciar Mapeamento**.

C. Controle remotamente o cortador de relva para fechar a área e, em seguida, clique em **Concluir**.

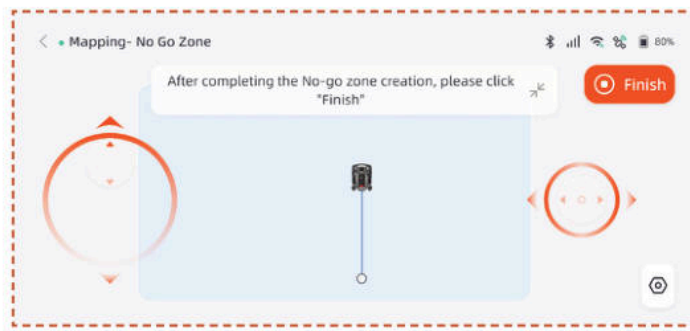

Criar zonas múltiplas

Se o seu relvado precisar de ser dividido em várias zonas de trabalho, pode criar múltiplas zonas de trabalho e passagens.

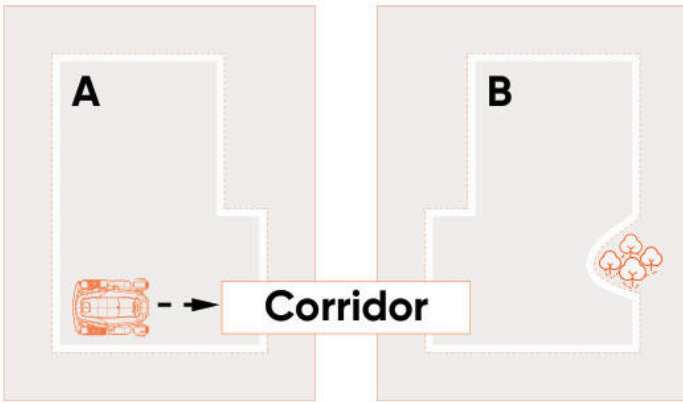

Depois de criar a primeira zona de trabalho, pode adicionar um corredor e, em seguida, criar a segunda zona de trabalho:

A. Clique em **Corredor**.

B. Controle remotamente o cortador de relva até ao local onde o corredor precisa de ser criado, depois clique em **Iniciar Mapeamento**. Certifique-se de que o corredor se sobreponha à primeira zona de trabalho.

C. Controle remotamente o cortador de relva até ao final do corredor e, em seguida, clique em **Concluir**.

D. Crie a segunda zona de trabalho, garantindo que o corredor se sobreponha à segunda zona de trabalho.

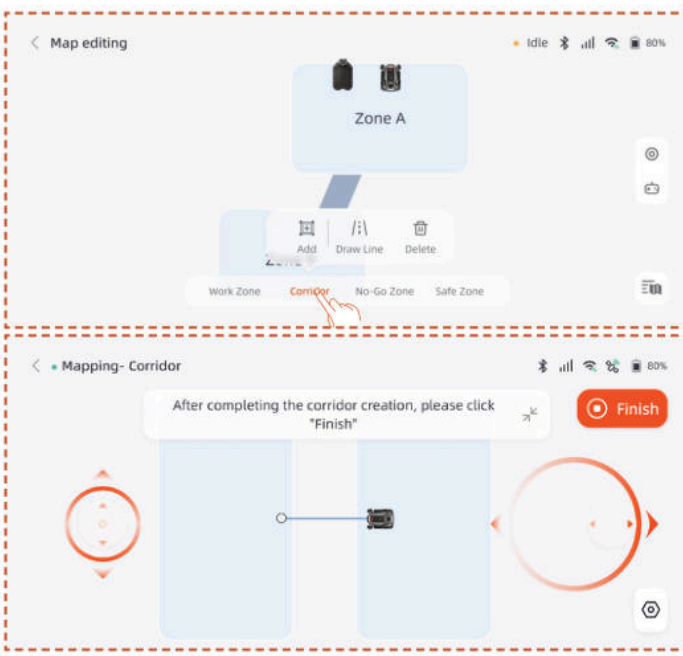

Após criar a primeira zona de trabalho, pode adicionar a segunda zona de trabalho e depois criar o corredor:

A. Clique em **Zona de Trabalho**.

B. Controle remotamente o cortador de relva até ao local onde é necessário criar a segunda zona de trabalho e crie a segunda zona de trabalho.

C. Crie um corredor entre as duas zonas de trabalho, garantindo que o corredor se sobreponha a ambas as zonas de trabalho.

Nota

- Ao criar várias zonas de trabalho, é melhor não permitir que a segunda zona de trabalho se sobreponha à primeira. Se a sobreposição for demasiado grande, as duas zonas serão automaticamente fundidas numa única zona de trabalho.

- Se o corredor não se sobrepuser à zona de trabalho ou se não for estabelecido um corredor entre as duas zonas de trabalho, o cortador de relva pode ter dificuldade em regressar à estação de carregamento ou completar as suas tarefas.

Gerir

Também pode fundir, dividir, renomear e eliminar zonas de trabalho, e apagar corredores ou zonas proibidas. Estas operações podem ser realizadas em **Detalhes > Gestão de Mapas > Edição de mapa**.

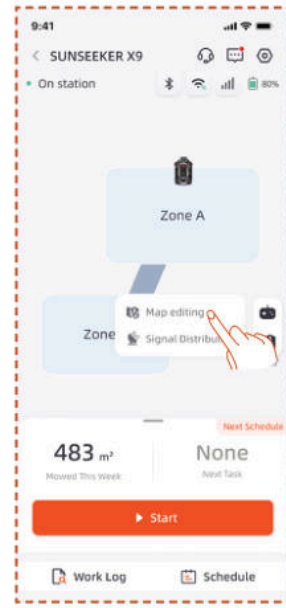

4.6 Configurações netRTK

A função **netRTK** será ativada automaticamente após a ativação do cortador de relva, não sendo necessário ligar manualmente o cortador de relva ao netRTK. Se a ligação estiver instável, pode verificar o estado da ligação em **Definições de Rede**.

Para garantir uma melhor experiência de rede, pode configurar Wi-Fi para o seu cortador e carregador como uma opção adicional.

Aceda à interface **Definições > Dispositivo** e toque em **Definições de Rede**. Pode verificar o estado da ligação do seu Wi-Fi e 4G.

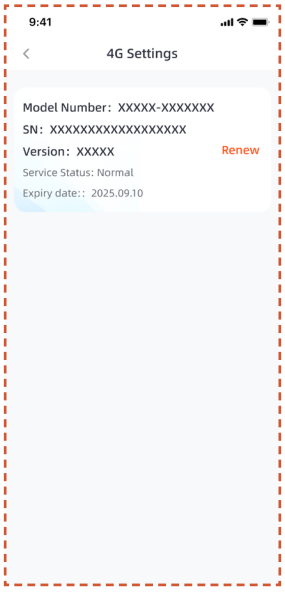

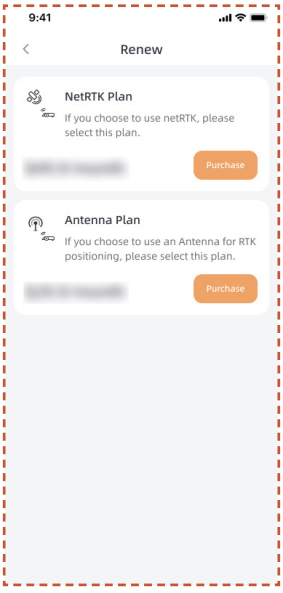

- Nas **Definições RTK**, pode alternar o modo RTK ou renovar o serviço. O período de serviço gratuito começa na data em que o produto é ativado pela primeira vez e conectado com sucesso ao serviço netRTK. A partir desta data, os utilizadores do X9 têm direito a 5 anos de utilização gratuita, e os utilizadores do X9 Plus têm direito a 5 anos de utilização gratuita.

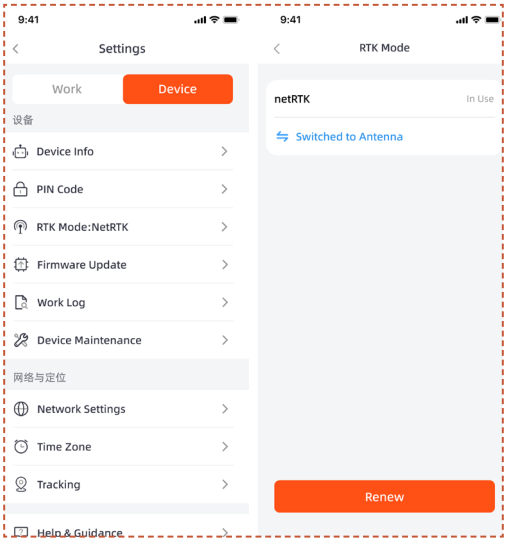

Antes de o período gratuito do serviço netRTK expirar, receberá um lembrete sobre a expiração iminente do serviço. Para continuar a utilizar o serviço, deve concluir o pagamento da renovação através da aplicação complementar. O serviço será restabelecido após a conclusão bem-sucedida do pagamento.

Após o período de avaliação gratuita terminar, se desejar continuar a utilizar o serviço **netRTK**, pode renovar aqui.

Se optar por não renovar o serviço netRTK, poderá adquirir um acessório de antena dedicado para este produto e utilizar o dispositivo através dos métodos de posicionamento suportados pelo acessório (as funções específicas e as regras de serviço estão sujeitas ao manual do utilizador do acessório).

5. Operação Diária

5.1 Visualização e Controlo no Cortador de Relva

Ecrã

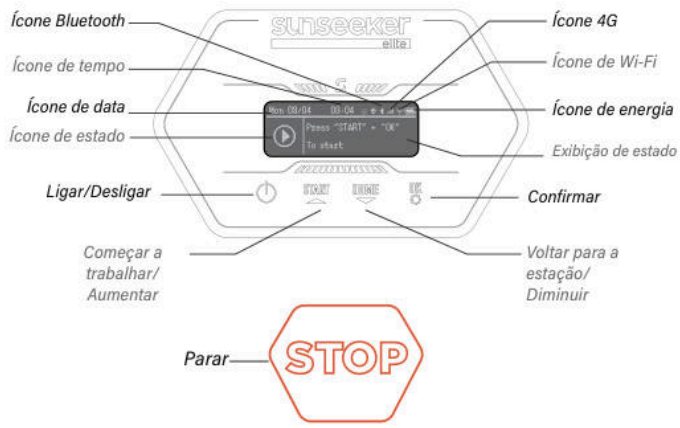

Ícone 4G: O ícone 4G indica se a máquina está ligada com sucesso à rede 4G ou não.

Ícone Wi-Fi: O ícone Wi-Fi indica se a máquina está ligada com sucesso à rede Wi-Fi ou não.

Ícone de energia: O ícone da bateria mostra a energia restante da máquina.

Ícone de tempo: Indica a hora atual

Ícone de data: Indica a data atual

Ícone Bluetooth: O ícone Bluetooth indica se a máquina está ligada ao Bluetooth com sucesso ou não.

Ícone de estado: O ícone de estado indica a situação atual da máquina ou a função que está a ser configurada.

Exibição de estado: Exibe informações como o estado da máquina, menu de configuração de funções e menu de configurações básicas.

Controlo Básico

Ligar: Prima e mantenha premido o botão de energia durante 2 s.

Desligar: Prima e mantenha premido o botão de energia durante 3 s.

Quando o cortador de relva é desligado, verá a palavra "adeus" no painel e depois o ecrã desligará-se.

Aceda à página do menu: Prima o botão INICIAR/ INÍCIO/OK durante 1 s para aceder à interface do menu.

Iniciar trabalho: Prima o botão INICIAR e depois OK.

Voltar para a estação: Prima o botão CASA e depois OK.

Parar a operação do cortador de relva: Clique em "INICIAR" e "OK" para libertar o estado de PARAGEM, depois pressione "INICIAR" e "OK" para reiniciar.

Configuração

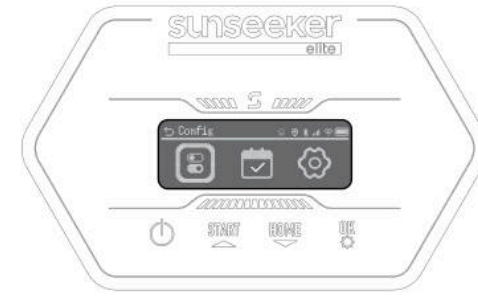

Quando a caixa de seleção destacar o ícone Config, pressione para prosseguir com as configurações.

No menu Configuração, pode configurar as definições correspondentes para o Cortador.

Pressione os botões ▲ ▼ para alternar entre os itens de configuração, pressione **OK** para alternar os modos e pressione para voltar.

Agenda

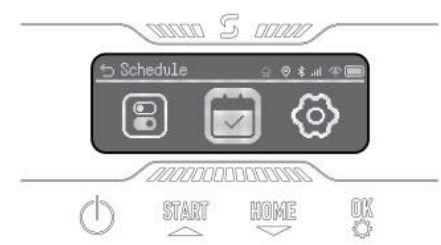

Quando a caixa de seleção destacar o ícone Agenda, pressione **OK** para definir o fluxo automático de agenda dupla. Pode ativar a Pausa de Agenda e também configurar a Agenda Automática e a Agenda Manual.

Definições

Quando a caixa de seleção destacar o ícone Definições, pressione **OK** para avançar com as configurações.

Pode visualizar informações do dispositivo, definir o idioma, unidade de altura da relva, data e hora. Pode alterar o código PIN do dispositivo e repor a máquina.

5.2 Alterar o código PIN

Por favor, aceda à opção "Alterar PIN" e introduza o PIN antigo. Pressione ▲ ▼ para alternar entre números e pressione **OK** para confirmar um número. Defina sequencialmente o código PIN de 4 dígitos.

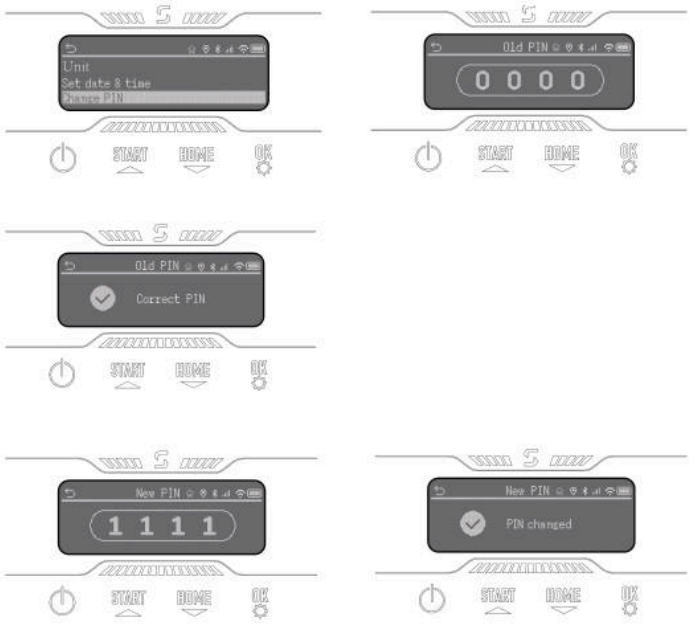

Nota

Se o código PIN for inserido incorretamente, o ecrã mostrará "PIN Incorreto".

5.3 Definição da Agenda

Nota

As seguintes ilustrações relativas à Aplicação são apenas para fins de demonstração. As opções disponíveis podem variar consoante a versão do software.

Agenda recomendada

Após o mapeamento, o cortador de relva irá gerar de forma inteligente uma agenda de corte de segunda a sábado com base na área mapeada. O horário será marcado entre as 8h00 e as 16h00. A Recomendação de Agenda será ativada por predefinição.

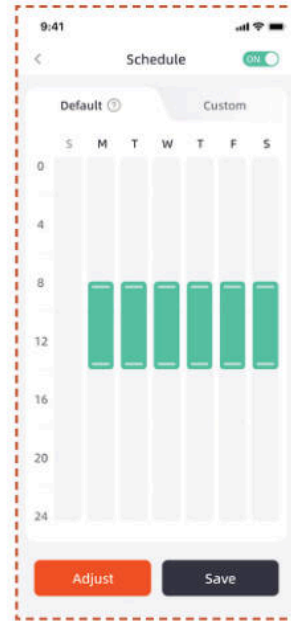

Agenda personalizada

Se precisar de modificar a agenda recomendada, também pode optar por definir uma agenda personalizada.

A. Prima o botão Ajustar ou Personalizar para aceder às definições personalizadas.

B. Selecione o dia em que deseja que o cortador de relva trabalhe.

C. Escolha a área onde deseja que o cortador de relva trabalhe nesse dia ou selecione todas as áreas.

D. Defina os horários de início e fim para o funcionamento do cortador de relva.

Nota

Se a agenda personalizada não estiver dentro do horário de funcionamento diurno, o cortador de relva não sairá da estação de carregamento para cortar a relva durante os horários da agenda fora desse horário.

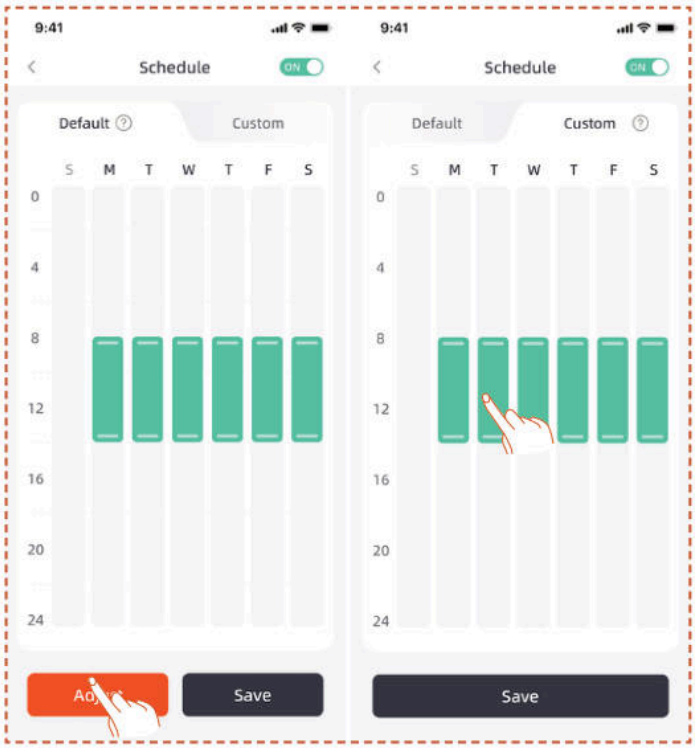

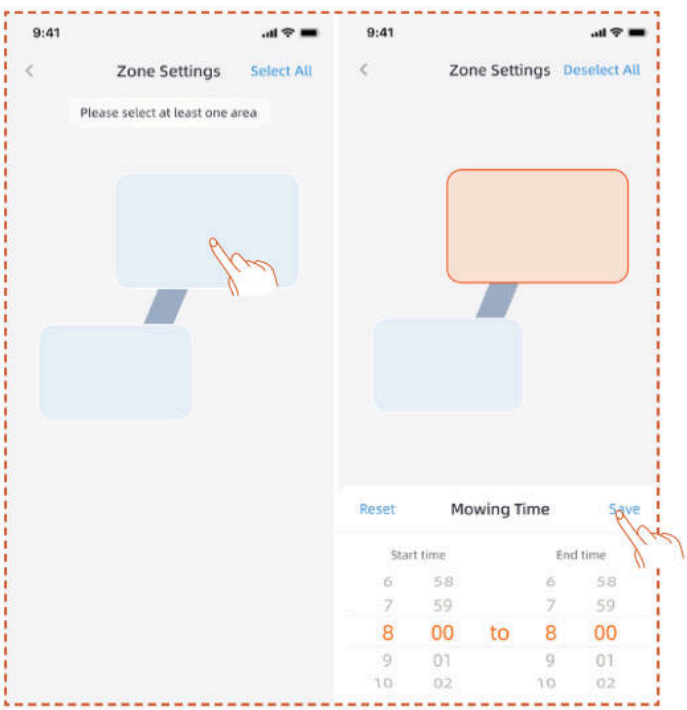

5.4 Introdução à Aplicação

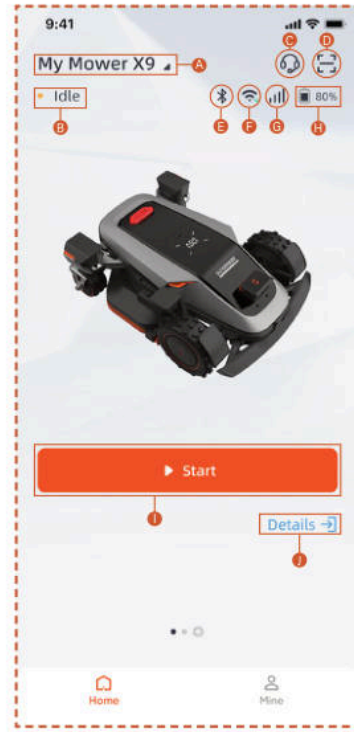

A. Nome do cortador de relva – Clique para renomear
B. Exibição do estado do cortador de relva
C. Ajuda & Orientação
D. Adicionar dispositivo
E. Estado da ligação Bluetooth do cortador de relva
F. Estado do sinal Wi-Fi do cortador de relva
G. Estado do sinal 4G do cortador de relva
N. Nível da bateria do cortador de relva
I. Iniciar o corte
J. Página de detalhes do dispositivo

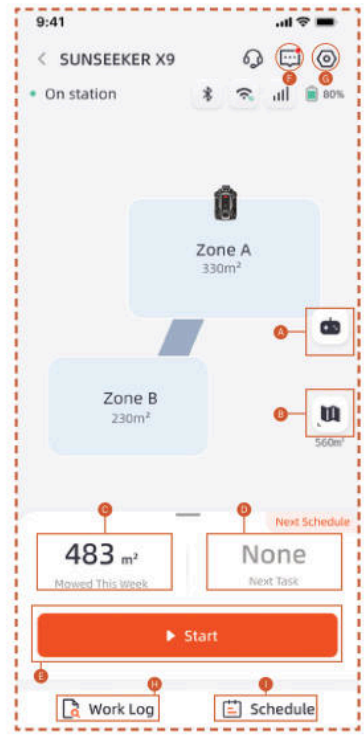

A. Controlo remoto do cortador de relva
B. Gestão de mapas / Mapa de sinal da antena
C. Área trabalhada / Área de trabalho estimada
D. Tempo trabalhado / Próximo horário de trabalho
E. Iniciar corte
F. Lista de mensagens
G. Configurações
H. Registo de trabalho
I. Configurações de agenda

Definições

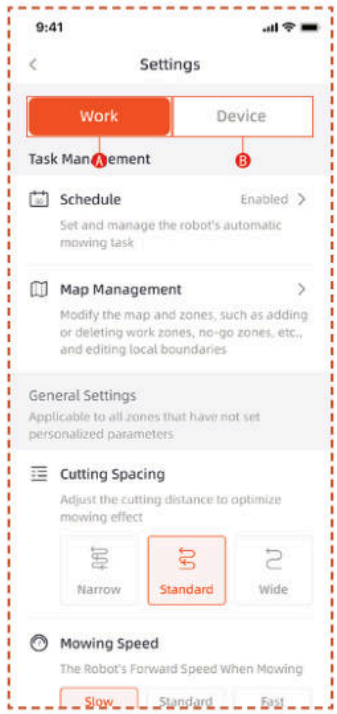

A. Configurações de trabalho
Aqui pode ajustar as definições relacionadas com o funcionamento do cortador de relva.
- Agenda
- Gestão de Mapas
- Espaçamento de Corte
- Velocidade de Corte
- Direção de Corte
- Velocidade de rotação do corte
- Frequência de Corte nas Bordas
- Sensibilidade da IA
- Evitação de Obstáculos
- Atraso por chuva
- Modo de Poupança de Energia
- Configurações de Zona
- Configurações de Corte
- Percurso de Acoplagem

B. Configurações do dispositivo
Pode ajustar as definições relacionadas com o dispositivo aqui.
- Informações do Dispositivo
- Código PIN
- Modo RTK
- Atualização de Firmware
- Registo de Trabalho
- Manutenção do dispositivo
- Configurações de Rede
- Fuso Horário
- Rastreamento
- Ajuda e Orientação

5.5 Módulo S Connect

O módulo S Connect está equipado com serviço 4G e função anti-roubo, permitindo o monitoramento da localização do cortador de relva. Se o cortador de relva for movido para fora da cerca digital designada, o utilizador receberá um alarme de aviso na aplicação.

Pode encontrar a entrada para **Rastreio** a partir daqui.

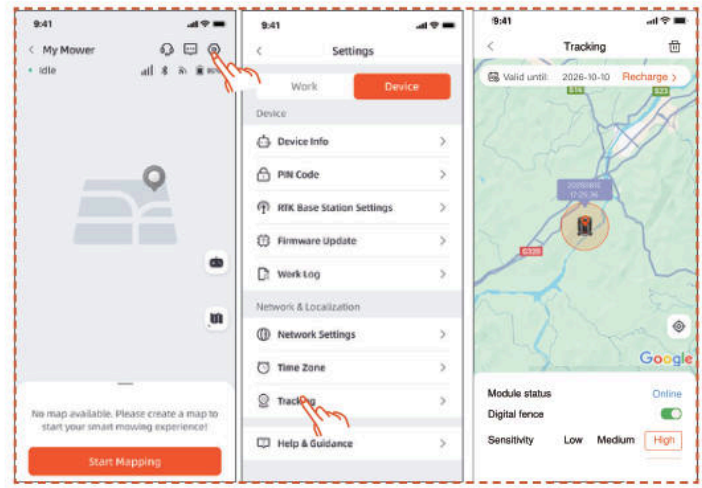

A página de **Rastreio** possui três funções: Exibir **Estado do módulo**, ativar **Cerca digital** e definir a **Sensibilidade** da cerca digital.

Estado do Módulo

O estado do módulo indica a condição atual do mesmo, como offline, online ou fora de alcance.

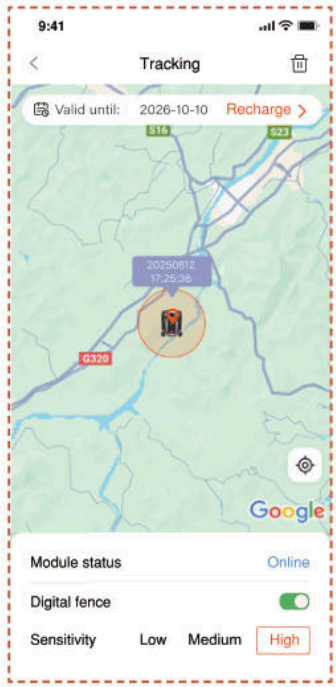

- Online

  Em circunstâncias normais, o estado do módulo será exibido como "online" após a instalação.

- Offline

  Possíveis causas

  1. Problemas de ligação à rede
  2. Problemas de energia do módulo

  Solução

  1. Reinstale o módulo para tentar resolver o problema.
  2. Coloque a máquina na estação de carregamento e reinicie-a após a carga estar completa.
  3. Se o problema persistir, contacte o apoio ao cliente.

- Fora de Alcance

  Possíveis causas

  1. A máquina excedeu o alcance da cerca digital.
  2. A sensibilidade está definida demasiado alta.

Solução

1. Verifique se a máquina está fora do limite. Em caso afirmativo, redefina o ponto central para cobrir a área de trabalho da máquina.
2. Se a máquina estiver dentro do limite, reduza a sensibilidade da cerca digital.

Cerca digital

Quando a cerca digital está ativada:

O círculo vermelho indica o alcance da cerca digital. O ícone do cortador de relva representa a posição do Cortador de Relva. O ponto vermelho indica o ponto central.

Para mover o ponto central:

1. Prima e mantenha pressionado o local desejado no mapa onde o ponto central deve ficar.
2. O ponto central será reposicionado automaticamente.

Sensibilidade

Pode definir a sensibilidade como baixa, média ou alta. Uma sensibilidade mais baixa resulta num alcance maior para a cerca digital.

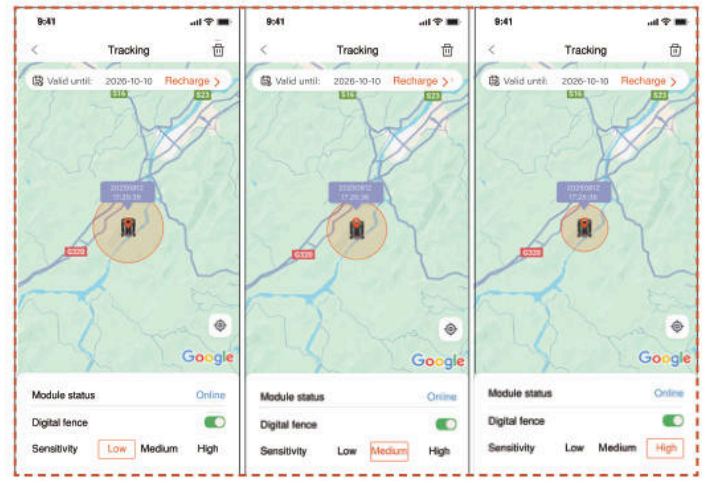

Desassociação e Reassociação

Em geral, não é necessário desvincular o Módulo S Connect. Quando já não desejar utilizar o Módulo S Connect, este suspenderá automaticamente o serviço se interromper a renovação do mesmo.

Se precisar de desassociar/remover o Módulo S Connect, consulte as seguintes operações:

1. Certifique-se de que o Bluetooth do telemóvel está ativo e mantém ligação à máquina.
2. Clique no ícone do lixo no canto superior direito e confirme.

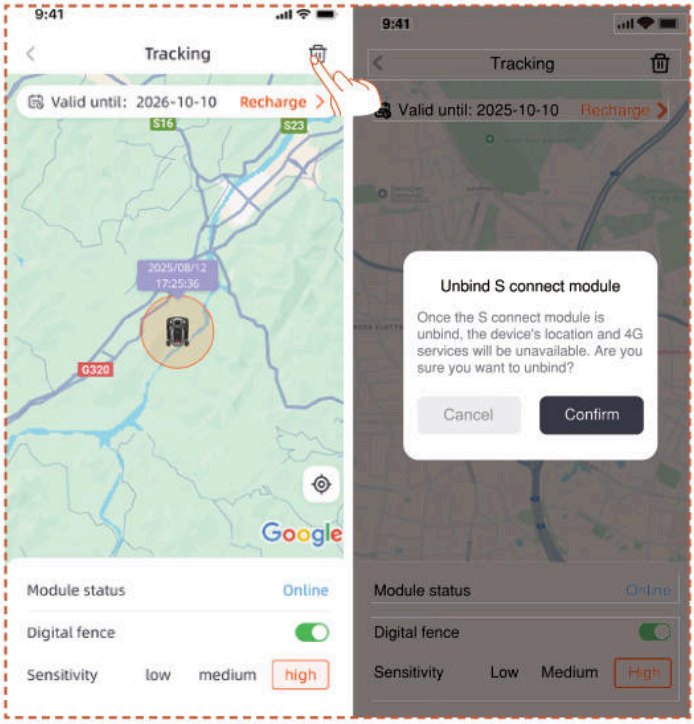

Se precisar de reassociar o Módulo de Ligação 4G após desassociação:

1. Certifique-se de que o Bluetooth do telemóvel está ativo e mantém ligação à máquina.

2. Digitalize o código QR no módulo para o reassociar.

- Localize o código QR no módulo

1. Vire o cortador-relva, olhe para a parte inferior e encontre a área marcada a vermelho, como mostrado no diagrama.

2. Afrouxe os 4 parafusos e abra a tampa.

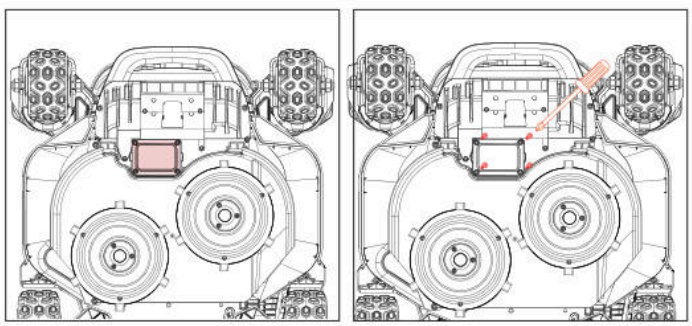

3. Há um compartimento do módulo que contém dois fios de ficha.

4. Localize o código QR aqui

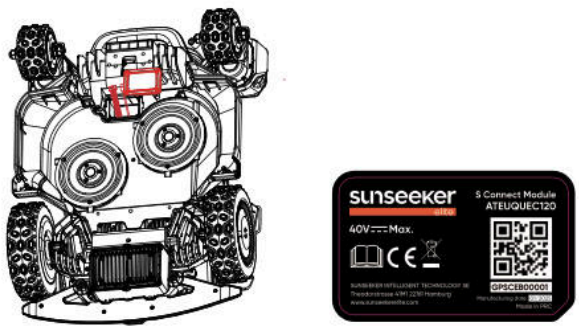

5. Coloque o módulo na posição correta. Feche a tampa e aperte os parafusos. Aperte os parafusos pela ordem indicada no diagrama.

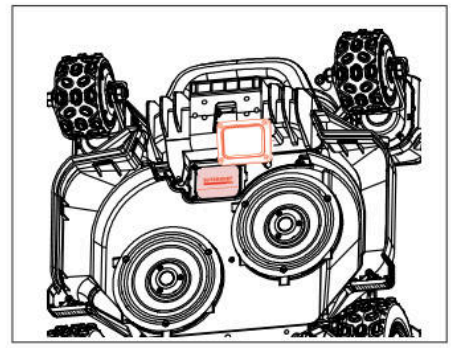

5.6 IoT

A Plataforma X9/X9 Plus é um dispositivo de Internet das Coisas (IoT). Ligue o cortador de relva à Internet através da rede móvel ou da sua rede Wi-Fi, permitindo as seguintes funcionalidades:

A. Atualizações de Firmware Over-The-Air (OTA), mantenha o seu cortador de relva atualizado com as funcionalidades mais recentes.

B. Ativar o controlo remoto através da rede:

começar a cortar a relva, parar de cortar a relva, regressar à estação de carregamento, definir a agenda de corte, definir a altura de corte e outras funções.

C. Monitorize remotamente o progresso do corte e a localização do cortador de relva.

D. Reportar códigos de erro e o estado do cortador de relva através da rede.

Rede

A plataforma X9/X9 Plus utiliza Wi-Fi e 4G para se conectar a uma rede. Consulte Configuração Wi-Fi e Configuração 4G para mais detalhes.

Nota

- A plataforma X9/X9 Plus suporta redes Wi-Fi de 2,4 GHz e 5 GHz.

Atualizações de firmware

Continuaremos a atualizar o firmware do cortador de relva. Se existir uma nova versão do firmware, receberá uma notificação pop-up na aplicação. Recomenda-se que atualize assim que a versão mais recente do firmware estiver disponível.

Ao atualizar o firmware, as seguintes condições devem ser cumpridas:

- A máquina está na estação de carregamento.

- A rede está conectada.

- A energia da bateria é superior a 30%.

- Não existe um plano de corte dentro de uma hora.

Durante o processo de atualização, a luz ambiente do cortador de relva piscará em azul. Pode ver o progresso

da atualização na sua aplicação. Após a conclusão da atualização, a luz ambiente do cortador de relva ficará verde.

AVISO

- NÃO mova o cortador de relva durante o processo de atualização.

5.7 Evitação de Obstáculos

Câmara binocular

A câmara binocular faz parte do equipamento de série da Plataforma X9/X9 plus. Eles são projetados para deteção visual de limites, prevenção de obstáculos e reconhecimento visual de códigos QR durante o processo de carregamento, tornando o cortador de relva mais inteligente.

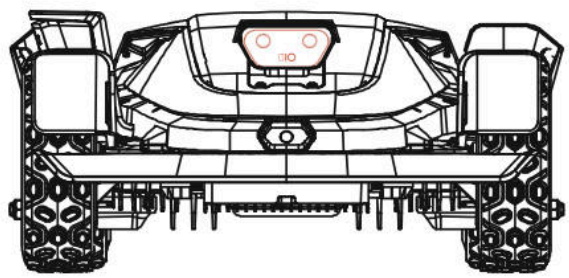

Câmara Integrada iToF

A câmara integrada iToF é utilizada para evitar obstáculos e cortar junto ao limite. Mede a distância utilizando a diferença de fase da luz infravermelha modulada, garantindo um funcionamento estável em todas as condições de iluminação.

Nota

Se houver muitos obstáculos no seu relvado, considere definir zonas proibidas à volta deles ou remover alguns dos obstáculos para melhorar a eficiência da máquina.

Sistema de Visão por IA

Equipado com uma câmara binocular 3D, o sistema Vision AI e Deep-learning da Sunseeker Elite destaca-se na perceção do ambiente circundante e na navegação sem obstáculos. Apoiado pelos nossos algoritmos proprietários de aprendizagem profunda, ele aprimora constantemente a sua compreensão das paisagens de jardins por meio do acúmulo contínuo de dados.

Sensor de pára-choques

Sensores estão instalados no interior da Plataforma X9/X9 Plus para detetar obstáculos. Quando o pára-choques colide com um obstáculo e ativa o sensor, o cortador de relva recuará e evitará o obstáculo.

Nota

- A sua plataforma Sunseeker Elite X9/X9 Plus consegue evitar objetos após colidir com eles. No entanto, recomenda-se remover objetos em excesso antes de cortar a relva.

6. Manutenção

A. Desfrute de resultados superiores de corte e prolongue a vida útil do seu cortador de relva com a Manutenção.

B. A inspeção e manutenção regulares por um adulto todas as semanas são essenciais para garantir o desempenho ideal da máquina.

C. Proteja o seu bem-estar seguindo as diretrizes de segurança: evite realizar manutenção usando sandálias abertas ou descalço.

D. Dê sempre prioridade à segurança, usando calças compridas e sapatos de trabalho durante a manutenção do cortador de relva.

E. Substitua quaisquer peças danificadas ou gastas prontamente para garantir um funcionamento contínuo.

APENAS técnicos de serviço autorizados estão autorizados a abrir e revedar o compartimento do chassi localizado atrás do pára-choques. A Garantia Limitada pode ser anulada se efetuar a sua própria manutenção.

AVISO: SEGURO

Pode não estar coberto por apólices de seguro em caso de acidentes envolvendo este produto. Por favor, entre em contacto com o seu provedor ou agente de seguros para saber se a cobertura é oferecida.

6.1 Limpeza

A. Desligue o cortador de relva.

B. Utilize a escova ou pano de limpeza Sunseeker Elite para limpar meticulosamente o exterior, evitando solventes corrosivos, como álcool, gasolina ou acetona. Estas substâncias podem danificar tanto a estética como os componentes internos do seu cortador.

Nota

- Para uma conexão perfeita, é fundamental examinar e limpar regularmente a estação de carregamento, removendo quaisquer detritos ou acúmulo de lama.

- Certifique-se de que todas as peças de conexão da estação de carregamento, cabo de extensão e fonte de alimentação permaneçam desobstruídas para um desempenho ideal.

Chassis e disco da lâmina

A. Para limpar o chassis e o disco da lâmina, recomenda-se usar a escova de limpeza Sunseeker Elite ou uma mangueira de água.

B. Não utilize uma lavadora de alta pressão, pois pode causar danos.

C. Certifique-se de que o disco da lâmina gira suavemente e que as lâminas têm a capacidade de girar sem quaisquer restrições.

CUIDADO

- A água sob alta pressão pode infiltrar-se nas vedações e danificar componentes eletrónicos e mecânicos.

Rodas

A relva nas rodas pode prejudicar o desempenho do cortador de relva ao subir inclinações. Utilize a escova para remover lama ou outros objetos entre os componentes, garantindo uma boa aderência.

Sensor de chuva

A. Verifique o sensor de chuva uma vez por mês e certifique-se de que não está coberto por lama, relva ou outros objetos.

B. Lave a lama, relva ou outros objetos ou utilize uma escova macia para limpar.

C. Seque a área do sensor após a limpeza para evitar que seja ativado como aconteceria com a chuva.

Câmara

Limpe a câmara regularmente para mantê-la em boas condições. Utilize um pano de algodão macio e limpo para evitar riscar a lente.

AVISO

- Certifique-se de que o cortador de relva está desligado antes da limpeza.
- Quando o cortador de relva estiver virado ao contrário, desligue-o.

6.2 Substituição das Lâminas

Para melhorar o desempenho e a segurança do corte, recomenda-se trocar os parafusos e as lâminas do cortador de relva a cada 1-2 meses, se ele for usado com frequência. Para um sistema de corte seguro, substitua todas as lâminas juntamente com os respetivos parafusos ao mesmo tempo. Consulte a secção "Especificações > Acessórios" para as peças que podem ser utilizadas.

AVISO

- Ao inspecionar ou fazer a manutenção da lâmina, use luvas grossas.
- NÃO reutilize os parafusos. Lesões graves podem resultar desta ação.
- Recomendamos vivamente a utilização dos parafusos corretos e das lâminas originais vendidas por nós. (NO.80203054).

Como substituir as lâminas

A. Desligue o cortador de relva.

B. Coloque o cortador de relva virado ao contrário sobre uma superfície imaculada e macia para evitar arranhões.

C. Remova a tampa de borracha central do Disco Deslizante.

D. Utilize uma chave de fendas de ponta cruzada para desapertar e retirar o parafuso central do Disco Deslizante

E. Remova o disco deslizante.

F. Utilize uma chave de fendas cruzadas para afrouxar os parafusos.

G. Remova os parafusos e as lâminas.

H. Instale o disco deslizante e aperte os parafusos.

I. Instale a cobertura central de borracha do protetor da lâmina.

Nota

- Substitua os parafusos com um torque padrão de 1,0+0,2 N.m. Um torque incorreto pode levar a problemas evitáveis.

- Certifique-se de que o cortador de relva está desligado e verifique se as lâminas estão a funcionar corretamente. Verifique se há ruídos anormais ou vibrações.

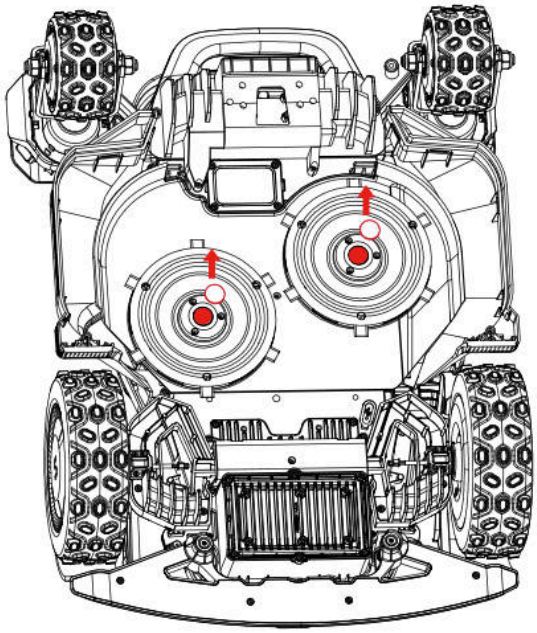

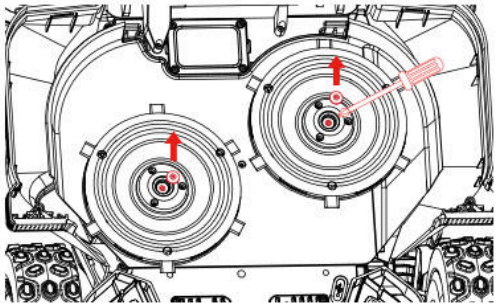

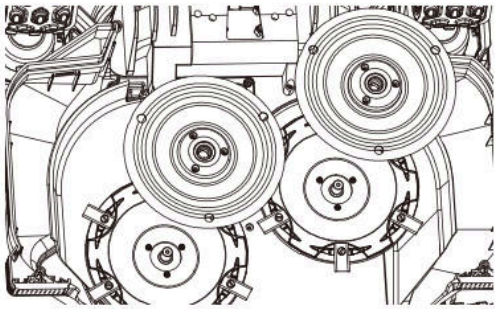

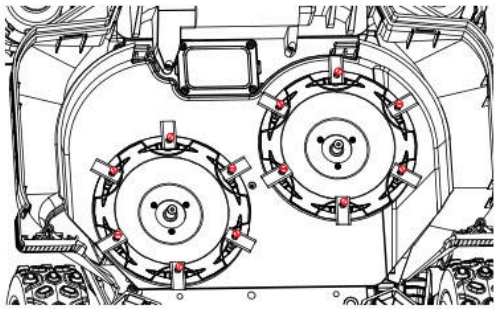

6.3 Aparador EdgeZero

Nota

- Não toque na lâmina rotativa

- Deve usar luvas ao mover

- Não toque no aparador em funcionamento

Como Remover o Aparador EdgZero

A. Desligue a alimentação

B. Desaparafuse e remova o botão de fixação do aparador EdgeZero.

C. Puxe o aparador EdgeZero para fora.

D. Remova o conjunto da tampa lateral

E. Instale o conjunto do protetor direito

F. Instale o conjunto da cobertura decorativa do aparador

G. Aperte e bloqueie o botão de fixação da cobertura decorativa do aparador na posição

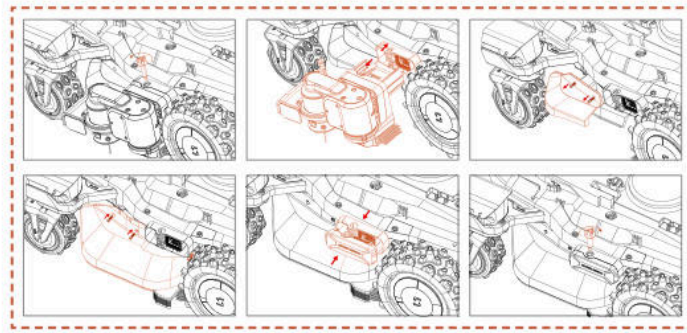

Como instalar o Aparador EdgeZero

A. Desligue a alimentação

B. Desaparafuse e remova o botão da cobertura decorativa do aparador

C. Remova a cobertura decorativa do aparador

D. Remova o conjunto do guarda direito

E. Instale o conjunto da cobertura lateral

F. Instale o aparador EdgeZero

G. Aperte o botão de fixação do aparador EdgeZero

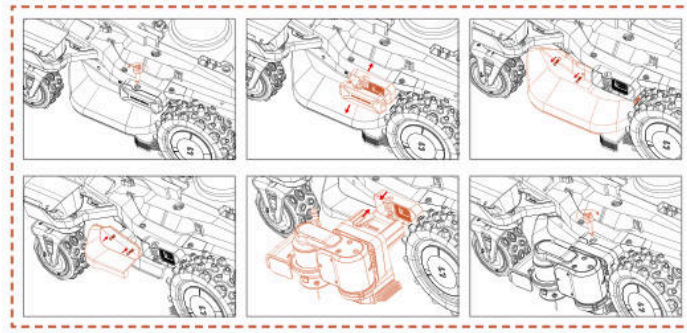

6.4 Transporte

Certifique-se da segurança do cortador de relva durante o transporte de longa distância utilizando a embalagem original. Antes de levantar, mover ou transportar o

produto, certifique-se de desligá-lo. Manuseie com cuidado e evite força violenta, como atirar ou pressão excessiva. Nunca levante ou transporte o cortador de relva enquanto o motor estiver em funcionamento.

Como mover ou levantar corretamente

Para garantir uma manipulação e transporte seguros, o corta-relva deve ser transportado por dois operadores. Um operador deve segurar o para-choques dianteiro e o outro deve segurar a pega traseira, coordenando-se entre si para completar a operação de elevação e movimentação.

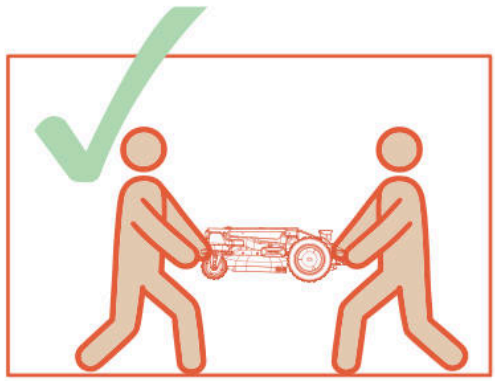

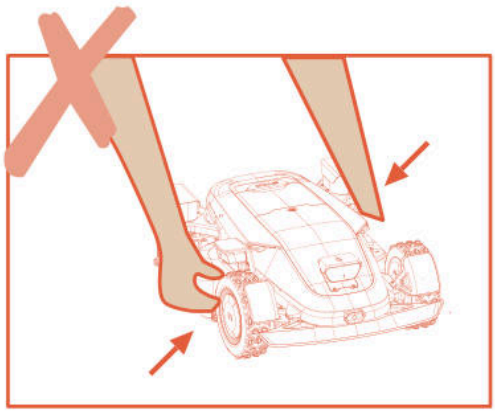

6.5 Bateria

A. Antes de guardar, carregue totalmente a bateria para evitar descargas excessivas e danos às peças elétricas.

B. A Garantia Limitada não cobre danos à bateria causados por descarga excessiva.

C. NÃO carregue a bateria em temperaturas do ar inferiores a 5 °C (41 °F) ou superiores a 40 °C (104 °F).

D. Se a bateria for carregada quando a temperatura do ar estiver entre 18 °C e 25 °C, pode prolongar a sua vida útil e melhorar o seu desempenho.

E. A bateria tem o melhor desempenho quando operada à temperatura ambiente normal (20 °C±5 °C).

Nota

- A autonomia da bateria depende da frequência de utilização do produto e do total de horas de trabalho. Se o tempo de operação for significativamente menor do que o habitual por carga completa ou se o relvado não for bem cortado, recomenda-se substituir a bateria.

Como substituir a bateria

A. Desligue o cortador de relva.

B. Coloque o cortador-relva virado ao contrário numa superfície macia e impecável.

C. Afrouxe os 4 parafusos que fixam o compartimento da bateria com uma chave de fendas cruzada.

D. Desligue a ficha.

E. Retire o bloco de baterias e substitua-o pelo novo.

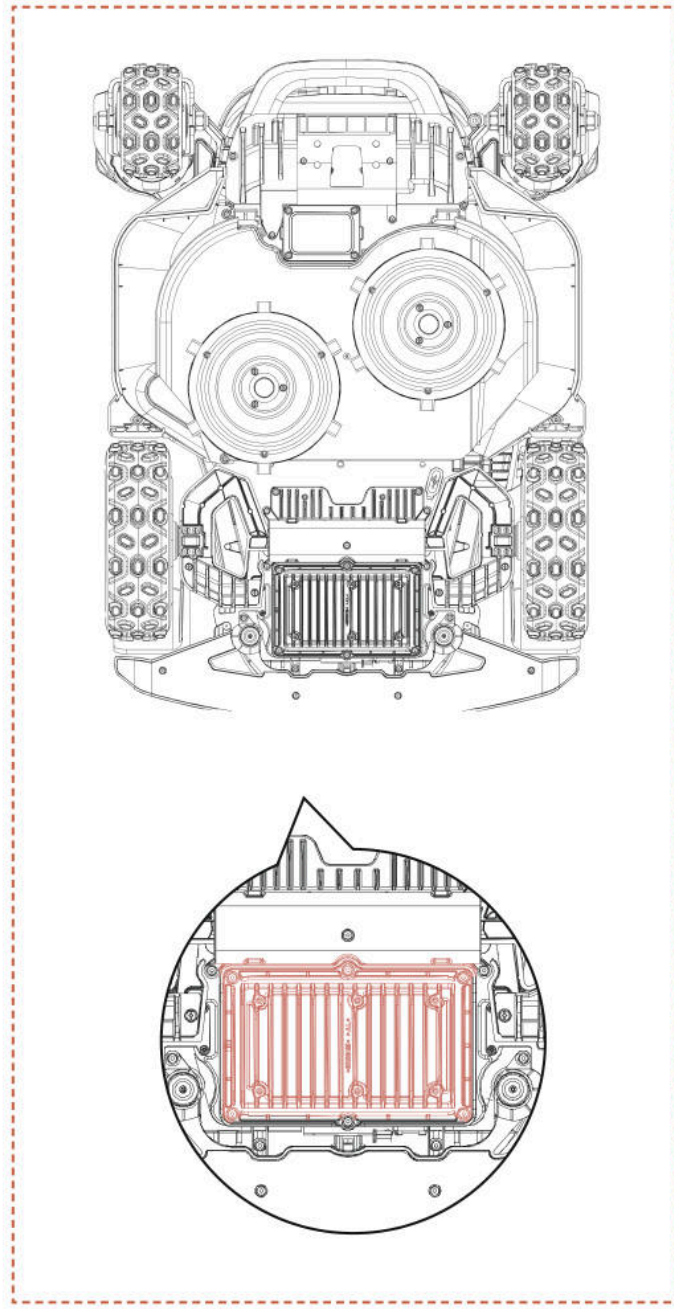

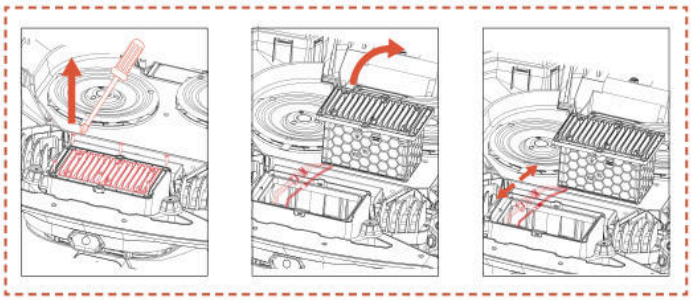

AVISO

- Utilize apenas a bateria original ou do mesmo modelo especificado pela Sunseeker Elite. Cada cortador de relva contém uma bateria.

- Dependendo do modelo específico do cortador de relva, a capacidade nominal da bateria é de 5000 mAh ou 10000 mAh.

- Não utilize pilhas não recarregáveis. Para recarregar a bateria, utilize apenas a unidade de alimentação destacável fornecida com este produto.

- Evite quebrar ou desmontar a caixa da bateria. Evite o contacto com objetos metálicos para prevenir curtos-circuitos. Mantenha-se afastado de fontes de calor, fogo e luz solar direta.

- Entre em contacto com o seu ponto de venda, com o serviço local ou regional de gestão de resíduos ou com o serviço de recolha de resíduos domésticos para obter mais informações sobre baterias e resíduos elétricos.

- Não é intenção que o compartimento da bateria seja aberto com frequência. Se for necessária uma nova bateria, só então deve abrir o compartimento da bateria.

- A bateria contém eletrólitos. Se o derrame de eletrólito entrar em contacto com a sua pele, lave imediatamente com água e sabão. Procure ajuda médica em caso de contacto com os olhos e lave imediatamente os olhos com água em abundância durante pelo menos 15 minutos, sem esfregar.

6.6 Fonte de Alimentação

Desligue a fonte de alimentação:

A. Antes de limpar um bloqueio.

B. Antes de verificar, limpar ou trabalhar na máquina.

C. Após colidir com um objeto estranho, inspecione a máquina para verificar danos.

D. Verifique regularmente o cabo, a ficha, a caixa e outras peças. Se detetar qualquer dano ou sinais de desgaste, interrompa o uso imediatamente.

AVISO

- NUNCA utilize uma fonte de alimentação danificada para operação. Para evitar riscos, o cabo de alimentação danificado deve ser substituído pelo fabricante, pelo seu agente de assistência ou por outras pessoas devidamente qualificadas. Se o cabo de extensão estiver com defeito, substitua-o por um cabo aprovado Sunseeker Elite de 10 m.

- NUNCA toque num cabo de extensão ou num fio danificado antes de o desligar da fonte de alimentação ou de o ligar à corrente. Um cabo danificado pode causar contacto com componentes elétricos.

- A fonte de alimentação não deve ser utilizada com nenhum outro dispositivo ou bateria, pois isso aumenta o risco de choque elétrico, incêndio ou ferimentos pessoais. Se utilizar baterias que não sejam as originais, a segurança do produto não pode ser garantida.

- Utilize apenas uma fonte de alimentação externa com as seguintes especificações:

CB11: Entrada: 100-240 V~ 50/60 Hz ,290 W.
Saída: 40 VCC, 7,0 A
CB12: Entrada: 100-240 VCA, 50/60 Hz, 820 W.
Saída: 40 VCC, 17,0 A

- Utilize apenas a unidade de alimentação fornecida com este aparelho.

- O carregador incorpora uma ligação à terra para fins funcionais.

- NÃO carregue quando a bateria estiver a derramar líquido.

- Mantenha o cabo de extensão afastado de peças móveis perigosas para evitar danos nos cabos que possam levar ao contacto com partes sob tensão.

Recomendação

Ligue o cortador de relva e/ou os seus periféricos apenas a um circuito de alimentação protegido por um dispositivo de corrente residual (RCD) com uma corrente de disparo não superior a 30 mA.

6.7 Armazenamento

A. Certifique-se de que o cortador de relva está totalmente carregado e desligado antes de o guardar, para evitar uma descarga excessiva, o que poderia resultar em danos permanentes.

B. Guarde num local seco e fresco no interior. A exposição à luz solar e a temperaturas extremas (quentes ou frias) acelerará o processo de envelhecimento dos componentes e pode causar danos permanentes.

C. Mantenha produtos químicos e fontes de calor (fogões, radiadores, etc.) longe do cortador de relva, da estação de carregamento e da fonte de alimentação.

D. Armazene a fonte de alimentação numa área com boa ventilação e proteja-a da humidade.

AVISO

- Desligue o cabo de alimentação da tomada se estiver prevista uma trovoada. Desligue todos os fios e cabos que estão ligados à estação de carregamento. Reconecte quando já não houver possibilidade de trovoada.

Requisitos adicionais para armazenamento no inverno

O cortador de relva:

A. Limpe bem o cortador de relva antes de guardá-lo.

B. Verifique os componentes sujeitos a desgaste, como as lâminas.

C. Repare ou substitua-os se estiverem em mau estado.

D. Guarde o cortador de relva num local seco e protegido de geadas, apoiado sobre todas as rodas, de preferência na embalagem original.

A estação de carregamento:

A. Desligue da estação de carregamento e desligue a fonte de alimentação da tomada.

B. Coloque a estação de carregamento no interior se a temperatura ambiente descer abaixo de -20°C.

6.8 Descrição da Banda de Comunicação

4G		
Banda	**Frequência**	**Potência Máxima (dBm)**
GSM 900	880 MHz a 915 MHz	35
GSM 1800	1710 MHz a 1785 MHz	32
Banda LTE 1	1920 MHz a 1980 MHz	25
Banda LTE 3	1710 MHz a 1785 MHz	25
Banda LTE 7	2500 MHz a 2570 MHz	25
Banda LTE 8	880 MHz a 915 MHz	25
Banda LTE 20	832 MHz a 862 MHz	25
Banda LTE 28	703 MHz a 748 MHz	25
Bluetooth		
	Banda(s) de Frequência	Potência Máxima de Saída
	BT: 2400~2483,5 MHz	BT BDR+EDR: 20 dBm Máx.
		BT BLE: 20 dBm Máx.
Wi-Fi		
	Banda(s) de Frequência	Potência Máxima de Saída
Wi-Fi 2,4 GHz	2400~2483,5 MHz	20 dBm Máx.
Wi-Fi 5,2 GHz	5150~5250 MHz	23 dBm Máx.
Wi-Fi 5,3 GHz	5250~5350 MHz	20 dBm Máx.
Wi-Fi 5,6 GHz	5470~5725 MHz	27 dBm Máx.
Wi-Fi 5,8 GHz	5725~5850 MHz	14 dBm Máx.

Wi-Fi 5,3 G apenas para uso em interiores Válido para UE/EEE, Reino Unido (GB + NI), RS, CH e TR.		
2.4G		
	Banda(s) de Frequência	Potência Máxima de Saída
	2402-2480 MHz	20 dBm Máx.
GNSS (Apenas receção)		
	Banda(s) de Frequência	Potência Máxima de Saída
	Galileo (E1) 1559 to 1610 MHz Galileo (E5a) 1164 to 1215 MHz Galileo (E5b) 1164 to 1215 MHz Galileo (E6) 1215 to 1300 MHz	N/A

Interfaces e serviços de rede expostos através de interfaces de rede no estado de fábrica

Interface de rede	Serviço de rede	Descrição
Interface WLAN	Porta UDP 41774 UDP53 TCP53, etc.	Serviço temporário de resolução de nomes de domínio DNS
Interface BLE	GATT:0x1800	Fornece a identidade básica do dispositivo e informações de gestão de ligação, utilizado principalmente para descoberta de dispositivos, ligação inicial e configuração de difusão.
	GATT: 0x1801	Fornece a identidade básica do dispositivo e informações de gestão de ligação, utilizado principalmente para descoberta de dispositivos, ligação inicial e configuração de difusão.
Interface 4G LTE	Interface de comunicação de rede móvel 4G	A aplicação Sunseeker Robot liga-se a dispositivos, personaliza serviços de controlo, controla máquinas remotamente, etc.
LORA	Não aplicável	Permite a comunicação entre o dispositivo e a estação base

Notificação sobre a capacidade do Wi-Fi de recolher palavras-passe

O dispositivo recolhe e armazena o SSID e a palavra-passe Wi-Fi que introduz apenas para funções de rede.

Aviso sobre a recolha de dados GPS

Funciona como uma função de cerca virtual, determinando se o cortador de relva está fora da área da cerca eletrónica virtual e prevenindo roubos.

6.9 Reciclagem e Eliminação no Fim de Vida Útil

Este produto NÃO é resíduo doméstico. Entre em contacto com o seu município, ponto de venda ou serviço de resíduos domésticos para obter informações sobre reciclagem.

AVISO

- Este produto não deve ser eliminado em aterros, queimado ou misturado com o lixo doméstico comum. Os componentes elétricos podem causar perigo ou danos graves.

7. FAQ e Resolução de Problemas

7.1 Mensagem de erro

Mensagem no LCD	Solução
Fora dos limites	1. Confirmar se a máquina está fora do mapa. Traga-o de volta e verifique novamente a instalação. 2. Confirme se o utilizador moveu a estação de carregamento. Mover a estação de carregamento exigirá um novo mapeamento. 3. Verifique se a máquina está obstruída.
Falha no motor da roda dianteira	Motor da roda dianteira está bloqueado, remova os obstáculos.
Falha no motor da roda traseira	Motor da roda traseira está bloqueado, remova obstáculos.
Lâmina presa	Lâmina presa, por favor limpe o Disco de Corte.
Falha no motor da lâmina	Motor do cortador está bloqueado, remova obstáculos.
Colisão	Confirme se o pára-choques está na posição correta. Tente recolocá-lo no lugar.
Elevação	1. Confirme se a máquina foi levantada. 2. Confirme se a máquina está presa e se a roda dianteira está suspensa.
Invertido	Confirme se a máquina está virada ao contrário.
Inclinação	Confirme se a máquina está colocada em terreno irregular.
Erro de ancoragem	1. Contatos de carregamento sujos no cortador de relva ou na estação de carregamento, limpe-os com álcool. 2. Verifique se a luz da estação de carregamento está acesa, talvez a estação de carregamento não tenha energia. 3. Verifique se a estação de carregamento está instalada numa superfície plana. Se estiver desnivelada, ajuste a posição da estação de carregamento. 4. Confirme se o utilizador moveu a estação de carregamento. A movimentação da estação de carregamento exigirá um remapeamento. 5. Verifique se existem obstáculos em frente à estação de carregamento. Se existirem obstáculos, remova-os. 6. Verifique se a máquina está obstruída na área da estação de carregamento. 7. O código QR na estação de carregamento está sujo ou danificado; tente limpá-lo ou encomendar um novo no centro de serviço. 8. Verifique se a fita magnética na parte inferior do piso caiu e recoloque-a.
Aprisionado	1. Confirme se existem demasiados obstáculos à volta da máquina. 2. O robô entrou num espaço estreito e não conseguiu sair. 3. Existe uma identificação visual incorreta nesta área. Utilize a função de zona segura para ignorar os resultados do reconhecimento visual. 4. O corta-relvas está a escorregar.
Atualização falhada	1. Verifique se o sinal Wi-Fi está muito fraco. 2. Verifique se a máquina está a carregar numa estação de carregamento.
Bateria fraca Mapeamento falhado	1. Coloque a máquina na estação de carregamento para verificar se consegue carregar totalmente. 2. Verifique as luzes na estação de carregamento para confirmar se há eletricidade na estação de carregamento. 3. Verifique se os contactos da estação de carregamento e do cortador de relva estão corroídos. Limpe estes contactos com álcool
Erro de carregamento	1. Contatos de carregamento sujos no cortador de relva ou na estação de carregamento, limpe-os com álcool. 2. Verifique se a luz da estação de carregamento está acesa, talvez a estação de carregamento não tenha energia. 3. Verifique se a estação de carregamento está instalada numa superfície plana. Se estiver desnivelada, ajuste a posição da estação de carregamento.
Mapa excede área máxima de trabalho	Crie um novo mapa dentro da faixa de capacidade nominal do produto.
Falha no motor da roda traseira	1. Motor de direção traseiro está bloqueado, remova obstáculos. 2. Desligue o corta-relvas e reinicie-o.

Mensagem no LCD	Solução
Falha no motor de elevação	1. Motor de elevação está bloqueado, remova obstáculos. 2. Desligue o corta-relvas e reinicie-o.
Não é possível localizar a estação de carregamento	1. Confirme se o utilizador moveu a estação de carregamento. A movimentação da estação de carregamento exigirá um remapeamento. 2. Verifique se a máquina está presa e se as rodas estão a patinar. 3. Coloque o robô de volta na estação de carregamento e verifique se ele carrega normalmente.
Bateria fraca	Confirme se a bateria está fraca e deixe-a funcionar após estar totalmente carregada.
Falha na localização	1. Certifique-se de que o cortador-relva está ligado. Reiniciar a máquina demora alguns minutos para concluir o processo de inicialização. 2. Verifique se a máquina está obstruída. 3. Confirme se o utilizador moveu a estação de carregamento. A movimentação da estação de carregamento exigirá um remapeamento.
Falha na conexão da rede de localização	Se a rede de localização não for restaurada por um longo período, mova o Cortador de Relva para uma área com bom sinal antes de reiniciá-lo para operação.
Avariou a câmara	Desligue o cortador-relva e reinicie-o.
Câmara bloqueada	1. Limpe a câmara antes de iniciar. 2. Verifique se a câmara está coberta por algum objeto. 3. Pressione qualquer botão para sair do modo de pausa.
Sem mapa	Crie um mapa antes de iniciar.
Mapeamento falhado	1. Confirme se o percurso que vai seguir é fechado. 2. Confirmar se a máquina está online. 3. Verifique se a máquina está obstruída.
Temperatura da bateria fora do intervalo	Confirme se a temperatura ambiente está muito alta ou muito baixa e aguarde até que a temperatura volte ao normal antes de deixar o cortador funcionar.
Zona inacessível	1. Verifique se a máquina está obstruída. 2. Verifique se existem obstáculos grandes bloqueando. 3. Se não houver um canal a ligar as áreas de trabalho, crie primeiro um canal.
O atraso devido à chuva termina em_ minutos	O corta-relva detetou condições de chuva e não pode executar a tarefa programada atual. Após a chuva parar, se ainda estiver dentro do horário programado, iniciará o trabalho automaticamente.
Falha no sistema	Desligue o cortador-relva e reinicie-o.
Falha na ligação do sensor magnético	Desligue o cortador-relva e reinicie-o.

Instruções sobre como proceder em caso de vibrações anormais:
A. Desligue a máquina.
B. Vire a máquina 180 graus.
C. Verifique o estado das lâminas quanto a danos ou mau funcionamento.
D. Recomenda-se substituir todas as lâminas.
E. Vire a máquina para a posição normal para começar a trabalhar.

7.2 Resolução de problemas

Se encontrar algum problema relacionado com o produto ou aplicação, questões comuns ou dúvidas, consulte os artigos de FAQ no site oficial da Sunseeker (www.sunseekerelite.com) ou na secção "Ajuda & Orientação" da Aplicação.

8. Informação Importante

8.1 Privacidade de Dados

• Quem e porquê?

Ao registar-se e utilizar a Plataforma X9/X9 Plus da Sunseeker, a Sunseeker Elite (ou "nós"), enquanto responsável pelo tratamento, irá processar os seus dados pessoais. Processaremos os seus dados pessoais para:

1. Fornecer-lhe a ligação à Plataforma X9/X9 Plus ou apresentar-lhe uma proposta para esse serviço. A base jurídica é que o tratamento é necessário para a execução do contrato que celebrou connosco ou para tomar medidas antes de celebrar um contrato connosco.

2. Desenvolver e melhorar ainda mais os nossos produtos e serviços. A base legal é o nosso interesse legítimo em desenvolver e melhorar os nossos produtos e serviços.

3. Ative a conectividade da Plataforma X9/X9 plus (Internet das Coisas): utilize integrações de parceiros (por exemplo, assistentes inteligentes, incluindo dispositivos com comando de voz); utilize plataformas de conectividade para ligar a Plataforma X9/X9 plus a dispositivos, aplicações e serviços de terceiros; e crie a sua própria integração para a casa inteligente. A base legal é que o processamento é necessário para a execução do contrato que celebrou connosco.

4. Fornecer-lhe informações relevantes relacionadas com a sua experiência com a Plataforma X9/X9 plus. A base jurídica é o nosso interesse legítimo em mantê-lo informado sobre os seus produtos e serviços específicos e as suas características.

5. Fornecer-lhe assistência e resolução de problemas relativos à Plataforma X9/X9 plus. A base jurídica é que o tratamento é necessário para a execução do contrato que celebrou connosco.

Se nos tiver dado o seu consentimento (caso em que a base legal é o seu consentimento), podemos também processar os seus dados pessoais para as seguintes finalidades:

1. Enviar publicidades personalizadas e boletins informativos sobre os nossos produtos e serviços.

2. Enviar inquéritos aos clientes e analise os dados fornecidos, conforme detalhado nessa comunicação.

Os seus dados serão processados enquanto forem necessários à Sunseeker Elite para cumprir os objetivos acima mencionados, mas em nenhuma circunstância por um período superior ao permitido pelas leis aplicáveis.

• Que dados pessoais processamos?

Podemos processar os seguintes dados pessoais:

1. Dados pessoais: nome e apelido, nacionalidade, preferências linguísticas;

2. Dados de contacto: endereço de e-mail, endereço postal;

3. Informação da conta: idade da conta, palavra-passe, número da conta;

4. Outros dados relacionados com a sua Plataforma X9/X9 Plus: nome do cortador de relva, nomes de emparelhamento, ações acionadas através da utilização de integrações de parceiros e informações sobre o dispositivo.

• Utilização de dados de localização

Alguns dos nossos serviços só funcionam se pudermos determinar a localização do seu cortador de relva (por exemplo, exibição do tempo). Quando partilha a localização do seu cortador de relva connosco, os dados são armazenados como parte do seu perfil e podem ser enviados a terceiros de forma pseudonimizada com o objetivo de prestar o serviço relevante (por exemplo, para estacionar o cortador de relva em caso de chuva forte).

8.2 Garantia Limitada

Esta Garantia Limitada cobre apenas defeitos em materiais ou mão de obra do produto e seus componentes quando utilizados em condições normais e comuns. Se surgir um defeito coberto por esta Garantia Limitada, a Sunseeker ou os seus representantes autorizados, a seu exclusivo critério, repararão ou substituirão o Produto ou componentes defeituosos, de acordo com esta Garantia Limitada. O período de garantia aplicável começa na data da compra original à Sunseeker ou a um revendedor, distribuidor ou concessionário autorizado da Sunseeker.

Condições de Garantia

Registo: Registe o produto online em **www.sunseekerelite.com** no prazo de 30 dias após a compra
para receber uma garantia de 36 meses. Sem registo, aplicará-se uma garantia de 24 meses.

Método de registo: Inicie sessão em http://www.sunseekerelite.com/, clique no ícone «Centro Pessoal» ou na secção «Apoio ao Cliente», desça a página até encontrar «Política de Garantia» e, em seguida, clique no botão «Ver a minha garantia» para aceder ao registo da garantia.

Garantia da Bateria: As baterias estão cobertas por um período de 24 meses apenas, independentemente do registo online.

Uso Adequado: O produto não deve ter sido utilizado indevidamente, abusado, negligenciado, alterado, modificado ou reparado por qualquer pessoa que não seja um centro de serviço autorizado.

Peças Aprovadas: Apenas acessórios e peças aprovados pela Sunseeker Elite podem ser utilizados com este produto.

Prevenção de Danos: O produto não deve ter sofrido danos devido a objetos estranhos, substâncias ou acidentes.

Condições de Armazenamento: A bateria e o produto devem ser armazenados no interior se a temperatura exterior for inferior a 0°C.

Exclusões da Garantia

Desgaste Normal: Os componentes que sofrem desgaste natural devido ao uso normal, como lâminas, não estão cobertos por esta garantia.

Manutenção Não Autorizada: Danos, avarias ou falhas resultantes de manutenção, manuseamento ou sobrecarga não autorizados ou inadequados estão excluídos.

Danos na Lavadora de Alta Pressão: Danos causados por exposição a lavagem de alta pressão não estão cobertos.

Para fazer uma reclamação de garantia, deve fornecer prova de compra na forma de um recibo válido que mostre a data e o local da compra.

Esta garantia é adicional aos seus direitos legais e não cobre quaisquer acessórios fornecidos com o produto. Todas as reparações e produtos de substituição estão cobertos pela garantia limitada pelo período restante da garantia original a partir da data de compra.

8.3 Exclusões de Responsabilidade

Fornecemos aos clientes serviços pós-venda, excluindo as seguintes situações:

1. Danos causados por fatores não relacionados com o fabrico, incluindo, entre outros, erros do utilizador.

2. Danos causados por modificações não autorizadas, desmontagem ou abertura da estrutura não de acordo com as instruções oficiais ou manuais.

3. Danos causados por instalação inadequada, uso incorreto ou operação não conforme com as instruções oficiais ou manuais.

4. Danos causados por um prestador de serviços não autorizado.

5. Danos causados por modificações não autorizadas nos circuitos e/ou incompatibilidade ou uso indevido da bateria e do carregador.

6. Danos causados por utilizadores que não seguem as instruções e recomendações do manual.

7. Danos causados pela operação em condições inadequadas do relvado (por exemplo, grandes áreas com poças quando as áreas restritas não estão devidamente definidas, locais com abundância de pedras cobrindo a superfície do relvado, etc.)

8. Danos causados pela utilização do produto em ambientes com interferência eletromagnética, incluindo áreas de mineração ou proximidade de torres de transmissão de rádio, cabos de alta tensão, subestações, etc.

9. Danos causados pela utilização do produto em ambientes sujeitos a interferências de outros dispositivos sem fios, tais como transmissores, ligações de vídeo, sinais Wi-Fi, etc.

10. Danos causados por problemas de fiabilidade ou compatibilidade ao utilizar peças de terceiros não autorizadas.

11. Danos causados pela operação da unidade com uma bateria descarregada ou defeituosa.

12. Danos causados por fatores imprevisíveis, como colisões de automóveis, ataques de animais selvagens, inundações, etc.

Este conteúdo está sujeito a alterações sem aviso prévio.

8.4 Contacte-nos

Sunseeker Intelligent Technology SE

Endereço: Theodorstraße 41M1, D-22761 Hamburgo

Website: www.sunseekerelite.com

PT

Declaração de Conformidade CE

Fabricante:
Zhejiang Sunseeker Industrial Co., Ltd.
988 Jinde Rd. Parque Industrial Jiangdong, Jinhua, Zhejiang 321000 R.P. China CHINA
Declara e assume a responsabilidade de que o produto:
Nome da Marca: Sunseeker Elite
Representante Autorizado:
Sunseeker Intelligent Technology SE
Theodorstrasse 41M1 22761 Hamburgo
Nome do produto: Cortador de Relva Robótico
Modelo: RMX12000D40V(X9), RMX24000D40V(X9 Plus)
Versão de Hardware: SNK_X9_MAIN_V70
Versão do Software: 0.3.6.2771 (será atualizado)
Conforme(s) às seguintes diretivas:
1. Diretiva de Equipamentos de Rádio (2014/53/UE)
2. Diretiva de Máquinas (2006/42/CE)
3. Diretiva RoHS (2011/65/UE) e diretiva de alteração ((UE)2015/863)
4. Regulamento da Bateria (UE) 2023/1542

Esta declaração foi emitida sob a única responsabilidade do fabricante.
O objeto da declaração está em conformidade com a legislação de harmonização relevante da União.
Referências à legislação de harmonização relevante da União:
PT 50636-2-107: 2015+A1:2018+A2: 2020+A3: 2021
PT 60335-1:2012+A11:2014+A13:2017+ A1:2019 + A2:2019+ A14:2019+A15:2021

EN IEC 55014-1:2021	EN IEC 55014-2:2021	EN IEC 61000-3-2:2019+A1:2021+A2:2024
EN 61000-3-3:2013+A1:2019+A2:2021	EN 301 489-1 V2.2.3	EN 301 489-3 V2.3.2
EN 301 489-17 V3.3.1	EN 301 489-19 V2.2.1	EN 301 489-52 V1.2.1
EN 301 511 V12.5.1	EN 301 908-1 V15.2.1	EN 301 908-13 V13.2.1
EN 303 413 V1.2.1	EN 300 440 V2.2.1	EN 300 328 V2.2.2
PT 62311: 2008	PT IEC 62311: 2020	EN 301 893 V2.1.1
EN 62321-1:2013	EN 18031-1: 2024	EN 18031-2: 2024
EN IEC 62321-2:2021	EN 62321-3-1:2014	EN 62321-8:2017
EN 62321-4:2014 /A1:2017	EN 62321-5:2014	EN 62321-7-1:2015
EN 62321-7-2:2017	EN 62321-6:2015	EN 62321-8:2017
IEC 62133-2:2017+A1:2021	EN 50665: 2017	EN IEC 63000:2018
EN ISO 3744:2010		

Informação sobre Exposição a RF:

Este dispositivo foi testado e cumpre os limites aplicáveis à exposição a radiofrequências (RF).

Este equipamento deve ser instalado e operado de acordo com as instruções fornecidas e a(s) antena(s) utilizada(s) para este transmissor deve(m) ser instalada(s) de forma a proporcionar uma distância de separação de pelo menos 30 cm de todas as pessoas e não deve(m) ser co-localizada(s) ou operar em conjunto com qualquer outra antena ou transmissor.

Assinado por e em nome de:
Zhejiang Sunseeker Industrial Co., Ltd.
Local: Jinhua, Zhejiang R.P. China CHINA
Data: 03-2-2026
Nome: Harry Ran
Assinatura: Harry
Título: Engenheiro Chefe

Representante Autorizado:
Sunseeker Intelligent Technology SE
Theodorstrasse 41M1
22761 Hamburgo
Hans-Peter Kübler
Diretor Executivo

Sadržaj

1. Bezbednost i Propisi ... 688
1.1 Opšte odredbe ... 688
1.2 Opšta bezbednosna uputstva ... 688
1.3 Bezbednosna uputstva za instalaciju ... 689
1.4 Bezbednosna uputstva za svakodnevni rad ... 690
1.5 Bezbednosna uputstva za održavanje ... 690
1.6 Bezbednost baterije ... 690

2. Simboli i nalepnice ... 690

3. Sadržaj i specifikacije ... 691
3.1 Sadržaj pakovanja ... 691
3.2 Delovi i funkcije ... 692
3.3 Specifikacije ... 693

4. Instalacija i mapiranje ... 694
4.1 Pripreme ... 695
4.2 Aktiviranje kosilice ... 695
4.3 Povezivanje sa aplikacijom ... 696
4.4 Instaliranje punjačke stanice ... 696
4.5 Mapiranje ... 697
4.6 netRTK Podešavanja ... 700

5. Svakodnevni rad ... 701
5.1 Displej i kontrola na kosilici ... 701
5.2 Promena PIN koda ... 702
5.3 Podešavanje rasporeda ... 702
5.4 Uvod u Aplikaciju ... 703
5.5 S Connect Modul ... 704
5.6 IoT ... 706
5.7 Izbegavanje prepreka ... 707

6. Održavanje ... 707
6.1 Čišćenje ... 707
6.2 Zamena noževa ... 708
6.3 EdgZero trimer ... 709
6.5 Baterija ... 710
6.6 Napajanje ... 711
6.7 Skladištenje ... 711
6.8 Opis komunikacionog opsega ... 712
6.9 Reciklaža i odlaganje na kraju životnog veka ... 712

7. Često postavljana pitanja i rešavanje problema ... 712
7.1 Poruke o greškama ... 712
7.2 Rešavanje problema ... 714

8. Važne informacije ... 714
8.1 Zaštita podataka o ličnosti ... 714
8.2 Ograničena garancija ... 715
8.3 Odricanje od odgovornosti ... 715
8.4 Kontaktirajte nas ... 715

1. Bezbednost i Propisi

1.1 Opšte odredbe

VAŽNO
PAŽLJIVO PROČITAJTE PRE UPOTREBE
ČUVAJTE ZA BUDUĆU UPOTREBU

Namena

Ovaj vrtni proizvod je namenjen isključivo za košenje trave, odnosno za automatsko košenje vrtnog travnjaka u bilo koje doba dana. Svaka upotreba van namenske svrhe može predstavljati opasnost i potencijalno izazvati povrede lica ili oštećenje imovine. Imperativ je strogo se pridržavati navedenih smernica kako bi se obezbedila bezbednost i sprečile nezgode.

Neodobrena Upotreba

Ovaj vrtni proizvod nije namenjen za korišćenje od strane dece mlađe od 14 godina ili lica sa smanjenim fizičkim, čulnim ili mentalnim sposobnostima, ili nedostatkom iskustva i znanja, osim ako ih nadzire lice odgovorno za njihovu bezbednost i/ili im je dalo uputstva o korišćenju proizvoda.

Nepravilna upotreba obuhvata, ali se ne ograničava na: prevoz ljudi, dece ili životinja na mašini; prevoz od strane mašine; korišćenje mašine za vuču ili guranje tereta; i korišćenje mašine za košenje biljaka koje nisu trava.

Zaostali rizici- Nosite zaštitne rukavice i zaštitne naočare prilikom obavljanja održavanja ili zamene noževa, kako biste sprečili povrede.

Ne produžavajte kabl između jedinice za napajanje i punjače.

- Prilikom rada mašine na javnim površinama, znakovi upozorenja moraju biti postavljeni oko radne površine. Znakovi moraju jasno prikazivati sledeći tekst:

UPOZORENJE

- Ne dodirujte opasne pokretne delove pre nego što se potpuno zaustave.
- Držite napojni kabl, jedinicu za napajanje, produžni kabl i sve ostale električne kablove koji ne pripadaju proizvodu van zone košenja kako biste održali njihovu udaljenost od opasnih pokretnih delova i sprečili oštećenje kablova koji mogu doći u kontakt sa delovima pod naponom. Postoji rizik od povrede ili smrti za operatera ili posmatrače ako se ne poštuju uputstva iz priručnika.
- Automatska kosilica! Držite se dalje od mašine! Deca moraju biti pod nadzorom!
- Sačuvajte sva upozorenja i uputstva za buduću upotrebu.
- Upozorenje da nikada ne dozvolite deci, osobama sa smanjenim fizičkim, senzornim ili mentalnim sposobnostima, osobama bez iskustva i znanja, ili osobama koje nisu upoznate sa ovim uputstvima da koriste mašinu; lokalni propisi mogu ograničiti starost operatera.
- Pročitajte sva bezbednosna upozorenja, uputstva, ilustracije i specifikacije dostavljene uz ovaj proizvod. Nepoštovanje svih navedenih uputstava može dovesti do strujnog udara, požara i/ili teških povreda.

- Prilikom rada mašine na javnim površinama, znakovi upozorenja moraju biti postavljeni oko radne površine. Znakovi moraju jasno prikazivati sledeći tekst:

UPOZORENJE

- Automatska kosilica. Držite se dalje od mašine. Deca moraju biti pod nadzorom!
- Uređaj mora biti isključen kada se ne koristi.

1.2 Opšta bezbednosna uputstva

Bezbednost radnog područja

A. Ne rukujte mašinama u eksplozivnoj atmosferi, na primer u prisustvu zapaljivih tečnosti, gasova ili prašine. Mašine stvaraju varnice koje mogu zapaliti prašinu ili pare.

B. Pažljivo pročitajte uputstva. Upoznajte se sa kontrolama i pravilnom upotrebom mašine.

C. Nikada ne dozvoljavajte licima koja nisu upoznata sa ovim uputstvima ili deci da koriste mašinu. Lokalni propisi mogu ograničiti starosnu dob operatera.

D. Operater ili korisnik je odgovoran za nezgode ili opasnosti koje se dogode drugim licima ili njihovoj imovini.

Električna bezbednost

A. Mrežni utikači moraju odgovarati utičnici. Nikada ne modifikujte utikač na bilo koji način. Ne koristite adaptere ili utikače za uzemljene uređaje. Nemodifikovani utikači i odgovarajuće utičnice smanjiće rizik od strujnog udara.

B. Izbegavajte fizički kontakt sa uzemljenim ili za zemlju površinama, kao što su cevi, radijatori, šporeti i frižideri. Povećan je rizik od strujnog udara ako je vaše telo uzemljeno.

C. Ne zloupotrebljavajte napojne kablove. Nikada ne koristite napojni kabl za nošenje, povlačenje ili isključivanje uređaja. Držite napojne kablove dalje od toplote, ulja, oštrih ivica ili pokretnih delova. Oštećeni ili zapetljani napojni kablovi povećavaju rizik od strujnog udara.

D. Ako je neizbežno rukovanje mrežnim uređajem na vlažnom mestu, koristite napajanje zaštićeno uređajem za zaštitu od strujnog udara (RCD). Upotreba RCD uređaja smanjuje rizik od strujnog udara.

E. Obezbedite ispravnu instalaciju sistema za automatsko obeležavanje granica (ograde) prema uputstvima.

F. Povremeno pregledajte površinu gde će mašina biti korišćena i uklonite sve kamenje, štapove, žice, kosti i druge prepreke.

G. Redovno proveravajte noževe, zavrtnje noževa i sklop sekača na habanje ili oštećenje. Zamenjujte istrošene

ili oštećene noževe i zavrtnje u kompletima kako biste očuvali balans.

H. Kod mašina sa više vratila, budite pažljivi jer rotacija jednog noža može prouzrokovati rotaciju drugih noževa.

Lična bezbednost

A. Ne dozvoljavajte licima koja nisu upoznata sa mašinom ili ovim uputstvima da upravljaju mašinom. Mašine su opasne u rukama neobučenih korisnika.

B. Ostanite oprezni, pazite šta radite i koristite zdrav razum prilikom rukovanja mašinom. Ne koristite mašinu dok ste umorni ili pod uticajem droge, alkohola ili lekova. Trenutak nepažnje tokom rukovanja mašinom može rezultirati ozbiljnom ličnom povredom.

C. Uklonite svaki ključ za podešavanje ili ključ pre rukovanja mašinom. Ključ ili ključ za podešavanje ostavljen prikačen za rotirajući deo mašine može dovesti do lične povrede.

D. Kada ručno upravljate mašinom, očuvajte pravilan stav i ravnotežu u svakom trenutku. Ovo omogućava bolju kontrolu nad mašinom u neočekivanim situacijama.

E. Ne dopustite da vas poznavanje mašine stečeno čestom upotrebom učini samopouzdanim i da zanemarite principe bezbednosti pri radu. Nepažljiva radnja može u trenu izazvati tešku povredu.

Korišćenje i nega mašine

A. Isključite utikač iz izvora napajanja i/ili uklonite baterijski paket (ako je odvojiv) iz mašine ili drugih uređaja pre nego što izvršite bilo kakva podešavanja, promenu pribora ili skladištenje. Ove preventivne bezbednosne mere smanjuju rizik od slučajnog pokretanja.

B. Održavajte mašine i pribor. Proverite blokiranje ili neusklađenost pokretnih delova, lomljenje delova i bilo koje drugo stanje koje može uticati na rad mašine. Ako je oštećena, dajte mašinu na popravku pre upotrebe. Mnoge nezgode su uzrokovane loše održavanim mašinama i priborom.

C. Koristite mašinu i pribor u skladu sa ovim uputstvima, uzimajući u obzir uslove rada i posao koji treba obaviti. Korišćenje mašine za radnje drugačije od onih za koje je namenjena može dovesti do opasne situacije.

D. Nikada ne rukujte mašinom sa neispravnim zaštitnim omotačima ili bez bezbednosnih uređaja.

E. Ne stavljajte ruke ili noge blizu ili ispod rotirajućih delova. Držite se podalje od otvora za izbacivanje u svakom trenutku.

F. Nikada ne podižite ili nosite mašinu dok je motor u pogonu.

G. Aktivirajte bravu uređaja / Postavite mašinu u položaj „ZAKLJUČAJ“
- pre nego što otklonite blokadu;
- pre nego što proverite, čistite ili radite na mašini.

H. Ne ostavljajte mašinu da radi bez nadzora ako znate da se u blizini nalaze kućni ljubimci, deca ili ljudi.

Servisiranje

A. Servisirajte vašu mašinu kod kvalifikovanog servisera koristeći samo identične rezervne delove. Ovo će obezbediti da se bezbednost mašine održi.

B. Držite sve matice, zavrtnje i šrafove zategnutim kako biste obezbedili da mašina bude u bezbednom radnom stanju.

C. Zamenjujte istrošene ili oštećene delove radi bezbednosti.

D. Obezbedite da se zamenjuju ispravni noževi.

E. Obezbedite da se baterije puni ispravnim punjačem koji preporučuje proizvođač. Nepravilna upotreba može dovesti do strujnog udara, pregrevanja ili curenja korozivne tečnosti iz baterija.

F. U slučaju curenja elektrolita, isperite vodom/ neutralizujućim sredstvom, potražite medicinsku pomoć ako dođe u kontakt sa očima, itd.

G. Servisiranje mašine treba obavljati prema uputstvima proizvođača.

Korišćenje i nega baterijskih alata

A. Punite samo punjačem koji je odredio proizvođač. Punjač koji je pogodan za jednu vrstu BATERIJSKOG paketa može stvoriti rizik od požara kada se koristi sa drugim BATERIJSKIM paketom.

B. Koristite samo električne alate sa posebno određenim BATERIJSKIM paketima. Upotreba bilo kojih drugih BATERIJSKIH paketa može stvoriti rizik od povrede i požara.

C. Kada BATERIJSKI paket nije u upotrebi, čuvajte ga dalje od drugih metalnih predmeta, kao što su spajalice, novčići, ključevi, ekseri, šrafovi ili drugi mali metalni predmeti, koji mogu napraviti vezu između dva pola. Kratak spoj polova baterija može izazvati opekotine ili požar.

D. Pod uslovima zloupotrebe, tečnost može biti izbačena iz BATERIJA; izbegavajte kontakt. Ako do kontakta dođe slučajno, isperite vodom. Ako tečnost dođe u kontakt sa očima, dodatno potražite medicinsku pomoć. Tečnost izbačena iz BATERIJA može izazvati iritaciju ili opekotine.

E. Ne koristite BATERIJSKI paket ili alat koji je oštećen ili modifikovan. Oštećeni ili modifikovani baterije mogu pokazati nepredvidivo ponašanje što rezultira požarom, EKSPLOZIJOM ili rizikom od povrede.

F. Ne izlažite BATERIJSKI paket ili alat vatri ili previsokoj temperaturi. Izlaganje vatri ili temperaturi iznad 130°C može izazvati eksploziju.

G. Pratite sva uputstva za punjenje i ne punite BATERIJSKI paket ili alat van temperature navedene u uputstvima. Nepravilno punjenje ili punjenje na temperaturama van određenog opsega može oštetiti BATERIJU i povećati rizik od požara.

1.3 Bezbednosna uputstva za

instalaciju

A. Ne postavljajte stanicu za punjenje, uključujući bilo koju dodatnu opremu, na lokaciju koja se nalazi ispod ili unutar 60 cm od bilo kog zapaljivog materijala. U slučaju kvara, može doći do zagrevanja punjačke stanice i napajanja i stvoriti potencijalni rizik od požara.

B. Ne postavljajte napajanje na visini gde postoji rizik da može biti potopljeno u vodu. Ne postavljajte napajanje na tlo.

C. Ne zatvarajte napajanje u kućište bez ventilacije. Kondenzovana voda može oštetiti napajanje i povećati rizik od strujnog udara.

D. Važi za EU. Ako je napajanje instalirano na otvorenom: Rizik od strujnog udara. Instalirajte samo na zaštićenu GFCI (RCD) utičnicu Klase A sa vremenski otpornim kućištem i pristupom za umetanje ili uklanjanje poklopca utikača.

E. Ne postavljajte punjačku stanicu na mestu gde postoji rizik od stajaće vode.

1.4 Bezbednosna uputstva za svakodnevni rad

A. Držite ruke i noge dalje od rotirajućih noževa. Ne stavljajte ruke ili noge blizu ili ispod proizvoda kada je uključen.

B. Zaustavite proizvod ili isključite proizvod kada se lica, posebno deca ili životinje, nalaze u radnoj zoni.

C. Obavezno uklonite sa travnjaka sve predmete kao što su kamenje, grane, alati ili igračke. Noževi mogu biti oštećeni ako udare u takve predmete.

D. Ne podižite proizvod i ne pomerajte ga kada je uključen.

E. Ne dozvolite da proizvod sudari sa licima ili životinjama. Ako lice ili životinja naiđe na put proizvodu, odmah zaustavite proizvod.

F. Ne stavljajte predmete na proizvod ili punjačku stanicu.

G. Ne koristite proizvod ako ZAUSTAVI dugme ne radi.

H. Uvek isključite proizvod kada nije u upotrebi.

I. Ne koristite proizvod i skrivene (pop-up) prskalice istovremeno. Koristite funkciju Raspored za sinhronizaciju.

J. Ne dozvoljavajte da proizvod radi kada u radnoj zoni ima stajaće vode, kao što su lokacije sa barama od jakog kišnog nevremena.

1.5 Bezbednosna uputstva za održavanje

A. Isključite proizvod kada obavljate održavanje na njemu.

B. Ne koristite visokopritisni aparat za pranje za čišćenje proizvoda. Ne koristite rastvarače za čišćenje proizvoda.

C. Isključite utikač punjačke stanice pre nego što je očistite ili obavite održavanje na njoj.

1.6 Bezbednost baterije

Litijum-jonske baterije mogu eksplodirati ili izazvati požar ako se rastave, kratko spoje ili izlože vodi, vatri ili visokim temperaturama. Rukujte pažljivo i ne rastavljajte ili otvarajte bateriju i ne izvršavajte bilo kakvu električnu/mehaničku zloupotrebu. Izbegavajte skladištenje na direktnoj sunčevoj svetlosti.

2. Simboli i nalepnice

Pažljivo proučite simbole na proizvodu i nalepnicama i razumite njihovo značenje:

	UPOZORENJE: *Pročitajte korisnička uputstva pre rukovanja proizvodom.*
STOP	***UPOZORENJE:*** *Isključite proizvod pre rada na mašini ili njenog podizanja.* *Nikada ne dodirujte rotirajući nož.*
	UPOZORENJE: *Držite bezbednu udaljenost od mašine tokom rada. Držite druge osobe van zone opasnosti.*
	UPOZORENJE: *Ne vozićite se na mašini.*
	Pročitajte korisnička uputstva.
CE	*Znak usaglašenosti CE.*
66dB 70dB	*Nivo zvučne snage, određen direktivom Evrope o buci na otvorenom.*
	Ne odbacujte ovaj proizvod kao običan kućni otpad. Obezbedite da se proizvod reciklira u skladu sa lokalnim zakonskim zahtevima.
III	*Klasa III*
	DC
	Ne bacajte bateriju u vatru i ne izlažite bateriju izvoru toplote.
	Ne potapajte bateriju u vodu.
Li-ion	*Znak za reciklažu.*
	Nije dozvoljeno odbacivanje ovog baterijskog paketa kao običan kućni otpad. Obezbedite da se baterijski paket reciklira u skladu sa lokalnim zakonskim zahtevima.

T4A	*Zamenite osigurač u skladu sa naznačenom vrednošću.*
T10A	*Zamenite osigurač u skladu sa naznačenom vrednošću.*
	Konstrukcija Klase II.

IPX4	*Stepeni zaštite obezbeđeni kućištem (IP kod)*
IPX6	
IP67	
	Odvojivi deo za napajanje
	SMPS koji uključuje sigurnosni izolacioni transformator otporan na kratak spoj
	SMPS (Jedinica za napajanje sa prekidačkim režimom rada)
cosφ:0.56	*Faktor snage*
VI	*Nivo 6 energetske efikasnosti*
	Označava da se jedinica za napajanje ne sme koristiti ako su pinovi utikača oštećeni.
	OPREZ - Ne dodirujte rotirajući nož. Obavezno nosite rukavice prilikom premeštanja. Ne dodirujte trimer tokom rada.
MAX 45°C	*Nemojte koristiti niti skladištiti bateriju u okruženjima gde temperatura prelazi 45 °C i držite je dalje od svih izvora toplote kako biste sprečili bezbednosne rizike.*
Max. 9500 min^{-1}	*Maks. 9500 min^{-1}*
195 mm	*φ 195 mm za disk sečiva trimera*
	upozorenje
ETSI EN 300 645 TÜVRheinland CERTIFIED	*TÜV Rheinland oznaka usaglašenosti.*

Simboli na ekranu robota

	Uključi/isključi
START	*Počni dugme*
HOME	*Početak dugme*
OK	*OK dugme*

Napomena:

Za više informacija o simbolima, pogledajte odeljak 5.1 „Displej i kontrola" na kosilici.

3. Sadržaj i specifikacije

3.1 Sadržaj pakovanja

Robotska kosilica x1
Stanica za punjenje x1
Četka za čišćenje*1
Rezervni noževi*24

Rezervni zavrtnji*24
Ekseri za punjačnicu*8
Dekorativni poklopac trimera x1
Sklop desnog štitnika x1
Krpa za čišćenje x1
Donja četka prednjeg točka x2
Gornje četke prednjeg točka x2
Četka zadnjeg točka x2
ST2.9×8 vijci x8
ST3.9×12 vijci x2
EdgeZero konac za trimer x4

3.2 Delovi i funkcije

Pogled odozgo

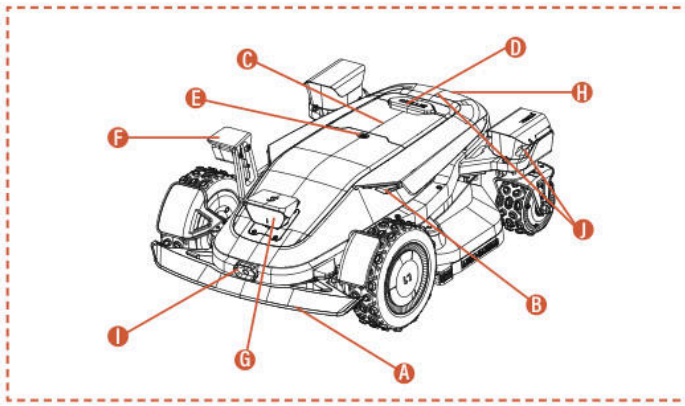

Pogled odozdo

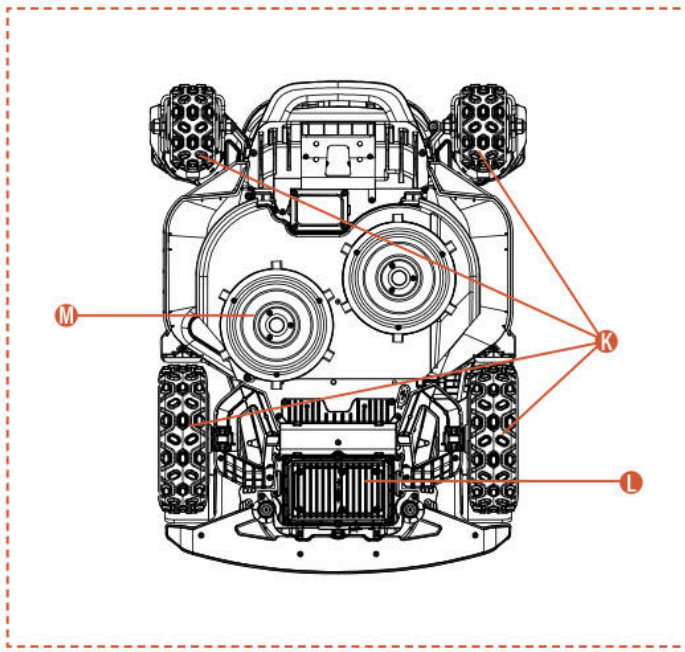

Napomena

Ne potapajte mašinu u vodu, jer to može oštetiti komponente i poništiti garanciju u navedenom periodu.

A. Odbojnik za sudare
Kada vizuelno pozicioniranje nije dostupno, odbojnik za sudare može obezbediti normalan rad mašine.

B. LED svetla Različita LED svetla za interakciju na kosilici će ukazivati na radni status mašine.

C. Kontrolna tabla
Tabla za uključivanje i isključivanje napajanja mašine, davanje komandi mašini da radi ili se vrati; itd.

D. STOP dugme
Dugme za hitno zaustavljanje za zaustavljanje mašine u slučaju bilo kakve hitne situacije.

E. Senzor za kišu
Senzor za kišu može detektovati kišu i mašina se može automatski vratiti na punjačku stanicu da bi je izbegla, prema korisničkom podešavanju.

F. Bočna ToF kamera (iToF+RGBD)
iToF+RGBD fuziona kamera potpomognuta veštačkom inteligencijom, kombinovanjem podataka o dubini sa slikama u boji, može precizno da identifikuje prepreke tokom košenja ivica, postižući veću preciznost pri sečenju.

G. Binokularna kamera & integrisana iToF kamera
Binokularna kamera potpomognuta veštačkom inteligencijom pomaže kosilici da detektuje i izbegne prepreke.

iToF integrisana kamera se koristi za izbegavanje prepreka i košenje duž granice. Merja udaljenost korišćenjem fazne razlike modulisanog infracrvenog svetla, obezbeđujući stabilan rad u svim uslovima osvetljenja.

H. Infracrveni senzor za punjenje
Infracrveni senzor za punjenje omogućava autonomno pristajanje na stanicu za punjenje pomoću infracrvenog navođenja i prati status punjenja kako bi se osiguralo bezbedno punjenje tokom celog procesa.

I. Infracrvena termalna kamera
Infracrvena termalna kamera beleži toplotne signale iz okruženja, omogućavajući kosilici da precizno identifikuje živa bića i prepreke u uslovima smanjene vidljivosti, kao što su noć ili magla, čime se smanjuje rizik od sudara.

J. Integrisana dToF kamera
Integrisana dToF kamera koristi princip direktnog merenja vremena leta (Time-of-Flight) za precizno merenje rastojanja putem proračuna vremena putovanja infracrvenih svetlosnih impulsa. Omogućava rano otkrivanje udaljenih prepreka, pružajući pouzdanu bezbednosnu zaštitu za robotsku kosilicu tokom rada na velikim travnjacima.

K. 4WD motor u glavčini
Sistem 4WD motora u glavčini integriše kontrolu upravljanja i isporuku snage u svaki točak, obezbeđujući precizno upravljanje i veliku snagu za poboljšane terenske performanse.

L. Odjeljak za bateriju
Odsek za skladištenje baterije.

M. Rotirajuća ploča za sečenje
Uređaj za košenje travnjaka kada je mašina u radu.

3.3 Specifikacije

TEHNIČKE SPECIFIKACIJE	X9 RMX12000D40V	X9 Plus RMX24000D40V
Granična žica	Bežično / bez granične žice	Bežično / bez granične žice
Maks. površina košenja	12000 m^2	24000 m^2
Min./maks. visina košenja	20-100 mm	20-100 mm
Podešavanje visine	Elektronsko	Elektronsko
Širina košenja	430 mm	430 mm
Brzina bez opterećenja	2500/min.	2800/min.
Vodootporno	IPX6	IPX6
Kapacitet baterije	BS408 36 VDC, 8Ah, 288 Wh, 40 VDC MAX	BF408 36 VDC, 8Ah, 288 Wh, 40 VDC MAX
Korisnički interfejs	Aplikacija & tastatura sa displejem	Aplikacija & tastatura sa displejem
Maks. nagib	42° (90%)	42° (90%)
Dimenzije robota	85 * 61,7 * 30,3 cm	85 * 66,3 * 30,3 cm
Sertifikati	CE RoHS	CE RoHS
Neto težina	30,5 kg	32,7 kg
Nivo zvučne snage LWA	66 dB (A)	70 dB (A)
Neizvesnost zvučne snage KWA	2,44 dB (A)	2,25 dB (A)
Nivo zvučnog pritiska LpA	58 dB (A)	62 dB (A)
Neizvesnost zvučnog pritiska KpA	2,44 dB (A)	2,25 dB (A)
Nivo zvučne snage LWA za EdgeZero	88 dB (A)	88 dB (A)
Neizvesnost zvučne snage KWA za EdgeZero	1,97 dB (A)	1,97 dB (A)
Nivo zvučnog pritiska LpA za EdgeZero	80 dB (A)	80 dB (A)
Neizvesnost zvučne snage KpA za EdgeZero	1,97 dB (A)	1,97 dB (A)
FUNKCIONALNOSTI		
Wi-Fi / Bluetooth	Da	Da
Bežično mapiranje	Da	Da
Planiranje putanje	3 opcije	3 opcije
AONavi™ 2.0 (nRTK+VSLAM 2.0)	Da	Da
Super Wi-Fi	Da	Da
Vizija AI2.0	Da	Da
ATC (Osvajanje svih terena)	Da	Da
Eko režim	Da	Da
Noćni režim*	Da	Da
LED prednje svetlo	Da	Da
OTA	Da	Da
Brzi povratak na punjačku stanicu	Da	Da
Više zona	Da	Da
Radni raspored	Automatsko ili ručno podešavanje	Automatsko ili ručno podešavanje
Senzor za udarac	Da	Da
Pranje vodom	Da	Da
GPS i 4G modul	Da	Da
Google asistent & Amazon Alexa	Da	Da
PIN kod	Da	Da
Senzor za podizanje i nagib	Da	Da
Senzor za kišu	Da	Da
EdgeZero	Opcija	Da
DODACI		
Rezervni noževi i rezervni zavrtnji	24 kom	24 kom
Ekseri za punjačnicu	8 kom	8 kom
Stanica za punjenje	7A (CB11)	17A (CB12)
Četka za čišćenje	1 kom	1 kom
Dekorativni poklopac trimera	Opcija	1 kom
Sklop desnog štitnika	Opcija	1 kom
Krpa za čišćenje	1 kom	1 kom
Donja četka prednjeg točka	2 kom	2 kom
Gornje četke prednjeg točka	2 kom	2 kom
Četka zadnjeg točka	2 kom	2 kom
ST2.9×8 vijci	8 kom	8 kom
ST3.9×12 vijci	2 kom	2 kom
EdgeZero konac za trimer	Opcija	4 kom

4. Instalacija i mapiranje

Sunseeker-ov napredni hardver i softver (inteligentni algoritmi) značajno poboljšavaju sposobnost prepoznavanja okoline kosilice, tačnost pozicioniranja i ukupne performanse. Sunseeker AONavi (Uvijek uključena navigacija) neprekidno integriše RTK-GNSS satelitsko pozicioniranje sa VSLAM2.0 vizuelnom tehnologijom, omogućavajući robotskoj kosilici da obavlja zadatke pozicioniranja i navigacije u različitim scenarijima, uključujući složene sredine.

Sa napretkom Sunseeker-ove tehnologije, AONavi je u potpunosti unapređen, što je dovelo do nastanka AONavi™ 2.0. Ova tehnologija integriše netRTK sa VSLAM vizuelnom tehnologijom, postižući centimetarsku preciznost pozicioniranja bez potrebe za fizičkim RTK stanicama, što ne samo da poboljšava tačnost pozicioniranja već i značajno skraćuje vreme instalacije. Opremljena Sunseeker AONavi™ 2.0 tehnologijom, robotska kosilica može da prima stabilne satelitske signale za pozicioniranje u realnom vremenu, a istovremeno se mogu postaviti virtuelne granice za Sunseeker kosilice. Ovo obezbeđuje visokokvalitetno održavanje travnjaka i pruža vam praktično i pouzdano iskustvo košenja.

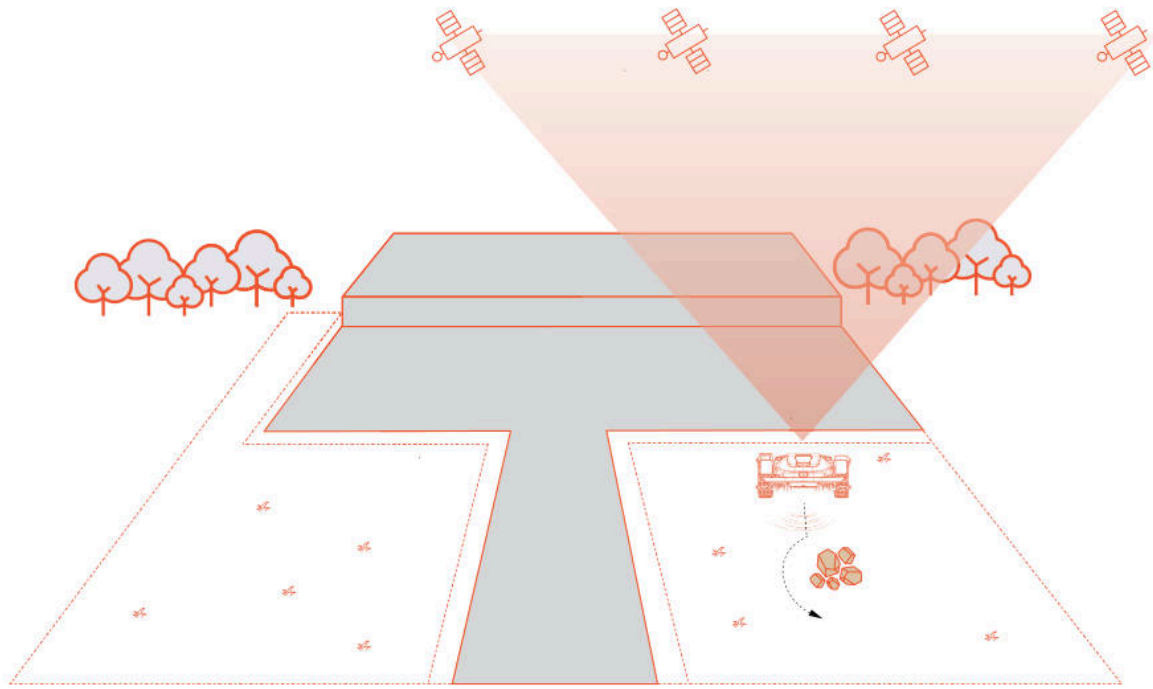

4.1 Pripreme

Instalirajte Sunseeker aplikaciju

Napomena

Kada je to neophodno, aplikacija će zatražiti pristup Bluetooth i Wi-Fi ili 4G mreži, kako bi se obezbedilo pravilno podešavanje i buduća funkcionalnost, odobrite pristup ovim funkcijama.

Skenirajte QR kod da preuzmete aplikaciju za robotsku kosilicu, ili potražite „Sunseeker Robot" u Google Play prodavnici (Android) ili Apple App Store (iOS). Nakon instalacije, molimo vas da kreirate novi nalog i prijavite se.

iOS **Android**

Pripremite kosilicu

Obezbedite da je Bluetooth na vašem telefonu uključen i skenirajte SN QR kod mašine da biste identifikovali model i nastavili sa odgovarajućim vodičem za instalaciju.

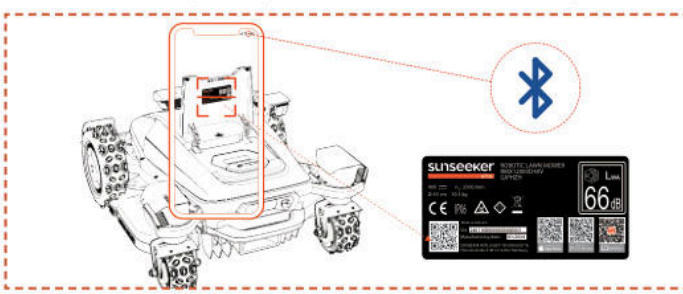

Pripremite travnjak

A. Uklonite sve krhotine, gomile lišća, igračke, žice, kamenje ili druge prepreke.

B. Radi obezbeđenja bezbednosti, molimo vas da obezbedite da deca i kućni ljubimci nisu na travnjaku.

C. Molimo vas da pre upotrebe robotske kosilice pokosite travnjak na visinu od najviše 10 cm.

D. Specifikacije radnog područja za robotsku kosilicu za travu su sledeće: 12000 m^2 (X9) i 24000 m^2 (X9 Plus).

E. Ako unutar radne površine postoje uski prolazi, obezbedite da je širina prolaza veća od 100 cm.

Preporučene vrste travnjaka prikazane su na sledećim slikama:

4.2 Aktiviranje kosilice

Predpunjenje kosilice

A. Odaberite bilo koje mesto sa električnom utičnicom, povežite adapter punjačnice i uključite punjačnicu.

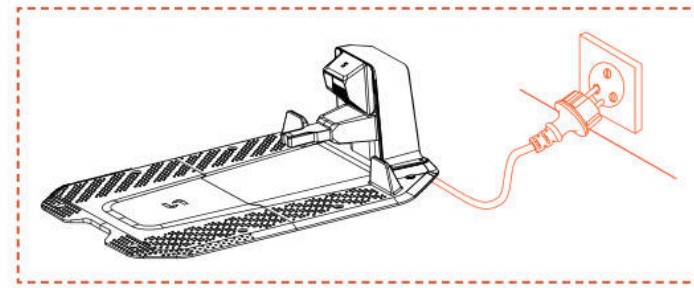

B.Gurnite kosilicu u punjačnicu, postarajte se da se elektrode za punjenje pravilno spoje. Treperenje zelenog svetla na punjačnici ukazuje na normalno punjenje. Kada je kosilica potpuno napunjena, indikatorsko svetlo će ostati upaljeno zeleno.

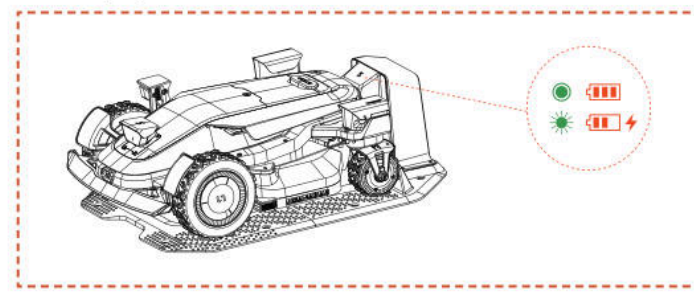

C.Ako je nivo baterije kosilice iznad 80%, možete da preskočite ovaj korak.

Napomena

- Ako indikatorsko svetlo ostane ugašeno čak i kada je napajanje ispravno obezbeđeno, molimo vas da kontaktirate korisničku službu.

Aktivirajte kosilicu

A. Nakon što se mašina uspešno napuni na punjačkoj stanici, automatski će se uključiti. Takođe možete da je ručno uključite pritiskom i držanjem dugmeta za napajanje.

B. Unesite podrazumevani PIN kod „0000". Pritisnite OK svaki put kada unesete „0" da dovršite proces.

C. Ako želite da promenite PIN kod, pritisnite POČNI/POČETAK/OK dugme 1 s da biste ušli u meni interfejs. da biste ušli u meni interfejs da promenite PIN kod. Za detaljnije informacije, pogledajte odeljak 5.1 „Displej i kontrola" na kosilici.

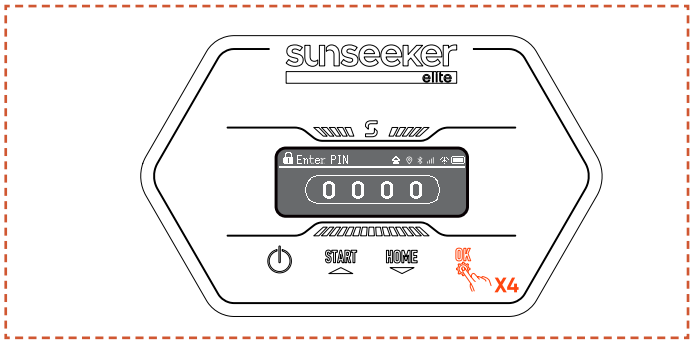

4.3 Povezivanje sa aplikacijom

Napomena

Sledeće ilustracije u vezi sa aplikacijom su samo u demonstracijske svrhe. Dostupne opcije mogu varirati u zavisnosti od verzije softvera.

Priprema

A. Obezbedite da je mašina na punjačkoj stanici, da se pravilno puni, da je uključena i da je PIN kod unet.

B.Postarajte se da je Bluetooth na vašem telefonu uključen. Molimo vas da se postarate da je vaša mašina povezana na 4G mrežu.

C. Kako biste obezbedili bolje mrežno iskustvo, možete da konfigurišete Wi-Fi za vašu kosilicu.

Povezivanje sa aplikacijom

A. Skenirajte SN QR kod mašine da biste dodali svoju robotsku kosilicu za travu. Ako skeniranje nije moguće, takođe možete da se povežete putem Bluetooth-a. Ako ste već skenirali QR kod tokom koraka „Priprema kosilice“, kosilica će se automatski povezati sa aplikacijom kada je Bluetooth omogućen na vašem telefonu, što eliminiše potrebu za ponovnim skeniranjem.

B. Nakon uspešnog uparivanja, unesite podrazumevani PIN kod „0000“. PIN kod se može promeniti na telefonu.

C. Molimo vas da se postarate da je vaša mašina povezana na 4G mrežu.

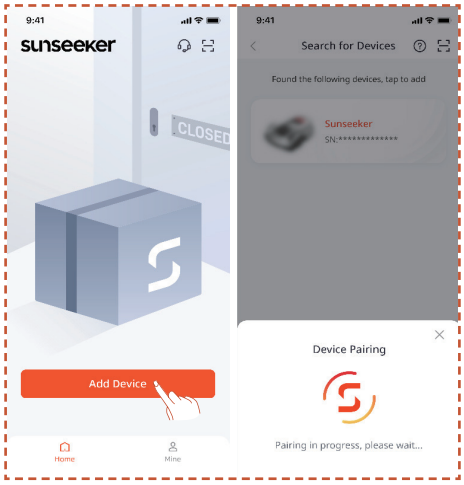

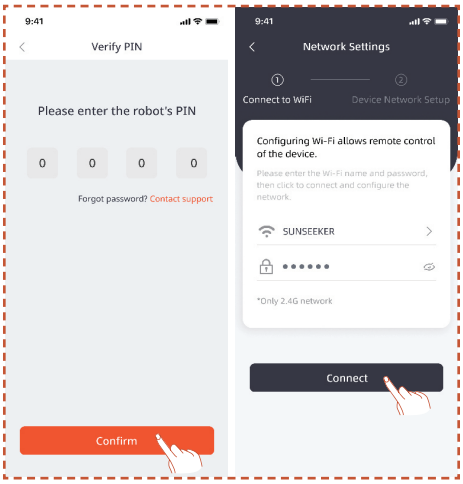

4.4 Instaliranje punjačke stanice

Napomena

Ako niste sigurni gde da instalirate punjačnicu, možete da pratite korake ispod da biste pronašli lokaciju sa jačim signalom.

Pronađite odgovarajuću lokaciju

A. Pratite uputstva u aplikaciji da daljinski upravljate kosilicom, proverite jačinu signala na različitim mestima i pronađite pogodnu lokaciju za instaliranje punjačnice.

B. Da biste obezbedili da kosilica može uspešno da izađe i vrati se u punjačku stanicu, instalirajte punjačku stanicu na otvorenom ravnom neojačanom tlu.

C. Punjačka stanica se može postaviti unutar ili van radne površine kosilice. Iz bezbednosnih razloga, preporučuje se da kabl za punjenje ostane van površine za košenje.

D. Ne bi trebalo da postoje prepreke unutar 1,5 m ispred punjačke stanice.

E. Ako postoji trava, trebalo bi da bude niža od 10 cm.

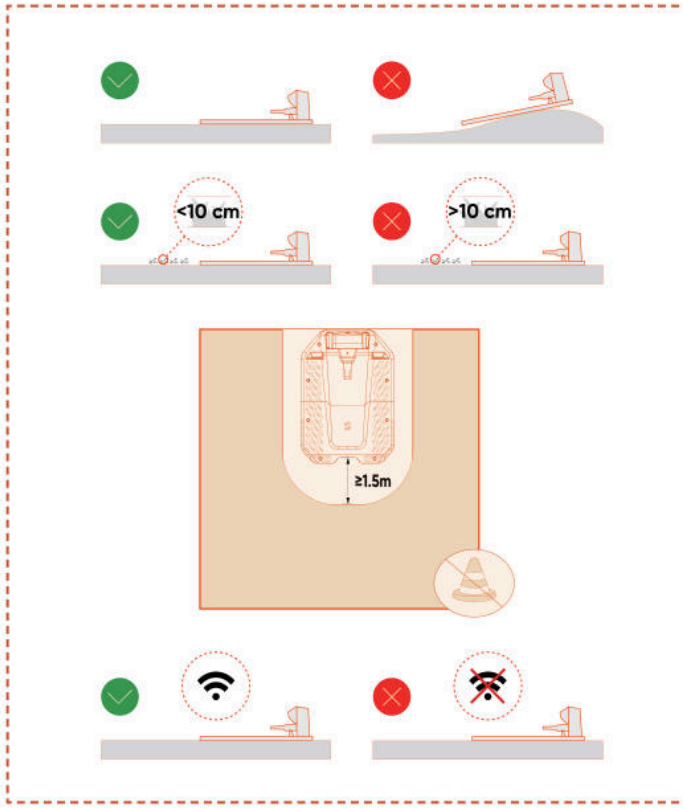

F. Obezbedite da je površina iznad punjačke stanice što je moguće otvorenija, bez drveća, zgrada ili drugih prepreka.

G. Ako se ne može postići potpuna otvorenost sa svih strana, za kosilice locirane na severnoj hemisferi, pokušajte da južno nebo ostane neometano; za kosilice na južnoj hemisferi, obezbedite da severno nebo bude što otvorenije.

Instalirajte punjačku stanicu

A. Čekić ili sličan alat se može koristiti za pričvršćivanje punjačke stanice na neojačano, ravno tlo.

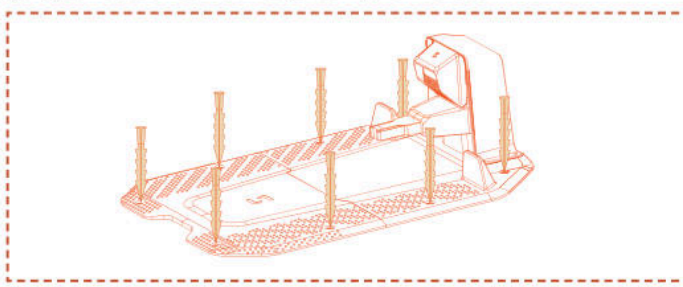

B. Povežite kabl za punjenje na punjačkoj stanici sa punjačem, zatim ga priključite u električnu mrežu. U ovom trenutku, zeleno svetlo na punjačkoj stanici će stalno svetleti, što ukazuje da je stanica uključena.

C. Iz bezbednosnih razloga, preporučuje se da kabl za punjenje ostane van površine za košenje. Ako postoji značajna udaljenost između punjačke stanice i izvora napajanja, obezbedite da je napojni kabl čvrsto pričvršćen za tlo ili zid kako bi se obezbedio siguran rad.

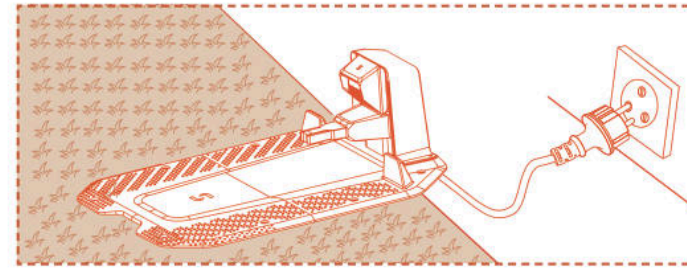

4.5 Mapiranje

Napomena

Sledeće ilustracije u vezi sa aplikacijom su samo u demonstracijske svrhe. Dostupne opcije mogu varirati u zavisnosti od verzije softvera.

Priprema

A. Postarajte se da je mašina uključena i uspešno povezana na 4G i Bluetooth signale.

B. Obezbedite da je mašina na punjačkoj stanici, da se pravilno puni i da je nivo baterije iznad 50%.

C. Odgovarajuća radna zona, punjačka stanica i Antena su neophodni za potpuno kreiranje mape.

D. Ako su svi gore navedeni zadaci spremni, kliknite **Započni mapiranje**.

E. Ako se mašina ponovo pokrenula, obezbedite da je na punjačkoj stanici pre početka procesa mapiranja.

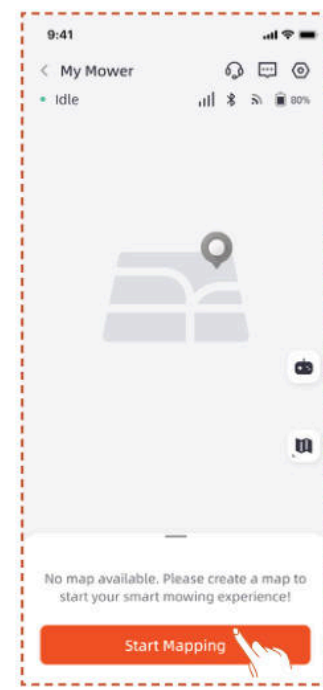

Kreiranje radne zone

A. Kliknite **Radna zona**. Kosilica će automatski napustiti punjačku stanicu i krenuti 1,5 m napred, bez potrebe za ručnom intervencijom.

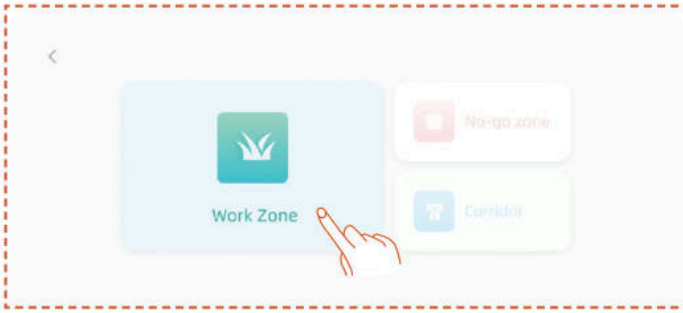

B. Preporučujemo da prvo upravljate robotom do ivice travnjaka, i podesite njegov prednji deo da mapira u smeru suprotnom od kazaljke na satu, a zatim kliknite **„Započni mapiranje“**.

C. Nakon što se kosilica pozicionira na granicu radnog područja i ugao se podesi, kliknite **Započni mapiranje**.

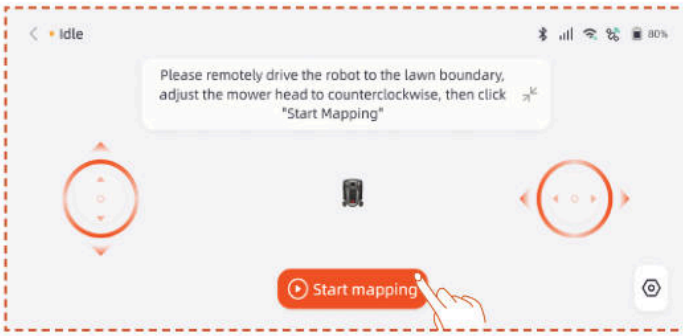

Automatsko mapiranje

Kada mašina prepozna da se nalazi na travnatom području i kada su uslovi za automatsko mapiranje ispunjeni, **Auto** ikona će treperiti. Dodirnite da započnete **automatsko** mapiranje.

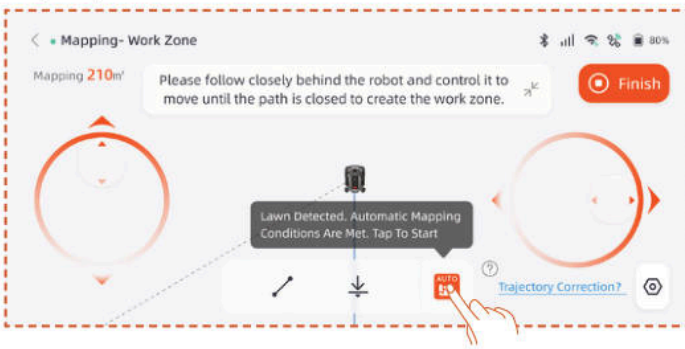

Dodirnite **Pauziraj** dugme u aplikaciji da pauzirate mapiranje.

Nakon što potvrdite da robot normalno funkcioniše bez grešaka, dodirnite **Auto** dugme na APP interfejsu da nastavite automatsko mapiranje.

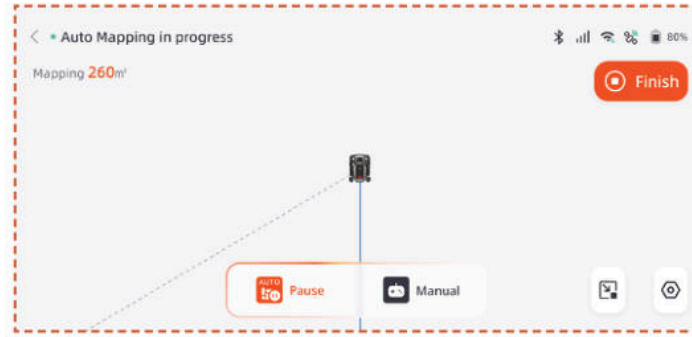

Napomena

- Preporučujemo da pratite kosilicu tokom procesa mapiranja. Ako kosilica ne uspe da tačno detektuje granice, možete u bilo kom trenutku da napustite automatski režim mapiranja i pređete na ručnu kontrolu.

- Kako biste obezbedili efikasnost mapiranja, molimo vas da se postarate da kosilica započne mapiranje tako što će se voziti iz punjačnice.

- Preporučujemo prelazak na ručno mapiranje prilikom mapiranja u blizini područja kao što su bazeni, jaruge ili litice, uz održavanje sigurne udaljenosti od najmanje 15 cm.

Ručno mapiranje

Dodirnite **Ručno** da pređete na ručni režim mapiranja.

Daljinski upravljajte kosilicom i vožnjom duž ivice kreirajte radnu zonu.

- Ako vaša radna površina uključuje ograde, zidove ili druge fizičke granice, održavajte rastojanje od najmanje 5 cm duž granice tokom daljinskog mapiranja.

- Ako vaša radna površina uključuje elemente kao što su bazen, jarak ili litica, održavajte minimalno rastojanje od 15 cm tokom mapiranja.

- Ako je granica vaše radne površine bez trave, na primer kameni put, i ako je visina granice slična travi, možete koristiti funkciju **Preko granice**. Kada koristite ovu funkciju, kosilica će držati oko dve trećine svog dela na travi kako bi se kretala duž ivice. Nakon završetka mapiranja, kosilica će pratiti mapiranu granicu tokom košenja.

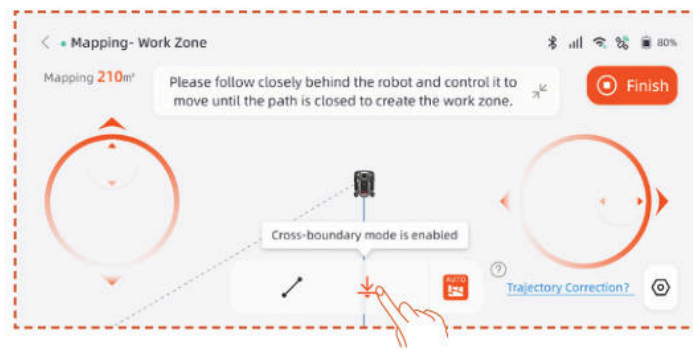

- Ako je granica vaše radne površine prava linija, možete odabrati funkciju **Prava**, zatim daljinski upravljajte kosilicom do kraja prave granice. Prava granična linija će automatski biti generisana na početnoj i krajnjoj tački gde

je funkcija prave linije aktivirana.

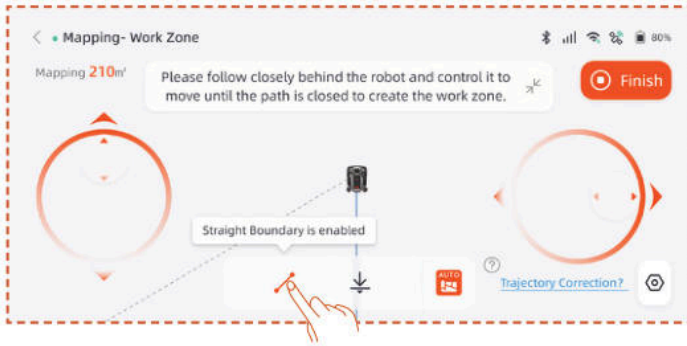

Napomena

Preporučuje se da kliknete Završi tek nakon što je putanja potpuno zatvorena. Ako putanja nije zatvorena, ali mapiranje mora biti završeno, kliknite Završi a zatim odaberite Automatsko zatvaranje. Generisana mapa će automatski povezati početnu i krajnju tačku kako bi se obezbedilo da je radna zona zatvorena.

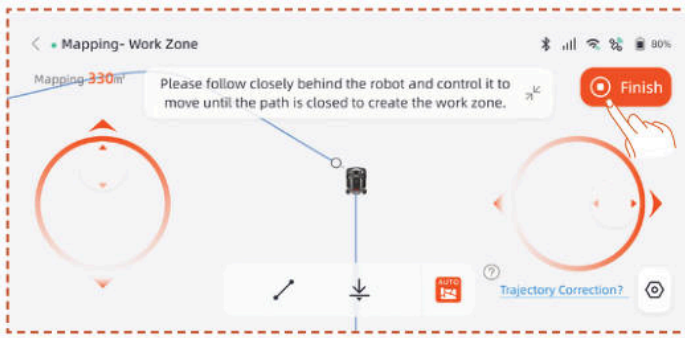

Nakon završetka mapiranja, ako je potrebno da izmenite granicu, kliknite na **Radna zona** i izaberite **Izmeni granicu** kako biste napravili izmene.

A. Daljinski upravljajte robotom do početne tačke izmene granice, zatim kliknite dugme početak. Prilikom izmene granice, robotom je potrebno upravljati tako da se kreće u smeru suprotnom od kazaljke na satu.

B. Daljinski upravljajte robotom do krajnje tačke izmene granice, obezbedivši da se seče sa originalnom granicom mape, zatim kliknite dugme **Završi**.

Kreiranje zabranjene zone

Ako vaša radna površina sadrži bazen ili druge zone u kojima se ne koši, preporučuje se kreiranje Zabranjene zone da biste generisali virtuelnu granicu i zaštitili ove površine.

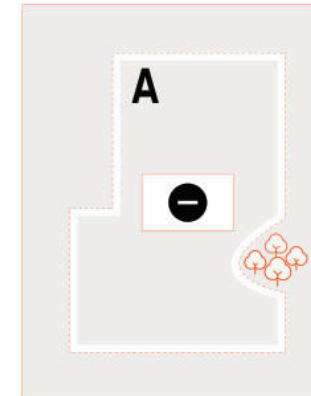

A. Kliknite **Zabranjene zone**.

B. Daljinski upravljajte kosilicom do početne tačke gde treba kreirati Zabranjenu zonu, zatim kliknite **Započni mapiranje**.

C. Daljinski upravljajte kosilicom da zatvorite površinu, zatim kliknite **Završi**.

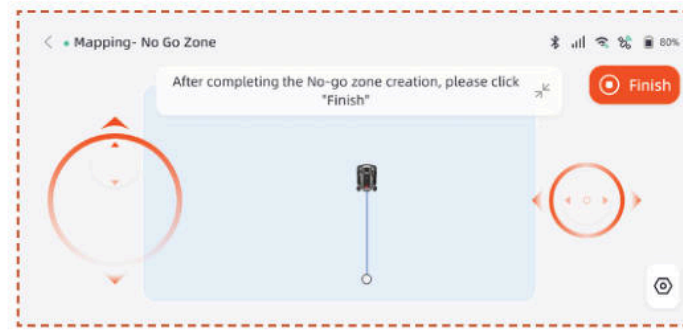

Kreiranje više zona

Ako vaš travnjak treba podeliti na više radnih zona, možete kreirati više radnih zona i prolaza.

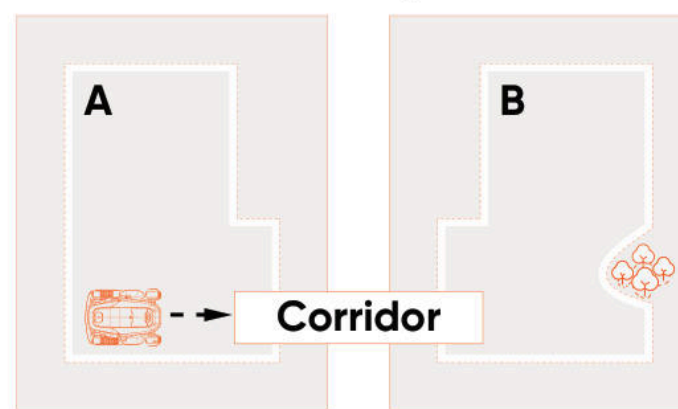

Nakon kreiranja prve radne zone, možete dodati koridor a zatim kreirati drugu radnu zonu:

A. Kliknite **Koridor**.

B. Daljinski upravljajte kosilicom do lokacije gde treba kreirati koridor, zatim kliknite **Započni mapiranje**. Obezbedite da se koridor preklapa sa prvom radnom zonom.

C. Daljinski upravljajte kosilicom do kraja koridora, zatim kliknite **Završi**.

D. Kreirajte drugu radnu zonu, obezbedivši da se koridor preklapa sa drugom radnom zonom.

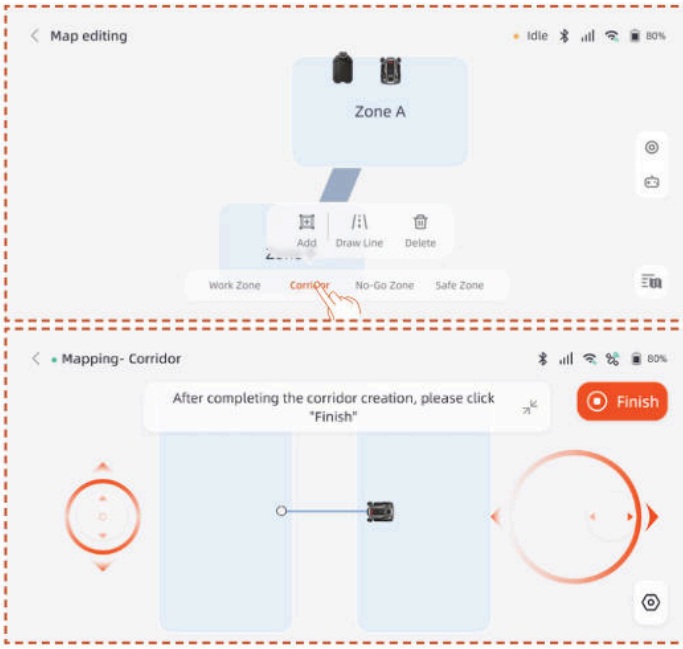

Nakon kreiranja prve radne zone, možete dodati drugu radnu zonu a zatim kreirati koridor:

A. Kliknite **Radna zona**.

B. Daljinski upravljajte kosilicom do lokacije gde treba kreirati drugu radnu zonu i kreirajte drugu radnu zonu.

C. Kreirajte koridor između dve radne zone, obezbedivši da se koridor preklapa sa obe radne zone.

Napomena

- Prilikom kreiranja više radnih zona, najbolje je da se druga radna zona ne preklapa sa prvom. Ako je preklapanje preveliko, dve zone će automatski biti spojene u jednu radnu zonu.

- Ako se koridor ne preklapa sa radnom zonom ili ako nije uspostavljen koridor između dve radne zone, kosilica može imati poteškoća da se vrati na punjačku stanicu ili završi svoje zadatke.

Upravljanje

Takođe možete spojiti, podeliti, preimenovati i obrisati radne zone, i obrisati koridore ili zabranjene zone. Ove operacije se mogu izvršiti pod **Detalji > Upravljanje mapom > Uređivanje mape**.

4.6 netRTK Podešavanja

netRTK funkcija će se automatski aktivirati nakon aktiviranja kosilice, ne morate da ručno povezujete kosilicu na netRTK. Ako je veza nestabilna, možete da proverite status veze u **Postavke mreže**.

Kako biste obezbedili bolje mrežno iskustvo, možete da konfigurišete Wi-Fi za vašu kosilicu i punjač kao dodatnu opciju.

Pristupite **Postavke > Uređaj** interfejsu i dodirnite **Postavke mreže**. Možete proveriti status veze vašeg Wi-Fi-ja i 4G mreže.

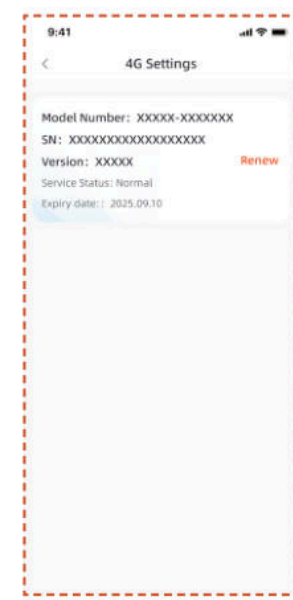

- U **Postavke RTK**, možete da promenite RTK režim ili obnovite uslugu. Besplatni period usluge počinje od datuma kada je proizvod prvi put aktiviran i uspešno povezan na netRTK uslugu. Od ovog datuma, korisnici modela X9 i X9 Plus imaju pravo na 5 godina besplatnog korišćenja.

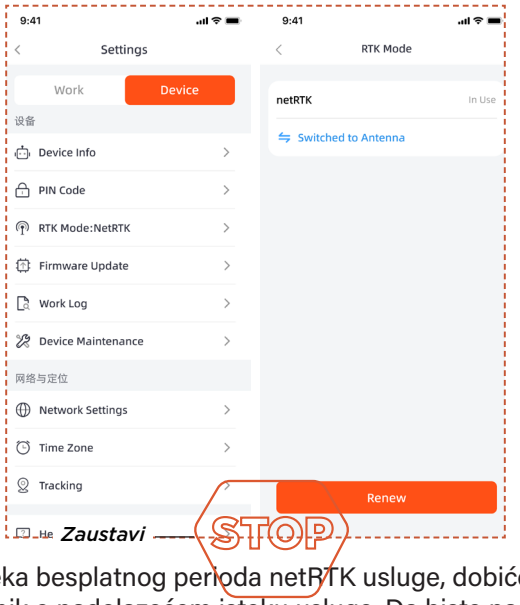

Pre isteka besplatnog perioda netRTK usluge, dobićete podsetnik o nadolazećem isteku usluge. Da biste nastavili da koristite uslugu, morate da dovršite plaćanje obnove putem prateće aplikacije. Usluga će biti povraćena nakon što je plaćanje uspešno izvršeno.

Nakon što besplatni probni period završi, ako želite da nastavite da koristite **netRTK** uslugu, možete je obnoviti ovde.

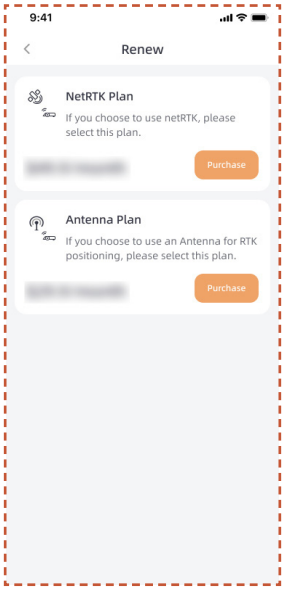

Ako odlučite da ne obnovite netRTK uslugu, možete alternativno kupiti dedicated Antena pribor za ovaj proizvod i koristiti uređaj putem metoda pozicioniranja koje pribor podržava (specifične funkcije i pravila usluge podležaju korisničkom priručniku pribora).

5. Svakodnevni rad

5.1 Displej i kontrola na kosilici

Displej

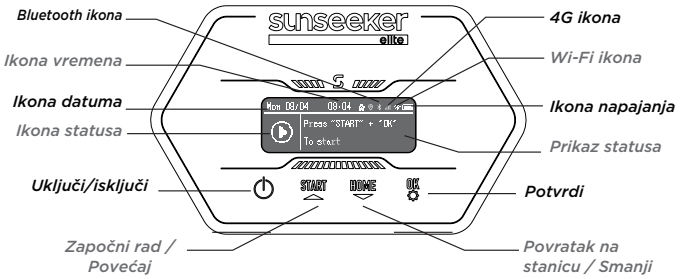

4G ikona: 4G ikona pokazuje da li je mašina uspešno povezana na 4G ili ne.

Wi-Fi ikona: Wi-Fi ikona pokazuje da li je mašina uspešno povezana na Wi-Fi ili ne.

Ikona napajanja: Ikona snage baterije pokazuje preostalu energiju mašine.

Ikona vremena: Pokazuje trenutno vreme

Ikona datuma: Pokazuje trenutni datum

Bluetooth ikona: Bluetooth ikona pokazuje da li je mašina uspešno povezana na Bluetooth ili ne.

Ikona statusa: Ikona statusa pokazuje trenutno stanje mašine ili funkciju koja se podešava.

Prikaz statusa: Prikazuje informacije kao što su status mašine, meni za podešavanje funkcija i osnovni meni za podešavanje.

Osnovna kontrola

Uključi: Pritisnite i držite Napajanje dugme 2 s.

Isključi: Pritisnite i držite Napajanje dugme 3 s.

Kada je kosilica isključena, videćete reč „bye“ prikazanu na kontrolnoj tabli a zatim će se ekran isključiti.

Pristup stranici menija: Pritisnite POČNI/POČETAK/OK dugme 1 s da uđete u meni interfejs.

Započni rad: Pritisnite POČNI dugme a zatim OK.

Povratak na stanicu: Pritisnite POČETAK dugme a zatim OK.

Zaustavi rad kosilice: Kliknite na „START” i „OK” da biste poništili STOP stanje, a zatim pritisnite „START” i „OK” za ponovno pokretanje.

Konfig

Kada polje za izbor označi ikonu Config, pritisnite da biste nastavili sa podešavanjima.

U Konfig meniju, možete da konfigurišete odgovarajuća podešavanja za Kosilicu.

Pritisnite ▲ ▼ dugmad da se premeštate između stavki za podešavanje, pritisnite **OK** da se premeštate između režima, i pritisnite da se vratite.

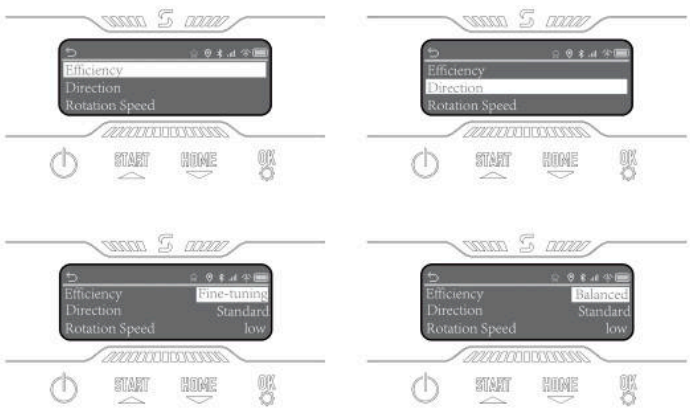

Raspored

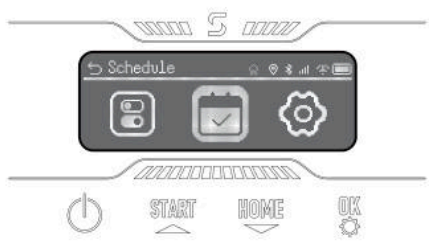

Kada se polje za izbor istakne Schedule ikona, pritisnite **OK** da podesite Automatski dvostruki tok rasporeda. Možete da omogućite Zakaži Pauzu, i takođe možete da podesite Automatski Raspored i Ručni Raspored.

Podešavanja

Kada se polje za izbor istakne Postavka ikona, pritisnite **OK** da nastavite sa podešavanjima.

Možete da vidite informacije o uređaju, podesite jezik, jedinicu za visinu trave, datum i vreme. Možete promeniti PIN kod uređaja i resetovati mašinu.

5.2 Promena PIN koda

Molimo vas da pristupite opciji „Promijeni PIN" i unesete stari PIN. Pritisnite ▲ ▼ za prebacivanje između brojeva i pritisnite **OK** za potvrdu broja. Molimo vas da podesite 4-cifreni PIN kod redom.

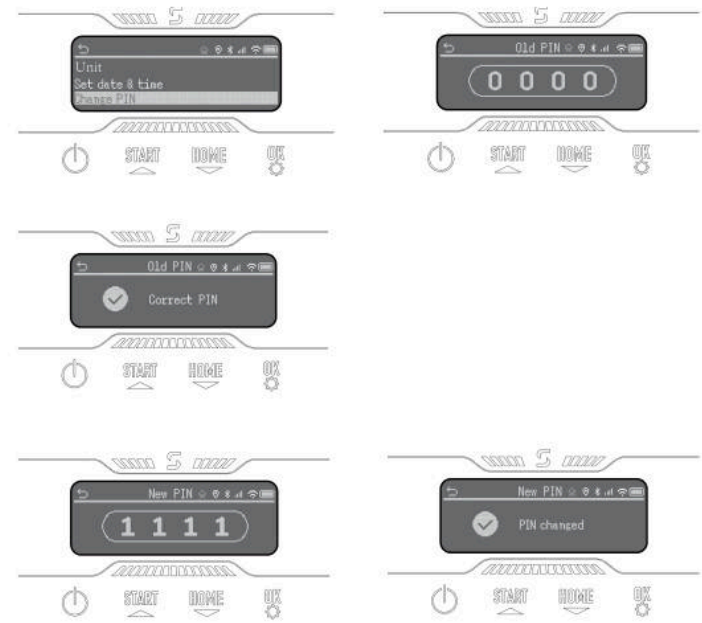

Napomena

Ako je PIN kod pogrešno unet, na displeju će se prikazati „Neispravan PIN".

5.3 Podešavanje rasporeda

Napomena

Sledeće ilustracije u vezi sa aplikacijom su samo u demonstracijske svrhe. Dostupne opcije mogu varirati u zavisnosti od verzije softvera.

Preporučeni raspored

Nakon mapiranja, kosilica će inteligentno generisati raspored košenja od ponedeljka do subote na osnovu površine mape. Vreme rasporeda će biti podešeno između 8:00 i 16:00. Preporučeni raspored će biti podrazumevano omogućen.

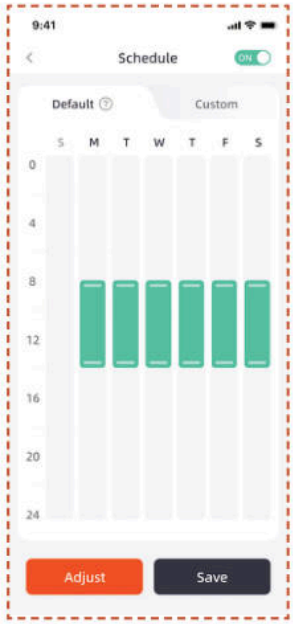

Prilagođeni raspored

Ako treba da izmenite preporučeni raspored, takođe možete odabrati da podesite prilagođeni raspored.

A. Pritisnite Podesi ili Prilagodi dugme da uđete u prilagođena podešavanja.

B. Odaberite dan kada želite da kosilica radi.

C. Odaberite oblast u kojoj želite da kosilica radi tog dana, ili odaberite sve oblasti.

D. Podesite vreme početka i završetka rada kosilice.

Napomena

Ako vreme prilagođenog rasporeda ne spada u dnevne radne sate, kosilica neće napuštati punjačku stanicu da kosi u vremenima rasporeda van ovih sati.

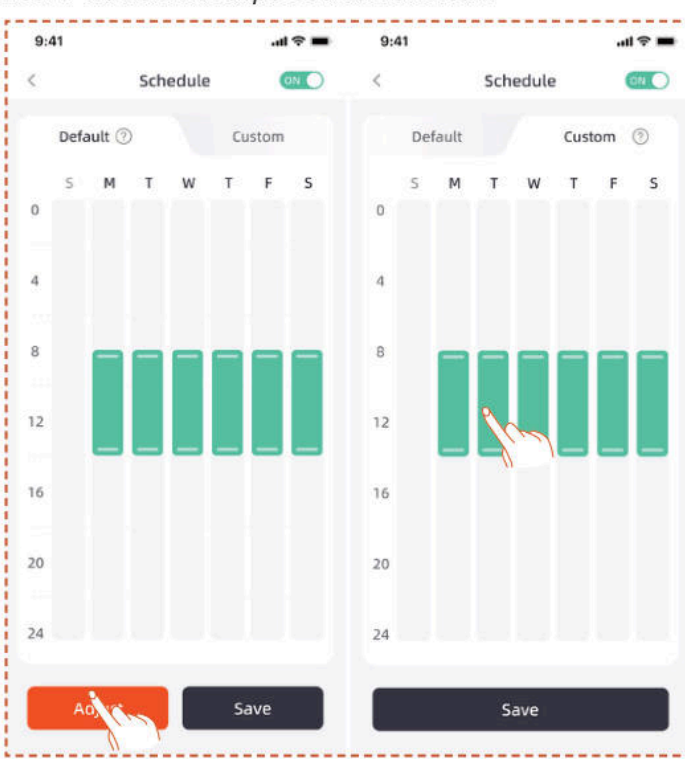

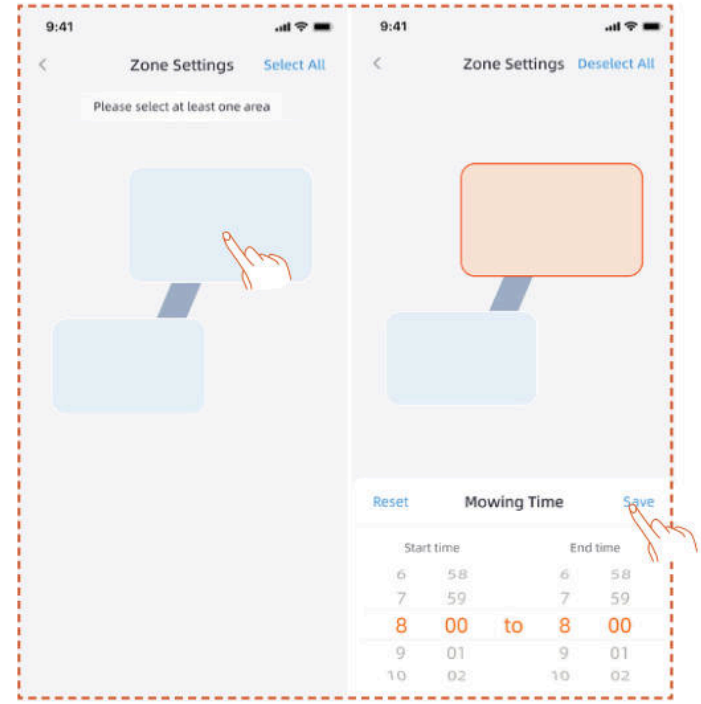

5.4 Uvod u Aplikaciju

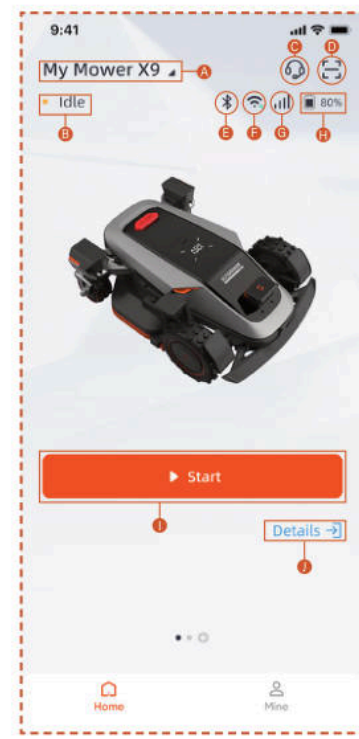

A. Ime kosilice - Kliknite za preimenovanje
B. Prikaz statusa kosilice
C. Pomoć i Uputstvo
D. Dodaj uređaj
E. Status Bluetooth veze kosilice
F. Status Wi-Fi signala kosilice
G. Status 4G signala kosilice
H. Nivo baterije kosilice
I. Započni košenje

J. Stranica sa detaljima o uređaju

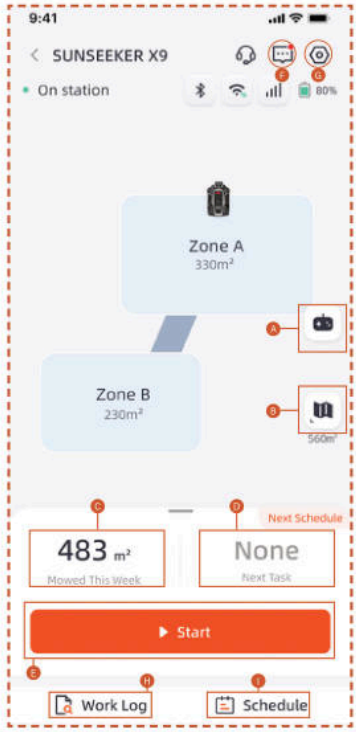

A. Daljinsko upravljanje kosilicom
B. Upravljanje mapom / Mapa signala antene
C. Pokošena površina / Procenjena radna površina
D. Vreme rada / Sledeće vreme rada
E. Započni košenje
F. Lista poruka
G. Podešavanja
H. Dnevnik rada
I. Podešavanja rasporeda

Podešavanja

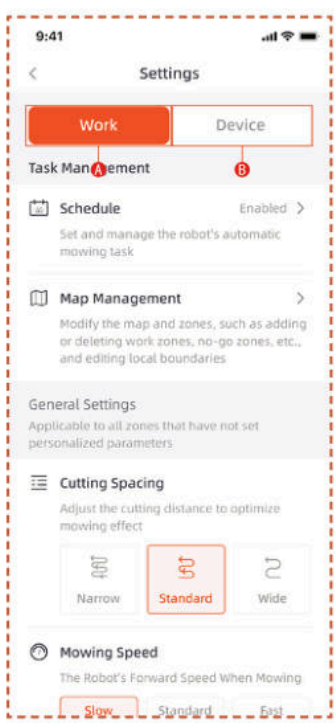

A. Radna podešavanja

Ovde možete podesiti postavke koje se odnose na rad kosilice.

- Raspored
- Upravljanje mapom
- Razmak između košenja
- Brzina košenja
- Pravac košenja
- Brzina obrtanja sečiva
- Učestalost košenja ivica
- Osetljivost VI
- Izbegavanje prepreka
- Odloženo košenje zbog kiše
- Režim uštede energije
- Podešavanja zona
- Podešavanja trimovanja
- Putanja za pristajanje

B. Podešavanja uređaja

Ovde možete podesiti postavke koje se odnose na uređaj.

- Informacije o uređaju
- PIN kod
- RTK režim
- Ažuriranje firmvera
- Dnevnik rada
- Održavanje uređaja
- Mrežna podešavanja
- Vremenska zona
- Praćenje
- Pomoć i Uputstvo

5.5 S Connect Modul

S Connect modul je opremljen 4G uslugom i funkcijom protiv krađe, omogućavajući praćenje lokacije kosilice. Ako se kosilica pomeri van određene digitalne ograde, korisnik će dobiti alarm upozorenje na App.

Možete da nađete ulaz u **Praćenje** odavde.

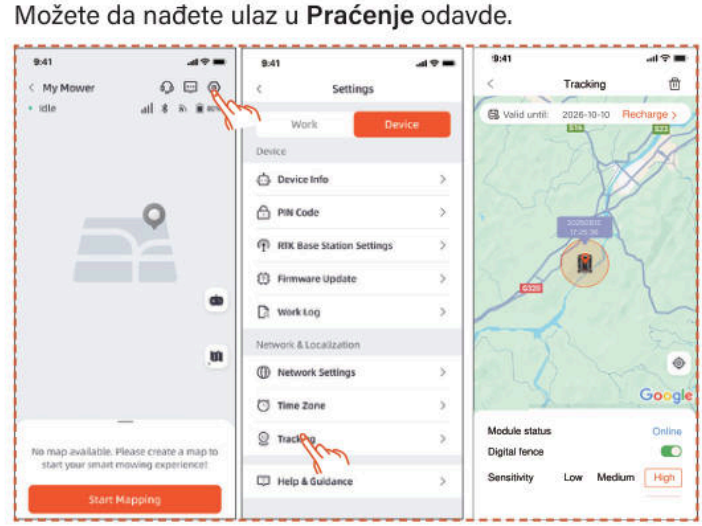

Praćenje stranica ima tri funkcije: Prikaz **Status modula**, omogućavanje **Digitalnu ogradu** i podešavanje **Osjetljivost** digitalne ograde.

Status Modula

Status modula ukazuje na trenutno stanje modula, kao što su: van mreže, na mreži ili van opsega.

- Na mreži

  U normalnim okolnostima, status modula će se prikazati kao „na mreži" nakon instalacije.

- Van mreže

  Mogući uzroci

  1. Problemi sa mrežnom vezom
  2. Problemi sa napajanjem modula

  Rešenje

  1. Ponovo instalirajte modul da pokušate da rešite problem.
  2. Postavite mašinu na punjačnicu i ponovo je pokrenite nakon što se potpuno napuni.
  3. Ako problem postoji, kontaktirajte korisničku podršku.

- Van opsega

  Mogući uzroci

  1. Mašina je premašila opseg digitalne ograde.
  2. Osetljivost je postavljena previsoko.

Rešenje

1. Proverite da li je mašina van granice. Ako jeste, resetujte centralnu tačku da pokrijete radnu zonu mašine.
2. Ako je mašina unutar granice, smanjite osetljivost digitalne ograde.

Digitalna Ograda

Kada je digitalna ograda omogućena:

Crveni krug označava opseg digitalne ograde. Ikona kosilice predstavlja poziciju kosilice. Crvena tačka označava centralnu tačku.

Da pomerite centralnu tačku:

1. Pritisnite i držite željenu lokaciju na mapi gde bi centralna tačka trebalo da bude.
2. Centralna tačka će biti automatski premeštena.

Osetljivost

Možete da podesite osetljivost na nisku, srednju ili visoku. Niža osetljivost rezultira većim opsegom za digitalnu ogradu.

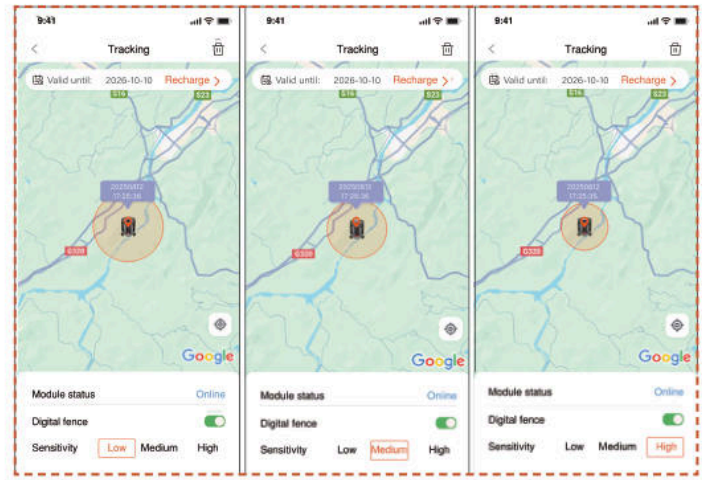

Uklanjanje i Ponovno Povezivanje

Uglavnom, nije potrebno da uklanjate vezivanje S Connect modula. Kada više ne želite da koristite S Connect modul, on će automatski obustaviti svoju uslugu ako obustavite obnavljanje usluge.

Ako treba da uklonite vezivanje/uklonite S Connect modul, molimo vas da pogledate sledeće operacije:

1. Postarajte se da je Bluetooth na vašem telefonu uključen i ostane povezan sa mašinom.
2. Kliknite na ikonu kante za otpatke u gornjem desnom uglu i potvrdite.

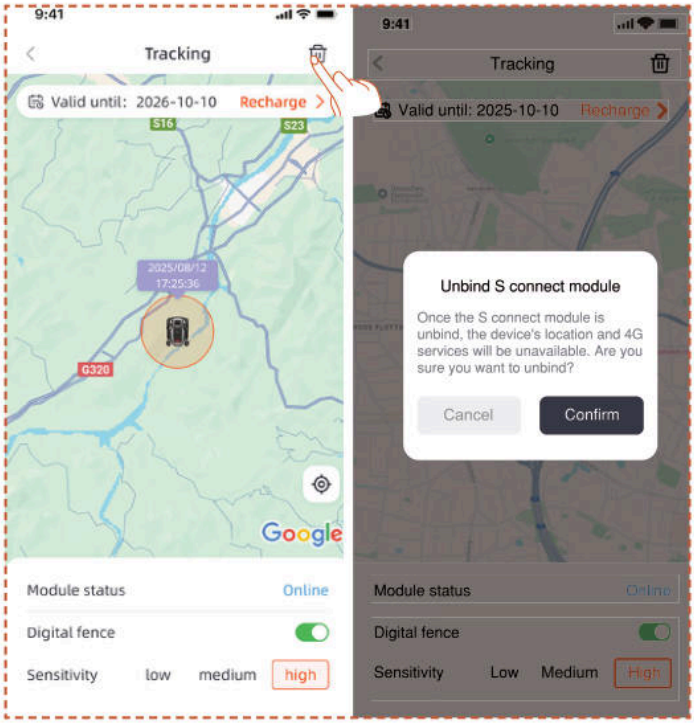

Ako treba da ponovo povežete 4G Connect Modul nakon uklanjanja:

1. Postarajte se da je Bluetooth na vašem telefonu uključen i ostane povezan sa mašinom.

2. Skenirajte QR kod na modulu da ga ponovo povežete.

- Pronađite QR kod na modulu

1. Okrenite kosilicu, pogledajte dno i pronađite crveno obeleženu oblast kao što je prikazano na dijagramu.

2. Odvršite 4 šrafa i otvorite poklopac.

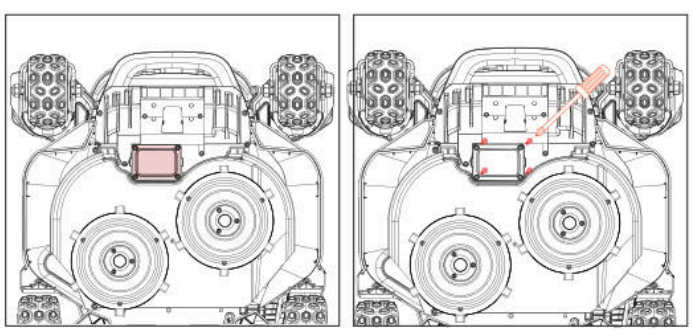

3. Postoji odsek za modul koji sadrži dva utikača.

4. Pronađite QR kod ovde.

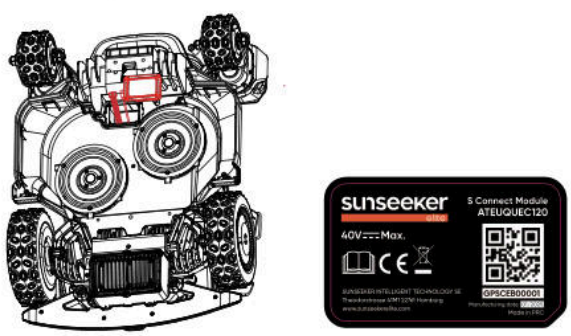

5. Stavite modul na mesto. Zatvorite poklopac i zategnite vijke. Molimo vas da zategnite vijake redosledom prikazanim na dijagramu.

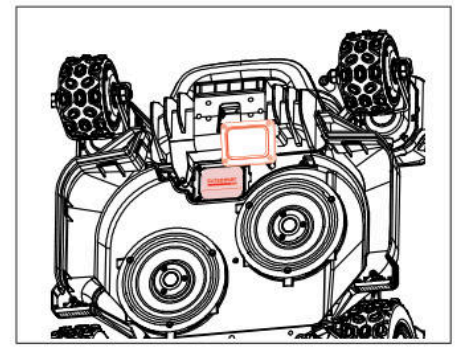

5.6 IoT

Platform X9/X9 plus je uređaj Interneta stvari (IoT). Povežite kosilicu na Internet putem mobilne mreže ili vaše Wi-Fi mreže, omogućavajući sledeće funkcionalnosti:

A. Ažuriranje firmvera preko vazduha (OTA), održavajte vašu kosilicu ažurnom sa najnovijim funkcijama.

B. Omogući daljinsko upravljanje preko mreže:

započni košenje, zaustavi košenje, povratak na punjačku stanicu, postavljanje rasporeda košenja, postavljanje visine košenja i druge funkcije.

C. Daljinsko praćenje napretka košenja i lokacije kosilice.

D. Prijavljivanje kodova grešaka i statusa kosilice preko mreže.

Mreža

Platform X9/X9 plus koristi Wi-Fi i 4G za povezivanje na mrežu. Pogledajte Wi-Fi Podešavanje i 4G Podešavanje za više detalja.

Napomena

- Platform X9/X9 plus podržava Wi-Fi mreže od 2.4GHz i 5GHz.

Ažuriranje firmvera

Nastavićemo da ažuriramo firmware kosilice. Ako postoji nova verzija firmvera, dobićete pop-up obaveštenje u aplikaciji. Preporučuje se da ažurirate čim najnoviji firmware bude dostupan.

Prilikom ažuriranja firmvera, moraju biti ispunjeni sledeći uslovi:

- Mašina je na punjačkoj stanici.

- Mreža je povezana.

- Baterija je napunjena preko 30%.

- Ne postoji plan košenja u narednom satu.

U procesu ažuriranja, ambijentalno svetlo na kosilici će treptati plavo. Možete videti napredak ažuriranja u vašoj aplikaciji. Nakon završetka ažuriranja, ambijentalno svetlo

kosilice će zeleneti.

UPOZOREЊE

- NE pomerajte kosilicu tokom procesa ažuriranja.

5.7 Izbegavanje prepreka

Binokularna kamera

Binokularna kamera je deo standardne opreme za Platform X9/X9 plus. Dizajnirane su za vizuelno otkrivanje granica, prethodno izbegavanje prepreka i vizuelno prepoznavanje QR kodova tokom procesa punjenja, čineći kosilicu inteligentnijom.

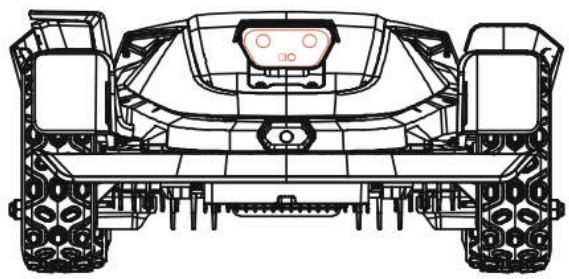

iToF integrisana kamera

iToF integrisana kamera se koristi za izbegavanje prepreka i košenje duž granice. Merja udaljenost korišćenjem fazne razlike modulisanog infracrvenog svetla, obezbeđujući stabilan rad u svim uslovima osvetljenja.

Napomena

Ako na vašem travnjaku ima previše prepreka, razmislite o postavljanju zabranjenih zona oko njih ili uklonite neke od prepreka da biste poboljšali efikasnost mašine.

Vizuelni VI sistem

Opremljen 3D binokularnom kamerom, Sunseeker Elite-ov Vizuelni VI i sistem dubokog učenja ističe se u opažanju okolnog okruženja i besprekornom navigiranju oko prepreka. Podržan našim patentiranim algoritmima dubokog učenja, konstantno unapređuje svoje razumevanje vrtnih pejzaža kroz kontinuirano prikupljanje podataka.

Senzor odbojnika

Senzori su instalirani unutar Platform X9/X9 plus za otkrivanje prepreka. Kada odbojnik udari u prepreku i aktivira senzor, kosilica će se kretati unazad i izbeći prepreku.

Napomena

- Vaš Platform X9/X9 plus je u stanju da izbegne objekte nakon što naiđe na njih. Međutim, preporučuje se uklanjanje suvišnih predmeta pre košenja.

6. Održavanje

A. Iskusite vrhunske rezultate košenja i produžite vek trajanja vaše kosilice kroz redovno Održavanje.

B. Redovna provera i nega od strane odrasle osobe svake nedeljе su neophodni kako bi se obezbedio optimalan performans mašine.

C. Zaštitite svoju bezbednost pridržavajući se bezbednosnih smernica: suzdržite se od obavljanja održavanja dok nosite otvorene sandale ili ste bosi.

D. Uvek dajte prioritet bezbednosti noseći duge pantalone i radne cipele tokom servisiranja kosilice.

E. Zamenite oštećene ili istrošene delove promptno kako biste garantovali nesmetan rad.

SAMO ovlašćeni serviseri imaju dozvolu da otvaraju i ponovo zatvaraju odsek šasije koji se nalazi iza odbojnika. Ograničena garancija može biti poništena ako sami obavljate servisiranje.

OBAVEŠTENJE: OSIGURANJE

Vaše polise osiguranja možda ne pokrivaju nezgode koje uključuju ovaj proizvod. Molimo vas da se obratite svom osiguravaču ili agentu da saznate da li se nudi pokriće.

6.1 Čišćenje

A. Isključite kosilicu.

B. Koristite Sunseeker Elite četku za čišćenje ili krpu za pažljivo čišćenje spoljašnjosti, izbegavajući bilo kakva korozivna rastvarača kao što su alkohol, benzin ili aceton. Ove supstance mogu da nanesu štetu kako estetici tako i unutrašnjim komponentama vaše kosilice.

Napomena

- Za nesmetano pristajanje, ključno je redovno pregledati i očistiti punjačku stanicu od naslaga otpadaka ili blata.

- Obezbedite da svi spojni delovi punjačke stanice, produžnog kabla i napajanja ostanu neometani za optimalne performanse.

Šasija i disk noža

A. Za čišćenje šasije i diska noža, preporučuje se korišćenje Sunseeker Elite četke za čišćenje ili creva za vodu.

B. Ne koristite visokopritisni aparat za pranje jer može prouzrokovati oštećenja.

C. Obezbedite da se disk noža rotira glatko i da se noževi

mogu okretati bez ikakvih ograničenja.

OPREZ

- Voda pod visokim pritiskom može procuriti kroz brtve i oštetiti elektronske i mehaničke delove.

Točkovi

Trava na točkovima može narušiti performanse kosilice pri penjanju uz nagibe. Koristite četku za uklanjanje blata ili drugih predmeta između kako biste obezbedili dobro prianjanje.

Senzor za kišu

A. Proverite senzor za kišu jednom mesečno i obezbedite da nije prekriven blatom, travom ili drugim predmetima.

B. Operite blato, travu ili druge predmete ili koristite meku četku da ga očistite.

C. Osušite oblast senzora nakon čišćenja kako biste sprečili da se aktivira kao što bi se aktivirala na kišu.

Kamera

Redovno čistite kameru kako biste je održavali u dobrom stanju. Koristite čistu, meku pamučnu krpu kako biste izbegli ogrebotine na sočivu.

UPOZOREŇE

- Obavezno isključite kosilicu pre čišćenja.
- Kada je kosilica okrenuta naopako, isključite je.

6.2 Zamena noževa

Radi poboljšanih performansi košenja i bezbednosti, preporučuje se da se zavrtnji i noževi kosilice menjaju svakih 1-2 meseca ako se često koristi. Za bezbedan sistem košenja, zamenite sve noževe zajedno sa njihovim zavrtnjima u isto vreme. Pogledajte odeljak „Specifikacije > Pribor“ za delove koji se mogu koristiti.

UPOZOREŇE

- Prilikom pregleda ili servisiranja noža, nosite debele rukavice.
- NE ponovo koristite zavrtnje. Ozbiljne povrede mogu proizaći iz ovoga.
- Snažno savetujemo korišćenje ispravnih zavrtnjeva i originalnih noževa koje prodajemo mi. (BR. 80203054).

Kako zameniti noževe

A. Isključite kosilicu.

B. Postavite kosilicu naopako na bezprekornu, meku površinu kako biste sprečili ogrebotine.

C. Uklonite centralni gumeni poklopac kliznog diska.

D. Koristite krstasti šrafciger da olabavite i uklonite centralni vijak kliznog diska

E. Uklonite klizni disk.

F. Koristite krstasti šrafciger da olabavite vijke.

G. Uklonite vijke i noževe.

H. Postavite klizni disk i zategnite vijke.

I. Postavite centralni gumeni poklopac štitnika sečiva.

Napomena

- Zamenite zavrtnjeve sa standardnim zakretnim momentom od 1,0+0,2 N.m. Nepravilan zakretni moment može dovesti do izbeživih problema.

- Obavezno proverite da li je kosilica isključena i proverite da li su noževi pravilno postavljeni. Proverite da li ima neobične buke ili vibracija.

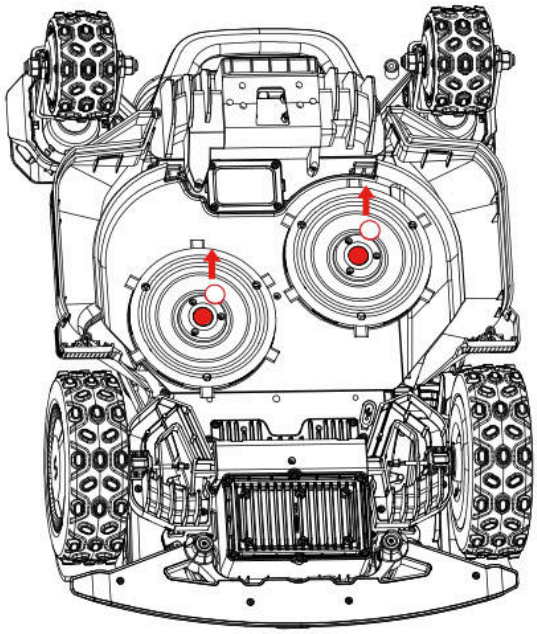

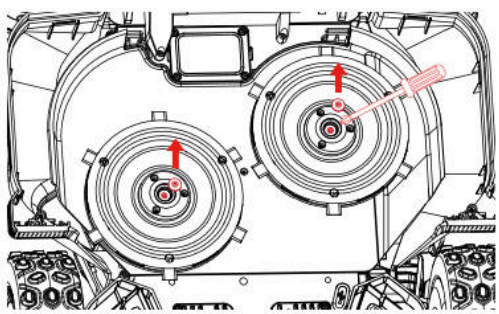

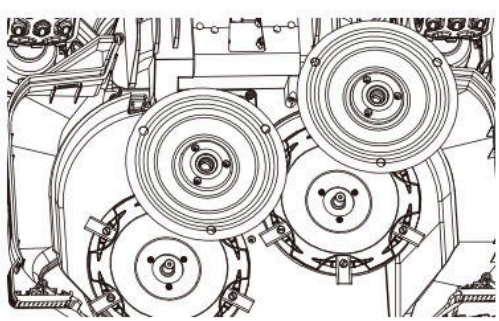

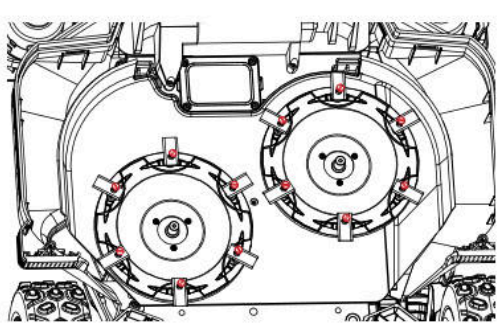

6.3 EdgeZero trimer

Napomena

- Ne dodirujte rotirajući nož

- Obavezno nosite rukavice prilikom premeštanja

- Ne dodirujte trimer tokom rada

Kako ukloniti EdgeZero trimer

A. Isključite napajanje

B. Odvrnite i uklonite zavrtanj za fiksiranje EdgeZero trimera

C. Izvucite EdgeZero trimer

D. Uklonite sklop bočnog poklopca

E. Postavite sklop desnog štitnika

F. Postavite sklop dekorativnog poklopca trimera

G. Zategnite i zaključajte dugme za pričvršćivanje dekorativnog poklopca trimera na mestu

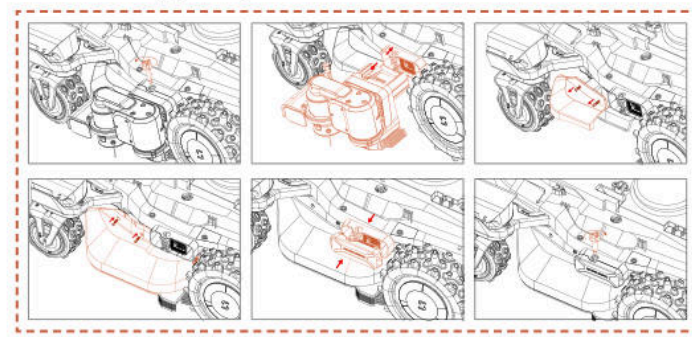

Kako postaviti EdgeZero trimer

A. Isključite napajanje

B. Odvrnite i uklonite dugme dekorativnog poklopca trimera

C. Uklonite dekorativni poklopac trimmera

D. Uklonite sklop desnog štitnika

E. Instalirajte sklop bočnog poklopca

F. Postavite EdgeZero trimer

G. Zategnite dugme za pričvršćivanje EdgeZero trimera

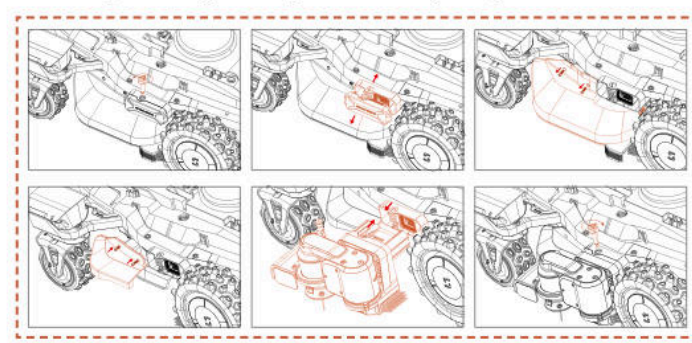

6.4 Transport

Obezbedite bezbednost kosilice tokom dužeg transporta korišćenjem originalnog pakovanja. Pre podizanja, pomeranja ili transporta proizvoda, obavezno ga isključite. Rukujte pažljivo i izbegavajte primenu sile, kao što su

bacanje i veliki pritisak. Nikada ne podižite i ne nosite kosilicu dok je motor uključen.

Kako pravilno pomeriti ili podići

Radi bezbednog rukovanja i transporta, kosilicu treba da nose dva operatera. Jedan operater treba da drži prednji branik, a drugi treba da drži zadnju dršku, zajednički se koordinišući kako bi obavili operaciju podizanja i premeštanja.

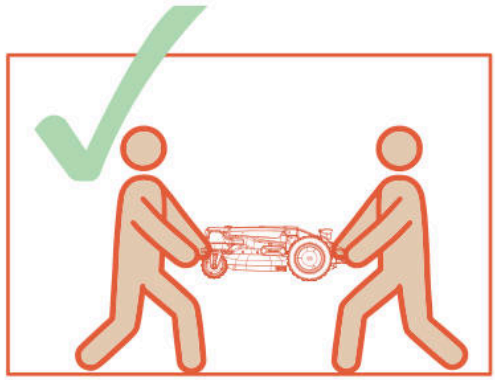

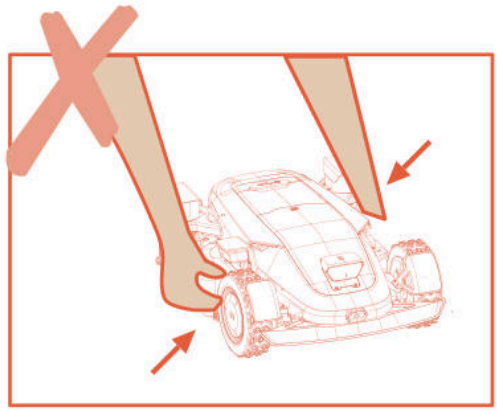

6.5 Baterija

A. Pre skladištenja, potpuno napunite bateriju kako biste sprečili prekomerno pražnjenje i oštećenje električnih delova.

B. Ograničena garancija ne pokriva oštećenja baterije usled prekomernog pražnjenja.

C. NE punite baterijski paket na temperaturi vazduha ispod 5°C (41°F) ili iznad 40°C (104°F).

D. Ako se baterijski paket puni kada je temperatura vazduha između 18°C i 25°C, to može produžiti njegov vek trajanja i poboljšati performanse.

E. Baterijski paket daje najbolje performanse kada se koristi na normalnoj sobnoj temperaturi (20°C±5°C).

Napomena

- Vek trajanja baterije zavisi od toga koliko često se proizvod koristi i ukupnog radnog vremena. Kada je vreme rada po punom punjenju značajno kraće nego inače ili kada trava nije dobro pokošena, preporučuje se zamena baterije.

Kako zameniti bateriju

A. Isključite kosilicu.

B. Postavite kosilicu naopako na bezprekornu, meku površinu.

C. Odvršite 4 šrafa koji drže odsek za bateriju na mestu pomoću odvijača sa krstastim vrhom.

D. Isključite utikač.

E. Izvadite baterijski paket i zamenite ga novim.

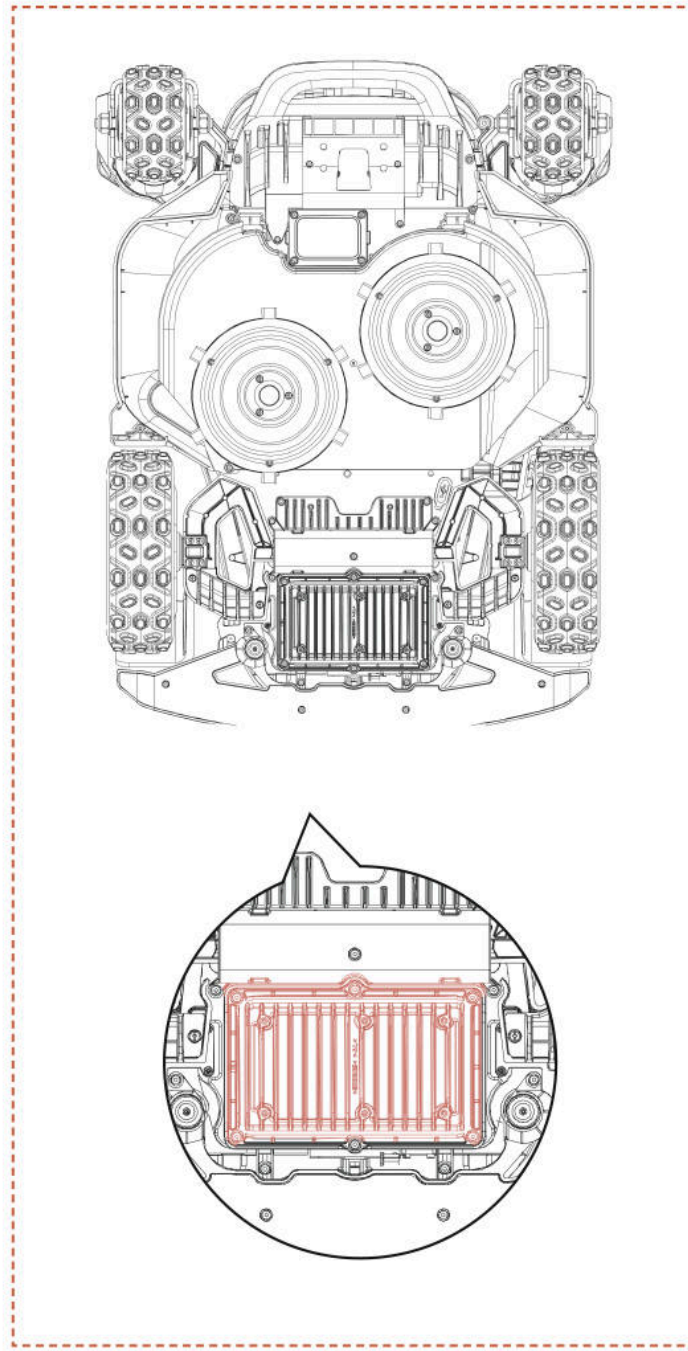

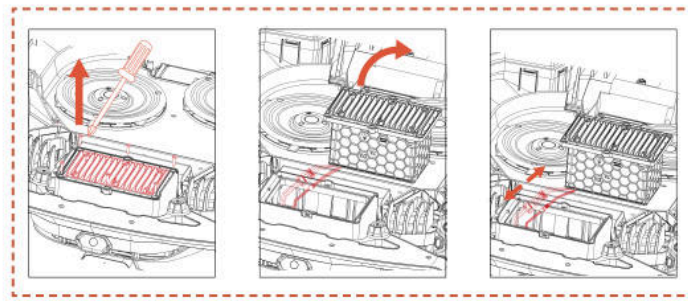

UPOZOREŠE

- Koristite samo originalni baterijski paket ili paket istog modela koji je odredio Sunseeker Elite. Svaka kosilica sadrži jedan baterijski paket.

- U zavisnosti od specifičnog modela kosilice, nazivni kapacitet baterije je 5000 mAh ili 10000 mAh.

- Ne koristite baterije koje se ne mogu puniti. Za punjenje baterije, koristite samo odvojivu jedinicu za napajanje koja je isporučena uz ovaj proizvod.

- Izbegavajte lomljenje ili rastavljanje kućišta baterije. Izbegavajte kontakt sa metalnim predmetima kako biste sprečili kratak spoj. Držite je dalje od izvora toplote, vatre i direktne sunčeve svetlosti.

- Molimo vas da se obratite svom prodajnom mestu, lokalnoj ili regionalnoj kancelariji za upravljanje otpadom ili službi za odvoz kućnog otpada za više informacija o baterijama i električnom otpadu.

- Odsek za bateriju nije namenjen za često otvaranje. Ako je potrebna nova baterija, samo tada treba otvoriti odsek za bateriju.

- Baterijski paket sadrži elektrolit. Ako dođe do curenja elektrolita na vašu kožu, odmah operite sapunom i vodom. Potražite medicinsku pomoć u slučaju kontakta sa očima i odmah isperite oči sa velikom količinom vode najmanje 15 minuta bez trljanja.

6.6 Napajanje

Isključite napajanje:

A. Pre nego što otklonite blokadu.

B. Pre provere, čišćenja ili rada na mašini.

C. Nakon udarca u strani predmet da biste pregledali mašinu na oštećenja.

D. Redovno pregledavajte kabl, utikač, kućište i druge delove. Ako se pronađe bilo kakvo oštećenje ili znakovi starenja, odmah prestanite sa korišćenjem.

UPOZOREŠE

- NIKADA ne koristite oštećeno napajanje za rad. Kako biste sprečili opasnost, oštećeni napojni kabl mora zameniti proizvođač, njegov servisni agent ili drugi odgovarajuće kvalifikovani pojedinci. Ako je produžni kabl neispravan, zamenite ga odobrenim 10 m kablom kompanije Sunseeker Elite.

- NIKADA ne dodirujte produžni kabl ili oštećeni kabl pre nego što je isključen iz izvora napajanja ili ga povezujete sa napajanjem. Oštećeni kabl može dovesti do dodira sa električnim komponentama.

- Jedinica za napajanje se ne sme koristiti ni sa jednim drugim uređajem ili baterijom jer to povećava rizik od električnog udara, požara ili lične povrede. Ako koristite bilo šta drugo osim originalnih baterija, bezbednost proizvoda ne može biti zagarantovana.

- Koristite samo eksterno napajanje sa sledećim specifikacijama:

CB11: Ulaz: 100–240 V~ 50/60 Hz, 290 W
Izlaz: 40 VDC,7,0 A
CB12: Ulaz: 100-240 V~ 50/60 Hz, 820 W.
Izlaz: 40 VDC, 17,0 A

- Koristite isključivo jedinicu za napajanje koja je isporučena uz ovaj uređaj.

- Punjač sadrži uzemljenje u funkcionalne svrhe.

- NE punite kada baterija curi.

- Držite produžni kabl dalje od pokretnih opasnih delova kako biste izbegli oštećenje kablova što može dovesti do kontakta sa delovima pod naponom.

Preporuka

Povežite kosilicu i/ili njene periferne uređaje samo na napojni krug zaštićen uređajem za zaštitu od strujnog udara (RCD) sa strujom okidanja od najviše 30 mA.

6.7 Skladištenje

A. Pre skladištenja obavezno potpuno napunite kosilicu i isključite je kako biste sprečili prekomerno pražnjenje, što bi moglo dovesti do trajnog oštećenja.

B. Čuvajte je u suvom, hladnom prostoru u zatvorenom. Izloženost sunčevoj svetlosti i ekstremnim temperaturama (bilo vrućim ili hladnim) će ubrzati proces starenja komponenti i može uzrokovati trajno oštećenje.

C. Držite hemikalije i izvore toplote (šporeti, radijatori, itd.) podalje od kosilice, punjačke stanice i napajanja.

D. Skladištite jedinicu za napajanje u prostoru sa dobrom ventilacijom i zaštitite je od vlage.

UPOZOREŠE

- Isključite jedinicu za napajanje iz električne utičnice ako se predviđa oluja sa grmljavinom. Isključite sve žice i kablove koji su priključeni na punjačku stanicu. Ponovo povežite kada više ne postoji mogućnost oluje sa grmljavinom.

Dodatni zahtevi za zimska skladištenja

Kosilica:

A. Temeljito očistite kosilicu pre skladištenja.

B. Proverite komponente podložne habanju, kao što su noževi.

C. Popravite ili zamenite ih ako su u lošem stanju.

D. Skladištite kosilicu na suvom mestu bez mraza, dok stoji na svim točkovima, po mogućstvu u originalnom pakovanju.

Punjačka stanica:

A. Isključite sa punjačke stanice i isključite jedinicu za napajanje iz električne utičnice.

B. Unesite punjačku stanicu unutra ako ambijentalna temperatura padne ispod -20°C.

6.8 Opis komunikacionog opsega

4G		
Opseg	**Frekvencija**	**Maksimalna snaga (dBm)**
GSM 900	880 MHz do 915 MHz	35
GSM 1800	1710 MHz do 1785 MHz	32
LTE opseg 1	1920 MHz do 1980 MHz	25
LTE opseg 3	1710 MHz do 1785 MHz	25
LTE opseg 7	2500 MHz do 2570 MHz	25
LTE opseg 8	880 MHz do 915 MHz	25
LTE opseg 20	832 MHz do 862 MHz	25
LTE opseg 28	703 MHz do 748 MHz	25
Bluetooth		
	Frekventni opseg(i)	Maksimalna izlazna snaga
	BT: 2400~2483,5 MHz	BT BDR+EDR: 20 dBm Maks.
		BT BLE:20 dBm Maks.
Wi-Fi		
	Frekventni opseg(i)	Maksimalna izlazna snaga
Wi-Fi 2,4 GHz	2400~2483,5MHz	20 dBm Maks.
Wi-Fi 5,2 GHz	5150~5250MHz	23 dBm Maks.
Wi-Fi 5,3 GHz	5250~5350 MHz	20 dBm Maks.
Wi-Fi 5,6 GHz	5470~5725MHz	27 dBm Maks.
Wi-Fi 5,8 GHz	5725~5850MHz	14 dBm Maks.
Wi-Fi 5,3 G samo za korišćenje u zatvorenom prostoru Примениво за ЕУ/ЕОП, Велику Британију (GB + NI), СРБИЈУ, Швајцарску и Турску.		
2,4G		
	Frekventni opseg(i)	Maksimalna izlazna snaga
	2402–2480 MHz	Maks. 20 dBm
GNSS (samo prijem)		
	Frekventni opseg(i)	Maksimalna izlazna snaga
	Galileo (E1) 1559 to 1610 MHz Galileo (E5a) 1164 to 1215 MHz Galileo (E5b) 1164 to 1215 MHz Galileo (E6) 1215 to 1300 MHz	NA

Izloženi mrežni interfejsi i usluge putem mrežnih interfejsa u fabrickom podrazumevanom stanju

Mrežni interfejs	Mrežna usluga	Opis
WLAN interfejs	UDP port 41774 UDP53 TCP53, itd.	Privremena usluga razrešavanja DNS imena domena
BLE interfejs	GATT:0x1800	Pruža osnovni identitet uređaja i informacije o upravljanju vezom, uglavnom se koristi za otkrivanje uređaja, početno povezivanje i konfiguraciju emitovanja.
	GATT: 0x1801	Upravlja metapodacima GATT usluga i obaveštenjima o promeni statusa, uglavnom se koristi za otkrivanje usluga i ažuriranje tabele atributa.
4G LTE interfejs	Komunikacioni interfejs 4G mobilne mreže	Aplikacija Sunseeker Robot povezuje se sa uređajima, prilagođava usluge upravljanja, daljinski upravlja mašinama itd.
LORA	Nije primenljivo	Omogućava komunikaciju između uređaja i bazne stanice

Obaveštenje o tome da Wi-Fi može prikupljati lozinke

Uređaj prikuplja i čuva Wi-Fi SSID i lozinku koju unesete samo za mrežne funkcije.

Obaveštenje u vezi sa prikupljanjem GPS podataka

Funkcioniše kao virtuelna ograda, utvrđujući da li je kosilica izvan oblasti virtuelne elektronske ograde i sprečava krađu.

6.9 Reciklaža i odlaganje na kraju životnog veka

Ovaj proizvod NIJE kućni otpad. Obratite se svom opštinskom organu, prodajnom mestu ili službi za odvoz kućnog otpada za informacije o reciklaži.

UPOZOREŽE

- Ovaj proizvod se ne sme odlagati na deponiju, spaljivati ili mešati sa uobičajenim kućnim otpadom. Električne komponente mogu uzrokovati opasnost ili ozbiljna oštećenja.

7. Često postavljana pitanja i rešavanje problema

7.1 Poruke o greškama

LCD Poruka	Rešenje
Van granice	1. Potvrdite da li je mašina van mape. Vratite je nazad i još jednom proverite instalaciju. 2. Potvrdite da li je korisnik pomerio punjačnicu. Pomeranje punjačnice će zahtevati ponovno mapiranje. 3. Proverite da li je mašina blokirana.
Kvar motora prednjeg točka	Motor prednjeg točka je zaglavljen, molimo vas uklonite prepreke.
Kvar motora zadnjeg točka	Motor zadnjeg točka je zaglavljen, molimo vas uklonite prepreke.
Nož zaglavljen	Nož je zaglavljen, molimo vas očistite disk noževa.
Kvar motora noža	Motor noža je zaglavljen, molimo vas uklonite prepreke.

LCD Poruka	Rešenje
Sudar	Potvrdite da li je odbojnik ostao na pravom mestu. Pokušajte da ga vratite nazad.
Podizanje	1. Potvrdite da li je mašina podignuta. 2. Potvrdite da li je mašina zaglavljena i da li je prednji točak podignut.
Naopako	Potvrdite da li je mašina okrenuta naopako.
Nagnuto	Potvrdite da li je mašina postavljena na neravnom tlu.
Greška pri priključivanju	1. Nečisti kontakti za punjenje na kosilici ili punjačnici, molimo vas očistite ih alkoholom. 2. Proverite da li je svetlo na punjačnici upaljeno, možda stanica za punjenje nema napajanje. 3. Proverite da li je stanica za punjenje instalirana na ravnoj površini. Ako je neravna, podesite položaj punjačnice. 4. Potvrdite da li je korisnik pomerio punjačnicu. Pomeranje punjačnice će zahtevati ponovno mapiranje. 5. Proverite da li ima prepreka ispred punjačnice. Ako ima prepreka, molimo vas uklonite ih. 6. Proverite da li je mašina blokirana u oblasti punjačnice. 7. QR kod na punjačnici je prljav ili oštećen, pokušajte da ga očistite ili naručite novi iz servisnog centra. 8. Proverite da li se magnetska traka na dnu ispod poda izgubila, vratite je nazad.
Zaglavljena	1. Potvrdite da li ima previše prepreka oko mašine. 2. Robot je ušao u uski prostor i ne može da izađe. 3. Postoji vizuelna pogrešna identifikacija u ovoj oblasti. Koristite funkciju bezbedne zone da zanemarite rezultate vizuelnog prepoznavanja. 4. Kosilica klizi.
Greška nadogradnje	1. Proverite da li je Wi-Fi signal veoma slab. 2. Proverite da li se mašina puni na punjačnici.
Nisko napajanje Mapiranje neuspešno	1. Postavite mašinu na punjačnicu da vidite da li se može potpuno napuniti. 2. Proverite svetla na punjačnici da potvrdite da li postoji struja na punjačnici. 3. Proverite da li su kontakti punjačnice i kosilice korodirani. Očistite ove kontakte alkoholom
Greška punjenja	1. Nečisti kontakti za punjenje na kosilici ili punjačnici, molimo vas očistite ih alkoholom. 2. Proverite da li je svetlo na punjačnici upaljeno, možda stanica za punjenje nema napajanje. 3. Proverite da li je stanica za punjenje instalirana na ravnoj površini. Ako je neravna, podesite položaj punjačnice.
Mapa premašuje maksimalni radni prostor	Izgradite novu mapu unutar nominalnog opsega sposobnosti proizvoda.
Kvar motora zadnjeg točka	1. Motor zadnjeg upravljača je zaglavljen, molimo vas uklonite prepreke. 2. Isključite kosilicu a zatim je ponovo pokrenite.
Kvar motora za podizanje	1. Motor za podizanje je zaglavljen, molimo vas uklonite prepreke. 2. Isključite kosilicu a zatim je ponovo pokrenite.
Ne može da pronađe punjačnicu	1. Potvrdite da li je korisnik pomerio punjačnicu. Pomeranje punjačnice će zahtevati ponovno mapiranje. 2. Proverite da li je mašina zaglavljena i da li točkovi klize. 3. Vratite robota nazad na punjačnicu i proverite da li se normalno puni.
Nisko napajanje baterije	Potvrdite da li je baterija previše prazna, i pustite je da radi nakon što se potpuno napuni.
Neuspešno lociranje	1. Postarajte se da je kosilica uključena. Ponovo pokretanje mašine traje nekoliko minuta da završi proces inicijalizacije. 2. Proverite da li je mašina blokirana. 3. Potvrdite da li je korisnik pomerio punjačnicu. Pomeranje punjačnice će zahtevati ponovno mapiranje.
Greška u mrežnoj vezi za lokaciju.	Ako se mreža za lokaciju ne vrati dugo vremena, molimo vas pomerite kosilicu u oblast sa dobrim signalom pre nego što je ponovo pokrenete za rad.
Kvar kamere	Molimo vas da isključite kosilicu a zatim je ponovo pokrenute.

LCD Poruka	Rešenje
Kamera blokirana	1. Molimo vas obrišite kameru pre pokretanja. 2. Molimo vas proverite da li je kamera prekrivena nekim predmetom. 3. Pritisnite bilo koje dugme da izađete iz statusa pauze.
Nema mape	Molimo vas kreirajte mapu pre pokretanja.
Neuspešno mapiranje	1. Molimo vas potvrdite da li je ruta kojom idete zatvorena. 2. Potvrdite da li je mašina na mreži. 3. Proverite da li je mašina blokirana.
Temperatura baterije van opsega	Potvrdite da li je temperatura okoline previsoka ili preniska, sačekajte da se temperatura vrati u normalu pre nego što pustite kosilicu da radi.
Nedostupna zona	1. Proverite da li je mašina blokirana. 2. Proverite da li postoji neka ogromna prepreka koja blokira. 3. Ako ne postoji kanal koji povezuje radne oblasti, molimo vas prvo kreirajte kanal.
Kašnjenje zbog kiše završava za_minuta	Kosilica je detektovala izloženost kiši i ne može da izvrši trenutni zakazani zadatak. Nakon što kiša prestane, ako je još uvek unutar zakazanog vremena, automatski će početi da radi.
Sistemski kvar	Molimo vas da isključite kosilicu a zatim je ponovo pokrenute.
Kvar veze magnetskog senzora	Molimo vas da isključite kosilicu a zatim je ponovo pokrenute.

Uputstva kako postupiti u slučaju abnormalnih vibracija:
A. Isključite mašinu.
B. Okrenite mašinu za 180 stepeni.
C. Proverite stanje noževa na oštećenja ili kvar.
D. Preporučuje se zameniti sve noževe.
E. Okrenite mašinu nazad da počnete sa radom.

7.2 Rešavanje problema

Ako naiđete na bilo kakve probleme vezane za proizvod ili aplikaciju, uobičajene probleme i pitanja, pogledajte članke sa čestim pitanjima na zvaničnom veb-sajtu kompanije Sunseeker (www.sunseekerelite.com) ili u odeljku „Pomoć i Uputstvo“ u aplikaciji.

8. Važne informacije

8.1 Zaštita podataka o ličnosti

Obrada podataka o ličnosti u okviru Platforme X9/X9 plus

▪ Ko i zašto?

Kada se registrujete za i koristite Sunseeker Platformu X9/X9 plus, Sunseeker Elite (ili „mi”), u svojstvu rukovaoca podacima, obrađivaće vaše lične podatke. Obradićemo vaše lične podatke kako bismo:

1. Vam omogućili povezivanje sa Platformom X9/X9 Plus ili dali ponudu za takvu uslugu. Pravni osnov je da je obrada neophodna za izvršenje ugovora koji ste sklopili sa nama, ili za preduzimanje koraka pre sklapanja ugovora sa nama.

2. Dalje razvijali i poboljšavali naše proizvode i usluge. Pravni osnov je naš legitimni interes za razvoj i poboljšanje naših proizvoda i usluga.

3. Vam omogućili povezivanje sa platformom X9/X9 plus (Internet stvari): korišćenje integracija partnera (na primer pametni asistenti, uključujući uređaje sa glasovnim upravljanjem); korišćenje platformi za povezivanje kako bi se Platforma X9/X9 plus povezala sa uređajima, aplikacijama i uslugama trećih strana; i izgradnja sopstvene integracije pametnog doma. Pravni osnov je da je obrada neophodna za izvršenje ugovora koji ste sklopili sa nama.

4. Vam pružili relevantne informacije koje se odnose na vaše iskustvo sa Platform X9/X9 plus. Pravni osnov je naš legitimni interes da vas informišemo o vašim specifičnim proizvodima i uslugama i njihovim karakteristikama.

5. Vam pružili podršku i rešavanje problema u vezi sa Platformom X9/X9 plus. Pravni osnov je da je obrada neophodna za izvršenje ugovora koji ste sklopili sa nama.

Ako ste nam dali svoj pristanak (u kom slučaju je pravni osnov vaš pristanak), takođe možemo obrađivati vaše lične podatke za sledeće svrhe:

1. Slati vam prilagođene reklame i biltene o našim proizvodima i uslugama.

2. Slati vam ankete za kupce i analizirati podatke koje dostavite kao što je detaljnije navedeno u takvoj komunikaciji.

Vaši podaci će se obrađivati onoliko dugo koliko je Sunseeker Elite potrebno da ispuni gore pomenute svrhe, ali ni u kom slučaju duže od dozvoljenog važećim zakonima.

▪ Koje lične podatke obrađujemo?

Možemo obrađivati sledeće lične podatke:

1. Lični detalji: ime i prezime, nacionalnost, jezičke preference;

2. Kontakt detalji: adresa e-pošte, poštanska adresa;

3. Informacije o nalogu: starost naloga, lozinka, broj naloga;

4. Drugi podaci povezani sa vašom Platformom X9/X9 plus: ime kosilice, imena za uparivanje, radnje pokrenute upotrebom partnerskih integracija i informacije o uređaju.

- Korišćenje podataka o lokaciji

Neke od naših usluga rade samo ako možemo odrediti lokaciju vaše kosilice (npr. prikaz vremena). Kada delite lokaciju svoje kosilice sa nama, podaci se čuvaju kao deo vašeg profila i mogu biti poslati trećim stranama u pseudonimizovanom obliku u svrhu pružanja relevantne usluge (npr. da se kosilica parkira u slučaju jake kiše).

8.2 Ograničena garancija

Ova Ograničena garancija pokriva samo nedostatke u materijalima ili izradi proizvoda i njegovih komponenti kada se koriste pod normalnim, uobičajenim uslovima. Ako se pojavi nedostatak koji je pokriven ovom Ograničenom garancijom, Sunseeker ili njegovi ovlašćeni predstavnici, prema sopstvenom nahođenju, popraviće ili zameniti neispravan Proizvod ili komponente u skladu sa ovom Ograničenom garancijom. Primenjivi garancijski period počinje na dan originalne kupovine od kompanije Sunseeker ili ovlašćenog Sunseeker prodavca, distributera ili dilerja.

Uslovi garancije

Registracija: Registrujte proizvod na mreži na **www.sunseekerelite.com** u roku od 30 dana od kupovine da biste dobili 36-mesečnu garanciju. Bez registracije, primenjuje se 24-mesečna garancija.

Način registracije: Prijavite se na http://www.sunseekerelite.com/, kliknite na ikonu „Personal Center" (Lični centar) ili kliknite na odeljak „Support" (Podrška), skrolujte nadole da biste pronašli „Warranty Policy" (Politika garancije), a zatim kliknite na dugme „View My Warranty" (Pregledaj moju garanciju) kako biste pristupili registraciji garancije.

Garancija na bateriju: Baterijski paketi su pokriveni samo za period od 24 meseci, bez obzira na onlajn registraciju.

Pravilna upotreba: Proizvod ne sme biti zloupotrebljen, zanemaren, izmenjen, modifikovan ili popravljan od strane bilo koga osim ovlašćenog servisnog centra.

Odobreni delovi: Samo Sunseeker Elite-odobreni pribor i delovi se smeju koristiti sa ovim proizvodom.

Sprečavanje oštećenja: Proizvod ne sme biti pretrpeo oštećenja usled stranih predmeta, supstanci ili nezgoda.

Uslovi skladištenja: Baterija i proizvod moraju biti skladišteni u zatvorenom ako je spoljašnja temperatura ispod 0°C.

Izuzeci od garancije

Normalno habanje: Komponente koje doživljavaju prirodno habanje od standardne upotrebe, kao što su noževi, nisu obuhvaćene ovom garancijom.

Neovlašćeno održavanje: Oštećenja, kvarovi ili neuspesi koji proističu iz neovlašćenog ili neispravnog održavanja, rukovanja ili preopterećenja su isključeni.

Oštećenje od visokopritisnog pranja: Oštećenja uzrokovana izlaganjem visokopritisnom pranju nisu pokrivena.

Da biste podneli garancijski zahtev, morate dostaviti dokaz o kupovini u obliku važećeg računa koji pokazuje datum i mesto kupovine.

Ova garancija je dodatak vašim zakonskim pravima i ne pokriva nikakav pribor isporučen uz proizvod. Svi popravci i zamenski proizvodi su pokriveni ograničenom garancijom za ostatak originalnog garancijskog perioda od datuma kupovine.

8.3 Odricanje od odgovornosti

Pružamo kupcima usluge posle prodaje, isključujući sledeće okolnosti:

1. Oštećenja uzrokovana neproizvodnim faktorima, uključujući, ali ne ograničavajući se na, korisničke greške.

2. Oštećenja uzrokovana neovlašćenom modifikacijom, rastavljanjem ili otvaranjem kućišta u skladu sa zvaničnim uputstvima ili priručnicima.

3. Oštećenja uzrokovana neispravnom instalacijom, pogrešnom upotrebom ili radom u skladu sa zvaničnim uputstvima ili priručnicima.

4. Oštećenja uzrokovana od strane neovlašćenog pružaoca usluga.

5. Oštećenja uzrokovana neovlašćenom modifikacijom kola i/ili neusklađenošću ili zloupotrebom baterije i punjača.

6. Oštećenja uzrokovana od strane korisnika koji ne poštuju preporuke iz uputstava i priručnika.

7. Oštećenja uzrokovana radom u lošim uslovima travnjaka (npr. velike površine bare kada zabranjene zone nisu pravilno postavljene, lokacije sa obiljem kamenja koje prekriva površinu travnjaka, itd.)

8. Oštećenja uzrokovana radom proizvoda u okruženjima sa elektromagnetnim smetnjama, uključujući rudarska područja ili blizinu radio predajnih tornjeva, visokonaponskih žica, trafostanica, itd.

9. Oštećenja uzrokovana radom proizvoda u okruženjima koja pate od smetnji drugih bežičnih uređaja, kao što su predajnici, video veze, Wi-Fi signali, itd.

10. Oštećenja uzrokovana problemima pouzdanosti ili kompatibilnosti pri korišćenju neovlašćenih delova trećih strana.

11. Oštećenja uzrokovana radom uređaja sa slabije napunjenom ili neispravnom baterijom.

12. Oštećenja uzrokovana nepredvidivim faktorima kao što su sudari automobila, napadi divljih životinja, poplave, itd.

Ovaj sadržaj može biti izmenjen bez prethodne obaveštenja.

8.4 Kontaktirajte nas

Sunseeker Intelligent Technology SE

Adresa: Theodorstraße 41M1, D-22761 Hamburg

Veb stranica: www.sunseekerelite.com

SR

EC Deklaracija o usaglašenosti

Proizvođač:
Zhejiang Sunseeker Industrial Co., Ltd.
Jinde put 988, Jiangdong industrijski park, Jinhua, Zhejiang 321000 NR KINA
Izjavljuje i preuzima odgovornost da proizvod:
Naziv brenda: Sunseeker Elite
Ovlašćeni predstavnik:
Sunseeker Intelligent Technology SE
Theodorstrasse 41M1 22761 Hamburg
Naziv proizvoda: Robotska kosilica za travu
Model: RMX12000D40V(X9), RMX24000D40V(X9 Plus)
Verzija hardvera: SNK_X9_MAIN_V70
Verzija softvera: 0.3.6.2771 (biće ažurirano)
Je u skladu sa sledećim direktivama:

1. Direktiva o radio opremi (2014/53/EU)
2. Direktiva o mašinama (2006/42/EC)
3. RoHS direktiva (2011/65/EU) i direktiva za izmenu ((EU)2015/863)
4. Uredba o baterijama (EU) 2023/1542

Ova deklaracija je data pod isključivom odgovornošću proizvođača.
Predmet deklaracije je u skladu sa relevantnim zakonodavstvom Unije o harmonizaciji.
Reference na relevantno zakonodavstvo Unije o harmonizaciji:
EN 50636-2-107: 2015+A1:2018+A2: 2020+A3: 2021
EN 60335-1:2012+A11:2014+A13:2017+ A1:2019 + A2:2019+ A14:2019+A15:2021

EN IEC 55014-1:2021	EN IEC 55014-2:2021	EN IEC 61000-3-2:2019+A1:2021+A2:2024
EN 61000-3-3:2013+A1:2019+A2:2021	EN 301 489-1 V2.2.3	EN 301 489-3 V2.3.2
EN 301 489-17 V3.3.1	EN 301 489-19 V2.2.1	EN 301 489-52 V1.2.1
EN 301 511 V12.5.1	EN 301 908-1 V15.2.1	EN 301 908-13 V13.2.1
EN 303 413 V1.2.1	EN 300 440 V2.2.1	EN 300 328 V2.2.2
EN 62311: 2008	EN IEC 62311: 2020	EN 301 893 V2.1.1
EN 62321-1:2013	EN 18031-1: 2024	EN 18031-2: 2024
EN IEC 62321-2:2021	EN 62321-3-1:2014	EN 62321-8:2017
EN 62321-4:2014 /A1:2017	EN 62321-5:2014	EN 62321-7-1:2015
EN 62321-7-2:2017	EN 62321-6:2015	EN 62321-8:2017
IEC 62133-2:2017+A1:2021	EN 50665: 2017	EN IEC 63000:2018
EN ISO 3744:2010		

Informacije o izloženosti RF zračenju:

Ovaj uređaj je testiran i ispunjava primenjive granice za izloženost radio frekvencijama (RF).

Ova oprema mora biti instalirana i korišćena u skladu sa dostavljenim uputstvima i antena(e) korišćena(e) za ovaj predajnik mora(ju) biti instalirana(e) tako da obezbedi(e) razdaljinu od najmanje 30 cm od svih lica i ne sme(ju) biti istovremeno locirana(e) ili raditi u vezi sa bilo kojom drugom antenom ili predajnikom.

Potpisano za i u ime:
Zhejiang Sunseeker Industrial Co., Ltd.
Mesto: Jinhua, Zhejiang NR KINA
Datum: 03-2-2026
Ime: Harry Ran
Potpis: Harry
Titula: Glavni inženjer

Ovlašćeni predstavnik:
Sunseeker Intelligent Technology SE
Theodorstrasse 41M1
22761 Hamburg
Hans-Peter Kuebler
Izvršni direktor

İçindekiler

1. Güvenlik ve Düzenlemeler 719
1.1 Genel 719
1.2 Genel Güvenlik Talimatları 719
1.3 Kurulum Güvenlik Talimatları 720
1.4 Günlük Kullanım için Güvenlik Talimatları 721
1.5 Bakım için Güvenlik Talimatları 721
1.6 Pil Güvenliği 721

2. Semboller ve Etiketler 721

3. İçindekiler ve Teknik Özellikler 723
3.1 Kutu İçeriği 723
3.2 Parçalar ve İşlevler 723
3.3 Teknik Özellikler 725

4. Kurulum ve Haritalama 726
4.1 Hazırlıklar 727
4.2 Biçme Robotunu Etkinleştirme 727
4.3 Uygulama Bağlantısı 728
4.4 Şarj İstasyonunu Kurma 728
4.5 Haritalama 729
4.6 netRTK Ayarları 732

5. Günlük Kullanım 733
5.1 Biçme Makinesi Üzerinde Görüntüleme ve Kontrol 733
5.2 PIN Kodunu Değiştirme 734
5.3 Program Ayarlama 734
5.4 APP Tanıtımı 735
5.5 S Connect Modülü 736
5.6 IoT 738
5.7 Engelden Kaçınma 739

6. Bakım 739
6.1 Temizlik 739
6.2 Bıçakları Değiştirme 740
6.3 EdgZero Trimmer 741
6.5 Pil 742
6.6 Güç Kaynağı 743
6.7 Depolama 743
6.8 İletişim Bandı Açıklaması 744
6.9 Geri Dönüşüm ve Kullanım Ömrü Sonu Bertaraf 744

7. SSS ve Sorun Giderme 745
7.1 Hata mesajı 745
7.2 Sorun Giderme 746

8. Önemli Bilgiler 747
8.1 Veri Gizliliği 747
8.2 Sınırlı Garanti 747
8.3 Sorumluluk Reddi 748
8.4 Bize Ulaşın 748

1. Güvenlik ve Düzenlemeler

1.1 Genel

ÖNEMLİ
KULLANMADAN ÖNCE DİKKATLE OKUYUN
İLERİDE BAŞVURMAK ÜZERE SAKLAYIN

Kullanım Amacı

Bu bahçe ürünü yalnızca çim biçme amacıyla tasarlanmış olup, günün her saatinde bahçe çimlerini otomatik olarak keser. Belirtilen amacın ötesindeki herhangi bir kullanım tehlikeler oluşturabilir, kişilere zarar verebilir veya mülke hasar yol açabilir. Güvenliği sağlamak ve kazaları önlemek için belirtilen talimatlara kesinlikle uyulması zorunludur.

Uygun Olmayan Kullanım

Bu bahçe ürünü, güvenliğinden sorumlu bir kişi tarafından kullanım konusunda gözetim veya talimat verilmediği sürece, 14 yaşın altındaki çocuklar veya fiziksel, duyusal veya zihinsel yetenekleri kısıtlı olan ya da deneyim ve bilgi eksikliği bulunan kişiler tarafından kullanılmak üzere tasarlanmamıştır.

Uygunsuz kullanım; makine üzerinde insan, çocuk veya hayvan taşınmasını; makine tarafından taşınmayı; makinenin yük çekmek veya itmek için kullanılmasını; ve makinenin çim dışı bitkileri kesmek amacıyla kullanılmasını kapsar ancak bunlarla sınırlı değildir.

Kalan riskler- Bakım yaparken veya bıçakları değiştirirken yaralanmalara karşı koruyucu eldiven ve koruyucu gözlük kullanın.

Güç kaynağı ünitesi ile şarj istasyonu arasındaki kabloyu uzatmayın.

- Makine kamuya açık alanlarda çalıştırılırken, çalışma alanının etrafına uyarı işaretleri yerleştirilmelidir. İşaretlerde aşağıdaki metin açıkça görüntülenmelidir:

UYARI

- Tehlikeli hareketli parçalara tamamen durmadan önce dokunmayın.
- Güç kablosunu, güç kaynağı ünitesini, uzatma kablosunu ve ürüne ait olmayan diğer tüm elektrik kablolarını kesim alanı dışında tutarak tehlikeli hareketli parçalardan uzakta konumlandırın ve canlı parçalarla temas edebilecek kablolarda hasarı önleyin. Kullanım kılavuzundaki talimatlara uyulmaması durumunda operatör veya çevredekiler için yaralanma veya ölüm riski bulunmaktadır.
- Otomatik çim biçme makinesi! Makineden uzak durun! Çocuklar denetlenmelidir!
- Tüm uyarı ve talimatları ileride referans olması için saklayın.
- Çocukların, fiziksel, duyusal veya zihinsel yetenekleri sınırlı olan kişilerin, deneyim ve bilgi eksikliği olanların veya bu talimatları bilmeyen kişilerin makineyi kullanmasına asla izin vermeyin. Yerel düzenlemeler operatör yaşını sınırlayabilir.
- Bu ürünle birlikte verilen tüm güvenlik uyarılarını, talimatları, resimli açıklamaları ve teknik özellikleri okuyun. Aşağıda listelenen tüm talimatlara uyulmaması elektrik çarpması, yangın ve/veya ciddi yaralanmalara yol açabilir.

- Makine kamuya açık alanlarda çalıştırılırken, çalışma alanının etrafına uyarı işaretleri yerleştirilmelidir. İşaretlerde aşağıdaki metin açıkça görüntülenmelidir:

UYARI

- Otomatik çim biçme makinesi. Makineden uzak durun. Çocuklar denetlenmelidir!
- Cihaz kullanılmadığında kapatılmalıdır.

1.2 Genel Güvenlik Talimatları

Çalışma alanı güvenliği

A. Makineleri, yanıcı sıvılar, gazlar veya tozların bulunduğu patlayıcı ortamlarda çalıştırmayın. Makineler kıvılcım oluşturabilir ve bu toz veya buharları tutuşturabilir.

B. Talimatları dikkatlice okuyun. Kontrolleri ve makinenin doğru kullanımını öğrenin.

C. Bu talimatları bilmeyen kişilerin veya çocukların makineyi kullanmasına asla izin vermeyin. Yerel düzenlemeler operatör yaşını sınırlayabilir.

D. Operatör veya kullanıcı, diğer kişilere veya onların mülklerine meydana gelen kazalar veya tehlikelerden sorumludur.

Elektrik güvenliği

A. Şebeke fişleri prize uygun olmalıdır. Fişi hiçbir şekilde değiştirmeyin. Topraklanmış cihazlarla herhangi bir şarj fişi kullanmayın. Orijinal fişler ve uygun prizler elektrik çarpması riskini azaltacaktır.

B. Topraklanmış veya topraklı yüzeylerle (borular, radyatörler, ocaklar ve buzdolapları gibi) vücut temasından kaçının. Vücudunuz topraklanmışsa elektrik çarpma riski artar.

C. Güç kablolarını kötüye kullanmayın. Güç kablosunu asla taşıma, çekme veya bir cihazın fişini çıkarmak için kullanmayın. Güç kablolarını ısı, yağ, keskin kenarlar veya hareketli parçalardan uzak tutun. Hasarlı veya dolaşmış güç kabloları elektrik çarpma riskini artırır.

D. Şebeke gücüyle çalışan bir cihazı nemli bir ortamda kullanmak kaçınılmazsa, artık akım cihazı (RCD) korumalı besleme kullanın. RCD kullanımı elektrik çarpma riskini azaltır.

E. Otomatik çevre sınırlama sisteminin talimatlara uygun şekilde doğru kurulumunu sağlayın.

F. Makinenin kullanılacağı alanı periyodik olarak kontrol edin ve tüm taş, dal, tel, kemik ve diğer engelleri kaldırın.

G. Bıçakları, bıçak civatalarını ve kesici düzeneğini aşınma veya hasar açısından düzenli olarak kontrol edin. Aşınmış veya hasarlı bıçak ve civataları dengeyi korumak için takım halinde değiştirin.

H. Çok milli makinelerde dikkatli olun, bir bıçağın dönmesi diğer bıçakların da dönmesine neden olabilir.

Kişisel güvenlik

A. Makineyi veya bu talimatları bilmeyen kişilerin makineyi kullanmasına izin vermeyin. Makineler, eğitimsiz kullanıcıların elinde tehlikelidir.

B. Makineyi kullanırken dikkatli olun, ne yaptığınıza dikkat edin ve sağduyunuzu kullanın. Yorgunken veya ilaç, alkol ya da uyuşturucu etkisindeyken makineyi kullanmayın. Makineyi kullanırken bir anlık dikkatsizlik ciddi yaralanmalara yol açabilir.

C. Makineyi çalıştırmadan önce tüm ayar anahtarlarını veya anahtarları çıkarın. Makinenin dönen bir parçası üzerinde unutulan bir anahtar veya tornavida kişisel yaralanmaya yol açabilir.

D. Makineyi manuel olarak kontrol ederken her zaman doğru duruş ve dengeyi koruyun. Bu, beklenmedik durumlarda makineyi daha iyi kontrol etmenizi sağlar.

E. Makinaları sık kullanmaktan kaynaklanan aşinalığın, rehavete kapılmanıza ve makine güvenlik ilkelerini görmezden gelmenize izin vermeyin. Dikkatsiz bir hareket saniyenin çok kısa bir süresinde ciddi yaralanmalara neden olabilir.

Makine kullanımı ve bakımı

A. Herhangi bir ayar yapmadan, aksesuar değiştirmeden veya depolamadan önce fişi güç kaynağından çıkarın ve/veya makineden veya diğer cihazlardan akü paketini (çıkarılabilir ise) sökün. Bu önleyici güvenlik tedbirleri, kazara çalıştırma riskini azaltır.

B. Makineleri ve aksesuarları bakımlı tutun. Hareketli parçalarda yanlış hizalama veya sıkışma, parça kırılması ve makinenin çalışmasını etkileyebilecek diğer durumları kontrol edin. Hasarlıysa, kullanmadan önce makinenin tamirini yaptırın. Birçok kaza, bakımı yapılmamış makine ve aksesuarlardan kaynaklanır.

C. Makineyi ve aksesuarları, çalışma koşullarını ve yapılacak işi göz önünde bulundurarak bu talimatlara uygun şekilde kullanın. Makinenin amaçlanandan farklı işlemler için kullanılması tehlikeli bir duruma yol açabilir.

D. Makineyi hasarlı koruyucularla veya güvenlik cihazları olmadan asla çalıştırmayın.

E. Ellerinizi veya ayaklarınızı dönen parçaların yakınına veya altına sokmayın. Boşaltma ağzından her zaman uzak durun.

F. Motor çalışırken makineyi asla kaldırmayın veya taşımayın.

G. Cihaz kilidini etkinleştirin/Makineyi "KİLİTLİ" konumuna getirin
- bir tıkanıklığı gidermeden önce;
- Makine üzerinde kontrol, temizlik veya çalışma yapmadan önce.

H. Yakın çevrede evcil hayvan, çocuk veya insan bulunduğunu biliyorsanız makineyi gözetimsiz çalıştırmayın.

Servis

A. Makinenizin servisini yalnızca özgün yedek parçalar kullanan nitelikli bir tamirciye yaptırın. Bu, makinenin güvenliğinin korunmasını sağlayacaktır.

B. Makinenin güvenli çalışma durumunda olması için tüm somun, cıvata ve vidaları sıkı tutun.

C. Güvenlik için aşınmış veya hasar görmüş parçaları değiştirin.

D. Doğru bıçakların değiştirildiğinden emin olun.

E. Pillerin, üretici tarafından önerilen doğru şarj cihazı kullanılarak şarj edildiğinden emin olun. Yanlış kullanım, elektrik çarpması, aşırı ısınma veya pilden korozif sıvı sızıntısına neden olabilir.

F. Elektrolit sızıntısı durumunda su/nötrleştirici madde ile yıkayın, gözler vb. ile temas ederse tıbbi yardım alın.

G. Makinenin bakımı üretici talimatlarına göre yapılmalıdır.

Pil aracı kullanımı ve bakımı

A. Yalnızca üretici tarafından belirtilen şarj cihazı ile şarj edin. Bir tür AKÜ takımı için uygun olan bir şarj cihazı, başka bir AKÜ takımı ile kullanıldığında yangın riski oluşturabilir.

B. Yalnızca özel olarak belirlenmiş AKÜ takımlarıyla çalışan elektrikli aletleri kullanın. Diğer AKÜ takımlarının kullanımı yaralanma ve yangın riski oluşturabilir.

C. AKÜ takımı kullanılmadığında, ataş, madeni para, anahtar, çivi, vida veya terminaller arasında bağlantı oluşturabilecek diğer küçük metal nesneler gibi metal nesnelerden uzak tutun. AKÜ terminallerinin kısa devre yapması yanıklara veya yangına neden olabilir.

D. Uygun olmayan koşullarda AKÜ'den sıvı sızabilir; temastan kaçının. Kazayla temas olursa, su ile durulayın. Sıvı göze temas ederse, ek olarak tıbbi yardım alın. PİLDEN çıkan sıvı tahrişe veya yanıklara neden olabilir.

E. Hasarlı veya değiştirilmiş bir PİL takımı veya alet kullanmayın. Hasarlı veya değiştirilmiş piller öngörülemeyen davranışlar sergileyerek yangın, PATLAMA veya yaralanma riskine yol açabilir.

F. AKÜ paketini veya aleti ateşe veya aşırı sıcaklığa maruz bırakmayın. Ateşe veya 130 °C üzeri sıcaklığa maruz kalması patlamaya neden olabilir.

G. Tüm şarj talimatlarına uyun ve akü paketini veya aleti talimatlarda belirtilen sıcaklık aralığı dışında şarj etmeyin. Uygun olmayan şekilde veya belirtilen sıcaklık aralığı dışında şarj etmek, AKÜ'ye zarar verebilir ve yangın riskini artırabilir.

1.3 Kurulum Güvenlik Talimatları

A. Şarj istasyonunu ve tüm aksesuarlarını, yanıcı malzemelerin altına veya 60 cm yakınına kurmayın. Arıza durumunda şarj istasyonu ve güç kaynağının ısınması söz konusu olabilir ve yangın riski oluşturabilir.

B. Güç kaynağını suya girme riski olan yüksekliklere yerleştirmeyin. Güç kaynağını yere koymayın.

C. Güç kaynağını kapalı bir alana hapsetmeyin. Yoğuşma suyu güç kaynağına zarar verebilir ve elektrik çarpma riskini artırabilir.

D. AB için geçerlidir. Güç kaynağı açık havaya monte edilmişse: Elektrik Çarpması Riski. Sadece hava koşullarına dayanıklı muhafazalı, fiş kapağının takılıp çıkarılabildiği kapalı bir A Sınıfı GFCI (RCD) prizine monte edin.

E. Şarj istasyonunu su birikme riski olan yerlere kurmayın.

1.4 Günlük Kullanım için Güvenlik Talimatları

A. Ellerinizi ve ayaklarınızı dönen bıçaklardan uzak tutun. Ürün AÇIK konumdayken ellerinizi veya ayaklarınızı ürünün yakınına veya altına sokmayın.

B. Ürünü durdurun veya çalışma alanında kişiler, özellikle çocuklar veya hayvanlar varken ürünü KAPALI konuma getirin.

C. Çimende taş, dal, alet veya oyuncak gibi nesneler bulunmadığından emin olun. Bıçaklar bu tür nesnelere çarparsa hasar görebilir.

D. Ürün AÇIK konumdayken kaldırmayın veya hareket ettirmeyin.

E. Ürünün insanlara veya hayvanlara çarpmasına izin vermeyin. Ürünün önüne bir insan veya hayvan çıkarsa, ürünü hemen durdurun.

F. Ürünün veya şarj istasyonunun üzerine nesne koymayın.

G. DUR butonu çalışmıyorsa ürünü kullanmayın.

H. Ürün çalışmıyorken her zaman KAPALI konuma getirin.

I. Ürünü ve fışkırtmalı sulama başlığını aynı anda kullanmayın. Zamanlama işlevini aynı anda kullanın.

J. Ürünü, iş alanında durgun su bulunduğunda (örneğin şiddetli yağmur sonucu oluşan su birikintilerinin olduğu alanlar) çalıştırmayın.

1.5 Bakım için Güvenlik Talimatları

A. Ürüne bakım yaparken ürünü KAPALI konuma getirin.

B. Ürünü temizlemek için yüksek basınçlı yıkama makinesi kullanmayın. Ürünü temizlemek için çözücüler kullanmayın.

C. Şarj istasyonunu temizlemeden veya bakımını yapmadan önce fişi şarj istasyonundan çıkarın.

1.6 Pil Güvenliği

Lityum iyon piller sökülürse, kısa devre yaparsa veya su, ateş veya yüksek sıcaklıklara maruz kalırsa patlayabilir veya yangına neden olabilir. Dikkatli kullanın, pili sökmeyin veya açmayın ya da herhangi bir tür elektriksel/mekanik kötüye kullanımda bulunmayın. Doğrudan güneş ışığında depolmaktan kaçının.

2. Semboller ve Etiketler

Ürün üzerindeki sembolleri ve etiketleri dikkatlice inceleyin ve anlamlarını öğrenin:

	UYARI: *Ürünü kullanmadan önce kullanım talimatlarını okuyun.*
	UYARI: *Makine üzerinde çalışmadan veya kaldırmadan önce ürünü devre dışı bırakın. Dönen bıçağa asla dokunmayın.*
	UYARI: *Çalıştırırken makineden güvenli mesafeyi koruyun. Tehlikeli alandan diğer kişileri uzak tutun.*
	UYARI: *Makine üzerine binmeyin.*
	Kullanım talimatlarını okuyun.
CE	*CE uygunluk işareti.*
66 dB 70 dB	*Ses gücü seviyesi, Avrupa dış mekan gürültü yönergesi ile belirlenmiştir.*
	Bu ürünü normal ev atığı olarak atmayın. Ürünün yerel yasal gerekliliklere uygun şekilde geri dönüştürüldüğünden emin olun.
III	*Sınıf III*
	DC
	Pili ateşe atmayın ve ısı kaynağına maruz bırakmayın.
	Pili suya daldırmayın.
Li-ion	*Geri dönüşüm işareti.*
	Bu batarya paketinin normal ev atığı olarak atılmasına izin verilmez. Batarya paketinin yerel yasal gerekliliklere uygun şekilde geri dönüştürüldüğünden emin olun.
T4A	*Derecelendirmeye uygun sigortayla değiştirin.*
T10A	*Derecelendirmeye uygun sigortayla değiştirin.*

	Sınıf II yapı.

IPX4	*Muhafazalar tarafından sağlanan koruma dereceleri (IP Kodu)*
IPX6	
IP67	
	Ayrılabilir güç kaynağı parçası
	Kısa devre korumalı güvenlik izolasyon transformatörlü SMPS
	SMPS (Anahtarlamalı mod güç kaynağı ünitesi)
cosφ:0.56	*Güç faktörü*
VI	*Seviye 6 enerji verimliliği*
	Fiş kısmının pimleri hasar görmüşse güç kaynağı ünitesinin kullanılmaması gerektiğini belirtmek için
	DİKKAT - Dönen bıçağa dokunmayın. Taşırken eldiven giyilmelidir. Çalışma sırasında trimmere dokunmayın.
MAX 45°C	*Pil paketini 45°C'nin üzerindeki ortamlarda kullanmayın veya saklamayın ve güvenlik risklerini önlemek için tüm ısı kaynaklarından uzak tutun.*
Max. 9500 min^{-1}	*Maksimum 9500 dk^{-1}*
195 mm	*φ 195 mm Biçme Bıçağı Diski için*
	uyarı
ETSI EN 303 645 TÜVRheinland CERTIFIED www.tuv.com ID 1111295401	*TÜV Rheinland uygunluk işareti.*

Robot ekranındaki semboller

	Açma/kapama
START	*Başlat düğmesi*
HOME	*Ana sayfa düğmesi*
OK	*Tamam düğmesi*

Not:

Semboller hakkında daha fazla bilgi için lütfen Çim Biçme Robotu üzerindeki 5.1 Ekran ve Kontrol bölümüne bakın.

3. İçindekiler ve Teknik Özellikler

3.1 Kutu İçeriği

Robotik Çim Biçme Makinesi*1
Şarj İstasyonu*1
Temizleme Fırçası*1
Yedek Bıçaklar*24
Yedek Vidalar*24
Şarj İstasyonu Çivileri*8
Süs Kesme Kapağı *1
Sağ Koruma Montajı*1
Temizlik Bezi*1
Ön tekerlek alt fırçası*2
Ön Tekerlek Üst Fırçalar*2
Arka tekerlek fırçası*2
ST2.9×8 vidalar*8
ST3.9×12 vidalar*2
EdgeZero düzeltici ipi*4

3.2 Parçalar ve İşlevler

Üst Görünüm

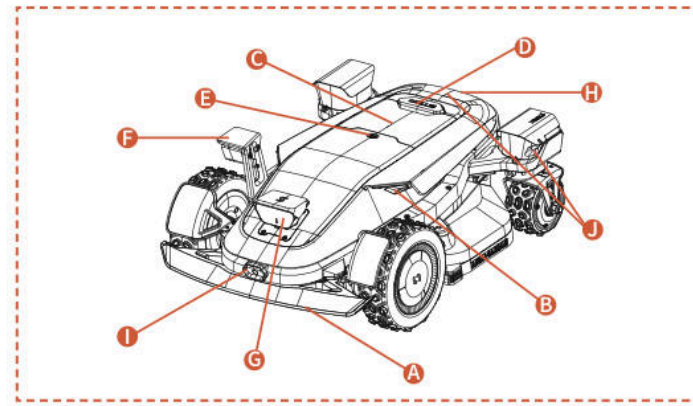

Alt Görünüm

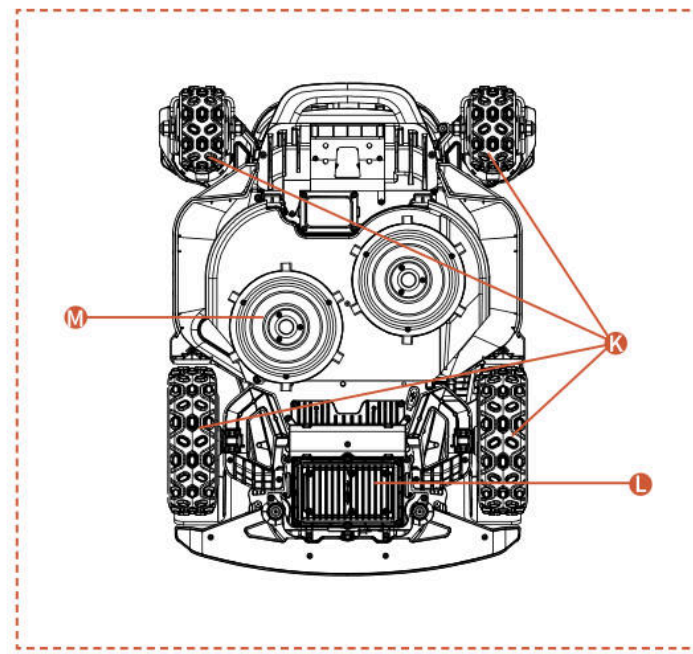

Not

Makineyi suya daldırmayın, bu bileşenlere zarar verebilir ve belirtilen süre içinde garanti kapsamını geçersiz kılabilir.

A. Çarpma Tamponu
Görsel konumlandırma mevcut olmadığında, çarpma tamponu makinenin normal çalışmasını sağlayabilir.

B. LED Işıklar
Biçme makinesi üzerindeki farklı etkileşimli LED ışıklar, makinenin çalışma durumunu gösterir.

C. Kontrol Paneli
Makinenin gücünü açıp kapamak, çalışmasını veya dönmesini komut vermek vb. için panel.

D. DURDURMA Düğmesi
Acil durumlarda makineyi durdurmak için acil durdurma düğmesi.

E. Yağmur Sensörü
Yağmur sensörü yağmuru algılayabilir ve makine, kullanıcının ayarına göre yağmurdan kaçınmak için otomatik olarak şarj istasyonuna dönebilir.

F. Yan ToF Görüntü Kamerası (iToF+RGBD)
AI destekli iToF+RGBD füzyon kamerası, derinlik verilerini renkli görüntülerle birleştirerek kenar budama sırasında engelleri doğru bir şekilde tanımlayabilir ve kenar kesiminde daha yüksek hassasiyet sağlar.

G. Çift Kameralı & Entegre iToF Kamerası
Yapay zeka destekli çift kamera, çim biçme robotunun engelleri algılamasına ve bunlardan kaçınmasına yardımcı olur.

iToF Entegre Kamera, engellerden kaçınma ve sınır boyunca biçme işlevleri için kullanılır. Modüle edilmiş kızılötesi ışığın faz farkını kullanarak mesafe ölçümü yapar, tüm aydınlatma koşullarında kararlı çalışma sağlar.

H. Şarj kızılötesi sensörü
Kızılötesi şarj sensörü, şarj istasyonuyla kızılötesi rehberli otonom kenetlenmeyi sağlar ve şarj durumunu izleyerek tüm süreç boyunca güvenli şarjı garanti eder.

I. Kızılötesi termal görüntüleme kamerası
Kızılötesi termal görüntüleme kamerası, ortamdaki termal sinyalleri yakalayarak çim biçme robotunun gece veya sis gibi düşük görüş koşullarında canlıları ve engelleri doğru bir şekilde tanımlamasını sağlar, böylece çarpma riskini azaltır.

J. Entegre dToF Kamerası
dToF Entegre kamera, kızılötesi ışık darbelerinin uçuş süresini hesaplayarak mesafeleri hassas bir şekilde ölçmek için doğrudan Time-of-Flight prensibini kullanır. Büyük çim alanlarda çalışırken, uzaktaki engellerin erken tespit edilmesini sağlayarak Sunseeker Elite robot çim biçme makinesine güvenilir bir koruma sunar.

K. 4WD göbek motoru
4WD hub motor sistemi, her tekerleğe yön kontrolü ve güç çıkışını entegre ederek hassas yönlendirme ve güçlü performans sağlar, böylece arazi performansını artırır.

L. Pil Bölmesi
Pilin saklandığı bölme.

M. Dönen Kesme Plakası
Makine çalışırken çimleri budamak için kullanılan cihaz.

3.3 Teknik Özellikler

TEKNİK ÖZELLİKLER	X9 RMX12000D40V	X9 Plus RMX24000D40V
Sınır teli	Kablosuz / sınırsız	Kablosuz / sınırsız
Maksimum biçim alanı	12000 m^2	24000 m^2
Bıçak yüksekliği min/maks	20-100 mm	20-100 mm
Yükseklik ayarı	Elektronik	Elektronik
Kesim Genişliği	430 mm	430 mm
Yüksüz hız	2500/dak	2800/dak
Su geçirmez	IPX6	IPX6
Pil Kapasitesi	BS408 36VDC,8Ah,288Wh,40VDC MAKS	BF408 36VDC,8Ah,288Wh,40VDC MAKS
Kullanıcı arayüzü	Uygulama ve tuş takımı ekranı	Uygulama ve tuş takımı ekranı
Maksimum eğim	42°(%90)	42°(%90)
Robot boyutları	85 * 61,7 * 30,3 cm	85 * 66,3 * 30,3 cm
Sertifikalar	CE RoHS	CE RoHS
Net ağırlık	30,5 kg	32,7 kg
Ses gücü seviyesi LWA	66 dB (A)	70 dB (A)
Ses Gücü Belirsizlikleri KWA	2,44 dB (A)	2,25 dB (A)
Ses Basınç Seviyesi LpA	58 dB (A)	62 dB (A)
Ses Gücü Belirsizlikleri KpA	2,44 dB (A)	2,25 dB (A)
EdgeZero için ses gücü seviyesi LWA	88 dB (A)	88 dB (A)
EdgeZero için Ses Gücü Belirsizlikleri KWA	1,97 dB (A)	1,97 dB (A)
EdgeZero için Ses Basınç Seviyesi LpA	80 dB (A)	80 dB (A)
EdgeZero için Ses Gücü Belirsizlikleri KpA	1,97 dB (A)	1,97 dB (A)
ÖZELLİKLER		
Wi-Fi / Bluetooth	E	E
Kablosuz haritalama	E	E
Yol planlama	3 seçenek	3 seçenek
AONavi™ 2.0(nRTK+VSLAM 2.0)	E	E
Süper Wi-Fi	E	E
Vision AI2.0	E	E
ATC (Tüm Arazide Hakimiyet)	E	E
Eko mod	E	E
Gece modu*	E	E
LED ön far	E	E
OTA	E	E
Şarj istasyonuna hızlı dönüş	E	E
Çok bölgeli	E	E
Çalışma Programı	Otomatik veya Manuel Ayarlama	Otomatik veya Manuel Ayarlama
Çarpma Sensörü	E	E
Su ile Temizleme	E	E
GPS ve 4G modülü	E	E
Google Asistan ve Amazon Alexa	E	E
PIN kodu	E	E
Kaldırma ve Eğim Sensörü	E	E
Yağmur Sensörü	E	E
EdgeZero	Seçenek	E
AKSESUARLAR		
Yedek Bıçak ve Yedek Vidalar	24 adet	24 adet
Şarj İstasyonu Çivileri	8 adet	8 adet
Şarj İstasyonu	7A(CB11)	17A(CB12)
Temizleme Fırçası	1 adet	1 adet
Süs Kesme Kapağı	Seçenek	1 adet
Sağ Koruma Montajı	Seçenek	1 adet
Temizlik Bezi	1 adet	1 adet
Ön tekerlek alt fırçası	2 adet	2 adet
Ön Tekerlek Üst Fırçaları	2 adet	2 adet
Arka tekerlek fırçası	2 adet	2 adet
ST2.9×8 vidalar	8 adet	8 adet
ST3.9×12 vidalar	2 adet	2 adet
EdgeZero düzeltici ipi	Seçenek	4 adet

4. Kurulum ve Haritalama

Sunseeker'ın gelişmiş donanımı ve yazılımı (akıllı algoritmalar), biçicinin çevreyi tanıma yeteneğini, konumlandırma doğruluğunu ve genel performansını önemli ölçüde artırır. Sunseeker AONavi (Sürekli-Açık Navigasyon), RTK-GNSS uydu konumlandırması ile VSLAM2.0 görsel teknolojisini sorunsuz bir şekilde entegre ederek robotik çim biçme makinesinin karmaşık ortamlar dahil çeşitli senaryolarda konumlandırma ve navigasyon görevlerini yerine getirmesini sağlar.

Sunseeker teknolojisinin ilerlemesiyle birlikte AONavi tamamen yenilenerek AONavi™ 2.0'ı ortaya çıkardı. Bu teknoloji, netRTK'yi VSLAM görsel teknolojisiyle entegre ederek fiziksel RTK istasyonlarına ihtiyaç duymadan santimetre seviyesinde hassas konumlandırma sağlar. Bu hem konum doğruluğunu artırır hem de kurulum süresini önemli ölçüde kısaltır. Sunseeker AONavi™ 2.0 teknolojisi ile donatılmış robotik çim biçme makinesi, kararlı uydu sinyalleri alarak gerçek zamanlı konumlandırma yapabilir ve aynı zamanda Sunseeker çim biçme makineleri için sanal sınırlar belirlenebilir. Bu, yüksek kaliteli çim bakımını garanti eder ve size kullanışlı ve güvenilir bir biçme deneyimi sunar.

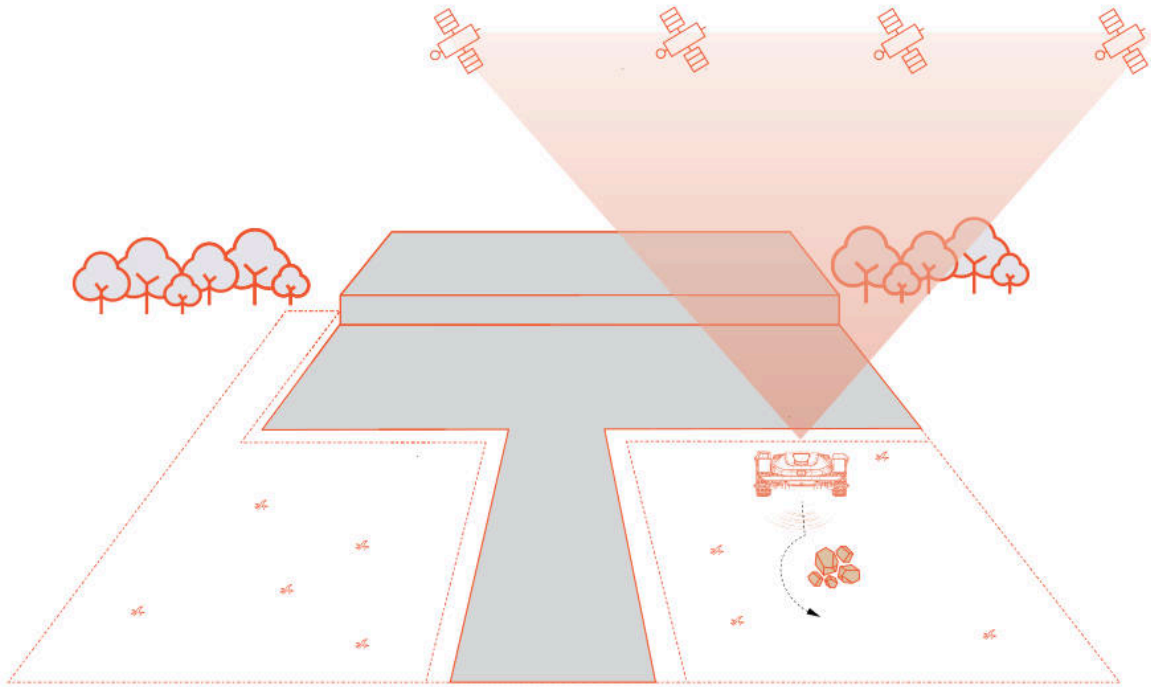

4.1 Hazırlıklar

Sunseeker Uygulamasını Yükleyin

Not

Gerektiğinde, uygulama Bluetooth ve Wi-Fi veya 4G ağ bağlantısına erişim isteyecektir. Doğru kurulum ve gelecekteki işlevsellik için bu özelliklere erişim izni verin.

QR kodunu tarayarak Robot Çim Biçme Uygulamasını indirin veya Google Play Store'dan (Android) veya Apple App Store'dan (iOS) "Sunseeker Robot" arayın. Kurulumdan sonra lütfen yeni bir hesap oluşturun ve giriş yapın.

iOS **Android**

Çim biçme makinesini hazırlayın

Telefonunuzdaki Bluetooth'un açık olduğundan emin olun ve makinenin SN QR kodunu tarayarak modeli tanımlayın ve ilgili kurulum kılavuzunu takip edin.

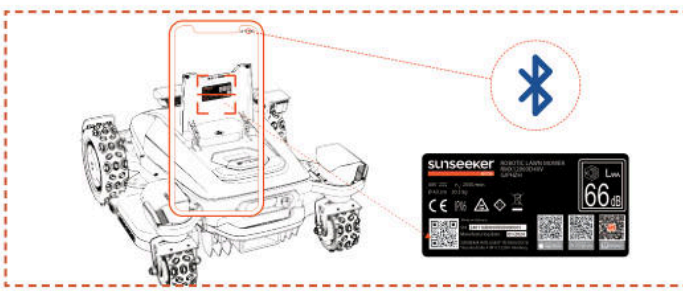

Çimi hazırlayın

A. Her türlü enkazı, yaprak yığınlarını, oyuncakları, kabloları, taşları veya diğer engelleri temizleyin.

B. Güvenlik için lütfen çocukların ve evcil hayvanların çimenden uzak olduğundan emin olun.

C. Lütfen robotik çim biçme makinesini kullanmadan önce çimenlerinizi 10 cm'yi geçmeyecek yükseklikte biçin.

D. Robotik çim biçme makinesinin çalışma alanı özellikleri şu şekildedir: 12000m^2 (X9) ve 24000m^2 (X9 Plus).

E. Çalışma alanında dar geçitler bulunuyorsa, geçit genişliğinin 100 cm'den fazla olduğundan emin olun.

Önerilen çim türleri aşağıdaki resimlerde gösterilmiştir:

4.2 Biçme Robotunu Etkinleştirme

Biçme Robotunu Önceden Şarj Etme

A. Elektrik prizi olan herhangi bir noktayı seçin, şarj istasyonu adaptörünü bağlayın ve şarj istasyonunu açın.

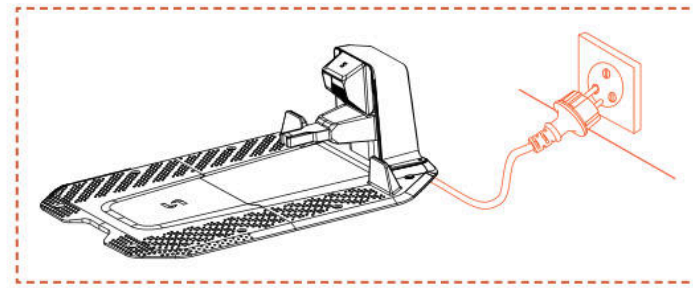

B. Biçme makinesini şarj istasyonuna itin, şarj elektrotlarının doğru şekilde bağlandığından emin olun. Şarj istasyonundaki yeşil ışığın yanıp sönmesi normal şarj işlemini gösterir. Makine tamamen şarj olduğunda gösterge ışığı sürekli yeşil yanar.

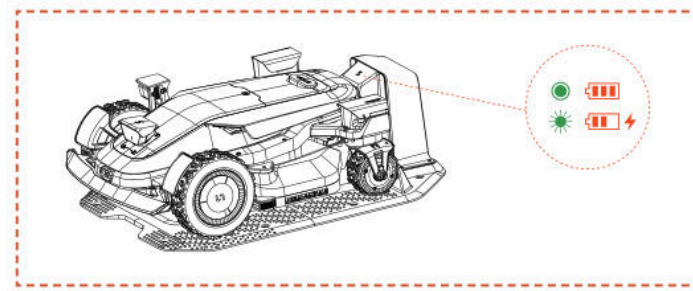

C. Biçme makinesinin pil seviyesi %80'in üzerindeyse bu adımı atlayabilirsiniz.

Not

- Güç düzgün şekilde sağlandığı halde gösterge ışığı yanmıyorsa lütfen müşteri hizmetleriyle iletişime geçin.

Biçiciyi aktive edin

A. Makine şarj istasyonunda başarıyla şarj olduğunda otomatik olarak açılacaktır. Ayrıca güç düğmesine basılı tutarak manuel olarak da açabilirsiniz.

B. Varsayılan PIN kodunu "0000" girin. Her "0" girdiğinizde işlemi tamamlamak için Tamam'a basın.

C. Pin kodunu değiştirmek için, menü arayüzüne girmek üzere BAŞLAT/ANA SAYFA/TAMAM düğmesine 1 saniye basın. Pin kodunu değiştirmek için menü arayüzüne girin. Daha detaylı bilgi için lütfen Makinede Ekran ve Kontrol başlıklı 5.1 bölümüne bakın.

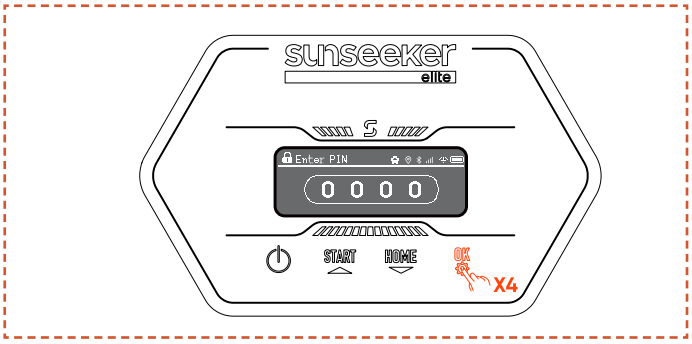

4.3 Uygulama Bağlantısı

Not

Uygulamayla ilgili aşağıdaki görseller yalnızca tanıtım amaçlıdır. Mevcut seçenekler yazılım sürümüne göre değişiklik gösterebilir.

Hazırlık

A. Cihazın şarj istasyonunda, düzgün şarj olduğundan, açık olduğundan ve PIN kodunun girildiğinden emin olun.

B. Telefonunuzdaki Bluetooth'un açık olduğundan emin olun. Lütfen cihazınızın 4G ağına bağlı olduğundan emin olun.

C. Daha iyi bir ağ deneyimi için çim biçme robotunuzun Wi-Fi'sini yapılandırabilirsiniz.

Uygulama Bağlantısı

A. Çim biçme robotunuzu eklemek için makinenin SN QR kodunu tarayın. Tarama yapılamıyorsa, Bluetooth üzerinden de bağlanabilirsiniz. "Çim Biçme Robotunu Hazırlama" adımında QR kodu zaten taradıysanız, telefonunuzda Bluetooth etkinleştirildiğinde çim biçme robotu otomatik olarak UYGULAMA'ya bağlanacak ve tekrar tarama yapmanıza gerek kalmayacaktır.

B. Başarılı eşleştirmeden sonra, varsayılan PIN kodunu "0000" girin. PIN kodu telefondan değiştirilebilir.

C. Lütfen makinenizin 4G ağına bağlı olduğundan emin olun.

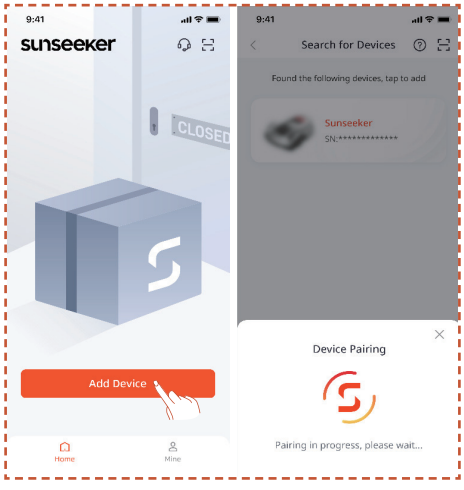

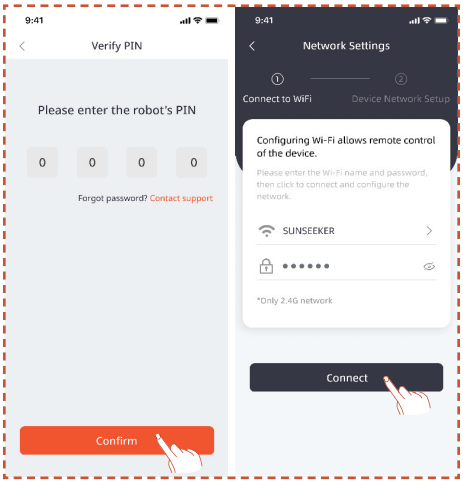

4.4 Şarj İstasyonunu Kurma

Not

Şarj istasyonunu nereye kuracağınızdan emin değilseniz, daha güçlü sinyal bulunan bir konum belirlemek için aşağıdaki adımları izleyebilirsiniz.

Uygun bir konum bulun

A. Uygulamadaki talimatları izleyerek biçme makinesini uzaktan kontrol edin, farklı alanlardaki sinyal gücünü kontrol edin ve şarj istasyonunu kurmak için uygun bir konum bulun.

B. Biçme makinesinin şarj istasyonundan başarıyla çıkabilmesi ve geri dönebilmesi için şarj istasyonunu açık, düz ve sertleşmemiş bir zemine kurun.

C. Şarj istasyonu, biçme makinesinin çalışma alanının içine veya dışına yerleştirilebilir. Güvenlik nedeniyle, şarj kablosunun biçme alanının dışında tutulması önerilir.

D. Şarj istasyonunun önünde 1,5 m mesafede hiçbir engel bulunmamalıdır.

E. Çim varsa, 10 cm'den kısa olmalıdır.

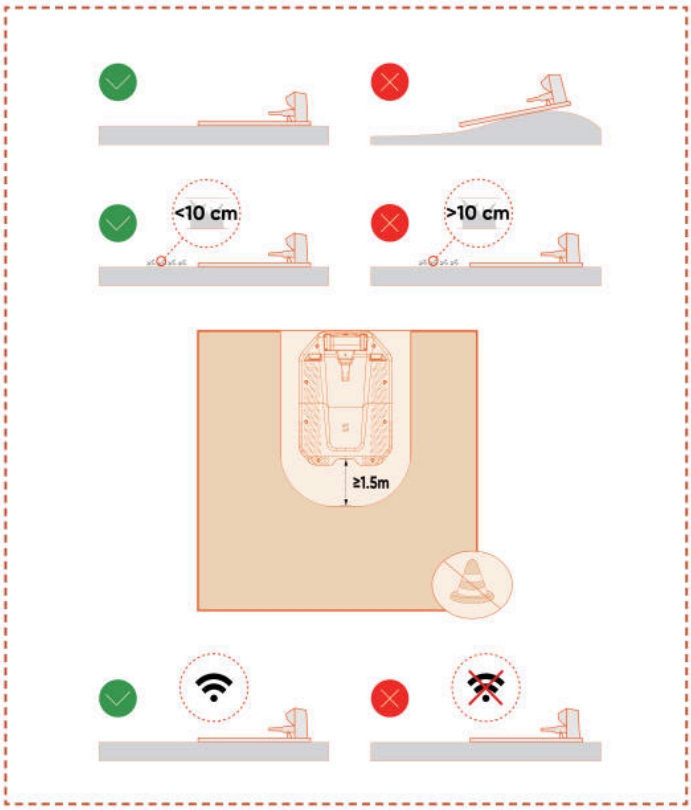

F. Şarj istasyonunun üzerindeki alanın mümkün olduğunca açık olduğundan, ağaç, bina veya diğer engellerden arındırılmış olduğundan emin olun.

G. Tüm yönlerde tam açıklık sağlanamıyorsa, Kuzey Yarımküre'deki çim biçme robotları için güney gökyüzünün engelsiz olmasına çalışın; Güney Yarımküre'dekiler için ise kuzey gökyüzünün mümkün olduğunca açık olmasını sağlayın.

Şarj istasyonunu kurun

A. Bir çekiç veya benzeri bir alet kullanılarak şarj istasyonu sertleştirilmemiş, düz zemine çakılabilir.

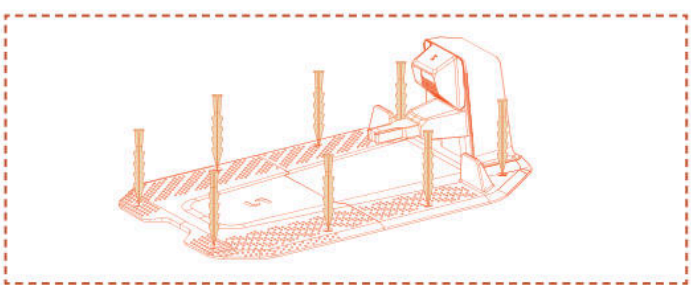

B. Şarj istasyonundaki şarj kablosunu şarj cihazına bağlayın, ardından güç kaynağına takın. Bu durumda şarj istasyonundaki yeşil ışık sabit yanacak ve istasyonun açık olduğunu gösterecektir.

C. Güvenlik nedeniyle, şarj kablosunun biçme alanının dışında tutulması önerilir. Şarj istasyonu ile güç kaynağı arasında önemli bir mesafe varsa, güvenli çalışma sağlamak için güç kablosunun yere veya duvara sıkıca sabitlendiğinden emin olun.

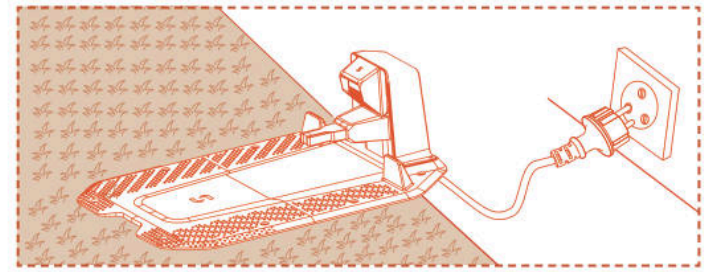

4.5 Haritalama

Not

Uygulamayla ilgili aşağıdaki görseller yalnızca tanıtım amaçlıdır. Mevcut seçenekler yazılım sürümüne göre değişiklik gösterebilir.

Hazırlık

A. Cihazın açık olduğundan ve 4G ile Bluetooth sinyallerine başarıyla bağlandığından emin olun.

B. Cihazın şarj istasyonunda olduğundan, düzgün şarj edildiğinden ve pil seviyesinin %50'nin üzerinde olduğundan emin olun.

C. Eksiksiz bir harita oluşturmak için uygun bir çalışma alanı, şarj istasyonu ve Anten gereklidir.

D. Yukarıdaki tüm görevler tamamlandıysa **Haritalamayı Başlat**'a tıklayın.

E. Makine yeniden başlatıldıysa, haritalama işlemine başlamadan önce şarj istasyonunda olduğundan emin olun.

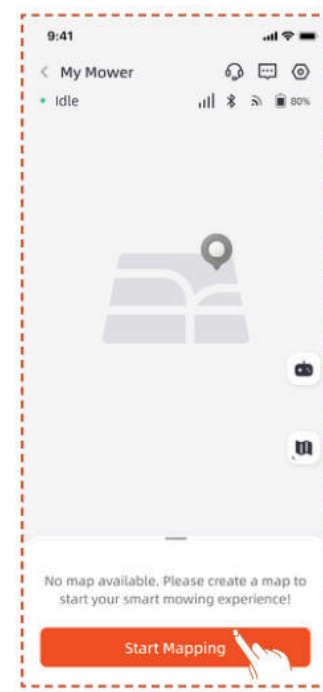

Çalışma alanı oluştur

A. Çalışma Alanı'na tıklayın. Biotç kesici otomatik olarak şarj istasyonundan çıkacak ve manuel müdahaleye gerek kalmadan 1,5 m ilerleyecektir.

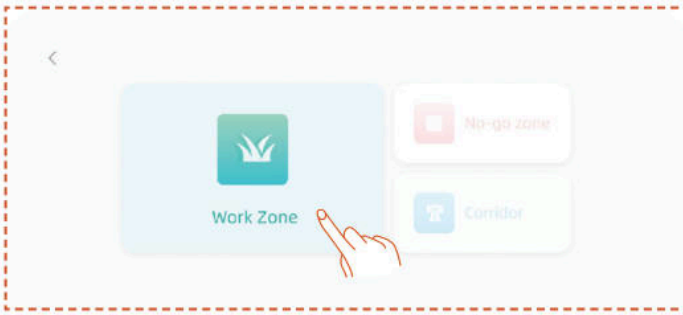

B. Robotu öncelikle çimin kenarına konumlandırmanızı ve haritalama için saat yönünün tersine bakacak şekilde açısını ayarladıktan sonra **Haritalamayı Başlat** seçeneğine tıklamanızı öneririz.

C. Biçme makinesi çalışma alanı sınırına konumlandırılıp açısı ayarlandığında **Haritalamayı Başlat** seçeneğine tıklayın.

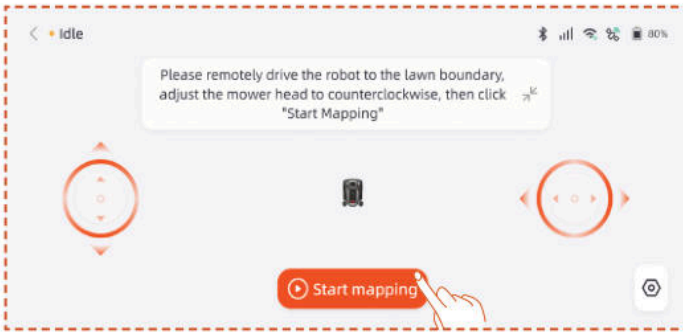

Otomatik Haritalama

Cihaz kendini çim alanında tanıdığında ve otomatik haritalama koşulları sağlandığında, **Otomatik** simgesi yanıp sönecektir. Otomatik haritalamayı başlatmak için **Otomatik** 'e dokunun.

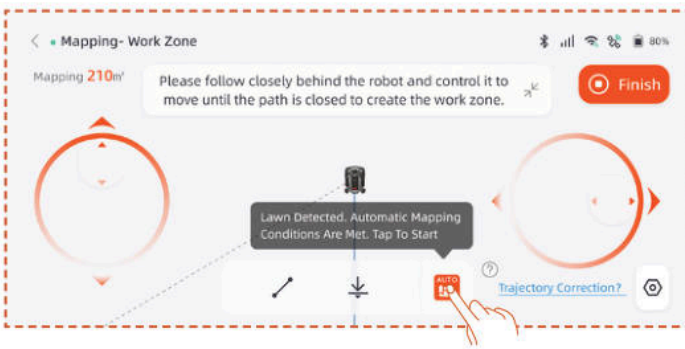

Haritalamayı duraklatmak için uygulamadaki **Pause** düğmesine dokunun.

Robotun hatasız normal çalıştığını doğruladıktan sonra, otomatik haritalamayı sürdürmek için APP arayüzündeki **Auto** düğmesine dokunun.

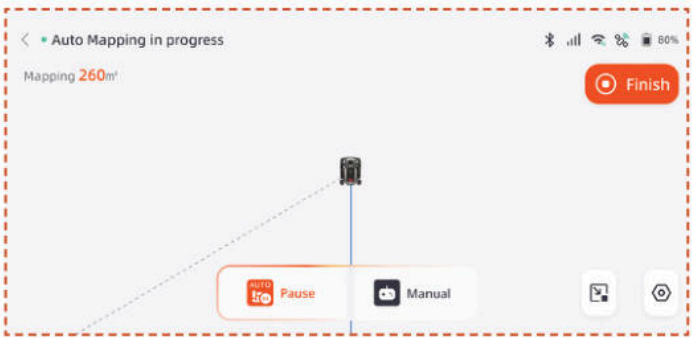

Not

- Haritalama sürecinde çim biçme makinesini takip etmenizi öneririz. Makine sınırları doğru şekilde algılayamazsa, istediğiniz zaman otomatik haritalama modundan çıkıp manuel kontrole geçebilirsiniz.

- Haritalama verimliliği için lütfen makinenin haritalamaya şarj istasyonundan çıkarak başladığından emin olun.

- Yüzme havuzları, hendekler veya uçurumlar gibi alanların yakınında haritalama yaparken manuel haritalamaya geçmenizi ve en az 15 cm güvenli mesafeyi korumanızı öneririz.

Manuel Haritalama

Manuel haritalama moduna geçmek için **Manuel**'e dokunun.

Makineyi uzaktan kontrol edin ve çalışma alanını oluşturmak için kenar boyunca yürüyün.

- Çalışma alanınız çitler, duvarlar veya diğer fiziksel sınırlar içeriyorsa, uzaktan haritalama sırasında sınır boyunca en az 5 cm mesafe bırakın.

- Çalışma alanınız havuzlar, hendekler veya uçurumlar gibi özellikler içeriyorsa, haritalama sırasında en az 15 cm mesafe koruyun.

- Çalışma alanınızın sınırı taş yol gibi çim olmayan bir yüzeyse ve sınır yüksekliği çimle benzer seviyedeyse, **Sınırı Aş** işlevini kullanabilirsiniz. Bu işlevi kullanırken, biçme makinesinin yaklaşık üçte ikisi çim üzerinde kalacak şekilde kenar boyunca ilerleyecektir. Haritalama tamamlandıktan sonra, biçme makinesi haritalanan sınırı takip ederek biçim yapacaktır.

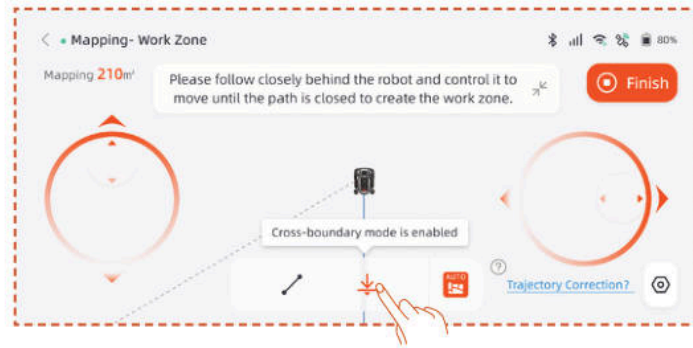

- Çalışma alanınızın sınırı düz bir çizgi ise, **Düz** fonksiyonunu seçebilir, ardından biçme makinesini düz sınırın sonuna kadar uzaktan kumanda ile götürebilirsiniz. Düz çizgi fonksiyonunun etkinleştirildiği başlangıç ve bitiş noktalarında otomatik olarak düz bir sınır çizgisi oluşturulacaktır.

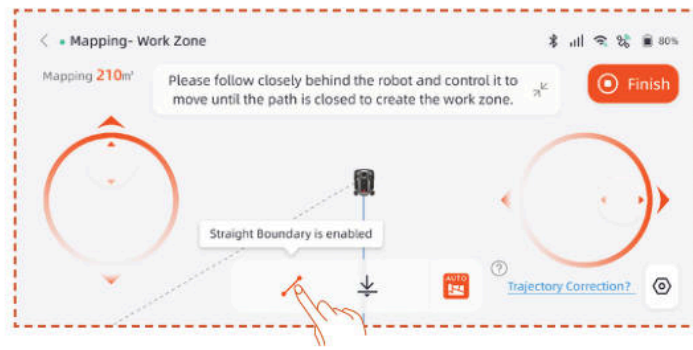

Not

Yalnızca yol tamamen kapandıktan sonra Bitir'e tıklanması önerilir. Yol kapanmamış ancak haritalamanın tamamlanması gerekiyorsa, Bitir'e tıklayın ve ardından Otomatik Kapat'ı seçin. Oluşturulan harita, çalışma alanının kapalı olduğundan emin olmak için başlangıç ve bitiş noktalarını otomatik olarak birleştirecektir.

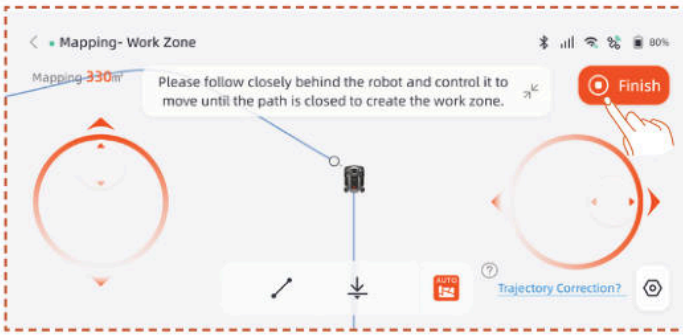

Haritalama tamamlandıktan sonra sınırı değiştirmeniz gerekiyorsa, **Çalışma Alanı**'na tıklayın ve **Sınırı Düzenle** seçeneğini seçerek değişiklik yapın.

A. Robotu sınır değişikliğinin başlangıç noktasına uzaktan kontrol edin, ardından başlat düğmesine tıklayın. Sınır değiştirilirken robotun saat yönünün tersine hareket etmesi kontrol edilmelidir.

B. Robotu sınır değişikliğinin bitiş noktasına uzaktan kontrol edin, orijinal harita sınırıyla kesiştiğinden emin olun, ardından **Bitir** düğmesine tıklayın.

Yasaklı Bölge Oluştur

Çalışma alanınızda havuz veya diğer biçilmeyecek bölgeler varsa, sanal sınır oluşturmak ve bu alanları korumak için Yasaklı Bölge oluşturmanız önerilir.

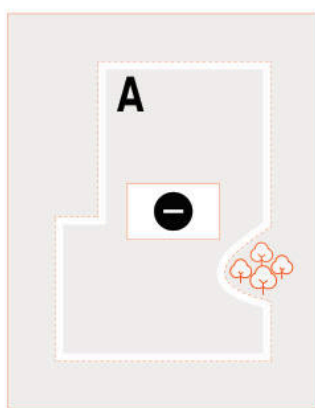

A. Yasaklı bölge seçeneğine tıklayın.

B. Biçme robotunu uzaktan kumanda ile Yasaklı Bölgenin başlangıç noktasına getirin, ardından **Haritalamayı Başlat** seçeneğine tıklayın.

C. Biçme robotunu uzaktan kumanda ile alanı kapatacak şekilde hareket ettirin, ardından **Bitir** seçeneğine tıklayın.

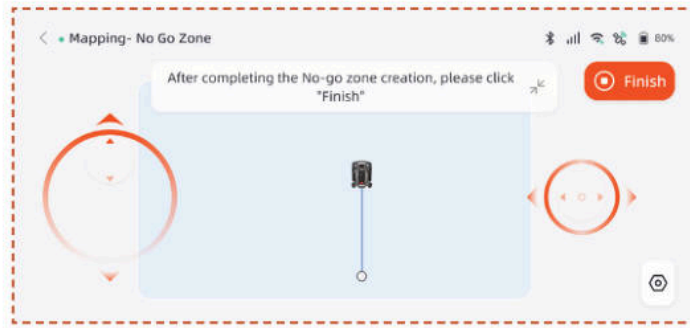

Çoklu bölge oluşturma

Çiminizin birden fazla çalışma bölgesine ayrılması gerekiyorsa, birden fazla çalışma bölgesi ve geçit oluşturabilirsiniz.

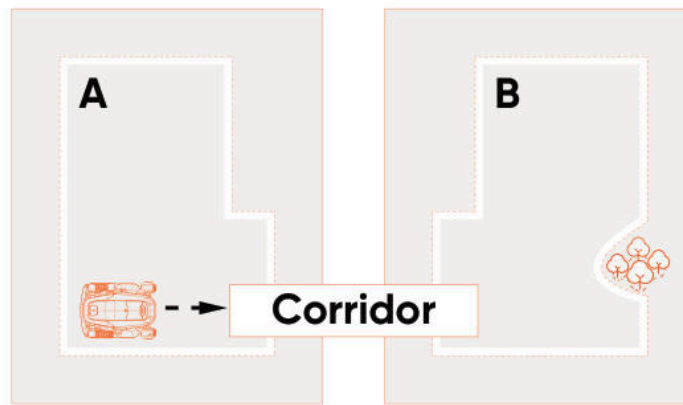

İlk çalışma bölgesini oluşturduktan sonra bir koridor ekleyip ardından ikinci çalışma bölgesini oluşturabilirsiniz:

A. Koridor'a tıklayın.

B. Biçme robotunu uzaktan kumanda ile koridor oluşturulacak konuma getirin, ardından **Haritalamayı Başlat**'a tıklayın. Koridorun ilk çalışma alanıyla örtüştüğünden emin olun.

C. Biçme makinesini koridorun sonuna kadar uzaktan kumanda edin, ardından **Bitir**'e tıklayın.

D. İkinci çalışma alanını oluşturun ve koridorun ikinci çalışma alanıyla örtüştüğünden emin olun.

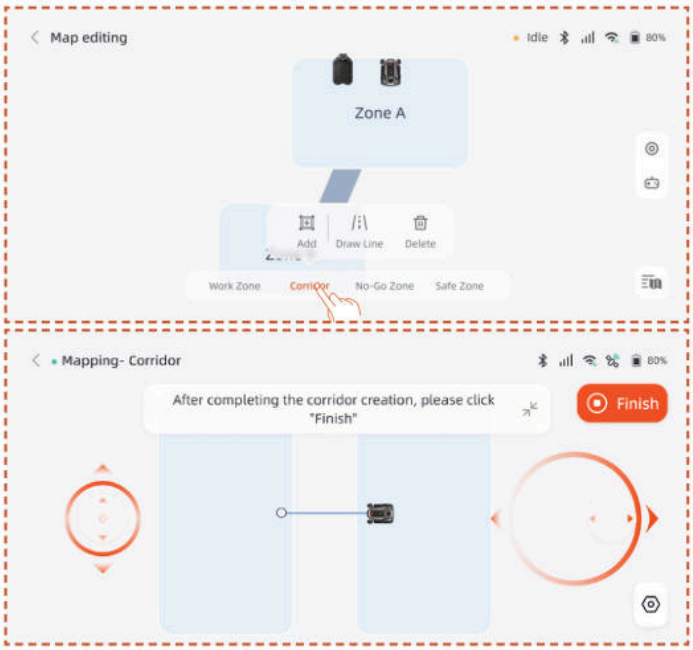

İlk çalışma alanını oluşturduktan sonra ikinci çalışma alanını ekleyip ardından koridoru oluşturabilirsiniz:

A. Çalışma Alanı'na tıklayın.

B. Biçme makinesini ikinci çalışma bölgesinin oluşturulması gereken konuma uzaktan kontrol edin ve ikinci çalışma bölgesini oluşturun.

C. İki çalışma bölgesi arasında, koridorun her iki çalışma bölgesiyle de örtüşmesini sağlayan bir koridor oluşturun.

Not

- Birden fazla çalışma bölgesi oluştururken, ikinci çalışma bölgesinin birinciyle örtüşmemesi en iyisidir. Örtüşme çok büyükse, iki bölge otomatik olarak tek bir çalışma bölgesi haline getirilir.

- Koridor çalışma alanıyla örtüşmüyorsa veya iki çalışma alanı arasında koridor oluşturulmamışsa, biçme makinesinin şarj istasyonuna dönmesi veya görevlerini tamamlaması zorlaşabilir.

Yönet

Ayrıca çalışma alanlarını birleştirebilir, bölebilir, yeniden adlandırabilir ve silebilir; koridorları veya yasak bölgeleri silebilirsiniz. Bu işlemler **Detaylar > Harita Yönetimi > Harita düzenleme** altında gerçekleştirilebilir.

4.6 netRTK Ayarları

netRTK işlevi, biçme makinesini çalıştırdıktan sonra otomatik olarak etkinleşir, biçme makinesini netRTK'ya manuel olarak bağlamanız gerekmez. Bağlantı istikrarsızsa, bağlantı durumunu **Ağ Ayarları** bölümünden kontrol edebilirsiniz.

Daha iyi ağ deneyimi için biçme makinenize ve şarj cihazınıza Wi-Fi yapılandırması yapabilirsiniz (ek seçenek).

Ayarlar > Cihaz arayüzüne erişin ve **Ağ Ayarları** seçeneğine dokunun. Wi-Fi ve 4G bağlantı durumunuzu kontrol edebilirsiniz.

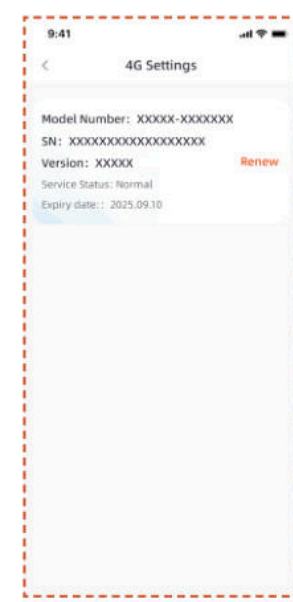

- **RTK Ayarları** bölümünde RTK modunu değiştirebilir veya hizmeti yenileyebilirsiniz. Ücretsiz hizmet süresi, ürünün ilk kez etkinleştirildiği ve netRTK hizmetine başarıyla bağlandığı tarihten itibaren başlar. Bu tarihten itibaren, X9 kullanıcıları 5 yıl ücretsiz kullanım hakkına sahiptir ve X9 Plus kullanıcıları 5 yıl ücretsiz kullanım hakkına sahiptir.

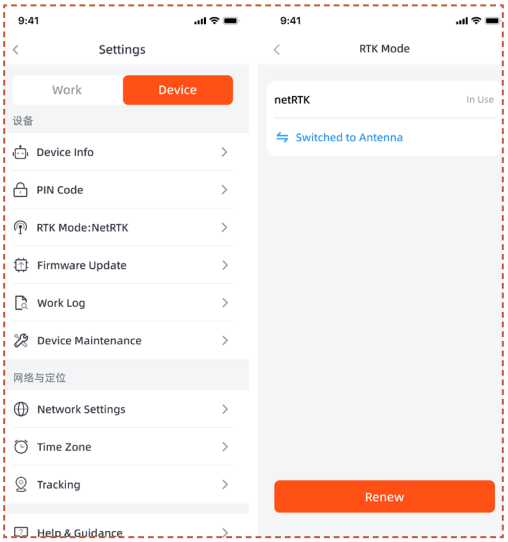

Ücretsiz netRTK hizmet süresi sona ermeden önce, yaklaşan hizmet sona erme tarihi hakkında bir hatırlatma alacaksınız. Hizmeti kullanmaya devam etmek için, eşlikçi uygulama üzerinden yenileme ödemesini tamamlamanız gerekir. Ödeme başarıyla tamamlandıktan sonra hizmet yeniden etkinleştirilecektir.

Ücretsiz deneme süresi sona erdikten sonra, **netRTK** hizmetini kullanmaya devam etmek isterseniz, buradan yenileyebilirsiniz.

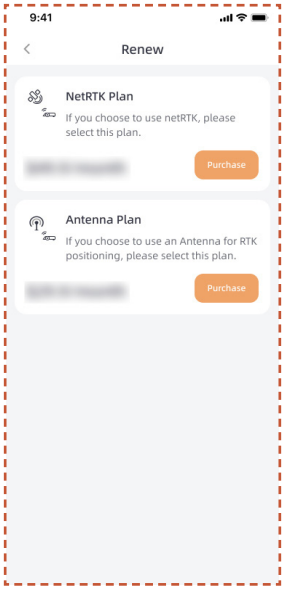

NetRTK hizmetini yenilememeyi tercih ederseniz, bu ürün için özel bir Anten aksesuarı satın alarak cihazı aksesuarın desteklediği konumlandırma yöntemleriyle kullanabilirsiniz (belirli işlevler ve hizmet kuralları aksesuarın kullanım kılavuzuna tabidir).

5. Günlük Kullanım

5.1 Biçme Makinesi Üzerinde Görüntüleme ve Kontrol

Ekran

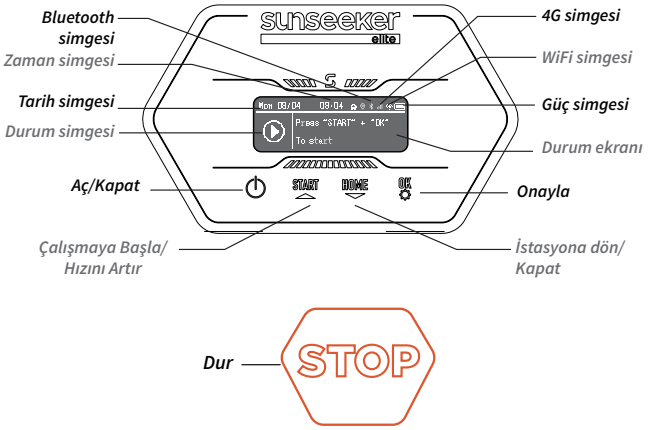

4G simgesi: 4G simgesi, makinenin 4G'ye başarıyla bağlanıp bağlanmadığını gösterir.

Wi-Fi simgesi: Wi-Fi simgesi, makinenin Wi-Fi'ye başarıyla bağlanıp bağlanmadığını gösterir.

Güç simgesi: Pil gücü simgesi makinenin kalan gücünü gösterir.

Saat simgesi: Mevcut saati gösterir

Tarih simgesi: Mevcut tarihi gösterir

Bluetooth simgesi: Bluetooth simgesi, makinenin Bluetooth bağlantısının başarıyla kurulup kurulmadığını gösterir.

Durum simgesi: Durum simgesi, makinenin mevcut durumunu veya ayarlanmakta olan işlevi gösterir.

Durum ekranı: Makine durumu, fonksiyon ayar menüsü ve temel ayar menüsü gibi bilgileri görüntüler.

Temel Kontrol

Açma: Güç düğmesini 2 saniye basılı tutun.

Kapat: Güç düğmesini 3 saniye basılı tutun.

Biçme makinesi kapandığında, gösterge panelinde "bye" yazısını göreceksiniz ve ardından ekran kapanacaktır.

Menü sayfasına erişin: Menü arayüzüne girmek için START/HOME/OK düğmesine 1 saniye basılı tutun.

Çalışmaya başlayın: START düğmesine ve ardından OK'a basın.

İstasyona dönün: HOME düğmesine ve ardından OK'a basın.

Bıçakları durdurun: "BAŞLAT" ve "TAMAM" düğmelerine basarak DURDURMA durumunu kaldırın, ardından "BAŞLAT" ve "TAMAM"a basarak yeniden başlatın.

Yapılandır

Seçim kutusu Config simgesini vurguladığında, ayarlara devam etmek için tuşuna basın.

Ayarlar menüsünde, Makine için ilgili ayarları yapılandırabilirsiniz.

▲ ve ▼ tuşlarına basarak ayar öğeleri arasında geçiş yapın, **Tamam**'a basarak modlar arasında geçiş yapın ve geri dönmek için tuşuna basın.

Program

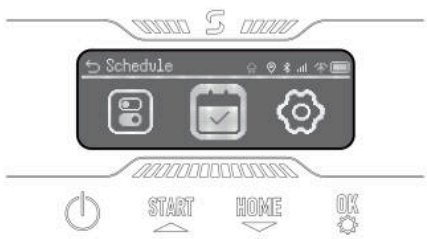

Seçim kutusu Program simgesini vurguladığında, **Tamam**'a basarak Otomatik çift program akışını ayarlayın. Program Duraklatma'yı etkinleştirebilir, ayrıca Otomatik Program ve Manuel Program ayarlayabilirsiniz.

Ayarlar

Seçim kutusu Ayarlar simgesini vurguladığında, **Tamam**'a basarak ayarlara devam edin.

Cihaz bilgilerini görüntüleyebilir, dil, çim yüksekliği birimi, tarih ve saat ayarlarını yapabilirsiniz. Cihazın PIN kodunu değiştirebilir ve makineyi sıfırlayabilirsiniz.

5.2 PIN Kodunu Değiştirme

Lütfen "PIN Değiştir" seçeneğine gidin ve eski PIN'i girin. ▲ ▼ tuşları ile numaralar arasında geçiş yapın ve bir numarayı onaylamak için **OK** tuşuna basın. Lütfen sırayla 4 haneli PIN kodunu ayarlayın.

Not

PIN kodu yanlış girilirse, ekranda "Hatalı PIN" görüntülenecektir.

5.3 Program Ayarlama

Not

Uygulamayla ilgili aşağıdaki görseller yalnızca tanıtım amaçlıdır. Mevcut seçenekler yazılım sürümüne göre değişiklik gösterebilir.

Önerilen program

Haritalama sonrasında, çim biçme robotu harita alanına göre Pazartesi'den Cumartesi'ye akıllı bir çim biçme programı oluşturacaktır. Program saati 08:00 ile 16:00 arasında ayarlanacaktır. Önerilen Program varsayılan olarak etkinleştirilecektir.

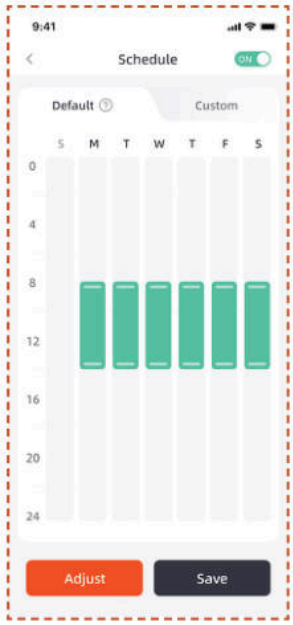

Özel program

Önerilen programı değiştirmeniz gerekiyorsa, özel bir program ayarlamayı da seçebilirsiniz.

A. Özel ayarlara girmek için Ayarla veya Özel düğmesine basın.

B. Biçme robotunun çalışmasını istediğiniz günü seçin.

C. O gün biçme robotunun çalışmasını istediğiniz alanı seçin veya tüm alanları seçin.

D. Biçme robotunun çalışma başlangıç ve bitiş saatlerini ayarlayın.

Not

Özel programlama zamanı gündüz çalışma saatleri aralığına denk gelmezse, robot çim biçme makinesi bu saatler dışındaki programlı zamanlarda çim biçmek için şarj istasyonundan ayrılmayacaktır.

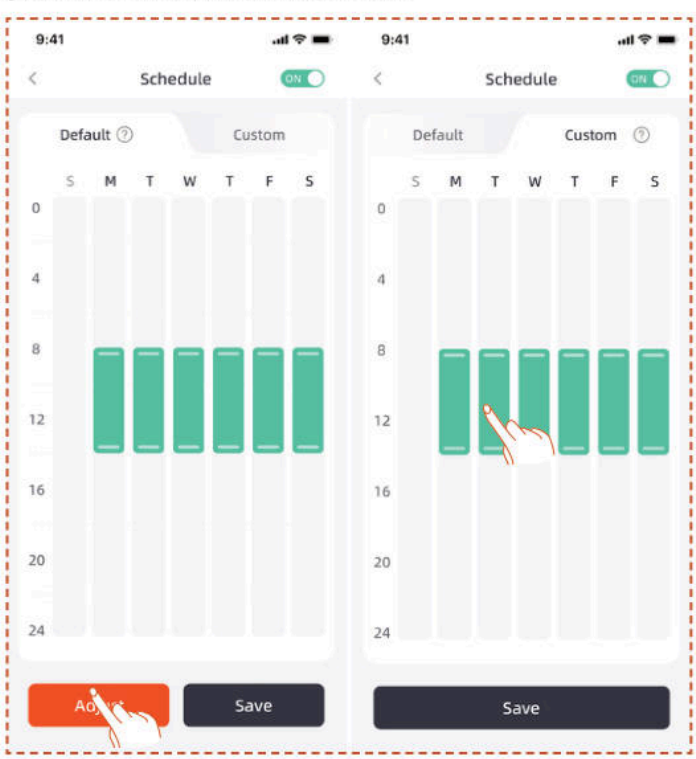

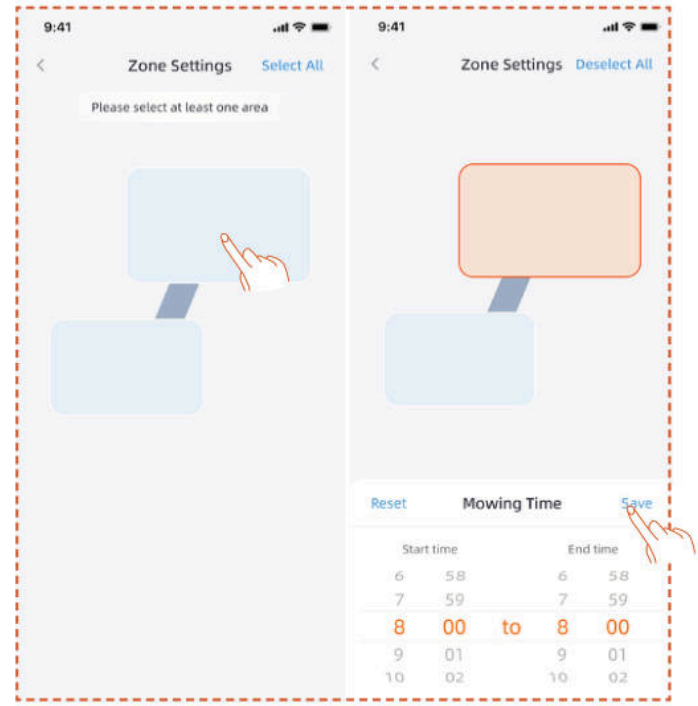

5.4 APP Tanıtımı

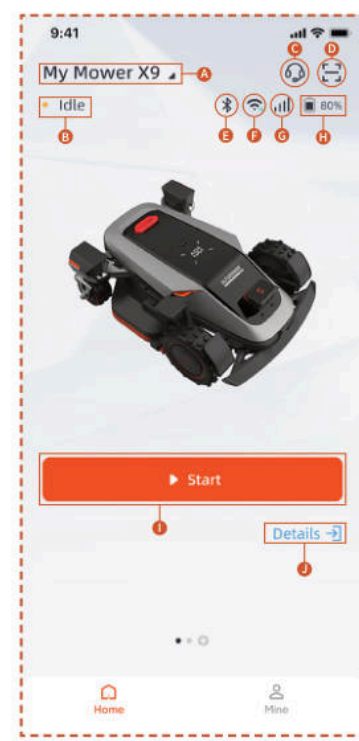

A. Çim biçme makinesi adı – Tıklayarak yeniden adlandırın
B. Çim biçme makinesi durum ekranı
C. Yardım ve Kılavuz
D. Cihaz ekle
E. Biyonik Çim Biçme Robotu Bluetooth bağlantı durumu
F. Biyonik Çim Biçme Robotu Wi-Fi sinyal durumu
G. Biyonik Çim Biçme Robotu 4G sinyal durumu
H. Biyonik Çim Biçme Robotu pil seviyesi
I. Biçme işlemini başlat
J. Cihaz detay sayfası

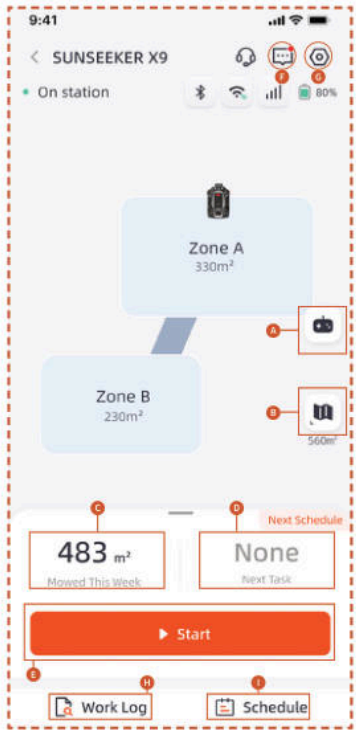

A. Biyenin uzaktan kumandası
B. Harita yönetimi / Anten sinyal haritası
C. Çalışılan alan / Tahmini çalışma alanı
D. Çalışma süresi / Sonraki çalışma zamanı
E. Biçme başlat
F. Mesaj listesi
G. Ayarlar
H. İş günlüğü
I. Program ayarları

Ayarlar

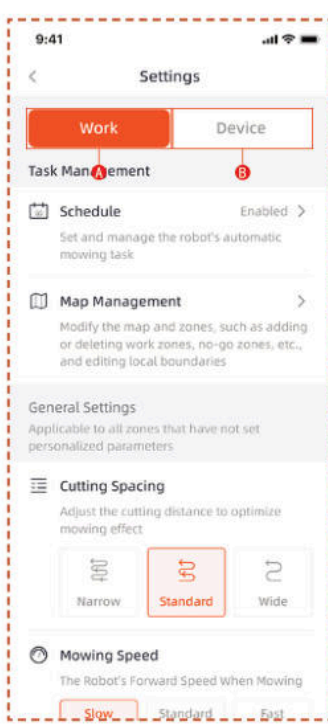

A. Çalışma ayarları

Buradan biçme makinesinin çalışmasıyla ilgili ayarları düzenleyebilirsiniz.

- Program
- Harita Yönetimi
- Biçme Aralığı
- Biçme Hızı
- Biçme Yönü
- Biçme Dönüş Hızı
- Kenar Kesme Sıklığı
- AI Hassasiyeti
- Engelden Kaçınma
- Yağmur Gecikmesi
- Enerji Tasarrufu Modu
- Bölge Ayarları
- Budama Ayarları
- Yerleştirme Yolu

B. Cihaz Ayarları

Cihazla ilgili ayarları buradan düzenleyebilirsiniz.

- Cihaz Bilgisi
- PIN Kodu
- RTK Modu
- Ürün Yazılımı Güncelleme
- Çalışma Kaydı
- Cihaz Bakımı
- Ağ Ayarları
- Saat Dilimi
- Takip
- Yardım ve Rehberlik

5.5 S Connect Modülü

S Connect Modülü, biçme makinesinin konum takibini sağlayan 4G hizmeti ve hırsızlık önleyici özellikle donatılmıştır. Biçme makinesi belirlenen dijital çitin dışına taşınırsa, kullanıcı uygulama üzerinden bir uyarı alarmı alır.

Takip girişine buradan ulaşabilirsiniz.

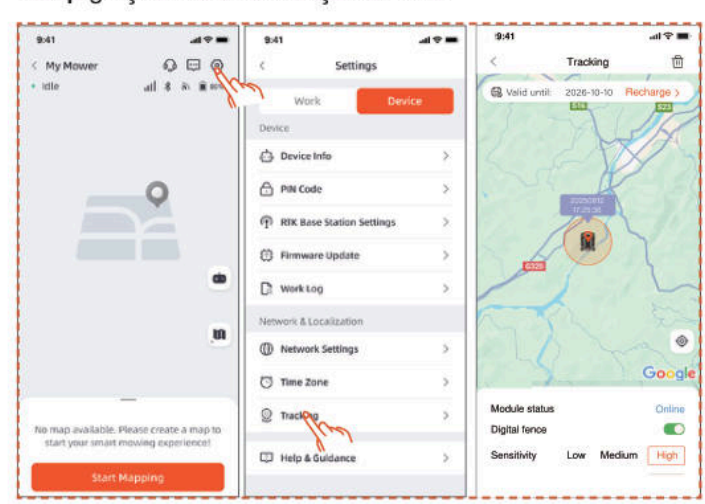

Takip sayfasının üç işlevi bulunur: **Modül durumunu** görüntüleme, **Dijital çiti** etkinleştirme ve dijital çit **Hassasiyetini** ayarlama.

Modül Durumu

Modül durumu, çevrimdışı, çevrimiçi veya menzil dışı gibi modülün mevcut durumunu gösterir.

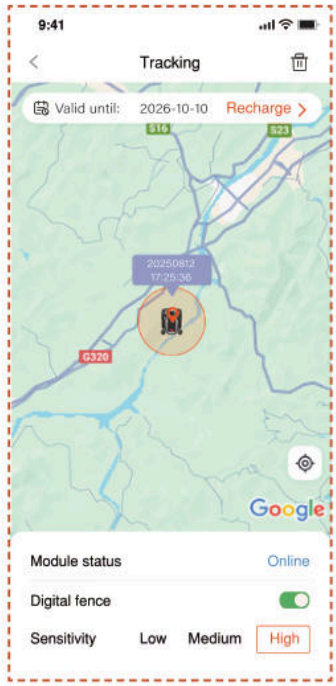

- Çevrimiçi

  Normal koşullarda, modül durumu kurulumdan sonra "çevrimiçi" olarak görüntülenecektir.

- Çevrimdışı

  Olası nedenler

  1. Ağ bağlantı sorunları
  2. Modül güç sorunları

  Çözüm

  1. Sorunu gidermek için modülü yeniden takın.
  2. Makineyi şarj istasyonuna yerleştirin ve tamamen şarj olduktan sonra yeniden başlatın.
  3. Sorun devam ederse, müşteri hizmetleri desteğiyle iletişime geçin.

- Menzil Dışı

  Olası nedenler

  1. Cihaz dijital çit sınırını aştı.
  2. Hassasiyet ayarı çok yüksek.

Çözüm

1. Cihazın sınır dışında olup olmadığını kontrol edin. Evetse, makinenin çalışma alanını kapsayacak şekilde merkez noktasını sıfırlayın.
2. Cihaz sınır içindeyse dijital çitin hassasiyetini düşürün.

Dijital Çit

Dijital çit etkinleştirildiğinde:

Kırmızı daire dijital çitin kapsama alanını gösterir. Biçme makinesi simgesi, Biçme Makinesinin konumunu temsil eder. Kırmızı nokta merkez noktasını belirtir.

Merkez noktasını taşımak için:

1. Merkez noktasının konumlandırılmasını istediğiniz yeri harita üzerinde basılı tutun.

2. Merkez noktası otomatik olarak yeniden konumlandırılacaktır.

Hassasiyet

Hassasiyeti düşük, orta veya yüksek olarak ayarlayabilirsiniz Düşük hassasiyet, dijital çitin daha geniş bir kapsama alanına sahip olmasına neden olur.

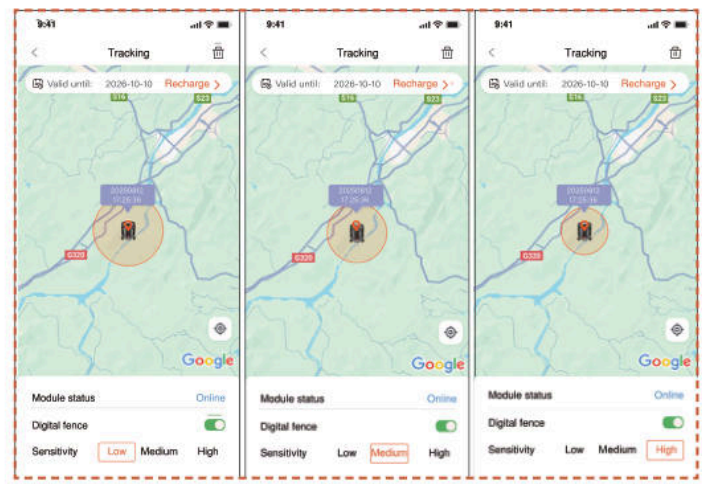

Bağlantıyı Kaldırma ve Yeniden Bağlama

Genellikle S Bağlantı Modülünün bağlantısını kaldırmanız gerekmez. S Bağlantı Modülünü kullanmayı bırakmak istediğinizde, hizmet yenilemeyi durdurursanız S Bağlantı Modülü hizmetini otomatik olarak askıya alacaktır.

S Bağlantı Modülünün bağlantısını kaldırmanız/çıkarmanız gerekiyorsa lütfen aşağıdaki işlemlere başvurun:

1. Telefonunuzdaki Bluetooth'un açık olduğundan ve makineye bağlı kaldığından emin olun.

2. Sağ üst köşedeki çöp kutusu simgesine tıklayın ve onaylayın.

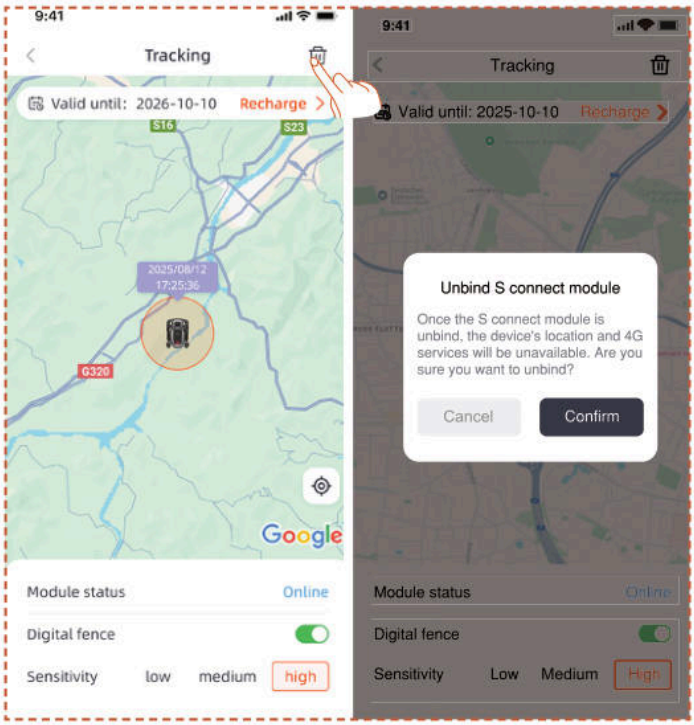

4G Bağlantı Modülünün bağlantısını kestikten sonra yeniden bağlamanız gerekiyorsa:

1. Telefonunuzdaki Bluetooth'un açık olduğundan ve makineye bağlı kaldığından emin olun.

2. Modülü yeniden bağlamak için üzerindeki QR kodunu tarayın.

- QR kodu modül üzerinde bulun

1. Çim biçme makinesini çevirin, altına bakın ve diyagramda gösterildiği gibi kırmızı işaretli alanı bulun.

2. 4 vidayı gevşetin ve kapağı açın.

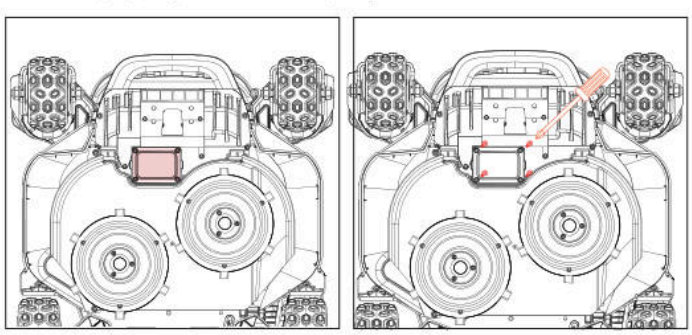

3. İki fiş kablosu bulunan bir modül bölmesi vardır.

4. QR kodunu burada bulun

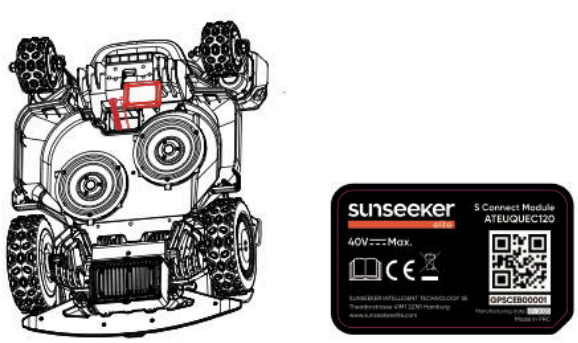

5. Modülü yerine yerleştirin. Kapağı kapatın ve vidaları sıkın. Lütfen vidaları diyagramda gösterilen sırayla sıkın.

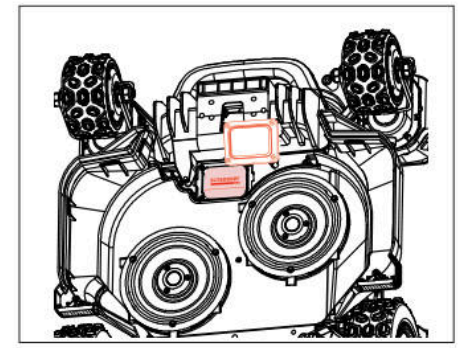

5.6 IoT

Platform X9/X9 Plus bir Nesnelerin İnterneti (IoT) cihazıdır. Biçme robotunu hücresel ağ veya Wi-Fi ağınız üzerinden internete bağlayarak aşağıdaki işlevleri etkinleştirin:

A. Kablosuz Yazılım Güncellemeleri (OTA), biçme robotunuzu en yeni özelliklere sahip olacak şekilde güncel tutar.

B. Ağ üzerinden uzaktan kontrolü etkinleştirir:

Biçme işlemini başlatma, biçmeyi durdurma, şarj istasyonuna dönme, biçme programı ayarlama, kesme yüksekliği belirleme ve diğer işlevler.

C. Biçme ilerlemesini ve biçme makinesi konumunu uzaktan izleyin.

D. Hata kodlarını ve biçme makinesi durumunu ağ üzerinden bildirin.

Ağ

Platform X9/X9 Plus, bir ağa bağlanmak için Wi-Fi ve 4G kullanır. Ayrıntılar için Wi-Fi Ayarlama ve 4G Ayarlama bölümlerine bakın.

Not

- Platform X9/X9 Plus, 2.4GHz ve 5GHz Wi-Fi ağını destekler.

Firmware güncellemeleri

Çim biçme robotunun donanım yazılımını güncellemeye devam edeceğiz. Donanım yazılımının yeni bir sürümü varsa, uygulamada açılır bildirim alacaksınız. En son donanım yazılımı yayınlandığında hemen güncellemeniz önerilir.

Donanım yazılımı güncellerken aşağıdaki koşulların sağlanması gerekir:

- Makine şarj istasyonunda olmalıdır.

- Ağ bağlantısı mevcut.

- Pil gücü %30'un üzerinde.

- Bir saat içinde çim biçme planı bulunmuyor.

Güncelleme sürecinde, biçme makinesinin ortam ışığı mavi yanıp sönecektir. Güncelleme ilerlemesini uygulamanız üzerinden görebilirsiniz. Güncelleme tamamlandıktan sonra, biçme robotunun ortam ışığı yeşile dönecektir.

UYARI

- Güncelleme işlemi sırasında biçme robotunu KESİNLİKLE hareket ettirmeyin.

5.7 Engelden Kaçınma

Binoküler kamera

Binocular kamera, Platform X9/X9 Plus'ın standart ekipmanının bir parçasıdır. Görsel sınır tespiti, öncelikli engelden kaçınma ve şarj sürecinde QR kodlarının görsel tanıması için tasarlanmıştır; bu da çim biçme robotunu daha akıllı hale getirir.

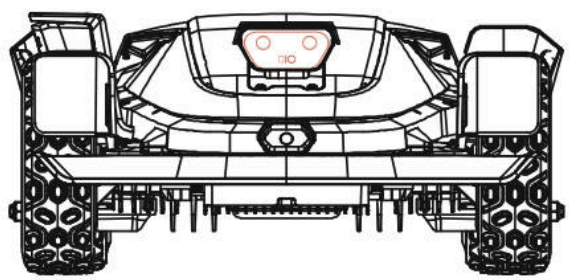

Entegre iToF Kamerası

iToF entegre kamera, engellerden kaçınma ve sınır boyunca biçme işlemi için kullanılır. Modüle edilmiş kızılötesi ışığın faz farkını kullanarak mesafe ölçümü yapar, tüm aydınlatma koşullarında kararlı çalışma sağlar.

Not

Çiminizde çok fazla engel varsa, makinenin verimliliğini artırmak için bu engellerin etrafında yasak bölgeler oluşturmayı veya bazı engelleri kaldırmayı düşünün.

Vision AI Sistemi

3D binoküler kamera ile donatılan Sunseeker Elite'in Vision AI ve Derin Öğrenme Sistemi, çevreyi algılama ve engellerde kesintisiz gezinme konusunda üstün performans sergiler. Özel derin öğrenme algoritmalarımızın desteğiyle, sürekli veri birikimi yoluyla bahçe peyzajını anlama kabiliyetini istikrarlı şekilde geliştirir.

Çarpma sensörü

Platform X9/X9 Plus'ın içinde engelleri algılamak için sensörler bulunur. Çarpma koruması bir engele çarptığında ve sensörü tetiklediğinde, biçme makinesi geri gidecek ve engelden kaçınacaktır.

Not

- Platform X9/X9 Plus, nesnelere çarptıktan sonra onlardan kaçınabilir. Ancak, biçme işleminden önce fazla dağınıklığı kaldırmanız önerilir.

6. Bakım

A. Bakım ile üstün biçim performansı elde edin ve biçme makinenizin ömrünü uzatın.

B. Makinenin en iyi performansı sağlaması için her hafta bir yetişkin tarafından düzenli kontrol ve bakım yapılması gereklidir.

C. Güvenlik kurallarına uyarak kendinizi koruyun: açık sandalet giyerek veya çıplak ayakla bakım yapmaktan kaçının.

D. Bakım sırasında güvenliğiniz için daima uzun pantolon ve iş ayakkabısı giyin.

E. Kesintisiz çalışmayı garanti altına almak için hasarlı veya aşınmış parçaları derhal değiştirin.

SADECE yetkili servis teknisyenlerine tamponun arkasında bulunan şasi bölmesini açma ve mühürleme izni verilmiştir. Kendi servis işlemlerinizi gerçekleştirirseniz Sınırlı Garanti geçersiz sayılabilir.

UYARI: SİGORTA

Sigorta poliçeleriniz bu ürünle ilgili kazaları kapsamayabilir. Kapsam sağlanıp sağlanmadığını öğrenmek için lütfen sigorta sağlayıcınız veya acentenizle iletişime geçin.

6.1 Temizlik

A. Biçme makinesini kapatın.

B. Dış yüzeyi özenle temizlemek için Sunseeker Elite Temizleme Fırçası veya bez kullanın; alkol, benzin veya aseton gibi aşındırıcı çözücülerden kaçının. Bu maddeler makinenizin hem estetiğine hem de dahili bileşenlerine zarar verme potansiyeline sahiptir.

Not

- Sorunsuz yerleşme için, şarj istasyonunu düzenli olarak kontrol etmek ve herhangi bir enkaz veya çamur birikiminden arındırmak çok önemlidir.

- Optimum performans için şarj istasyonunun, uzatma kablosunun ve güç kaynağının tüm bağlantı parçalarının engelsiz kaldığından emin olun.

Şasi ve bıçak diski

A. Şasi ve bıçak diski temizlemek için Sunseeker Elite Temizleme Fırçası veya bir su hortumu kullanılması önerilir.

B. Yüksek basınçlı yıkama makinesi kullanmayın, çünkü bu hasara neden olabilir.

C. Bıçak diskinin sorunsuz bir şekilde döndüğünden ve bıçakların herhangi bir kısıtlama olmadan dönebilme yeteneğine sahip olduğundan emin olun.

DİKKAT

- Yüksek basınçlı su contalara sızabilir ve elektronik ve mekanik parçalara zarar verebilir.

Tekerlekler

Tekerleklerdeki çim, biçme makinesinin yokuş çıkarken performansını olumsuz etkileyebilir. İyi bir tutuş sağlamak için fırça kullanarak aralardaki çamur veya diğer nesneleri temizleyin.

Yağmur Sensörü

A. Yağmur sensörünü ayda bir kontrol edin ve çamur, çim veya diğer nesnelerle kaplanmadığından emin olun.

B. Çamur, çim veya diğer nesneleri yıkayarak çıkarın veya yumuşak bir fırça ile temizleyin.

C. Temizlik sonrası sensör bölgesini kurulayın; yağmur gibi etkenlerle tetiklenmesini önlemek için.

Kamera

Kamerayı düzenli olarak temizleyerek iyi durumda kalmasını sağlayın. Lensi çizilmelere karşı korumak için temiz, yumuşak pamuklu bez kullanın.

UYARI

- Temizlemeden önce çim biçme robotunun kapalı olduğundan emin olun.
- Çim biçme robotu ters çevrildiğinde, kapatın.

6.2 Bıçakları Değiştirme

Gelişmiş biçim performansı ve güvenlik için, sık kullanım durumunda çim biçme robotunun vidalarını ve bıçaklarını her 1-2 ayda bir değiştirmeniz önerilir. Güvenli bir kesim sistemi için tüm bıçakları beraberindeki vidalarla aynı anda değiştirin. Kullanılabilecek parçalar için "Teknik Özellikler > Aksesuarlar" bölümüne bakın.

UYARI

- Bıçağı kontrol ederken veya bakımını yaparken kalın eldiven giyin.
- Vidaları ASLA tekrar kullanmayın. Bunu yapmak ciddi yaralanmalara neden olabilir.
- Doğru vidaları ve bizim sattığımız orijinal bıçakları kullanmanızı şiddetle tavsiye ederiz. (NO.80203054).

Bıçaklar nasıl değiştirilir

A. Biçiciyi kapatın.

B. Çizilmesini önlemek için biçiciyi lekesiz, yumuşak bir yüzeyde ters çevirin.

C. Kayar Diskinin merkezi lastik kapağını çıkarın.

D. Kayar Diskin merkez vidasını gevşetmek ve çıkarmak için bir yıldız tornavida kullanın

E. Kayar diski çıkarın.

F. Vidalı tornavida kullanarak vidaları gevşetin.

G. Vidaları ve bıçakları çıkarın.

H. Kayan diski takın ve vidaları sıkın.

I. Bıçak koruyucusunun merkezi lastik kapağını takın.

Not

- Vidaları standart 1.0+0.2 N.m tork değeri ile değiştirin. Hatalı tork uygulanması önlenebilir sorunlara yol açabilir.

- Biçme makinesinin kapalı olduğundan emin olun ve bıçakların doğru takıldığını kontrol edin. Anormal ses veya titreme olup olmadığını kontrol edin.

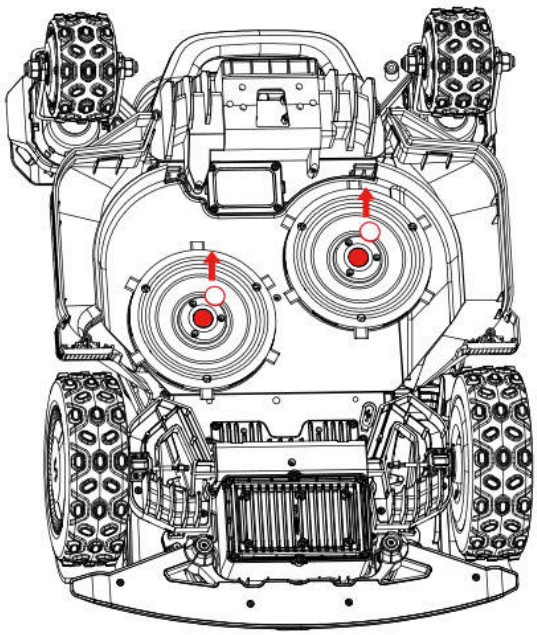

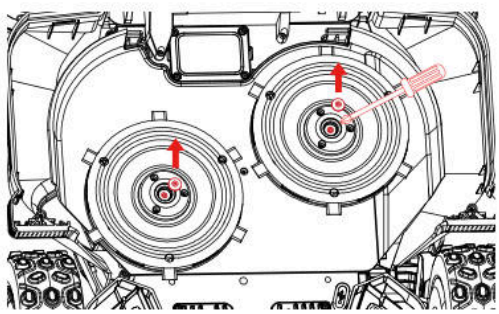

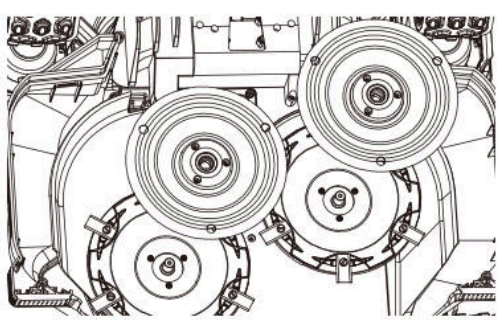

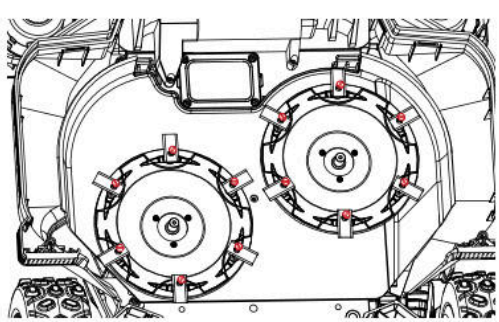

6.3 EdgeZero Trimmer

Not

- Dönen bıçağa dokunmayın

- Taşınırken eldiven giyilmelidir

- Çalışma sırasında trimmer'a dokunmayın

EdgeZero Trimmer Nasıl Çıkarılır

A. Gücü kapatın

B. EdgeZero tırpan sabitleme vidasını sökün ve çıkarın

C. EdgeZero trimmer'ı çekin

D. Yan kapak montajını çıkarın

E. Sağ koruyucu tertibatı takın

F. Trimmer dekoratif kapağı montajını yapın

G. Trimmer dekoratif kapağı sabitleme düğmesini sıkın ve yerine kilitleyin

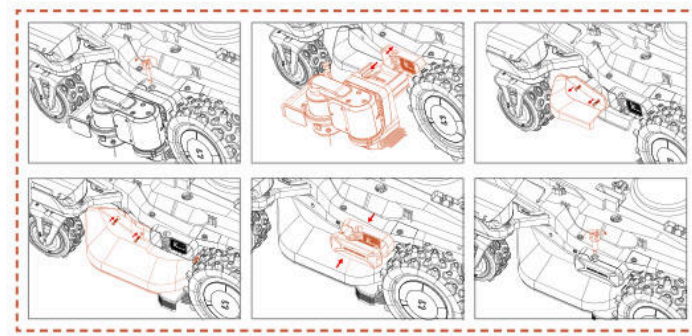

EdgeZero Trimmer nasıl kurulur

A. Gücü kapatın

B. Vidalayı sökün ve dekoratif trimmer kapağı düğmesini çıkarın

C. Trimmer dekoratif kapağını çıkarın

D. Sağ koruyucu tertibatı çıkarın

E. Yan kapak montajını takın

F. EdgeZero trimmer'ı takın

G. EdgeZero Trimmer sabitleme düğmesini sıkın

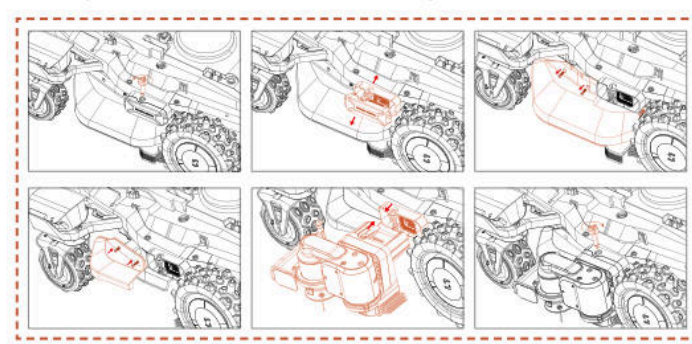

6.4 Taşıma

Uzun mesafe taşıma sırasında biçme makinesinin güvenliğini orijinal ambalajını kullanarak sağlayın. Kaldırmadan, taşımadan veya nakletmeden önce ürünü kapattığınızdan emin olun. Dikkatli şekilde taşıyın ve fırlatma, ağır baskı gibi şiddetli kuvvetlerden kaçının. Motor çalışır durumdayken biçme makinesini asla kaldırmayın veya taşımayın.

Nasıl doğru şekilde taşınır veya kaldırılır

Güvenli taşıma ve nakliye için çim biçme makinesi iki operatör tarafından taşınmalıdır. Bir operatör ön tamponu tutarken, diğeri arka tutacağı tutmalı ve birlikte koordineli şekilde kaldırma ve taşıma işlemini gerçekleştirmelidir.

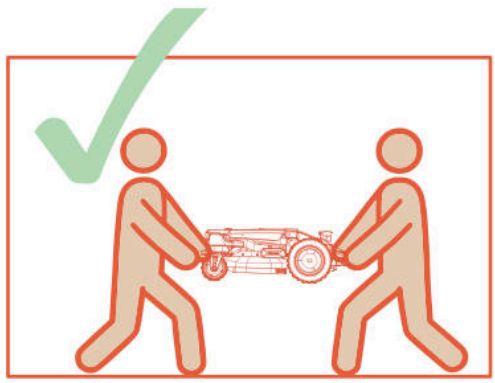

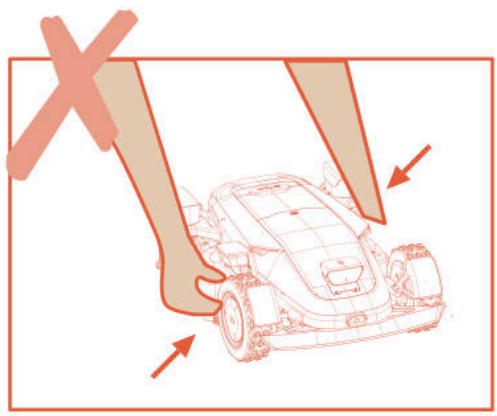

6.5 Pil

A. Depolamadan önce, aşırı deşarjı ve elektrikli parçalara zarar gelmesini önlemek için pili tamamen şarj edin.

B. Sınırlı Garanti, aşırı deşarj nedeniyle oluşan pil hasarını kapsamaz.

C. Pil takımını hava sıcaklığının 5 °C (41 °F) altında veya 40 °C (104 °F) üzerinde olduğu ortamlarda ŞARJ ETMEYİN.

D. Pil takımı 18 °C ile 25 °C arasındaki hava sıcaklığında şarj edilirse, ömrü uzar ve performansı artar.

E. Pil takımı en iyi performansı normal oda sıcaklığında (20 °C±5 °C) çalıştırıldığında gösterir.

Not

- Pil ömrü, ürünün ne sıklıkta kullanıldığına ve toplam çalışma süresine bağlıdır. Her tam şarj başına çalışma süresi normalden belirgin şekilde kısaysa veya çimler iyi biçilmemişse, pilin değiştirilmesi önerilir.

Pil nasıl değiştirilir

A. Biçiciyi kapatın.

B. Biçme makinesini lekesiz, yumuşak bir yüzeyde ters çevirin.

C. Yıldız uçlu tornavida ile pil bölmesini yerinde tutan 4 vidayı gevşetin.

D. Fişi çıkarın.

E. Pil paketini çıkarın ve yenisiyle değiştirin.

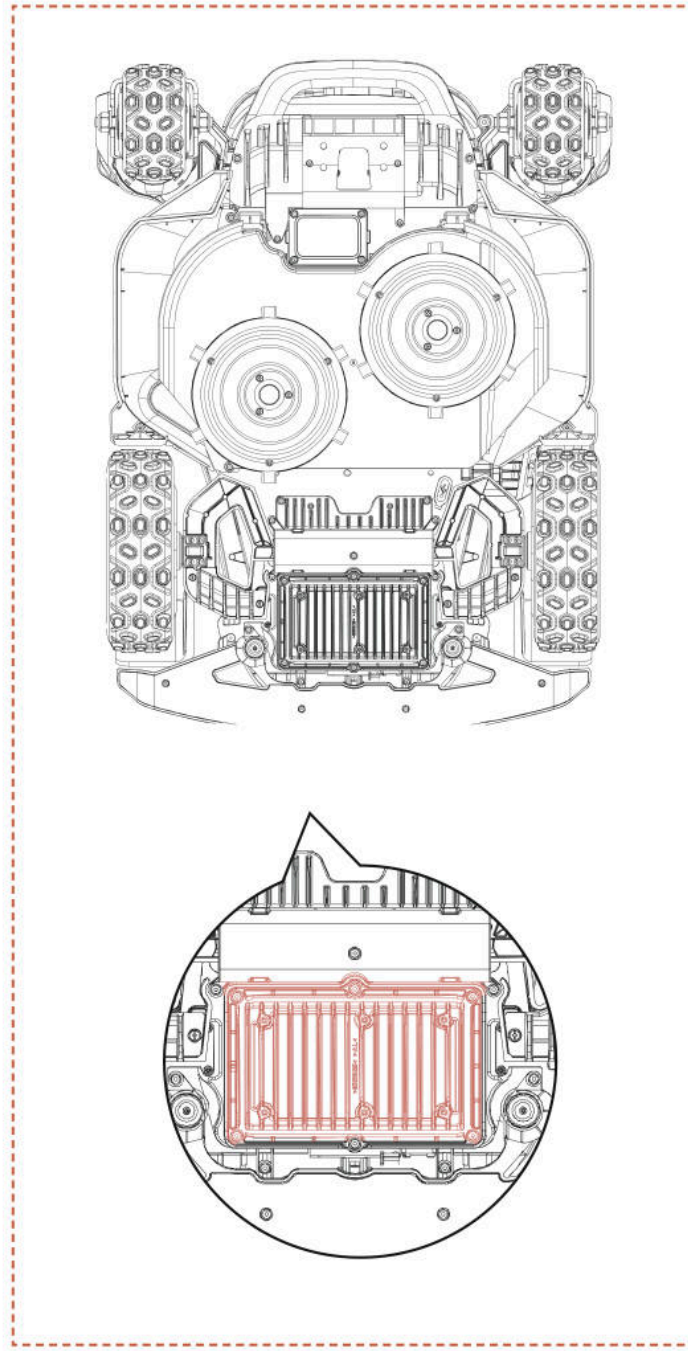

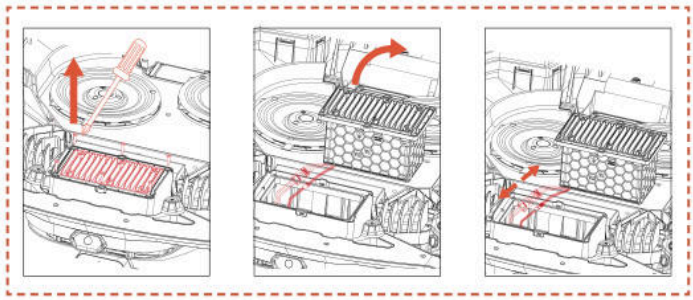

UYARI

- Sadece orijinal pil paketini veya Sunseeker Elite tarafından belirtilen aynı modeli kullanın. Her bi çim biçme makinesi bir pil seti içerir.

- Belirli çim biçme modeline bağlı olarak pilin nominal kapasitesi 5000 mAh veya 10000 mAh'dir.

- Şarj edilemeyen pilleri kullanmayın. Pilin şarj edilmesi için yalnızca bu ürünle birlikte verilen çıkarılabilir güç kaynağını kullanın.

- Pil kılıfını kırmaktan veya sökmekten kaçının. Kısa devreyi önlemek için metal nesnelerle temas etmekten kaçının. Isı kaynaklarından, ateşten ve doğrudan güneş ışığından uzak tutun.

- Pil ve elektrikli atıklar hakkında daha fazla bilgi için lütfen satış noktanız, yerel veya bölgesel atık yönetimi ofisiniz veya evsel atık bertaraf hizmetinizle iletişime geçin.

- Pil bölmesinin sıkça açılması amaçlanmamıştır. Yalnızca yeni bir pil gerektiğinde pil bölmesini açmalısınız.

- Pil paketi elektrolit içerir. Sızan elektrolit cildinize temas ederse, derhal sabun ve su ile yıkayın. Göz teması durumunda tıbbi yardım alın ve gözleri ovuşturmadan en az 15 dakika bol su ile hemen yıkayın.

6.6 Güç Kaynağı

Güç kaynağını ayırın:

A. Tıkanıklığı temizlemeden önce.

B. Makineyi kontrol etmeden, temizlemeden veya üzerinde çalışmadan önce.

C. Makinede hasar kontrolü yapmak için yabancı bir cisme çarptıktan sonra.

D. Kablo, fiş, muhafaza ve diğer parçaları düzenli olarak kontrol edin. Herhangi bir hasar veya eskime belirtisi görülürse derhal kullanmayı bırakın.

UYARI

- Hasarlı güç kaynağını KESİNLİKLE çalıştırma amacıyla kullanmayın. Tehlikeyi önlemek için hasarlı besleme kablosu mutlaka üretici firma, yetkili servisi veya bu konuda uzman kişiler tarafından değiştirilmelidir. Uzatma kablosu arızalıysa, Sunseeker Elite onaylı 10 m kablo ile değiştirin.

- Uzatma kablosuna veya hasarlı kabloya, güç kaynağından fişi çekilmeden KESİNLİKLE dokunmayın veya güç kaynağına bağlamayın. Hasarlı bir kablo elektrik bileşenleriyle temas oluşturabilir.

- Güç kaynağı başka cihaz veya pil ile kullanılmamalıdır, aksi takdirde elektrik çarpması, yangın veya kişisel yaralanma riski artar. Orijinal piller dışında herhangi bir şey kullanırsanız, ürün güvenliği garanti edilemez.

- Yalnızca aşağıdaki özelliklere sahip harici bir güç kaynağı kullanın:

CB11: Giriş: 100-240V~ 50/60Hz ,290W.
Çıkış: 40VDC,7,0A
CB12: Giriş: 100-240V~ 50/60Hz, 820W.
Çıkış: 40VDC, 17.0A

- Yalnızca bu cihazla birlikte verilen besleme ünitesini kullanın.

-Şarj cihazı, işlevsel amaçlar için bir topraklama bağlantısı içerir.

- Pil sızıntısı olduğunda ŞARJ ETMEYİN.

- Uzatma kablosunu hareketli tehlikeli parçalardan uzak tutun; kablolarda hasar oluşması canlı parçalarla temasla sonuçlanabilir.

Öneri

Biçme makinesini ve/veya çevre birimlerini yalnızca 30 mA'yi geçmeyen atlama akımına sahip bir artık akım cihazı (RCD) ile korunan bir besleme devresine bağlayın.

6.7 Depolama

A. Kalıcı hasara yol açabilecek aşırı deşarjı önlemek için biçme makinesini depolamadan önce tamamen şarj edildiğinden ve kapalı olduğundan emin olun.

B. Kapalı, kuru ve serin bir yerde saklayın. Güneş ışığına ve aşırı sıcak veya soğuk sıcaklıklara maruz kalmak, bileşenlerin yaşlanma sürecini hızlandırır ve kalıcı hasara neden olabilir.

C. Biçme makinesini, şarj istasyonunu ve güç kaynağını kimyasallardan ve ısı kaynaklarından (sobalar, radyatörler vb.) uzak tutun.

D. Güç kaynağını iyi havalandırılan bir alanda saklayın ve nemden koruyun.

UYARI

- Fırtına tahmin edilirse güç kaynağını elektrik prizinden çıkarın. Şarj istasyonuna bağlı tüm kabloları ve kabloları ayırın. Fırtına olasılığı tamamen geçtikten sonra yeniden bağlayın.

Kış depolaması için ek gereksinimler

Biçme makinesi:

A. Biçme makinesini depolamadan önce iyice temizleyin.

B. Bıçaklar gibi aşınmaya maruz kalan bileşenleri kontrol edin.

C. Kötü durumdaysa onarıp değiştirin.

D. Biçme makinesini tüm tekerlekler üzerinde duracak şekilde, tercihen orijinal ambalajında kuru ve donmayan bir yerde saklayın.

Şarj istasyonu:

A. Şarj istasyonundan ayırın ve güç kaynağını prizden çekin.

B. Ortam sıcaklığı -20°C'nin altına düştüğünde şarj istasyonunu iç mekâna getirin.

6.8 İletişim Bandı Açıklaması

4G		
Bant	**Frekans**	**Maksimum Güç (dBm)**
GSM 900	880 MHz ila 915 MHz	35
GSM 1800	1710 MHz ila 1785 MHz	32
LTE Bant 1	1920 MHz ila 1980 MHz	25
LTE Bant 3	1710 MHz ila 1785 MHz	25
LTE Bant 7	2500 MHz ila 2570 MHz	25
LTE Bant 8	880 MHz ila 915 MHz	25
LTE Bant 20	832 MHz ila 862 MHz	25
LTE Bant 28	703 MHz ila 748 MHz	25
Bluetooth		
	Frekans Band(lar)ı	Maksimum Çıkış Gücü
	BT: 2400~2483,5 MHz	BT BDR+EDR: Maks. 20 dBm
		BT BLE: Maks. 20 dBm
Wi-Fi		
	Frekans Band(lar)ı	Maksimum Çıkış Gücü
Wi-Fi 2,4 GHz	2400~2483,5 MHz	Maks. 20 dBm
Wi-Fi 5,2 GHz	5150~5250 MHz	Maks. 23 dBm
Wi-Fi 5,3 GHz	5250~5350 MHz	Maks. 20 dBm
Wi-Fi 5,6 GHz	5470~5725 MHz	Maks. 27 dBm
Wi-Fi 5,8 GHz	5725~5850 MHz	Maks. 14 dBm
Wi-Fi 5,3 G sadece iç mekan kullanımı içindir AB/EEA, Birleşik Krallık (GB + NI), Sırbistan, İsviçre ve Türkiye için geçerlidir.		
2,4G		
	Frekans Band(lar)ı	Maksimum Çıkış Gücü
	2402-2480 MHz	Maksimum 20 dBm
GNSS (Yalnızca alıcı)		
	Frekans Band(lar)ı	Maksimum Çıkış Gücü
	Galileo (E1) 1559 to 1610 MHz Galileo (E5a) 1164 to 1215 MHz Galileo (E5b) 1164 to 1215 MHz Galileo (E6) 1215 to 1300 MHz	Mevcut Değil

Fabrika varsayılan durumunda ağ arayüzleri üzerinden açığa çıkan ağ arayüzleri ve hizmetleri

Ağ arayüzü	Ağ hizmeti	Açıklama
WLAN arayüzü	UDP bağlantı noktası 41774 UDP53 TCP53, vb.	Geçici DNS alan adı çözümleme hizmeti
BLE arayüzü	GATT:0x1800	Cihazın temel kimliğini ve bağlantı yönetimi bilgilerini sağlar, esas olarak cihaz keşfi, ilk bağlantı ve yayın yapılandırması için kullanılır.
	GATT: 0x1801	GATT hizmetlerinin meta verilerini ve durum değişiklik bildirimlerini yönetir, esas olarak hizmet keşfi ve öznitelik tablosu güncellemeleri için kullanılır.
4G LTE arayüzü	4G Mobil ağ iletişim arayüzü	Sunseeker Robot uygulaması cihazlara bağlanır, kontrol hizmetlerini özelleştirir, makineleri uzaktan kontrol eder vb.
LORA	Geçerli değil	Cihaz ile baz istasyonu arasında iletişimi sağlar

Wi-Fi'in Parola Toplayabileceğine Dair Bildirim

Cihaz, yalnızca ağ işlevleri için girdiğiniz Wi-Fi SSID ve parolayı toplar ve saklar.

GPS Veri Toplama Hakkında Bildirim

Sanal çit işlevi görerek çim biçme makinesinin sanal elektronik çit alanının dışında olup olmadığını belirler ve hırsızlığı önler.

6.9 Geri Dönüşüm ve Kullanım Ömrü Sonu Bertaraf

Bu ürün evsel atık değildir. Geri dönüşüm hakkında bilgi almak için belediyeniz, satış noktanız veya evsel atık hizmetinizle iletişime geçin.

UYARI

- Bu ürün çöplükte yakılmamalı, yakılmamalı veya normal ev çöpleriyle karıştırılmamalıdır. Elektrik bileşenleri tehlike veya ciddi hasara neden olabilir.

7. SSS ve Sorun Giderme

7.1 Hata mesajı

LCD Mesajı	Çözüm
Sınır Dışı	1. Cihazın harita dışında olup olmadığını kontrol edin. Cihabı geri getirin ve kurulumu tekrar kontrol edin. 2. Kullanıcının şarj istasyonunu taşıyıp taşımadığını onaylayın. Şarj istasyonunun taşınması yeniden haritalama gerektirecektir. 3. Makinenin engellenip engellenmediğini kontrol edin.
Ön Tekerlek motor arızası	Ön tekerlek motoru sıkışmış, lütfen engelleri kaldırın.
Arka tekerlek motor arızası	Arka tekerlek motoru sıkışmış, lütfen engelleri kaldırın.
Bıçak sıkışması	Bıçak sıkışmış durumda, lütfen Kesici Diski temizleyin.
Bıçak motor arızası	Kesici motor sıkışmış, lütfen engelleri kaldırın.
Çarpma	Tamponun doğru konumda olup olmadığını kontrol edin. Yerine yerleştirmeyi deneyin.
Kaldırma	1. Makinenin kaldırılıp kaldırılmadığını kontrol edin. 2. Makinenin sıkışıp sıkışmadığını ve ön tekerleğin havada kalıp kalmadığını kontrol edin.
Ters Dönmüş	Makinenin devrilip devrilmediğini kontrol edin.
Eğim	Makinenin eğimli zemine yerleştirilip yerleştirilmediğini kontrol edin.
Yerleştirme Hatası	1. Bıçak makinesi veya şarj istasyonundaki şarj kontakları kirli, lütfen alkolle temizleyin. 2. Şarj istasyonundaki ışığın yanıp yanmadığını kontrol edin, şarj istasyonunda elektrik olmayabilir. 3. Şarj istasyonunun düz bir yüzeye kurulu olup olmadığını kontrol edin. Yüzey eğimliyse, şarj istasyonunun konumunu ayarlayın. 4. Kullanıcının şarj istasyonunu taşıyıp taşımadığını onaylayın. Şarj istasyonunun taşınması haritanın yeniden oluşturulmasını gerektirir. 5. Şarj istasyonunun önünde herhangi bir engel olup olmadığını kontrol edin. Engel varsa lütfen kaldırın. 6. Makinenin şarj istasyonu alanında engellenip engellenmediğini kontrol edin. 7. Şarj istasyonundaki QR kodu kirli veya hasarlı, temizlemeyi deneyin veya servis merkezinden yeni bir tane sipariş edin. 8. Zeminin altındaki manyetik şeridin düşüp düşmediğini kontrol edin, yerine takın.
Sıkışmış	1. Makinenin etrafında çok fazla engel olup olmadığını kontrol edin. 2. Makine dar bir alana girdi ve çıkamadı. 3. Bu bölgede görsel tanımlama hatası var. Görsel tanıma sonuçlarını yok saymak için güvenli bölge işlevini kullanın. 4. Makine Kayıyor.
Güncelleme Başarısız	1. Wi-Fi sinyalinin çok zayıf olup olmadığını kontrol edin. 2. Makinenin şarj istasyonunda şarj olup olmadığını kontrol edin.
Düşük Pil Haritalama başarısız	1. Makineyi şarj istasyonuna yerleştirerek tamamen şarj olup olmadığını kontrol edin. 2. Şarj istasyonundaki ışıkları kontrol ederek istasyonda elektrik olup olmadığını doğrulayın. 3. Şarj istasyonu ve biçme makinesinin temas noktalarının paslanıp paslanmadığını kontrol edin. Bu temas noktalarını alkolle temizleyin
Şarj hatası	1. Bıçak makinesi veya şarj istasyonundaki şarj kontakları kirli, lütfen alkolle temizleyin. 2. Şarj istasyonundaki ışığın yanıp yanmadığını kontrol edin, şarj istasyonunda elektrik olmayabilir. 3. Şarj istasyonunun düz bir yüzeye kurulu olup olmadığını kontrol edin. Yüzey eğimliyse, şarj istasyonunun konumunu ayarlayın.
Harita maksimum çalışma alanını aşıyor	Ürün nominal kapasite aralığında yeni bir harita oluşturun.
Arka tekerlek motor arızası	1. Arka direksiyon motoru sıkışmış, lütfen engelleri kaldırın. 2. Bıçakları kapatıp biçme makinesini yeniden başlatın.

LCD Mesajı	Çözüm
Kaldırma Motoru arızası	1. Kaldırma motoru sıkışmış, lütfen engelleri kaldırın. 2. Bıçakları kapatıp biçme makinesini yeniden başlatın.
Şarj istasyonu bulunamadı	1. Kullanıcının şarj istasyonunu taşıyıp taşımadığını onaylayın. Şarj istasyonunun taşınması haritanın yeniden oluşturulmasını gerektirir. 2. Makinenin sıkışıp sıkışmadığını ve tekerleklerin kayıp kaymadığını kontrol edin. 3. Robotu şarj istasyonuna geri yerleştirin ve normal şekilde şarj olup olmadığını kontrol edin.
Düşük pil	Pil seviyesinin çok düşük olup olmadığını teyit edin ve tamamen şarj olduktan sonra çalıştırın.
Konum belirleme başarısız	1. Makinenin açıldığından emin olun. Makinenin yeniden başlatılması, başlatma işlemini tamamlamak için birkaç dakika sürer. 2. Makinenin engellenip engellenmediğini kontrol edin. 3. Kullanıcının şarj istasyonunu taşıyıp taşımadığını onaylayın. Şarj istasyonunun taşınması haritanın yeniden oluşturulmasını gerektirir.
Konum ağı bağlantısı başarısız	Konum ağı uzun süre düzelmezse, çalıştırmadan önce Biçme Robotunu sinyalin iyi olduğu bir alana taşıyıp yeniden başlatın.
Kamera arızası	Lütfen makineyi kapatın ve ardından yeniden başlatın.
Kamera engellendi	1. Başlamadan önce kamerayı silin. 2. Lütfen kameranın herhangi bir nesne tarafından kapatılıp kapatılmadığını kontrol edin. 3. Duraklatma durumundan çıkmak için herhangi bir tuşa basın.
Harita yok	Başlamadan önce lütfen harita oluşturun.
Haritalama başarısız	1. Lütfen takip ettiğiniz güzergahın kapalı olup olmadığını teyit edin. 2. Makinenin çevrimiçi olup olmadığını onaylayın. 3. Makinenin engellenip engellenmediğini kontrol edin.
Pil sıcaklık değer aralığı dışında	Ortam sıcaklığının çok yüksek veya çok düşük olup olmadığını onaylayın, makinenin çalışması için sıcaklığın normale dönmesini bekleyin.
Erişilemez Bölge	1. Makinenin engellenip engellenmediğini kontrol edin. 2. Büyük engellerin olup olmadığını kontrol edin. 3. Çalışma alanlarını birbirine bağlayan bir kanal yoksa lütfen önce bir kanal oluşturun.
Yağmur Gecikmesi _dakika içinde sona erecek	Makine yağış tespit etti, mevcut programlanmış görevi gerçekleştiremiyor Yağmur durduktan sonra, programlanmış çalışma süresi içinde kalması durumunda otomatik olarak çalışmaya başlayacaktır
Sistem Arızası	Lütfen makineyi kapatın ve ardından yeniden başlatın.
Manyetik sensör bağlantı hatası	Lütfen makineyi kapatın ve ardından yeniden başlatın.

Anormal titreşim durumunda nasıl ilerleneceğine dair talimatlar:
A. Makineyi kapatın.
B. Makineyi 180 derece çevirin.
C. Bıçakların hasar veya arıza durumunu kontrol edin.
D. Tüm bıçakların değiştirilmesi önerilir.
E. Çalışmaya başlamak için makineyi tekrar çevirin.

7.2 Sorun Giderme

Ürün veya uygulamayla ilgili sorunlar yaşamanız durumunda, yaygın sorunlar ve sorular için Sunseeker resmi web sitesindeki (www.sunseekerelite.com) SSS makalelerine veya Uygulama içindeki 'Yardım & Rehber' bölümüne göz atın.

8. Önemli Bilgiler

8.1 Veri Gizliliği

Platform X9/X9 plus içindeki kişisel verilerin işlenmesi

▪ Kim ve neden?

Sunseeker'ın X9/X9 plus Platformu'na kaydolduğunuzda ve kullandığınızda, veri sorumlusu olarak Sunseeker Elite (veya "biz"), kişisel verilerinizi işleyecektir. Kişisel verilerinizi şu amaçlarla işleyeceğiz:

1. Size Platform X9/X9 plus bağlantısı sağlayın veya bu hizmet için bir teklif sunun. Hukuki dayanak, işlemenin bizimle girdiğiniz sözleşmenin yerine getirilmesi veya bizimle bir sözleşme yapmadan önce gerekli adımları atmak için zorunlu olmasıdır.

2. Ürün ve hizmetlerimizi daha da geliştirmek ve iyileştirmek. Hukuki dayanak, ürün ve hizmetlerimizi geliştirme ve iyileştirme konusundaki meşru menfaatimizdir.

3. Platform X9/X9 plus bağlantısını etkinleştirin (Nesnelerin İnterneti): ortak entegrasyonları kullanın (örneğin, ses destekli cihazlar dahil akıllı asistanlar); Platform X9/X9 plus'ı üçüncü taraf cihazlara, uygulamalara ve hizmetlere bağlamak için bağlantı platformlarını kullanın; ve kendi akıllı ev entegrasyonunuzu oluşturun. Yasal dayanak, sizinle aramızda akdedilen sözleşmenin yerine getirilmesi için işlemenin gerekli olmasıdır.

4. Sunseeker Elite X9/X9 Plus deneyiminizle ilgili bilgileri sağlayın. Yasal dayanak, özel ürün ve hizmetleriniz ile özellikleri hakkında sizi bilgilendirme konusundaki meşru menfaatimizdir.

5. Sunseeker Elite platform X9/X9 plus ile ilgili destek ve sorun giderme bilgileri sunar. Yasal dayanak, işlemenin sizinle bizim aramızda akdedilen sözleşmenin yerine

getirilmesi için gerekli olmasıdır.

Bize onayınızı vermişseniz (bu durumda yasal dayanak sizin onayınızdır), kişisel verilerinizi aşağıdaki amaçlar için de işleyebiliriz:

1. Size ürün ve hizmetlerimiz hakkında özelleştirilmiş reklamlar ve bültenler göndermek.

2. Müşteri anketleri gönderip bu iletişimde ayrıntılandırıldığı şekilde sağladığınız girdileri analiz ederiz.

Verileriniz, Sunseeker Elite'in yukarıda belirtilen amaçları yerine getirmesi için gerekli olduğu sürece, ancak hiçbir koşulda geçerli yasaların izin verdiğinden daha uzun süre işlenecektir.

▪ Hangi kişisel verileri işliyoruz?

Aşağıdaki kişisel verileri işleyebiliriz:

1. Kişisel bilgiler: ad ve soyad, uyruk, dil tercihleri;

2. İletişim bilgileri: e-posta adresi, posta adresi;

3. Hesap bilgileri: hesap yaşı, şifre, hesap numarası;

4. Sunseeker Elite X9/X9 Plus ile ilgili diğer veriler: çim biçme makinesi adı, eşleştirme adları, ortak entegrasyonların kullanımıyla tetiklenen eylemler ve cihaz bilgileri.

▪ Konum verilerinin kullanımı

Bazı hizmetlerimiz yalnızca çim biçme makinenizin konumunu belirleyebildiğimizde çalışır (örneğin hava durumu görüntüsü). Biçme makinesi konumunuzu bizimle paylaştığınızda, veriler profilinizin bir parçası olarak saklanır ve ilgili hizmetin sağlanması amacıyla (örneğin şiddetli yağmur durumunda biçme makinesini park etmek için) üçüncü taraflara anonimleştirilmiş biçimde gönderilebilir.

8.2 Sınırlı Garanti

Bu Sınırlı Garanti yalnızca ürünün ve bileşenlerinin normal, olağan koşullar altında kullanımında ortaya çıkan malzeme veya işçilik hatalarını kapsar. Bu Sınırlı Garanti kapsamındaki bir hata oluşması durumunda, Sunseeker veya yetkili temsilcileri tek taraflı takdir yetkisiyle arızalı Ürünü veya bileşenleri bu Sınırlı Garanti hükümlerine uygun olarak onaracak veya değiştirecektir. Uygulanabilir garanti süresi, Sunseeker'dan veya yetkili bir Sunseeker bayii, distribütörü veya satıcısından orijinal satın alma tarihinde başlar.

Garanti Koşulları

Kayıt: 36 aylık garanti almak için ürünü satın aldıktan sonraki 30 gün içinde **www.sunseekerelite.com** adresinden çevrimiçi kaydedin. Kayıt yapılmaması durumunda 24 aylık garanti uygulanacaktır.

Kayıt yöntemi: http://www.sunseekerelite.com/ adresine giriş yapın, "Kişisel Merkez" simgesine tıklayın veya "Destek" bölümüne gidin, sayfayı aşağı kaydırarak "Garanti Politikası"nı bulun ve ardından "Garantimi Görüntüle" butonuna tıklayarak garanti kaydı işlemine geçin.

Pil Garantisi: Pil paketleri, çevrimiçi kayıttan bağımsız olarak yalnızca 24 aylık bir süre için kapsanır.

Doğru Kullanım: Ürün, yetkili bir servis merkezi dışında herhangi biri tarafından yanlış kullanılmamış, kötüye kullanılmamış, ihmal edilmemiş, değiştirilmemiş, modifiye edilmemiş veya onarılmamış olmalıdır.

Onaylı Parçalar: Bu ürünle yalnızca Sunseeker Elite onaylı aksesuarlar ve parçalar kullanılabilir.

Hasar Önleme: Ürün yabancı cisimler, maddeler veya kazalar nedeniyle hasar görmemiş olmalıdır.

Depolama Koşulları: Dış ortam sıcaklığı 0°C'nin altındaysa, pil ve ürün kapalı alanda saklanmalıdır.

Garanti Kapsamı Dışındakiler

Normal Aşınma ve Yıpranma: Bıçaklar gibi standart kullanım sonucu doğal aşınmaya uğrayan bileşenler bu garanti kapsamında değildir.

Yetkisiz Bakım: Yetkisiz veya uygun olmayan bakım, kullanım veya aşırı yüklenmeden kaynaklanan hasar, arızalar veya bozulmalar kapsam dışıdır.

Yüksek Basınçlı Yıkayıcı Hasarı: Yüksek basınçlı yıkama işlemine maruz kalma nedeniyle oluşan hasarlar kapsanmamaktadır.

Garanti talebinde bulunmak için, satın alma tarihini ve yerini gösteren geçerli bir fiş şeklinde satın alma kanıtı sağlamanız gerekmektedir.

Bu garanti, yasal haklarınıza ek olup ürünle birlikte verilen aksesuarları kapsamaz. Tüm onarımlar ve yedek ürünler, satın alma tarihinden itibaren orijinal garanti süresinin kalan kısmı boyunca sınırlı garanti kapsamındadır.

8.3 Sorumluluk Reddi

Müşterilere aşağıdaki durumlar hariç olmak üzere satış sonrası hizmetler sunulmaktadır:

1. Üretim dışı faktörlerden kaynaklanan hasarlar (kullanıcı hataları da dahil olmak üzere).

2. Resmi talimatlar veya kılavuzlara uygun olmayan yetkisiz değişiklik, sökme veya kasa açma işlemlerinden kaynaklanan hasarlar.

3. Resmi talimatlar veya kılavuzlara uygun olmayan yanlış kurulum, hatalı kullanım veya işletimden kaynaklanan hasarlar.

4. Yetkili olmayan bir servis sağlayıcı tarafından oluşan hasarlar.

5. Devrelerin yetkisiz değişikliği ve/veya pil ile şarj cihazının uyumsuzluğu veya yanlış kullanımından kaynaklanan hasarlar.

6. Kullanıcıların talimatlara ve kılavuz önerilerine uymamasından kaynaklanan hasarlar.

7. Zayıf çim koşullarında çalıştırmadan kaynaklı hasarlar (kısıtlı alanların doğru ayarlanmadığı geniş su birikintileri, çim yüzeyini kaplayan yoğun taşlı alanlar vb.)

8. Ürünün elektromanyetik girişim olan ortamlarda (madencilik bölgeleri, radyo verici kuleleri yakını, yüksek gerilim hatları, trafo merkezleri vb.) çalıştırılmasından kaynaklı hasarlar

9. Ürünün vericiler, video bağlantıları, Wi-Fi sinyalleri gibi diğer kablosuz cihazlardan girişim olan ortamlarda çalıştırılmasından kaynaklanan hasarlar.

10. Yetkisiz üçüncü taraf parçalar kullanıldığında ortaya çıkan güvenilirlik veya uyumluluk sorunlarından kaynaklanan hasarlar.

11. Cihazın düşük şarjlı veya arızalı bir pil ile çalıştırılmasından kaynaklanan hasarlar.

12. Araba çarpışması, vahşi hayvan saldırıları, sel gibi öngörülemeyen faktörlerden kaynaklanan hasarlar.

Bu içerik önceden haber verilmeksizin değiştirilebilir.

8.4 Bize Ulaşın

Sunseeker Intelligent Technology SE

Adres: Theodorstraße 41M1, D-22761 Hamburg

Web sitesi: www.sunseekerelite.com

TR

AB Uygunluk Beyanı

Üretici:
Zhejiang Sunseeker Industrial Co., Ltd.
988 Jinde Cd. Jiangdong Endüstri Parkı, Jinhua, Zhejiang 321000 Ç.H. ÇİN
Ürünün aşağıdaki hususlardan sorumlu olduğunu beyan ve taahhüt eder:
Marka Adı: Sunseeker Elite
Yetkili Temsilci:
Sunseeker Intelligent Technology SE
Theodorstrasse 41M1 22761 Hamburg
Ürün adı: Robotik Çim Biçme Makinesi
Model: RMX12000D40V(X9), RMX24000D40V(X9 Plus)
Donanım Sürümü: SNK_X9_MAIN_V70
Yazılım Sürümü: 0.3.6.2771 (güncellenecek)
Aşağıdaki direktiflere uygundur:

1. Radyo Ekipmanları Direktifi (2014/53/AB)
2. Makine Direktifi (2006/42/AT)
3. RoHS Direktifi (2011/65/AB) ve değiştirilen direktif ((AB)2015/863)
4. Pil Yönetmeliği (AB) 2023/1542

Bu beyan, üreticinin tek sorumluluğu altında düzenlenmiştir.
Beyanın konusu, ilgili Birliğin uyumlaştırılmış mevzuatına uygundur.
İlgili Birliğin Uyumlaştırılmış Mevzuatına Atıflar:
EN 50636-2-107: 2015+A1:2018+A2: 2020+A3: 2021
EN 60335-1:2012+A11:2014+A13:2017+ A1:2019 + A2:2019+ A14:2019+A15:2021

EN IEC 55014-1:2021	EN IEC 55014-2:2021	EN IEC 61000-3-2:2019+A1:2021+A2:2024
EN 61000-3-3:2013+A1:2019+A2:2021	EN 301 489-1 V2.2.3	EN 301 489-3 V2.3.2
EN 301 489-17 V3.3.1	EN 301 489-19 V2.2.1	EN 301 489-52 V1.2.1
EN 301 511 V12.5.1	EN 301 908-1 V15.2.1	EN 301 908-13 V13.2.1
EN 303 413 V1.2.1	EN 300 440 V2.2.1	EN 300 328 V2.2.2
EN 62311: 2008	EN IEC 62311: 2020	EN 301 893 V2.1.1
EN 62321-1:2013	EN 18031-1: 2024	EN 18031-2: 2024
EN IEC 62321-2:2021	EN 62321-3-1:2014	EN 62321-8:2017
EN 62321-4:2014 /A1:2017	EN 62321-5:2014	EN 62321-7-1:2015
EN 62321-7-2:2017	EN 62321-6:2015	EN 62321-8:2017
IEC 62133-2:2017+A1:2021	EN 50665: 2017	EN IEC 63000:2018
EN ISO 3744:2010		

RF Maruziyet Bilgisi:

Bu cihaz test edilmiş olup Radyo Frekansı (RF) maruziyeti için uygulanabilir sınırlara uymaktadır.

Bu ekipman, sağlanan talimatlara uygun şekilde kurulmalı ve çalıştırılmalıdır. Bu verici için kullanılan anten(ler), tüm kişilerden en az 30 cm mesafe sağlayacak şekilde kurulmalı ve başka herhangi bir anten veya verici ile birlikte konumlandırılmamalı veya birlikte çalıştırılmamalıdır.

Adına ve hesabına imza eden:
Zhejiang Sunseeker Industrial Co., Ltd.
Yer: Jinhua, Zhejiang ÇHC ÇİN
Tarih: 03-2-2026
İsim: Harry Ran
İmza: Harry
Başlık: Baş Mühendis

Yetkili Temsilci:
Sunseeker Intelligent Technology SE
Theodorstrasse 41M1
22761 Hamburg
Hans-Peter Kuebler
İcra Direktörü

Cuprins

1. Siguranță și Reglementări 752
1.1 Generalități 752
1.2 Instrucțiuni generale de siguranță 752
1.3 Instrucțiuni de siguranță pentru instalare 753
1.4 Instrucțiuni de siguranță pentru operarea zilnică 754
1.5 Instrucțiuni de siguranță pentru întreținere 754
1.6 Siguranța bateriei 754

2. Simboluri și etichete 754

3. Conținut și Specificații 755
3.1 Conținutul cutiei 755
3.2 Piese și funcții 756
3.3 Specificații 757

4. Instalare și Cartografiere 758
4.1 Pregătiri 759
4.2 Activarea mașinii 759
4.3 Conectarea aplicației 760
4.4 Instalarea stației de încărcare 760
4.5 Cartografiere 761
4.6 Setări netRTK 764

5. Operare zilnică 765
5.1 Afișaj și control pe robot 765
5.2 Schimbarea codului PIN 766
5.3 Setarea programului 766
5.4 Introducere în aplicație 767
5.5 Modulul S Connect 768
5.6 IoT 769
5.7 Evitarea obstacolelor 770

6. Întreținere 770
6.1 Curățire 771
6.2 Înlocuirea lamelor 771
6.3 Trimmer EdgZero 772
6.5 Baterie 773
6.6 Sursa de alimentare 774
6.7 Depozitare 774
6.8 Descrierea benzilor de comunicație 775
6.9 Reciclare și eliminare la sfârșitul duratei de viață 775

7. Întrebări frecvente și depanare 776
7.1 Mesaje de eroare 776
7.2 Depanare probleme 777

8. Informații importante 778
8.1 Confidențialitatea datelor 778
8.2 Garanție Limitată 778
8.3 Declarații de exonerare 779
8.4 Contactați-ne 779

1. Siguranță și Reglementări

1.1 Generalități

IMPORTANT
CITIȚI CU ATENȚIE ÎNAINTE DE UTILIZARE
PĂSTRAȚI PENTRU REFERINȚĂ VIITOARE

Utilizare prevăzută

Acest produs de grădină este destinat exclusiv tunderi gazonului, tăind automat iarba din grădină în orice moment al zilei. Orice utilizare dincolo de scopul prevăzut poate prezenta pericole, cauzând posibile vătămări persoanelor sau daune bunurilor. Este esențial să se respecte cu strictețe instrucțiunile specificate pentru a asigura siguranța și a preveni accidentele.

Utilizare neprevăzută

Acest produs de grădină nu este destinat utilizării de către copii sub vârsta de 14 ani sau persoane cu capacități fizice, senzoriale sau mentale reduse, ori fără experiență și cunoștințe, decât dacă sunt supravegheate sau instruite privind utilizarea produsului de către o persoană responsabilă pentru siguranța lor.

Utilizarea necorespunzătoare include, dar nu se limitează la, transportarea de persoane, copii sau animale pe mașină; a fi transportat de mașină; utilizarea mașinii pentru a trage sau împinge sarcini; și folosirea mașinii pentru tăierea vegetației non-gazon.

Riscuri reziduale Purtați mănuși de protecție și ochelari de protecție atunci când efectuați întreținerea sau înlocuirea lamelor pentru a evita rănirile.

Nu prelungiți cablul dintre unitatea de alimentare și stația de încărcare.

- Atunci când funcționați în spații publice, trebuie amplasate semne de avertizare în jurul zonei de lucru. Semnele trebuie să afișeze clar următorul text:

AVERTISMENT

- Nu atingeți piesele în mișcare periculoase înainte ca acestea să se fi oprit complet.
- Țineți cablul de alimentare, unitatea de alimentare, prelungitorul și toate celelalte cabluri electrice care nu aparțin produsului în afara zonei de tăiere, pentru a le menține la distanță de piesele în mișcare periculoase și pentru a preveni deteriorarea cablurilor care pot intra în contact cu părți sub tensiune. Există un risc de rănire sau deces pentru operator sau persoanele aflate în apropiere dacă instrucțiunile din manual nu sunt respectate.
- Mașină de tuns gazon automată! Țineți-vă departe de mașină! Copiii trebuie supravegheați!
- Păstrați toate avertismentele și instrucțiunile pentru referință viitoare.
- Avertisment de a nu permite niciodată copiilor, persoanelor cu capacități fizice, senzoriale sau mentale reduse ori cu lipsă de experiență și cunoștințe sau persoanelor nefamiliarizate cu aceste instrucțiuni să utilizeze mașina; reglementările locale pot restricționa vârsta operatorului.
- Citiți toate avertismentele de siguranță, instrucțiunile, ilustrațiile și specificațiile furnizate împreună cu acest produs. Nerespectarea tuturor instrucțiunilor enumerate mai jos poate duce la electrocutare, incendiu și/sau vătămări grave.

- Atunci când funcționați în spații publice, trebuie amplasate semne de avertizare în jurul zonei de lucru. Semnele trebuie să afișeze clar următorul text:

AVERTISMENT

- Mașină de tuns gazon automată. Țineți-vă departe de mașină. Copiii trebuie supravegheați!
- Dispozitivul trebuie oprit atunci când nu este utilizat.

1.2 Instrucțiuni generale de siguranță

Siguranța zonei de lucru

A. Nu operați mașina în atmosfere inflamabile sau explozive, cum ar fi în prezența lichidelor, gazelor sau prafului combustibil. Mașina poate produce scântei care pot aprinde praful sau vaporii.

B. Citiți cu atenție instrucțiunile. Familiarizați-vă cu comenzile și utilizarea corectă a mașinii.

C. Nu permiteți persoanelor care nu sunt familiarizate cu aceste instrucțiuni sau copiilor să utilizeze mașina. Reglementările locale pot restricționa vârsta operatorului.

D. Operatorul sau utilizatorul este responsabil pentru orice accident sau pericol care poate apărea altor persoane sau bunurilor acestora.

Siguranță electrică

A. Fișa de alimentare trebuie să se potrivească cu priza. Nu modificați fișa în niciun fel. Nu utilizați nicio fișă de încărcare cu dispozitive împământate. Fișele nemodificate și prizele compatibile pot reduce riscul de electrocutare.

B. Evitați contactul corpului cu suprafețe împământate, cum ar fi conducte, radiatoare, aragazuri și frigidere. Riscul de electrocutare crește semnificativ dacă corpul este împământat.

C. Nu deteriorați și nu forțați cablurile de alimentare. Nu utilizați cablul de alimentare pentru a transporta, trage sau deconecta un dispozitiv. Țineți cablurile de alimentare departe de căldură, ulei, muchii ascuțite sau piese în mișcare. Cablurile de alimentare deteriorate sau încâlcite cresc riscul de electrocutare.

D. Dacă utilizarea unui dispozitiv alimentat la rețea într-un mediu umed este inevitabilă, folosiți o sursă protejată de un de curent residual (RCD). Utilizarea unui dispozitiv RCD reduce riscul de electrocutare.

E. Asigurați instalarea corectă a sistemului automat de delimitare a perimetrului, conform instrucțiunilor.

F. Inspectați periodic zona în care urmează să fie utilizată mașina și îndepărtați toate pietrele, bețele, firele, oasele și alte obstacole.

G. Verificați regulat lamele, șuruburile de lamă și ansamblul de tăiere pentru uzură sau deteriorare. Înlocuiți lamele și șuruburile uzate sau deteriorate în seturi, pentru a menține echilibrul.

H. Aveți grijă la mașinile cu axe multiple — rotirea unei lame poate determina rotirea altor lame.

Siguranță personală

A. Nu permiteți persoanelor care nu sunt familiarizate cu mașina sau cu aceste instrucțiuni să opereze mașina. Mașinile sunt periculoase în mâinile utilizatorilor neinstruiți.

B. Rămâneți vigilenți, fiți atenți la ceea ce faceți și folosiți bunul simț atunci când operați mașina. Nu utilizați mașina când sunteți obosiți sau sub influența drogurilor, alcoolului ori a medicamentelor. O clipă de neatenție în timpul operării mașinii poate duce la vătămări corporale grave.

C. Îndepărtați orice cheie de reglaj sau cheie fixă înainte de a porni mașina. O cheie lăsată atașată de o piesă rotativă a mașinii poate provoca răniri.

D. Atunci când controlați manual mașina, mențineți permanent o poziție stabilă și echilibrată. Acest lucru permite un control mai bun al mașinii în situații neașteptate.

E. Nu lăsați familiaritatea obținută prin utilizarea frecventă a mașinilor să vă facă neglijenți și să ignorați principiile de siguranță ale echipamentului. O acțiune neglijentă poate provoca o rănire gravă într-o fracțiune de secundă.

Utilizarea și întreținerea mașinii

A. Deconectați fișa de la sursa de alimentare și/sau scoateți acumulatorul (dacă este detașabil) din mașină sau alte dispozitive înainte de a efectua orice reglaj, de a schimba accesorii sau de a depozita echipamentul. Astfel de măsuri preventive reduc riscul pornirii neintenționate.

B. Întrețineți mașina și accesoriile. Verificați dacă piesele în mișcare sunt deplasate sau blocate, dacă există piese rupte sau orice altă condiție care ar putea afecta funcționarea mașinii. Dacă există deteriorări, reparați mașina înainte de utilizare. Multe accidente sunt cauzate de întreținerea necorespunzătoare a mașinilor și accesoriilor.

C. Utilizați mașina și accesoriile conform acestor instrucțiuni, ținând cont de condițiile de lucru și de sarcina care urmează să fie efectuată. Utilizarea mașinii pentru operațiuni diferite de cele prevăzute poate duce la situații periculoase.

D. Nu operați niciodată mașina cu apărători defecte sau fără dispozitive de siguranță.

E. Nu așezați mâinile sau picioarele aproape de sau sub piesele rotative. Stați departe în permanență de orificiul de evacuare.

F. Nu ridicați și nu transportați mașina cât timp motorul este în funcțiune.

G. Activați blocarea dispozitivului / setați mașina în modul „BLOCARE”
- înainte de a îndepărta o obstrucție;
- înainte de a verifica, curăța sau efectua lucrări asupra mașinii.

H. Nu lăsați mașina să funcționeze nesupravegheată dacă știți că în apropiere se află animale de companie, copii sau alte persoane.

Service

A. Lăsați mașina să fie reparată de personal calificat, folosind numai piese de schimb identice. Acest lucru va asigura menținerea siguranței mașinii.

B. Păstrați toate piulițele, șuruburile și șuruburile autofiletante bine strânse pentru a menține mașina într-o stare sigură de funcționare.

C. Înlocuiți piesele uzate sau deteriorate pentru siguranță.

D. Asigurați-vă că lamele corecte sunt înlocuite conform modelului mașinii.

E. Asigurați-vă că acumulatorii sunt încărcați folosind încărcătorul corect recomandat de producător. Utilizarea incorectă poate provoca electrocutare, supraîncălzire sau scurgeri de lichid coroziv din acumulator.

F. În caz de scurgere de electrolit, clătiți cu apă sau cu un agent neutralizator; solicitați asistență medicală dacă intră în contact cu ochii etc.

G. Întreținerea mașinii trebuie efectuată conform instrucțiunilor producătorului.

Utilizarea și întreținerea sculelor cu acumulator

A. Reîncărcați numai cu încărcătorul specificat de producător. Un încărcător adecvat pentru un anumit tip de acumulator poate crea risc de incendiu dacă este utilizat cu un alt tip de acumulator.

B. Utilizați sculele electrice numai cu acumulatorii desemnați în mod specific pentru acestea. Utilizarea oricărui alt tip de acumulator poate provoca risc de rănire sau incendiu.

C. Când acumulatorul nu este utilizat, păstrați-l departe de obiecte metalice precum agrafe, monede, chei, cuie, șuruburi sau alte obiecte metalice mici care pot realiza o conexiune între borne. Scurtcircuitarea bornelor acumulatorului poate provoca arsuri sau incendiu.

D. În condiții de utilizare abuzivă, poate fi expulzat lichid din acumulator; evitați contactul. Dacă apare contact accidental, clătiți cu apă. Dacă lichidul intră în contact cu ochii, solicitați imediat asistență medicală. Lichidul expulzat din acumulator poate provoca iritații sau arsuri.

E. Nu utilizați un acumulator sau o unealtă care este deteriorată sau modificată. Acumulatorii deteriorați sau modificați pot prezenta comportament imprevizibil, rezultând incendiu, EXPLOZIE sau risc de rănire.

F. Nu expuneți un acumulator sau o unealtă la foc sau la temperaturi excesive. Expunerea la foc sau la temperaturi peste 130 °C poate provoca explozie.

G. Respectați toate instrucțiunile de încărcare și nu încărcați acumulatorul sau unealta în afara intervalului de temperatură specificat în instrucțiuni. Încărcarea incorectă sau la temperaturi în afara intervalului recomandat poate deteriora acumulatorul și poate crește riscul de incendiu.

1.3 Instrucțiuni de siguranță pentru instalare

A. Nu instalați stația de încărcare, inclusiv accesoriile, într-o locație aflată sub sau la mai puțin de 60 cm de orice material combustibil. În caz de defecțiune, stația de încărcare și sursa de alimentare se pot încălzi, creând un potențial risc de incendiu.

B. Nu așezați sursa de alimentare la o înălțime unde există riscul să ajungă în apă. Nu puneți sursa de alimentare direct pe sol.

C. Nu acoperiți și nu închideți ermetic sursa de alimentare. Apa condensată poate deteriora sursa de alimentare și poate crește riscul de electrocutare.

D. Aplicabil în UE. Dacă sursa de alimentare este instalată în exterior: Risc de electrocutare. Instalați numai într-o priză acoperită de Clasa A GFCI (RCD), cu carcasă rezistentă la intemperii și cu acces pentru introducerea sau scoaterea capacului fișei.

E. Nu instalați stația de încărcare în zone unde există risc de apă stătută.

1.4 Instrucțiuni de siguranță pentru operarea zilnică

A. Țineți mâinile și picioarele departe de lamele rotative. Nu puneți mâinile sau picioarele aproape sau sub produs atunci când este PORNIT.

B. Opriți produsul sau setați produsul pe OPRIT când persoane, în special copii sau animale, se află în zona de lucru.

C. Asigurați-vă că nu există obiecte precum pietre, crengi, unelte sau jucării pe gazon. Lamele se pot deteriora dacă lovesc astfel de obiecte.

D. Nu ridicați și nu mutați produsul atunci când este PORNIT.

E. Nu lăsați produsul să se lovească de persoane sau animale. Dacă o persoană sau un animal se află în traiectoria produsului, opriți-l imediat.

F. Nu plasați obiecte deasupra produsului sau a stației de încărcare.

G. Nu utilizați produsul dacă butonul OPREȘTE nu funcționează.

H. Setați întotdeauna produsul pe OPRIT când nu este în funcțiune.

I. Nu utilizați produsul simultan cu un aspersor emergent. Folosiți funcția de programare pentru a evita suprapunerea.

J. Nu lăsați produsul să funcționeze atunci când există apă stătută în zona de lucru, de exemplu bălți formate în urma ploilor abundente.

1.5 Instrucțiuni de siguranță pentru întreținere

A. Setați produsul pe OPRIT atunci când efectuați operații de întreținere.

B. Nu folosiți un aparat de spălat cu presiune pentru a curăța produsul. Nu utilizați solvenți pentru curățarea produsului.

C. Deconectați fișa stației de încărcare înainte de a efectua lucrări de curățare sau întreținere asupra acesteia.

1.6 Siguranța bateriei

Bateriile litiu-ion pot exploda sau provoca incendii dacă sunt demontate, scurtcircuitate sau expuse la apă, foc sau temperaturi ridicate. Manipulați cu grijă și nu demontați sau deschideți bateria și nu aplicați niciun tip de solicitare electrică/mecanică necorespunzătoare. Evitați depozitarea în lumina directă a soarelui.

2. Simboluri și etichete

Vă rugăm să studiați cu atenție simbolurile și etichetele de pe produs și să le înțelegeți semnificația:

	AVERTISMENT: *Citiți instrucțiunile de utilizare înainte de a opera produsul.*
STOP	***AVERTISMENT:*** *Dezactivați produsul înainte de a lucra la mașină sau de a o ridica. Nu atingeți niciodată lama rotativă.*
	AVERTISMENT: *Mențineți o distanță sigură față de mașină în timpul funcționării. Țineți alte persoane în afara zonei de pericol.*
	AVERTISMENT: *Nu urcați pe mașină.*
	Citiți instrucțiunile de utilizare.
CE	*Marcaj de conformitate CE.*
Lwa 66dB / Lwa 70dB	*Nivelul de putere acustică, determinat conform directivei europene privind zgomotul ambiental în aer liber.*
	Nu eliminați acest produs ca deșeu menajer obișnuit. Asigurați-vă că produsul este reciclat conform cerințelor legale locale.
III	*Clasa III*
	CC
	Nu aruncați bateria în foc și nu o expuneți la o sursă de căldură.
	Nu scufundați bateria în apă.
Li-ion	*Marcaj de reciclare.*
	Nu este permis ca acumulatorul să fie eliminat ca deșeu menajer obișnuit. Asigurați-vă că acumulatorul este reciclat conform cerințelor legale locale.
T4A	*Înlocuiți cu o siguranță conform valorii nominale.*
T10A	*Înlocuiți cu o siguranță conform valorii nominale.*
	Construcție Clasa II.

IPX4	Grade de protecție oferite de carcase (Cod IP)
IPX6	
IP67	
	Parte detașabilă a sursei de alimentare
	Sursă SMPS cu transformator de siguranță de izolare, protejat împotriva scurtcircuitelor
	SMPS (Sursă de alimentare în comutație)
cosφ:0.56	Factor de putere
VI	Eficiență energetică Nivel 6
	Indică faptul că sursa de alimentare nu trebuie utilizată dacă pinii fișei sunt deteriorați. ##
	ATENȚIE – Nu atingeți lama rotativă. Trebuie purtate mănuși la manipulare. Nu atingeți dispozitivul de tăiere în timpul funcționării.
MAX 45°C	Nu utilizați și nu depozitați pachetul de baterii în medii care depășesc 45°C și țineți-l departe de toate sursele de căldură pentru a preveni riscurile de siguranță.
Max. 9500 min⁻¹	Max 9500 min^{-1}
195 mm	φ 195 mm pentru discul lamei de tăiere
	avertisment
TÜVRheinland CERTIFIED ETSI EN 300 645	Marcaj de conformitate TÜV Rheinland.

Simboluri pe ecranul robotului

	Pornire/Oprire
START	Buton Pornește
HOME	Buton Acasă
OK	Buton OK

Notă:

Pentru mai multe informații despre Simboluri, consultați secțiunea 5.1 Afișaj și Control de pe Mașina de Tuns Iarba.

3. Conținut și Specificații

3.1 Conținutul cutiei

Mașină de tuns iarba robotizată*1
Stație de încărcare*1
Perie de Curățare*1
Lame de Rezervă*24
Șuruburi de Rezervă*24
Cuie pentru Stația de Încărcare*8
Capac decorativ pentru tăiere *1
Ansamblu protecție dreapta*1
Lavetă de curățare*1
Perie inferioară roată față*2
Perii superioare roată față*2
Perie roată spate*2
Șuruburi ST2.9×8 *8
Șuruburi ST3.9×12 *2
EdgeZero fir trimmer*4

3.2 Piese și funcții

Vedere de sus

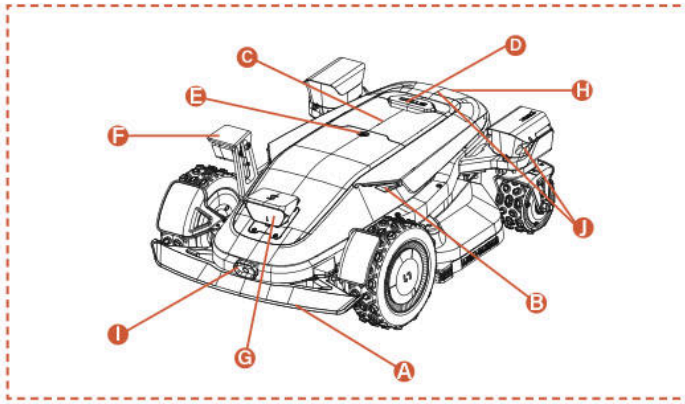

Vedere de jos

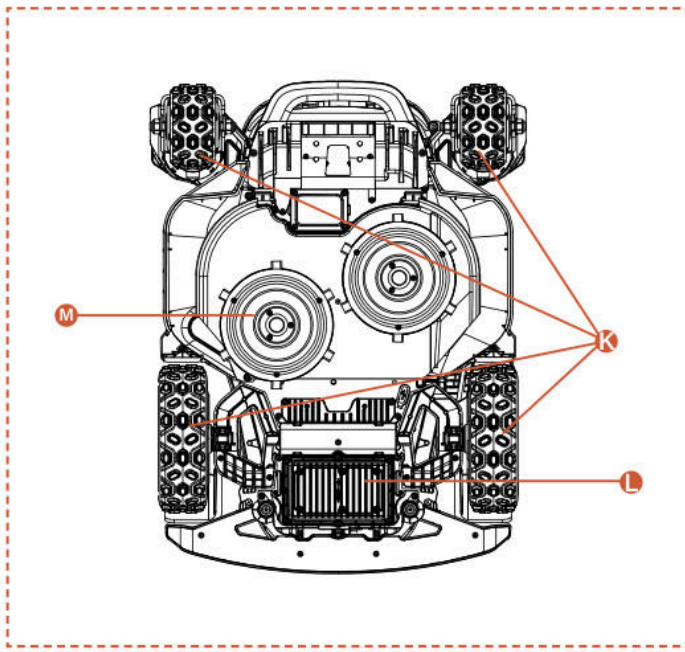

Notă

Nu scufundați mașina în apă, deoarece acest lucru poate deteriora componentele și poate anula garanția în perioada specificată.

A. Bară de coliziune
Atunci când poziționarea vizuală nu este disponibilă, bara de coliziune poate asigura funcționarea normală a mașinii.

B. Lămpi LED Diferitele lumini LED ale mașinii indică starea de funcționare a acesteia.

C. Panou de control
Panoul pentru pornirea și oprirea mașinii, pentru a comanda efectuarea lucrului sau revenirea la stație etc.

D. Buton OPREȘTE
Buton de oprire de urgență pentru a opri mașina în orice situație urgentă.

E. Senzor de ploaie
Senzorul de ploaie poate detecta precipitațiile, iar mașina se poate întoarce automat la stația de încărcare, conform setării utilizatorului.

F. Cameră laterală ToFView (iToF+RGBD)
Camera de fuziune iToF+RGBD asistată de AI, prin combinarea datelor de adâncime cu imaginile color, poate identifica cu precizie obstacolele în timpul tăierii marginilor, obținând o precizie mai mare în tăierea marginilor.

G. Cameră binoculară și cameră iToF integrată
Camera binoculară asistată de AI ajută mașina să detecteze și să evite obstacolele.

Camera Integrată iToF este utilizată pentru evitarea obstacolelor și tunsul de-a lungul limitei. Ea măsoară distanța folosind diferența de fază a luminii infraroșii modulate, asigurând o funcționare stabilă în toate condițiile de iluminat.

H. Senzor infraroșu de încărcare
Senzorul infraroșu de încărcare permite andocarea autonomă ghidată prin infraroșu la stația de încărcare și monitorizează starea de încărcare pentru a asigura o încărcare sigură pe tot parcursul procesului.

I. Cameră de imagistică termică în infraroșu
Camera de imagistică termică în infraroșu captează semnalele termice din mediul înconjurător, permițând mașinii de tuns iarba să identifice cu precizie ființele vii și obstacolele în condiții de vizibilitate redusă, cum ar fi noaptea sau în ceață, reducând astfel riscul de coliziune.

J. Cameră Integrată dToF
Camera integrată dToF utilizează principiul direct Time-of-Flight pentru a măsura cu precizie distanțele prin calcularea timpului de deplasare al impulsurilor de lumină infraroșie. Aceasta permite detectarea timpurie a obstacolelor aflate la distanță, oferind o protecție de siguranță fiabilă pentru robotul de tuns iarba în timpul operării pe peluze mari.

K. Motor în butuc 4WD
Sistemul de motor în butuc 4WD integrează controlul direcției și transmiterea puterii în fiecare roată, oferind direcție precisă și putere ridicată pentru performanțe îmbunătățite în teren dificil.

L. Compartiment baterie
Compartimentul pentru depozitarea bateriei.

M. Placă de tăiere rotativă
Dispozitiv de tuns gazonul atunci când mașina este în funcțiune.

3.3 Specificații

SPECIFICAȚII TEHNICE	X9 RMX12000D40V	X9 Plus RMX24000D40V
Fir de delimitare	Fără fir / fără delimitare fizică	Fără fir / fără delimitare fizică
Suprafață maximă de tuns	12000 m^2	24000 m^2
Înălțime de tăiere min/max	20-100 mm	20-100 mm
Reglare înălțime	Electronic	Electronic
Lățime de tăiere	430 mm	430 mm
Viteză fără sarcină	2500/min	2800/min
Rezistență la apă	IPX6	IPX6
Capacitate baterie	BS408 36VDC, 8Ah, 288Wh, 40VDC MAX	BF408 36VDC, 8Ah, 288Wh, 40VDC MAX
Interfață utilizator	Aplicație & afișaj cu tastatură	Aplicație & afișaj cu tastatură
Panta maximă	42° (90%)	42° (90%)
Dimensiuni robot	85 * 61,7 * 30,3 cm	85 * 66,3 * 30,3 cm
Certificate	CE RoHS	CE RoHS
Greutate netă	30,5 kg	32,7 kg
Nivel putere acustică LWA	66 dB (A)	70 dB (A)
Incertitudini putere acustică KWA	2,44 dB (A)	2,25 dB (A)
Nivel presiune acustică LpA	58 dB (A)	62 dB (A)
Incertitudini presiune acustică KpA	2,44 dB (A)	2,25 dB (A)
Nivel de putere sonoră LWA pentru EdgeZero	88 dB (A)	88 dB (A)
Incertitudini ale puterii sonore KWA pentru EdgeZero	1,97 dB (A)	1,97 dB (A)
Nivel de presiune sonoră LpA pentru EdgeZero	80 dB (A)	80 dB (A)
Incertitudini ale presiunii sonore KpA pentru EdgeZero	1,97 dB (A)	1,97 dB (A)
CARACTERISTICI		
Wi-Fi / Bluetooth	Y	Y
Cartografiere fără fir	Y	Y
Planificare traseu	3 opțiuni	3 opțiuni
AONavi™ 2.0 (nRTK+VSLAM 2.0)	Y	Y
Super Wi-Fi	Y	Y
Vision AI2.0	Y	Y
ATC (Conquerirea tuturor tipurilor de teren)	Y	Y
Mod Eco	Y	Y
Mod Noapte*	Y	Y
Far LED	Y	Y
OTA	Y	Y
Revenire rapidă la stația de încărcare	Y	Y
Zone multiple	Y	Y
Program de lucru	Setare automată sau manuală	Setare automată sau manuală
Senzor de impact	Y	Y
Spălare cu apă	Y	Y
Modul GPS și 4G	Y	Y
Google Assistant & Amazon Alexa	Y	Y
Cod PIN	Y	Y
Senzor de ridicare & înclinare	Y	Y
Senzor de ploaie	Y	Y
EdgeZero	Opțiune	Y
ACCESORII		
Lame de rezervă & Șuruburi de rezervă	24 buc.	24 buc.
Cuie pentru Stația de Încărcare	8 buc.	8 buc.
Stație de încărcare	7A(CB11)	17A(CB12)
Perie de Curățare	1 buc.	1 buc.
Capac decorativ pentru tăiere	Opțiune	1 buc.
Ansamblu protecție dreapta	Opțiune	1 buc.
Lavetă de curățare	1 buc.	1 buc.
Perie inferioară roată față	2 buc.	2 buc.
Perii superioare roată față	2 buc.	2 buc.
Perie roată spate	2 buc.	2 buc.
Șuruburi ST2.9×8	8 buc.	8 buc.
Șuruburi ST3.9×12	2 buc.	2 buc.
EdgeZero fir trimmer	Opțiune	4 buc.

4. Instalare și Cartografiere

Hardware-ul și software-ul avansat (algoritmi inteligenți) ale Sunseeker îmbunătățesc semnificativ capacitatea de recunoaștere a mediului, precizia de poziționare și performanța generală a mașinii de tuns iarba. Încă de la început, tehnologia Sunseeker AONavi (Always-On Navigation) integrează perfect poziționarea prin sateliți RTK-GNSS cu tehnologia vizuală VSLAM2.0, permițând mașinii de tuns iarba robotică să efectueze sarcini de poziționare și navigare în diverse scenarii, inclusiv în medii complexe.

Odată cu progresul tehnologic Sunseeker, AONavi a fost complet actualizat, dând naștere AONavi™ 2.0. Această tehnologie integrează netRTK cu tehnologia vizuală VSLAM, realizând o poziționare precisă la nivel de centimetru fără a fi necesare stații RTK fizice, ceea ce nu doar îmbunătățește acuratețea poziționării, dar și reduce semnificativ timpul de instalare. Echipat cu tehnologia Sunseeker AONavi™ 2.0, mașina de tuns iarba robotică poate primi semnale prin satelit stabile pentru poziționare în timp real, iar în același timp pot fi setate limite virtuale pentru modelele Sunseeker. Acest lucru asigură o întreținere de înaltă calitate a gazonului și vă oferă o experiență de tuns convenabilă și fiabilă.

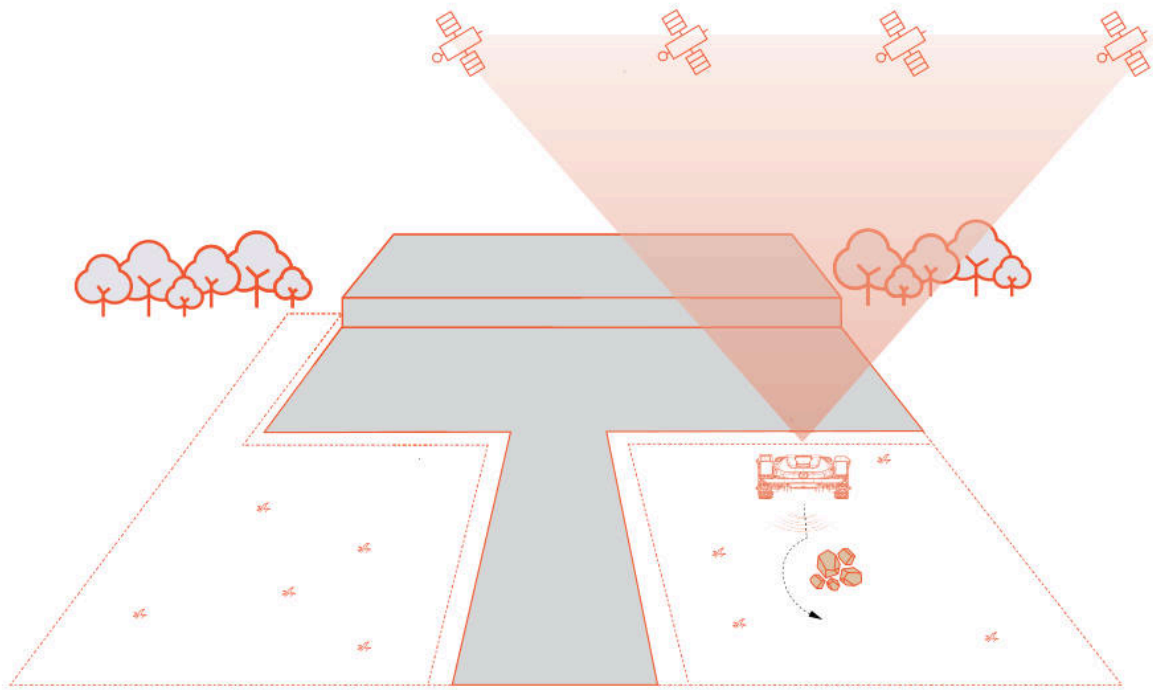

4.1 Pregătiri

Instalați aplicația Sunseeker

Notă

Atunci când este necesar, aplicația va solicita accesul la Bluetooth și Wi-Fi sau conectarea 4G; acordați accesul acestor funcționalități pentru a asigura configurarea corectă și funcționalitățile viitoare.

Scanați codul QR pentru a descărca aplicația pentru robotul de tuns gazonul sau căutați „Sunseeker Robot" în Google Play Store (Android) sau Apple App Store (iOS). După instalare, creați un cont nou și conectați-vă.

iOS

Android

Pregătiți mașina de tuns

Asigurați-vă că Bluetooth este activat pe telefon, apoi scanați codul QR SN al mașinii pentru a identifica modelul și a continua cu ghidul de instalare corespunzător.

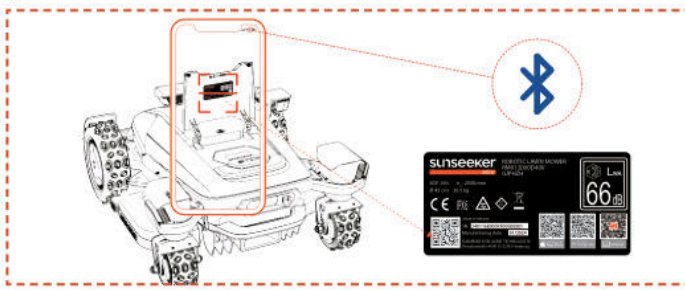

Pregătiți gazonul

A. Îndepărtați resturile, grămezile de frunze, jucăriile, firele, pietrele și alte obstacole.

B. Pentru siguranță, asigurați-vă că copiii și animalele de companie nu se află pe gazon.

C. Tundeți gazonul la o înălțime de maximum 10 cm înainte de a utiliza robotul de tuns.

D. Specificațiile zonei de lucru pentru robotul de tuns sunt: 12000 m^2 (X9) și 24000 m^2 (X9 Plus).

E. Dacă există pasaje înguste în zona de lucru, asigurați-vă că lățimea acestora este mai mare de 100 cm.

Tipurile recomandate de gazon sunt prezentate în imaginile de mai jos:

4.2 Activarea mașinii

Pre-încărcarea mașinii

A. Alegeți un loc cu priză, conectați adaptorul stației de încărcare și porniți stația de încărcare.

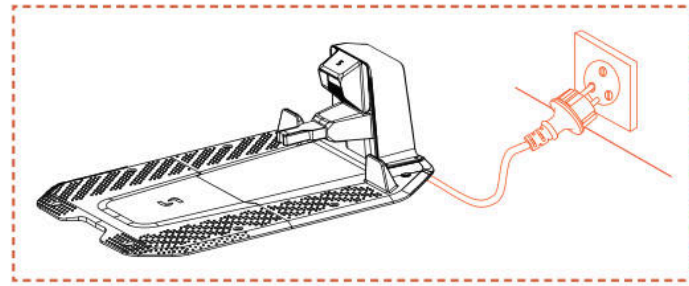

B. Împingeți mașina în stația de încărcare și asigurați-vă că electrozii de încărcare fac contact corect. Lumină verde intermitentă pe stația de încărcare indică încărcarea normală. Când mașina de tuns iarba este complet încărcată, indicatorul luminoos va rămâne verde fix.

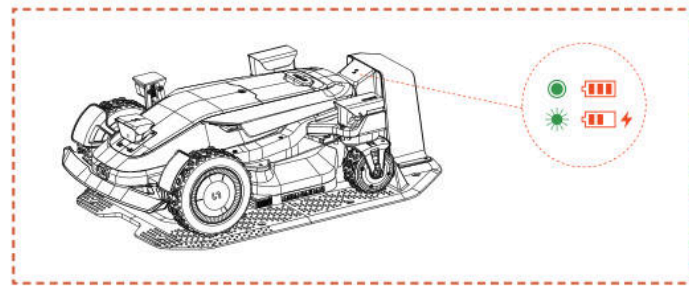

C. Dacă nivelul bateriei este peste 80%, puteți sări peste acest pas.

Notă

- Dacă indicatorul luminos rămâne stins chiar și atunci când alimentarea este corectă, contactați serviciul clienți.

Activați mașina

A. După ce mașina se încarcă cu succes în stația de încărcare, aceasta se va porni automat. O puteți porni și manual prin apăsarea prelungită a butonului de alimentare.

B. Introduceți codul PIN implicit „0000". Apăsați OK după fiecare „0" pentru a finaliza introducerea.

C. Dacă doriți să schimbați codul PIN, apăsați butonul PORNEȘTE/ACASĂ/OK timp de 1 secundă pentru a intra în meniul de setări și a modifica codul PIN. Pentru informații mai detaliate, consultați secțiunea 5.1 Afișaj și Control pe Mașina de Tuns Iarba.

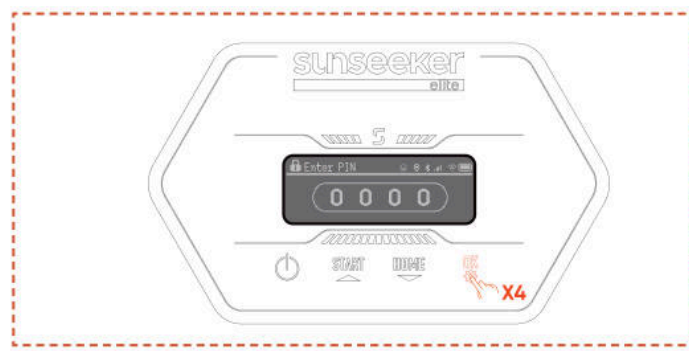

4.3 Conectarea aplicației

Notă

Ilustrațiile referitoare la aplicație sunt doar pentru demonstrație. Opțiunile disponibile pot varia în funcție de versiunea software.

Pregătire

A. Asigurați-vă că mașina se află în stația de încărcare, se încarcă corect, este pornită și codul PIN a fost introdus.

B. Asigurați-vă că Bluetooth este activ pe telefon. Vă rugăm să vă asigurați că mașina dvs. este conectată la o rețea 4G.

C. Pentru o experiență de rețea mai bună, puteți configura Wi-Fi pentru mașina de tuns.

Conectare în aplicație

A. Scanați codul QR SN al mașinii pentru a adăuga mașină de tuns gazon robotică. Dacă scanarea nu este disponibilă, vă puteți conecta și prin Bluetooth. Dacă ați scanat deja codul QR în etapa „Pregătiți mașina", robotul se va conecta automat la aplicație când Bluetooth-ul este activ pe telefon, fără a fi necesară o nouă scanare.

B. După asociere, introduceți codul PIN implicit „0000". Codul PIN poate fi modificat din aplicație.

C. Asigurați-vă că mașina este conectată la o rețea 4G.

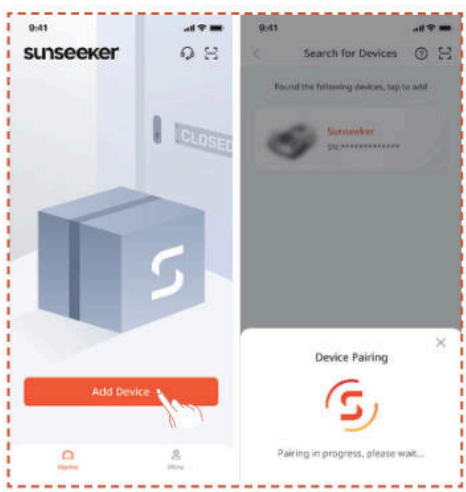

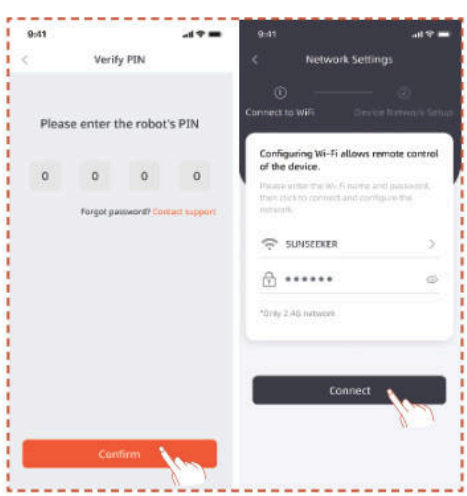

4.4 Instalarea stației de încărcare

Notă

Dacă nu sunteți sigur unde să instalați stația de încărcare, urmați pașii de mai jos pentru a găsi o locație cu semnal mai puternic.

Găsiți o locație potrivită

A. Urmați instrucțiunile din aplicație pentru a controla de la distanță mașina, verificați puterea semnalului în diferite zone și găsiți un loc potrivit pentru instalarea stației de încărcare.

B. Pentru a asigura că mașina de tuns gazon poate ieși și reveni fără probleme la stația de încărcare, instalați stația pe un teren deschis, plan și nebetonat.

C. Stația de încărcare poate fi amplasată fie în interiorul, fie în exteriorul zonei de lucru a mașinii. Din motive de siguranță, se recomandă ca cablul de încărcare să fie amplasat în afara zonei de tundere.

D. Nu trebuie să existe obstacole pe o rază de 1,5 m în fața stației de încărcare.

E. Dacă există iarbă, aceasta trebuie să fie sub 10 cm.

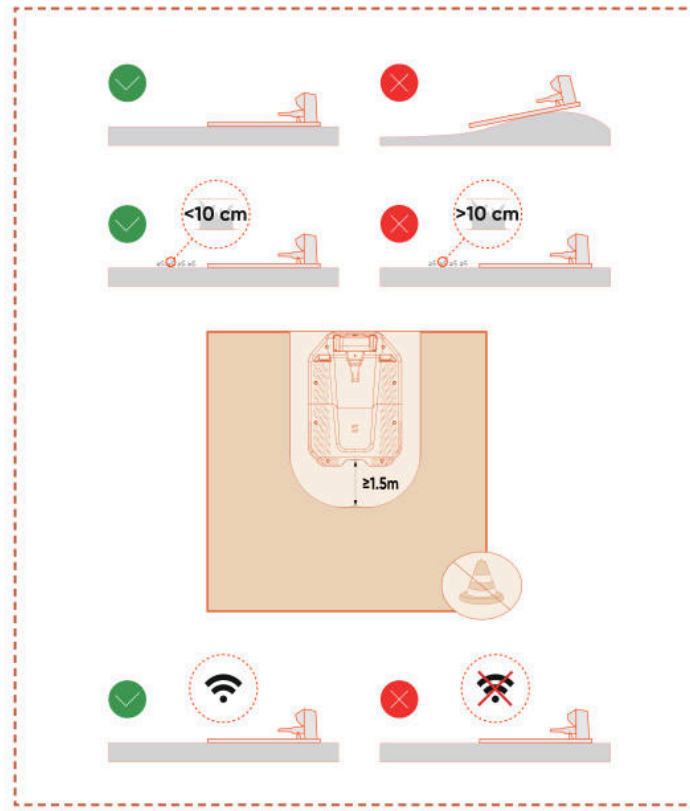

F. Asigurați-vă că zona de deasupra stației de încărcare este cât mai deschisă, fără copaci, clădiri sau alte obstacole.

G. Dacă nu se poate obține deschidere completă din toate direcțiile, pentru mașinile aflate în emisfera nordică, păstrați cerul din sud cât mai liber; pentru cele din emisfera sudică, asigurați deschiderea maximă a cerului din nord.

Instalați stația de încărcare

A. Un ciocan sau un instrument similar poate fi folosit pentru a fixa stația de încărcare pe un sol plan și nebetonat.

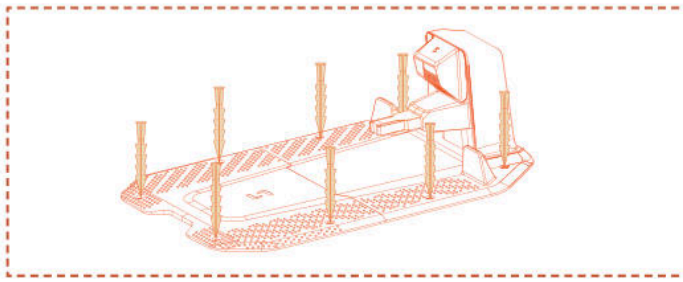

B. Conectați cablul de încărcare al stației la încărcător, apoi conectați-l la sursa de alimentare. În acest moment, ledul verde de pe stația de încărcare va rămâne aprins constant, indicând că stația este alimentată.

C. Din motive de siguranță, se recomandă ca cablul de încărcare să fie amplasat în afara zonei de tundere. Dacă există o distanță considerabilă între stația de încărcare și sursa de alimentare, asigurați-vă că cablul este fixat ferm pe sol sau pe perete pentru o funcționare sigură.

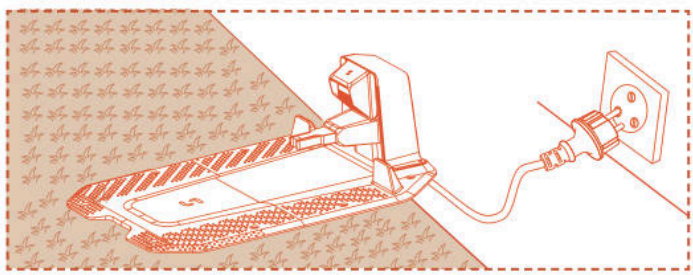

4.5 Cartografiere

Notă

Ilustrațiile referitoare la aplicație sunt doar pentru demonstrație. Opțiunile disponibile pot varia în funcție de versiunea software.

Pregătire

A. Asigurați-vă că mașina este pornită și conectată cu succes la semnalul 4G și Bluetooth.

B. Asigurați-vă că mașina se află în stația de încărcare, se încarcă corect și nivelul bateriei este peste 50%.

C. O zonă de lucru adecvată, stația de încărcare și antena sunt necesare pentru crearea completă a hărții.

D. Dacă toate sarcinile de mai sus sunt pregătite, apăsați **PORNEȘTE Cartografierea**.

E. Dacă mașina a repornit, asigurați-vă că se află în stația de încărcare înainte de a începe procesul de cartografiere.

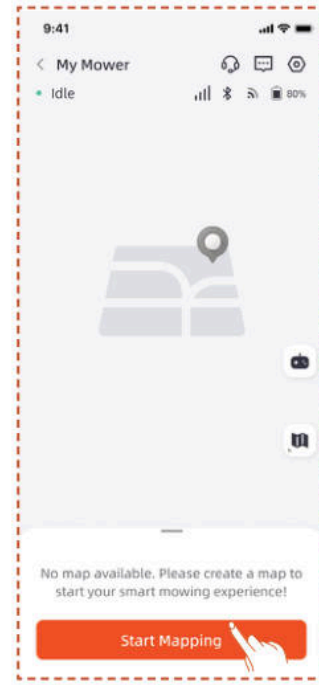

Creați zona de lucru

A. Apăsați **Zona de lucru**. Robotul va ieși automat din stația de încărcare și se va deplasa 1,5 m înainte, fără intervenție manuală.

B. Vă recomandăm să deplasați mai întâi robotul la marginea gazonului, să orientați partea frontală astfel încât cartografierea să se facă în sens antiorar, apoi să apăsați **PORNEȘTE Cartografierea**.

C. După ce robotul este poziționat la limita zonei de lucru și unghiul este ajustat, apăsați **PORNEȘTE Cartografierea**.

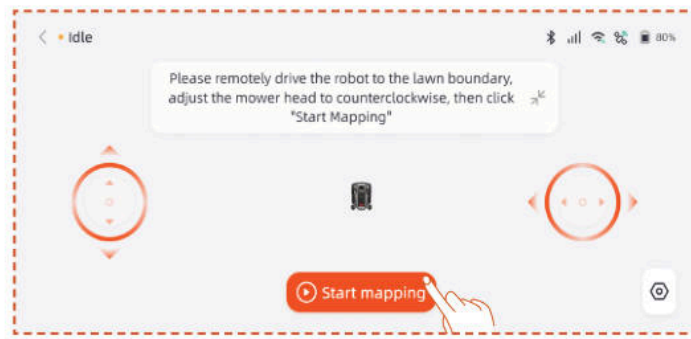

Cartografiere Automată

Când mașina recunoaște că se află pe gazon și sunt îndeplinite condițiile pentru cartografiere automată, pictograma **Auto** va începe să clipească. Apăsați **Auto** pentru a începe cartografierea automată.

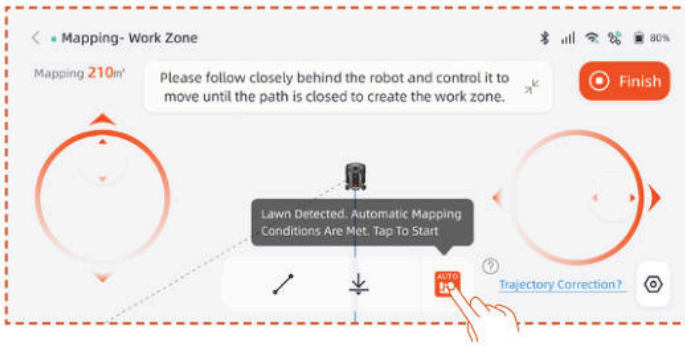

Atingeți butonul **Pauză** din aplicație pentru a întrerupe temporar cartografierea.

După ce verificați că robotul funcționează normal fără erori, apăsați butonul **Auto** din interfața aplicației pentru a relua cartografierea automată.

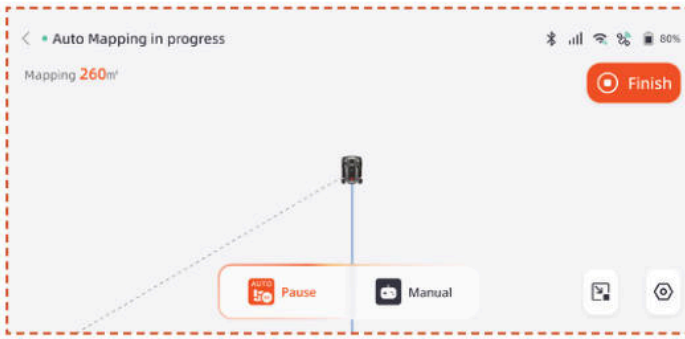

Notă

- Recomandăm să însoțiți mașina de tuns iarba în timpul procesului de cartografiere. Dacă mașina de tuns iarba nu reușește să detecteze cu precizie limitele, puteți închide modul de cartografiere automată și să comutați la control manual în orice moment.

- Pentru a asigura eficiența cartografierii, vă rugăm să vă asigurați că mașina de tuns iarba începe cartografierea pornind de pe stația de încărcare.

- Recomandăm trecerea la cartografiere manuală atunci când cartografiați în apropierea unor zone precum piscine, șanțuri sau prăpăstii și menținerea unei distanțe de siguranță de cel puțin 15 cm.

Cartografiere manuală

Apăsați **Manual** pentru a trece la modul de cartografiere manuală.

Controlați de la distanță mașina de tuns iarba și parcurgeți perimetrul zonei pentru a crea zona de lucru.

- Dacă zona de lucru include garduri, pereți sau alte limite fizice, mențineți o distanță de cel puțin 5 cm de-a lungul limitei în timpul cartografierii de la distanță.

- Dacă zona de lucru include piscine, șanțuri sau zone abrupte, păstrați o distanță minimă de 15 cm în timpul cartografierii.

- Dacă limita zonei de lucru nu este acoperită cu iarbă, cum ar fi o alee de piatră, iar înălțimea limitei este similară cu cea a gazonului, puteți utiliza funcția **Trecerea frontierei**. Când utilizați această funcție, robotul va menține aproximativ două treimi din suprafața sa pe iarbă pentru a se deplasa de-a lungul marginii. După finalizarea cartografierii, robotul va urma limita înregistrată pentru tundere.

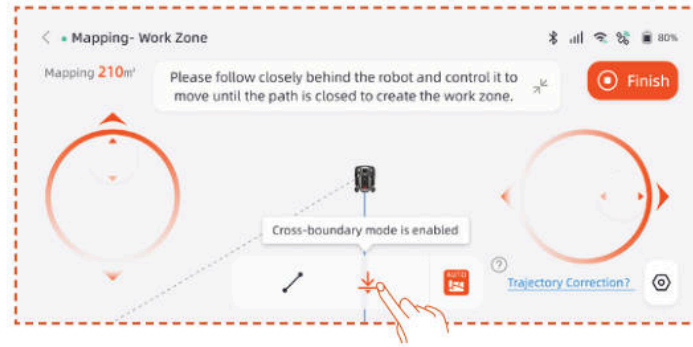

- Dacă limita zonei de lucru este o linie dreaptă, puteți selecta funcția **Drept**, apoi deplasați robotul până la capătul limitei drepte. O linie de limită dreaptă va fi generată automat între punctul de pornire și punctul final în care funcția de linie dreaptă este activată.

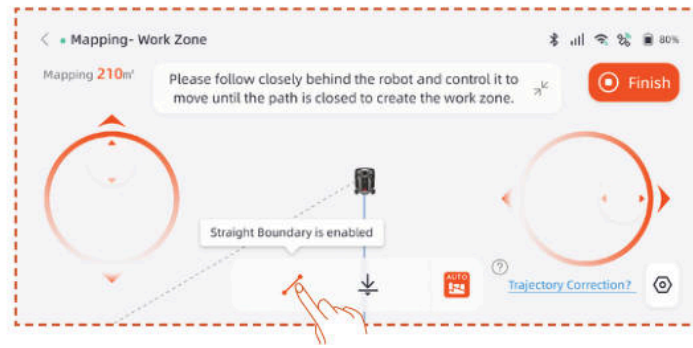

Notă

Se recomandă să apăsați Finish numai după ce traseul este complet închis. Dacă traseul nu este închis, dar cartografierea trebuie finalizată, apăsați Finish și selectați Închidere auto. Harta generată va conecta automat punctele de început și de sfârșit pentru a asigura închiderea completă a zonei de lucru.

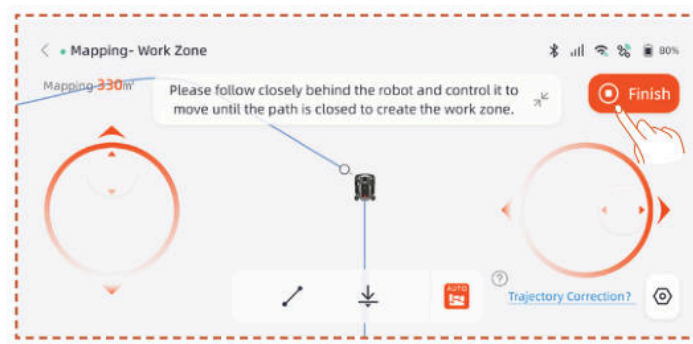

După finalizarea cartografierii, dacă trebuie să modificați limita, faceți clic pe **Zonă de lucru** și selectați **Editare limită** pentru a efectua modificări.

A. Controlați robotul de la distanță până la punctul de pornire al modificării limitei, apoi apăsați butonul pornește. În timpul modificării limitei, robotul trebuie deplasat în sens antiorar.

B. Controlați robotul de la distanță până la punctul final al modificării limitei, asigurându-vă că intersectează limita originală a hărții, apoi apăsați butonul **Finalizează**.

Creați Zonă Interzisă

Dacă zona dvs. de lucru include o piscină sau alte zone unde nu se tunde, se recomandă crearea unei Zone Interzise pentru a genera o limită virtuală și a proteja aceste zone.

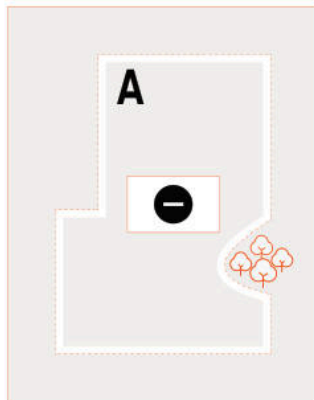

A. Apăsați **Zonă interzisă**.

B. Controlați robotul de la distanță până la punctul de pornire al Zonei Interzise, apoi apăsați **PORNEȘTE Cartografierea**.

C. Controlați robotul de la distanță pentru a închide zona, apoi apăsați **Finalizare**.

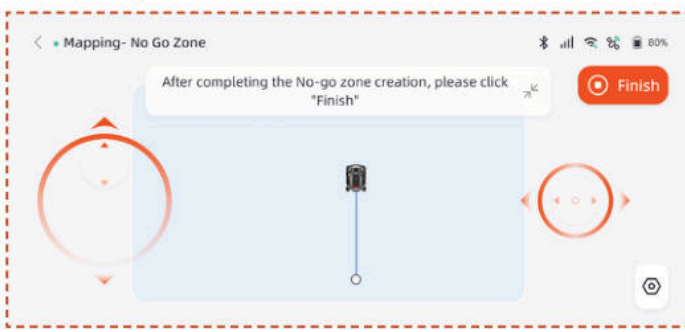

Creați zone multiple

Dacă gazonul trebuie împărțit în mai multe zone de lucru, puteți crea mai multe zone și coridoare.

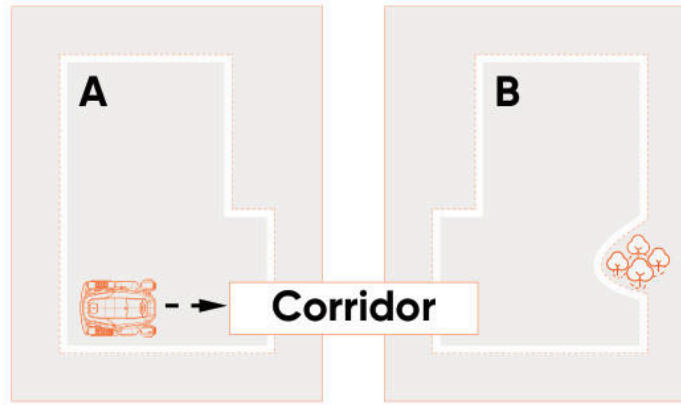

După crearea primei zone de lucru, puteți adăuga un coridor și apoi crea a doua zonă de lucru:

A. Apăsați **Coridor**.

B. Controlați robotul de la distanță până în locul unde trebuie creat coridorul, apoi apăsați **PORNEȘTE Cartografierea**. Asigurați-vă că acest coridor se suprapune cu prima zonă de lucru.

C. Controlați robotul de la distanță până la capătul coridorului, apoi apăsați **Finalizare**.

D. Creați a doua zonă de lucru, asigurându-vă că acel coridor se suprapune cu zona a doua.

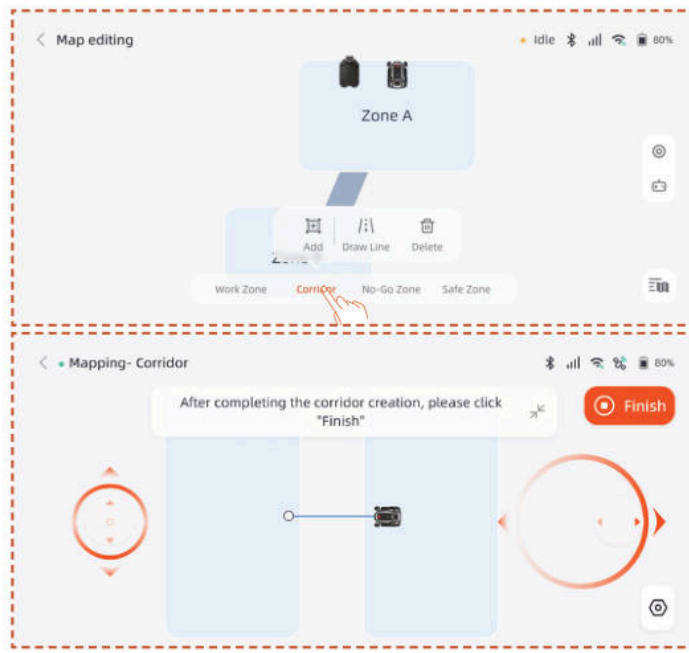

După crearea primei zone, puteți adăuga a doua zonă de lucru și apoi crea coridorul:

A. Apăsați **Zona de lucru**.

B. Controlați robotul de la distanță până la locul unde trebuie creată a doua zonă de lucru și creați zona.

C. Creați un coridor între cele două zone de lucru, asigurându-vă că acesta se suprapune cu ambele zone.

Notă

- Când creați zone multiple, este recomandat ca a doua zonă de lucru să nu se suprapună peste prima. Dacă suprapunerea este prea mare, cele două zone vor fi unite automat într-o singură zonă de lucru.

- Dacă coridorul nu se suprapune cu zona de lucru sau dacă nu este stabilit niciun coridor între cele două zone, robotul poate întâmpina dificultăți în a reveni la stația de încărcare sau în a-și finaliza sarcinile.

Gestionare

Puteți, de asemenea, să combinați, să separați, să redenumiți și să ștergeți zonele de lucru, precum și să ștergeți coridoare sau zone interzise. Aceste operațiuni pot fi efectuate în **Detalii > Gestionare hartă > Editare hartă**.

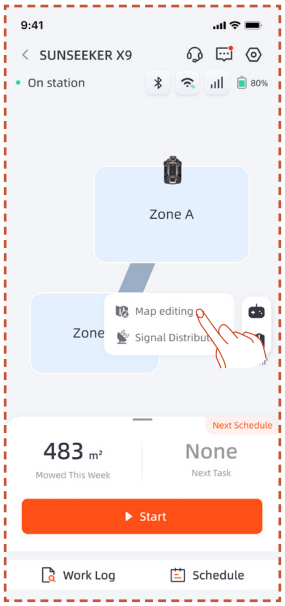

4.6 Setări netRTK

Funcția **netRTK** se va activa automat după activarea mașinii; nu este necesar să conectați manual robotul la netRTK. Dacă conexiunea este instabilă, puteți verifica starea conexiunii în **Setări Rețea**.

Pentru o experiență de rețea îmbunătățită, puteți configura Wi-Fi pentru mașina de tuns iarba și încărcător ca opțiune suplimentară.

Accesați interfața **Setări > Dispozitiv** și apăsați pe **Setări rețea**. Puteți verifica starea conexiunii Wi-Fi și 4G.

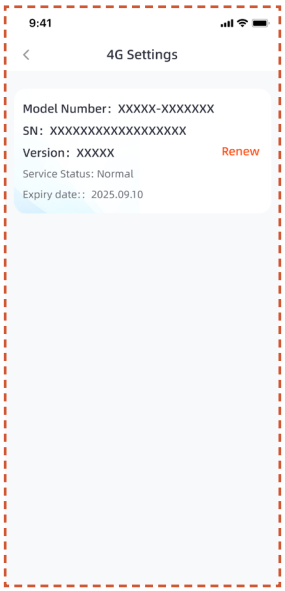

- În **Setările RTK**, puteți schimba modul RTK sau reînnoi serviciul. Perioada de serviciu gratuit începe din data la care produsul este activat pentru prima dată și conectat cu succes la serviciul netRTK. Începând cu această dată, utilizatorii X9 beneficiază de 5 ani de utilizare gratuită, iar utilizatorii X9 Plus beneficiază de 5 ani de utilizare gratuită.

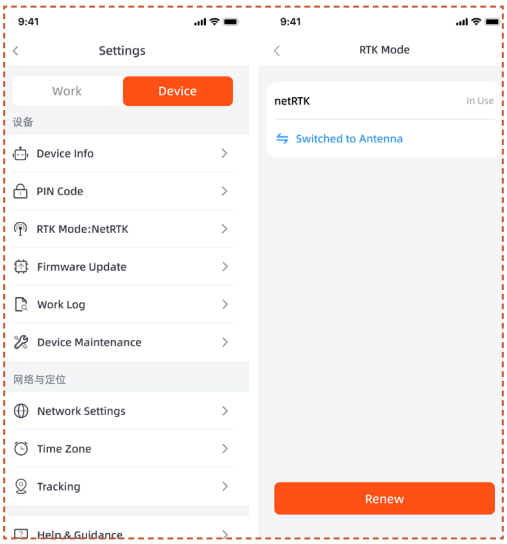

Înainte de expirarea perioadei gratuite netRTK, veți primi o notificare privind apropierea expirării serviciului. Pentru a continua să utilizați serviciul, trebuie să finalizați plata de reînnoire prin aplicația companion. Serviciul va fi restabilit imediat ce plata este finalizată cu succes.

După încheierea perioadei gratuite, dacă doriți să continuați utilizarea serviciului **netRTK**, îl puteți reînnoi aici.

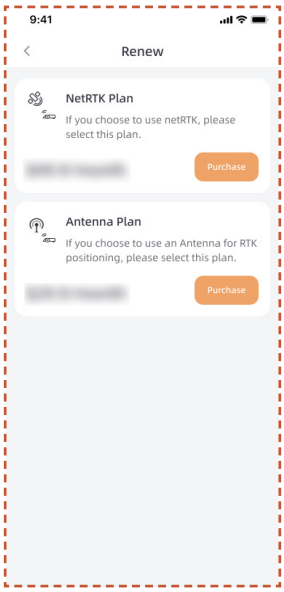

Dacă alegeți să nu reînnoiți serviciul netRTK, puteți achiziționa o antenă dedicată și utiliza dispozitivul prin metodele de poziționare suportate de acel accesoriu (funcțiile specifice și regulile de utilizare sunt cele din manualul accesoriului).

5. Operare zilnică

5.1 Afișaj și control pe robot

Afișaj

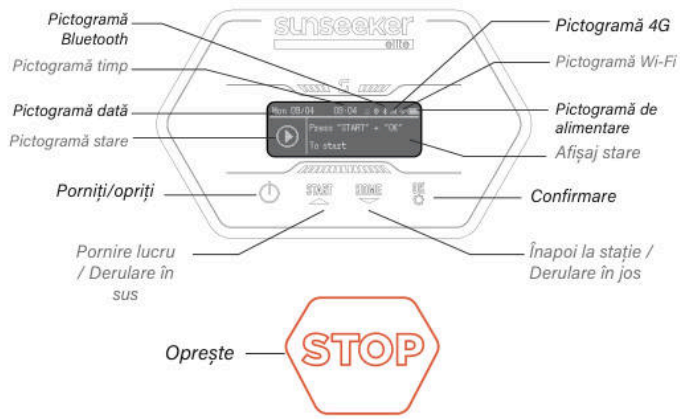

Pictogramă 4G: Pictograma 4G indică dacă mașina este conectată cu succes la rețeaua 4G.

Pictogramă Wi-Fi: Pictograma Wi-Fi indică dacă mașina este conectată cu succes la rețeaua Wi-Fi.

Pictogramă alimentare: Pictograma bateriei afișează nivelul rămas de încărcare al mașinii.

Pictogramă oră: Indică ora curentă

Pictogramă dată: Indică data curentă

Pictogramă Bluetooth: Pictograma Bluetooth indică dacă mașina este conectată cu succes la Bluetooth sau nu.

Pictogramă stare: Pictograma de stare indică starea curentă a mașinii sau funcția care este configurată.

Afișaj stare: Afișează informații precum starea mașinii, meniul de setări ale funcțiilor și meniul de setări de bază.

Control de Bază

Pornire: Apăsați și mențineți butonul de pornire timp de 2 secunde.

Oprire: Apăsați și mențineți butonul de pornire timp de 3 secunde.

Când robotul este oprit, pe afișaj va apărea cuvântul „bye", apoi ecranul se va stinge.

Accesare pagină meniu: Apăsați butonul START/ACASĂ/OK timp de 1 s pentru a intra în interfața de meniu.

Pornire lucru: Apăsați butonul START și apoi OK.

Întoarcere la stație: Apăsați butonul HOME și apoi OK.

Oprire funcționare robot: Faceți clic pe „PORNIRE" și „OK" pentru a elibera starea OPRIRE, apoi apăsați „PORNIRE" și „OK" pentru a reporni.

Config

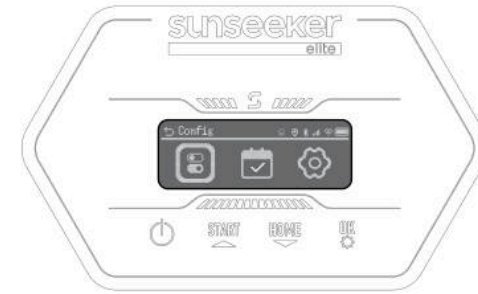

Când caseta de selecție evidențiază pictograma Config, apăsați pentru a continua cu setările.

În meniul Config, puteți configura setările corespunzătoare pentru Mașina de tuns iarba.

Apăsați tastele ▲ ▼ pentru a schimba între opțiuni, apăsați **OK** pentru a schimba modul, apoi apăsați pentru a reveni.

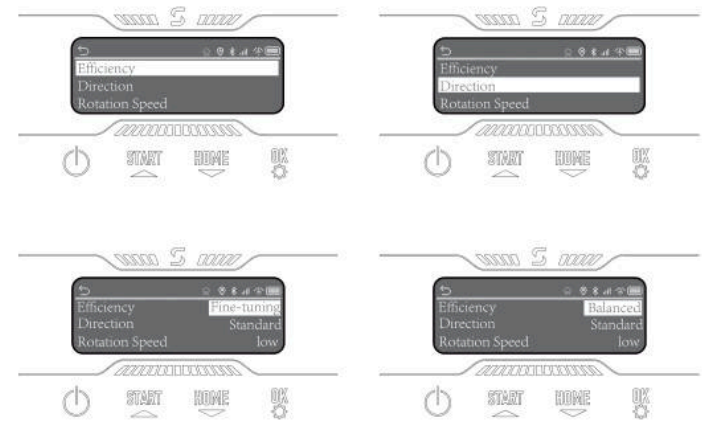

Programare

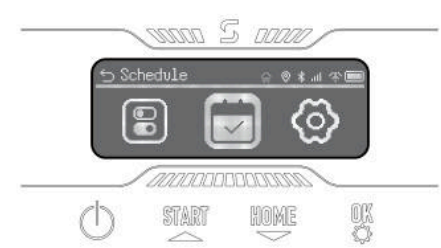

Când caseta de selecție evidențiază pictograma Schedule, apăsați **OK** pentru a seta programarea automată duală. Puteți activa Schedule Pause și puteți configura Auto Schedule sau Manual Schedule.

Setări

Când caseta de selecție evidențiază pictograma Setări, apăsați **OK** pentru a accesa setările.

Puteți vizualiza informațiile dispozitivului, seta limba, unitatea de înălțime a ierbii, data și ora. Puteți modifica codul PIN al dispozitivului și puteți reseta mașina.

5.2 Schimbarea codului PIN

Accesați opțiunea „Schimbă PIN-ul” și introduceți codul PIN vechi. Apăsați ▲ ▼ pentru a comuta între numere și apăsați **OK** pentru a confirma un număr. Setați în secvență codul PIN cu 4 cifre.

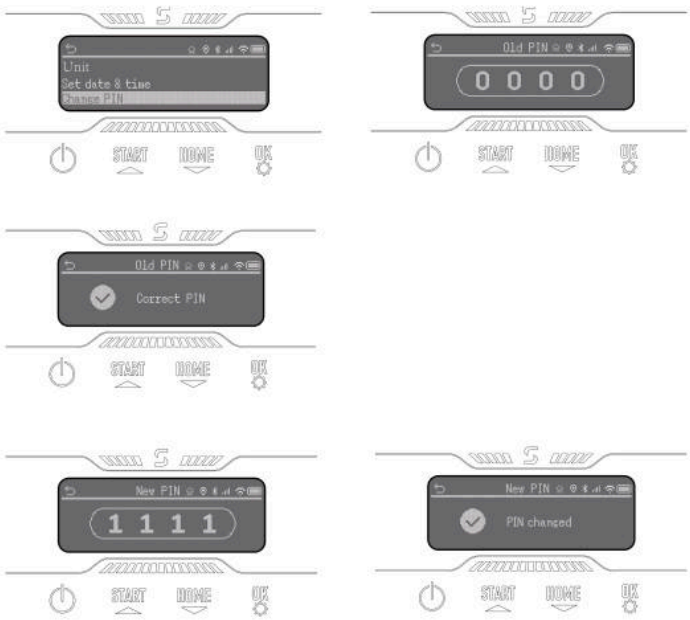

Notă

Dacă PIN-ul este introdus greșit, pe afișaj va apărea mesajul „PIN incorect”.

5.3 Setarea programului

Notă

Ilustrațiile referitoare la aplicație sunt doar pentru demonstrație. Opțiunile disponibile pot varia în funcție de versiunea software.

Program recomandat

După cartografiere, robotul va genera automat un program de tundere de luni până sâmbătă, pe baza suprafeței hărții. Intervalul programului va fi stabilit între 8:00 și 16:00. Programul recomandat este activat în mod implicit.

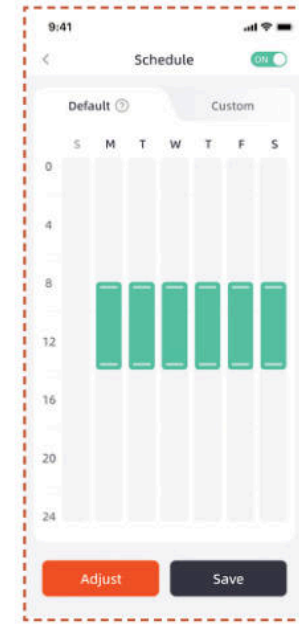

Program personalizat

Dacă aveți nevoie să modificați programul recomandat, puteți seta un program personalizat.

A. Apăsați Reglare sau Personalizare pentru a intra în setările personalizate.

B. Selectați ziua în care doriți ca robotul să funcționeze.

C. Alegeți zona în care doriți să funcționeze robotul în acea zi sau selectați toate zonele.

D. Setați orele de pornire și finalizare pentru funcționarea robotului.

Notă

Dacă programul personalizat nu se încadrează în intervalul de funcționare pe timp de zi, robotul nu va părăsi stația de încărcare pentru a tunde în afara acestor ore.

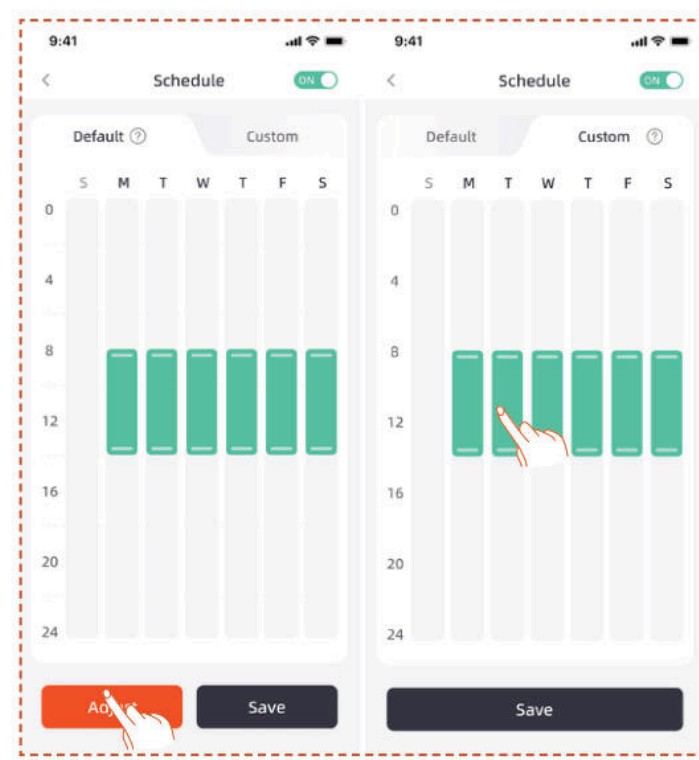

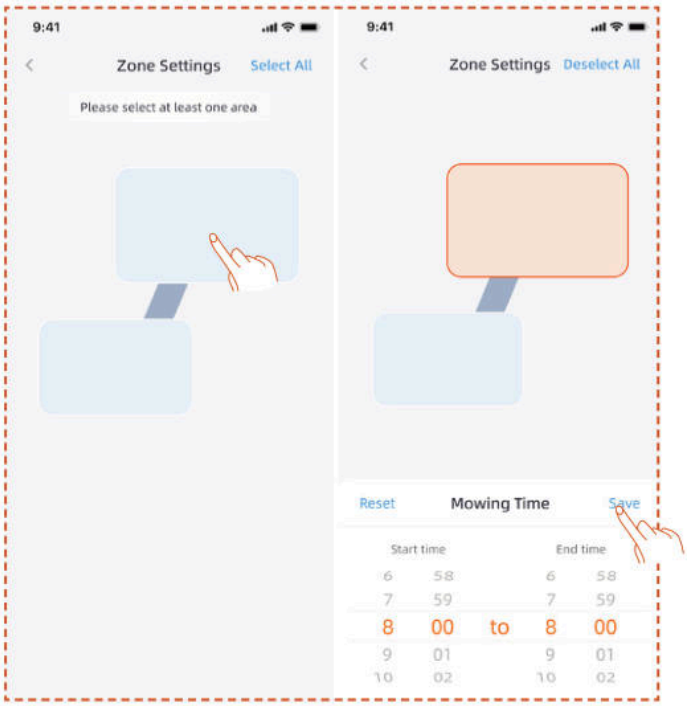

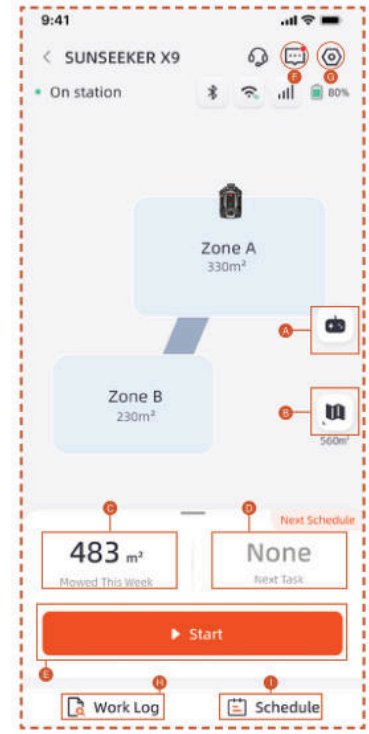

5.4 Introducere în aplicație

A. Numele robotului – Apăsați pentru redenumire
B. Afișare stare robot
C. Ajutor & Ghidare
D. Adăugare dispozitiv
E. Stare conexiune Bluetooth robot
F. Stare semnal Wi-Fi
G. Stare semnal 4G
H. Nivel baterie robot
I. Pornire tundere
J. Pagina detalii dispozitiv

A. Control de la distanță al robotului
B. Management hartă / Hartă semnal antenă
C. Zonă lucrată / Zonă estimată de lucru
D. Timp lucrat / Următoarea oră de lucru
E. Pornire tundere
F. Lista de mesaje
G. Setări
H. Jurnal de lucru
I. Setări program

Setări

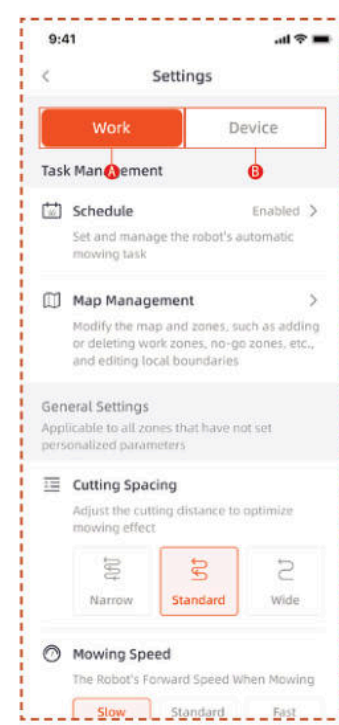

A. Setări de lucru

Aici puteți ajusta setările legate de funcționarea robotului.

- Programare
- Management hartă
- Distanța de tăiere
- Viteza de tundere
- Direcția de tăiere
- Viteza de rotație a lamei
- Frecvența de tăiere a marginilor
- Sensibilitate AI
- Evitare obstacole
- Întârziere la ploaie
- Mod economisire energie
- Setări zonă
- Setări de tăiere
- Traseu de andocare

B. Setări dispozitiv

Aici puteți ajusta setările legate de dispozitiv.

- Informații dispozitiv
- Cod PIN
- Mod RTK
- Actualizare firmware
- Jurnal de lucru
- Întreținere dispozitiv
- Setări rețea
- Fus orar
- Urmărire
- Ajutor & Ghidare

5.5 Modulul S Connect

Modulul S Connect este echipat cu serviciu 4G și funcție anti-furt, permițând monitorizarea locației robotului. Dacă robotul este mutat în afara gardului digital prestabilit, utilizatorul va primi o alertă de avertizare în aplicație.

Puteți accesa funcția **Urmărire** de aici.

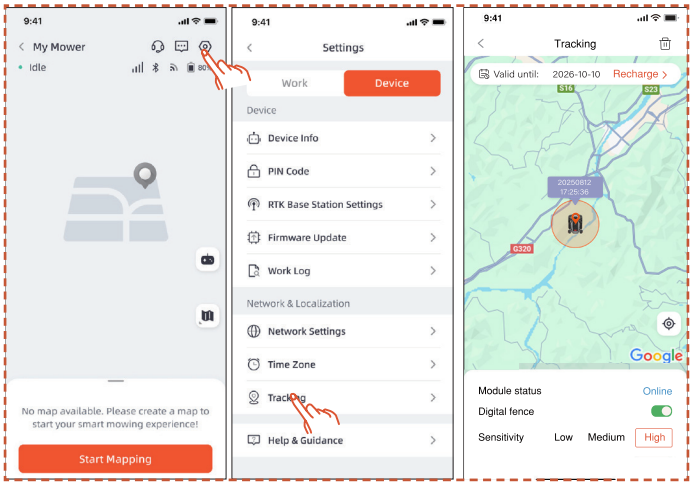

Pagina **Urmărire** are trei funcții: Afișează **Starea modulului**, activează **Gardul digital** și setează **Sensibilitatea** gardului digital.

Stare Modul

Starea modulului indică condiția actuală a acestuia, precum deconectat, conectat sau în afara razei de acțiune.

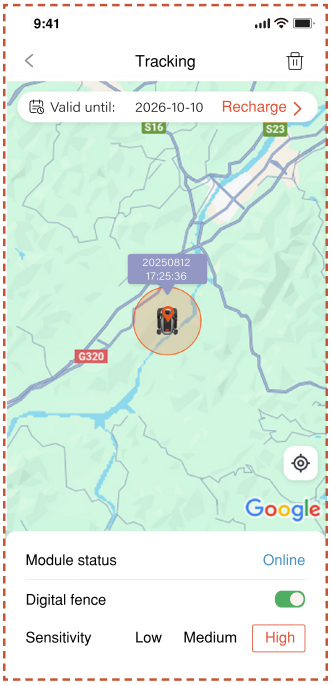

- Conectat

  În mod normal, după instalare, statusul modulului va apărea ca „online".

- Offline

  Cauze posibile

  1. Probleme de conectare la rețea
  2. Probleme de alimentare a modulului

  Soluție

  1. Reinstalați modulul pentru a încerca remedierea problemei.
  2. Așezați mașina în stația de încărcare și reporniți-l după ce este complet încărcat.
  3. Dacă problema persistă, contactați serviciul de asistență clienți.

- În afara razei de acțiune

  Cauze posibile

  1. Mașina a depășit raza gardului digital.
  2. Sensibilitatea este setată prea mare.

Soluție

1. Verificați dacă mașina se află în afara limitei. Dacă da, resetează punctul central pentru a acoperi zona de lucru a mașinii.
2. Dacă mașina se află în interiorul limitei, reduceți sensibilitatea gardului digital.

Gard Digital

Când gardul digital este activat:

Cercul roșu indică raza de acțiune a gardului digital. Pictograma robotului reprezintă poziția mașinii. Punctul roșu indică punctul central.

Pentru a muta punctul central:

1. Apăsați și mențineți locația dorită pe hartă unde trebuie plasat punctul central.

2. Punctul central va fi relocat automat.

Sensibilitate

Puteți seta sensibilitatea la nivel scăzut, mediu sau ridicat. O sensibilitate mai redusă va genera o rază mai mare pentru gardul digital.

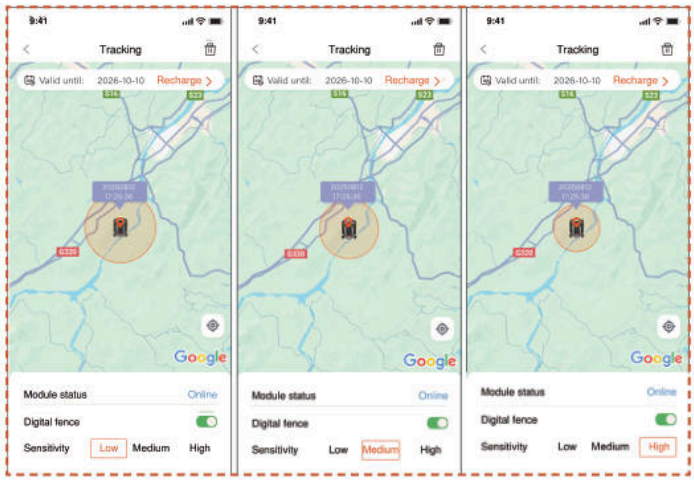

Dezlegare și Relegare

În general, nu este necesar să dezlegați modulul S Connect. Când nu mai doriți să utilizați modulul S Connect, modulul S Connect își va suspenda automat serviciul dacă suspendați reînnoirea serviciului.

Dacă aveți nevoie să dezlegați / eliminați modulul S Connect, urmați pașii de mai jos:

1. Asigurați-vă că Bluetooth-ul telefonului este activat și rămâne conectat la mașină.

2. Faceți clic pe pictograma coșului de gunoi din colțul din dreapta sus și confirmați.

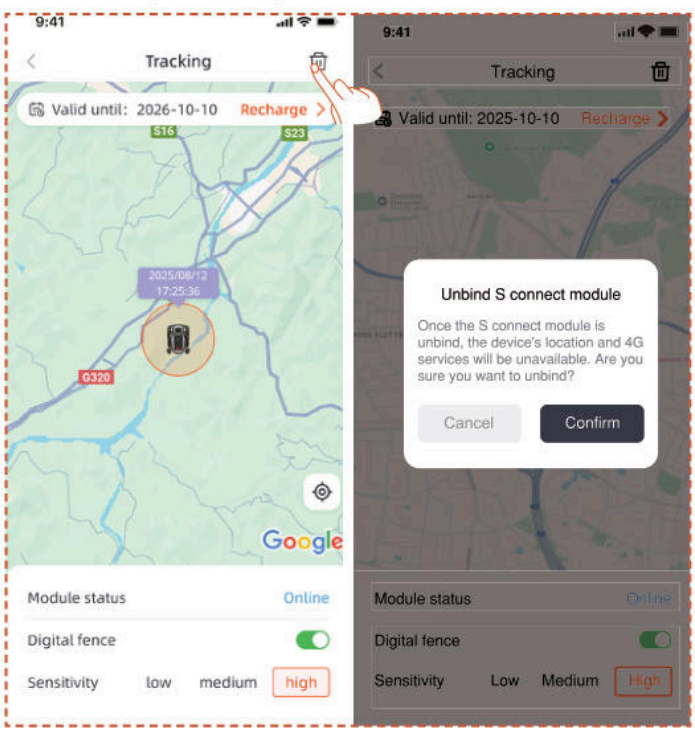

Dacă trebuie să reasociați Modulul 4G Connect după dezlegare:

1. Asigurați-vă că Bluetooth-ul telefonului este activat și rămâne conectat la mașină.

2. Scanați codul QR de pe modul pentru a-l reasocia.

- Localizați codul QR pe modul

1. Întoarceți robotul, priviți partea inferioară și găsiți zona marcată cu roșu, conform diagramei.

2. Slăbiți cele 4 șuruburi și deschideți capacul.

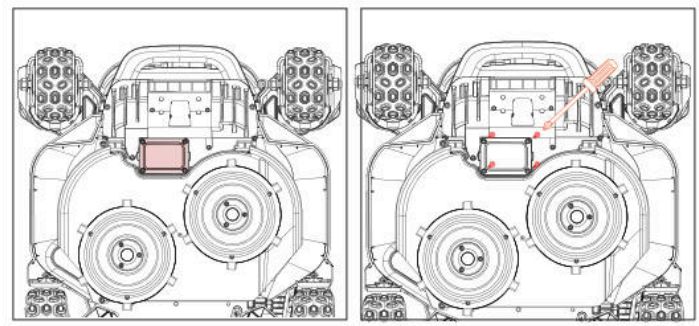

3. Există un compartiment al modulului care conține două fire cu conectori.

4. Găsiți codul QR aici

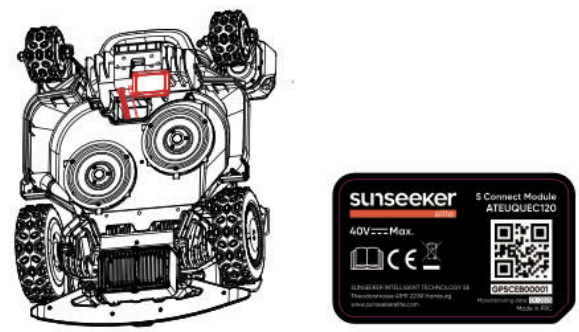

5. Poziționați modulul. Închideți capacul și strângeți șuruburile. Vă rugăm să strângeți șuruburile în ordinea indicată în diagramă.

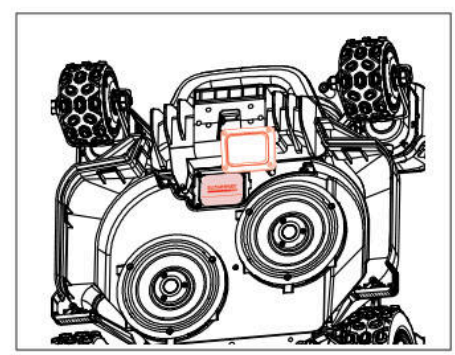

5.6 IoT

Platforma X9/X9 Plus este un dispozitiv Internet of Things (IoT). Conectați robotul la Internet prin rețea celulară sau rețeaua Wi-Fi pentru a activa următoarele funcții:

A. Actualizări firmware Over-The-Air (OTA), menține robotul actualizat cu cele mai noi funcții.

B. Permite controlul de la distanță prin rețea:

pornire tundere, oprire tundere, revenire la stația de încărcare, setare program tundere, setare înălțime tăiere și alte funcții.

C. Monitorizați de la distanță progresul tunderii și locația robotului.

D. Raportați codurile de eroare și starea robotului prin rețea.

Rețea

Platforma X9/X9 Plus utilizează Wi-Fi și 4G pentru a se conecta la o rețea. Consultați Configurarea Wi-Fi și Configurarea 4G pentru detalii.

Notă

- Platforma X9/X9 Plus suportă rețele Wi-Fi de 2,4 GHz și 5 GHz.

Actualizări firmware

Vom continua să actualizăm firmware-ul robotului. Dacă există o versiune nouă, veți primi o notificare pop-up în aplicație. Se recomandă actualizarea imediat ce este disponibil cel mai nou firmware.

Pentru actualizarea firmware-ului, trebuie îndeplinite următoarele condiții:

- Mașina se află în stația de încărcare.
- Rețeaua este conectată.
- Bateria este peste 30%.
- Nu există program de tundere în următoarea oră.

În timpul actualizării, lumina ambientală a robotului va clipi albastru. Puteți vedea progresul actualizării în aplicație. După finalizare, lumina ambientală a robotului va deveni verde.

AVERTISMENT

- NU mișcați robotul în timpul procesului de actualizare.

5.7 Evitarea obstacolelor

Cameră binoclu

Camera binoculară face parte din echipamentul standard al platformei X9/X9 Plus. Este concepută pentru detectarea vizuală a limitelor, evitarea anticipată a obstacolelor și recunoașterea vizuală a codurilor QR în timpul procesului de încărcare, făcând robotul mai inteligent.

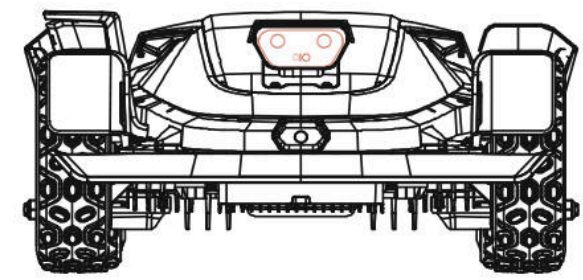

Cameră integrată iToF

Camera integrată iToF este utilizată pentru evitarea obstacolelor și tuns de-a lungul limitei. Ea măsoară distanța folosind diferența de fază a luminii infraroșii modulate, asigurând o funcționare stabilă în toate condițiile de iluminat.

Notă

Dacă există prea multe obstacole pe gazon, luați în considerare stabilirea unor zone interzise în jurul lor sau îndepărtarea unora pentru a îmbunătăți eficiența mașinii.

Sistem Vision AI

Echipat cu cameră binoclu 3D, sistemul Vision AI și Deep-learning al Sunseeker Elite excelează în perceperea mediului înconjurător și navigarea fără probleme printre obstacole. Susținut de algoritmii noștri proprietari de deep learning, își îmbunătățește continuu înțelegerea peisajului grădinii prin acumularea constantă de date.

Senzor de bară

Senzorii sunt instalați în interiorul platformei X9/X9 Plus pentru a detecta obstacole. Când bara frontală lovește un obstacol și senzorul este declanșat, robotul va da înapoi și va evita obstacolul.

Notă

- Platforma X9/X9 Plus poate evita obiectele după ce intră în contact cu acestea. Totuși, se recomandă să îndepărtați obiectele inutile înainte de tundere.

6. Întreținere

A. Obțineți rezultate superioare de tundere și prelungiți durata de viață a robotului printr-o întreținere corespunzătoare.

B. Inspectarea și întreținerea regulată de către un adult în fiecare săptămână sunt esențiale pentru performanța optimă a robotului.

C. Protejați-vă sănătatea respectând regulile de siguranță: evitați efectuarea întreținerii purtând sandale deschise sau fiind desculț.

D. Prioritizați întotdeauna siguranța purtând pantaloni lungi și încălțăminte de lucru în timpul întreținerii robotului.

E. Înlocuiți imediat piesele deteriorate sau uzate pentru a asigura o funcționare fără probleme.

DOAR tehnicienii autorizați sunt permisi să deschidă și să resigileze compartimentul șasiului situat în spatele barei frontale. Garanția limitată poate fi anulată dacă efectuați întreținerea pe cont propriu.

NOTIFICARE: ASIGURARE

Este posibil ca polițele dvs. de asigurare să nu acopere accidentele implicând acest produs. Vă rugăm să contactați furnizorul sau agentul de asigurări pentru a afla dacă există acoperire.

6.1 Curățire

A. Opriți robotul.

B. Utilizați peria de curățare Sunseeker Elite sau o cârpă pentru a curăța meticulos exteriorul, evitând solvenții corozivi precum alcoolul, benzina sau acetonă. Aceste substanțe pot afecta atât aspectul estetic, cât și componentele interne ale mașinii dvs. de tuns iarba.

Notă

- Pentru o andocare fără probleme, este esențial să examinați și să curățați regulat stația de încărcare de resturi sau noroi.

- Asigurați-vă că toate elementele de conectare ale stației de încărcare, cablului prelungitor și sursei de alimentare sunt libere de obstacole pentru performanță optimă.

Șasiu și discul lamei

A. Pentru curățarea șasiului și a discului lamei, se recomandă utilizarea periei Sunseeker Elite sau a unui furtun de apă.

B. Nu utilizați un aparat de spălat cu presiune ridicată, deoarece poate provoca daune.

C. Asigurați-vă că discul lamei se rotește lin și că lamele se pot pivota fără restricții.

ATENȚIE

- Apa sub presiune poate pătrunde în garnituri și poate deteriora componentele electronice și mecanice.

Roți

Iarba de pe roți poate afecta performanța robotului atunci când urcă pante. Utilizați peria pentru a îndepărta noroiul sau alte obiecte dintre roți pentru a asigura o aderență bună.

Senzor de ploaie

A. Verificați senzorul de ploaie o dată pe lună și asigurați-vă că nu este acoperit de noroi, iarbă sau alte obiecte.

B. Spălați noroiul, iarba sau alte obiecte sau folosiți o perie moale pentru a-l curăța.

C. Uscați zona senzorului după curățare pentru a preveni declanșarea acestuia ca în cazul ploii.

Cameră

Curățați camera în mod regulat pentru a o menține în stare bună. Folosiți o cârpă moale din bumbac pentru a evita zgârierea lentilei.

AVERTISMENT

- Asigurați-vă că robotul este oprit înainte de curățare.
- Când robotul este întors cu susul în jos, opriți-l.

6.2 Înlocuirea lamelor

Pentru o performanță și siguranță mai bună, se recomandă schimbarea șuruburilor și lamelor la fiecare 1-2 luni dacă robotul este utilizat frecvent. Pentru un sistem de tăiere sigur, înlocuiți toate lamele împreună cu șuruburile acestora în același timp. Consultați secțiunea „Specificații > accesorii" pentru piesele permise.

AVERTISMENT

- Când inspectați sau întrețineți lama, purtați mănuși groase.
- NU reutilizați șuruburile. Acest lucru poate provoca răni grave.
- Vă recomandăm insistent să folosiți șuruburile și lamele originale furnizate de noi. (NR.80203054).

Cum să înlocuiți lamele

A. Opriți robotul.

B. Așezați robotul cu susul în jos pe o suprafață curată și moale pentru a evita zgârierea.

C. Îndepărtați capacul central din cauciuc al discului de alunecare.

D. Utilizați o șurubelniță în cruce pentru a slăbi și a îndepărta șurubul central al discului de alunecare

E. Îndepărtați discul de alunecare.

F. Folosiți o șurubelniță în cruce pentru a desface șuruburile.

G. Îndepărtați șuruburile și lamele.

H. Instalați discul de alunecare și strângeți șuruburile.

I. Instalați capacul central din cauciuc al protecției lamei.

Notă

- Înlocuiți șuruburile cu cuplul standard de 1,0+0,2 N·m. Un cuplu greșit poate provoca probleme evitabile.

- Asigurați-vă că robotul este oprit și verificați lamele pentru instalare corectă. Verificați dacă există zgomote anormale sau vibrații.

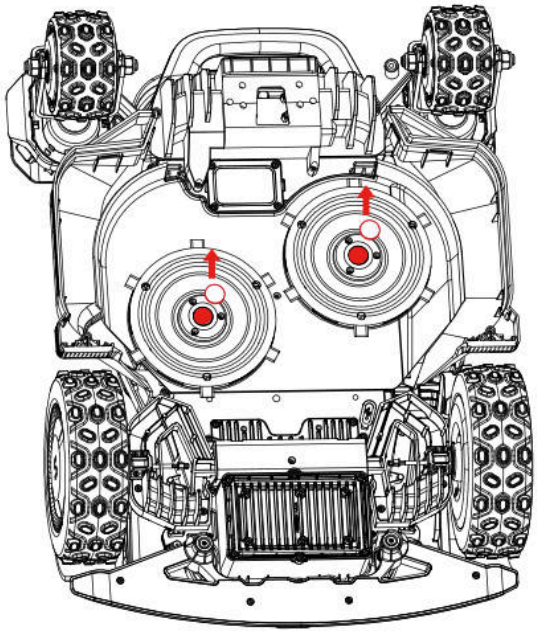

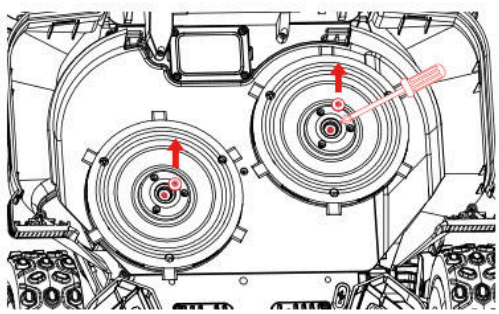

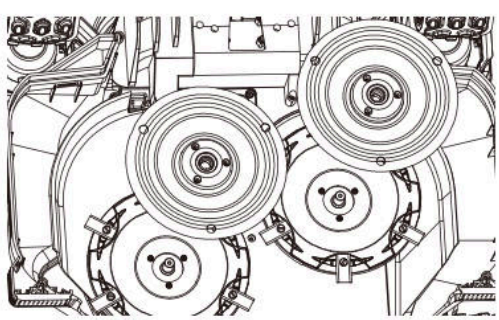

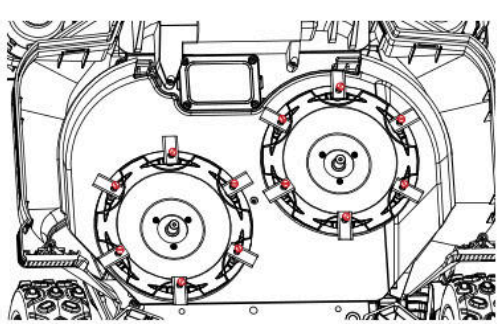

6.3 Trimmer EdgeZero

Notă

- Nu atingeți lama rotativă

- Trebuie purtate mănuși la manipulare

- Nu atingeți dispozitivul de tăiere în timpul funcționării

Cum se demontează trimmerul EdgeZero

A. Opriți alimentarea

B. Deșurubați și îndepărtați butonul de fixare al trimmerului EdgeZero

C. Scoateți trimmerul EdgeZero

D. Îndepărtați ansamblul capacului lateral

E. Instalați ansamblul protecției din dreapta

F. Instalați ansamblul capacului decorativ al trimmerului

G. Strângeți și fixați în poziție butonul de fixare al capacului decorativ al trimmerului

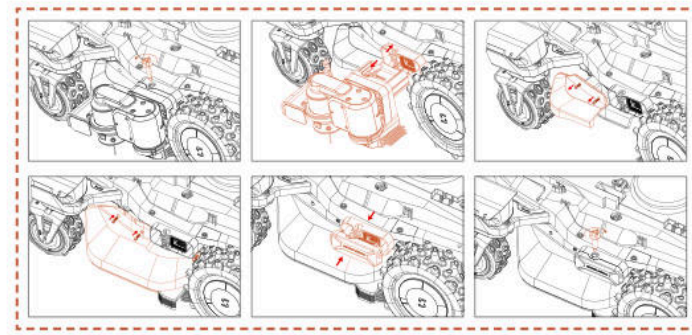

Cum se instalează trimmerul EdgeZero

A. Opriți alimentarea

B. Deșurubați și îndepărtați butonul capacului decorativ al trimmerului

C. Îndepărtați capacul decorativ al trimmerului

D. Îndepărtați ansamblul protecției din dreapta

E. Instalați ansamblul capacului lateral

F. Instalați trimmerul EdgeZero

G. Strângeți butonul de fixare al trimmerului EdgeZero

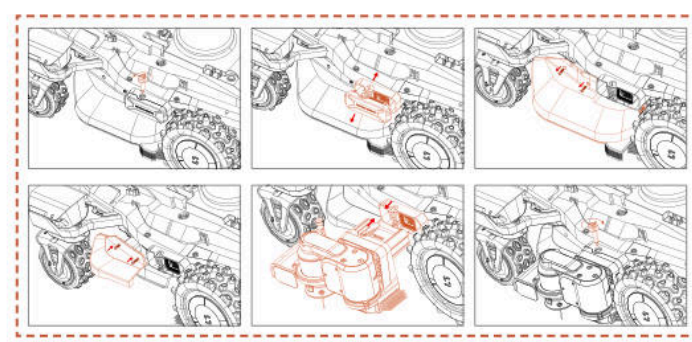

6.4 Transport

Asigurați siguranța robotului în transport pe distanțe lungi utilizând ambalajul original. Înainte de ridicare, mutare sau transport, asigurați-vă că robotul este oprit. Manipulați cu grijă și evitați forțele puternice, cum ar fi aruncarea sau presiunea excesivă. Nu ridicați și nu transportați niciodată robotul când motorul este în funcțiune.

Cum să mutați sau să ridicați corect

Pentru a asigura manipularea și transportul în siguranță, mașina de tuns iarba trebuie transportată de doi operatori. Un operator trebuie să țină bara de protecție frontală, iar celălalt trebuie să țină mânerul din spate, coordonându-se pentru a efectua ridicarea și deplasarea.

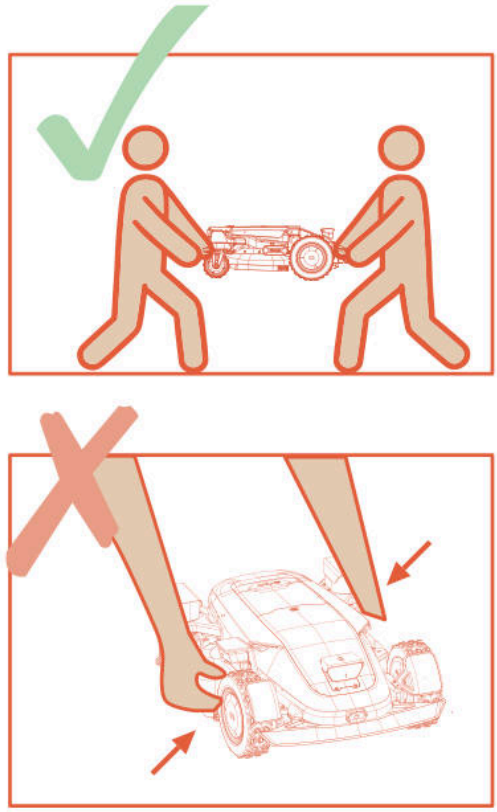

6.5 Baterie

A. Înainte de depozitare, încărcați complet bateria pentru a preveni descărcarea excesivă și deteriorarea componentelor electrice.

B. Garanția Limitată nu acoperă deteriorările bateriei cauzate de descărcarea excesivă.

C. NU încărcați acumulatorul la temperaturi sub 5 °C (41 °F) sau peste 40 °C (104 °F).

D. Dacă acumulatorul este încărcat la o temperatură a aerului între 18 °C și 25 °C, durata lui de viață se poate prelungi și performanța se poate îmbunătăți.

E. Bateria funcționează cel mai bine la temperatura normală a camerei (20 °C ± 5 °C).

Notă

- Durata de viață a bateriei depinde de frecvența utilizării produsului și de numărul total de ore de funcționare. Dacă timpul de funcționare este semnificativ mai scurt decât de obicei pentru o încărcare completă sau gazonul nu este tuns corespunzător, se recomandă înlocuirea bateriei.

Cum să înlocuiți bateria

A. Opriți robotul.

B. Așezați robotul de tuns gazonul cu susul în jos pe o suprafață moale și curată.

C. Desfaceți cele 4 șuruburi care fixează compartimentul bateriei, folosind o șurubelniță în cruce.

D. Deconectați mufa.

E. Scoateți acumulatorul și înlocuiți-l cu unul nou.

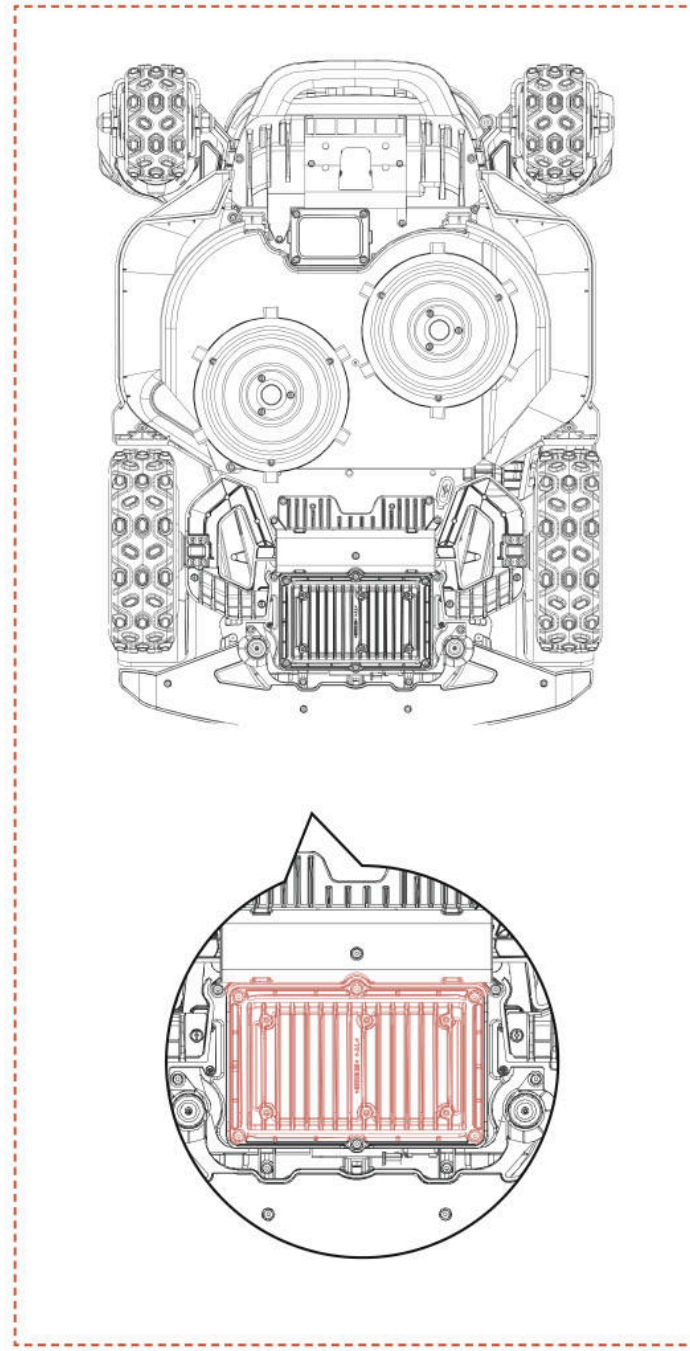

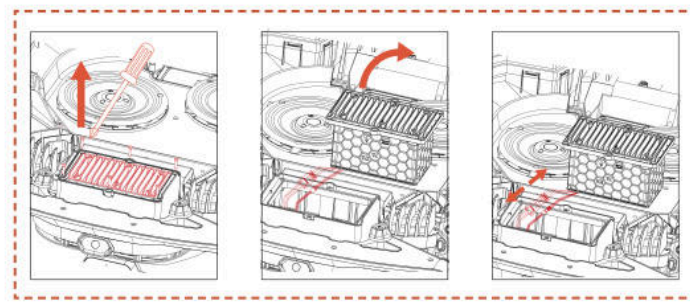

AVERTISMENT

- Utilizați numai acumulatorul original sau un model identic specificat de Sunseeker Elite. Fiecare robot conține un singur acumulator.
- În funcție de modelul de robot, capacitatea nominală a bateriei este de 5000 mAh sau 10000 mAh.
- Nu utilizați baterii nereîncărcabile. Pentru reîncărcare, folosiți numai unitatea de alimentare detașabilă furnizată cu acest produs.
- Evitați ruperea sau demontarea carcasei bateriei. Evitați contactul cu obiecte metalice pentru a preveni scurtcircuitele. Țineți departe de surse de căldură, foc și lumina directă a soarelui.
- Pentru informații despre eliminarea bateriilor și a deșeurilor electrice, contactați punctul de vânzare, biroul local/regional de gestionare a deșeurilor sau serviciul de colectare a deșeurilor menajere.
- Compartimentul bateriei nu este destinat deschiderii frecvente. Dacă este necesară o baterie nouă, numai atunci trebuie deschis compartimentul bateriei.
- Acumulatorul conține electroliți. Dacă electrolitul scurs intră în contact cu pielea, spălați imediat cu apă și săpun. Solicitați ajutor medical în caz de contact cu ochii și clătiți imediat ochii cu multă apă timp de cel puțin 15 minute, fără a freca.

6.6 Sursa de alimentare

Deconectați sursa de alimentare:

A. Înainte de a îndepărta o blocare.

B. Înainte de verificarea, curățarea sau efectuarea lucrărilor pe mașină.

C. După lovirea unui obiect străin, pentru a inspecta mașina în vederea identificării eventualelor deteriorări.

D. Examinați regulat cablul, ștecherul, carcasa și celelalte componente. Dacă se constată deteriorări sau semne de îmbătrânire, opriți imediat utilizarea.

AVERTISMENT

- NU utilizați niciodată o sursă de alimentare deteriorată. Pentru a preveni pericolele, cablul deteriorat trebuie înlocuit de producător, de agentul său de service sau de alte persoane calificate corespunzător. Dacă prelungitorul este defect, înlocuiți-l cu un cablu de 10 m aprobat de Sunseeker Elite.
- NU atingeți niciodată un cablu prelungitor sau un cablu deteriorat înainte ca acesta să fie scos din priză sau conectat la sursa de alimentare. Un cablu deteriorat poate provoca atingerea unor componente electrice.
- Sursa de alimentare nu trebuie utilizată cu alte dispozitive sau baterii, deoarece crește riscul de șoc electric, incendiu sau rănire. Dacă utilizați alte baterii decât cele originale, siguranța produsului nu poate fi garantată.
- Utilizați numai o sursă externă cu următoarele specificații:

CB11: Intrare: 100-240V~ 50/60Hz, 290W.
Ieșire: 40VDC, 7,0A
CB12: Intrare:100-240V~ 50/60Hz, 820W.
Ieșire: 40VDC, 17.0A

- Utilizați numai unitatea de alimentare furnizată împreună cu acest aparat.
- Încărcătorul include o conexiune la împământare în scop funcțional.
- NU încărcați bateria dacă aceasta prezintă scurgeri.
- Țineți cablul prelungitor departe de părțile mobile periculoase pentru a evita deteriorarea cablurilor, ceea ce poate duce la atingerea unor părți sub tensiune.

Recomandare

Conectați mașina de tuns și/sau perifericele acesteia doar la un circuit de alimentare protejat de un dispozitiv de curent rezidual (RCD) cu un curent de declanșare de maximum 30 mA.

6.7 Depozitare

A. Asigurați-vă că robotul este complet încărcat și oprit înainte de depozitare pentru a preveni descărcarea excesivă, care poate provoca deteriorări permanente.

B. Depozitați robotul într-un loc uscat, răcoros, în interior. Expunerea la lumina soarelui și temperaturi extreme (fie ridicate, fie scăzute) va accelera procesul de îmbătrânire a componentelor și poate provoca deteriorări permanente.

C. Țineți substanțele chimice și sursele de căldură (aragazuri, radiatoare etc.) departe de robot, stația de încărcare și sursa de alimentare.

D. Depozitați sursa de alimentare într-o zonă bine ventilată și protejați-o împotriva umezelii.

AVERTISMENT

- Deconectați sursa de alimentare din priză dacă este anunțată o furtună. Deconectați toate firele și cablurile atașate la stația de încărcare. Reconectați-le când nu mai există risc de furtună.

Cerințe suplimentare pentru depozitarea pe timp de iarnă

Robotul:

A. Curățați complet robotul înainte de depozitare.

B. Verificați componentele supuse uzurii, precum lamele.

C. Reparați-le sau înlocuiți-le dacă sunt într-o stare proastă.

D. Depozitați robotul într-un loc uscat și fără îngheț, sprijinit pe toate roțile, preferabil în ambalajul original.

Stația de încărcare:

A. Deconectați cablurile de la stația de încărcare și scoateți sursa de alimentare din priză.

B. Aduceți stația de încărcare în interior dacă temperatura ambientală scade sub -20°C.

6.8 Descrierea benzilor de comunicație

4G		
Bandă	**Frecvență**	**Putere maximă (dBm)**
GSM 900	880 MHz la 915 MHz	35
GSM 1800	1710 MHz la 1785 MHz	32
Bandă LTE 1	1920 MHz la 1980 MHz	25
Bandă LTE 3	1710 MHz la 1785 MHz	25
Bandă LTE 7	2500 MHz la 2570 MHz	25
Bandă LTE 8	880 MHz la 915 MHz	25
Bandă LTE 20	832 MHz la 862 MHz	25
Bandă LTE 28	703 MHz la 748 MHz	25
Bluetooth		
	Bandă/Benzi de frecvență	Putere Maximă de Ieșire
	BT: 2400~2483,5 MHz	BT BDR+EDR: 20 dBm Max.
		BT BLE: 20 dBm Max.
Wi-Fi		
	Bandă/Benzi de frecvență	Putere Maximă de Ieșire
Wi-Fi 2,4 GHz	2400~2483,5 MHz	20 dBm Max.
Wi-Fi 5,2 GHz	5150~5250 MHz	23 dBm Max.
Wi-Fi 5,3 GHz	5250~ 2480 MHz	20 dBm Max.
Wi-Fi 5,6 GHz	5470~5725 MHz	27 dBm Max.
Wi-Fi 5,8 GHz	5725~5850 MHz	14 dBm Max.
Wi-Fi 5,3 G doar pentru utilizare în interior Se aplică pentru UE/SEE, Marea Britanie (GB + NI), Serbia, Elveția și Turcia.		
2,4G		
	Bandă/Benzi de frecvență	Putere Maximă de Ieșire
	2402-2480 MHz	20 dBm Max
GNSS (numai recepție)		
	Bandă/Benzi de frecvență	Putere Maximă de Ieșire
	Galileo (E1) 1559 to 1610 MHz Galileo (E5a) 1164 to 1215 MHz Galileo (E5b) 1164 to 1215 MHz Galileo (E6) 1215 to 1300 MHz	NU ESTE DISPONIBIL

Interfețe de rețea și servicii expuse prin interfețe de rețea în starea implicită din fabrică

Interfață de rețea	Serviciu de rețea	Serviciu de rețea
Interfață WLAN	Port UDP 41774 UDP53 TCP53, etc.	Serviciu temporar de rezolvare a numelor de domeniu DNS
Interfață BLE	GATT:0x1800	Oferă identitatea de bază a dispozitivului și informații de gestionare a conexiunii, utilizate în principal pentru descoperirea dispozitivelor, conexiunea inițială și configurarea difuzării.
	GATT: 0x1801	Gestionează metadatele serviciilor GATT și notificările de schimbare a stării, utilizate în principal pentru descoperirea serviciilor și actualizările tabelelor de atribute.
Interfață 4G LTE	Interfață de comunicații rețea mobilă 4G	Aplicația Sunseeker Robot se conectează la dispozitive, personalizează servicii de control, controlează mașinile de la distanță etc.
LORA	Nu se aplică	Permite comunicarea între dispozitiv și stația de bază

Notificare privind faptul că Wi-Fi poate colecta parole

Dispozitivul colectează și stochează SSID-ul și parola Wi-Fi pe care le introduceți numai pentru funcțiile de rețea.

Notificare privind colectarea datelor GPS

Acționează ca o funcție de gard virtual, determinând dacă mașina de tuns iarba se află în afara zonei de gard electronic virtual și previne furtul.

6.9 Reciclare și eliminare la sfârșitul duratei de viață

Acest produs NU este un deșeu menajer. Contactați municipalitatea, punctul de vânzare sau serviciul local de gestionare a deșeurilor pentru informații privind reciclarea.

AVERTISMENT

- Acest produs nu trebuie aruncat la gunoi, incinerat sau eliminat împreună cu deșeurile menajere obișnuite. Componentele electrice pot provoca pericole sau daune grave.

7. Întrebări frecvente și depanare

7.1 Mesaje de eroare

Mesaj LCD	Soluție
În afara limitei	1. Verificați dacă mașina se află în afara hărții. Aduceți robotul înapoi și verificați din nou instalarea. 2. Confirmați dacă utilizatorul a mutat stația de încărcare. Mutarea stației de încărcare va necesita remapare. 3. Verificați dacă mașina este blocată.
Defecțiune motor roată din față	Motorul roții din față este blocat, eliminați obstacolele.
Defecțiune motor roată din spate	Motorul roții din spate este blocat, eliminați obstacolele.
Lama blocată	Lama este blocată, vă rugăm să curățați Discul de Tăiere.
Defecțiune la motorul lamelor	Motorul tăietorului este blocat, eliminați obstacolele.
Coliziune	Verificați dacă parașocul este poziționat corect. Încercați să-l repoziționați.
Ridicare	1. Verificați dacă mașina a fost ridicată. 2. Confirmați dacă mașina este blocat și roata din față este suspendată.
Răsturnat	Verificați dacă mașina este răsturnată.
Înclinat	Confirmați dacă mașina este plasat pe un teren denivelat.
Eroare andocare	1. Contacte de încărcare murdare pe mașina de tuns iarba sau stația de încărcare, vă rugăm să le curățați cu alcool. 2. Verificați dacă lumina stației de încărcare este aprinsă, este posibil ca stația de încărcare să nu aibă curent. 3. Verificați dacă stația de încărcare este instalată pe o suprafață plană. Dacă este inegală, ajustați poziția stației de încărcare. 4. Confirmați dacă utilizatorul a mutat stația de încărcare. Mutarea stației de încărcare va necesita remaparea. 5. Verificați dacă există obstacole în fața stației de încărcare. Dacă există obstacole, eliminați-le. 6. Verificați dacă mașina este blocată în zona stației de încărcare. 7. Codul QR de pe stația de încărcare este murdar sau deteriorat; încercați să-l curățați sau să comandați unul nou de la centrul de service. 8. Verificați dacă banda magnetică de la baza pardoselii a căzut și fixați-o la loc.
Blocat	1. Confirmați dacă există prea multe obstacole în jurul mașinii. 2. Robotul a intrat într-un spațiu îngust și nu a putut ieși. 3. Există o eroare de identificare vizuală în această zonă. Utilizați funcția zonei sigure pentru a ignora rezultatele recunoașterii vizuale. 4. Mașina de tuns iarba alunecă.
Actualizare eșuată	1. Verificați dacă semnalul Wi-Fi este foarte slab. 2. Verificați dacă mașina se încarcă pe stația de încărcare.
Baterie descărcată - Maparea eșuată	1. Așezați mașina pe stația de încărcare pentru a vedea dacă se poate încărca complet. 2. Verificați ledurile de pe stația de încărcare pentru a confirma dacă stația are alimentare. 3. Verificați dacă contactele stației de încărcare și ale robotului sunt corodate. Curățați aceste contacte cu alcool
Eroare de încărcare	1. Contacte de încărcare murdare pe mașina de tuns iarba sau stația de încărcare, vă rugăm să le curățați cu alcool. 2. Verificați dacă lumina stației de încărcare este aprinsă, este posibil ca stația de încărcare să nu aibă curent. 3. Verificați dacă stația de încărcare este instalată pe o suprafață plană. Dacă este inegală, ajustați poziția stației de încărcare.
Harta depășește suprafața maximă de lucru	Construiți o hartă nouă în intervalul nominal de capacitate al produsului.
Defecțiune motor roată din spate	1. Motorul direcției spate este blocat, eliminați obstacolele. 2. Opriți mașina de tuns iarba și reporniți-o.

Mesaj LCD	Soluție
Defecțiune la motorul de ridicare	1. Motorul de ridicare este blocat, eliminați obstacolele. 2. Opriți mașina de tuns iarba și reporniți-o.
Nu poate găsi stația de încărcare	1. Confirmați dacă utilizatorul a mutat stația de încărcare. Mutarea stației de încărcare va necesita remaparea. 2. Verificați dacă mașina este blocat și roțile patinează. 3. Așezați robotul înapoi pe stația de încărcare și verificați dacă se încarcă normal.
Baterie descărcată	Confirmați dacă nivelul bateriei este prea scăzut și lăsați robotul să funcționeze după ce este încărcat complet.
Eșec localizare	1. Asigurați-vă că mașina de tuns iarba este pornită. Repornirea mașinii durează câteva minute pentru a finaliza procesul de inițializare. 2. Verificați dacă mașina este blocată. 3. Confirmați dacă utilizatorul a mutat stația de încărcare. Mutarea stației de încărcare va necesita remaparea.
Conexiunea la rețeaua de localizare a eșuat	Dacă rețeaua de localizare nu se restabilește pentru mult timp, mutați robotul într-o zonă cu semnal bun înainte de a-l reporni pentru funcționare.
Defecțiune cameră	Vă rugăm să opriți mașina de tuns iarba și apoi să o reporniți.
Camera blocată	1. Vă rugăm să curățați camera înainte de a începe. 2. Vă rugăm să verificați dacă camera este acoperită de vreun obiect. 3. Apăsați orice buton pentru a ieși din starea de pauză.
Nicio hartă	Vă rugăm să creați o hartă înainte de a începe.
Cartografiere eșuată	1. Vă rugăm să confirmați dacă traseul pe care îl urmați este închis. 2. Confirmați dacă mașina este online. 3. Verificați dacă mașina este blocată.
Temperatura bateriei în afara intervalului	Confirmați dacă temperatura ambiantă este prea ridicată sau prea scăzută, așteptați până când temperatura revine la normal înainte de a lăsa mașina de tuns iarba să lucreze.
Zonă inaccesibilă	1. Verificați dacă mașina este blocată. 2. Verificați dacă există obstacole mari care blochează. 3. Dacă nu există un coridor care conectează zonele de lucru, creați mai întâi unul.
Întârzierea ploii se termină în _min	Mașina de tuns iarba a detectat precipitații atmosferice și nu poate executa sarcina programată curentă. După încetarea precipitațiilor, dacă se află încă în intervalul orar programat, va începe să lucreze automat.
Defecțiune sistem	Vă rugăm să opriți mașina de tuns iarba și apoi să o reporniți.
Eroare de conectare a senzorului magnetic	Vă rugăm să opriți mașina de tuns iarba și apoi să o reporniți.

Instrucțiuni privind modul de procedare în caz de vibrații anormale:
A. Opriți mașina.
B. Rotiți mașina la 180 de grade.
C. Verificați starea lamelor pentru deteriorări sau funcționare defectuoasă.
D. Se recomandă înlocuirea tuturor lamelor.
E. Răsturnați mașina înapoi în poziție normală pentru a începe funcționarea.

7.2 Depanare probleme

Dacă întâmpinați orice problemă legată de produs sau aplicație, consultați articolele cu întrebări frecvente de pe site-ul oficial Sunseeker (www.sunseekerelite.com) sau din secțiunea „Ajutor și îndrumare” din aplicație.

8. Informații importante

8.1 Confidențialitatea datelor

Prelucrarea datelor cu caracter personal în cadrul Platformei X9/X9 Plus

▪ Cine și de ce?

Atunci când vă înregistrați și utilizați Platforma X9/X9 Plus a Sunseeker, Sunseeker Elite (sau „noi"), în calitate de operator, va prelucra datele dumneavoastră cu caracter personal. Vom prelucra datele dvs. personale pentru a:

1. Pentru a vă furniza conexiunea la Platforma X9/X9 Plus sau pentru a vă face o ofertă pentru un astfel de serviciu. Temelia legală este că prelucrarea este necesară pentru executarea contractului pe care l-ați încheiat cu noi sau pentru a lua măsuri înainte de încheierea unui contract cu noi.

2. Dezvolta și îmbunătăți în continuare produsele și serviciile noastre. Temelia legală este interesul nostru legitim de a dezvolta și îmbunătăți produsele și serviciile noastre.

3. Pentru a permite conectivitatea Platformei X9/X9 Plus (Internet of Things): utilizarea integrărilor partenerilor (de exemplu asistenți inteligenți, inclusiv dispozitive cu comandă vocală); utilizarea platformelor de conectivitate pentru a conecta Platforma X9/X9 Plus la dispozitive, aplicații și servicii terțe; și crearea propriei integrări pentru locuința inteligentă. Temelia legală este că prelucrarea este necesară pentru executarea contractului pe care l-ați încheiat cu noi.

4. Pentru a vă furniza informații relevante referitoare la experiența dumneavoastră cu Platforma X9/X9 Plus. Temelia legală este interesul nostru legitim de a vă menține informat cu privire la produsele și serviciile dvs. specifice și caracteristicile acestora.

5. Pentru a vă oferi suport și asistență pentru depanare în ceea ce privește Platforma X9/X9 Plus. Temelia legală este că prelucrarea este necesară pentru executarea contractului pe care l-ați încheiat cu noi.

Dacă ne-ați acordat consimțământul (caz în care temelia legală este consimțământul dvs.), putem de asemenea să vă prelucrăm datele personale în următoarele scopuri:

1. Trimiterea de reclame personalizate și buletine informative despre produsele și serviciile noastre.

2. Trimiterea de sondaje pentru clienți și analizarea informațiilor furnizate de dvs., astfel cum este descris mai detaliat în respectiva comunicație.

Datele dvs. vor fi prelucrate atât timp cât este necesar pentru ca Sunseeker Elite să îndeplinească scopurile menționate mai sus, dar în niciun caz pentru o perioadă mai lungă decât permite legislația aplicabilă.

▪ Ce date personale prelucrăm?

Putem prelucra următoarele categorii de date personale:

1. Date personale: prenume și nume, naționalitate, preferințe lingvistice;

2. Date de contact: adresă de email, adresă poștală;

3. Informații despre cont: vechimea contului, parolă, număr de cont;

4. Alte date legate de Platforma dumneavoastră X9/X9 Plus: denumirea mașinii de tuns iarba, denumirile de asociere, acțiunile declanșate prin utilizarea integrărilor partenerilor și informații despre dispozitiv.

▪ Utilizarea datelor de localizare

Unele dintre serviciile noastre funcționează doar dacă putem determina locația robotului dvs. (de ex. afișarea condițiilor meteo). Când ne partajați locația robotului, datele sunt stocate ca parte a profilului dvs. și pot fi transmise unor terți într-o formă pseudonimizată pentru furnizarea serviciului relevant (de ex. parcarea robotului în caz de ploi abundente).

8.2 Garanție Limitată

Această Garanție Limitată acoperă exclusiv defectele de materiale sau de fabricație ale produsului și componentelor sale atunci când sunt utilizate în condiții normale și obișnuite. Dacă apare un defect acoperit de această Garanție Limitată, Sunseeker sau reprezentanții săi autorizați, la propria discreție, vor repara sau înlocui Produsul sau componentele defecte în conformitate cu această Garanție Limitată. Perioada de garanție aplicabilă începe la data achiziției originale de la Sunseeker sau de la un distribuitor, revânzător sau dealer autorizat Sunseeker.

Condiții de garanție

Înregistrare: Înregistrați produsul online la **www.sunseekerelite.com** în termen de 30 de zile de la achiziție pentru a primi o garanție de 36 de luni. Fără înregistrare, se va aplica o garanție de 24 de luni.

Metodă de înregistrare: Conectați-vă la http://www.sunseekerelite.com/, faceți clic pe pictograma „Centru personal" sau accesați secțiunea „Suport", derulați în jos pagina pentru a găsi „Politica de garanție", apoi faceți clic pe butonul „Vizualizați garanția mea" pentru a accesa înregistrarea garanției.

Garanție pentru baterie: Acumulatorii sunt acoperiți doar pentru o perioadă de 24 luni, indiferent de înregistrarea online.

Utilizare corectă: Produsul nu trebuie să fi fost utilizat greșit, abuzat, neglijat, modificat, alterat sau reparat de altcineva decât un centru de service autorizat.

Piese aprobate: Numai accesoriile și piesele aprobate de Sunseeker Elite pot fi utilizate cu acest produs.

Prevenirea deteriorărilor: Produsul nu trebuie să fi suferit deteriorări provocate de obiecte străine, substanțe sau accidente.

Condiții de depozitare: Bateria și produsul trebuie depozitate în interior dacă temperatura exterioară este sub 0°C.

Excluderi din garanție

Uzură normală: Componentele care prezintă uzură naturală în urma utilizării normale, precum lamele, nu sunt acoperite de această garanție.

Întreținere neautorizată: Deteriorările, defecțiunile sau eșecurile rezultate din întreținere neautorizată sau necorespunzătoare, manipulare greșită sau supraîncărcare sunt excluse.

Daune cauzate de spălare cu presiune: Daunele cauzate de expunerea la spălare cu jet de înaltă presiune nu sunt acoperite.

Pentru a solicita garanția, trebuie să furnizați dovada achiziției sub forma unei chitanțe valabile care să indice data și locul achiziției.

Această garanție se adaugă drepturilor dvs. legale și nu acoperă accesoriile furnizate împreună cu produsul. Toate reparațiile și produsele înlocuite sunt acoperite de garanția limitată pentru restul perioadei de garanție inițiale începând de la data achiziției.

8.3 Declarații de exonerare

Oferim servicii post-vânzare pentru clienți, cu excepția următoarelor situații:

1. Deteriorări cauzate de factori non-fabricație, inclusiv, dar fără a se limita la erori ale utilizatorului.
2. Deteriorări cauzate de modificări neautorizate, demontare sau deschiderea carcasei, neconforme cu instrucțiunile oficiale.
3. Deteriorări cauzate de instalare necorespunzătoare, utilizare incorectă sau operare în afara instrucțiunilor oficiale.
4. Deteriorări provocate de un furnizor de service neautorizat.
5. Deteriorări cauzate de modificări neautorizate ale circuitelor și/sau nepotrivirea sau folosirea improprie a bateriei și încărcătorului.
6. Deteriorări cauzate de utilizatori care nu respectă instrucțiunile și recomandările manualului.
7. Deteriorări cauzate de funcționarea în condiții nefavorabile ale gazonului (ex. bălți mari când zonele restricționate nu sunt configurate corect, zone cu multe pietre pe suprafața gazonului etc.)
8. Deteriorări cauzate de operarea produsului în medii cu interferențe electromagnetice, inclusiv zone miniere sau în apropierea turnurilor de transmisie radio, cablurilor de înaltă tensiune, stațiilor electrice etc.
9. Deteriorări cauzate de interferențe provocate de alte dispozitive wireless, precum emițătoare, sisteme video downlink, semnale Wi-Fi etc.
10. Deteriorări cauzate de probleme de fiabilitate sau compatibilitate apărute în urma utilizării de piese terțe neautorizate.
11. Deteriorări cauzate de funcționarea aparatului cu o baterie descărcată sau defectă.
12. Deteriorări cauzate de factori imprevizibili precum coliziuni auto, atacuri de animale sălbatice, inundații etc.

Acest conținut poate fi modificat fără notificare prealabilă.

8.4 Contactați-ne

Sunseeker Intelligent Technology SE

Adresă: Theodorstraße 41M1, D-22761 Hamburg

Website: www.sunseekerelite.com

RO

Declarație CE de conformitate

Producător:
Zhejiang Sunseeker Industrial Co., Ltd.
988 Jinde Rd. Parcul Industrial Jiangdong, Jinhua, Zhejiang 321000 P.R. CHINA
Declară și își asumă responsabilitatea că produsul:
Numele brandului: Sunseeker Elite
Reprezentant autorizat:
Sunseeker Intelligent Technology SE
Theodorstrasse 41M1, 22761 Hamburg
Nume produs: Mașină de tuns gazon robotică
Model: RMX12000D40V(X9), RMX24000D40V(X9 Plus)
Versiune Hardware: SNK_X9_MAIN_V70
Versiune Software: 0.3.6.2771 (va fi actualizată)
Este conform cu următoarele directive:

1. Directiva privind echipamentele radio (2014/53/UE)
2. Directiva Mașini (2006/42/CE)
3. Directiva RoHS (2011/65/UE) și directiva de modificare ((UE)2015/863)
4. Regulamentul privind bateriile (UE) 2023/1542

Această declarație este emisă sub unica responsabilitate a producătorului.
Obiectul declarației este conform cu legislația relevantă de armonizare a Uniunii.
Referințe la legislația relevantă de armonizare a Uniunii:
EN 50636-2-107: 2015+A1:2018+A2: 2020+A3: 2021
EN 60335-1:2012+A11:2014+A13:2017+ A1:2019 + A2:2019+ A14:2019+A15:2021

EN IEC 55014-1:2021	EN IEC 55014-2:2021	EN IEC 61000-3-2:2019+A1:2021+A2:2024
EN 61000-3-3:2013+A1:2019+A2:2021	EN 301 489-1 V2.2.3	EN 301 489-3 V2.3.2
EN 301 489-17 V3.3.1	EN 301 489-19 V2.2.1	EN 301 489-52 V1.2.1
EN 301 511 V12.5.1	EN 301 908-1 V15.2.1	EN 301 908-13 V13.2.1
EN 303 413 V1.2.1	EN 300 440 V2.2.1	EN 300 328 V2.2.2
EN 62311: 2008	EN IEC 62311: 2020	EN 301 893 V2.1.1
EN 62321-1:2013	EN 18031-1: 2024	EN 18031-2: 2024
EN IEC 62321-2:2021	EN 62321-3-1:2014	EN 62321-8:2017
EN 62321-4:2014 /A1:2017	EN 62321-5:2014	EN 62321-7-1:2015
EN 62321-7-2:2017	EN 62321-6:2015	EN 62321-8:2017
IEC 62133-2:2017+A1:2021	EN 50665: 2017	EN IEC 63000:2018
EN ISO 3744:2010		

Informații privind expunerea RF:

Acest dispozitiv a fost testat și respectă limitele aplicabile privind expunerea la frecvențe radio (RF).

Acest echipament trebuie instalat și operat conform instrucțiunilor furnizate, iar antena/antenele utilizate pentru acest emițător trebuie instalate astfel încât să asigure o distanță minimă de 30 cm față de orice persoană și nu trebuie amplasate sau operate împreună cu vreo altă antenă sau emițător.

Semnat pentru și în numele:
Zhejiang Sunseeker Industrial Co., Ltd.
Locație: Jinhua, Zhejiang P.R. CHINA
Dată: 03-2-2026
Nume: Harry Ran
Semnătură: Harry
Funcție: Inginer-Șef

Reprezentant Autorizat:
Sunseeker Intelligent Technology SE
Theodorstrasse 41M1
22761 Hamburg
Hans-Peter Kuebler
Director Executiv