sunseeker elite

X3 Gen 2

Instruction Manual

Original Instructions

Read the operator's manual carefully and make sure that you understand the instructions before you use the product.

Version 1.0

EN 2
DE 34
FR 66
IT 98
NL 130
DK 162
SE 194
NO 226
FI 258
PL 290
CZ 322
HU 354
ES 386
SI 418
HR 450
EE 482
LV 514
LT 546
BG 578
SK 610
PT 642
SR 674
TR 706
RO 738

Table of Contents

1. Safety and Regulations 4
1.1 General 4
1.2 General Safety Instructions 4
1.3 Safety Instructions for Installation 5
1.4 Safety Instructions for Daily Operation 6
1.5 Safety Instructions for Maintenance 6
1.6 Battery Safety 6

2. Symbols and Decals 6

3. Contents and Specification 7
3.1 Box Contents 7
3.2 Parts and Functions 8
3.3 Specifications 9

4. Installation and Mapping 10
4.1 Preparations 11
4.2 Activate the Mower 11
4.3 App Connection 12
4.4 Install the Charging Station 12
4.5 Mapping 13
4.6 netRTK Settings 16

5. Daily Operation 17
5.1 Display and Control on the Mower 17
5.2 Change the PIN code 18
5.3 Schedule Setting 18
5.4 APP Introduction 19
5.5 S Connect Module 20
5.6 IoT 23
5.7 Obstacle Avoidance 23

6. Maintenance 23
6.1 Cleaning 24
6.2 Replace Blades 24
6.3 Transportation 25
6.4 Battery 25
6.5 Power Supply 26
6.6 Storage 27
6.7 Recycling and End-of-life Disposal 27

7. FAQ and Troubleshooting 28
7.1 Error message 28
7.2 Trouble shooting 29

8. Important Information 30
8.1 Data Privacy 30
8.2 Limited Warranty 30
8.3 Disclaimers 31
8.4 Contact Us 31

1. Safety and Regulations

1.1 General

IMPORTANT
READ CAREFULLY BEFORE USE
KEEP FOR FUTURE REFERENCE

Intended Use

This garden product is only intended for lawn mowing, automatically cutting garden grass at any time of the day. Any usage beyond the intended purpose may pose hazards, potentially causing harm to individuals or damage to property. It is imperative to adhere strictly to the specified guidelines to ensure safety and prevent accidents.

Not Intended Use

This garden product is not intended for use by children under the age of 14 or persons with reduced physical, sensory or mental capabilities, or lack of experience and knowledge, unless they have been given supervision or instruction concerning the use of the product by a person responsible for their safety.

Improper use encompasses, but is not limited to, transporting people, children, or animals on the machine; being transported by the machine; using the machine to pull or push loads; and employing the machine for cutting non-grass vegetation.

Residual risks- Wear protective gloves and eye goggles when conducting maintenance or replacing the blades in case of injuries.

Do not extend the cable between the power supply unit and charging station.

- When operating the machine in public areas, warning signs must be placed around the working area. The signs must clearly display the following text:

WARNING

- Do not touch hazardous moving parts before they have come to a complete stop.
- Keep the power cable, power supply unit, extension cable and all other electric cables which do not belong to the product outside the cutting area to maintain their distance from hazardous moving parts and prevent damage to cables which may come into contact with live parts. There is a risk of injury of death for operator or bystanders if the instructions in the manual are not obeyed.
- Automatic lawn mower! Keep away from the machine! Children must be supervised!
- A warning to never allow children, persons with reduced physical, sensory or mental capabilities or lack of experience and knowledge or people unfamiliar with these instructions to use the machine, local regulations may restrict the age of the operator.
- A warning, not to allow children to be in the vicinity or play with the machine when it is operating.
- Save all warnings and instructions for future reference.
- Read all safety warnings, instructions, illustrations and specifications provided with this product. Failure to follow all instructions listed below may result in electric shock, fire and/or serious injury.

- When operating the machine in public areas, warning signs must be placed around the working area. The signs must clearly display the following text:

WARNING

- Automatic lawn mower. Keep away from the machine. Children must be supervised!
- The device must be switched off when not in use.

1.2 General Safety Instructions

Work area safety

A. Do not operate machines in explosive atmospheres, such as in the presence of flammable liquids, gases or dust. Machines create sparks which may ignite the dust or fumes.

B. Read the instructions carefully. Be familiar with the controls and the proper use of the machine.

C. Never allow people unfamiliar with these instructions or children to use the machine. Local regulations may restrict the age of the operator.

D. The operator or user is responsible for accidents or hazards occurring to other people or their property.

Electrical safety

A. Mains plugs must match the outlet. Never modify the plug in any way. Do not use any charger plugs with earthed (grounded) devices. Unmodified plugs and matching outlets will reduce risk of electric shock.

B. Avoid body contact with earthed or grounded surfaces, such as pipes, radiators, ranges and refrigerators. There is an increased risk of electric shock if your body is earthed or grounded.

C. Do not abuse power cables. Never use the power cable for carrying, pulling or unplugging a device. Keep power cables away from heat, oil, sharp edges or moving parts. Damaged or entangled power cables increase the risk of electric shock.

D. If it is unavoidable to operate a mains-powered device in a damp location, use a residual current device (RCD) protected supply. The use of an RCD reduces the risk of electric shock.

E. Ensure the correct installation of the automatic perimeter delineation system as instructed.

F. Periodically inspect the area where the machine is to be used, and remove all stones, sticks, wires, bones and other obstacles.

G. Check the blades, blade bolts and cutter assembly regularly for wear or damage Replace worn or damaged blades and bolts in sets to preserve balance.

H. On multi-spindle machines, take care as rotating one blade can cause other blades to rotate.

Personal safety

A. Do not allow persons unfamiliar with the machine or these instructions to operate the machine. Machines are dangerous in the hands of untrained users.

B. Stay alert, watch what you are doing and use common sense when operating the machine. Do not use the machine while you are tired or under the influence of drugs, alcohol or medication. A moment of inattention while operating the machine may result in serious personal injury.

C. Remove any adjusting key or wrench before operating the machine. A wrench or a key left attached to a rotating part of the machine may result in personal injury.

D. When controlling the machine manually, keep proper footing and balance at all times. This enables better control of the machine in unexpected situations.

E. Do not let familiarity gained from frequent use of machines allow you to become complacent and ignore machine safety principles. A careless action can cause severe injury within a fraction of a second.

Machine use and care

A. Disconnect the plug from the power source and/or remove the battery pack (if detachable) from the machine or other devices before making any adjustments, changing accessories, or storing. Such preventive safety measures reduce the risk of unintended starting.

B. Maintain machines and accessories. Check for misalignment or binding of moving parts, breakage of parts and any other condition that may affect the machine's operation. If damaged, have the machine repaired before use. Many accidents are caused by poorly maintained machines and accessories.

C. Use the machine and accessories in accordance with these instructions, taking into account the working conditions and the work to be performed. Use of the machine for operations different from those intended could result in a hazardous situation.

D. Never operate the machine with defective guards, or without safety devices.

E. Do not put hands or feet near or under rotating parts. Keep clear of the discharge opening at all times.

F. Never pick up or carry an machine while the motor is running.

G. Activate device lock/Set into "LOCK" to the machine
- before clearing a blockage;
- before checking, cleaning or working on the machine.

H. Do not leave the machine to operate unattended if you know that there are pets, children or people in the vicinity.

Service

A. Have your machine serviced by a qualified repair person using only identical replacement parts. This will ensure that the safety of the machine is maintained.

B. Keep all nuts, bolts, and screws tight to ensure the machine is in safe working condition.

C. Replace worn or damaged parts for safety.

D. Ensure that correct blades are replaced.

E. Ensure that batteries are charged using the correct charger recommended by the manufacturer. Incorrect use may result in electric shock, overheating or leakage of corrosive liquid from the battery.

F. In the event of leakage of electrolyte flush with water/ neutralizing agent, seek medical help if it comes into contact with the eyes, etc.

G. Servicing of the machine should be according to manufacturers' instructions.

BATTERY tool use and care

A. Recharge only with the charger specified by the manufacturer. A charger that is suitable for one type of BATTERY pack may create a risk of fire when used with another BATTERY pack.

B. Only use power tools with specifically designated BATTERY packs. Use of any other BATTERY packs may create a risk of injury and fire.

C. When BATTERY pack is not in use, keep it away from other metal objects, like paper clips, coins, keys, nails, screws or other small metal objects, that can make a connection from one terminal to another. Shorting the BATTERY terminals together may cause burns or a fire.

D. Under abusive conditions, liquid may be ejected from the BATTERY; avoid contact. If contact accidentally occurs, flush with water. If liquid contacts eyes, additionally seek medical help. Liquid ejected from the BATTERY may cause irritation or burns.

E. Do not use a BATTERY pack or tool that is damaged or modified. Damaged or modified batteries may exhibit unpredictable behaviour resulting in fire, EXPLOSION or risk of injury.

F. Do not expose a BATTERY pack or tool to fire or excessive temperature. Exposure to fire or temperature above 130 °C may cause explosion.

G. Follow all charging instructions and do not charge the BATTERY pack or tool outside the temperature range specified in the instructions. Charging improperly or at temperatures outside the specified range may damage the BATTERY and increase the risk of fire.

1.3 Safety Instructions for Installation

A. Do not install the charging station, including any accessory, at a location that is below, or within 24 inch. from, any combustible material. In case of malfunction, heating of the charging station and the power supply may occur and create a potential risk of fire.

B. Do not put the power supply at a height where there is a risk it can be put in water. Do not put the power supply on the ground.

C. Do not encapsulate the power supply. Condensed water can harm the power supply and increase the risk of electrical shock.

D. Applicable to USA/Canada. If power supply is installed outdoors: Risk of Electric Shock. Install only to a covered Class A GFCI receptacle (RCD) with a weatherproof enclosure and access to insert or remove the attachment plug cover.

E. Do not install the charging station where there is a risk of standing water.

1.4 Safety Instructions for Daily Operation

A. Keep your hands and feet away from the rotating blades. Do not put your hands or feet near or below the product when it is set to ON.

B. Stop the product or set the product to OFF when persons, especially children or animals are in the work area.

C. Make sure that there are no objects such as stones, branches, tools or toys on the lawn. The blades can be damaged if they hit such objects.

D. Do not lift the product or move it when it is set to ON.

E. Do not let the product collide with persons or animals. If a person or animal comes in the way of the product, stop the product immediately.

F. Do not put objects on top of the product or the charging station.

G. Do not use the product if the STOP button does not work.

H. Always set the product to OFF when it is not in operation.

I. Do not use the product and a pop-up sprinkler at the same time. Use the Schedule function at the same time.

J. Do not let the product operate when there is standing water in the work area, such as an area with pools of water formed by heavy rain.

1.5 Safety Instructions for Maintenance

A. Set the product to OFF when you do maintenance on the product.

B. Do not use a high-pressure washing machine to clean the product. Do not use solvents to clean the product.

C. Disconnect the plug from the charging station before you clean or do maintenance on the charging station.

1.6 Battery Safety

Lithium-ion batteries can explode or cause fire if disassembled, short-circuited, or exposed to water, fire, or high temperatures. Handle carefully and do not dismantle or open the battery or use any type of electrical/ mechanical abuse. Avoid storage in direct sunlight.

2. Symbols and Decals

Please study the symbols on the product and labels carefully and understand their meaning:

	WARNING: *Read the user instructions before operating the product.*
STOP	***WARNING:*** *Disable the product before working on or lifting the machine.* *Never touch the rotating blade.*
	WARNING: *Keep a safe distance from the machine when operating. Keep other persons out of the danger area.*
	WARNING: *Do not ride on the machine.*
	Read the user instructions.
CE	*CE conformity mark.*
LWA 60 dB	*Sound power level, determined by European outdoor noise directive.* *60dB for Blade Disk*
	Do not dispose this product as normal household waste. Ensure that the product is recycled in accordance with local legal requirements.
III	*Class III*
	DC
	Do not discard the battery into fire and do not expose the battery to a heat source.
	Do not immerse the battery into water.
Li-ion	*Recyclable mark.*
	It is not permitted to dispose this battery pack as normal household waste. Ensure that the battery pack is recycled in accordance with local legal requirements.
T3.15A	*Replace with fuse in accordance with rating.*

T2A	*Replace with fuse in accordance with rating.*
	Class II construction.
IPX4	*Degrees of protection provided by enclosures (IP Code)*
IPX5	
IP67	
	Detachable power supply part
	SMPS incorporating a short-circuit-proof safety isolating transformer
	SMPS (Switch mode power supply unit)
cosφ:0.56	*Power factor*
VI	*Level 6 energy efficiency*
	To indicate that the power supply unit shall not be used, if pins of the plug part are damaged.
	CAUTION-Do not touch rotating blade
Max. 4800 min⁻¹	*Max 4800 min⁻¹*
106mm	*φ 106 mm for Trimming Blade Disk*

Symbols on robot screen

	Power on/off
START	*Start button*
HOME	*Home button*
OK	*OK button*
	PIN code setting

	Times setting
	Bluetooth
	Wi-Fi

3. Contents and Specification

3.1 Box Contents

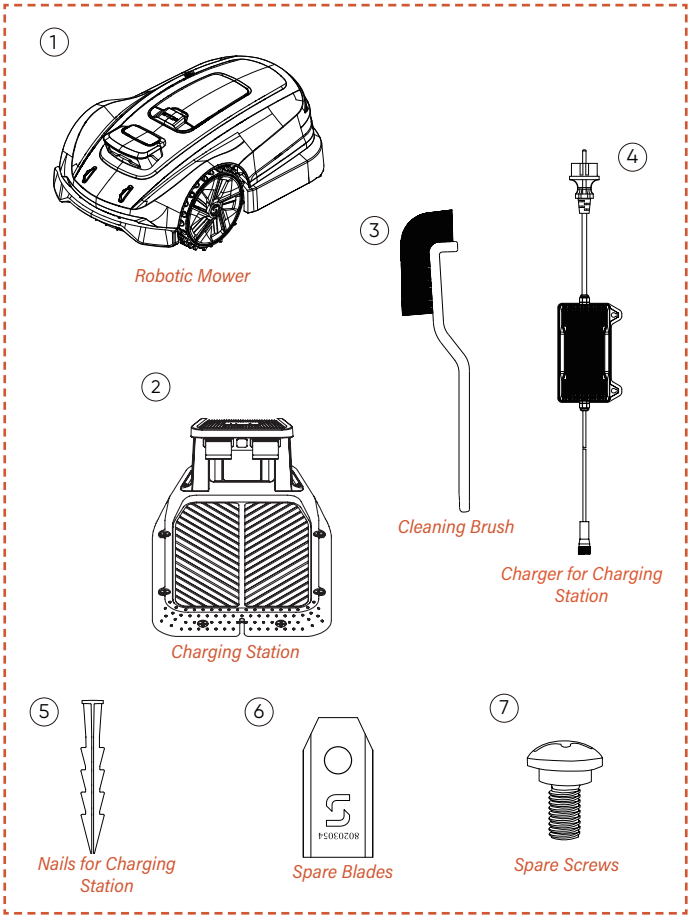

Robotic Mower*1
Charging Station*1
Cleaning Brush*1
Charger for Charging Station*1
Nails for Charging Station*8
Spare Blades*6
Spare Screws*6

3.2 Parts and Functions

Top View

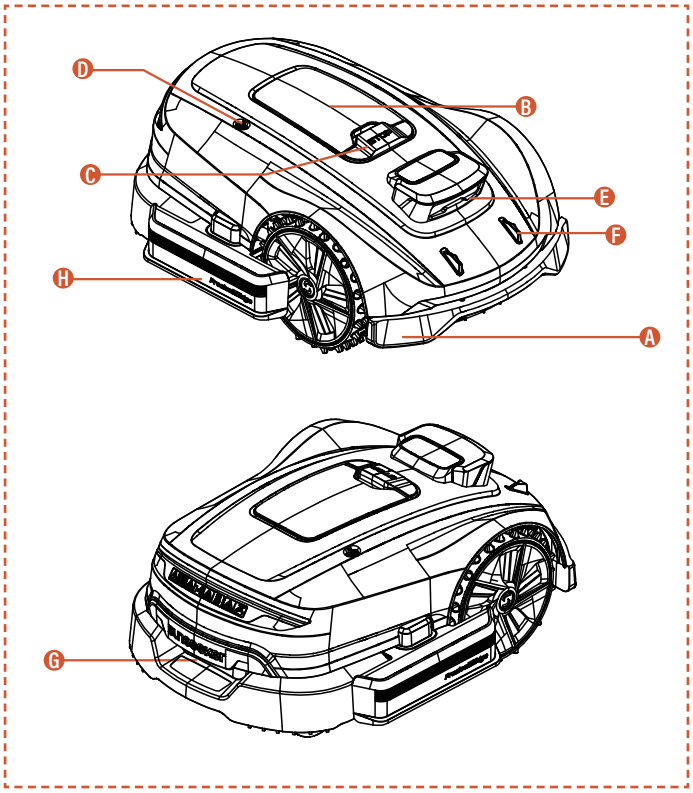

Bottom View

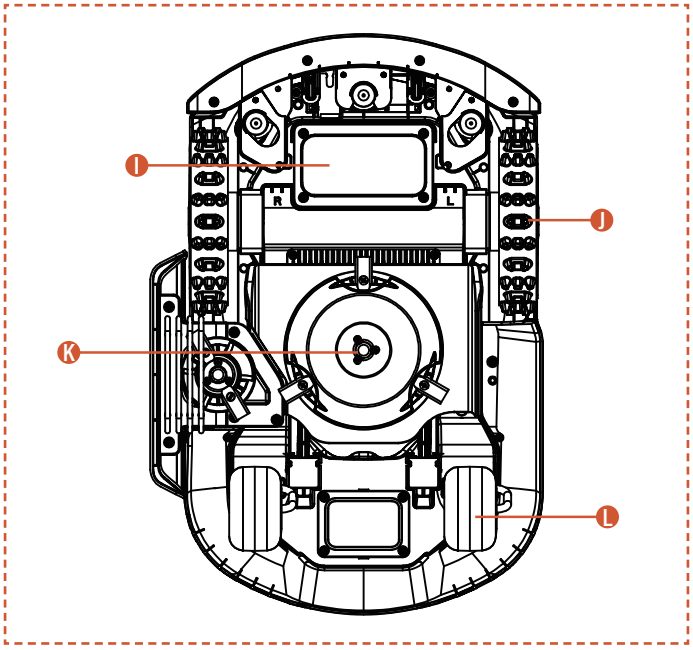

Note

Do not immerse the machine in water, as this may damage the components and void the warranty within the specified period.

A. Collision Bumper
When visual positioning is not available, the collision bumper can ensure the machine's normal operation.

B. Control Panel
The panel to turn the machine's power on and off, to command the machine to work or return; and etc. The panel is located beneath the protective cover.
Please close the protective cover after using the control panel.

C. STOP Button
Emergency stop button to stop the machine in case of any urgent situation.

D. Rain Sensor
The rain sensor can detect rain and the machine can return to the charging station automatically to avoid rain according to the user's setting.

E. Binocular Camera
The AI-assisted binocular camera helps the mower detect and avoid obstacles.

F. Charging Electrodes
The charging electrodes on the machine connect to those on the charging station electrodes to charge the machine's battery.

G. Handle Bar
Comfort grip handle.

H. Trimming Blade Disk
Enables the device to complete lawn edge trimming more efficiently.

I. Battery Compartment
The compartment for storing the battery.

J. Rotating Cutting Plate
Device for trimming the lawn when the machine is in operation.

K. Drive Wheels
Power output for movement with excellent off-road capabilities.

L. Caster wheel
Rotates to assist with movement and direction.

3.3 Specifications

TECHNICAL SPECIFICATION	X3 Gen 2 - 800 RMX803N20V	
Boundary wire	Wireless / boundary free	
Max mowing area	800 m^2	
Cutting height min/max	20-60 mm	
Height adjustment	Manual	
Cutting width	200 mm	
Battery Capacity	5 Ah	
User interface	APP & keypad display	
Max slope	17° (30%)	
Robot dimensions	621 * 420 * 247 mm	
Certificates	CE RoHS	
Net weight	10.55 kg	
Sound power level LWA	60 dB (A)	
Sound Power Uncertainties KWA	3 dB(A)	
Sound Pressure Level LpA	52 dB (A)	
Sound Power Uncertainties KpA	3 dB(A)	
Sound power level LWA for Trimming Blade Disk:	75 dB(A)	
Sound Power Uncertainties KWA for Trimming Blade Disk:	3 dB(A)	
Sound Pressure Level LpA for Trimming Blade Disk:	67 dB (A)	
Sound Power Uncertainties KpA for Trimming Blade Disk:	3 dB(A)	
FEATURES		
Wi-Fi / Bluetooth	Y	
Wire-free mapping	Y	
Path planning	3 options	
AONavi2.0 (netRTK+VSLAM)	Y	
Super Wi-Fi	Y	
Vision AI	Y	
Front-Wheel Drive	Y	
Eco mode	Y	
Night mode*	N	
FOTA	Y	
Quick return to charging station	Y	
Multi-zones	Y	
Working schedule	Automatic or manual setting	
Bump sensor	Y	
Water wash	Y	
GPS and 4G module	Y	
Google assistant & Amazon Alexa	Y	
PIN code	Y	
Lift & Tilt sensor	Y	
Rain sensor	Y	
ACCESSORIES		
Spare Blade & Spare Screws	6 pcs	
Nails for Charging Station	8 pcs	
Charger for Charging Station	2 A (CGF252)	
Cleaning Brush	1 pc	
Wi-Fi and Bluetooth	Frequency Band(s)	Max Output Power
	BT: 2402~2480 MHz	BT BDR+EDR: 8.99 dBm Max. BT BLE: 7.35 dBm Max.
	Wi-Fi 2.4G:2412~2472 MHz	Wi-Fi 2.4G: 18.98 dBm Max.
	Wi-Fi 5.2G: 5180~5240 MHz	Wi-Fi 5.2G: 15.68 dBm Max.
	Wi-Fi 5.3G: 5260~5320 MHz	Wi-Fi 5.3G: 15.26 dBm Max.
	Wi-Fi 5.6G: 5500~5700 MHz	Wi-Fi 5.6G: 16.04 dBm Max.
	Wi-Fi 5.8G: 5745~5825 MHz	Wi-Fi 5.8G: 13.07 dBm Max.
2.4G Communication	Frequency Band(s)	Max Output Power
	2402-2480 MHz	20.0 dBm

** Note: If your local regulations prohibit the use of robotic lawn mowers at night, please ensure that the night mode remains disabled to avoid any non-compliant operation.*

4. Installation and Mapping

Sunseeker's advanced hardware and software (intelligent algorithms) significantly enhance the mower's environmental recognition capability, positioning accuracy, and overall performance. All along, Sunseeker AONavi2.0 (Always-On Navigation) seamlessly integrates RTK-GNSS satellite positioning with VSLAM visual technology, enabling the robotic lawnmower to perform positioning and navigation tasks in various scenarios, including complex environments.

With the advancement of Sunseeker's technology, AONavi has been fully upgraded, giving birth to AONavi. This technology integrates netRTK with VSLAM visual technology, achieving centimeter-level precise positioning without the need for physical RTK stations, which not only improves positioning accuracy but also significantly shortens installation time. Equipped with Sunseeker AONavi2.0 technology, the robotic lawnmower can receive stable satellite signals for real-time positioning, and at the same time, virtual boundaries can be set for Sunseeker lawnmowers. This ensures high-quality lawn maintenance and provides you with a convenient and reliable mowing experience.

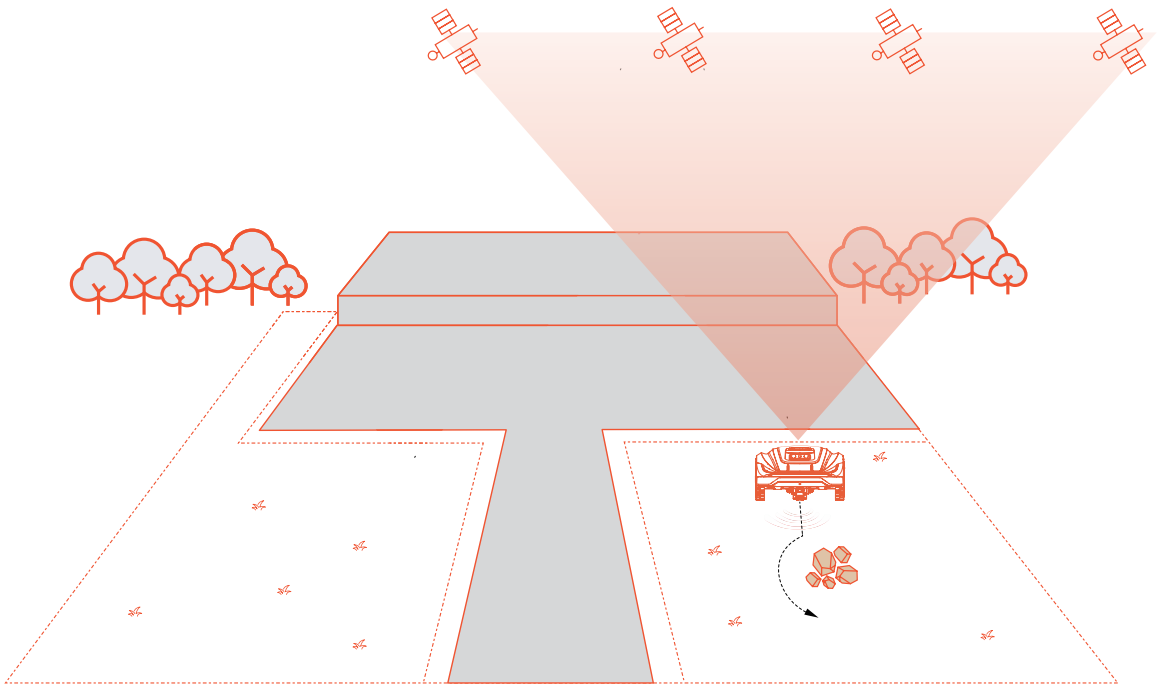

4.1 Preparations

Install Sunseeker APP

Note

When necessary, the App will request access to Bluetooth and Wi-Fi or 4G networking, to ensure proper setup and future functionality, grant access to these features.

Scan the QR code to download the Robotic Mower App, or search for "Sunseeker Robot" in the Google Play Store (Android) or the Apple App Store (iOS). After installation, please create a new account and sign in.

iOS **Android**

Prepare the mower

Ensure that Bluetooth on your phone is turned on, and scan the machine's SN QR code to identify the model and proceed with the corresponding installation guide.

Prepare the lawn

A. Clear away any debris, piles of leaves, toys, wires, stones, or other obstacles.

B. To ensure safety, please make sure that children and pets are off the lawn.

C. Please cut your lawn to a height of no more than 6 cm before using the robotic mower.

D. Total lawn size is up to 800 m^2.

E. If there are narrow passages within the working area, ensure the passage width is greater than 80 cm.

Recommended lawn types are shown in the pictures below:

4.2 Activate the Mower

Pre-charging the Mower

A. Choose any spot with a power outlet, connect the charging station adapter, and power on the charging station.

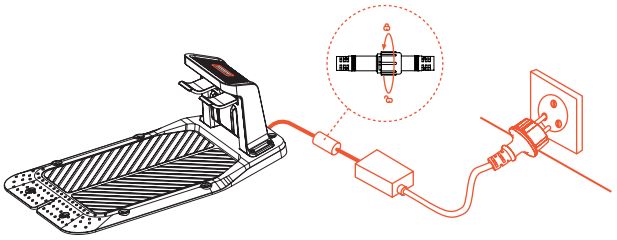

B. Push the mower into the charging station, ensure that the charging electrodes connect properly. The green light on the charging station flashing indicates normal charging. When the mower is fully charged, the indicator light will remain solid green.

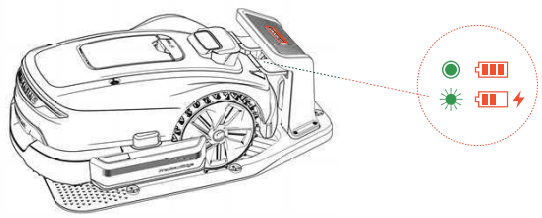

C. If the mower's battery level is above 80%, you may skip this step.

Note

- If the indicator light remains off even when there is power supplied properly, please contact customer service.

Activate the mower

A. Once the machine charges successfully on the charging station, it will power on automatically. You can also manually power it on by pressing and holding the power button.

B. Enter the default Pin code "0000". Press OK each time you enter "0" to complete the process.

C. If you want to change the password, long press the START and HOME button at the same time to change the password. For more detailed information, please refer to 5.1 Display and Control the Mower.

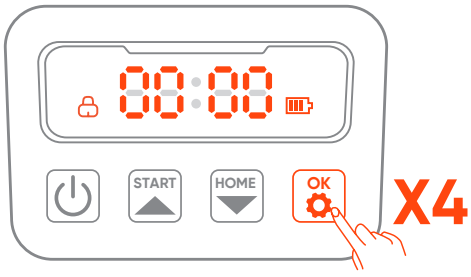

4.3 App Connection

Note

The following illustrations regarding the App are for demonstration purposes only. Options available may vary depending on software version.

Preparation

A. Make sure that the machine is on the charging station, charging properly, powered on, and the PIN code has been entered.

B. Ensure that Bluetooth on your phone is turned on. Please make sure that your machine is connected to a 4G network.

C. To ensure a better network experience, you can configure Wi-Fi for your mower.

App Connection

A. Scan the machine's SN QR code to add your robotic lawn mower. If scanning is not available, you can also connect via Bluetooth. If you have already scanned the QR code during the "Prepare the Mower" step, the mower will automatically bind to the APP when Bluetooth is enabled on your phone, eliminating the need for another scan.

B. After successful pairing, enter the default PIN code "0000". PIN code can be changed on the phone.

C. Please ensure your machine is connected to a 4G network.

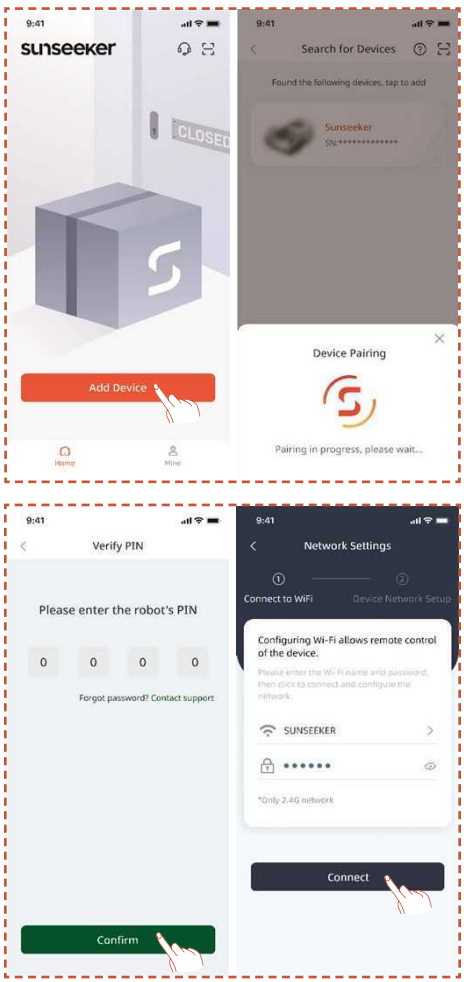

4.4 Install the Charging Station

Note

If you are unsure where to install your charging station, you can follow the steps below to find a location with a stronger signal.

Find a proper location

A. Follow the instructions in the App to remotely control the mower, check the signal strength in different areas, and find a suitable location for installing the charging station.

B. To ensure that the lawn mower can successfully exit and return to the charging station, install the charging station on an open flat non-hardened ground.

C. The charging station can be placed either inside or outside the mower's working area. For safety reasons, it is recommended to keep the charging cable outside the mowing area.

D. There should be no obstacles within 1.5 m in front of the charging station.

E. If there is grass, it should be lower than 6 cm.

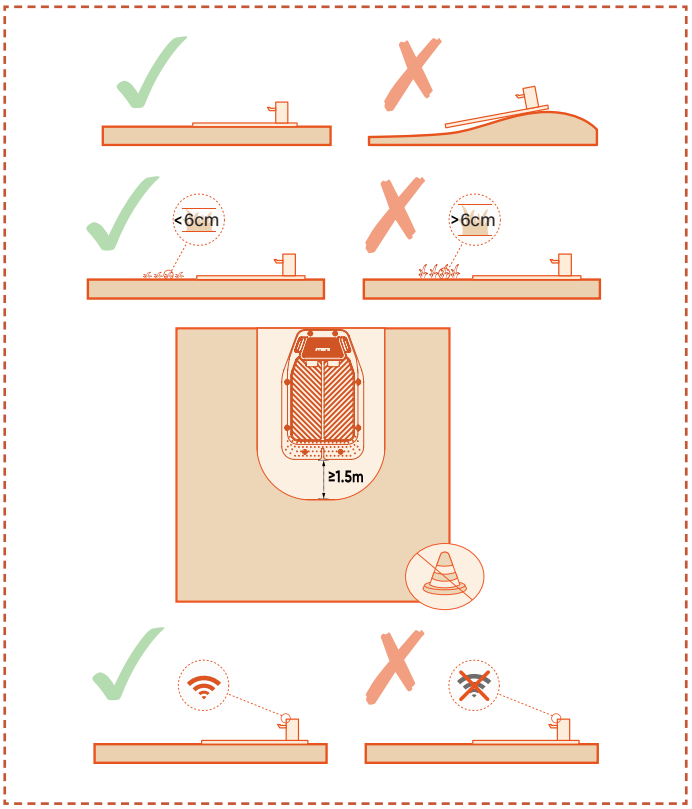

F. Ensure that the area above the charging station is as open as possible, free from trees, buildings, or other obstructions.

G. If full openness on all sides can't be achieved, for mowers located in the Northern Hemisphere, try to keep the southern sky unobstructed; for mowers in the Southern Hemisphere, ensure the northern sky is as open as possible.

Install the charging station

A. A hammer or similar tool can be used to nail the charging station onto non-hardened, flat ground.

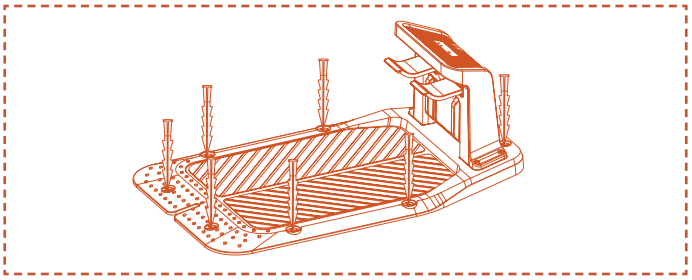

B. Connect the charging cable on the charging station to the charger, then plug it into the power supply. At this point, the green light on the charging station will remain steady, indicating that the station is powered on.

C. For safety reasons, it is recommended to keep the charging cable outside the mowing area. If there is a significant distance between the charging station and the power supply, ensure that the power cable is securely fastened to the ground or wall to ensure safe operation.

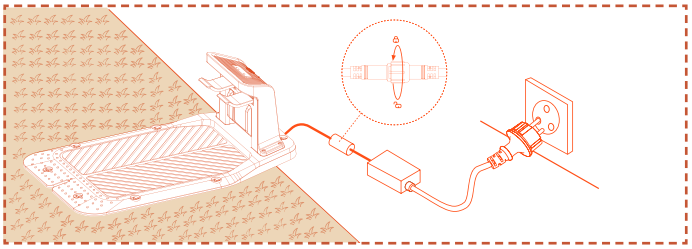

4.5 Mapping

Note

The following illustrations regarding the App are for demonstration purposes only. Options available may vary depending on software version.

Preparation

A. Make sure the machine is powered on and successfully connected to 4G and Bluetooth signals.

B. Make sure that the machine is on the charging station, charging properly, and that the battery level is above 50%.

C. A proper work zone, the charging station and the Antenna are necessary for a complete map creation.

D. If all the above tasks are ready, click **Start Mapping**.

E. If the machine has restarted, make sure it is on the charging station before starting the mapping process.

Create work zone

A. Click **Work Zone**. The mower will automatically exit the charging station and move 1.5 m ahead, without the need for manual intervention.

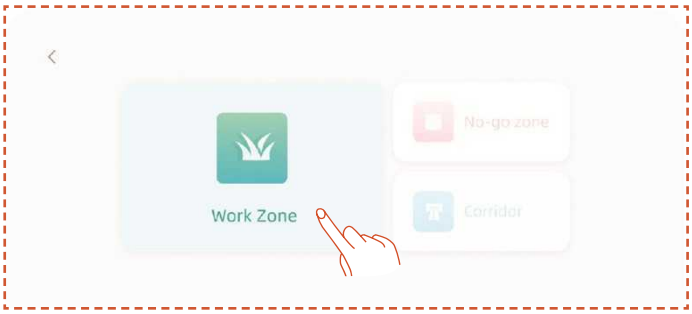

B. We recommend that you first control the robot to the edge of the lawn, and adjust its front to map in a a counterclockwise direction, and then click **Start Mapping**.

C. Once the mower is positioned at the work area boundary and the angle is adjusted, click **Start Mapping**.

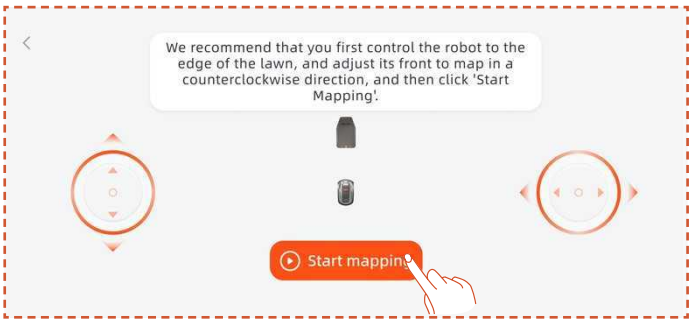

Auto Mapping

When the machine recognizes that it is in a lawn area and the conditions for automatic mapping are met, the **Auto** icon will flash. Tap **Auto** to start automatic mapping.

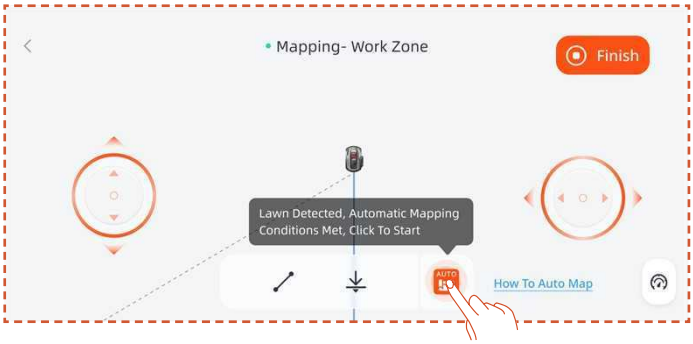

Tap the **Pause** button in the app to pause mapping.

After verifying the robot is functioning normally without errors, tap the **Auto** button on the APP interface to resume automatic mapping.

Note

- We recommend following the mower during the mapping process. If the mower fails to accurately detect the boundaries, you can exit automatic mapping mode and switch to manual control at any time.

- To ensure mapping efficiency, please ensure the mower starts mapping by driving out from the charging dock.

Manual Mapping

Tap **Manual** to switch to manual mapping mode.

Remotely control the mower and walk along the edge to create the work zone.

- If your work area includes fences, walls, or other physical boundaries, maintain at least a 5-cm distance along the boundary while remotely mapping.

- If your work area includes features such as pools, ditches, or cliffs, keep a minimum distance of 15 cm during mapping.

- If the boundary of your work area is non-grassy, such as a stone path, and the boundary height is similar to the grass, you can use the **Cross Boundary** function. When using this function, the mower will keep about two-thirds of it on the grass to drive along the edge. After mapping is complete, the mower will follow the mapped boundary for cutting.

- If the boundary of your work area is a straight line, you can select **Straight** function, then remote the mower to the end of the straight boundary. A straight boundary line will automatically be generated at the starting and ending points where the straight line function is activated.

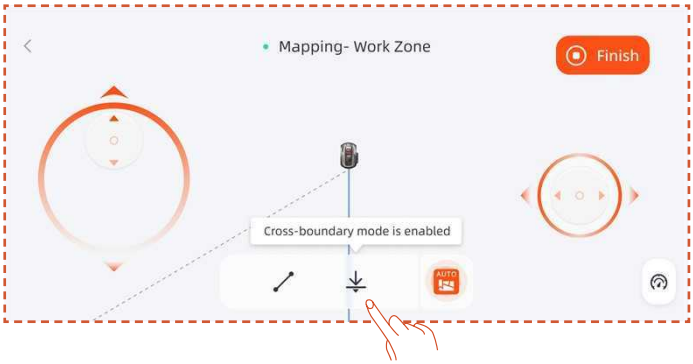

Note

It is recommended to click Finish only after the path is completely closed. If the path is not closed but mapping needs to be completed, click Finish and then select Auto Close. The generated map will automatically connect the starting and ending points to ensure the work zone is closed.

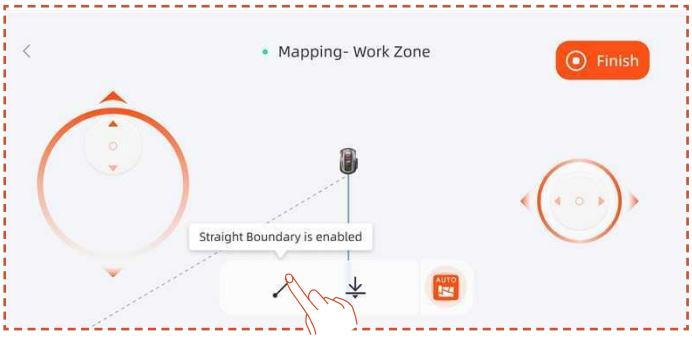

After completing the mapping, if you need to modify the boundary, click **Add More** and select **Edit Boundary** to make changes.

A. Remotely control the robot to the starting point of the boundary modification, then click the start button. When modifying the boundary, the robot needs to be controlled to move counterclockwise.

B. Remotely control the robot to the endpoint of the boundary modification, ensuring it intersects with the original map boundary, then click the **Finish** button.

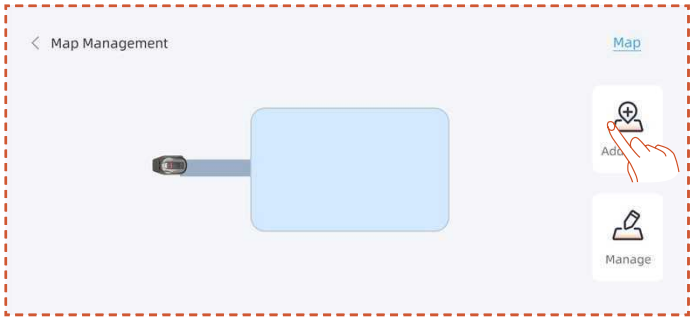

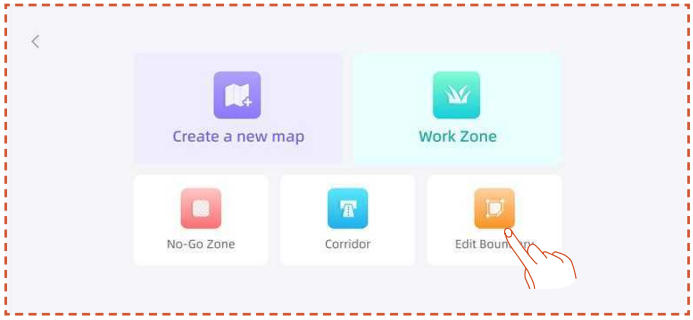

Create No-go Zone

If your work area contains a pool or other no-mow zones, it is recommended to create a No-Go Zone to generate a virtual boundary and protect these areas.

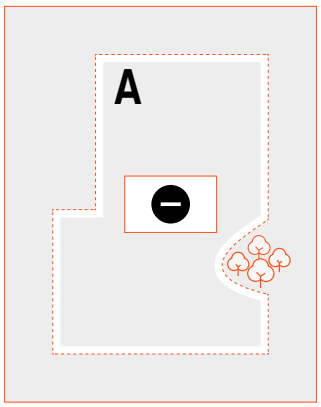

A. Click **No-go zone**.

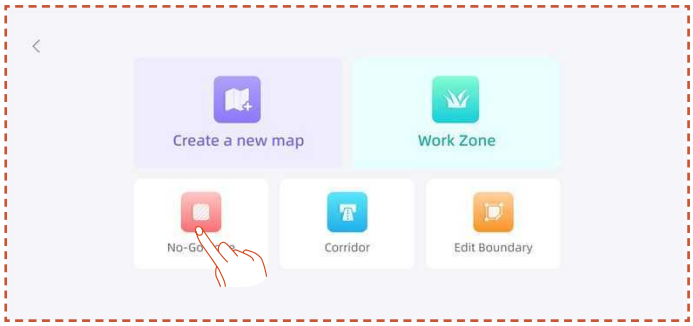

B. Remotely control the mower to the starting point where the No-Go Zone needs to be created, then click **Start Mapping**.

C. Remotely control the mower to close the area, then click **Finish**.

Create multi-zone

If your lawn needs to be divided into multiple work zones, you can create multiple work zones and passages.

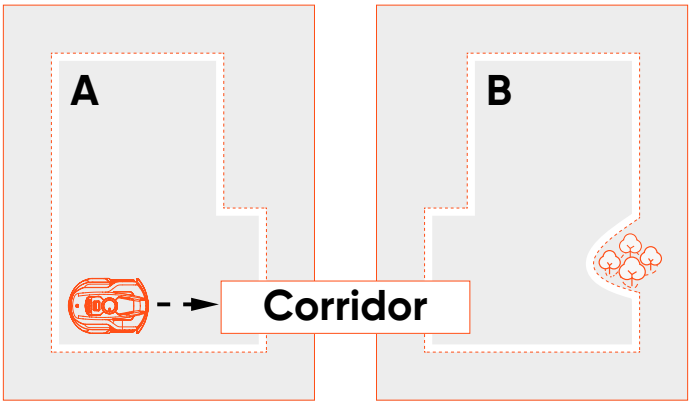

After creating the first work zone, you can add a corridor and then create the second work zone:

A. Click **Corridor**.

B. Remotely control the mower to the location where the corridor needs to be created, then click **Start Mapping**. Make sure the corridor overlaps with the first work zone.

C. Remotely control the mower to the end of the corridor, then click **Finish**.

D. Create the second work zone, ensuring that the corridor overlaps with the second work zone.

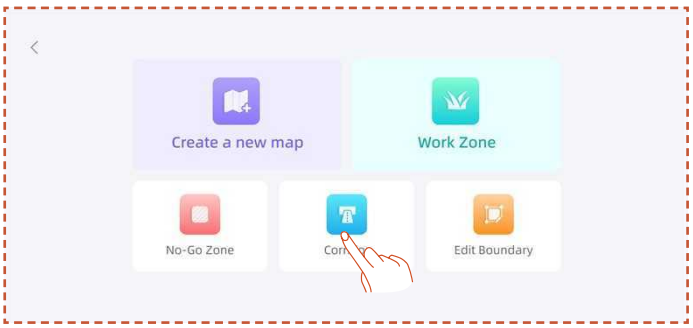

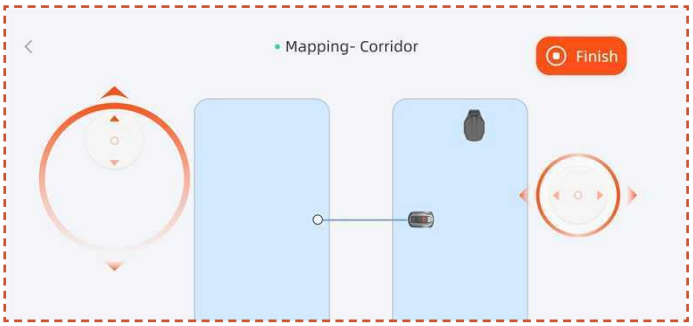

After creating the first work zone, you can add the second work zone and then create the corridor:

A. Click **Work Zone**.

B. Remotely control the mower to the location where the second work zone needs to be created and create the second work zone.

C. Create a corridor between the two work zones, ensuring that the corridor overlaps with both work zones.

Note

- When creating multiple work zones, it is best not to have the second work zone overlap with the first. If the overlap is too large, the two zones will be automatically merged into one work zone.

- If the corridor does not overlap with the work zone or if no corridor is established between the two work zones, the mower may have difficulty returning to the charging station or completing its tasks.

Manage

You can also merge, split, rename, and delete work zones, and delete corridors or no-go zones. These operations can be performed under **Details > Map Management > Management**.

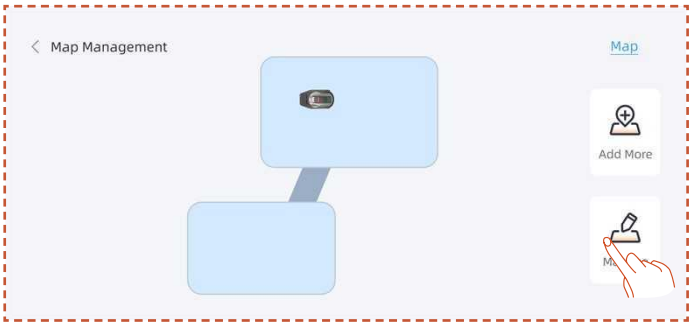

4.6 netRTK Settings

The **netRTK** function will automatically activate after activate the mower, you do not need to manually connect the mower to netRTK. If the connection is unstable, you can check the connection status in **Network Settings**.

To ensure a better network experience, you can configure Wi-Fi for your mower and charger as an additional option.

Access the **Settings > Device** interface and tap **Network Settings**. You can check the connection status of your Wi-Fi and 4G.

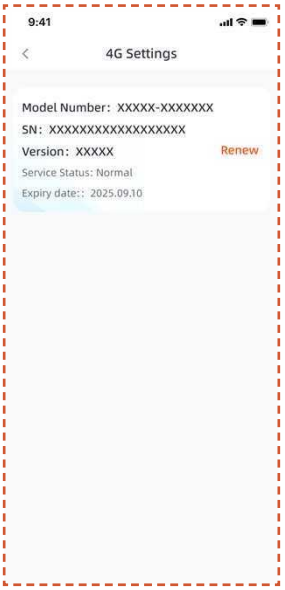

- In the **RTK Settings**, you can switch the RTK mode or renew the service. The free service period starts from the date the product is first activated and successfully connected to the netRTK service. From this date, X3 Gen 2 users are entitled to 2 years of free usage.

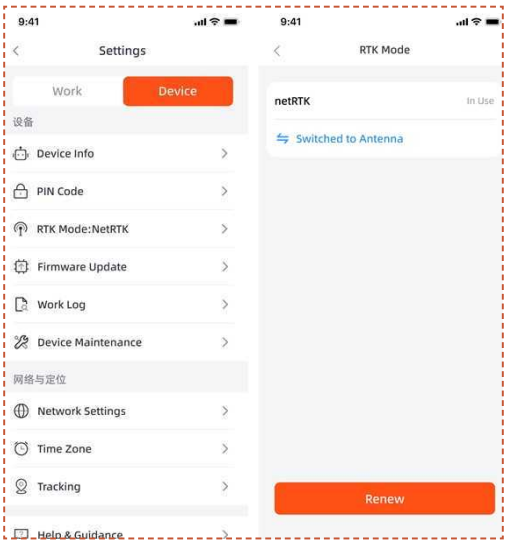

Before the free netRTK service period expires, you will receive a reminder about the upcoming service expiration. To continue using the service, you must complete the renewal payment through the companion app. The service will be restored once the payment has been successfully completed.

After the free trial period ends, if you wish to continue using the **netRTK** service, you can renew here.

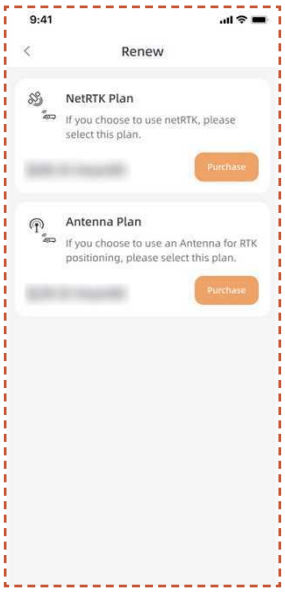

If you choose not to renew the netRTK service, you may alternatively purchase a dedicated Antenna accessory for this product, and use the device via positioning methods supported by the accessory (specific functions and service rules are subject to the accessory's user manual).

5. Daily Operation

5.1 Display and Control on the Mower

Display

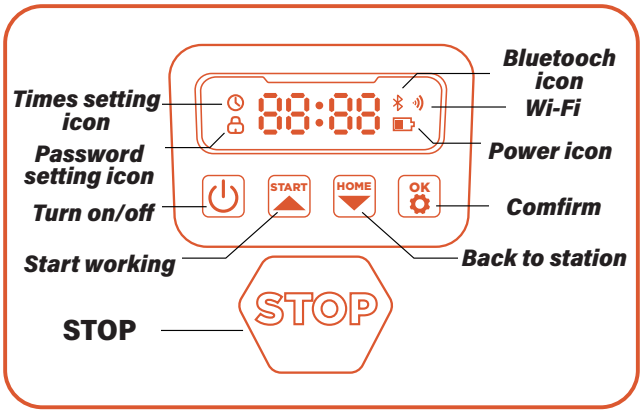

Power icon: The battery power icon shows the remain power of the machine. This icon displaying 1 bar indicates that the power is 30% or under, displaying 2 bars indicates that the remain power is between 31-66%, and displaying 3 bars indicates power of 67% and higher.

Wi-Fi icon: The Wi-Fi icon indicates whether the machine connects successfully to the Wi-Fi or not.

Bluetooth icon: The Bluetooth icon indicates whether the machine is connected to Bluetooth successfully or not.

Time setting icon: The time setting icon indicates that the machine has entered the time setting mode.

Password setting icon: The lock icon lighting up indicates that you need to enter the password or change the machine's password.

Dashboard display: The dashboard display shows the different states and modes the machine is in:

. idle: The machine is in standby mode and there are no tasks in execution at this time.

. Running light: The machine is in working mode. At this time, the disk is rotating at high speed. Please keep away from it.

. ----: When the rain delay is turned on, the machine recognizes that it is raining at this moment, ends the current work and returns to the charging station.

. stop: The emergency stop button was pressed on the machine.

Basic Control

Turn on: Press and hold power button for 2 s.

Turn off: Press and hold power button for 3 s.

When the mower is turned off, you will see the word "bye" displayed on the dashboard and then the screen will turn off.

Start working: Press START button and then OK.

Back to station: Press HOME button and then OK.

Stop mower operation: Press STOP.

Exit STOP mode: Press START button and then OK, or press HOME button and then OK.

Restart the mower: Press and hold the power button for 10s to turn off the machine, then turn it on again or directly push the machine into the charging station and connect it to the charging electrodes on the station.

Note

- If the mower restarts, make sure there is at least 1.5 meters of flat, obstacle-free space in front of it.

- If the work area includes drop hazards such as pools or elevated edges, it is recommended to keep the mower on the charging station during restart, or let it return to the station after restart for position calibration.

5.2 Change the PIN code

If the mower is in lock status, enter the PIN code before manually operating the mower. The default code also be changed via the SunseekerRobot app.

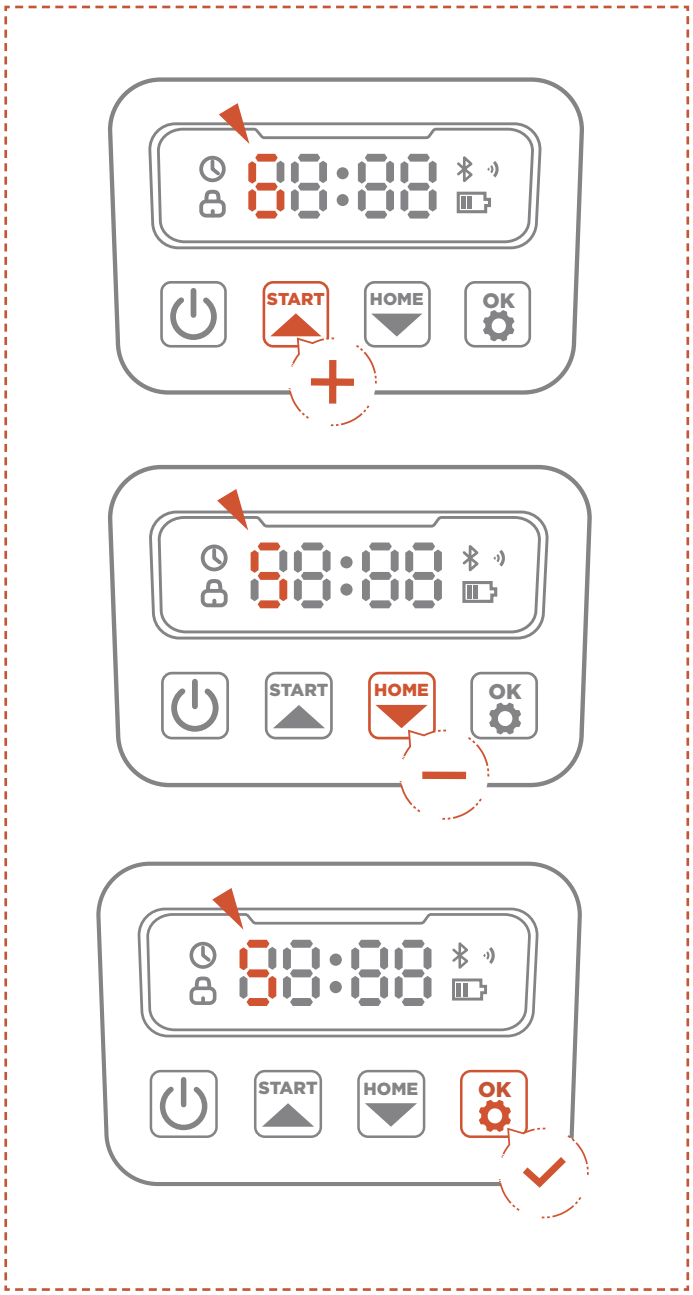

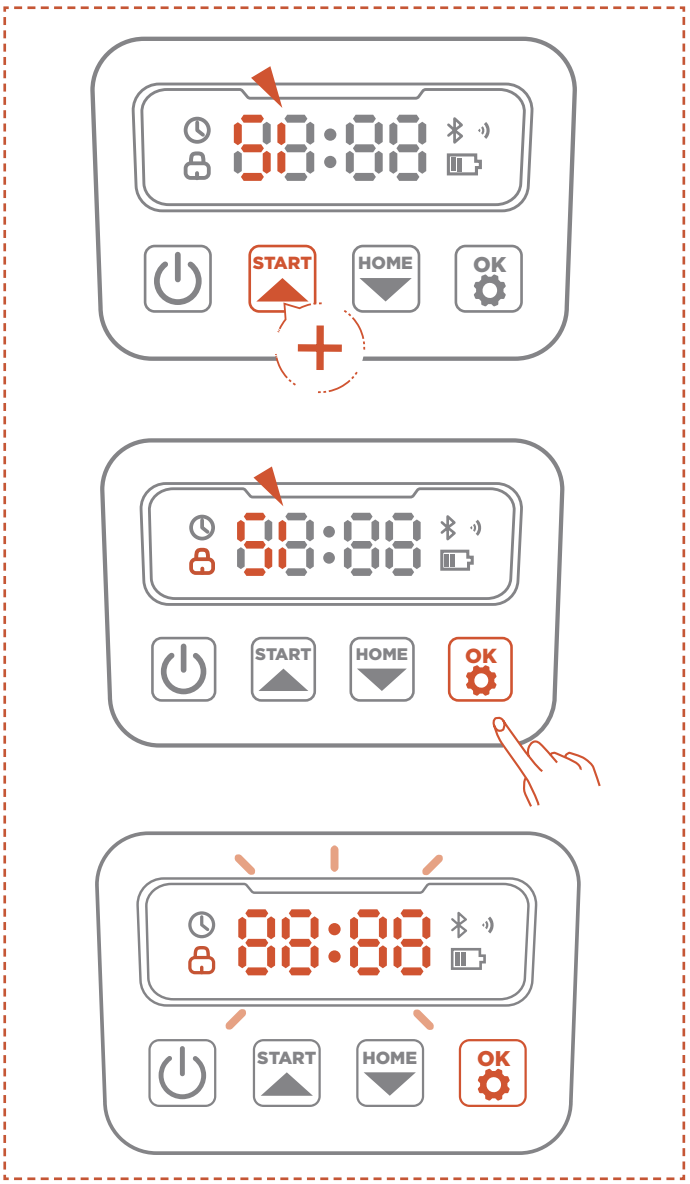

A. Long press START and HOME buttons for 3 seconds.

B. When PIN1 is displayed, and after "0---" appears, input the old password.

C. When PIN2 is displayed, and after "0---" appears, input the new password. Press OK to confirm.

Note

If the pin code is input wrong, the display will show "ERR".

5.3 Schedule Setting

Note

The following illustrations regarding the App are for demonstration purposes only. Options available may vary depending on software version.

Recommended schedule

The mower will intelligently generate a mowing schedule based on the sunrise and sunset times at your location. Recommend Schedule will be enabled by default.

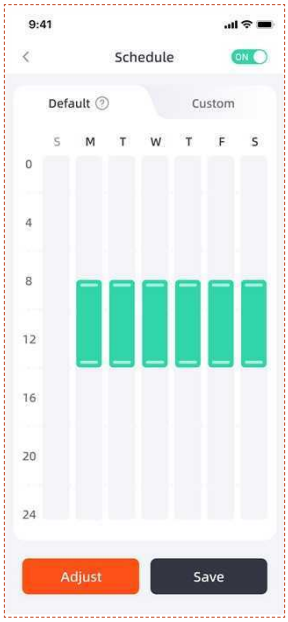

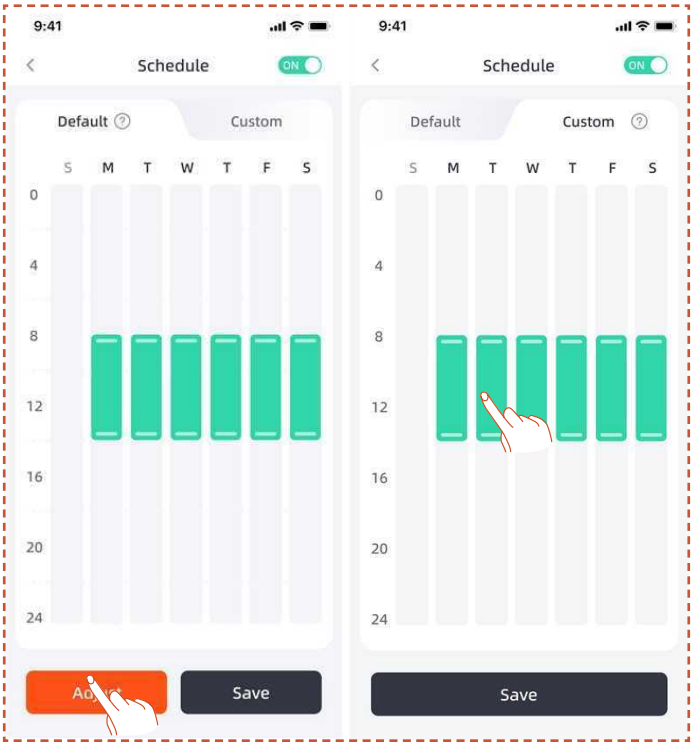

Custom schedule

If you need to modify the recommended schedule, you can also choose to set a custom schedule.

A. Press **Adjust** or **Custom** button to enter custom settings.

B. Select the day you want the mower to work.

C. Choose the area where you want the mower to work on that day, or select all areas.

D. Set the start and end times for the mower's operation.

Note

If the custom schedule time does not fall within the daytime working hours, which are based on the local sunrise and sunset times, the mower will not leave the charging station to mow during schedule times outside of these hours.

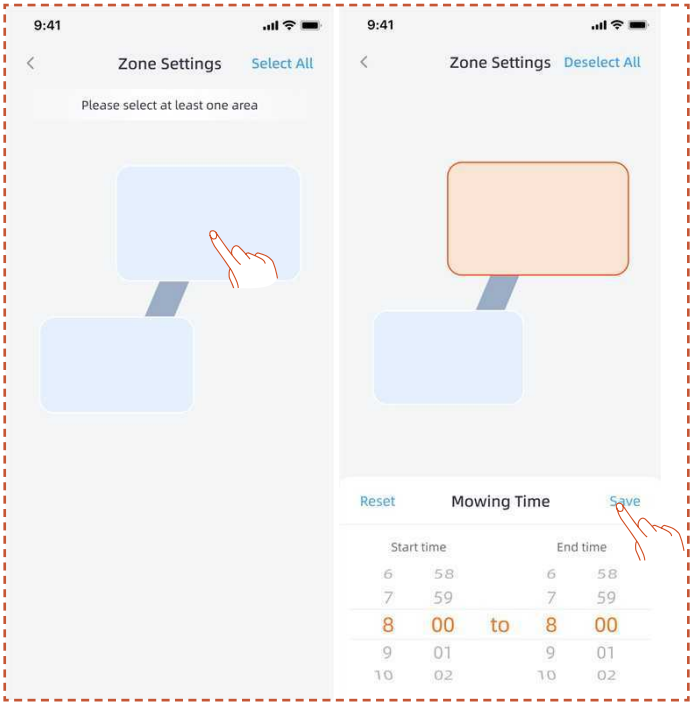

5.4 APP Introduction

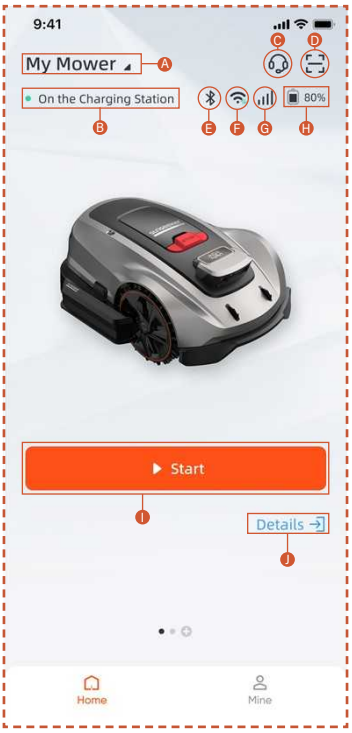

A. Mower name – Click to rename
B. Mower status display
C. Help & Guidance
D. Add device
E. Mower Bluetooth connection status
F. Mower Wi-Fi signal status
G. Mower 4G signal status
H. Mower battery level
I. Start mowing
J. Device details page

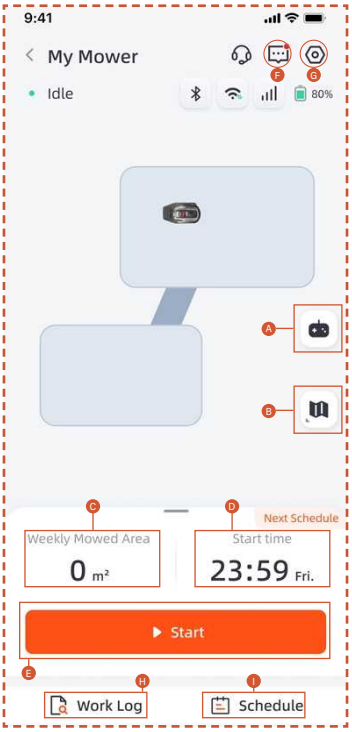

A. Remote control of the mower
B. Map management / Antenna signal map
C. Area worked / Estimated work area
D. Time worked / Next work time
E. Start mowing
F. Message list
G. Settings
H. Work log
I. Schedule settings

Settings

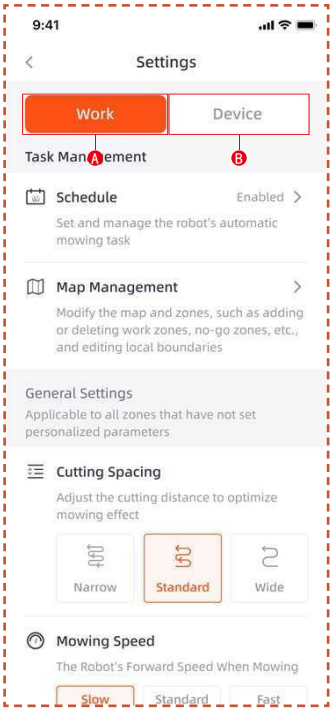

A. Work settings

Here you can adjust the settings related to the mower's operation.

- Schedule
- Map Management
- Cutting Spacing
- Mowing Speed
- Cutting Direction
- Cutting Rotation speed
- Edge Cutting Frequency
- Obstacle Avoidance
- Rain delay
- Energy Saving Mode
- Zone Settings

B. Device settings

You can adjust the device-related settings here.

- Device Info
- PIN Code
- RTK mode
- Firmware Update
- Work Log
- Device maintenance
- Network Settings
- Time Zone
- Tracking
- Help & Guidance

5.5 S Connect Module

S Connect Module is equipped with 4G service and anti-theft feature, enabling the mower's location monitoring. If the mower is moved outside the designated digital fence, the user will receive a warning alarm on App.

You can find the entrance to **Tracking** from here.

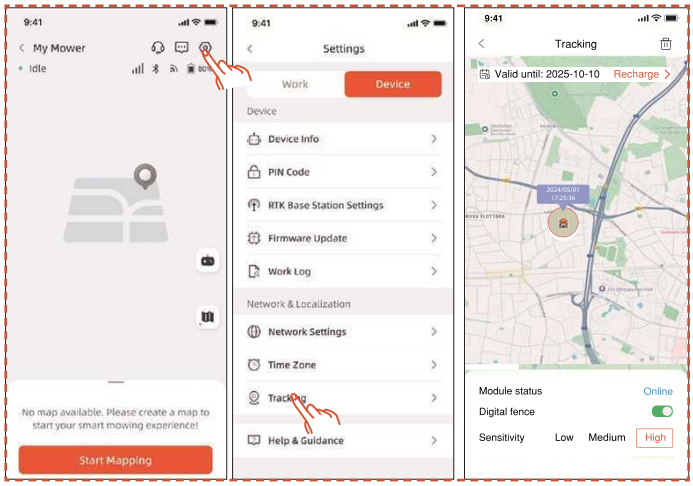

The **Tracking** page has three functions: Display **Module status**, enable **Digital fence** and set digital fence **Sensitivity**.

Module Status

The module status indicates the current condition of the module, such as offline, online, or out of range.

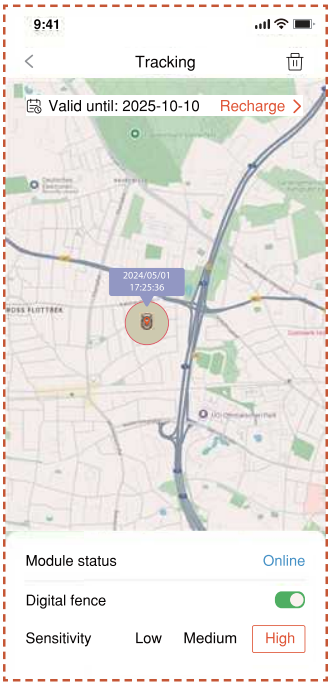

- Online

  Under normal circumstances, the module status will display as "online" after installation.

- Offline

  Possible causes

  1. Network connection issues
  2. Module power problems

  Solution

  1. Reinstall the module to try and fix the issue.
  2. Place the machine on the charging station, and restart it after it is fully charged.
  3. If the problem exists, contact customer service support.

- Out of Range

  Possible causes

  1. The machine has exceeded the range of the digital fence.
  2. The sensitivity is set too high.

Solution

1. Check if the machine is outside the boundary. If yes, reset the center point to cover the machine's working area.
2. If the machine is inside the boundary , lower the sensitivity of the digital fence.

Digital Fence

When the digital fence is enabled:

The red circle indicates the range of the digital fence. The mower icon represents the Mower position. The red dot indicates the center point.

To move the center point:

1. Press and hold the desired location on the map where the center point should be.

2. The center point will be relocated automatically.

Sensitivity

You can set the sensitivity to low, medium, or high. Lower sensitivity results in a larger range for the digital fence.

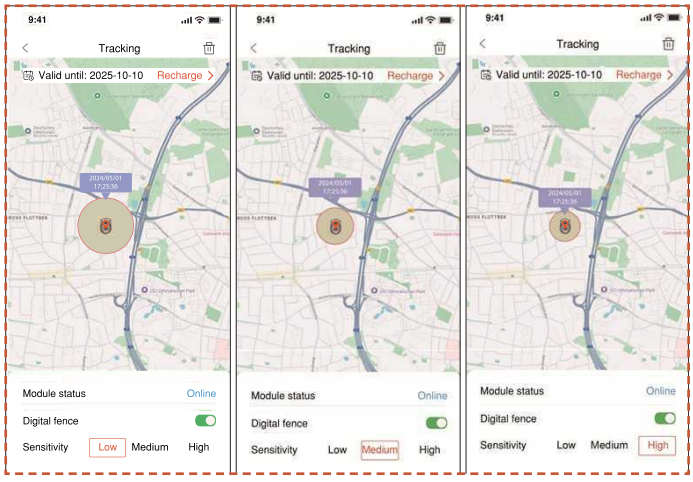

Unbinding & Rebinding

In general, you do not need to unbind the S Connect Module. When you no longer wish to use the S Connect Module, the S Connect Module will automatically suspend its service if you suspend the service renewal.

If you need to unbind/remove the S Connect Module, please refer to the following operations:

1. Ensure that Bluetooth on your phone is turned on and remains connected to the machine.

2. Click the trash icon at the top right corner and confirm.

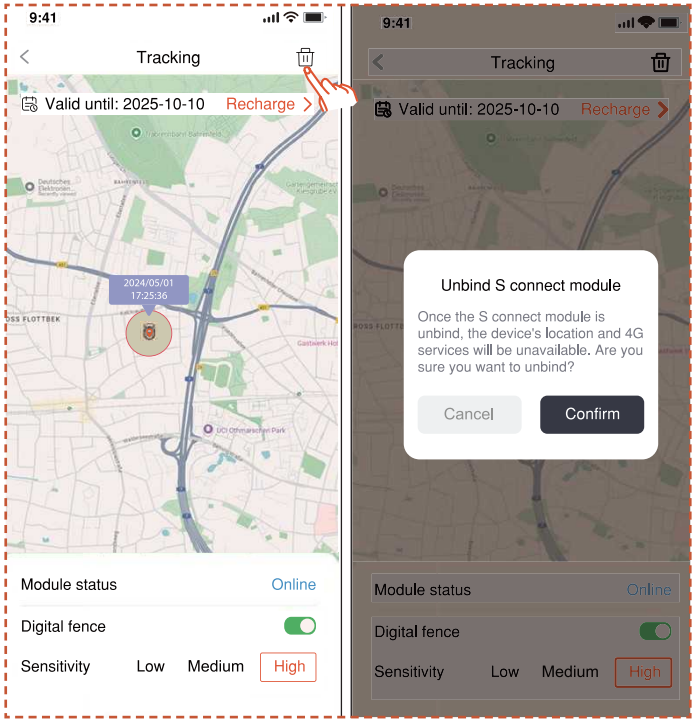

If you need to rebind the 4G Connect Module after unbinding:

1. Ensure that Bluetooth on your phone is turned on and remains connected to the machine.

2. Scan the QR code on the module to rebind it.

- Find QR code on the module

1. Turn the mower around, look at the bottom and find the red-marked area as shown in the diagram.

2. There is a module compartment that contains two plug wires

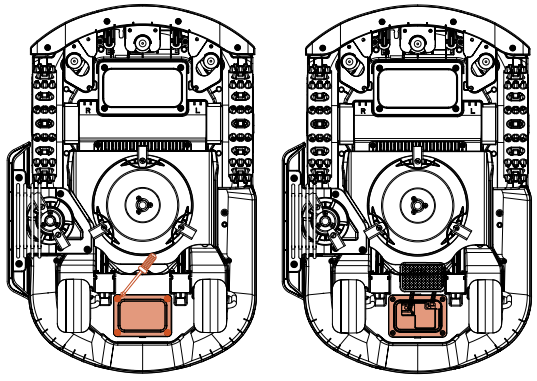

3. Find QR code here.

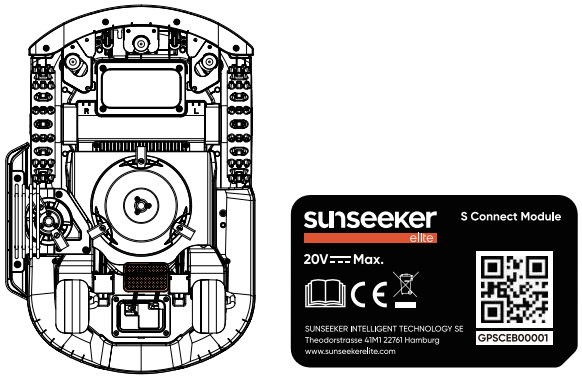

4. Put the module in place. Close the cover and tighten screws. Please tighten the screws in the order shown in the diagram

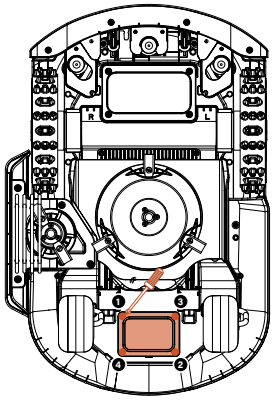

5.6 IoT

The Platform X Gen 2 is an Internet of Things (IoT) device. Connect the mower to the Internet via cellular network or your Wi-Fi network, enabling the following functionalities:

A. Firmware Updates Over-The-Air (OTA), keep your mower updated to the latest features.

B. Enable remote control through the network:

start mowing, stop mowing, return to charging station, set mowing schedule, set cutting height and other functions.

C. Remotely monitor the mowing progress and mower location.

D. Report error codes and the mower status through the network.

Network

Platform X Gen 2 uses Wi-Fi and 4G to connect to a network. See Wi-Fi Setting and 4G Setting for more details.

Note

- Platform X Gen 2 supports 2.4GHz and 5GHz Wi-Fi network.

Firmware updates

We will continue to update the mower's firmware. If there is a new version of the firmware, you will receive a pop-up notification in the app. It is recommended that you update as soon as the latest firmware is available.

When updating the firmware, the conditions below need to be met:

- The machine is on the charging station.

- The network is connected.

- The battery power is more than 30%.

- There is no mowing plan in an hour.

In the process of updating, the ambient light on the mower will flash blue. You can see the update progress on your app. After the update is completed, the ambient light of the mower will turn green.

WARNING

- DO NOT move the mower during the update process.

5.7 Obstacle Avoidance

Binocular camera

Binocular camera is part of the standard equipment of Platform X Gen 2. They are designed for visual boundary detection, prior obstacle avoidance and visual recognition of QR codes during the charging process, making the mower more intelligent.

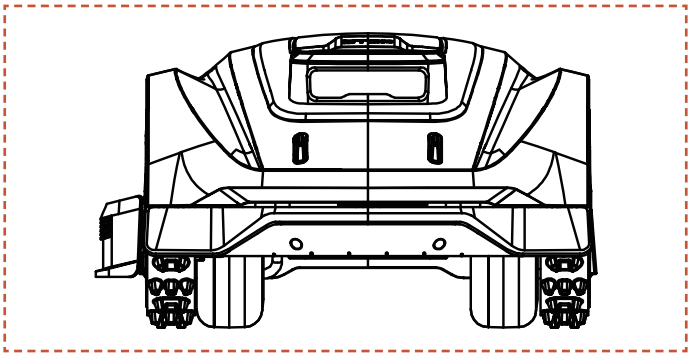

Note

If there are too many obstacles in your lawn, consider setting up no-go zones around them or removing some of the obstacles to improve the machine's efficiency.

Vision AI System

Equitpped with 3D binocular camera, Sunseeker Elite's Vision AI and Deep-learning System excels in perceiving the surrounding environment and navigating obstacles seamlessly. Supported by our proprietary deep learning algorithms, it consistently enhances its comprehension of garden landscapes through continuous data accumulation.

Bumper sensor

Sensors are installed inside the Platform X Gen 2 to detect obstacles. When the bumper bumps into an obstacle and triggers the sensor, the mower will go backward and avoid the obstacle.

Note

- Your Platform X Gen 2 is able to avoid objects after bumping into them. However, it is recommended to remove excess clutter before mowing.

6. Maintenance

A. Experience superior mowing results and extend the lifespan of your mower with Maintenance.

B. Regular inspection and upkeep by an adult every week are essential to ensure the optimal performance of the machince.

C. Safeguard your well-being by adhering to safety guidelines: refrain from performing maintenance while wearing open sandals or being barefoot.

D. Always prioritize safety by donning long trousers and work shoes during mower servicing.

E. Replace any damaged or worn parts promptly to guarantee seamless operation.

ONLY authorized service technicians are permitted to open and reseal the chassis compartment located behind the bumper. The Limited Warranty may be voided if you perform your own servicing.

NOTICE: INSURANCE

You might not be covered for accidents involving this product by your insurance policies. Please get in touch with your insurance provider or agent to find out if coverage is offered.

6.1 Cleaning

A. Turn off the mower.

B. Utilize Sunseeker Elite Cleaning Brush or cloth to meticulously clean the exterior, avoiding any corrosive solvents such as alcohol, gasoline, or acetone. These substances have the potential to cause harm to both the aesthetics and internal components of your mower.

Note

- For seamless docking, it is crucial to regularly examine and cleanse the charging station from any debris or mud accumulation.

- Ensure that all connecting parts of the charging station, extension cable, and power supply remain unobstructed for optimal performance.

Chassis and blade disc

A. To clean the chassis and blade disc, it is recommended to use Sunseeker Elite Cleaning Brush or a water hose.

B. Do not use a high-pressure washer as it can cause damage.

C. Ensure that the blade disc rotates smoothly and the blades have the ability to pivot without any restrictions.

CAUTION

- High pressure water can leak into the sealings and damage electronic and mechanical parts.

Wheels

Grass on the wheels can impair the performance of the mower when climbing slopes. Use the brush to remove mud or other objects in between to ensure a good grip.

Rain sensor

A. Check the rain sensor once a month and make sure that it is not covered by mud, grass or other objects.

B. Wash mud, grass or other objects off or use a soft brush to clean it.

C. Dry the sensor area after cleaning to prevent it from being triggered as it would be by rain.

6.2 Replace Blades

Camera

Clean the camera regularly to keep it in good condition. Use a clean, soft cotton cloth to avoid scratching the lens.

WARNING

- Make sure that the mower is powered off before cleaning.
- When the mower is upside down, turn it off.

For improved mowing performance and safety, it is recommended to change the mower's screws and blades every 1-2 months if it is used frequently. For a safe cutting system, replace all blades along with their screws at the same time. Refer to section "Specification > accessories" for parts can be used.

WARNING

- When inspecting or servicing the blade, wear thick gloves.
- DO NOT reuse the screws. Serious injury may result from doing this.
- We strongly advise using the correct screws and original blades that have been sold by us. (NO.80201457).

How to replace the blades

A. Turn off the mower.

B. Set the mower upside-down on a spotless, soft surface to prevent scratches.

C. Use a cross-tip screwdriver to loosen the screws.

D. Remove the screws and blades.

E. Fasten the new blades and screws (Torque: 1.0+0.2 N.m). Make sure that the blades can pivot freely.

Note

- Replace the screws with a standard torque of 1.0+0.2 N.m. Incorrect torque may lead to avoidable issues.

- Ensure that the mower is turned off and check the blades for proper application. Check for abnormal noise or shaking.

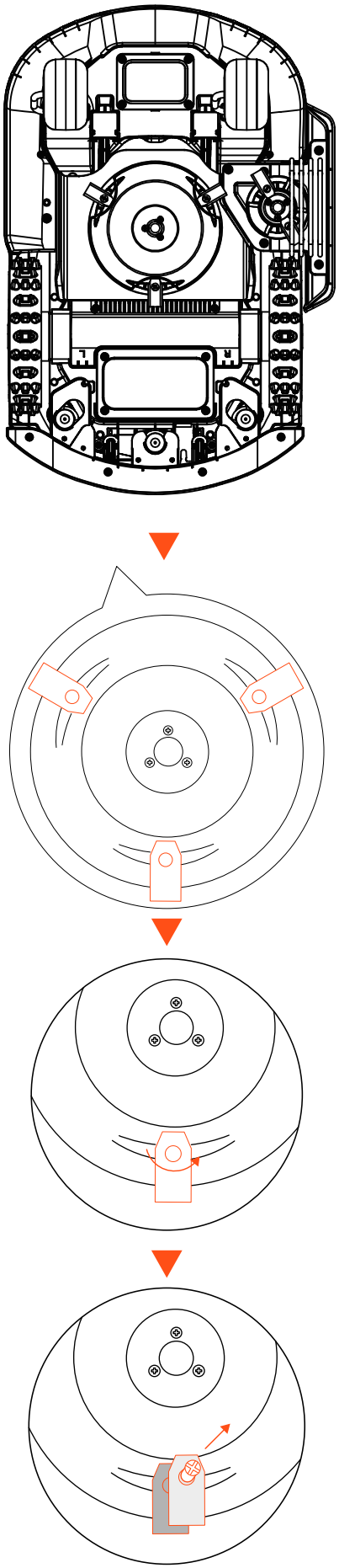

6.3 Transportation

Make sure that the safety of the mower during long-distance transportation by utilizing the original packaging. Before lifting, moving, or transporting the product, make sure to power it off. Handle with care and avoid violent force, such as throwing and heavy pressure. Never pick up or carry the mower while the motor is running.

How to move or lift properly

Carry the mower by the handle. Keep the blade disc facing away from your body.

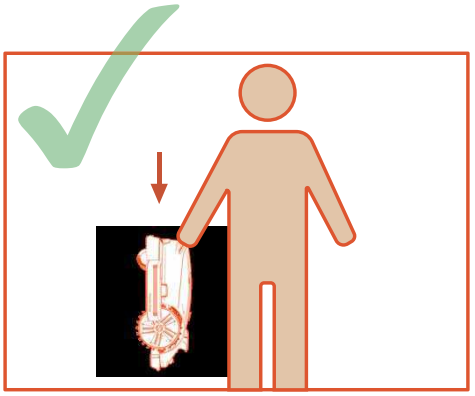

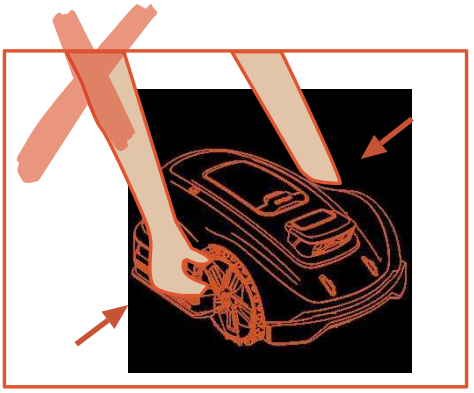

6.4 Battery

A. Before storing, fully charge the battery to prevent over-discharge and harm to the electrical parts.

B. The Limited Warranty will not protect against over-discharge battery damage.

C. DO NOT charge the battery pack in air temperatures below 5 °C (41 °F), or above 40 °C (104 °F).

D. If the battery pack is charged when the air temperature is between 18 °C and 25 °C, it can extends its life and improve its performance.

E. Battery pack performs best when it is operated at normal room temperature (20 °C±5 °C).

Note

- The battery life depends on how often the product is used and the total working hours. When the operation time is significantly shorter than usual per full charge or

the lawn is not well-cut, it is recommended to replace the battery.

How to replace the battery

A. Turn off the mower.

B. Place the lawnmower upside-down on a spotless, soft surface.

C. Loosen the 4 screws holding the battery compartment in place with a cross-tip screwdriver.

D. Disconnect the plug.

E. Take out the battery pack and replace it with the new one.

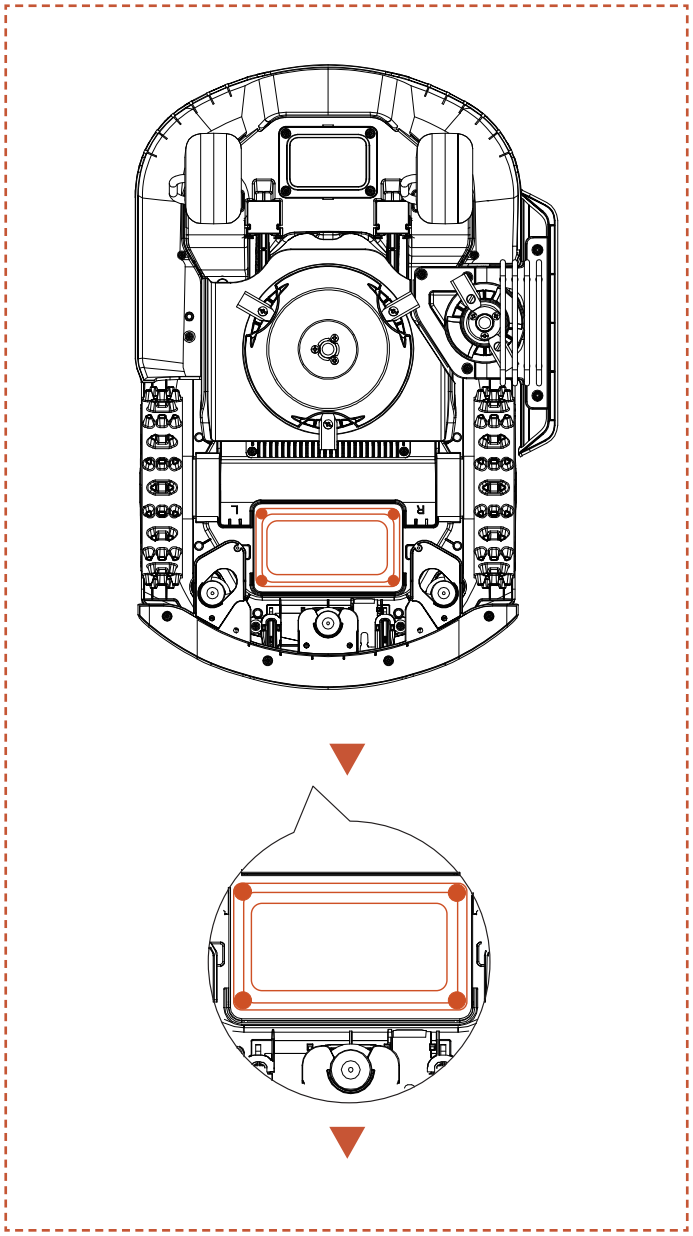

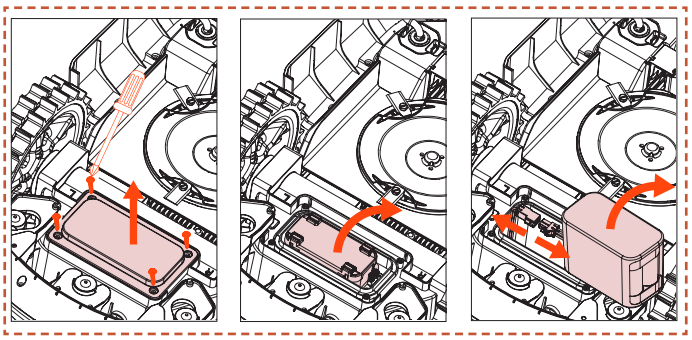

WARNING

- Use only the original battery pack or that of the same model as specified by Sunseeker Elite. Each mower contains one battery pack.
- Depending on the specific mower model, the rated capacity of the battery is 5000 mAh or 10000 mAh.
- Do not use non-rechargeable batteries. For the purposes of recharging the battery, only use the detachable supply unit provided with this product.
- Avoid breaking or disassembling the battery casing. Avoid contacting with metal objects to prevent short circuits. Keep away from heat sources, fire, and direct sunlight.
- Please get in touch with your point-of-sale, your local or regional waste management office, or your household waste disposal service for more information about battery and electrical waste.
- It is not intended for the battery compartment to be opened frequently. If a new battery is required, only then should you open the battery compartment.
- The battery pack contains electrolytes. If the electrolyte leakage comes into contact with your skin, wash off with soap and water immediately. Get medical help in case of eye contact and immediately flush the eyes with plenty of water for at least 15 minutes without rubbing.

6.5 Power Supply

Disconnect the power supply:

A. Before clearing a blockage.

B. Before checking, cleaning or working on the machine.

C. After striking a foreign object to inspect the machine for damage.

D. Regularly examine the cable, plug, enclosure and other parts. If any damage or signs of aging are found, stop using immediately.

WARNING

- NEVER use a damaged power supply for operation. To prevent a hazard, the damaged supply cable must be replaced by the manufacturer, its service agent, or other appropriately qualified individuals. If the extension cable is faulty, replace it with a Sunseeker Elite approved 10 m cable.

- NEVER touch an extension cable or damaged cord before it has been unplugged from the power source or connect it to the power supply. A damaged cable may cause contact with electrical components.
- The power supply should not be used with any other device or battery as this increases the risk of electrical shock, fire, or personal injury. If you use anything other than original batteries, product safety cannot be guaranteed.
- DO NOT charge when the battery is leaking.
- Keep the extension cable away from moving hazardous parts to avoid damage to the cables which can lead to contact with live parts.

Recommendation

Connect the mower and/or its peripherals only to a supply circuit protected by a residual current device (RCD) with a tripping current of not more than 30 mA.

6.6 Storage

A. Make sure that the mower is fully charged and turned off before storing it to prevent over-discharge, which could result in permanent damage.

B. Store in a dry, cool place indoors. Exposure to sunlight and extreme temperatures (either hot or cold) will accelerate the aging process of components and may cause permanent damage.

C. Keep chemicals and heat sources (stoves, radiators, etc.) away from the mower, charging station, and power supply.

D. Store the power supply in an area with good ventilation and protect it from moisture.

WARNING

- Unplug the power supply from the power socket if a thunderstorm is predicted. Disconnect all wires and cables that are attached to the charging station. Reconnect when there is no longer a possibility of a thunderstorm.

Extra requirements for winter storage

The mower:

A. Clean the mower thoroughly before storage.

B. Check the components subject to wear such as the blades.

C. Repair or replace them if they are in poor condition.

D. Store the mower in a dry and frost-free place, while standing on all wheels, preferably in the original packaging.

The charging station:

A. Disconnect from the charging station and unplug the power supply from the power outlet.

B. Bring the charging station inside if the ambient temperature falls below -20°C.

6.7 Recycling and End-of-life Disposal

This product is NOT household waste. Get in touch with your municipality, point of sale, or domestic waste service for information on recycling.

WARNING

- This product should not be disposed of in a landfill, burned, or combined with regular household trash. Electrical components may cause danger or serious damage.

7. FAQ and Troubleshooting

7.1 Error message

LED code	App message	Solution
E1	Robot out of work zone	1. Confirm if the machine is outside the map. Bring it back and double check the installation. 2. Confirm whether the user has moved the Antenna or charging station. Moving Antenna need to start working from charging station. Moving charging station will need remaping. 3. Check if the Antenna is installed correctly and if there are any obstructions. 4. Check if the machine is obstructed. 5. Check if there are any huge obstacles blocking the signal between the Antenna and the machine.
E2	Left wheel motor overcurrent (blocked) error	Left wheel motor is stuck, please remove obstacles.
	Right wheel motor overcurrent (blocked) error	Right wheel motor is stuck, please remove obstacles.
E3	Cutter motor overcurrent (blocked) error	Cutter motor is stuck, please remove obstacles.
E4	Robot bumper stuck	Confirm if the bumper has stayed in right place. Try to place it back.
E5	Robot lifted	1. Confirm if the machine has been lifted. 2. Confirm if the machine is stuck and E5 the front wheel is suspended
E6	Robot flipped	Confirm if the machine is turned over.
E7	Robot tilted	Confirm if the machine is placed on uneven ground.
E8	Failure to dock on the charging station during recharging	1. Unclean charging contacts on mower or charging station, please clean them with alcohol. 2. Check if the light on charging station is on, maybe charging station has no power. 3. Check if the charging station is installed on a flat surface. If it is uneven, adjust the position of the charging station. 4. Confirm whether the user has moved the Antenna or charging station. Moving Antenna need to start working from charging station. Moving charging station will need remap. 5. Check if there are any obstacles in front of the charging station. If there are any obstacles, please remove them. 6. Check if the Antenna is installed correctly and if there are any obstructions. 7. Check if the machine is obstructed at the charging station area. 8. Check if there are any huge obstacles blocking the signal between the Antenna and the machine. 9. The QR code on the charging station is dirty or damaged, try to clean it or order a new one from service center. 10. Check if the magnetic strip at the bottom of the floor has fallen out, put it back.
E9	Robot trapped	1. Confirm if there are too many obstacles around the machine. 2. The robot entered a narrow space and couldn't get out. 3. There is a visual misidentification in this area. Use the function of a safe zone to ignore the visual recognition results. 4. Mower is Slipping.
	Out of station error	
	Out of station timeout	
E10	Firmware upgrade failed	1. Check if the WiFi signal is very weak 2. Check if the machine is charging on a charging station
E12	Firmware upgrade failed	1. Place the machine on the charging station to see if it can be fully charged. 2. Check the lights on the charging station to confirm if there is electricity on the charging station 3. check if the contacts of charging station and mower are corroded. Clean these contacts with alcohol.

LED code	App message	Solution
E13	Charging abnormality	1. Unclean charging contacts on mower or charging station, please clean them with alcohol. 2. Check if the light on charging station is on, maybe charging station has no power. 3. Check if the charging station is installed on a flat surface. If it is uneven, adjust the position of the charging station.
E14	The current map area is too large and exceeds the maximum working area supported by the robot	Build a new map within the nominal capability range of product.
E17	Path plan failed, please check whether any obstacles around the robot	1. Confirm if there are too many obstacles around the machine. 2. The robot entered a narrow space and couldn't get out. 3. There is a visual misidentification in this area. Use the function of a safe zone to ignore the visual recognition results. 4. Confirm if the charging station is out of map and customer doesn't build a corridor from station to the map. 5. Try to rebuild the corridors between different areas and rebuild the connecting corridors between charging stations and the map if it's out of map.
	Timeout finding charging station	1. Confirm whether the user has moved the Antenna or charging station. Moving Antenna need to start working from charging station. Moving charging station will need remap. 2. Check if the machine is stuck and the wheels are slipping 3. Check if the Antenna is installed correctly and if there are any obstructions. 4. Check if the machine is obstructed at the charging station area. 5. Check if there are any huge obstacles blocking the signal between the Antenna and the machine.
E18	Low battery cannot start to work	Confirm if the battery pack is too low, and let it work after it is fully charged.
E19	Configuring the network failed	1. There are 4 QR codes at the tail of the machine, and when adding a machine, you need to select the first QR code. 2. Confirm if the Bluetooth on the phone is turned on and if it is within a range of 1 meter from the machine. 3. Have you entered the correct startup password, which defaults to 0000. 4. Is the wifi 2.4 GHz? our product only support 2.4 GHz wifi. 5. Is the WiFi password correct? Please double check it.
E21	RTK is initializing, please wait	1. Has it just turned on? Restarting the machine takes a few minutes to complete the initialization process. 2. Check if the Antenna is installed correctly and if there are any obstructions. 3. Check if the machine is obstructed. 4. Check if there are any huge obstacles blocking the signal between the Antenna and the machine.
E22	The front camera is obscured	Please wipe the camera before starting.
	Unable to work in the dark	1. Please check if you have turned on the night work mode. 2. Please check if the camera is cover by some object.
E23	Empty Map Error	Please create a map before starting.
E24	Antenna Signal missing	1. Check if the Antenna has power. 2. Check if there are any huge obstacles blocking the signal between the Antenna and the machine. 3. Try to reconnect Antenna through APP.
E25	Mapping failed	1. Please confirm if the route you are taking is closed 2. Confirm if the machine is online 3. Check if the Antenna is installed correctly and if there are any obstructions. 4. Check if the machine is obstructed 5. Check if there are any huge obstacles blocking the signal between the Antenna and the machine.

LED code	App message	Solution
E26	RTK calibrate failed	1. Check if the Antenna is installed correctly and if there are any obstructions. 2. Check if the machine is obstructed. 3. Check if there are any huge obstacles blocking the signal between the Antenna and the machine. 4. Please check if the machine is stuck, clear any obstacles, and restart.
BP	Battery temperature error	Confirm if the ambient temperature is too high or too low, wait until the temperature returns to normal before letting the mower work.
LOCK	PIN error, robot locked	1. Please enter the correct password. 2. If you forget your password, you can reset it to 0000 by resetting the factory settings through the app. 3. If the mobile app is not connected to the machine, please contact service center.
NA	Unable to reach other work areas, will go back to charging station	1. Confirm if there are too many obstacles around the machine 2. The robot entered a narrow space and couldn't get out 3. There is a visual misidentification in this area, Use the function of a safe zone to ignore the visual recognition results 4. Try to rebuild the corridors between different areas and rebuild the connecting corridors between charging stations and the map if it's out of map.
	Charging is not completed, the schedule task is not executed	The schedule task is not executed because of charging, please wait until battery is fully charged.
	Antenna position error	1. Check if the Antenna is installed correctly and if there are any obstructions. 2. Check if the machine is obstructed. 3. Check if there are any huge obstacles blocking the signal between the Antenna and the machine.
	Charging station abnormality at working	1. Confirm whether the user has moved the Antenna or charging station. Moving Antenna need to start working from charging station. Moving charging station will need remap. 2. Check if the Antenna is installed correctly and if there are any obstructions. 3. Check if the machine is obstructed at the charging station area. 4. Check if there are any huge obstacles blocking the signal between the Antenna and the machine.
Err	Incorrect password	1. Reset password through APP. 2. Contact service center for resolution.
Minute Countdown	Rain delay is not over yet, cannot start working automatically	The schedule task is not executed because of rain delay, You need to wait for the rain countdown to end to turn off the rain delay function
STOP	MCU is in "STOP" mode, the device can not work. If you want to re-start, please click "START" and "OK" on control panel	1. If you have pressed the stop button before, need to click "START" and "OK" to restart. 2.Check if the red stop button is stuck, click "START" and "OK" to restart after cleaning is complete.
EE	Display board communication failed	Please contact service center for help.
	Driving motor communication failed	
	Magnetic sensor connection failure	
	IMU communication error	
	IMU data abnormality	
	RTK module communication failure	

Instructions on how to proceed in case of abnormal vibrations:
A. Turn off the machine.
B. Turn the machine 180 degrees.
C. Check the condition of the blades for damage or malfunction.
D. It is recommended to replace all three blades.
E. Turn the machine back over to start working.

7.2 Trouble shooting

If you encounter any product or app-related problems, common issues and questions, check out the FAQ articles on the Sunseeker official website (www.sunseekerelite.com) or from the 'Help & Guidance' section from the App.

8. Important Information

8.1 Data Privacy

Processing of personal data within Platform X Gen 2

▪ Who and why?

When you register for and use Sunseeker's Platform X Gen 2, Sunseeker Elite (or "we"), as the controller, will process your personal data. We will process your personal data in order to:

1. Provide you with Platform X Gen 2 connection or to make you an offer for such service. The legal basis is that the processing is necessary for the performance of the contract that you have entered into with us, or to take steps prior to entering into a contract with us.

2. Further develop and improve our products and services. The legal basis is our legitimate interest in developing and improving our products and services.

3. Enable connectivity of Platform X Gen 2 (Internet of Things): use partner integrations (for example smart assistants, including voice enabled devices); use connectivity platforms to connect Platform X Gen 2 to third party devices, apps, and services; and build your own smart home integration. The legal basis is that the processing is necessary for the performance of the contract that you have entered into with us.

4. Provide you with relevant information relating to your Platform X Gen 2 experience. The legal basis is our legitimate interest to keep you informed of your specific products and services and its features.

5. Provide you with support and troubleshooting regarding Platform X Gen 2. The legal basis is that the processing is necessary for the performance of the contract that you have entered into with us.

If you have given us your consent (in which case the legal basis is your consent), we may also process your personal data for the following purposes:

1. Send you customized advertisements and newsletters about our products and services.

2. Send you customer surveys and analyze the input you provide as further detailed in such communication.

Your data will be processed for as long as it is required by Sunseeker Elite to fulfil the above-mentioned purposes, but under no circumstances for longer than the applicable laws allow.

▪ What personal data do we process?

We may process the following personal data:

1. Personal details: first and last name, nationality, language preferences;

2. Contact details: email address, postal address;

3. Account information: account age, password, account number;

4. Other data related to your Platform X Gen 2: mower name, pairing names, actions triggered through the use of partner integrations, and device information.

▪ Use of location data

Some of our services only work if we can determine the location of your mower (e.g. weather display). When you share your mower location with us, the data is stored as part of your profile and may be sent to third parties in pseudonymized form for the purposes of providing the relevant service (e.g. to park the mower in case of heavy rain).

8.2 Limited Warranty

This Limited Warranty covers only defects in materials or workmanship of the product and its components when used under normal, ordinary conditions. If a defect covered by this Limited Warranty arises, Sunseeker or its authorized representatives, at their sole discretion, will repair or replace the defective Product or components in accordance with this Limited Warranty. The applicable warranty period begins on the date of original purchase from Sunseeker or an authorized Sunseeker reseller, distributor, or dealer.

Warranty Conditions

Registration: Register the product online at **www.sunseekerelite.com** within 30 days of purchase to receive a 36-month warranty. Without registration, a 24-month warranty will apply.

Battery Warranty: Battery packs are covered for a 12-month period only, regardless of online registration.

Proper Use: The product must not have been misused, abused, neglected, altered, modified, or repaired by anyone other than an authorized service center.

Approved Parts: Only Sunseeker Elite-approved accessories and parts may be used with this product.

Non-Commercial Use: The product must not be used for trade, professional, or rental purposes.

Damage Prevention: The product must not have sustained damage due to foreign objects, substances, or accidents.

Storage Conditions: The battery and product must be stored indoors if the outside temperature is below 0°C.

Exclusions from Warranty

Normal Wear and Tear: Components that experience natural wear and tear from standard use, such as blades, are not covered under this warranty.

Unauthorized Maintenance: Damage, malfunctions, or failures resulting from unauthorized or improper maintenance, handling, or overloading are excluded.

High-Pressure Washer Damage: Damage caused by exposure to high-pressure washing is not covered.

To make a warranty claim, you must provide proof of purchase in the form of a valid receipt that shows the date and place of purchase.

This warranty is in addition to your statutory rights and does not cover any accessories supplied with the product. All repairs and replacement products are covered under the limited warranty for the remainder of the original warranty period from the date of purchase.

8.3 Disclaimers

We provide customers with after-sale services, excluding the following circumstances:

1. Crashes damage caused by non-manufacturing factors, including but not limited to, user errors.

2. Damage caused by unauthorized modification, disassembly, or shell opening not in accordance with official instructions or manuals.

3. Damage caused by improper installation, incorrect use, or operation not in accordance with official instructions or manuals.

4. Damage caused by a non-authorized service provider.

5. Damage caused by unauthorized modification of circuits and/or mismatch or misuse of the battery and charger.

6. Damage caused by users who do not follow instructions and manual recommendations.

7. Damage caused by operation in bad lawn conditions (i.e. large areas of puddles when restricted areas are not properly set, locations with abundance of stones covering lawn surface, etc.)

8. Damage caused by operating the product in environments with electromagnetic interference, including mining areas or proximity to radio transmission towers, high-voltage wires, substations, etc.

9. Damage caused by operating the product in environments suffering from interference from other wireless devices, such as transmitters, video-downlinks, Wi-Fi signals, etc.

10. Damage caused by reliability or compatibility issues when using unauthorized third-party parts.

11. Damage caused by operating the unit with a low-charged or defective battery.

12. Damage caused by unpredictable factors such as car collisions, wild animal attacks, floods, etc.

This content is subject to change without prior notice.

WARNING for button cell or coin battery:

a) Remove and immediately recycle or dispose of used batteries according to local regulations and keep away from children.

b) Do NOT dispose of batteries in household trash or incinerate.

c) Even used batteries may cause severe injury or death.

d) Call a local poison control center for treatment information.

e) Battery type: CR2032.

f) Nominal voltage: 3.0 Vdc.

g) Non-rechargeable batteries are not to be recharged.

h) Do not force discharge, recharge, disassemble, heat above (manufacturer's specified temperature rating) or incinerate. Doing so may result in injury due to venting, leakage or explosion resulting in chemical burns.

i) The product contains non-replaceable button cell.

8.4 Contact Us

Sunseeker Intelligent Technology SE

Address: Theodorstraße 41M1, D-22761 Hamburg

Website: www.sunseekerelite.com

EN

EC Declaration of conformity

Manufacturer:
Zhejiang Sunseeker Industrial Co., Ltd.
988 Jinde Rd. Jiangdong Industrial Park, Jinhua, Zhejiang 321000 P.R. CHINA
Declares and assumes liability that the product:
Brand Name: SUNSEEKER, sunseeker elite
Product name: Robotic Lawn Mower
Model: RMX800N20V, RMX1200N20V, RMX601M20V, RMX1001M20V, RMX801M20V, RMX802M20V, RMX803N20V, RMX1203N20V
Conform(s) to the following directives:

1. Radio Equipment Directive (2014/53/EU)
2. Machinery Directive (2006/42/EC)
3. RoHS Directive (2011/65/EU) and amending directive ((EU)2015/863)
4. Battery Regulation (EU) 2023/1542
5. Schedule 2 of 2023 No. 1007 CONSUMER PROTECTION

This declaration has been issued under the sole responsibility of the manufacturer.
The object of the declaration is in conformity with relevant Union harmonization legislation.
References to the Relevant Union Harmonisation Legislation:
EN 50636-2-107: 2015+A1:2018+A2: 2020+A3: 2021
EN 60335-1:2012+A11:2014+A13:2017+ A1:2019 + A2:2019+ A14:2019+A15:2021

EN IEC 55014-1:2021	EN IEC 55014-2:2021	EN IEC 61000-3-2:2019+A1:2021+A2:2024
EN 61000-3-3:2013+A1:2019+A2:2021	EN 301 489-1 V2.2.3	EN 301 489-3 V2.3.2
EN 301 489-17 V3.3.1	EN 300 440 V2.2.1	EN 301 893 V2.1.1
EN 301 489-19 V2.2.1	EN 301 489-52 V1.2.1	EN 301 511 V12.5.1
EN 301 908-1 V15.2.1	EN 301 908-13 V13.2.1	EN 303 413 V1.2.1
EN 300 328 V2.2.2	EN 62311: 2008	EN IEC 62311: 2020
EN 50665: 2017	EN 62321-1:2013	EN18031-1: 2024
EN18031-2: 2024	EN IEC 62321-2:2021	EN 62321-3-1:2014
EN 62321-8:2017	IEC 62133-2:2017+A1:2021	EN62321-8:2017
EN 62321-4:2014 /A1:2017	EN 62321-5:2014	EN 62321-7-1:2015
EN 62321-7-2:2017	EN 62321-6:2015	

RF Exposure Information:

This device has been tested and meets applicable limits for Radio Frequency (RF) exposure.

This equipment must be installed and operated in accordance with provided instructions and the antenna(s) used for this transmitter must be installed to provide a separation distance of at least 30 cm from all persons and must not be co-located or operating in conjunction with any other antenna or transmitter.

Signed for and on behalf of:
Zhejiang Sunseeker Industrial Co., Ltd.
Place: Jinhua, Zhejiang P.R. CHINA
Date: 04-12-2025
Name: Harry Ran
Signature: Harry
Title: Chief Engineer

Authorized Representative:
Sunseeker Intelligent Technology SE
Theodorstrasse 41M1
22761 Hamburg
Hans-Peter Kuebler
Executive Director

Inhaltsverzeichnis

1. Sicherheit und Vorschriften 36
1.1 Allgemeines 36
1.2 Allgemeine Sicherheitshinweise 36
1.3 Sicherheitshinweise für die Installation 38
1.4 Sicherheitshinweise für den täglichen Betrieb 38
1.5 Sicherheitshinweise für die Wartung 38
1.6 Akku-Sicherheit 38

2. Symbole und Aufkleber 38

3. Inhalt und Spezifikation 39
3.1 Verpackungsinhalt 39
3.2 Teile und Funktionen 40
3.3 Spezifikationen 41

4. Installation und Kartierung 42
4.1 Vorbereitungen 43
4.2 Aktivieren des Rasenmähers 43
4.3 App-Verbindung 44
4.4 Installieren der Ladestation 44
4.5 Kartierung 45
4.6 netRTK-Einstellungen 48

5. Täglicher Betrieb 49
5.1 Anzeige und Steuerung am Rasenmäher 49
5.2 Ändern des PIN-Codes 50
5.3 Einstellen des Arbeitsplans 50
5.4 Einführung in die APP 52
5.5 S Connect Modul 53
5.6 IoT 55
5.7 Hindernisvermeidung 55

6. Wartung 55
6.1 Reinigung 56
6.2 Ersetzen der Messer 56
6.3 Transport 57
6.4 Akku 57
6.5 Stromversorgung 58
6.6 Lagerung 59
6.7 Recycling und Entsorgung von Altgeräten 59

7. FAQ und Fehlerbehebung 60
7.1 Fehlermeldung 60
7.2 Fehlersuche 62

8. Wichtige Informationen 63
8.1 Datenschutz 63
8.2 Eingeschränkte Garantie 63
8.3 Haftungsausschlüsse 64
8.4 Kontaktieren Sie uns 64

1. Sicherheit und Vorschriften

1.1 Allgemeines

WICHTIG
VOR GEBRAUCH SORGFÄLTIG LESEN
FÜR NACHSCHLAGEZWECKE AUFBEWAHREN

Bestimmungsgemäße Verwendung

Dieses Gartenprodukt ist nur zum Rasenmähen bestimmt und schneidet das Gras automatisch zu jeder Tageszeit. Jeder über die bestimmungsgemäße Verwendung hinausgehende Gebrauch kann Gefahren bergen, die zu Verletzungen oder Sachschäden führen können. Um die Sicherheit zu gewährleisten und Unfälle zu vermeiden, ist es unerlässlich, sich strikt an die vorgegebenen Richtlinien zu halten.

Nicht bestimmungsgemäße Verwendung

Dieses Gartenprodukt ist nicht für die Verwendung durch Kinder unter 14 Jahren oder Personen mit eingeschränkten physischen, sensorischen oder geistigen Fähigkeiten oder Personen, denen es an Erfahrung und Wissen mangelt, bestimmt, es sei denn, sie werden von einer für ihre Sicherheit verantwortlichen Person beaufsichtigt oder erhalten Anweisungen zur Verwendung des Produkts.

Unsachgemäße Verwendung umfasst, ist aber nicht beschränkt auf den Transport von Personen, Kindern oder Tieren auf der Maschine; den Transport durch die Maschine; die Verwendung der Maschine zum Ziehen oder Schieben von Lasten; und den Einsatz der Maschine zum Schneiden von anderer Vegetation als Gras.

Restrisiken- Tragen Sie Schutzhandschuhe und eine Schutzbrille bei Wartungsarbeiten oder beim Austausch der Messer, um Verletzungen zu vermeiden.

Das Kabel zwischen Netzteil und Ladestation darf nicht verlängert werden.

- Beim Betrieb der Maschine in öffentlichen Bereichen müssen Warnschilder um den Arbeitsbereich herum aufgestellt werden. Die Schilder müssen folgenden Text deutlich anzeigen:

WARNUNG

- Berühren Sie keine gefährlichen sich bewegenden Teile, bevor sie nicht vollständig zum Stillstand gekommen sind.

- Verlegen Sie Netzkabel, Netzteil, Verlängerungskabel und alle anderen elektrischen Kabel, die nicht zum Produkt gehören, außerhalb des Schneidbereichs, um deren Abstand zu gefährlichen beweglichen Teilen einzuhalten und eine Beschädigung von Kabeln, die mit stromführenden Teilen in Berührung kommen können, zu vermeiden. Bei Nichtbeachtung der Anweisungen in der Bedienungsanleitung besteht für die Bedienperson oder umstehende Personen Verletzungs- oder Lebensgefahr.

- Automatischer Rasenmäher! Von der Maschine fernhalten! Kinder müssen beaufsichtigt werden!

- Eine Warnung, dass Kinder, Personen mit eingeschränkten physischen, sensorischen oder mentalen Fähigkeiten oder mangelnder Erfahrung und Wissen oder Personen, die mit diesen Anweisungen nicht vertraut sind, die Maschine niemals benutzen dürfen; lokale Vorschriften können das Alter des Bedieners einschränken.

- Eine Warnung, Kindern nicht zu erlauben, sich in der Nähe aufzuhalten oder mit der Maschine zu spielen, wenn diese in Betrieb ist.

- Bewahren Sie alle Sicherheitshinweise und Anweisungen zum Nachschlagen auf.

- Lesen Sie alle Sicherheitswarnungen, Anweisungen, Abbildungen und Spezifikationen, die diesem Produkt beiliegen. Die Nichtbeachtung auch nur einer der unten aufgeführten Anweisungen kann zu Stromschlägen, Bränden und/oder schweren Verletzungen führen.

- Beim Betrieb der Maschine in öffentlichen Bereichen müssen Warnschilder um den Arbeitsbereich herum aufgestellt werden. Die Schilder müssen folgenden Text deutlich anzeigen:

WARNUNG

- Automatischer Rasenmäher. Halten Sie sich von der Maschine fern. Kinder müssen beaufsichtigt werden!

- Das Gerät muss ausgeschaltet sein, wenn es nicht benutzt wird.

1.2 Allgemeine Sicherheitshinweise

Sicherheit im Arbeitsbereich

A. Betreiben Sie Maschinen nicht in explosionsgefährdeten Bereichen, wie z. B. in Gegenwart von entflammbaren Flüssigkeiten, Gasen oder Staub. Maschinen erzeugen Funken, die den Staub oder die Dämpfe entzünden können.

B. Lesen Sie die Anweisungen sorgfältig durch. Machen Sie sich mit den Bedienelementen und der ordnungsgemäßen Verwendung der Maschine vertraut.

C. Erlauben Sie niemals Personen, die mit diesen Anweisungen nicht vertraut sind, oder Kindern, die Maschine zu benutzen. Örtliche Vorschriften können das Alter der Bedienperson beschränken.

D. Der Bediener oder Benutzer ist für Unfälle oder Gefahren verantwortlich, die anderen Personen oder deren Eigentum zustoßen.

Elektrische Sicherheit

A. Netzstecker müssen in die Steckdose passen. Der Stecker darf auf keinen Fall verändert werden. Verwenden Sie keine Ladestecker mit geerdeten Geräten. Unveränderte Stecker und passende Steckdosen verringern das Risiko eines elektrischen Schlags.

B. Vermeiden Sie Körperkontakt mit geerdeten Oberflächen wie Rohren, Heizkörpern, Herden und Kühlschränken. Es besteht ein erhöhtes Stromschlagrisiko, wenn Ihr Körper geerdet ist.

C. Missbrauchen Sie die Stromkabel nicht. Verwenden Sie das Netzkabel niemals zum Tragen oder Ziehen des Geräts oder Herausziehen des Netzsteckers aus der Steckdose. Halten Sie Netzkabel von Hitze, Öl, scharfen Kanten oder beweglichen Teilen fern. Beschädigte oder verhedderte Netzkabel erhöhen die Gefahr eines Stromschlags.

D. Wenn der Betrieb eines netzbetriebenen Geräts an einem feuchten Ort unvermeidbar ist, verwenden Sie eine durch einen Fehlerstromschutzschalter (RCD) geschützte Stromversorgung. Der Einsatz eines Fehlerstromschutzschalters vermindert das Risiko eines Stromschlags.

E. Stellen Sie die korrekte Installation des automatischen Begrenzungssystems gemäß den Anweisungen sicher.

F. Überprüfen Sie regelmäßig den Bereich, in dem die Maschine eingesetzt werden soll, und entfernen Sie alle Steine, Stöcke, Drähte, Knochen und andere Hindernisse.

G. Überprüfen Sie die Messer, Messerbolzen und die Schneideinheit regelmäßig auf Verschleiß oder Beschädigung.

Ersetzen Sie abgenutzte oder beschädigte Messer und Bolzen satzweise, um die Unwucht zu vermeiden.

H. Bei Maschinen mit mehreren Spindeln ist Vorsicht geboten, da das Drehen eines Messers dazu führen kann, dass sich andere Messer drehen.

Persönliche Sicherheit

A. Erlauben Sie Personen, die mit der Maschine oder diesen Anweisungen nicht vertraut sind, nicht, die Maschine zu bedienen. Maschinen sind in den Händen von ungeschulten Personen gefährlich.

B. Bleiben Sie wachsam, achten Sie darauf, was Sie tun, und nutzen Sie Ihren gesunden Menschenverstand beim Betrieb der Maschine. Benutzen Sie keine Maschine, wenn Sie müde sind oder unter dem Einfluss von Drogen, Alkohol oder Medikamenten stehen. Ein Moment der Unaufmerksamkeit bei der Arbeit mit Maschinen kann zu schweren Verletzungen führen.

C. Entfernen Sie Einstellschlüssel oder Schraubenschlüssel, bevor Sie die Maschine in Betrieb nehmen. Ein Schraubenschlüssel oder ein Schlüssel, der in einem rotierenden Teil der Maschine bleibt, kann zu Verletzungen führen.

D. Achten Sie bei der manuellen Steuerung der Maschine stets auf einen sicheren Stand und das Gleichgewicht. Dies ermöglicht eine bessere Kontrolle der Maschine in unerwarteten Situationen.

E. Lassen Sie nicht zu, dass Vertrautheit durch häufigen Gebrauch von Maschinen dazu führt, dass Sie nachlässig werden und die Sicherheitsprinzipien der Maschine ignorieren. Eine unachtsame Handlung kann binnen Sekundenbruchteilen zu schweren Verletzungen führen.

Verwendung und Pflege der Maschine

A. Ziehen Sie den Stecker aus der Stromquelle und/oder entfernen Sie den Akkupack (falls abnehmbar) aus der Maschine oder anderen Geräten, bevor Sie Einstellungen vornehmen, Zubehör wechseln oder lagern. Solche präventiven Sicherheitsvorkehrungen verringern das Risiko eines unbeabsichtigten Starts.

B. Warten Sie Maschinen und Zubehör. Prüfen Sie, ob die beweglichen Teile falsch ausgerichtet sind oder verklemmt sind, ob Teile gebrochen sind und ob andere Bedingungen vorliegen, die den Betrieb der Maschine beeinträchtigen könnten. Wenn die Maschine beschädigt ist, lassen Sie sie vor der Verwendung reparieren. Viele Unfälle werden durch schlecht gewartete Maschinen und Zubehörteile verursacht.

C. Verwenden Sie die Maschine und das Zubehör gemäß diesen Anweisungen unter Berücksichtigung der Arbeitsbedingungen und der auszuführenden Arbeiten. Die Verwendung der Maschine für andere als die vorgesehenen Zwecke kann zu einer gefährlichen Situation führen.

D. Betreiben Sie die Maschine niemals mit defekten Schutzvorrichtungen oder ohne Sicherheitseinrichtungen.

E. Bringen Sie Hände oder Füße nicht in die Nähe oder unter rotierende Teile. Halten Sie sich stets von der Auslassöffnung fern.

F. Heben Sie niemals eine Maschine an oder tragen Sie sie, während der Motor läuft.

G. Aktivieren Sie die Gerätesperre/Stellen Sie die Maschine auf „LOCK“
- bevor Sie eine Blockade entfernen;
- bevor Sie die Maschine überprüfen, reinigen oder daran arbeiten.

H. Lassen Sie die Maschine nicht unbeaufsichtigt arbeiten, wenn Sie wissen, dass sich Haustiere, Kinder oder Personen in der Nähe befinden.

Reparatur

A. Lassen Sie Ihre Maschine von einer qualifizierten Reparaturperson warten, die nur identische Ersatzteile verwendet. Dadurch wird die Sicherheit der Maschine gewährleistet.

B. Halten Sie alle Muttern, Bolzen und Schrauben fest angezogen, um sicherzustellen, dass sich die Maschine in einem sicheren Arbeitszustand befindet.

C. Ersetzen Sie abgenutzte oder beschädigte Teile aus Sicherheitsgründen.

D. Stellen Sie sicher, dass die korrekten Messer ersetzt werden.

E. Stellen Sie sicher, dass die Akkus mit dem korrekten, vom Hersteller empfohlenen Ladegerät geladen werden. Bei unsachgemäßer Verwendung besteht die Gefahr eines Stromschlags, einer Überhitzung oder des Austretens ätzender Flüssigkeit aus dem Akku.

F. Spülen Sie bei Austritt von Elektrolyt mit Wasser/ Neutralisationsmittel; suchen Sie ärztliche Hilfe auf, wenn es in Kontakt mit den Augen usw. kommt.

G. Die Wartung der Maschine sollte gemäß den Anweisungen des Herstellers erfolgen.

Verwendung und Behandlung von AKKUBETRIEBENEN Werkzeugen

A. Laden Sie nur mit dem vom Hersteller angegebenen Ladegerät auf. Ein Ladegerät, das für einen bestimmten Akkutyp geeignet ist, kann bei Verwendung mit einem anderen Akkutyp eine Brandgefahr darstellen.

B. Verwenden Sie Elektrowerkzeuge nur mit speziell dafür vorgesehenen AKKUPACKS. Bei der Verwendung anderer AKKUPACKS besteht Verletzungs- und Brandgefahr.

C. Wenn der AKKUPACK nicht verwendet wird, halten Sie ihn von anderen Metallgegenständen wie Büroklammern, Münzen, Schlüsseln, Nägeln, Schrauben oder anderen kleinen Metallgegenständen fern, die eine Verbindung von einem Pol zum anderen herstellen können. Ein Kurzschluss zwischen den AKKUKONTAKTEN kann Verbrennungen oder Feuer zur Folge haben.

D. Bei unsachgemäßem Gebrauch kann Flüssigkeit aus dem AKKU austreten; vermeiden Sie den Kontakt. Vermeiden Sie den Kontakt mit dieser Flüssigkeit. Wenn Flüssigkeit in die Augen gelangt, suchen Sie zusätzlich ärztliche Hilfe auf. Wenn die Flüssigkeit in die Augen gelangt, nehmen Sie zusätzlich ärztliche Hilfe in Anspruch Aus dem AKKU austretende Akkumulatorsäure kann Reizungen oder Verätzungen verursachen.

E. Verwenden Sie keinen AKKUPACK oder kein Werkzeug, das beschädigt oder modifiziert ist. Beschädigte oder veränderte Akkus können sich unvorhersehbar verhalten und zu Feuer, EXPLOSIONEN oder Verletzungsgefahr führen.

F. Setzen Sie einen AKKUPACK oder ein Werkzeug keinem Feuer oder übermäßigen Temperaturen aus. Feuer oder Temperaturen über 130 °C können eine Explosion verursachen.

G. Befolgen Sie alle Ladeanweisungen und laden Sie den AKKUPACK oder das Werkzeug nicht außerhalb des in den Anweisungen angegebenen Temperaturbereichs. Unsachgemäßes Laden oder Laden außerhalb des zugelassenen Temperaturbereichs kann den AKKU beschädigen und die Brandgefahr erhöhen.

1.3 Sicherheitshinweise für die Installation

A. Installieren Sie die Ladestation, einschließlich jeglichen Zubehörs, nicht an einem Ort, der sich unter oder innerhalb von 24 Zoll von brennbarem Material befindet. Im Falle einer Fehlfunktion kann es zu einer Erwärmung der Ladestation und des Netzteils kommen, wodurch eine potenzielle Brandgefahr entsteht.

B. Bringen Sie das Netzteil nicht in einer Höhe an, in der die Gefahr besteht, dass es in Wasser gerät. Stellen Sie das Netzteil nicht auf den Boden.

C. Kapseln Sie das Netzteil nicht ein. Kondenswasser kann das Netzteil beschädigen und die Gefahr eines Stromschlags erhöhen.

D. Gültig für USA/Kanada. Wenn das Netzteil im Freien installiert ist: Stromschlaggefahr. Schließen Sie das Produkt nur an einer abgedeckten GFCI-Steckdose (RCD) der Klasse A mit wetterfestem Gehäuse und Zugang zum Einsetzen oder Entfernen der Abdeckung des Anschlusssteckers.

E. Installieren Sie die Ladestation nicht dort, wo die Gefahr von stehendem Wasser besteht.

1.4 Sicherheitshinweise für den täglichen Betrieb

A. Halten Sie Hände und Füße von den rotierenden Messern fern. Halten Sie Ihre Hände oder Füße nicht in die Nähe oder unter das Produkt, wenn der Schalter auf EIN gestellt ist.

B. Stoppen Sie das Produkt oder schalten Sie es auf AUS, wenn sich Personen, insbesondere Kinder oder Tiere, im Arbeitsbereich befinden.

C. C. Stellen Sie sicher, dass sich keine Gegenstände wie Steine, Äste, Werkzeuge oder Spielzeug auf dem Rasen befinden. Die Messer können beschädigt werden, wenn sie auf solche Gegenstände treffen.

D. D. Heben Sie das Produkt nicht an und bewegen Sie es nicht, wenn es auf EIN gestellt ist.

E. Lassen Sie das Produkt nicht mit Personen oder Tieren kollidieren. Wenn eine Person oder ein Tier mit dem Produkt in Berührung kommt, stoppen Sie das Produkt sofort.

F. Legen Sie keine Gegenstände auf das Produkt oder die Ladestation.

G. Verwenden Sie das Produkt nicht, wenn die STOP-Taste nicht funktioniert.

H. Schalten Sie das Produkt immer auf AUS, wenn es nicht in Betrieb ist.

I. Verwenden Sie das Produkt und einen Versenkregner nicht gleichzeitig. Verwenden Sie gleichzeitig die Arbeitsplan-Funktion.

J. Lassen Sie das Produkt nicht arbeiten, wenn stehendes Wasser im Arbeitsbereich vorhanden ist, wie z. B. ein Bereich mit Wasserlachen, die durch starken Regen entstanden sind.

1.5 Sicherheitshinweise für die Wartung

A. Schalten Sie das Produkt auf AUS, wenn Sie Wartungsarbeiten am Produkt durchführen.

B. Verwenden Sie keinen Hochdruckreiniger, um das Produkt zu reinigen. Verwenden Sie keine Lösungsmittel zur Reinigung des Produkts.

C. Ziehen Sie den Stecker von der Ladestation ab, bevor Sie die Ladestation reinigen oder warten.

1.6 Akku-Sicherheit

Lithium-Ionen-Akkus können explodieren oder Feuer verursachen, wenn sie zerlegt, kurzgeschlossen oder Wasser, Feuer oder hohen Temperaturen ausgesetzt werden. Behandeln Sie den Akku sorgsam, öffnen Sie ihn nicht und überlasten Sie ihn weder elektrisch noch mechanisch. Vermeiden Sie die Lagerung in direktem Sonnenlicht.

2. Symbole und Aufkleber

Bitte sehen Sie sich die Symbole auf dem Produkt und den Etiketten sorgfältig an und verstehen Sie ihre Bedeutung:

	WARNUNG: *Lesen Sie die Bedienungsanleitungen, bevor Sie das Produkt in Betrieb nehmen.*
STOP	***WARNUNG:*** *Schalten Sie das Produkt aus, bevor Sie an der Maschine arbeiten oder sie anheben.* *Berühren Sie niemals das rotierende Messer.*
	WARNUNG: *Halten Sie während des Betriebs einen Sicherheitsabstand zur Maschine ein. Halten Sie andere Personen aus dem Gefahrenbereich fern.*
	WARNUNG: *Fahren Sie nicht auf der Maschine.*
	Lesen Sie die Bedienungsanleitung.
CE	*CE-Konformitätszeichen.*
L_{WA} 60 dB	*Schallleistungspegel, bestimmt nach der europäischen Außenlärm-Richtlinie.* *60 dB für Messerteller*
	Entsorgen Sie dieses Produkt nicht über den normalen Hausmüll. Vergewissern Sie sich, dass das Produkt in Übereinstimmung mit den örtlichen gesetzlichen Vorschriften recycelt wird.
III	*Klasse III*
	DC
	Werfen Sie den Akku nicht ins Feuer und setzen Sie ihn keiner Wärmequelle aus.
	Tauchen Sie den Akku nicht in Wasser ein.
Li-ion	*„Recycelbar" Kennzeichen.*

	Dieser Akkupack darf nicht über den normalen Hausmüll entsorgt werden. Vergewissern Sie sich, dass der Akkupack in Übereinstimmung mit den örtlichen gesetzlichen Vorschriften recycelt wird.
T3.15A	*Durch eine Sicherung in Übereinstimmung mit dem Nennwert ersetzen.*
T2A	*Durch eine Sicherung in Übereinstimmung mit dem Nennwert ersetzen.*
	Klasse II Bauart.
IPX4	*Schutzarten durch Gehäuse (IP-Code)*
IPX5	
IP67	
	Abnehmbarer Teil des Netzteils
	SMPS mit integriertem kurzschlusssicherem Schutz Isolierungstransformator
	Schaltnetzteil (SMPS -Switch Mode Power Supply Unit)
cosφ:0.56	*Leistungsfaktor*
VI	*Energieeffizienz der Stufe 6*
	Um anzuzeigen, dass das Netzteil darf nicht verwendet werden, wenn Stifte des Steckerteils sind beschädigt.
	VORSICHT - rotierendes Messer nicht berühren
Max. 4800 min⁻¹	*Max 4800 min⁻¹*
106mm	*φ 106 mm für Trimm-Messerteller*

Symbole auf dem Roboter-Display

	Ein-/Ausschalten
START	*Start-Taste*
HOME	*Home-Taste*
OK	*OK-Taste*
	PIN-Code-Einstellung
	Zeiteinstellung
	Bluetooth
	WLAN

3. Inhalt und Spezifikation

3.1 Verpackungsinhalt

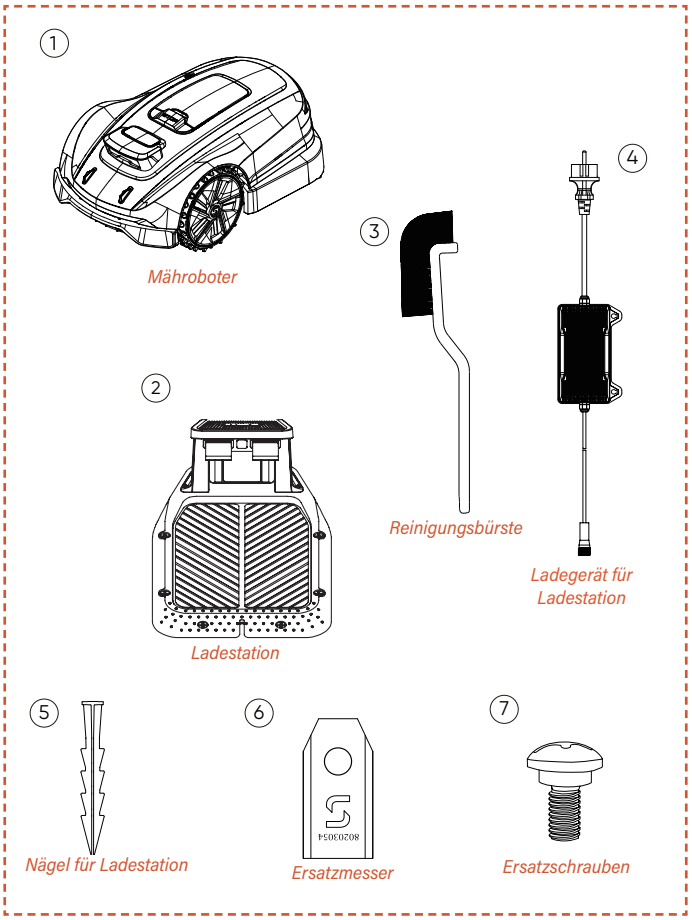

Mähroboter*1
Ladestation*1
Reinigungsbürste*1
Ladegerät für Ladestation*1
Nägel für Ladestation*8
Ersatzmesser*6
Ersatzschrauben*6

3.2 Teile und Funktionen

Draufsicht

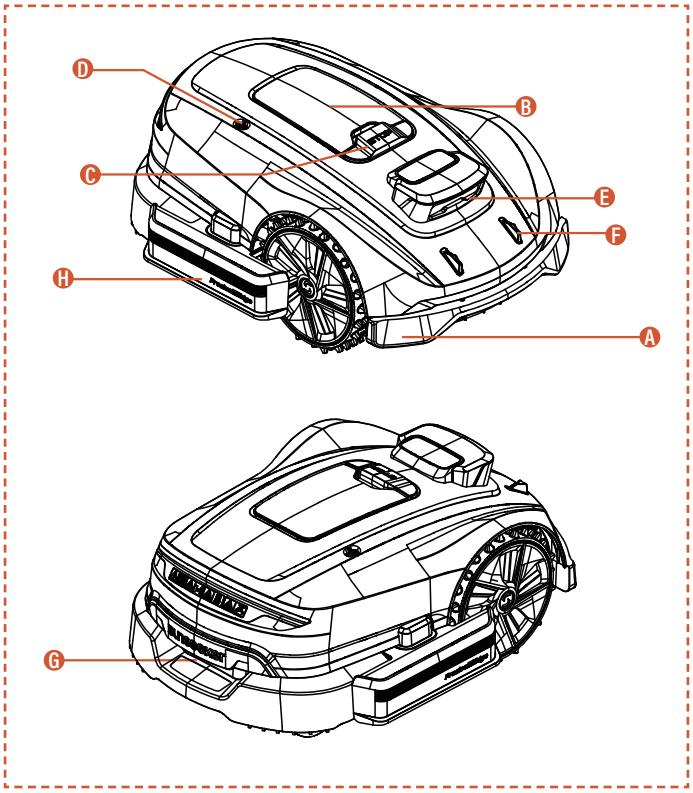

Unteransicht

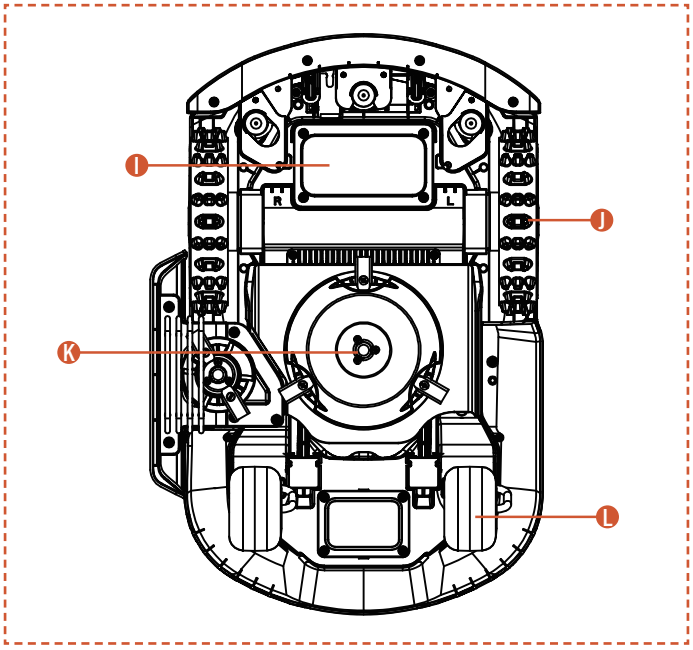

Hinweis

Tauchen Sie die Maschine nicht in Wasser, da dies die Komponenten beschädigen und zum Erlöschen der Garantie innerhalb der angegebenen Frist führen kann.

A. Stoßfänger
Wenn die visuelle Positionierung nicht verfügbar ist, kann der Stoßfänger den normalen Betrieb der Maschine sicherstellen.

B. Bedienfeld
Das Bedienfeld zum Ein- und Ausschalten der Maschine, um der Maschine Befehle zum Arbeiten oder Zurückkehren zu geben; usw. Das Bedienfeld befindet sich unter der Schutzabdeckung.
Bitte schließen Sie die Schutzabdeckung nach Benutzung des Bedienfelds.

C. STOP-Taste
Not-Aus-Taste zum Stoppen der Maschine in dringenden Situationen.

D. Regensensor
Der Regensensor kann Regen erkennen und die Maschine kann je nach Benutzereinstellung automatisch zur Ladestation zurückkehren, um Regen zu vermeiden.

E. Binokularkamera
Die KI-unterstützte binokulare Kamera hilft dem Mäher, Hindernisse zu erkennen und ihnen auszuweichen.

F. Ladeelektroden
Die Ladeelektroden an der Maschine verbinden sich mit denen an der Ladestation, um den Akku der Maschine aufzuladen.

G. Griffstange
Komfort-Griff.

H. Trimm-Messerteller
Ermöglicht dem Gerät ein effizienteres Trimmen der Rasenkanten.

I. Akkufach
Das Fach zur Aufbewahrung des Akkus.

J. Rotierender Schneidteller
Vorrichtung zum Trimmen des Rasens, wenn die Maschine in Betrieb ist.

K. Antriebsräder
Kraftübertragung für Bewegung mit hervorragenden Geländeeigenschaften.

L. Lenkrad
Dreht sich, um Bewegung und Lenkung zu unterstützen.

3.3 Spezifikationen

TECHNISCHE SPEZIFIKATIONEN	X3 Gen 2 - 800 RMX803N20V	
Begrenzungskabel	Drahtlos / Begrenzungsfrei	
Maximale Mähfläche	800 m^2	
Schnitthöhe min./max.	20-60 mm	
Höhenverstellung	Manuell	
Schnittbreite	200 mm	
Akkukapazität	5 Ah	
Benutzeroberfläche	APP- und Tastaturanzeige	
Maximale Steigung	17 ° (30 %)	
Abmessungen des Roboters	621 * 420 * 247 mm	
Zertifikate	CE RoHS	
Nettogewicht	10,55 kg	
Schallleistungspegel LWA	60 dB (A)	
Schallleistungsunsicherheiten KWA	3 dB(A)	
Schalldruckpegel LpA	52 dB (A)	
Schallleistungsunsicherheiten KpA	3 dB(A)	
Schallleistungspegel LWA für Trimm-Messerteller:	75 dB(A)	
Schallleistungsunsicherheiten KWA für Trimm-Messerteller:	3 dB(A)	
Schalldruckpegel LpA für Trimm-Messerteller:	67 dB (A)	
Schallleistungsunsicherheiten KpA für Trimm-Messerteller:	3 dB(A)	
MERKMALE		
Wi-Fi / Bluetooth	J	
Kabelloses Mapping	J	
Pfadplanung	3 Optionen	
AONavi2.0 (netRTK+VSLAM)	J	
Super Wi-Fi	J	
Vision AI	J	
Vorderradantrieb	J	
Eco-Modus	J	
Nachtmodus*	N	
FOTA	J	
Schnelle Rückkehr zur Ladestation	J	
Multi-Zonen	J	
Arbeitsplan	Automatische oder manuelle Einstellung	
Stoßsensor	J	
Mit Wasser waschbar	J	
GPS- und 4G-Modul	J	
Google Assistant und Amazon Alexa	J	
PIN-Code	J	
Hebe- und Neigungssensor	J	
Regensensor	J	
ZUBEHÖR		
Ersatzmesser & Ersatzschrauben	6 Stück	
Nägel für Ladestation	8 Stück	
Ladegerät für Ladestation	2 A (CGF252)	
Reinigungsbürste	1 Stück	
Wi-Fi und Bluetooth	Frequenzbänder	Maximale Ausgangsleistung
	BT: 2402~2480MHz	BT BDR+EDR: 8,99 dBm Max. BT BLE: 7,35 dBm Max.
	Wi-Fi 2,4 GHz: 2412–2472 MHz	Wi-Fi 2,4 GHz: 18,98 dBm Max.
	Wi-Fi 5,2 GHz: 5180~5240MHz	Wi-Fi 5,2 GHz: 15,68 dBm Max.
	Wi-Fi 5,3 GHz: 5260~5320MHz	Wi-Fi 5,3 GHz: 15,26 dBm Max.
	Wi-Fi 5,6 GHz: 5500~5700MHz	Wi-Fi 5,6 GHz: 16,04 dBm Max.
	Wi-Fi 5,8 GHz: 5745~5825MHz	Wi-Fi 5,8 GHz: 13,07 dBm Max.
2,4-GHz-Kommunikation	Frequenzbänder	Maximale Ausgangsleistung
	2402-2480 MHz	20,0 dBm

**Hinweis: Wenn die örtlichen Vorschriften die Verwendung von Roboter-Rasenmähern bei Nacht verbieten, stellen Sie bitte sicher, dass der Nachtmodus deaktiviert bleibt, um einen nicht konformen Betrieb zu vermeiden.*

4. Installation und Kartierung

Sunseekers fortschrittliche Hardware und Software (intelligente Algorithmen) verbessern die Umgebungserkennung, Positionierungsgenauigkeit und Gesamtleistung des Mähers erheblich. Von Anfang an integriert Sunseeker AONavi (Always-On Navigation) nahtlos die RTK-GNSS-Satellitenpositionierung mit der VSLAM-Visualtechnologie, wodurch der Mähroboter Positionierungs- und Navigationsaufgaben in verschiedenen Szenarien, einschließlich komplexer Umgebungen, durchführen kann.

Mit dem Fortschritt der Sunseeker-Technologie wurde AONavi vollständig aktualisiert, woraus AONavi2.0 hervorging. Diese Technologie integriert netRTK mit der visuellen VSLAM-Technologie und erreicht eine zentimetergenaue Positionierung ohne physische RTK-Stationen, was nicht nur die Positionierungsgenauigkeit verbessert, sondern auch die Installationszeit erheblich verkürzt. Ausgestattet mit der Sunseeker AONavi2.0-Technologie kann der Mähroboter stabile Satellitensignale für die Echtzeitpositionierung empfangen, und gleichzeitig können virtuelle Grenzen für Sunseeker-Rasenmäher festgelegt werden. Dies gewährleistet eine hochwertige Rasenpflege und bietet Ihnen ein bequemes und zuverlässiges Mäherlebnis.

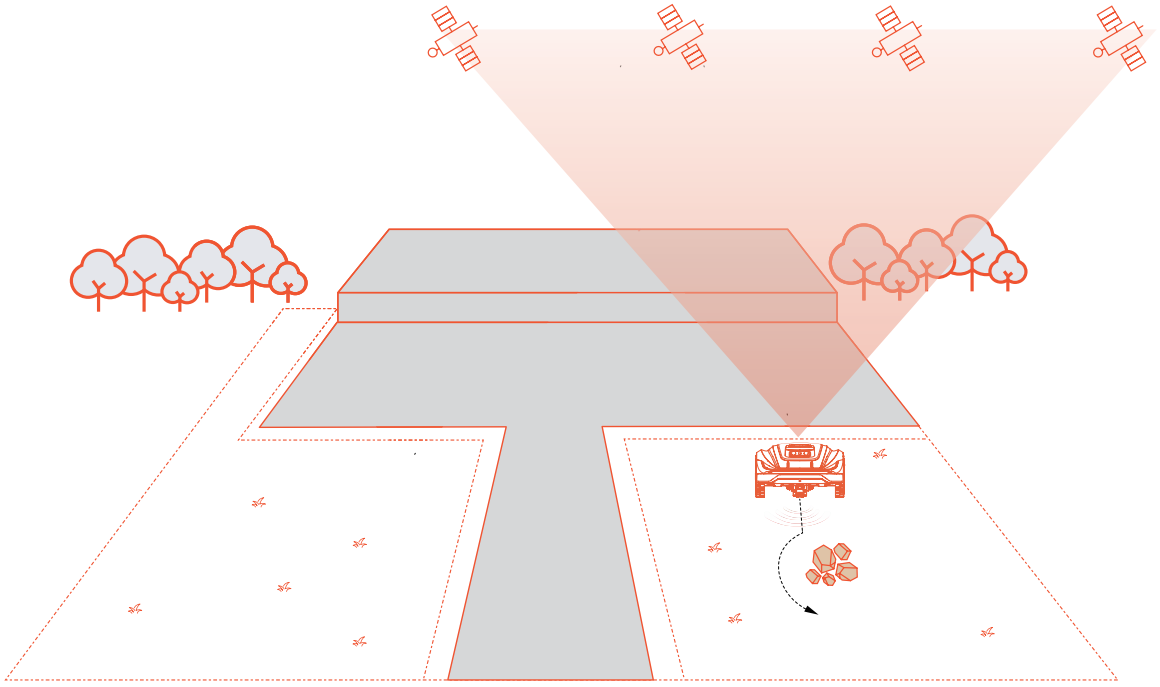

4.1 Vorbereitungen

Installieren der Sunseeker-App

Hinweis

Bei Bedarf fordert die App Zugriff auf Bluetooth und WLAN oder 4G-Netzwerke an. Um eine ordnungsgemäße Einrichtung und zukünftige Funktionen zu gewährleisten, gewähren Sie Zugriff auf diese Funktionen.

Scannen Sie den QR-Code, um die Robotic Mower App herunterzuladen, oder suchen Sie im Google Play Store (Android) oder im Apple App Store (iOS) nach „Sunseeker Robot". Erstellen Sie nach der Installation ein neues Konto und melden Sie sich an.

iOS **Android**

Vorbereiten des Mähers

Vergewissern Sie sich, dass Bluetooth auf Ihrem Telefon eingeschaltet ist, und scannen Sie den SN-QR-Code der Maschine, um das Modell zu identifizieren und mit der entsprechenden Installationsanleitung fortzufahren.

Rasen vorbereiten

A. Entfernen Sie Schmutz, Laubhaufen, Spielzeug, Drähte, Steine oder andere Hindernisse.

B. Um die Sicherheit zu gewährleisten, stellen Sie bitte sicher, dass sich keine Kinder und Haustiere auf dem Rasen befinden.

C. Bitte schneiden Sie Ihren Rasen auf eine Höhe von nicht mehr als 6 cm, bevor Sie den Mähroboter verwenden.

D. Die gesamte Rasenfläche beträgt bis zu 800 m^2.

E. Wenn es innerhalb des Arbeitsbereichs enge Passagen gibt, stellen Sie sicher, dass die Durchgangsbreite größer als 80 cm ist.

Die folgenden Bilder zeigen empfohlene Rasentypen:

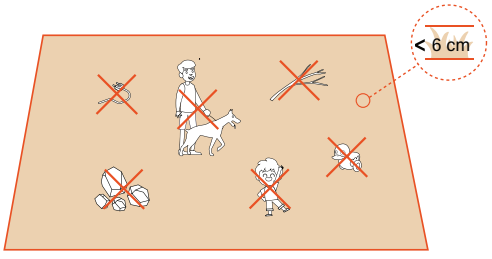

4.2 Aktivieren des Rasenmähers

Vorladen des Mähers

A. Wählen Sie einen beliebigen Ort mit einer Steckdose, schließen Sie den Ladestationsadapter an und schalten Sie die Ladestation ein.

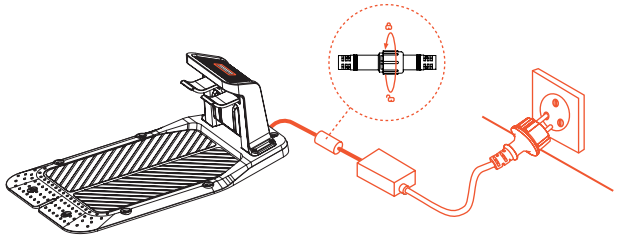

B. Schieben Sie den Mäher in die Ladestation und stellen Sie sicher, dass die Ladeelektroden richtig verbunden sind. Das blinkende grüne Licht an der Ladestation zeigt den normalen Ladevorgang an. Wenn der Mäher vollständig aufgeladen ist, leuchtet die Anzeigeleuchte dauerhaft grün.

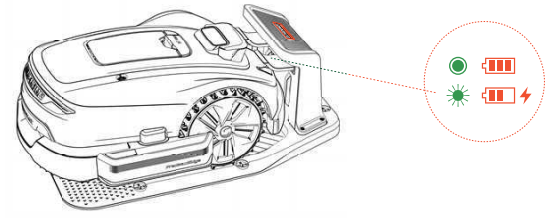

C. Wenn der Akkustand des Mähers über 80 % liegt, können Sie diesen Schritt überspringen.

Hinweis

- Wenn die Anzeigeleuchte trotz ordnungsgemäßer Stromversorgung aus bleibt, wenden Sie sich bitte an den Kundendienst.

Aktivieren des Mäher

A. Sobald die Maschine erfolgreich an der Ladestation aufgeladen wurde, schaltet sie sich automatisch ein. Sie können sie auch manuell einschalten, indem Sie die Ein-/Aus-Taste gedrückt halten.

B. Geben Sie den Standard-PIN-Code "0000" ein. Drücken Sie nach jeder Eingabe von „0" OK, um den Vorgang abzuschließen.

C. Wenn Sie das Passwort ändern möchten, drücken Sie gleichzeitig lange die Tasten START und HOME, um das Passwort zu ändern. Weitere Informationen finden Sie unter 5.1 Anzeige und Steuerung des Mähers.

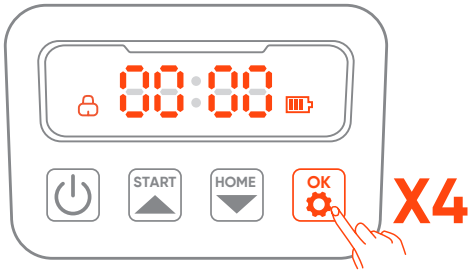

4.3 App-Verbindung

Hinweis

Die folgenden Abbildungen zur App dienen ausschließlich Demonstrationszwecken. Die verfügbaren Optionen können je nach Softwareversion variieren.

Vorbereitung

A. Stellen Sie sicher, dass sich die Maschine auf der Ladestation befindet, ordnungsgemäß lädt, eingeschaltet ist und der PIN-Code eingegeben wurde.

B. Stellen Sie sicher, dass Bluetooth auf Ihrem Telefon eingeschaltet ist. Bitte stellen Sie sicher, dass Ihre Maschine mit einem 4G-Netzwerk verbunden ist.

C. Um ein besseres Netzwerkerlebnis zu gewährleisten, können Sie WLAN für Ihren Mäher konfigurieren.

App-Verbindung

A. Scannen Sie den SN-QR-Code der Maschine, um Ihren Mähroboter hinzuzufügen. Wenn das Scannen nicht verfügbar ist, können Sie auch eine Verbindung über Bluetooth herstellen. Wenn Sie den QR-Code bereits während des Schritts „Rasenmäher vorbereiten" gescannt haben, verbindet sich der Rasenmäher automatisch mit der APP, sofern Bluetooth auf Ihrem Telefon aktiviert ist. Es ist also kein weiterer Scan erforderlich.

B. Geben Sie nach erfolgreicher Kopplung den Standard-PIN-Code „0000“ ein. Der PIN-Code kann auf dem Telefon geändert werden.

C. Bitte stellen Sie sicher, dass Ihre Maschine mit einem 4G-Netzwerk verbunden ist.

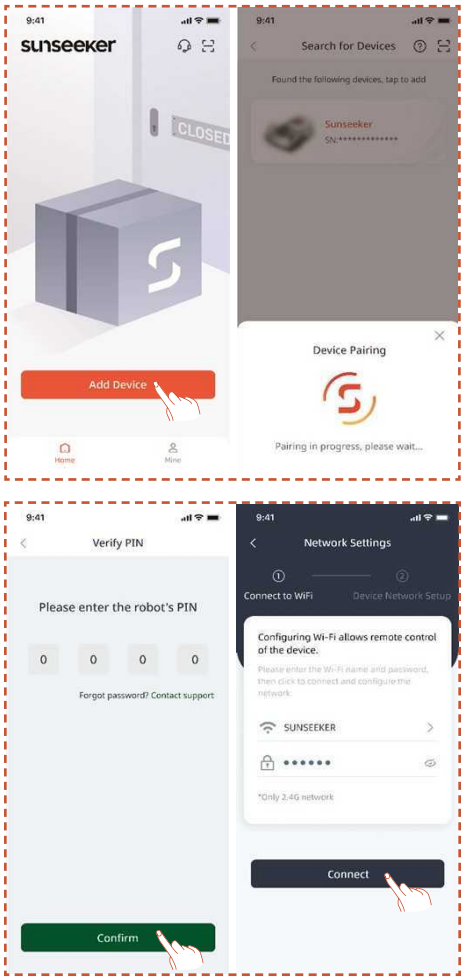

4.4 Installieren der Ladestation

Hinweis

Wenn Sie sich nicht sicher sind, wo Sie Ihre Ladestation installieren sollen, können Sie die folgenden Schritte ausführen, um einen Standort mit stärkerem Signal zu finden.

Finden Sie einen geeigneten Standort

A. Folgen Sie den Anweisungen in der App, um den Mäher fernzusteuern, die Signalstärke in verschiedenen Bereichen zu prüfen und einen geeigneten Standort für die Installation der Ladestation zu finden.

B. Um sicherzustellen, dass der Rasenmäher die Ladestation erfolgreich verlassen und dorthin zurückkehren kann, installieren Sie die Ladestation auf einem offenen, flachen, nicht befestigten Untergrund.

C. Die Ladestation kann entweder innerhalb oder außerhalb des Arbeitsbereichs des Mähers platziert werden. Aus Sicherheitsgründen wird empfohlen, das Ladekabel außerhalb der Mähfläche zu verlegen.

D. Innerhalb von 1,5 m vor der Ladestation dürfen sich keine Hindernisse befinden.

E. Wenn Gras vorhanden ist, sollte es kürzer als 6 cm sein.

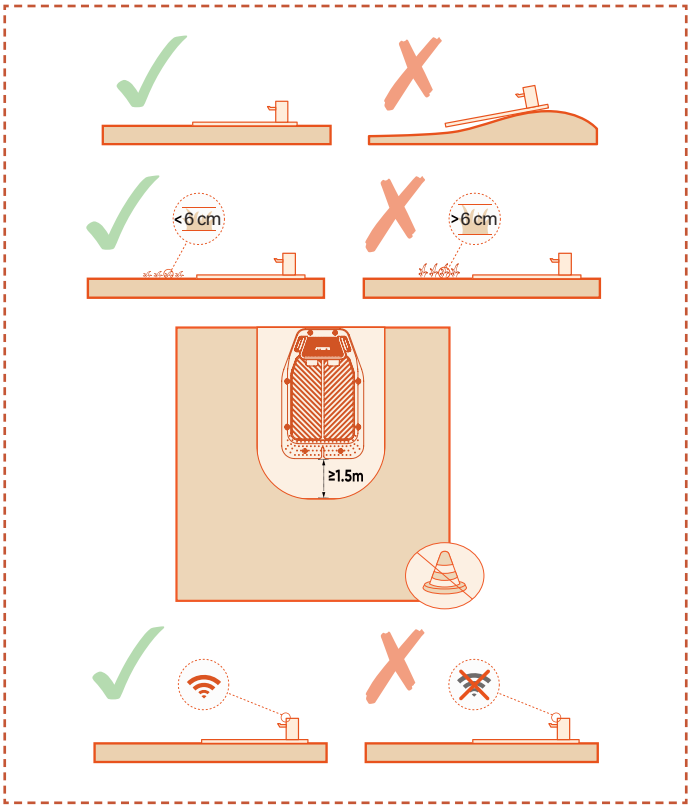

F. Stellen Sie sicher, dass der Bereich über der Ladestation so offen wie möglich ist, frei von Bäumen, Gebäuden oder anderen Hindernissen.

G. Wenn keine vollständige Offenheit auf allen Seiten erreicht werden kann, versuchen Sie bei Mähern auf der Nordhalbkugel, den südlichen Himmel frei zu halten; bei Mähern auf der Südhalbkugel stellen Sie sicher, dass der nördliche Himmel so offen wie möglich ist.

Installieren der Ladestation

A. Ein Hammer oder ein ähnliches Werkzeug kann verwendet werden, um die Ladestation auf nicht befestigtem, flachem Boden festzunageln.

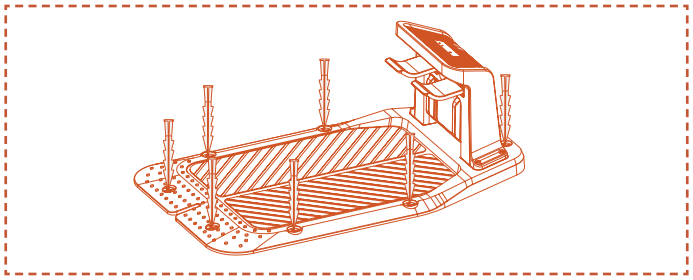

B. Verbinden Sie das Ladekabel an der Ladestation mit dem Ladegerät und stecken Sie es dann in die Stromversorgung. Das grüne Licht an der Ladestation leuchtet nun durchgehend und zeigt damit an, dass die Ladestation einsatzbereit ist.

C. Aus Sicherheitsgründen wird empfohlen, das Ladekabel außerhalb des Mähbereichs zu verlegen. Wenn zwischen Ladestation und Stromquelle ein größerer Abstand besteht, achten Sie auf eine sichere Befestigung des Netzkabels am Boden oder an der Wand, um einen sicheren Betrieb zu gewährleisten.

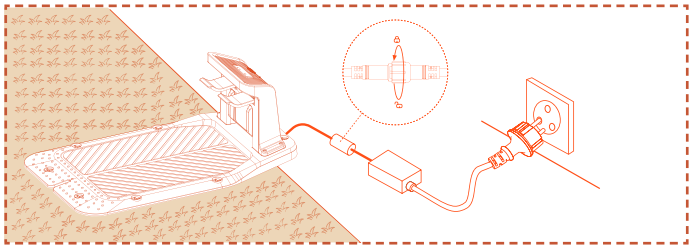

4.5 Kartierung

Hinweis

Die folgenden Abbildungen zur App dienen ausschließlich Demonstrationszwecken. Die verfügbaren Optionen können je nach Softwareversion variieren.

Vorbereitung

A. Stellen Sie sicher, dass die Maschine eingeschaltet ist und erfolgreich mit 4G- und Bluetooth-Signalen verbunden ist.

B. Stellen Sie sicher, dass sich die Maschine auf der Ladestation befindet, ordnungsgemäß lädt und der Akkustand über 50 % liegt.

C. Eine ordnungsgemäße Arbeitszone, die Ladestation und die Antenne sind für eine vollständige Kartenerstellung erforderlich.

D. Wenn alle oben genannten Aufgaben erledigt sind, klicken Sie auf **Kartierung starten**.

E. Wenn die Maschine neu gestartet wurde, stellen Sie sicher, dass sie sich auf der Ladestation befindet, bevor Sie den Kartierungsprozess starten.

Erstellen Sie eine Arbeitszone

A. Klicken Sie auf **Arbeitszone**. Der Rasenmäher verlässt automatisch die Ladestation und fährt 1,5 m voraus, ohne dass ein manuelles Eingreifen erforderlich ist.

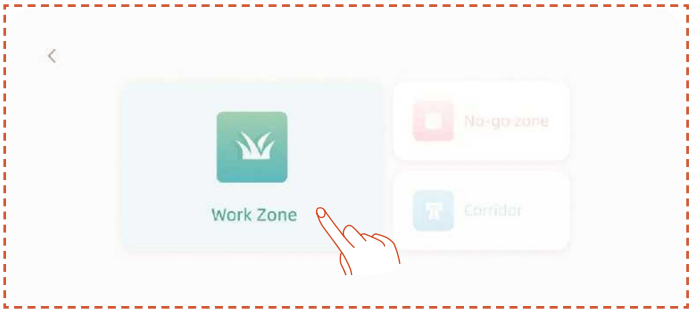

B. Es wird empfohlen, den Roboter zunächst an den Rand des Rasens zu steuern, ihn so auszurichten, dass er gegen den Uhrzeigersinn kartiert, und dann auf **Kartierung starten** zu klicken.

C. Sobald der Mäher an der Arbeitsbereichsgrenze positioniert und der Winkel eingestellt ist, klicken Sie auf **Kartierung starten**.

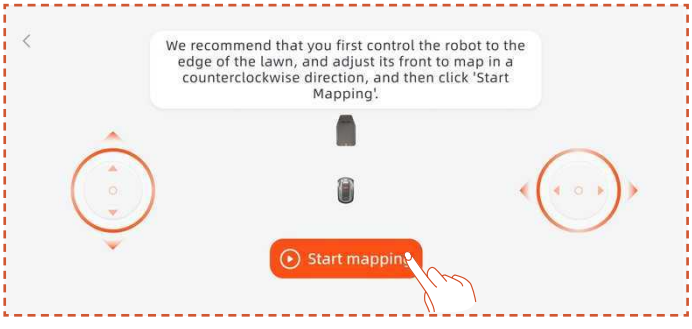

Automatische Kartierung

Wenn das Gerät erkennt, dass es sich in einem Rasenbereich befindet und die Bedingungen für die automatische Kartierung erfüllt sind, blinkt das **Auto**-Symbol. Tippen Sie auf **Auto** , um die automatische Kartierung zu starten.

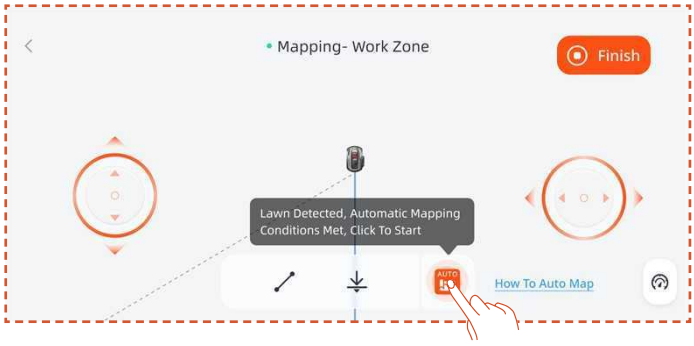

Tippen Sie auf die Schaltfläche **Pause** in der App, um die Kartierung zu unterbrechen.

Nachdem Sie überprüft haben, dass der Roboter fehlerfrei funktioniert, tippen Sie auf die Schaltfläche **Auto** in der App-Oberfläche, um die automatische Kartierung fortzusetzen.

Hinweis

- Wir empfehlen, dem Mäher während des Kartierungsprozesses zu folgen. Wenn der Mäher die Grenzen nicht genau erkennt, können Sie den automatischen Kartierungsmodus jederzeit verlassen und zur manuellen Steuerung wechseln.

- Um die Kartierungseffizienz zu gewährleisten, stellen Sie bitte sicher, dass der Mäher die Kartierung durch Herausfahren aus der Ladestation beginnt.

Manuelle Kartierung

Tippen Sie auf **Manuell**, um in den manuellen Kartierungsmodus zu wechseln.

Steuern Sie den Mäher fern und gehen Sie am Rand entlang, um die Arbeitszone zu erstellen.

- Wenn Ihr Arbeitsbereich Zäune, Mauern oder andere physische Grenzen umfasst, halten Sie während der ferngesteuerten Kartierung einen Abstand von mindestens 5 cm entlang der Grenze ein.

- Wenn sich in Ihrem Arbeitsbereich Objekte wie Pools, Gräben oder Felsen befinden, halten Sie beim Kartieren einen Mindestabstand von 15 cm ein.

- Wenn die Grenze Ihres Arbeitsbereichs nicht aus Gras besteht, z. B. ein Steinweg, und die Grenzhöhe ähnlich der des Grases ist, können Sie die Funktion **Grenzüberschreitung** verwenden. Bei Verwendung dieser Funktion bleibt der Mäher zu etwa zwei Dritteln auf dem Gras, um am Rand entlangzufahren. Nachdem die Kartierung abgeschlossen ist, folgt der Rasenmäher beim Mähen der kartierten Grenze.

- Wenn die Grenze Ihres Arbeitsbereichs eine gerade Linie ist, können Sie die Funktion **Gerade** auswählen und dann den Mäher zum Ende der geraden Grenze fernsteuern. Eine gerade Grenzlinie wird automatisch an den Start- und Endpunkten generiert, an denen die Geradenfunktion aktiviert ist.

Hinweis

Es wird empfohlen, erst auf „Beenden" zu klicken, wenn der Pfad vollständig geschlossen ist. Wenn der Pfad nicht geschlossen ist, die Kartierung jedoch abgeschlossen werden muss, klicken Sie auf „Beenden" und wählen Sie dann „Automatisch schließen" aus. Die erstellte Karte verbindet automatisch Start- und Endpunkte, um sicherzustellen, dass die Arbeitszone geschlossen ist.

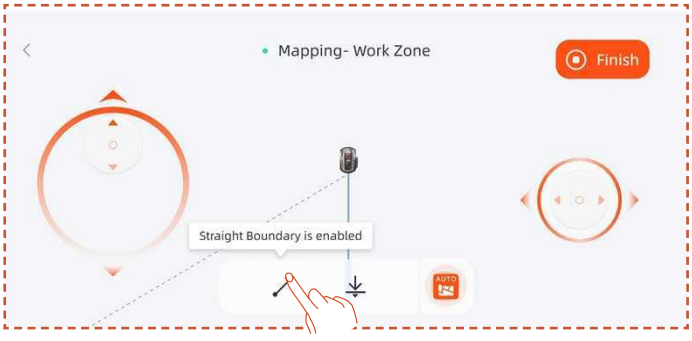

Nach Abschluss der Kartierung können Sie die Grenze durch Klicken auf **Weitere hinzufügen** und Auswahl von **Grenze bearbeiten** ändern.

A. Steuern Sie den Roboter fernbedient zum Startpunkt der Begrenzungsänderung und klicken Sie dann auf die Start-Taste. Beim Ändern der Grenze muss der Roboter gegen den Uhrzeigersinn gesteuert werden.

B. Steuern Sie den Roboter fernbedient bis zum Endpunkt der Grenzmodifikation, stellen Sie sicher, dass er die ursprüngliche Kartengrenze schneidet, und klicken Sie dann auf die Schaltfläche **Fertigstellen**.

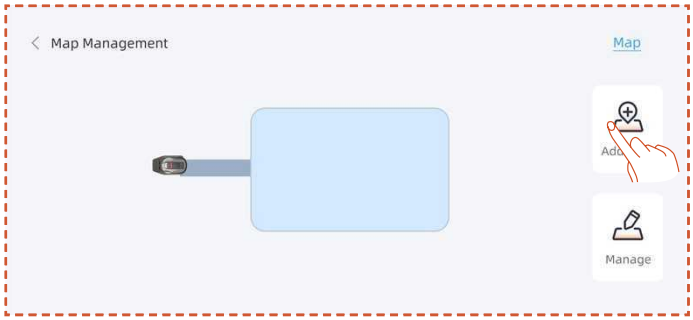

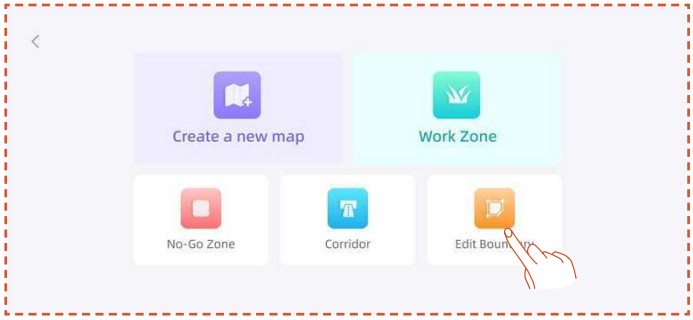

Richten Sie eine Sperrzone ein

Wenn Ihr Arbeitsbereich einen Pool oder andere Zonen, in denen nicht gemäht werden soll, umfasst, empfiehlt es sich, eine Sperrzone einzurichten, um eine virtuelle Grenze zu schaffen und diese Bereiche zu schützen.

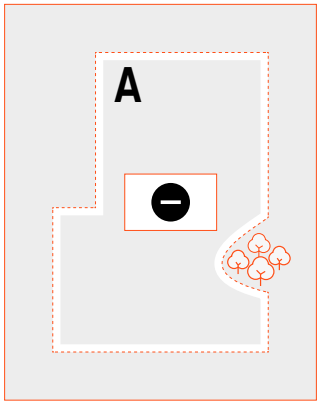

A. Klicken Sie auf **Sperrzone**.

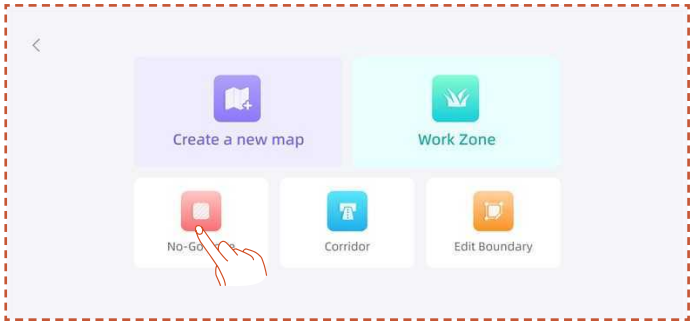

B. Steuern Sie den Mäher aus der Ferne zum Startpunkt, an dem die No-Go-Zone erstellt werden soll, und klicken Sie dann auf **Kartierung starten**.

C. Steuern Sie den Mäher fern, um den Bereich zu schließen, und klicken Sie dann auf **Fertig**.

Richten Sie mehrere Zonen ein

Wenn Ihr Rasen in mehrere Arbeitszonen unterteilt werden muss, können Sie mehrere Arbeitszonen und Durchgänge einrichten.

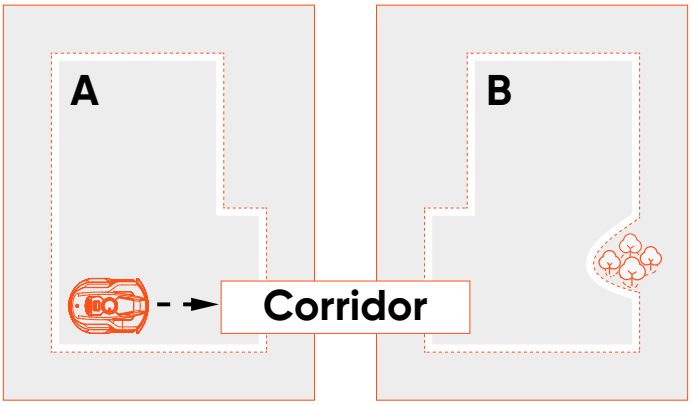

Nachdem Sie die erste Arbeitszone erstellt haben, können Sie einen Korridor hinzufügen und dann die zweite Arbeitszone erstellen:

A. Klicken Sie auf **Korridor**.

B. Steuern Sie den Mäher fernbedient an die Stelle, an der der Korridor angelegt werden soll, und klicken Sie dann auf **Kartierung starten**. Stellen Sie sicher, dass der Korridor die erste Arbeitszone überlappt.

C. Steuern Sie den Mäher fernbedient bis zum Ende des Korridors und klicken Sie dann auf **Fertig**.

D. Erstellen Sie die zweite Arbeitszone und stellen Sie sicher, dass der Korridor mit der zweiten Arbeitszone überlappt.

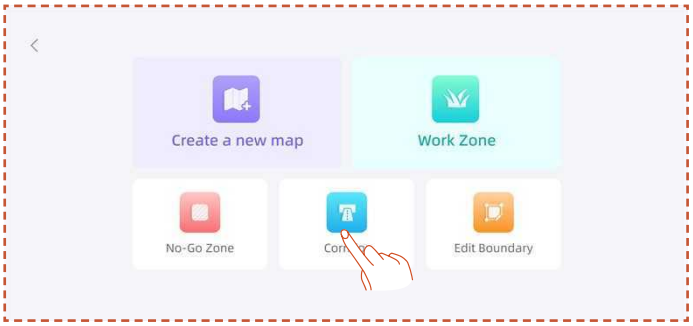

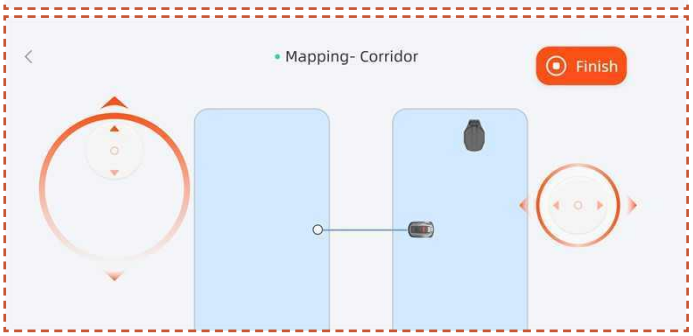

Nachdem Sie die erste Arbeitszone erstellt haben, können Sie die zweite Arbeitszone hinzufügen und dann den Korridor erstellen:

A. Klicken Sie auf **Arbeitszone**.

B. Steuern Sie den Mäher fernbedient an den Ort, an dem die zweite Arbeitszone eingerichtet werden soll, und richten Sie die zweite Arbeitszone ein.

C. Erstellen Sie einen Korridor zwischen den beiden Arbeitszonen, wobei der Korridor mit beiden Arbeitszonen überlappen muss.

Hinweis

- Beim Erstellen mehrerer Arbeitszonen ist es am besten, wenn sich die zweite Arbeitszone nicht mit der ersten überschneidet. Ist die Überlappung zu groß, werden die beiden Zonen automatisch zu einer Arbeitszone zusammengeführt.

- Wenn der Korridor die Arbeitszone nicht überlappt oder wenn zwischen den beiden Arbeitszonen kein Korridor besteht, kann es für den Rasenmäher schwierig sein, zur Ladestation zurückzukehren oder seine Arbeit zu erledigen.

Verwalten

Sie können außerdem Arbeitszonen zusammenführen, teilen, umbenennen und löschen sowie Korridore oder Sperrzonen entfernen. Diese Vorgänge können unter **Details > Kartenverwaltung > Verwaltung** durchgeführt werden.

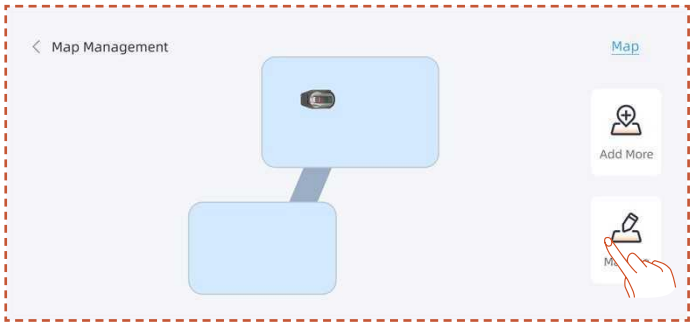

4.6 netRTK-Einstellungen

Die **netRTK**-Funktion wird automatisch aktiviert, nachdem der Mäher eingeschaltet wurde. Es ist nicht erforderlich, den Mäher manuell mit netRTK zu verbinden. Wenn die Verbindung instabil ist, können Sie den Verbindungsstatus in den **Netzwerkeinstellungen** überprüfen.

Um eine bessere Netzwerkerfahrung zu gewährleisten, können Sie optional Wi-Fi für Ihren Mäher und Ladegerät konfigurieren.

Gehen Sie zur **Einstellungen > Gerät**-Oberfläche und tippen Sie auf **Netzwerkeinstellungen**. Sie können den Verbindungsstatus Ihres Wi-Fi und 4G überprüfen.

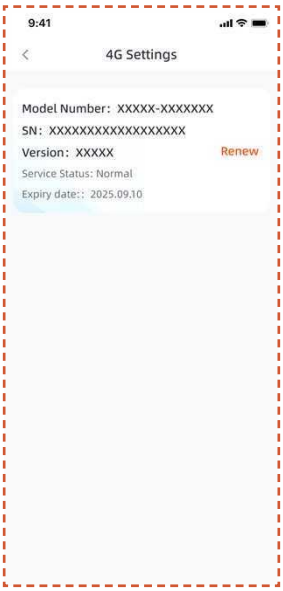

- In den **RTK-Einstellungen** können Sie den RTK-Modus wechseln oder den Dienst erneuern. Die kostenlose Nutzungsdauer beginnt ab dem Datum der erstmaligen Produktaktivierung und erfolgreichen Verbindung mit dem netRTK-Dienst. Ab diesem Datum haben X3 Gen 2-Nutzer Anspruch auf 2 Jahre kostenlose Nutzung.

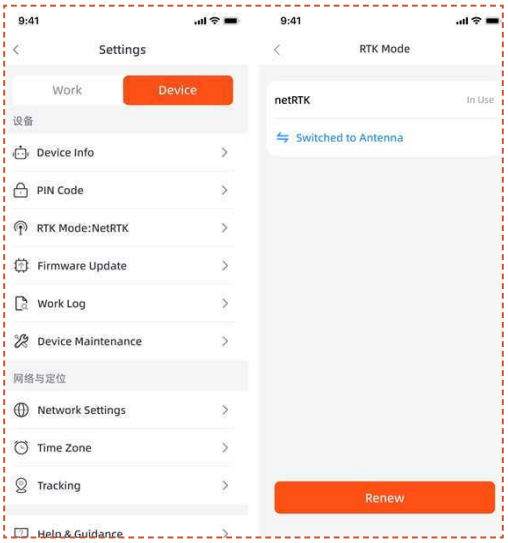

Bevor der kostenlose netRTK-Servicezeitraum abläuft, erhalten Sie eine Erinnerung über das bevorstehende Dienstende. Um den Dienst weiter nutzen zu können, müssen Sie die Verlängerungszahlung über die Begleit-App abschließen. Der Dienst wird wiederhergestellt, sobald die Zahlung erfolgreich abgeschlossen wurde.

Nach Ablauf der kostenlosen Testphase können Sie den **netRTK**-Service hier verlängern, falls Sie ihn weiterhin nutzen möchten.

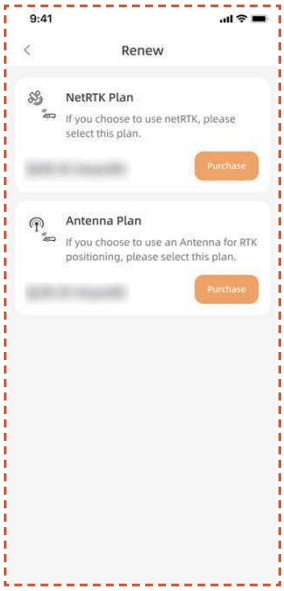

Wenn Sie sich entscheiden, den netRTK-Dienst nicht zu verlängern, können Sie alternativ ein spezielles Antennenzubehör für dieses Produkt erwerben und das Gerät über die vom Zubehör unterstützten Positionierungsmethoden verwenden (spezifische Funktionen und Serviceregeln unterliegen der Bedienungsanleitung des Zubehörs).

5. Täglicher Betrieb

5.1 Anzeige und Steuerung am Rasenmäher

Anzeige

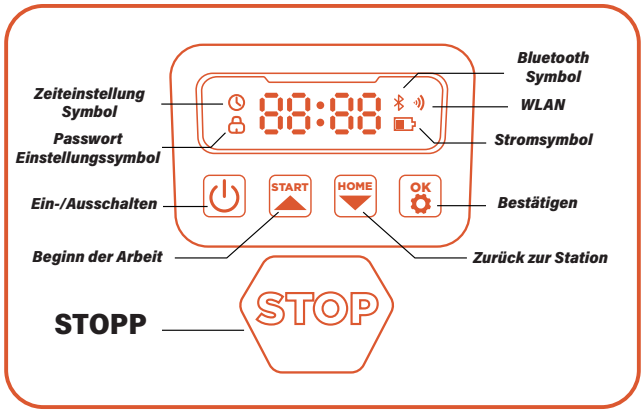

Stromsymbol: Das Akkusymbol zeigt die verbleibende Leistung der Maschine an. Dieses Symbol mit 1 Balken zeigt an, dass der Akkustand bei 30 % oder darunter liegt, 2 Balken bedeuten einen verbleibenden Akkustand zwischen 31-66 %, und 3 Balken zeigen einen Akkustand von 67 % oder höher an.

N-Symbol: Das WLAN-Symbol zeigt an, ob die Maschine erfolgreich eine Verbindung zum WLAN hergestellt hat oder nicht.

Bluetooth-Symbol: Das Bluetooth-Symbol zeigt an, ob die Maschine erfolgreich mit Bluetooth verbunden ist oder nicht.

Zeiteinstellungssymbol: Das Zeiteinstellungssymbol zeigt an, dass die Maschine in den Zeiteinstellungsmodus gewechselt ist.

Passworteinstellungssymbol: Das Aufleuchten des Schlosssymbols zeigt an, dass Sie das Passwort eingeben oder das Passwort der Maschine ändern müssen.

Dashboard-Anzeige: Die Dashboard-Anzeige zeigt die verschiedenen Zustände und Modi der Maschine an:

. **Leerlauf:** Die Maschine befindet sich im Standby-Modus, und es werden derzeit keine Aufgaben ausgeführt.

. **Laufendes Licht:** Die Maschine befindet sich im Arbeitsmodus. Zu diesem Zeitpunkt dreht sich die Scheibe mit hoher Geschwindigkeit. Bitte halten Sie sich davon fern.

. **----:** Wenn die Regensperre aktiviert ist, erkennt die Maschine, dass es in diesem Moment regnet, beendet die aktuelle Arbeit und kehrt zur Ladestation zurück.

. **Stopp:** An der Maschine wurde die Not-Aus-Taste gedrückt.

Grundlegende Steuerung

Einschalten: Halten Sie die Einschalttaste 2 Sekunden lang gedrückt.

Ausschalten: Halten Sie die Einschalttaste 3 Sekunden lang gedrückt.

Wenn der Rasenmäher ausgeschaltet wird, wird das Wort „Bye“ auf dem Dashboard angezeigt, und anschließend wird das Display ausgeschaltet.

Beginn der Arbeit: Drücken Sie die Taste START und dann die Taste OK.

Zurück zur Station: Zurück zur Station Drücken Sie die Taste HOME und dann OK.

Betrieb des Rasenmähers stoppen: Drücken Sie STOP.

STOPP-Modus beenden: Drücken Sie die Taste START und

dann die Taste OK, oder drücken Sie die Taste HOME und dann die Taste OK.

Rasenmäher neu starten: Halten Sie die Einschalttaste 10 Sekunden lang gedrückt, um die Maschine auszuschalten. Schalten Sie sie dann wieder ein oder schieben Sie die Maschine direkt in die Ladestation und verbinden Sie sie mit den Ladeelektroden der Station.

Hinweis

- Wenn der Mäher neu startet, stellen Sie sicher, dass sich davor mindestens 1,5 Meter flacher, hindernisfreier Raum befinden.

- Wenn der Arbeitsbereich Sturzgefahren wie Pools oder erhöhte Kanten aufweist, wird empfohlen, den Rasenmäher während des Neustarts auf der Ladestation zu lassen oder ihn nach dem Neustart zur Positionskalibrierung zur Station zurückkehren zu lassen.

5.2 Ändern des PIN-Codes

Wenn der Rasenmäher gesperrt ist, geben Sie den PIN-Code ein, bevor Sie den Rasenmäher manuell steuern. Der voreingestellte Code kann auch über die SunseekerRobot-App geändert werden.

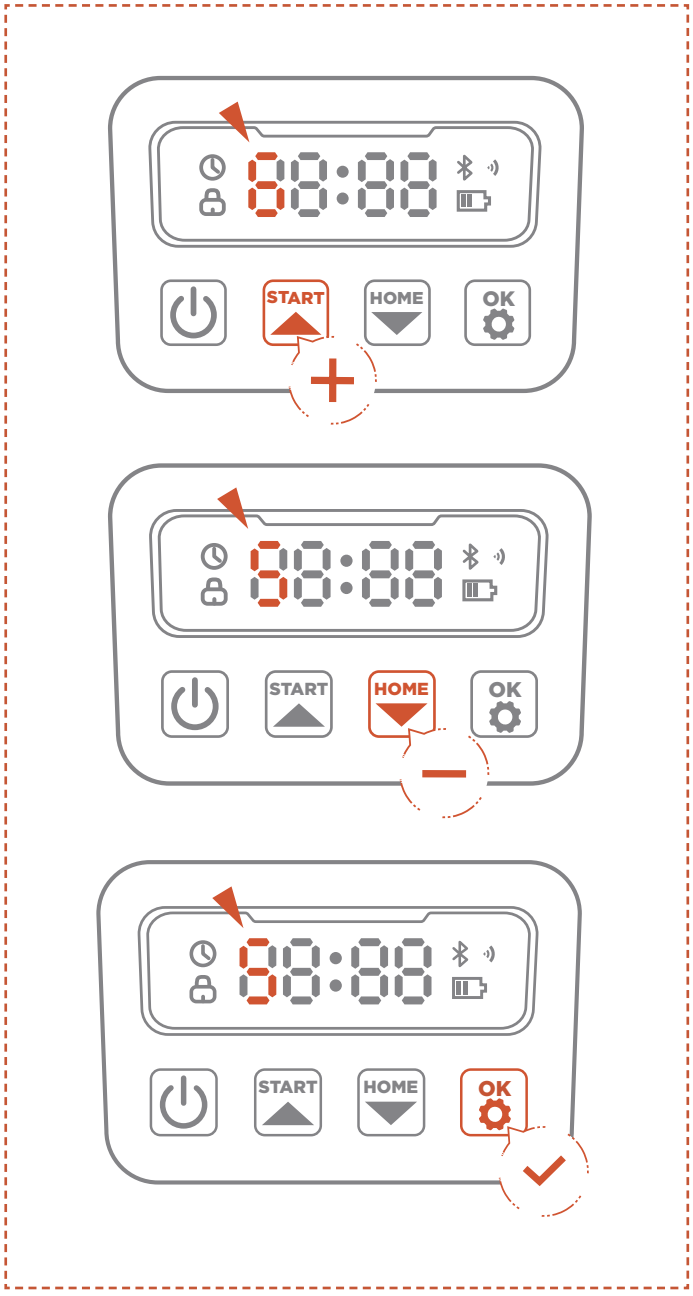

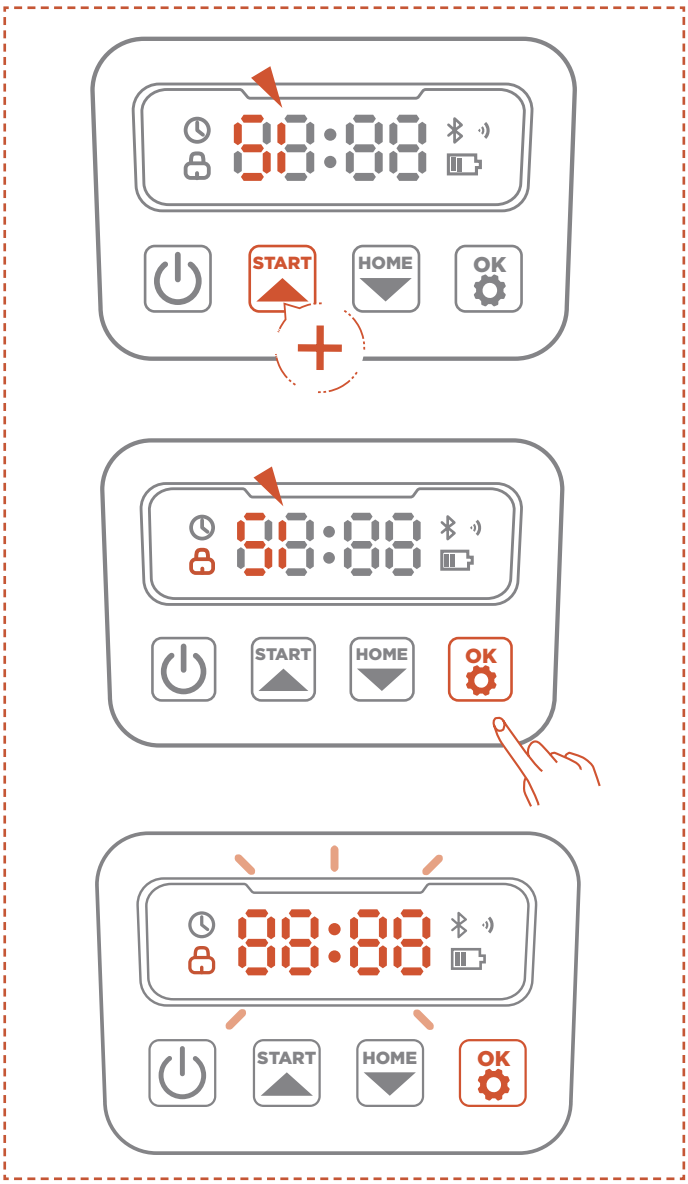

A. Halten Sie die START- und HOME-Taste 3 Sekunden lang gedrückt.

B. Wenn PIN1 angezeigt wird und nachdem "0---" erscheint, geben Sie das alte Passwort ein.

C. Wenn PIN2 angezeigt wird und nachdem "0---" erscheint, geben Sie das neue Passwort ein. Drücken Sie zur Bestätigung OK.

Hinweis

Bei falscher Eingabe des PIN-Codes erscheint auf dem Display „ERR".

5.3 Einstellen des Arbeitsplans

Hinweis

Die folgenden Abbildungen zur App dienen ausschließlich Demonstrationszwecken. Die verfügbaren Optionen können je nach Softwareversion variieren.

Empfohlener Arbeitsplan

Der Mäher generiert intelligent einen Mähplan basierend auf den Sonnenaufgangs- und Sonnenuntergangszeiten an Ihrem Standort. Der empfohlene Zeitplan ist standardmäßig aktiviert.

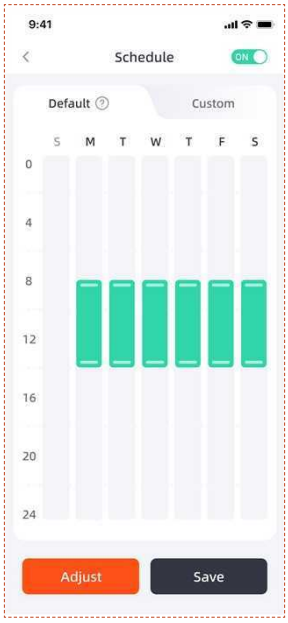

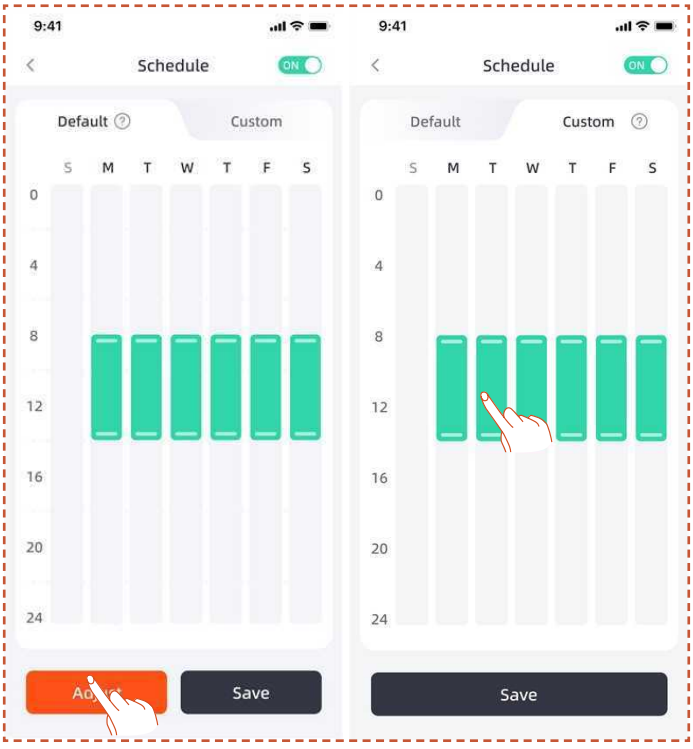

Benutzerdefinierter Arbeitsplan

Wenn Sie den empfohlenen Arbeitsplan ändern müssen, können Sie auch einen benutzerdefinierten Arbeitsplan erstellen.

A. Drücken Sie die **Einstellen**- oder **Benutzerdefiniert**-Taste, um die benutzerdefinierten Einstellungen aufzurufen.

B. Wählen Sie den Tag aus, an dem der Mäher arbeiten soll.

C. Wählen Sie den Bereich aus, in dem der Mäher an diesem Tag arbeiten soll, oder wählen Sie alle Bereiche aus.

D. Legen Sie die Start- und Endzeiten für den Betrieb des Mähroboters fest.

Hinweis

Wenn die benutzerdefinierte Zeitplanzeit nicht in die Tagesarbeitszeiten fällt, die auf den lokalen Sonnenaufgangs- und Sonnenuntergangszeiten basieren, verlässt der Mäher die Ladestation während der Zeitplanzeiten außerhalb dieser Stunden nicht zum Mähen.

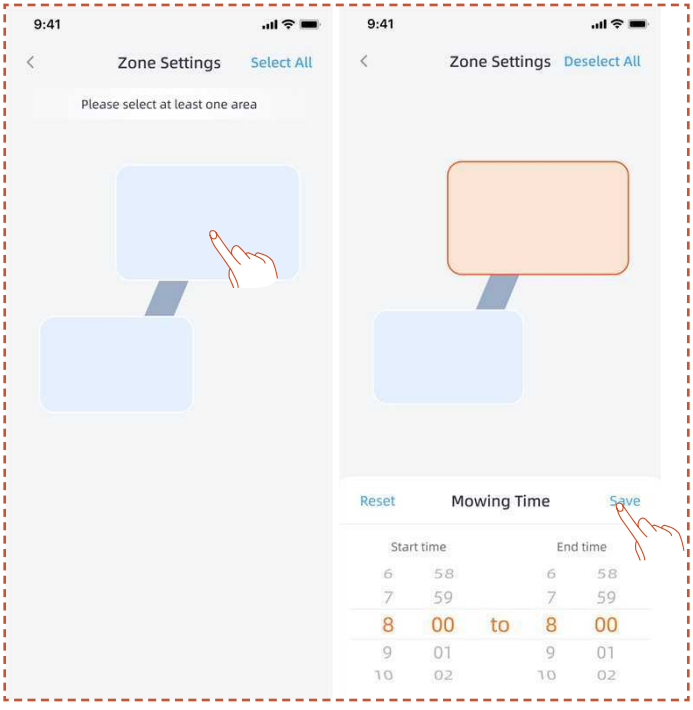

5.4 Einführung in die APP

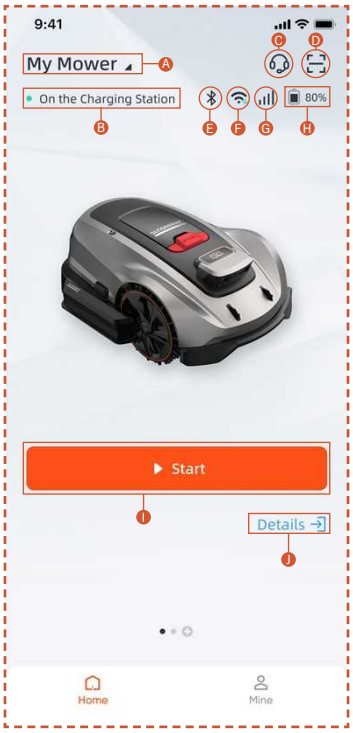

A. Mähername – Zum Umbenennen klicken
B. Mäherstatusanzeige
C. Hilfe & Anleitung
D. Gerät hinzufügen
E. Mähroboter Bluetooth-Verbindungsstatus
F. Rasenmäher-Wi-Fi-Signalstatus
G. Rasenmäher 4G-Signalstatus
H. Mähroboter-Akku-Stand
I. Mit dem Mähen beginnen
J. Gerätedetails-Seite

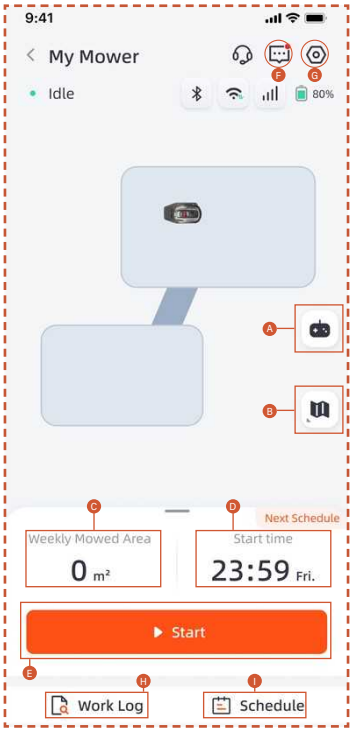

A. Fernbedienung des Mähers
B. Kartenverwaltung / Antennensignalkarte
C. Bearbeitete Fläche / Geschätzte Arbeitsfläche
D. Gearbeitete Zeit / Nächste Arbeitszeit
E. Mähen starten
F. Nachrichtenliste
G. Einstellungen
H. Arbeitsprotokoll
I. Zeitplaneinstellungen

Einstellungen

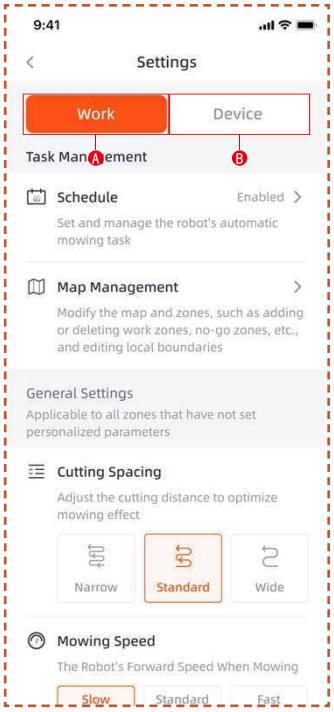

A. Arbeitseinstellungen

Hier können Sie Einstellungen für den Betrieb des Rasenmähers vornehmen.

- Arbeitsplan
- Kartenverwaltung
- Schnittabstand
- Mähgeschwindigkeit
- Schnittrichtung
- Schnittdrehzahl
- Kantenschnittfrequenz
- Hindernisvermeidung
- Regensperre
- Energiesparmodus
- Zoneneinstellungen

B. Geräteeinstellungen

Hier können Sie gerätebezogene Einstellungen vornehmen.

- Geräteinformationen
- PIN-Code
- RTK-Modus
- Firmware-Update
- Arbeitsprotokoll
- Gerätewartung
- Netzwerkeinstellungen
- Zeitzone
- Tracking
- Hilfe & Anleitung

5.5 S Connect Modul

Das S Connect Modul ist mit einem 4G-Dienst und einer Diebstahlschutzfunktion ausgestattet, die eine Standortüberwachung des Mähers ermöglicht. Wenn der Mäher außerhalb des festgelegten digitalen Zauns bewegt wird, erhält der Benutzer einen Warnalarm über die App.

Den Zugang zum **Tracking** finden Sie hier.

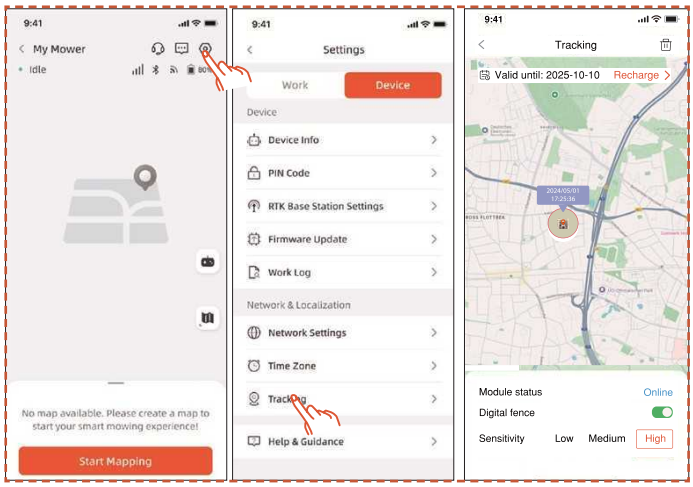

Die **Tracking**-Seite bietet drei Funktionen: Anzeige **Modulstatus**, aktiviere **Digitalen Zaun** und stelle die **Empfindlichkeit** des digitalen Zauns ein.

Modulstatus

Der Modulstatus zeigt den aktuellen Zustand des Moduls an, z. B. offline, online oder außer Reichweite.

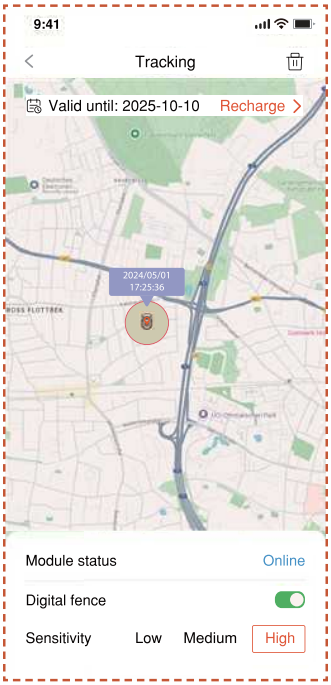

- Online

  Unter normalen Umständen wird der Modulstatus nach der Installation als „online“ angezeigt.

- Offline

  Mögliche Ursachen

  1. Netzwerkverbindungsprobleme
  2. Modulstromprobleme

  Lösung

  1. Installieren Sie das Modul neu, um zu versuchen, das Problem zu beheben.
  2. Stellen Sie das Gerät auf die Ladestation und starten Sie es nach vollständiger Aufladung neu.
  3. Falls das Problem weiterhin besteht, wenden Sie sich an den Kundendienst.

- Außerhalb der Reichweite

  Mögliche Ursachen

  1. Die Maschine hat den Bereich des digitalen Zauns überschritten.
  2. Die Empfindlichkeit ist zu hoch eingestellt.

Lösung

1. Überprüfen Sie, ob sich die Maschine außerhalb der Grenze befindet. Falls ja, setzen Sie den Mittelpunkt zurück, um den Arbeitsbereich der Maschine abzudecken.
2. Wenn sich das Gerät innerhalb der Grenze befindet, verringern Sie die Empfindlichkeit des digitalen Zauns.

Digitaler Zaun

Wenn der digitale Zaun aktiviert ist:

Der rote Kreis kennzeichnet den Bereich des digitalen Zauns. Das Mähersymbol zeigt die Position des Mähers an. Der rote Punkt markiert den Mittelpunkt.

Um den Mittelpunkt zu verschieben:

1. Drücken Sie den gewünschten Ort auf der Karte und halten Sie ihn gedrückt, um den Mittelpunkt festzulegen.

2. Der Mittelpunkt wird automatisch neu positioniert.

Empfindlichkeit

Sie können die Empfindlichkeit auf niedrig, mittel oder hoch einstellen. Eine geringere Empfindlichkeit führt zu einem größeren Bereich für den digitalen Zaun.

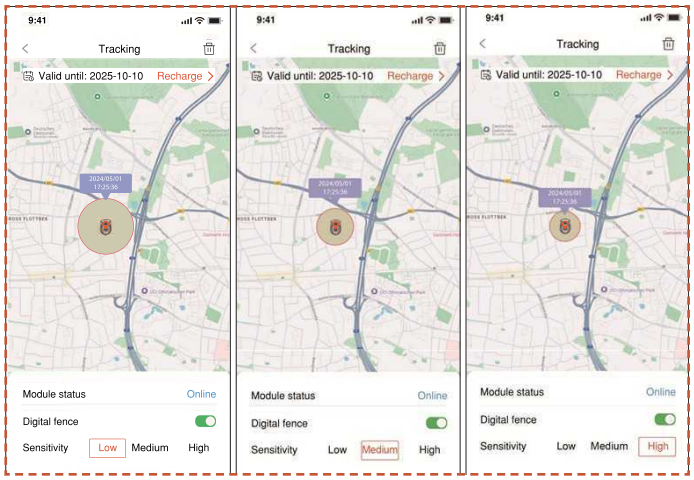

Entkoppeln & erneutes Binden

Im Allgemeinen ist es nicht erforderlich, das S-Connect-Modul zu entbinden. Wenn Sie das S Connect Modul nicht mehr nutzen möchten, setzt das S Connect Modul seinen Dienst automatisch aus, wenn Sie die Dienstverlängerung aussetzen.

Wenn Sie das S Connect Modul entkoppeln/entfernen müssen, beachten Sie bitte die folgenden Schritte:

1. Stellen Sie sicher, dass Bluetooth auf Ihrem Telefon aktiviert ist und mit der Maschine verbunden bleibt.

2. Klicken Sie auf das Papierkorbsymbol in der oberen rechten Ecke und bestätigen Sie.

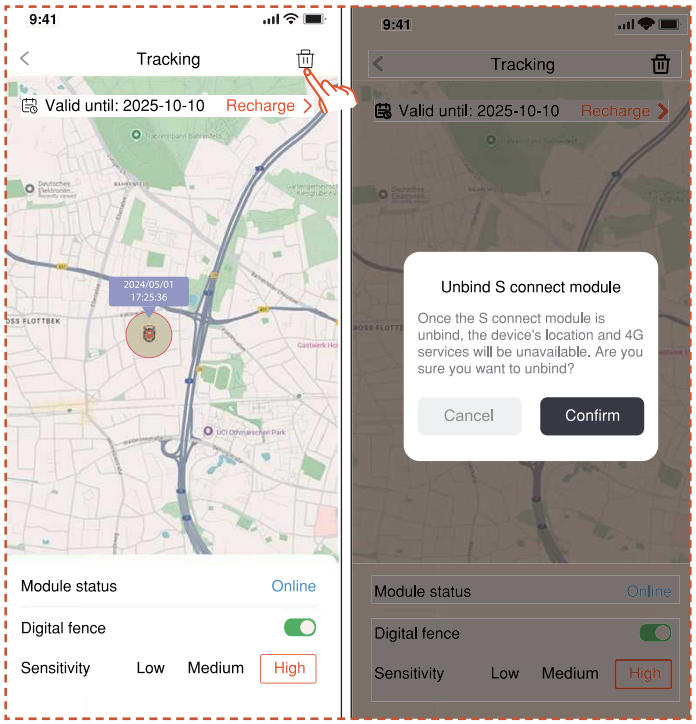

Wenn Sie das 4G Connect-Modul nach der Aufhebung der Bindung erneut binden müssen:

1. Stellen Sie sicher, dass Bluetooth auf Ihrem Telefon aktiviert ist und mit der Maschine verbunden bleibt.

2. Scannen Sie den QR-Code auf dem Modul, um es erneut zu binden.

- QR-Code auf dem Modul finden

1. Drehen Sie den Mäher um, schauen Sie auf die Unterseite und suchen Sie den rot markierten Bereich, wie in der Abbildung dargestellt.

2. Es gibt ein Modulfach, das zwei Steckdrahtkabel enthält.

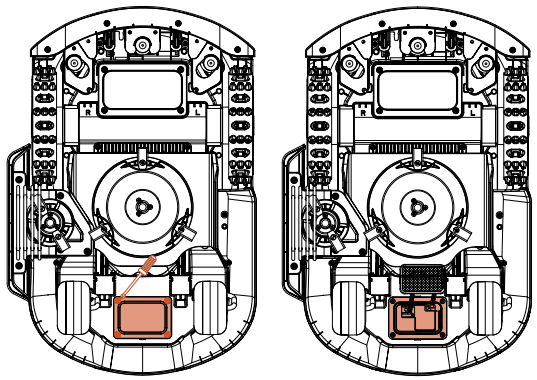

3. Hier QR-Code finden.

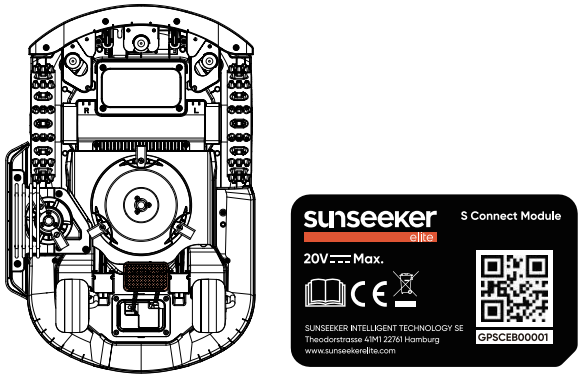

4. Setzen Sie das Modul ein. Schließen Sie die Abdeckung und ziehen Sie die Schrauben fest. Bitte ziehen Sie die Schrauben in der in der Abbildung angegebenen Reihenfolge fest.

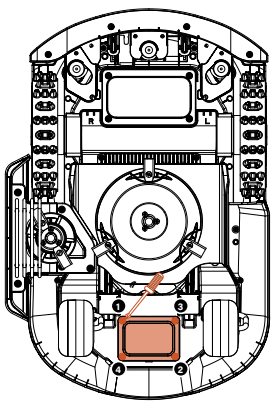

5.6 IoT

Die Platform X Gen 2 ist ein Internet-of-Things (IoT)-Gerät. Verbinden Sie den Rasenmäher über das Mobilfunknetz oder Ihr WLAN-Netzwerk mit dem Internet, um folgende Funktionen zu ermöglichen:

A. Firmware-Updates Over-The-Air (OTA), halten Sie Ihren Mäher mit den neuesten Funktionen auf dem aktuellen Stand.

B. Fernsteuerung über das Netzwerk aktivieren:

Mähen starten, Mähen stoppen, zur Ladestation zurückkehren, Mähzeitplan einstellen, Schnitthöhe einstellen und weitere Funktionen.

C. Überwachen Sie den Mähfortschritt und den Standort des Mähers aus der Ferne.

D. Melden Sie Fehlercodes und den Mäherstatus über das Netzwerk.

Netzwerk

Platform X Gen 2 nutzt Wi-Fi und 4G, um eine Netzwerkverbindung herzustellen. Weitere Details finden Sie unter Wi-Fi-Einstellung und 4G-Einstellung.

Hinweis

- Platform X Gen 2 unterstützt 2,4-GHz- und 5-GHz-Wi-Fi-Netzwerke.

Firmware-Updates

Wir werden die Firmware des Rasenmähers weiterhin aktualisieren. Wenn eine neue Firmware-Version verfügbar ist, erhalten Sie eine Popup-Benachrichtigung in der App. Es wird empfohlen, die Aktualisierung durchzuführen, sobald die neueste Firmware verfügbar ist.

Beim Aktualisieren der Firmware müssen die folgenden Bedingungen erfüllt sein:

- Die Maschine steht auf der Ladestation.

- Das Netzwerk ist verbunden.

- Der Akkuladestand beträgt mehr als 30 %.

- Es ist kein Mähplan in einer Stunde eingestellt.

Während des Updates blinkt das Umgebungslicht am Rasenmäher blau. Sie können den Update-Fortschritt in Ihrer App sehen. Nach Abschluss des Updates leuchtet das Umgebungslicht des Rasenmähers grün.

WARNUNG

- BEWEGEN Sie den Rasenmäher NICHT während des Aktualisierungsprozesses.

5.7 Hindernisvermeidung

Binokular-Kamera

Die Binokularkamera ist Teil der Standardausstattung der Plattform X Gen 2. Sie sind für die visuelle Grenzerkennung, die vorausschauende Hindernisvermeidung und die visuelle Erkennung von QR-Codes während des Ladevorgangs konzipiert, wodurch der Mäher intelligenter wird.

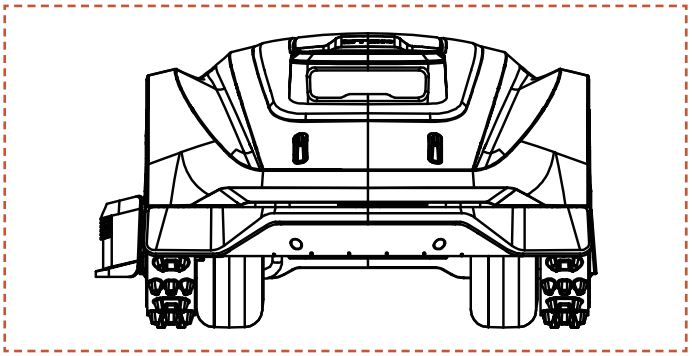

Hinweis

Wenn sich zu viele Hindernisse in Ihrem Rasen befinden, sollten Sie in Betracht ziehen, Sperrzonen um diese einzurichten oder einige der Hindernisse zu entfernen, um die Effizienz des Geräts zu verbessern.

Vision AI-System

Ausgestattet mit einer 3D-Binokularkamera, überzeugt das Vision AI und Deep-Learning-System des Sunseeker Elite durch seine hervorragende Wahrnehmung der Umgebung und nahtlose Navigation um Hindernisse. Unterstützt durch unsere proprietären Deep-Learning-Algorithmen verbessert es kontinuierlich sein Verständnis von Gartenlandschaften durch fortlaufende Datensammlung.

Stoßsensor

Sensoren sind in der Plattform X Gen 2 installiert, um Hindernisse zu erkennen. Wenn der Stoßfänger auf ein Hindernis trifft und den Sensor auslöst, fährt der Mäher rückwärts und weicht dem Hindernis aus.

Hinweis

- Ihre Platform X Gen 2 kann Objekte nach einer Kollision vermeiden. Es wird jedoch empfohlen, überschüssige herumliegende Gegenstände vor dem Mähen zu entfernen.

6. Wartung

A. Erleben Sie erstklassige Mähergebnisse und verlängern Sie die Lebensdauer Ihres Mähers mit der Wartung.

B. Eine wöchentliche Überprüfung und Wartung durch einen Erwachsenen sind unerlässlich, um die optimale Leistung der Maschine zu gewährleisten.

C. Schützen Sie Ihre Sicherheit, indem Sie die Sicherheitsrichtlinien befolgen: Vermeiden Sie Wartungsarbeiten, während Sie offene Sandalen tragen oder barfuß sind.

D. Tragen Sie stets lange Hosen und Arbeitsschuhe, um die Sicherheit bei der Wartung des Mähers zu gewährleisten.

E. Ersetzen Sie beschädigte oder abgenutzte Teile umgehend, um einen reibungslosen Betrieb zu gewährleisten.

NUR autorisierte Servicetechniker dürfen das Gehäusefach hinter der Stoßstange öffnen und wieder verschließen. Die beschränkte Garantie kann erlöschen, wenn Sie eigene Wartungsarbeiten durchführen.

HINWEIS: VERSICHERUNG

Ihre Versicherung deckt möglicherweise Unfälle mit diesem Produkt nicht ab. Bitte wenden Sie sich an Ihren Versicherungsanbieter oder -vertreter, um zu erfahren, ob eine Deckung angeboten wird.

6.1 Reinigung

A. Schalten Sie den Mäher aus.

B. Verwenden Sie die Sunseeker Elite Reinigungsbürste oder ein Tuch, um das Äußere sorgfältig zu reinigen, und vermeiden Sie korrosive Lösungsmittel wie Alkohol, Benzin oder Aceton. Diese Substanzen können sowohl die Ästhetik als auch die inneren Komponenten Ihres Mähers beschädigen.

Hinweis

- Für ein reibungsloses Andocken ist es entscheidend, die Ladestation regelmäßig auf Ablagerungen oder Schmutzansammlungen zu überprüfen und zu reinigen.

- Stellen Sie sicher, dass alle Anschlussstellen der Ladestation, des Verlängerungskabels und der Stromversorgung frei zugänglich bleiben, um eine optimale Leistung zu gewährleisten.

Fahrwerk und Messerteller

A. Zur Reinigung des Chassis und der Messerscheibe wird die Verwendung der Sunseeker Elite Reinigungsbürste oder eines Wasserschlauchs empfohlen.

B. Verwenden Sie keinen Hochdruckreiniger, da dieser Schäden verursachen kann.

C. Stellen Sie sicher, dass sich die Messerscheibe reibungslos dreht und die Klingen ohne Einschränkungen schwenken können.

VORSICHT

- Wasser von einem Hochdruckreiniger kann in die Dichtungen eindringen und elektronische und mechanische Teile beschädigen.

Räder

Gras auf den Rädern kann die Leistung des Rasenmähers beim Hochfahren an Hängen beeinträchtigen. Verwenden Sie die Bürste, um Schlamm oder andere Fremdkörper dazwischen zu entfernen, um einen guten Halt zu gewährleisten.

Regensensor

A. Überprüfen Sie den Regensensor einmal monatlich und stellen Sie sicher, dass er nicht von Schmutz, Gras oder anderen Gegenständen bedeckt ist.

B. Waschen Sie Schlamm, Gras oder andere Gegenstände ab oder reinigen Sie ihn mit einer weichen Bürste.

C. Trocknen Sie den Sensorbereich nach der Reinigung, um eine Auslösung wie durch Regen zu verhindern.

6.2 Ersetzen der Messer

Kamera

Reinigen Sie die Kamera regelmäßig, um sie in gutem Zustand zu halten. Verwenden Sie ein sauberes, weiches Baumwolltuch, um Kratzer auf der Linse zu vermeiden.

WARNUNG

- Stellen Sie sicher, dass der Rasenmäher vor der Reinigung ausgeschaltet wird.
- Wenn der Rasenmäher auf dem Kopf steht, schalten Sie ihn aus.

Um die Mähleistung und die Sicherheit zu verbessern, wird empfohlen, die Schrauben und Messer des Rasenmähers bei häufigem Gebrauch alle 1-2 Monate zu wechseln. Um ein sicheres Schneidsystem zu gewährleisten, sollten Sie alle Messer zusammen mit ihren Schrauben gleichzeitig ersetzen. Weitere Informationen zu verwendbaren Teilen finden Sie im Abschnitt "Spezifikation > Zubehör".

WARNUNG

- Tragen Sie bei der Überprüfung oder Wartung des Messers dicke Handschuhe.
- Verwenden Sie die Schrauben NICHT wieder. Dies kann zu ernsthaften Verletzungen führen.
- Wir empfehlen dringend, die korrekten Schrauben und die von uns verkauften Originalmesser zu verwenden. (NR. 80201457).

Ersetzen der Messer

A. Schalten Sie den Mäher aus.

B. Stellen Sie den Mäher auf eine makellose, weiche Oberfläche, um Kratzer zu vermeiden.

C. Verwenden Sie einen Kreuzschlitzschraubendreher, um die Schrauben zu lösen.

D. Schrauben und Klingen entfernen.

E. Befestigen Sie die neuen Klingen und Schrauben (Drehmoment: 1,0+0,2 N.m). Vergewissern Sie sich, dass sich die Messer frei drehen können.

Hinweis

- Ersetzen Sie die Schrauben mit einem Standarddrehmoment von 1,0+0,2 Nm. Ein falsches Drehmoment kann zu vermeidbaren Problemen führen.

- Vergewissern Sie sich, dass der Rasenmäher ausgeschaltet ist, und prüfen Sie, ob die Messer korrekt funktionieren. Prüfen Sie auf ungewöhnliche Geräusche oder Vibration.

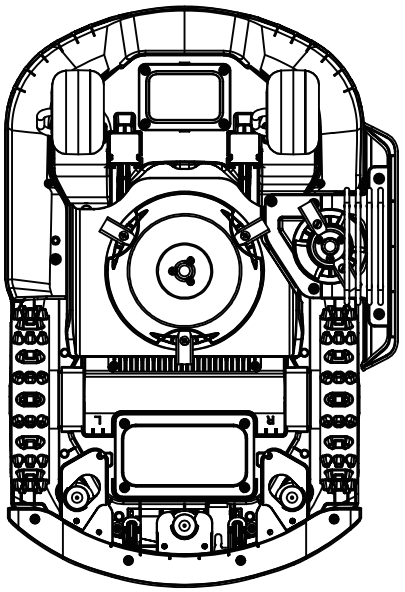

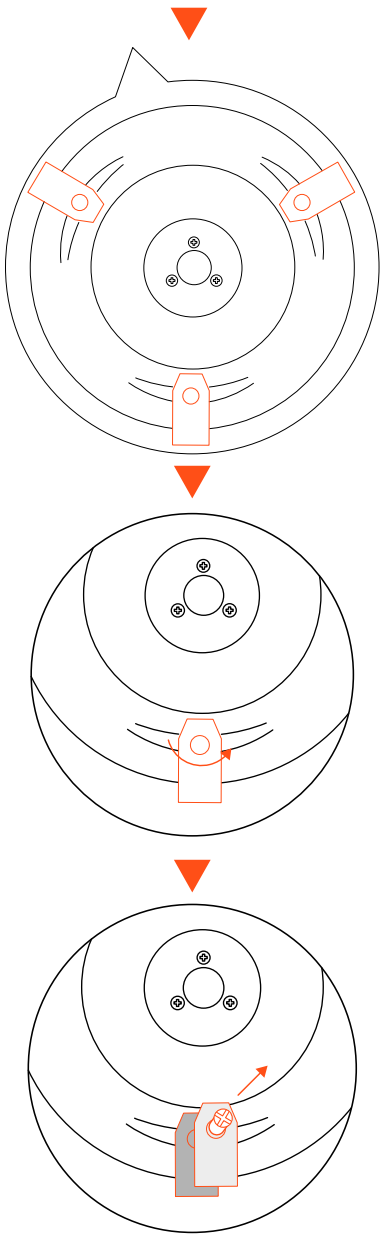

6.3 Transport

Stellen Sie sicher, dass die Sicherheit des Rasenmähers während des Transports über lange Strecken gewährleistet ist, indem Sie die Originalverpackung verwenden. Bevor Sie das Produkt anheben, bewegen oder transportieren, schalten Sie es unbedingt aus. Gehen Sie vorsichtig damit um und vermeiden Sie Gewaltanwendung, wie z. B. Werfen und starken Druck. Heben oder tragen Sie den Rasenmäher niemals bei laufendem Motor.

Korrektes Bewegen oder Heben

Tragen Sie den Rasenmäher am Griff. Halten Sie den Messerteller von Ihrem Körper weg.

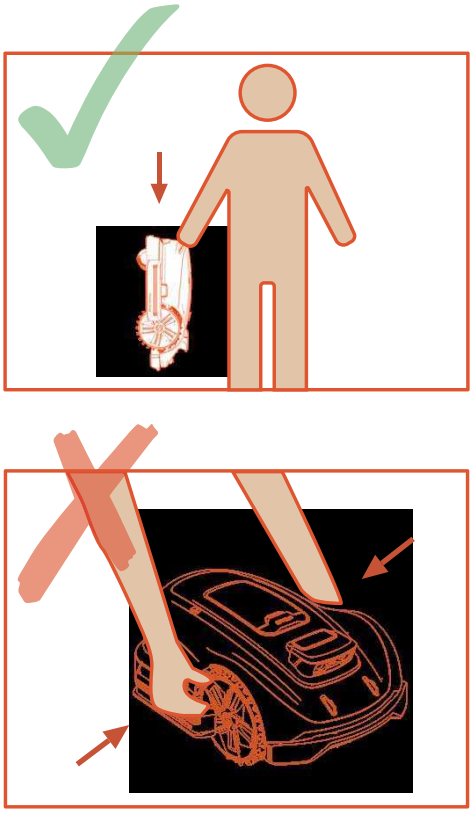

6.4 Akku

A. Vor der Lagerung den Akku vollständig aufladen, um Tiefentladung und Schäden an den elektrischen Teilen zu vermeiden.

B. Die eingeschränkte Garantie deckt keine Schäden durch Tiefentladung der Batterie ab.

C. Laden Sie den Akkupack NICHT bei Lufttemperaturen unter 5 °C (41 °F) oder über 40 °C (104 °F).

D. Wenn der Akku bei einer Lufttemperatur zwischen 18 °C und 25 °C geladen wird, kann dies seine Lebensdauer verlängern und seine Leistung verbessern.

E. Der Akku liefert die beste Leistung, wenn er bei normaler Raumtemperatur (20 °C±5 °C) betrieben wird.

Hinweis

- Die Lebensdauer des Akkus hängt davon ab, wie oft das Produkt benutzt wird und wie viele Stunden es insgesamt arbeitet. Wenn die Betriebszeit pro voller Ladung deutlich

kürzer als üblich ist oder das Mähergebnis nicht gut ist, empfiehlt es sich, den Akku zu ersetzen.

Ersetzen des Akkus

A. Schalten Sie den Mäher aus.

B. Stellen Sie den Rasenmäher auf eine makellose, weiche Unterlage mit der Unterseite nach oben.

C. Lösen Sie die 4 Schrauben, die den Batteriefachhalter fixieren, mit einem Kreuzschlitzschraubendreher.

D. Stecken Sie den Stecker aus.

E. Entnehmen Sie den Akkupack und ersetzen Sie ihn durch den neuen.

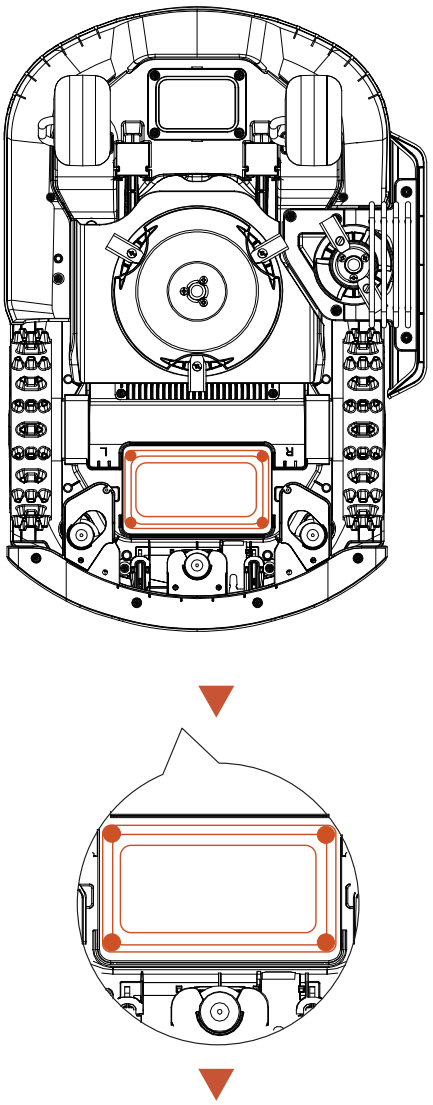

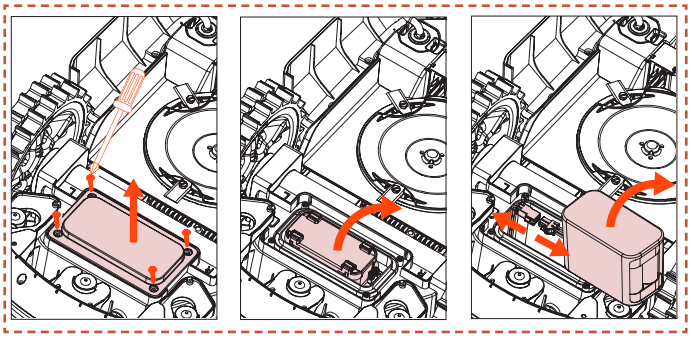

WARNUNG

- Verwenden Sie ausschließlich das Original-Akkupack oder ein Modell desselben Typs, wie von Sunseeker Elite angegeben. Jeder Rasenmäher enthält einen Akkupack.
- Je nach Rasenmähermodell beträgt die Nennkapazität des Akkus 5000 mAh oder 10.000 mAh.
- Verwenden Sie keine nicht wiederaufladbaren Batterien. Verwenden Sie zum Aufladen des Akkus nur das abnehmbare Netzteil, das mit diesem Produkt geliefert wird.
- Vermeiden Sie es, das Akkugehäuse zu zerbrechen oder zu zerlegen. Vermeiden Sie den Kontakt mit Metallgegenständen, um Kurzschlüsse zu verhindern. Von Wärmequellen, Feuer und direkter Sonneneinstrahlung fernhalten.
- Wenden Sie sich bitte an Ihre Verkaufsstelle, Ihre örtliche oder regionale Abfallbehörde oder Ihr Haushaltsmüll-Entsorgungsunternehmen, um weitere Informationen über Batterie- und Elektroabfälle zu erhalten.
- Das Akkufach sollte nicht häufig geöffnet werden. Sie sollten das Akkufach erst dann öffnen, wenn ein neuer Akku erforderlich ist.
- Der Akkupack enthält Elektrolyte. Wenn der ausgelaufene Elektrolyt mit Ihrer Haut in Berührung kommt, waschen Sie ihn sofort mit Wasser und Seife ab. Suchen Sie bei Augenkontakt medizinische Hilfe und spülen Sie die Augen umgehend für mindestens 15 Minuten mit viel Wasser, ohne zu reiben.

6.5 Stromversorgung

Trennen Sie die Maschine von der Stromzufuhr:

A. Vor dem Beseitigen einer Verstopfung.

B. Vor der Überprüfung, Reinigung oder Wartung der Maschine.

C. Nach dem Aufprall auf einen Fremdkörper die Maschine auf Beschädigungen überprüfen.

D. Überprüfen Sie regelmäßig das Kabel, den Stecker, das Gehäuse und andere Teile. Wenn Sie Schäden oder Anzeichen von Alterung feststellen, stellen Sie den Gebrauch sofort ein.

WARNUNG

- Verwenden Sie NIEMALS ein beschädigtes Netzteil zum Betrieb. Um Gefahren zu vermeiden, muss das beschädigte Netzkabel durch den Hersteller, seinen Kundendienst oder eine andere entsprechend qualifizierte Person ausgetauscht werden. Ist das Verlängerungskabel defekt, ersetzen Sie es durch ein von Sunseeker Elite zugelassenes 10-m-Kabel.

- Berühren Sie NIEMALS ein beschädigtes Verlängerungskabel oder ein beschädigtes Kabel, bevor es von der Stromquelle getrennt wurde, und schließen Sie es NIEMALS an die Stromversorgung an. Durch ein beschädigtes Kabel könnten Sie in Kontakt mit elektrischen Komponenten kommen.

- Das Netzteil darf nicht mit anderen Geräten oder Akkus verwendet werden, da dies das Risiko eines Stromschlags, Brands oder von Verletzungen erhöht. Bei Verwendung eines anderen als des Originalakkus kann die Produktsicherheit nicht gewährleistet werden.

- Laden Sie den Akku NICHT auf, wenn Akkusäure austritt.

- Halten Sie das Verlängerungskabel von beweglichen, gefährlichen Teilen fern, um Schäden an den Kabeln zu vermeiden, die zum Kontakt mit stromführenden Teilen führen können.

Empfehlung

Schließen Sie den Rasenmäher und/oder seine Peripheriegeräte nur an einen Stromkreis an, der durch einen Fehlerstromschutzschalter (RCD) mit einem Auslösestrom von maximal 30 mA geschützt ist.

6.6 Lagerung

A. Stellen Sie sicher, dass der Mäher vor der Lagerung vollständig aufgeladen und ausgeschaltet ist, um eine Tiefentladung zu vermeiden, die zu dauerhaften Schäden führen könnte.

B. An einem trockenen, kühlen Ort im Innenbereich lagern. Sonneneinstrahlung und extreme Temperaturen (entweder heiß oder kalt) beschleunigen den Alterungsprozess der Bauteile und können zu dauerhaften Schäden führen.

C. Halten Sie Chemikalien und Wärmequellen (Herd, Heizkörper usw.) vom Mäher, der Ladestation und der Stromversorgung fern.

D. Bewahren Sie das Netzteil in einem gut belüfteten Bereich auf und schützen Sie es vor Feuchtigkeit.

WARNUNG

- Ziehen Sie das Netzteil aus der Steckdose, wenn ein Gewitter vorhergesagt ist. Trennen Sie alle Drähte und Kabel, die mit der Ladestation verbunden sind. Stellen Sie die Verbindung wieder her, wenn kein Gewitter mehr zu befürchten ist.

Zusätzliche Anforderungen für die Winterlagerung

Der Rasenmäher:

A. Reinigen Sie den Mäher vor der Lagerung gründlich.

B. Überprüfen Sie verschleißanfällige Komponenten wie die Klingen.

C. Reparieren oder ersetzen Sie sie, wenn sie in schlechtem Zustand sind.

D. Bewahren Sie den Mäher an einem trockenen und frostfreien Ort auf, wobei er auf allen Rädern stehen sollte, vorzugsweise in der originalen Verpackung.

Die Ladestation

A. Trennen Sie den Roboter von der Ladestation und ziehen Sie das Netzteil aus der Steckdose.

B. Bringen Sie die Ladestation ins Haus, wenn die Umgebungstemperatur unter -20°C fällt.

6.7 Recycling und Entsorgung von Altgeräten

Dieses Produkt ist KEIN Hausmüll. Wenden Sie sich an Ihre Gemeinde, Ihre Verkaufsstelle oder Ihr Haushaltsabfall-Entsorgungsunternehmen, um Informationen zum Recycling zu erhalten.

WARNUNG

- Dieses Produkt darf nicht auf einer Mülldeponie entsorgt, verbrannt oder mit normalem Hausmüll vermischt werden. Elektrische Bauteile können Gefahren oder schwere Schäden verursachen.

7. FAQ und Fehlerbehebung

7.1 Fehlermeldung

LED-Code	App-Nachricht	Lösung
E1	Roboter außerhalb der Arbeitszone	1. Prüfen Sie, ob sich die Maschine außerhalb der Karte befindet. Bringen Sie sie zurück und überprüfen Sie die Installation. 2. Bestätigen Sie, ob der Benutzer die Antenne oder die Ladestation bewegt hat. Bewegung Antenne muss von der Ladestation aus beginnen. Nach dem Umstellen muss die Ladestation muss neu kartiert werden. 3. Überprüfen Sie, ob die Antenne korrekt installiert ist und ob Hindernisse vorhanden sind. 4. Prüfen Sie, ob die Maschine blockiert wird. 5. Überprüfen Sie, ob große Hindernisse das Signal zwischen der Antenne und der Maschine blockieren.
E2	Überstromfehler im linken Radmotor (blockiert)	Linker Radmotor wird blockiert, bitte Hindernisse entfernen.
	Überstromfehler im rechten Radmotor (blockiert)	Rechter Radmotor wird blockiert, bitte Hindernisse entfernen.
E3	Mähmotor-Überstrom (blockiert) Fehler	Schneidemotor blockiert, bitte Hindernisse entfernen.
E4	Roboterstoßstange steckt fest	Prüfen Sie, ob der Stoßfänger in der korrekten Position ist. Versuchen Sie, ihn wieder in die richtige Position zu bringen.
E5	Roboter angehoben	1. Prüfen Sie, ob die Maschine angehoben wurde. 2. Überprüfen Sie, ob die Maschine stecken geblieben ist und das Vorderrad E5 angehoben ist.
E6	Roboter hat sich überschlagen	Prüfen Sie, ob die Maschine auf dem Rücken liegt.
E7	Roboter geneigt	Prüfen Sie, ob die Maschine auf unebenem Boden steht.
E8	Andocken an der Ladestation während des Ladevorgangs fehlgeschlagen	1. Unsaubere Ladekontakte am Rasenmäher oder an der Ladestation, bitte reinigen Sie diese mit Alkohol. 2. Prüfen Sie, ob das Licht an der Ladestation leuchtet, vielleicht wird die Ladestation nicht mit Strom versorgt. 3. Prüfen Sie, ob die Ladestation auf einer ebenen Fläche aufgestellt ist. Wenn die Fläche uneben ist, passen Sie die Position der Ladestation an. 4. Bestätigen Sie, ob der Benutzer die Antenne oder die Ladestation bewegt hat. Bewegung Antenne muss von der Ladestation aus beginnen. Das Verschieben der Ladestation erfordert eine Neuvermessung. 5. Prüfen Sie, ob sich vor der Ladestation irgendwelche Hindernisse befinden. Bitte entfernen Sie alle Hindernisse. 6. Überprüfen Sie, ob die Antenne korrekt installiert ist und ob Hindernisse vorhanden sind. 7. Prüfen Sie, ob die Maschine im Bereich der Ladestation blockiert wird. 8. Überprüfen Sie, ob große Hindernisse das Signal zwischen der Antenne und der Maschine blockieren. 9. Der QR-Code an der Ladestation ist verschmutzt oder beschädigt. Versuchen Sie, ihn zu reinigen, oder bestellen Sie einen neuen beim Kundendienst. 10. Prüfen Sie, ob der Magnetstreifen unten am Boden herausgefallen ist, und bringen Sie ihn wieder an.
E9	Roboter hat sich verfangen	1. Prüfen Sie, ob sich zu viele Hindernisse um die Maschine herum befinden. 2. Der Roboter ist in einen engen Raum gefahren und konnte nicht mehr herauskommen. 3. In diesem Bereich gibt es eine visuelle Fehlidentifizierung. Verwenden Sie die Funktion der Sicheren Zone, um die Ergebnisse der visuellen Erkennung zu ignorieren. 4. Der Rasenmäher rutscht.
	Fehler: Außerhalb der Station	
	„Außerhalb der Station“ Überschreitung	
E10	Firmware-Upgrade fehlgeschlagen	1. Überprüfen Sie, ob das WLAN-Signal sehr schwach ist 2. Überprüfen Sie, ob das Gerät auf einer Ladestation aufgeladen wird.
E12	Firmware-Upgrade fehlgeschlagen	1. Stellen Sie die Maschine auf die Ladestation, um zu sehen, ob sie vollständig aufgeladen werden kann. 2. Überprüfen Sie die Lichter an der Ladestation, um festzustellen, ob die Ladestation mit Strom versorgt ist. 3. Überprüfen Sie, ob die Kontakte der Ladestation und des Mähers korrodiert sind. Reinigen Sie diese Kontakte mit Alkohol.
E13	Anomalie beim Aufladen	1. Unsaubere Ladekontakte am Rasenmäher oder an der Ladestation, bitte reinigen Sie diese mit Alkohol. 2. Prüfen Sie, ob das Licht an der Ladestation leuchtet, vielleicht wird die Ladestation nicht mit Strom versorgt. 3. Prüfen Sie, ob die Ladestation auf einer ebenen Fläche aufgestellt ist. Wenn die Fläche uneben ist, passen Sie die Position der Ladestation an.

LED-Code	App-Nachricht	Lösung
E14	Der aktuelle Kartenbereich ist zu groß und überschreitet die vom Roboter unterstützte maximale Arbeitsbereich.	Erstellen Sie eine neue Karte innerhalb des Nennleistungsbereichs des Produkts.
E17	Pfadplanung fehlgeschlagen, bitte prüfen Sie, ob sich Hindernisse um den Roboter herum befinden	1. Prüfen Sie, ob sich zu viele Hindernisse um die Maschine herum befinden. 2. Der Roboter ist in einen engen Raum gefahren und konnte nicht mehr herauskommen. 3. In diesem Bereich gibt es eine visuelle Fehlidentifizierung. Verwenden Sie die Funktion der Sicheren Zone, um die Ergebnisse der visuellen Erkennung zu ignorieren. 4. Prüfen Sie, ob sich die Ladestation außerhalb der Karte befindet und die Bedienperson keinen Korridor von der Station zur Karte erstellt hat. 5. Versuchen Sie, die Korridore zwischen den verschiedenen Bereichen und die Verbindungskorridore zwischen den Ladestationen und der Karte neu zu erstellen, wenn sich diese außerhalb der Karte befinden.
	Zeitüberschreitung bei der Suche nach einer Ladestation	1. Bestätigen Sie, ob der Benutzer die Antenne oder die Ladestation bewegt hat. Bewegung Antenne muss von der Ladestation aus beginnen. Das Verschieben der Ladestation erfordert eine Neuvermessung. 2. Überprüfen Sie, ob die Maschine blockiert ist und die Räder durchdrehen. 3. Überprüfen Sie, ob die Antenne korrekt installiert ist und ob Hindernisse vorhanden sind. 4. Prüfen Sie, ob die Maschine im Bereich der Ladestation blockiert wird. 5. Überprüfen Sie, ob große Hindernisse das Signal zwischen der Antenne und der Maschine blockieren.
E18	Bei niedrigem Akkuladestand kann der Roboter nicht mit der Arbeit beginnen	Prüfen Sie, ob die Akkuladung zu niedrig ist, und setzen Sie den Akku wieder ein, wenn er vollständig aufgeladen ist.
E19	Konfiguration des Netzwerks fehlgeschlagen	1. Es gibt 4 QR-Codes am hinteren Ende der Maschine, und wenn Sie eine Maschine hinzufügen, müssen Sie den ersten QR-Code auswählen. 2. Prüfen Sie, ob die Bluetooth-Funktion des Telefons eingeschaltet ist und ob es sich in einem Umkreis von 1 Meter von der Maschine befindet. 3. Haben Sie das richtige Startpasswort eingegeben, das standardmäßig 0000 lautet? 4. Ist das WLAN 2,4 GHz? Unser Produkt unterstützt nur 2,4-GHz-WLAN. 5. Ist das WLAN-Passwort korrekt? Bitte überprüfen Sie dies noch einmal.
E21	RTK wird initialisiert, bitte warten	1. Ist sie gerade eingeschaltet worden? Der Neustart der Maschine dauert einige Minuten, um den Initialisierungsprozess abzuschließen. 2. Überprüfen Sie, ob die Antenne korrekt installiert ist und ob Hindernisse vorhanden sind. 3. Prüfen Sie, ob die Maschine blockiert wird. 4. Überprüfen Sie, ob große Hindernisse das Signal zwischen der Antenne und der Maschine blockieren.
E22	Die Frontkamera ist verdeckt	Bitte wischen Sie die Kamera vor dem Start ab.
	Kann nicht im Dunkeln arbeiten	1. Bitte prüfen Sie, ob Sie den Nachtarbeitsmodus aktiviert haben. 2. Bitte prüfen Sie, ob die Kamera durch ein Objekt verdeckt ist.
E23	Fehler: Leere Karte	Bitte erstellen Sie vor dem Start eine Karte.
E24	Antennensignal fehlt	1. Überprüfen Sie, ob die Antenne Strom hat. 2. Überprüfen Sie, ob große Hindernisse das Signal zwischen der Antenne und der Maschine blockieren. 3. Versuchen Sie, die Verbindung wiederherzustellenAntenne über die APP.
E25	Kartierung fehlgeschlagen	1. Bitte bestätigen Sie, ob die von Ihnen gewählte Route gesperrt ist 2. Überprüfen Sie, ob das Gerät online ist. 3. Überprüfen Sie, ob die Antenne korrekt installiert ist und ob Hindernisse vorhanden sind. 4. Überprüfen Sie, ob die Maschine blockiert ist 5. Überprüfen Sie, ob große Hindernisse das Signal zwischen der Antenne und der Maschine blockieren.
E26	RTK-Kalibrierung fehlgeschlagen	1. Überprüfen Sie, ob die Antenne korrekt installiert ist und ob Hindernisse vorhanden sind. 2. Prüfen Sie, ob die Maschine blockiert wird. 3. Überprüfen Sie, ob große Hindernisse das Signal zwischen der Antenne und der Maschine blockieren. 4. Prüfen Sie, ob die Maschine feststeckt, beseitigen Sie alle Hindernisse und starten Sie sie neu.
BP	Akkutemperatur-Fehler	Prüfen Sie, ob die Umgebungstemperatur zu hoch oder zu niedrig ist, und warten Sie, bis sich die Temperatur normalisiert hat, bevor Sie den Rasenmäher in Betrieb nehmen.

LED-Code	App-Nachricht	Lösung
LOCK	PIN-Fehler, Roboter gesperrt	1. Bitte geben Sie das richtige Passwort ein. 2. Wenn Sie Ihr Passwort vergessen haben, können Sie es auf 0000 zurücksetzen, indem Sie es über die App auf die Werkseinstellungen zurücksetzen. 3. Wenn die mobile App nicht mit dem Gerät verbunden ist, wenden Sie sich bitte an den Kundendienst.
NA	Andere Arbeitsbereiche können nicht erreicht werden, kehre zur Ladestation zurück	1. Bestätigen Sie, ob sich zu viele Hindernisse in der Nähe des Geräts befinden. 2. Der Roboter ist in einen engen Raum gefahren und konnte nicht mehr herauskommen. 3. In diesem Bereich liegt eine visuelle Fehleinschätzung vor. Nutzen Sie die Funktion einer Sicherheitszone, um die Ergebnisse der visuellen Erkennung zu ignorieren. 4. Versuchen Sie, die Korridore zwischen den verschiedenen Bereichen und die Verbindungskorridore zwischen den Ladestationen und der Karte neu zu erstellen, wenn sich diese außerhalb der Karte befinden.
	Laden ist nicht abgeschlossen, der Zeitplan Aufgabe wird nicht ausgeführt	Der Zeitplanauftrag wurde aufgrund des Ladevorgangs nicht ausgeführt. Bitte Warten Sie, bis der Akku vollständig aufgeladen ist.
	Positionsfehler der Antenne	1. Überprüfen Sie, ob die Antenne korrekt installiert ist und ob Hindernisse vorhanden sind. 2. Prüfen Sie, ob die Maschine blockiert wird. 3. Überprüfen Sie, ob große Hindernisse das Signal zwischen der Antenne und der Maschine blockieren.
	Ladestation-Anomalie beim Betrieb	1. Bestätigen Sie, ob der Benutzer die Antenne oder die Ladestation bewegt hat. Bewegung Antenne muss von der Ladestation aus beginnen. Das Verschieben der Ladestation erfordert eine Neuvermessung. 2. Überprüfen Sie, ob die Antenne korrekt installiert ist und ob Hindernisse vorhanden sind. 3. Prüfen Sie, ob die Maschine im Bereich der Ladestation blockiert wird. 4. Überprüfen Sie, ob große Hindernisse das Signal zwischen der Antenne und der Maschine blockieren.
Err	Falsches Passwort	1. Setzen Sie das Passwort über die App zurück. 2. Kontaktieren Sie den Kundendienst, um Hilfe zu erhalten.
Minute Countdown	Die Regenverzögerung ist noch nicht vorbei; kann nicht automatisch mit der Arbeit beginnen	Der geplante Auftrag wurde aufgrund einer Regenverzögerung nicht ausgeführt. Sie müssen warten, bis der Regen-Countdown abgelaufen ist, um die Regenverzögerungsfunktion zu deaktivieren.
STOPP	MCU befindet sich im „STOP“-Modus, das Gerät kann nicht arbeiten. Wenn Sie neu starten möchten, klicken Sie bitte auf „START“ und „OK“ auf dem Bedienfeld.	1. Wenn Sie zuvor die Stopp-Taste gedrückt haben, müssen Sie zum Neustart auf „START“ und „OK“ klicken. 2. Überprüfen Sie, ob der rote Stopp-Knopf blockiert ist. Klicken Sie nach Abschluss der Reinigung auf "START" und "OK", um den Neustart durchzuführen.
EE	Kommunikation mit der Anzeigetafel fehlgeschlagen	Kontaktieren Sie bitte den Kundendienst, um Hilfe zu erhalten.
	Kommunikation mit dem Antriebsmotor fehlgeschlagen	
	Magnetsensorverbindungsfehler	
	IMU-Kommunikationsfehler	
	IMU-Datenanomalie	
	RTK-Modul Kommunikationsfehler	

Anweisungen zum Vorgehen bei ungewöhnlichen Vibrationen:
A. Schalten Sie die Maschine aus.
B. Drehen Sie die Maschine um 180 Grad.
C. Überprüfen Sie den Zustand der Klingen auf Beschädigungen oder Funktionsstörungen.
D. Es wird empfohlen, alle drei Messer auszutauschen.
E. Drehen Sie die Maschine wieder um, um mit der Arbeit zu beginnen.

7.2 Fehlersuche

Falls Sie auf Probleme oder Fragen im Zusammenhang mit dem Produkt oder der App stoßen, finden Sie häufig gestellte Fragen und Lösungen in den FAQ-Artikeln auf der offiziellen Sunseeker-Website (www.sunseekerelite.com) oder im Bereich „Hilfe & Anleitung“ der App.

8. Wichtige Informationen

8.1 Datenschutz

Verarbeitung personenbezogener Daten innerhalb von Platform X Gen 2

- Wer und warum?

Wenn Sie sich für Sunseekers Plattform X Gen 2 anmelden und diese nutzen, verarbeitet Sunseeker Elite (oder „wir“) als Verantwortlicher Ihre personenbezogenen Daten. Wir werden Ihre personenbezogenen Daten verarbeiten, um:

1. Bereitstellung der Platform X Gen 2-Verbindung oder Unterbreitung eines Angebots für einen solchen Dienst. Die Rechtsgrundlage ist, dass die Verarbeitung für die Erfüllung des Vertrags, den Sie mit uns geschlossen haben, erforderlich ist, oder um Schritte vor dem Abschluss eines Vertrags mit uns zu ergreifen.

2. Unsere Produkte und Dienstleistungen weiterzuentwickeln und zu verbessern. Die Rechtsgrundlage ist unser berechtigtes Interesse an der Entwicklung und Verbesserung unserer Produkte und Dienstleistungen.

3. Aktivieren Sie die Konnektivität von Plattform X Gen 2 (Internet der Dinge): Nutzen Sie Partnerintegrationen (z. B. intelligente Assistenten, einschließlich sprachaktivierter Geräte); verwenden Sie Konnektivitätsplattformen, um Plattform X Gen 2 mit Geräten, Apps und Diensten Dritter zu verbinden; und erstellen Sie Ihre eigene Smart-Home-Integration. Die Rechtsgrundlage hierfür ist, dass die Verarbeitung für die Erfüllung des Vertrags, den Sie mit uns geschlossen haben, erforderlich ist.

4. Bieten Sie Ihnen relevante Informationen zu Ihrer Platform X Gen 2-Erfahrung. Die Rechtsgrundlage ist unser berechtigtes Interesse, Sie über Ihre spezifischen Produkte und Dienstleistungen und deren Funktionen zu informieren.

5. Bieten Sie Unterstützung und Fehlerbehebung in Bezug auf Platform X Gen 2. Die rechtliche Grundlage ist, dass die Verarbeitung für die Erfüllung des Vertrags, den Sie mit uns geschlossen haben, erforderlich ist.

Wenn Sie uns Ihre Einwilligung gegeben haben (in diesem Fall ist die Rechtsgrundlage Ihre Einwilligung), können wir Ihre personenbezogenen Daten auch für die folgenden Zwecke verarbeiten:

1. Ihnen maßgeschneiderte Werbung und Newsletter über unsere Produkte und Dienstleistungen zu senden.

2. Senden Sie Kundenumfragen und analysieren Sie die von Ihnen bereitgestellten Eingaben, wie in dieser Kommunikation näher erläutert.

Ihre Daten werden so lange verarbeitet, wie es für Sunseeker Elite zur Erfüllung der oben genannten Zwecke erforderlich ist, jedoch keinesfalls länger, als die geltenden Gesetze zulassen.

- Welche personenbezogenen Daten verarbeiten wir?

Wir können die folgenden personenbezogenen Daten verarbeiten:

1. Persönliche Angaben: Vor- und Nachname, Nationalität, Sprachpräferenzen

2. Kontaktinformationen: E-Mail-Adresse, Postanschrift

3. Kontoinformationen: Alter des Kontos, Passwort, Kontonummer

4. Weitere Daten im Zusammenhang mit Ihrer Platform X Gen 2: Rasenmäher-Name, Kopplungsnamen, durch die Nutzung von Partnerintegrationen ausgelöste Aktionen und Geräteinformationen.

- Verwendung von Standortdaten

Einige unserer Dienste funktionieren nur, wenn wir den Standort Ihres Rasenmähers bestimmen können (z. B. Wetteranzeige). Wenn Sie uns den Standort Ihres Rasenmähers mitteilen, werden die Daten als Teil Ihres Profils gespeichert und können in pseudonymisierter Form an Dritte weitergegeben werden, um die entsprechende Dienstleistung zu erbringen (z. B., um den Rasenmäher bei starkem Regen zu parken).

8.2 Eingeschränkte Garantie

Diese eingeschränkte Garantie deckt nur Material- oder Verarbeitungsfehler des Produkts und seiner Komponenten ab, wenn es unter normalen, üblichen Bedingungen verwendet wird. Wenn ein durch diese eingeschränkte Garantie abgedeckter Defekt auftritt, reparieren oder ersetzen Sunseeker oder seine autorisierten Vertreter nach eigenem Ermessen das defekte Produkt oder die defekten Komponenten in Übereinstimmung mit dieser eingeschränkten Garantie. Die geltende Garantiezeit beginnt mit dem Datum, an dem das Produkt erstmals von Sunseeker oder einem autorisierten Sunseeker-Wiederverkäufer, -Vertriebspartner oder -Händler gekauft wurde.

Garantiebedingungen

Registrierung: Registrieren Sie das Produkt innerhalb von 30 Tagen nach dem Kauf online unter **www.sunseekerelite.com**, um eine 36-monatige Garantie zu erhalten. Ohne Registrierung gilt eine 24-monatige Garantie.

Akku-Garantie: Die Akkus sind nur für einen Zeitraum von 12 Monaten von der Garantie abgedeckt, unabhängig von der Online-Registrierung.

Bestimmungsgemäße Verwendung: Das Produkt darf nicht falsch verwendet, zweckentfremdet, vernachlässigt, verändert, umgebaut oder von jemand anderem als einem autorisierten Kundendienst repariert worden sein.

Zugelassene Teile: Für dieses Produkt dürfen nur von Sunseeker Elite zugelassene Zubehör- und Ersatzteile verwendet werden.

Nicht-gewerbliche Nutzung: Das Produkt darf nicht für Handels-, professionelle oder Mietzwecke verwendet werden.

Schadenverhütung: Das Produkt darf nicht durch Fremdkörper, Substanzen oder Unfälle beschädigt worden sein.

Lagerungsbedingungen: Der Akku und das Produkt müssen in einem Innenraum gelagert werden, wenn die Außentemperatur unter 0 °C liegt.

Garantieausschlüsse

Normaler Verschleiß: Bauteile, die bei normalem Gebrauch einem natürlichen Verschleiß unterliegen, wie z. B. Messer, werden nicht von dieser Garantie abgedeckt.

Unzulässige Wartung: Schäden, Fehlfunktionen oder Störungen, die auf unbefugte oder unsachgemäße Wartung, Handhabung oder Überlastung zurückzuführen sind, sind von der Garantie ausgeschlossen.

Schäden durch Hochdruckreiniger: Schäden, die durch Hochdruckreinigung verursacht werden, sind nicht von der Garantie abgedeckt.

Um einen Garantieanspruch geltend zu machen, müssen Sie einen Kaufnachweis in Form einer gültigen Quittung vorlegen, aus der das Datum und der Ort des Kaufs hervorgehen.

Diese Garantie gilt zusätzlich zu Ihren gesetzlichen Rechten und erstreckt sich nicht auf Zubehör, das mit dem Produkt geliefert wurde. Alle Reparaturen und Ersatzprodukte sind für den Rest der ursprünglichen Garantiezeit ab Kaufdatum durch die beschränkte Garantie abgedeckt.

8.3 Haftungsausschlüsse

Wir bieten unseren Kunden einen Kundendienst an, ausgenommen in den folgenden Fällen:

1. Unfallschäden, die durch nicht-herstellungsbedingte Faktoren verursacht werden, einschließlich, aber nicht beschränkt auf Benutzerfehler.

2. Schäden, die auf unbefugte Modifizierung, Demontage oder das Öffnen des Gehäuses in Abweichung von den offiziellen Anweisungen oder Handbüchern zurückzuführen sind.

3. Schäden, die durch eine unsachgemäße Installation, eine falsche Verwendung oder einen nicht den offiziellen Anweisungen oder Handbüchern entsprechenden Betrieb verursacht werden.

4. Schäden, die durch einen nicht autorisierten Dienstleister verursacht werden.

5. Schäden, die auf unbefugte Änderungen an den Schaltkreisen und/oder auf falsche Verwendung von Akku und Ladegerät zurückzuführen sind.

6. Schäden, die von Bedienpersonen verursacht werden, die die Anweisungen und Empfehlungen des Handbuchs nicht befolgen.

7. Schäden, die durch den Betrieb bei schlechten Rasenbedingungen verursacht werden (z. B. große Wasserlachen, wenn die Sperrzonen nicht ordnungsgemäß festgelegt sind, Standorte mit vielen Steinen auf der Rasenfläche usw.)

8. Schäden, die auf den Betrieb des Produkts in Umgebungen mit elektromagnetischen Störungen, einschließlich Bergbaugebieten oder in der Nähe von Funktürmen, Hochspannungsleitungen, Umspannwerken usw. zurückzuführen sind.

9. Schäden, die durch den Betrieb des Produkts in Umgebungen verursacht werden, die von anderen drahtlosen Geräten wie Sendern, Video-Downlinks, WLAN-Signalen usw. gestört werden.

10. Schäden, die durch Zuverlässigkeits- oder Kompatibilitätsprobleme bei der Verwendung nicht zugelassener Teile von Drittanbietern verursacht werden.

11. Schäden, die durch den Betrieb des Geräts mit einem schwach geladenen oder defekten Akku entstehen.

12. Schäden, die durch unvorhersehbare Faktoren wie Zusammenstöße mit Autos, Angriffe wilder Tiere, Überschwemmungen usw. verursacht werden.

Dieser Inhalt kann ohne vorherige Ankündigung geändert werden.

WARNUNG für Knopfzelle oder Knopfbatterie:

a) Entfernen Sie verbrauchte Batterien und recyceln oder entsorgen Sie sie sofort gemäß den örtlichen Vorschriften und halten Sie sie von Kindern fern.

b) Entsorgen Sie die Batterien NICHT im Hausmüll und verbrennen Sie sie NICHT.

c) Auch gebrauchte Batterien können zu schweren Verletzungen oder zum Tod führen.

d) Rufen Sie eine örtliche Giftnotrufzentrale an, um Informationen zur Behandlung zu erhalten.

e) Akkutyp: CR2032.

f) Nennspannung: 3,0 V DC

g) Nicht wiederaufladbare Batterien dürfen nicht aufgeladen werden.

h) Nicht zwangsentladen, aufladen, zerlegen, über die vom Hersteller angegebene Temperatur hinaus erhitzen oder verbrennen. Andernfalls besteht Verletzungsgefahr durch Entlüftung, Leckage oder Explosion, die zu Verätzungen führen kann.

i) Das Produkt enthält eine nicht austauschbare Knopfzelle.

8.4 Kontaktieren Sie uns

Sunseeker Intelligente Technologie SE

Anschrift: Theodorstraße 41M1, D-22761 Hamburg

Website: www.sunseekerelite.com

DE

EG-Konformitätserklärung

Hersteller:
Zhejiang Sunseeker Industrial Co., Ltd.
988 Jinde Rd. Jiangdong Industrial Park, Jinhua, Zhejiang 321000 VR China CHINA
Erklärt und übernimmt die Haftung dafür, dass das Produkt:
Markenname: SUNSEEKER, Sunseeker Elite
Name des Produkts: Roboter-Rasenmäher
Modell: RMX800N20V, RMX1200N20V, RMX601M20V, RMX1001M20V, RMX801M20V, RMX802M20V, RMX803N20V, RMX1203N20V
die folgenden Richtlinien erfüllt (erfüllen):

1. Funkgeräterichtlinie (2014/53/EU)
2. Maschinenrichtlinie (2006/42/EG)
3. RoHS-Richtlinie (2011/65/EU) und die Änderungsrichtlinie ((EU)2015/863)
4. Batterieverordnung (EU) 2023/1542
5. Anlage 2 zu 2023 Nr. 1007 VERBRAUCHERSCHUTZ

Diese Erklärung wurde unter der alleinigen Verantwortung des Herstellers erstellt.
Der Gegenstand der Erklärung steht im Einklang mit den einschlägigen Harmonisierungsrechtsvorschriften der Europäischen Union.
Verweise auf die relevante unionsweite Harmonisierungsgesetzgebung:
EN 50636-2-107: 2015+A1:2018+A2: 2020+A3: 2021
EN 60335-1:2012+A11:2014+A13:2017+ A1:2019 + A2:2019+ A14:2019+A15:2021

EN IEC 55014-1:2021	EN IEC 55014-2:2021	EN IEC 61000-3-2:2019+A1:2021+A2:2024
EN 61000-3-3:2013+A1:2019+A2:2021	EN 301 489-1 V2.2.3	EN 301 489-3 V2.3.2
EN 301 489-17 V3.3.1	EN 300 440 V2.2.1	EN 301 893 V2.1.1
EN 301 489-19 V2.2.1	EN 301 489-52 V1.2.1	EN 301 511 V12.5.1
EN 301 908-1 V15.2.1	EN 301 908-13 V13.2.1	EN 303 413 V1.2.1
EN 300 328 V2.2.2	EN 62311: 2008	EN IEC 62311: 2020
EN 50665: 2017	EN 62321-1:2013	EN 18031-1: 2024
EN18031-2: 2024	EN IEC 62321-2:2021	EN 62321-3-1:2014
EN 62321-8:2017	IEC 62133-2:2017+A1:2021	EN 62321-8:2017
EN 62321-4:2014 /A1:2017	EN 62321-5:2014	EN 62321-7-1:2015
EN 62321-7-2:2017	EN 62321-6:2015	

Informationen zur HF-Exposition:

Dieses Gerät wurde getestet und hält die geltenden Grenzwerte für die Hochfrequenz (HF)-Strahlenbelastung ein.

Dieses Gerät muss gemäß den bereitgestellten Anweisungen installiert und betrieben werden, und die für diesen Sender verwendete(n) Antenne(n) muss/müssen so installiert werden, dass ein Mindestabstand von 30 cm zu allen Personen eingehalten wird und darf/dürfen nicht zusammen mit einer anderen Antenne oder einem anderen Sender aufgestellt oder betrieben werden.

Unterschrift für und im Namen von:
Zhejiang Sunseeker Industrial Co., Ltd.
Ort: Jinhua, Zhejiang V.R. CHINA
Datum: 04-12-2025
Name: Harry Ran
Unterschrift: Harry
Funktion: Leitender Ingenieur

Bevollmächtigter:
Sunseeker Intelligente Technologie SE
Theodorstrasse 41M1
22761 Hamburg
Hans-Peter Kübler
Geschäftsführer

Table des matières

1. Sécurité et réglementation 68
1.1 Généralités 68
1.2 Consignes générales de sécurité 68
1.3 Consignes de sécurité pour l'installation 69
1.4 Consignes de sécurité pour l'utilisation quotidienne 70
1.5 Consignes de sécurité pour l'entretien 70
1.6 Sécurité de la batterie 70

2. Symboles et décalcomanies 70

3. Contenu et spécifications 71
3.1 Contenu de la boîte 71
3.2 Composants et fonctions 72
3.3 Caractéristiques techniques 73

4. Installation et cartographie 74
4.1 Préparatifs 75
4.2 Activer la tondeuse 75
4.3 Connexion de l'application 76
4.4 Installation de la station de charge 76
4.5 Cartographie 77
4.6 Paramètres de netRTK 80

5. Fonctionnement quotidien 81
5.1 Affichage et contrôle sur la tondeuse 81
5.2 Modification du code PIN 82
5.3 Paramètres de planification 82
5.4 Présentation de l'application 84
5.5 Module S Connect 85
5.6 IdO 87
5.7 Détection d'obstacles 87

6. Entretien 87
6.1 Nettoyage 88
6.2 Remplacement des lames 88
6.3 Transport 89
6.4 Batterie 89
6.5 Alimentation électrique 90
6.6 Stockage 91
6.7 Recyclage et élimination en fin de vie 91

7. FAQ et dépannage 92
7.1 Message d'erreur 92
7.2 Dépannage 94

8. Informations importantes 95
8.1 Confidentialité des données 95
8.2 Garantie limitée 95
8.3 Clause de non-responsabilité 96
8.4 Nous contacter 96

1. Sécurité et réglementation

1.1 Généralités

IMPORTANT
LIRE ATTENTIVEMENT AVANT UTILISATION
À CONSERVER POUR RÉFÉRENCE ULTÉRIEURE

Utilisation prévue

Ce produit de jardinage est uniquement destiné à la tonte de pelouse, c'est-à-dire à la coupe automatique de l'herbe de jardin à tout moment de la journée. Toute utilisation dépassant l'objectif prévu peut présenter des risques, susceptibles de blesser des personnes ou d'endommager des biens. Il est impératif de respecter strictement les directives spécifiées afin de garantir la sécurité et de prévenir les accidents.

Utilisation non prévue

Cet outil de jardin n'est pas destiné à être utilisé par des enfants de moins de 14 ans ou par des personnes ayant des capacités physiques, sensorielles ou mentales réduites, ou manquant d'expérience et de connaissances, à moins qu'elles ne soient surveillées ou qu'elles n'aient reçu des consignes concernant l'utilisation du produit par une personne responsable de leur sécurité.

Les utilisations inappropriées comprennent, sans s'y limiter : les déplacements des personnes, des enfants ou des animaux sur l'appareil ; le transport par l'appareil ; l'utilisation de l'appareil pour tirer ou pousser des charges, ainsi que pour couper la végétation non herbacée.

Risques résiduels- Pour éviter les blessures, portez des gants de protection et des lunettes de protection lors du remplacement des lames.

Ne rallongez pas le câble entre le bloc d'alimentation et la station de charge.

- En cas d'utilisation de l'appareil dans des espaces publics, placez des panneaux d'avertissement autour de la zone de travail. Les panneaux doivent porter explicitement la mention suivante :

AVERTISSEMENT

- Ne touchez pas les pièces mobiles dangereuses avant qu'elles ne soient complètement arrêtées.
- Gardez le câble d'alimentation, le bloc d'alimentation, la rallonge et tous les autres câbles électriques qui n'appartiennent pas au produit en dehors de la zone de coupe afin de les maintenir éloignés des pièces mobiles dangereuses et d'éviter d'endommager les câbles qui pourraient entrer en contact avec des pièces sous tension. Il existe un risque de blessure voire de mort pour l'opérateur ou les personnes à proximité si les consignes du manuel ne sont pas respectées.
- Tondeuse automatique ! Ne pas s'approcher de la machine ! Les enfants doivent être surveillés !
- Ne laissez jamais l'appareil être utilisé par des enfants, des personnes dont les capacités physiques, sensorielles ou mentales sont réduites, des personnes manquant d'expérience et de connaissances, ou des personnes n'ayant pas reçu des instructions claires concernant l'utilisation de l'appareil. Les réglementations locales peuvent restreindre l'âge de l'opérateur.
- Ne permettez jamais aux enfants de s'approcher de l'appareil ou de jouer avec celui-ci lorsqu'il est en fonctionnement.
- Conservez l'ensemble des avertissements et instructions pour toute consultation ultérieure.
- Lisez tous les avertissements de sécurité, instructions, illustrations et spécifications fournis avec ce produit. Le non-respect de toutes les instructions énumérées ci-dessous peut entraîner une décharge électrique, un incendie et/ou des blessures graves.

- En cas d'utilisation de l'appareil dans des espaces publics, placez des panneaux d'avertissement autour de la zone de travail. Les panneaux doivent porter explicitement la mention suivante :

AVERTISSEMENT

- Tondeuse à gazon automatique. Ne vous approchez pas de l'appareil. Les enfants doivent être surveillés !
- L'appareil doit être éteint lorsqu'il est inactif.

1.2 Consignes générales de sécurité

Sécurité de la zone de travail

A. N'utilisez pas le produit dans les atmosphères explosives, par exemple, en présence de liquides, gaz ou poussière inflammables. Les machines créent des étincelles qui peuvent enflammer les poussières ou les fumées.

B. Lisez attentivement les instructions. Familiarisez-vous avec les commandes et l'utilisation correcte de la machine.

C. Ne confiez jamais l'utilisation de cet appareil à des personnes ne connaissant pas ces instructions ou à des enfants. Les réglementations locales peuvent limiter l'âge de l'opérateur.

D. L'opérateur ou l'utilisateur est responsable des accidents ou dangers survenant à d'autres personnes ou à leurs biens.

Sécurité électrique

A. Les fiches doivent correspondre à la prise murale. Ne modifiez jamais la fiche de quelque manière que ce soit. N'utilisez aucune fiche de chargeur avec des appareils mis à la terre. Des fiches non modifiées et des prises correspondantes réduiront le risque de choc électrique.

B. Évitez tout contact corporel avec des surfaces mises à la terre, telles que des tuyaux, des radiateurs, des cuisinières et des réfrigérateurs. Il existe un risque accru de choc électrique si votre corps est mis à la terre.

C. Ne maltraitez pas les câbles d'alimentation. N'utilisez jamais le câble d'alimentation pour transporter, tirer ou débrancher un appareil. Gardez les câbles électriques éloignés de la chaleur, de l'huile, des bords tranchants ou des pièces mobiles. Des câbles électriques endommagés ou emmêlés augmentent le risque de choc électrique.

D. Si l'utilisation du produit dans un endroit humide est inévitable, utilisez une alimentation protégée par un dispositif différentiel à courant résiduel (DDR). L'utilisation d'un disjoncteur différentiel (DDR) réduit le risque de choc électrique.

E. Assurez-vous d'installer correctement le système de délimitation automatique du périmètre conformément aux instructions.

F. Inspectez périodiquement la zone d'utilisation de l'appareil pour y retirer les pierres, bâtons, fils, os et tout autre obstacle.

G. Vérifiez régulièrement les lames, les boulons de lame et l'ensemble de coupe pour détecter toute usure ou dommage. Remplacez les lames et les boulons usés ou endommagés par des jeux complets pour préserver l'équilibre.

H. Attention aux appareils à multi-broches, car la rotation d'une lame peut entrainer la rotation des autres.

Sécurité personnelle

A. Ne laissez pas des personnes ne connaissant pas l'appareil ou ces instructions utiliser l'appareil. Les machines sont dangereuses entre les mains d'utilisateurs non formés.

B. Restez vigilant en toutes circonstances lors de l'utilisation de l'appareil. N'utilisez pas la machine si vous êtes fatigué ou sous l'influence de drogues, d'alcool ou de médicaments. Un moment d'inattention lors de l'utilisation de la machine peut entraîner des blessures graves.

C. Retirez toute clef de réglage ou clé avant de mettre l'appareil en marche. Une clé laissée attachée à une pièce en rotation de la machine peut entraîner des blessures.

D. Lors du contrôle manuel de l'appareil, maintenez toujours une position stable et un bon équilibre. Cela permet de mieux contrôler la machine dans des situations inattendues.

E. Même connaissant bien l'utilisation de l'appareil, restez vigilant : les risques sont toujours présents. Une action négligente peut causer des blessures graves en une fraction de seconde.

Utilisation et entretien de la machine

A. Débranchez la fiche de la source d'alimentation et/ou retirez la batterie (si amovible) de l'appareil ou d'autre apparais avant d'effectuer des réglages, de changer d'accessoires ou de ranger l'appareil. Ces mesures de sécurité préventives réduisent le risque de démarrage involontaire.

B. Entretenez l'appareil et ses accessoires. Vérifiez que les pièces mobiles ne sont pas mal alignées ou coincées, que les pièces ne sont pas cassées et que rien n'affecte le fonctionnement de la machine. Si elle est endommagée, faites-la réparer avant de l'utiliser. De nombreux accidents sont causés par des machines et des accessoires mal entretenus.

C. Utilisez l'appareil et ses accessoires selon ces instructions, en tenant compte des conditions de travail et du travail à effectuer. L'utilisation de la machine pour des opérations différentes de celles prévues peut entraîner une situation dangereuse.

D. N'utilisez jamais l'appareil avec des protections défectueuses, ou sans dispositifs de sécurité.

E. Ne mettez pas les mains ou les pieds à proximité ou sous les pièces en rotation. Ne vous approchez pas de l'orifice d'évacuation à tout moment.

F. Ne soulevez ni ne portez jamais l'appareil lorsque le moteur est en marche.

G. Activez le verrouillage de l'appareil ou Mettez l'appareil en position « VERROU »
- avant d'éliminer le bourrage ;
- avant de vérifier, nettoyer ou travailler sur l'appareil.

H. Ne laissez pas l'appareil fonctionner sans surveillance en présence d'animaux domestiques, d'enfants ou de personnes à proximité.

Réparation

A. Faites entretenir l'appareil par un réparateur qualifié en utilisant uniquement des pièces de rechange identiques. Cela permet de garantir la sécurité de la machine.

B. Veillez à ce que tous les écrous, boulons et vis soient bien serrés pour que l'appareil soit en bon état de service.

C. Remplacez les pièces usées ou endommagées pour des raisons de sécurité.

D. Assurez-vous que les lames correctes sont remplacées.

E. Veillez à ce que les batteries soient chargées à l'aide du chargeur recommandé par le fabricant. Une mauvaise utilisation peut entraîner un choc électrique, une surchauffe ou une fuite de liquide corrosif de la batterie.

F. En cas de fuite d'électrolyte, rincez avec de l'eau ou un agent neutralisant, consultez un médecin en cas de contact avec les yeux, etc.

G. Entretenez l'appareil selon les instructions du fabricant.

Utilisation et entretien des outils à BATTERIE

A. Rechargez uniquement avec le chargeur spécifié par le fabricant. Un chargeur adapté à un type de BATTERIE peut présenter un risque d'incendie lorsqu'il est utilisé avec un autre type de BATTERIE.

B. N'utilisez des outils électriques qu'avec des batteries spécifiquement désignées. L'utilisation de tout autre BATTERIE peut créer un risque de blessure et d'incendie.

C. Lorsque la batterie n'est pas utilisée, tenez-la éloignée d'autres objets métalliques, tels que des trombones, des pièces de monnaie, des clés, des clous, des vis ou d'autres petits objets métalliques, qui peuvent établir une connexion d'une borne à une autre. Un court-circuit des bornes de la BATTERIE peut causer des brûlures ou un incendie.

D. En cas de conditions abusives, du liquide peut être éjecté de la batterie ; évitez tout contact. En cas de contact accidentel, rincez à l'eau. Si le liquide entre en contact avec les yeux, consultez également un médecin. Le liquide éjecté de la BATTERIE peut provoquer des irritations ou des brûlures.

E. N'utilisez pas une batterie ou un outil endommagé ou modifié. Les batteries endommagées ou modifiées peuvent avoir un comportement imprévisible entraînant un incendie, une EXPLOSION ou un risque de blessure.

F. Ne pas exposer une batterie ou un outil à un feu ou à une température excessive. Une exposition au feu ou à une température supérieure à 130 °C peut causer une explosion.

G. Suivez toutes les instructions de charge, et ne chargez pas la batterie ou l'outil en dehors de la plage de température spécifiée dans les instructions. Une charge incorrecte ou à des températures en dehors de la plage spécifiée peut endommager la BATTERIE et augmenter le risque d'incendie.

1.3 Consignes de sécurité pour l'installation

A. Évitez d'installer la station de charge, y compris tous les accessoires, au-dessous des matières combustibles, et maintenez une distance minimale de sécurité de 60 cm entre la station de charge et tout matériau inflammable. En cas de dysfonctionnement, la station de recharge et l'alimentation électrique peuvent chauffer et créer un risque potentiel d'incendie.

B. Ne placez pas l'alimentation électrique à une hauteur où elle risque de tomber dans l'eau. Ne posez pas le bloc d'alimentation sur le sol.

C. N'emballez pas la source d'alimentation. L'eau condensée peut endommager l'alimentation électrique et augmenter le risque de choc électrique.

D. Applicable aux États-Unis et au Canada. Si l'alimentation est installée à l'extérieur : Risque de choc électrique. Installez uniquement sur une prise GFCI de classe A couverte (RCD) avec un boîtier étanche et un accès pour insérer ou retirer le couvercle de la fiche de fixation.

E. N'installez pas la station de charge dans un endroit où il y a un risque d'eau stagnante.

1.4 Consignes de sécurité pour l'utilisation quotidienne

A. Gardez vos mains et vos pieds à l'écart des lames en rotation. Ne mettez pas vos mains ou vos pieds à proximité ou en dessous de l'appareil lorsqu'il est réglé sur ON.

B. En cas de présence de personnes, en particulier d'enfants ou d'animaux, dans la zone de travail, utilisez le mode parking ou mettez l'appareil en position OFF.

C. Vérifiez l'absence d'objets tels que des pierres, des branches, des outils ou des jouets sur la pelouse. Les lames peuvent être endommagées si elles heurtent de tels objets.

D. Ne soulevez pas l'appareil et ne le déplacez pas lorsqu'il est en position ON.

E. Évitez que l'appareil n'entre en collision avec des personnes ou des animaux. Si une personne ou un animal se trouve sur le chemin du produit, arrêter immédiatement le produit.

F. Ne placez aucun objet sur le produit ou la station de charge.

G. N'utilisez pas le produit si le bouton STOP ne fonctionne pas.

H. Réglez toujours l'appareil en position OFF lorsqu'il n'est pas utilisé.

I. N'utilisez pas simultanément l'appareil et un arroseur pop-up. Utilisez en même temps la fonction de programmation.

J. Ne laissez pas le produit fonctionner lorsqu'il y a de l'eau stagnante dans la zone de travail, par exemple des flaques d'eau suite à de fortes pluies.

1.5 Consignes de sécurité pour l'entretien

A. Réglez l'appareil en position OFF lors de la maintenance.

B. N'utilisez pas de nettoyeur haute pression pour nettoyer l'appareil. N'utilisez pas de solvants pour nettoyer le produit.

C. Débranchez la prise de la station de charge avant de la nettoyer ou d'effectuer des travaux d'entretien.

1.6 Sécurité de la batterie

Les batteries au lithium-ion peuvent exploser ou provoquer un incendie si elles sont démontées, court-circuitées ou exposées à l'eau, au feu ou à des températures élevées. Manipulez la batterie avec précaution. Ne la démontez ni ne l'ouvrez jamais, et respectez strictement les consignes de sécurité électrique et mécanique. Évitez le stockage à la lumière directe du soleil.

2. Symboles et décalcomanies

Veuillez étudier attentivement les symboles figurant sur le produit et les étiquettes et comprendre leur signification :

	AVERTISSEMENT : *Lisez les instructions de l'utilisateur avant d'utiliser le produit.*
STOP	***AVERTISSEMENT :*** *Désactivez le produit avant de travailler sur la machine ou de la soulever. Ne touchez jamais la lame en rotation.*
	AVERTISSEMENT : *Gardez une distance de sécurité par rapport à la machine lorsque vous l'utilisez. Tenez les autres personnes à l'écart de la zone dangereuse.*
	AVERTISSEMENT : *Ne montez pas sur la machine.*
	Lisez les instructions de l'utilisateur.
CE	*Marque de conformité CE.*
LWA 60dB	*Niveau de puissance sonore, déterminé par la directive européenne sur le bruit extérieur.* *60 dB pour le disque de lame*
	Ne jetez pas ce produit avec les ordures ménagères. Veillez à ce que le produit soit recyclé conformément aux exigences légales locales.
III	*Classe III*
	DC
	Ne jetez pas la batterie au feu et ne l'exposez pas à une source de chaleur.
	N'immergez pas la batterie dans l'eau.
Li-ion	*Marque recyclable.*
	Il est interdit de jeter cette batterie avec les ordures ménagères. Veillez à ce que la batterie soit recyclée conformément aux dispositions légales locales.
T3.15A	*Remplacez par un fusible conforme à la valeur nominale.*

T2A	*Remplacez par un fusible conforme à la valeur nominale.*
	Construction de classe II.
IPX4	*Degrés de protection offerts par les boîtiers (Code IP)*
IPX5	
IP67	
	Partie détachable de l'alimentation électrique
	SMPS intégrant un transformateur d'isolement de sécurité protégé contre les courts-circuits
	SMPS (bloc d'alimentation à découpage)
cosφ:0.56	*Facteur de puissance*
VI	*Niveau 6 d'efficacité énergétique*
	Ne pas utiliser le bloc d'alimentation si les broches de la prise sont endommagées.
	ATTENTION - Ne touchez pas la lame en rotation
Max. 4800 min⁻¹	*Max 4800 min⁻¹*
106mm	*φ 106 mm pour le disque de lame de coupe*

Symboles sur l'écran du robot

	Mise sous tension/hors tension
START	*Bouton de démarrage*
HOME	*Bouton d'accueil*
OK	*Bouton OK*
	Réglage du code PIN

	Icône de réglage
	Bluetooth
	Wi-Fi

3. Contenu et spécifications

3.1 Contenu de la boîte

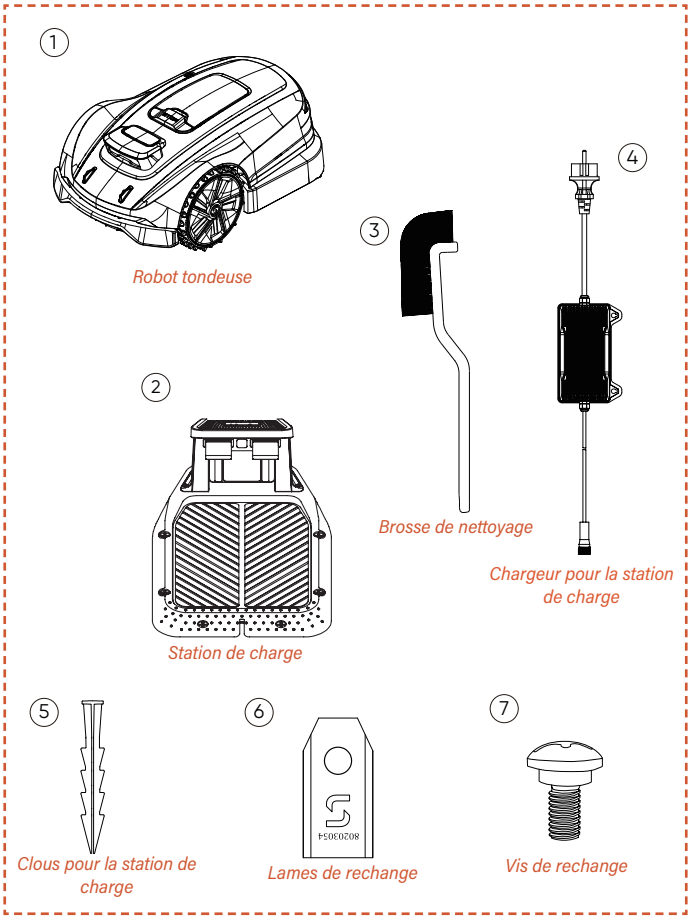

Robot tondeuse*1
Station de charge*1
Brosse de nettoyage*1
Chargeur pour station de charge*1
Clous pour station de charge*8
Lames de rechange*6
Vis de rechange*6

3.2 Composants et fonctions

Vue du dessus

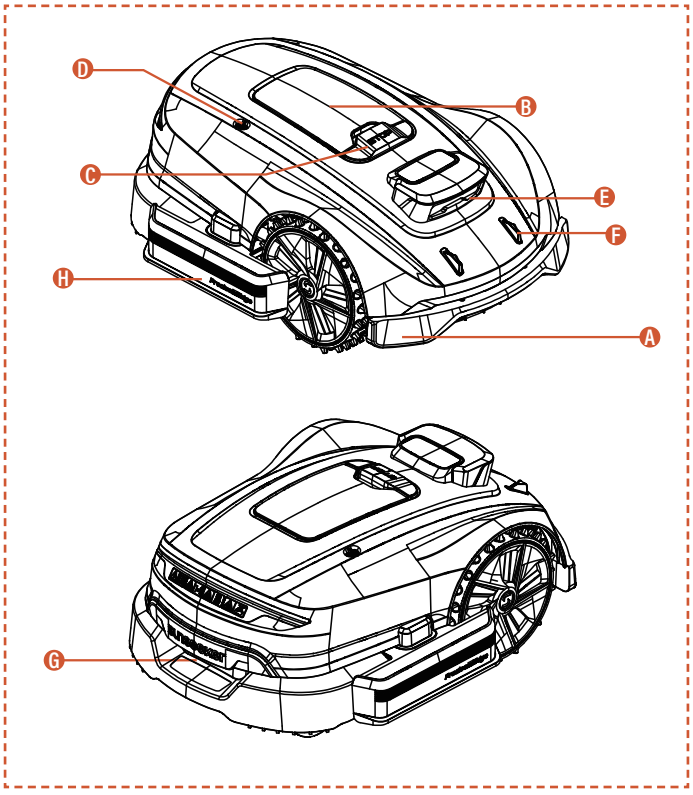

Vue du dessous

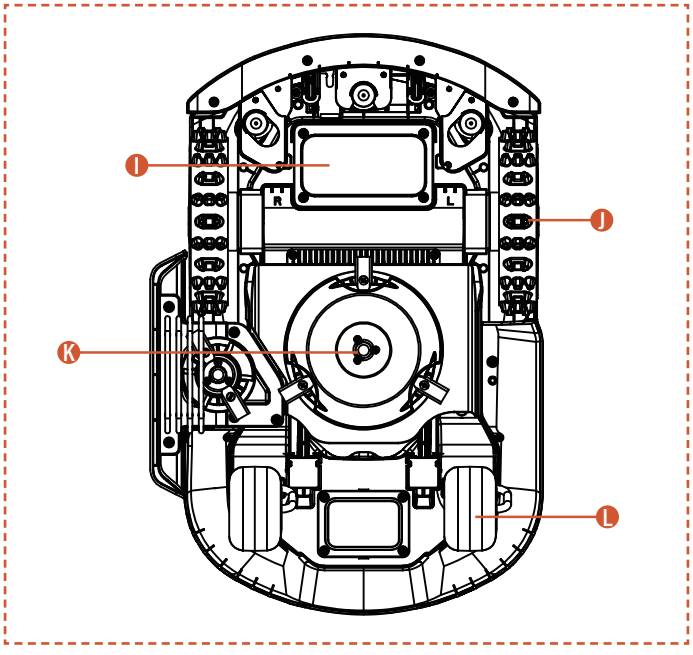

Remarque

N'immergez pas l'appareil dans l'eau, car cela pourrait endommager les composants et annuler la garantie pendant la période spécifiée.

A. Pare-chocs
En l'absence de positionnement visuel, le pare-chocs peut garantir le fonctionnement normal de l'appareil.

B. Panneau de commande
Le panneau permet d'allumer et d'éteindre l'appareil, de commander son fonctionnement ou son retour, etc. Le panneau est situé sous le couvercle de protection.
Après avoir utilisé le panneau de commande, fermez le couvercle de protection.

C. Bouton ARRÊT
Le bouton d'arrêt d'urgence permet d'arrêter l'appareil en cas de situation urgente.

D. Capteur de pluie
Le capteur de pluie peut détecter la pluie, permettant ainsi à l'appareil de retourner automatiquement à la station de charge, conformément aux réglages de l'utilisateur, pour se mettre à l'abri.

E. Caméra binoculaire
La caméra binoculaire assistée par l'IA aide la tondeuse à détecter et à éviter les obstacles.

F. Électrodes de charge
Les électrodes de charge sur l'appareil se connectent à celles de la station de charge pour recharger la batterie de l'appareil.

G. Guidon
Poignée ergonomique.

H. Disque de lame de coupe
La pièce permet à l'appareil de réaliser plus efficacement la coupe des bordures de pelouse.

I. Logement de la batterie
Le compartiment sert à stocker la batterie.

J. Plateau de coupe rotatif
Le dispositif sert à tailler la pelouse lorsque l'appareil est en marche.

K. Roues motrices
La puissance du moteur assure le mouvement de l'appareil et ses excellentes performances tout-terrain.

R. Roulette pivotante
Elle permet une rotation, ce qui faciliter le mouvement et la direction de l'appareil.

3.3 Caractéristiques techniques

CARACTÉRISTIQUES TECHNIQUES	X3 Gen 2 - 800 RMX803N20V	
Câble périphérique	Sans fil / sans délimitation	
Zone de tonte max.	800 m^2	
Hauteur de coupe min/max	20-60 mm	
Réglage de la hauteur	Manuel	
Largeur de coupe	200 mm	
Capacité de la batterie	5 Ah	
Interface utilisateur	App & clavier de commande	
Pente maximale	17° (30 %)	
Dimensions du robot	621*420*247 mm	
Certificats	CE RoHS	
Poids net	10,55 kg	
Niveau de puissance acoustique LWA	60 dB (A)	
Incertitudes de puissance acoustique KWA	3 dB (A)	
Niveau de pression acoustique LpA	52 dB (A)	
Incertitudes de puissance acoustique KpA	3 dB (A)	
Niveau de puissance acoustique LWA pour le disque de lame de coupe :	75 dB (A)	
Incertitudes de mesure des niveaux de puissance acoustique KWA pour le disque de lame de coupe :	3 dB (A)	
Niveau de pression acoustique LpA pour le disque de lame de coupe :	67 dB (A)	
Incertitudes de mesure des niveaux de puissance acoustique KpA pour le disque de lame de coupe :	3 dB (A)	
CARACTÉRISTIQUES		
Wi-Fi / Bluetooth	Y	
Cartographie sans fil	Y	
Planification de trajectoire	3 options	
AONavi2.0 (netRTK+VSLAM)	Y	
Super Wi-Fi	Y	
Vision IA	Y	
Traction avant	Y	
Mode éco	Y	
Mode nuit*	N	
FOTA	Y	
Retour rapide à la station de charge	Y	
Multi-zones	Y	
Programme de travail	Réglage automatique ou manuel	
Capteur de chocs	Y	
Lavage à l'eau	Y	
Module de GPS et 4G	Y	
Assistant Google et Amazon Alexa	Y	
Code PIN	Y	
Capteur de levage et d'inclinaison	Y	
Capteur de pluie	Y	
ACCESSOIRES		
Lame de rechange & Vis de rechange	6 pces	
Clous pour la station de charge	8 pces	
Chargeur pour la station de charge	2 A (CGF252)	
Brosse de nettoyage	1 pièce	
Wi-Fi et Bluetooth	Bande(s) de fréquence	Puissance de sortie max.
	BT : 2402 - 2480MHz	BT BDR+EDR : 8,99 dBm Max. BT BLE : 7,35 dBm Max.
	Wi-Fi 2,4 GHz : 2412 - 2472 MHz	Wi-Fi 2,4 GHz : 18,98 dBm max.
	Wi-Fi 5,2 GHz : 5180 - 5240MHz	Wi-Fi 5,2 GHz : 15,68 dBm Max.
	Wi-Fi 5,3 GHz : 5260 - 5320 MHz	Wi-Fi 5,3 GHz : 15,26 dBm Max.
	Wi-Fi 5,6 GHz : 5500 - 5700 MHz	Wi-Fi 5,6 GHz : 16,04 dBm Max.
	Wi-Fi 5,8 GHz : 5745 - 5825MHz	Wi-Fi 5,8 GHz : 13,07 dBm Max.
Communication 2,4 GHz	Bande(s) de fréquence	Puissance de sortie max.
	2402-2480 MHz	20,0 dBm

** Remarque : Si votre réglementation locale interdit l'utilisation des robots tondeuses la nuit, veillez à ce que le mode nuit soit désactivé pour éviter toute infraction.*

4. Installation et cartographie

La combinaison de matériel et de logiciel avancés (algorithmes intelligents) de Sunseeker permet à la tondeuse d'analyser son environnement avec une grande précision, d'optimiser ses mouvements et d'assurer une qualité de coupe exceptionnelle. Depuis toujours, la technologie AONavi (navigation permanente) de Sunseeker associe parfaitement le positionnement par satellite RTK-GNSS à la technologie visuelle VSLAM. Cette combinaison permet au robot tondeuse de se positionner et de naviguer dans divers scénarios, y compris des environnements complexes.

Suite aux avancées technologiques de Sunseeker, AONavi a bénéficié d'une mise à jour complète, donnant naissance à AONavi2.0. En intégrant le netRTK à la technologie visuelle VSLAM, cette solution assure un positionnement d'une précision centimétrique sans nécessiter de stations RTK physiques. Cette approche améliore non seulement la précision du positionnement mais réduit considérablement le temps d'installation. Équipé de la technologie Sunseeker AONavi2.0, le robot tondeuse peut maintenir un positionnement en temps réel grâce à une réception stable du signal satellite. C'est ce qui permet également de définir des limites virtuelles de tonte. Cela garantit un entretien de pelouse de haute qualité et vous offre une expérience de tonte pratique et fiable.

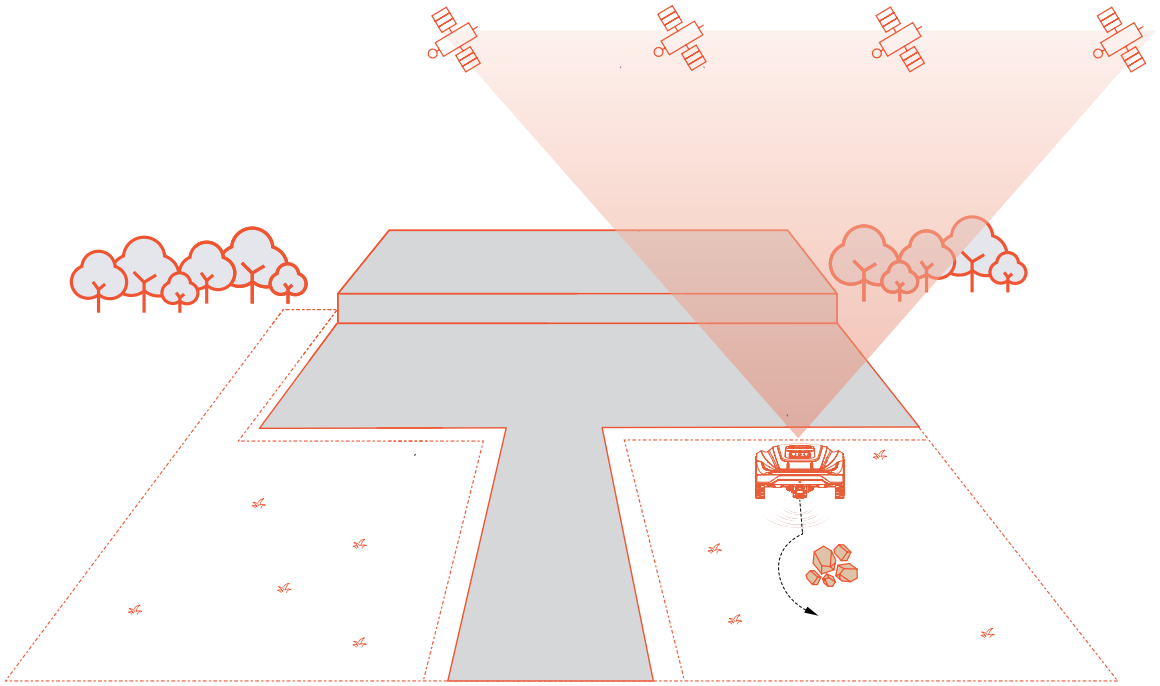

4.1 Préparatifs

Installer l'application Sunseeker

Remarque

L'application pourrait nécessiter l'accès au Bluetooth, au Wi-Fi ou au réseau 4G. Pour assurer une configuration correcte et les fonctionnalités ultérieures, autorisez cet accès.

Scannez le code QR pour télécharger l'application Robotic Mower, ou recherchez « Sunseeker Robot » dans le Google Play Store (Android) ou l'Apple App Store (iOS). Après l'installation, créez un compte et connectez-vous.

iOS **Android**

Préparer la tondeuse

Assurez-vous que le signal Bluetooth de votre téléphone est activé et scannez le code QR du numéro de série de la machine pour identifier le modèle et accéder au guide d'installation correspondant.

Préparer la pelouse

A. Éliminez les débris, les tas de feuilles, les jouets, les câbles, les pierres et autres obstacles.

B. Pour des raisons de sécurité, veillez à ce que les enfants et les animaux domestiques ne se trouvent pas sur la pelouse.

C. Avant d'utiliser le robot tondeuse, tondez la pelouse à une hauteur de 6 cm maximum.

D. La surface totale de la pelouse ne doit pas dépasser 800 m^2.

E. S'il y a des passages étroits dans la zone de travail, assurez-vous que leur largeur est supérieure à 80 cm.

Les types de pelouse recommandés sont indiqués dans les images ci-dessous :

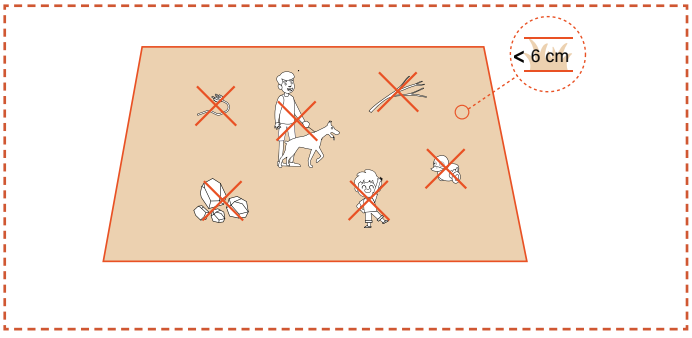

4.2 Activer la tondeuse

Précharger la tondeuse

A. Choisissez un emplacement avec une prise électrique, branchez l'adaptateur de la station de charge et mettez la station de charge sous tension.

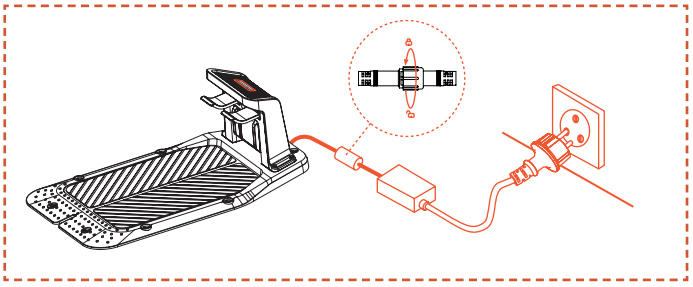

B. Poussez la tondeuse dans la station de charge, en veillant à ce que les électrodes de charge soient correctement connectées. Le clignotement du voyant vert sur la station de charge indique une charge normale. Lorsque la tondeuse est entièrement chargée, le témoin lumineux reste vert fixe.

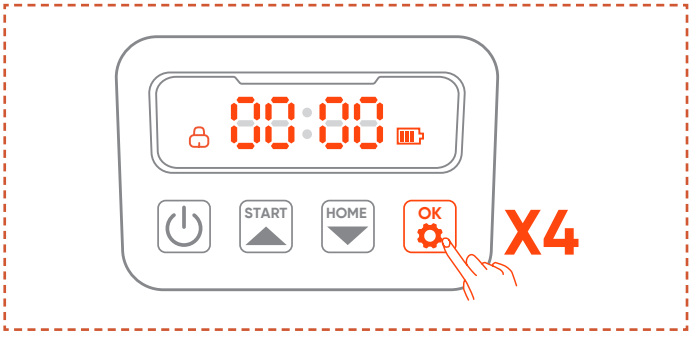

C. Si la batterie de la tondeuse dépasse 80 %, vous pouvez ignorer cette étape.

Remarque

- Si le voyant reste éteint alors que l'alimentation électrique est correcte, veuillez contacter le service client.

Activer la tondeuse

A. Une fois que chargé avec succès sur la station de charge, l'appareil s'allumera automatiquement. Vous pouvez également l'allumer manuellement en maintenant enfoncé l'interrupteur.

B. Entrez le code PIN par défaut « 0000 ». Appuyez sur OK à chaque fois que vous saisissez « 0 » pour terminer le processus.

C. Pour modifier le mot de passe, appuyez longuement sur les boutons START et HOME en même temps. Pour plus de détails, consultez la section 5.1 Affichage et commandes sur la tondeuse.

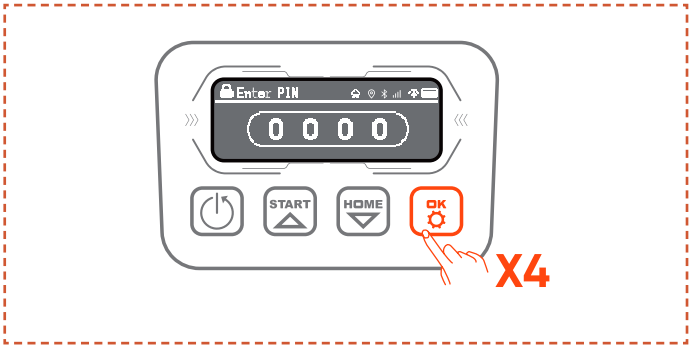

4.3 Connexion de l'application

Remarque

Les illustrations suivantes concernant l'application ne sont données qu'à titre de démonstration. Les options disponibles peuvent varier selon la version du logiciel.

Préparation

A. Assurez-vous que l'appareil est sur la station de charge, qu'il charge correctement, qu'il est allumé et que le code PIN a été saisi.

B. Assurez-vous que la fonction Bluetooth de votre téléphone est activée. Assurez-vous que votre appareil est connecté à un réseau 4G.

C. Pour une meilleure connexion réseau, connectez votre tondeuse à un réseau Wi-Fi

Connexion à l'application

A. Pour ajouter votre robot tondeuse à l'application, scannez le code QR correspondant au numéro de série (SN) de l'appareil. Le cas échéant, vous pouvez également l'ajouter via Bluetooth. Si vous avez déjà scanné le code QR lors de l'étape « Préparer la tondeuse », la tondeuse se connectera automatiquement à l'application lorsque le signal Bluetooth sera activé sur votre téléphone (pas besoin de scanner à nouveau le code).

B. Une fois l'association réussie, entrez le code PIN par défaut « 0000 ». Le code PIN peut être modifié sur le téléphone.

C. Assurez-vous que votre appareil est connecté à un réseau 4G.

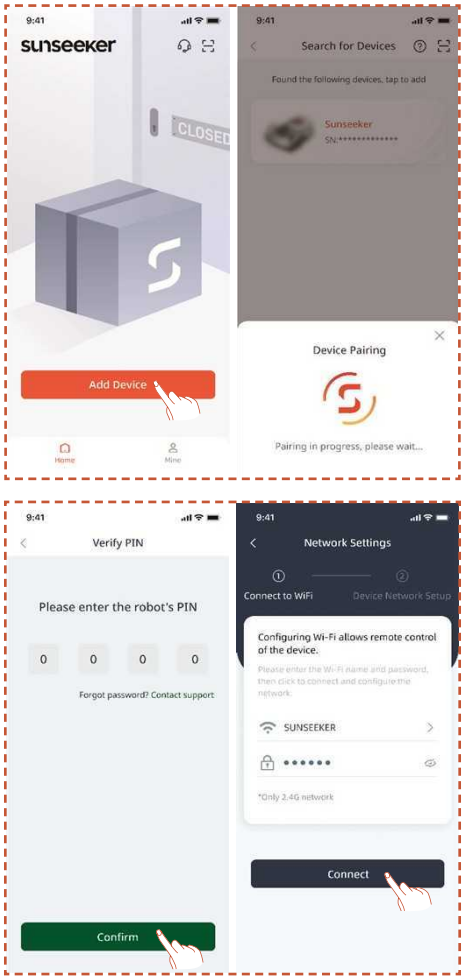

4.4 Installation de la station de charge

Remarque

Si vous ne savez pas où installer votre station de charge, suivez les étapes ci-dessous pour trouver un emplacement avec un signal plus fort.

Trouver un emplacement approprié

A. Suivez les instructions dans l'application pour télécommander la tondeuse, vérifier le signal dans différentes zones et trouver un emplacement adapté pour installer la station de charge.

B. Pour que la tondeuse puisse sortir et revenir correctement à la station de charge, installez la station de charge sur un sol plat non durci.

C. La station de charge peut être placée à l'intérieur ou à l'extérieur de la zone de travail de la tondeuse. Pour des raisons de sécurité, il est recommandé de maintenir le câble de charge hors de la zone de tonte.

D. Il ne doit y avoir aucun obstacle à moins de 1,5 m devant la station de charge.

E. La hauteur de l'herbe, si elle existe, doit être inférieure à 6 cm.

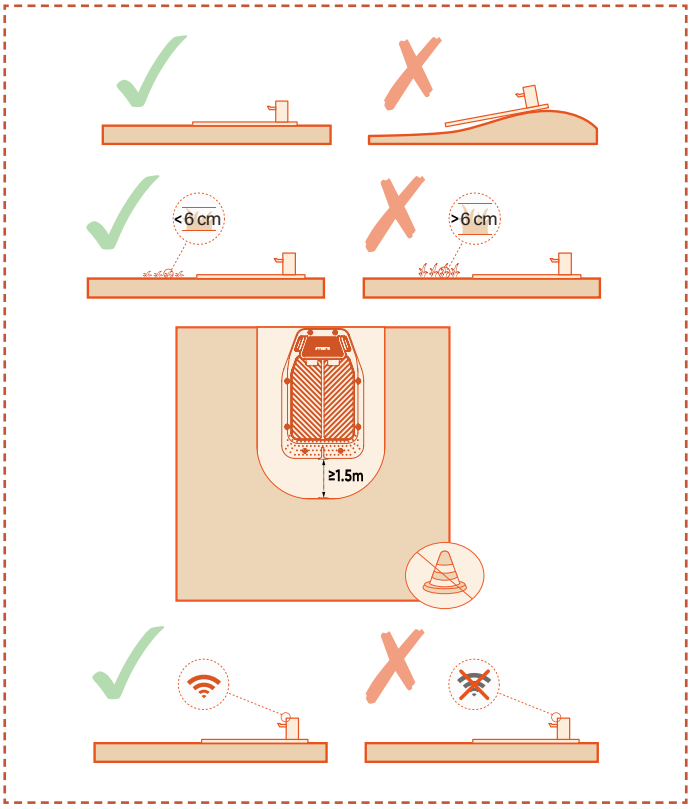

F. Assurez-vous que la zone au-dessus de la station de charge est aussi dégagée que possible, sans arbres, bâtiments ou autres obstacles.

G. Si une ouverture totale sur tous les côtés ne peut être obtenue, dégagez au maximum :
- le ciel sud pour les appareils situés dans l'hémisphère Nord ;
- le ciel nord pour les appareils situés dans l'hémisphère Sud.

Installer la station de charge

A. Utilisez un marteau ou un outil similaire pour fixer la station de charge dans un sol plat non durci.

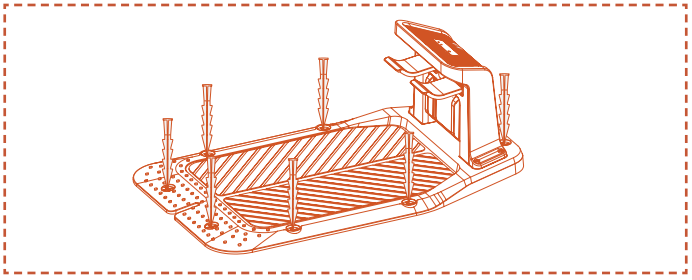

B. Connectez le câble de charge de la station de charge au chargeur, puis branchez-le à l'alimentation électrique. À ce stade, le voyant vert de la station de charge restera allumé en continu, indiquant que la station est sous tension.

C. Pour des raisons de sécurité, il est recommandé de garder le câble de charge à l'extérieur de la zone de tonte. S'il y a une distance importante entre la station de charge et l'alimentation électrique, assurez-vous que le câble d'alimentation est solidement fixé au sol ou au mur pour garantir un fonctionnement sûr.

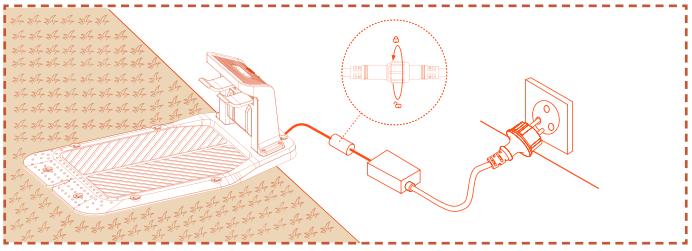

4.5 Cartographie

Remarque

Les illustrations suivantes concernant l'application ne sont données qu'à titre de démonstration. Les options disponibles peuvent varier selon la version du logiciel.

Préparation

A. Assurez-vous que l'appareil est allumé et que les connexions 4G et Bluetooth sont établies.

B. Assurez-vous que l'appareil se charge correctement sur la station de charge et que le niveau de charge est supérieur à 50 %.

C. Une zone de travail appropriée, une station de charge et une antenne sont nécessaires pour créer une carte complète.

D. Si toutes les tâches ci-dessus sont prêtes, appuyez sur **Démarrer la cartographie**.

E. Après le redémarrage de l'appareil, vérifiez qu'il se trouve sur la station de charge avant de démarrer la cartographie.

Créer une zone de travail

A. Appuyez sur **Zone de travail**. La tondeuse sortira automatiquement de la station de charge et avancera de 1,5 m, sans intervention manuelle.

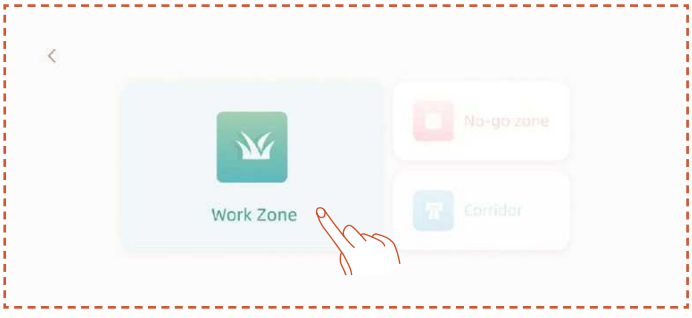

B. Placez le robot sur la périphérie de la pelouse, l'avant orienté pour une cartographie dans le sens inverse des aiguilles d'une montre, puis appuyez sur **Démarrer la cartographie**.

C. Après avoir placé la tondeuse à la limite de la zone de travail et ajusté l'angle, appuyez sur **Démarrer la cartographie**.

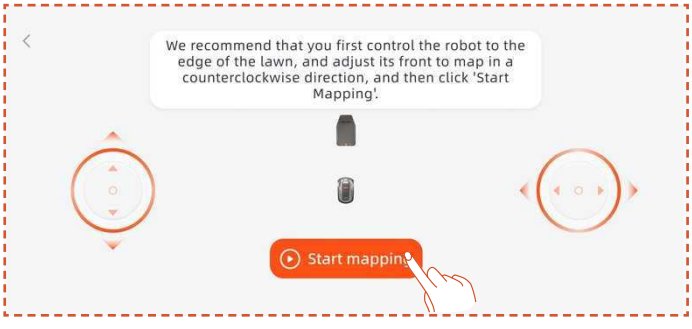

Cartographie automatique

Lorsque l'appareil détecte qu'il se trouve dans une zone de pelouse et que les conditions de cartographie automatique sont remplies, l'icône Auto clignote. Appuyez sur Auto pour lancer la cartographie automatique.

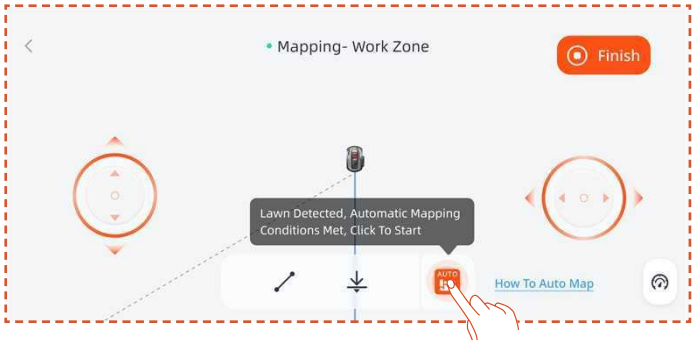

Appuyez sur le bouton **Pause** dans l'application pour interrompre la cartographie.

Après avoir vérifié que le robot fonctionne normalement sans erreur, appuyez sur le bouton **Auto** dans l'interface de l'application pour reprendre la cartographie automatique.

Remarque

- Nous recommandons de suivre la tondeuse pendant le processus de cartographie. Si la tondeuse ne parvient pas à détecter précisément les bordures, vous pouvez quitter le mode Cartographie automatique et passer en contrôle manuel à tout moment.

- Pour garantir l'efficacité de la cartographie, assurez-vous que la tondeuse démarre la cartographie en sortant de la station de charge.

Cartographie manuelle

Appuyez sur **Manuel** pour passer en mode Cartographie manuelle.

Télécommandez la tondeuse et longez les bordures pour délimiter la zone de travail.

- Si votre zone de travail comprend des clôtures, des murs ou d'autres limites physiques, maintenez une distance minimale de 5 cm par rapport à celle-ci lors de la cartographie à distance.

- Si votre zone de travail comprend des éléments tels que des piscines, des fossés ou des falaises, gardez une distance minimale de 15 cm pendant la cartographie.

- Si la limite de votre zone de travail n'est pas gazonnée (par exemple, un chemin en pierre) et que sa hauteur est similaire à celle de l'herbe, vous pouvez activer la fonction **Franchissement de limite**. Lorsque cette fonction est activée, la tondeuse peut se positionner de manière à ce qu'environ les deux tiers de sa largeur restent sur la pelouse, afin de suivre le tracé de la bordure. Une fois la cartographie terminée, la tondeuse suivra la limite cartographiée pour la coupe.

- Si la limite de votre zone de travail est une ligne droite, vous pouvez sélectionner la fonction **Droite**, puis télécommander la tondeuse jusqu'à l'extrémité de cette limite. Une ligne de limite droite sera automatiquement générée aux points de départ et d'arrivée où la fonction de ligne droite est activée.

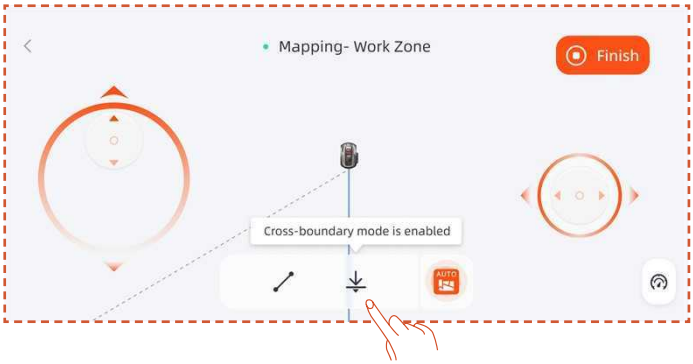

Remarque

Il est recommandé de cliquer sur Terminer uniquement après la fermeture complète du chemin. Si le chemin n'est pas fermé mais que la cartographie doit être terminée, cliquez sur Terminer, puis sélectionnez Fermeture automatique. La carte générée reliera automatiquement les points de départ et d'arrivée pour garantir la fermeture de la zone de travail.

Pour modifier la limite après la cartographie, appuyez sur **Ajouter plus** et sélectionnez **Modifier la limite** pour effectuer des modifications.

A. Télécommandez le robot jusqu'au point où la limite doit être modifiée, puis appuyez sur le bouton de démarrage. Pendant la modification de la limite, contrôlez le robot pour qu'il se déplace dans le sens inverse des aiguilles d'une montre.

B. Télécommandez le robot jusqu'au point final de la modification. Assurez-vous qu'il coupe la limite initiale de la carte, puis appuyez sur le bouton **Terminer**.

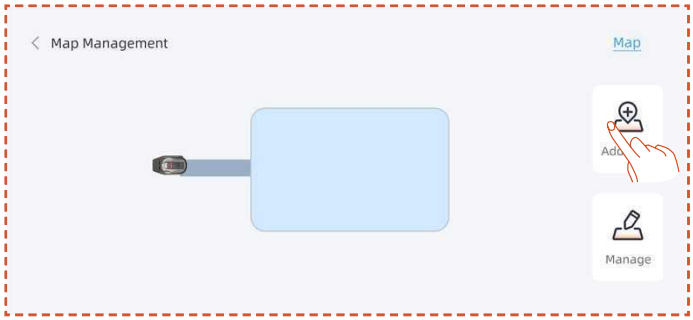

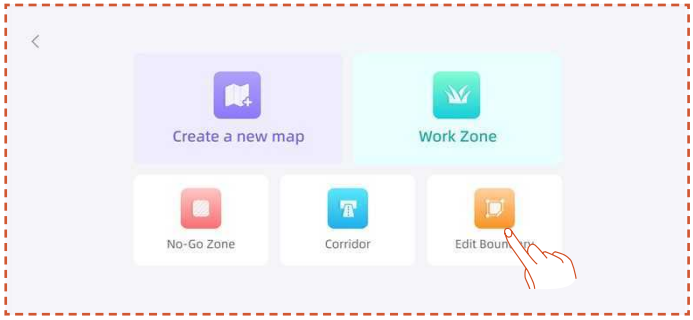

Créer une zone interdite

Si votre zone de travail contient une piscine ou d'autres zones interdites à la tondeuse, il est recommandé de créer une zone interdite pour générer une limite virtuelle et protéger ces zones.

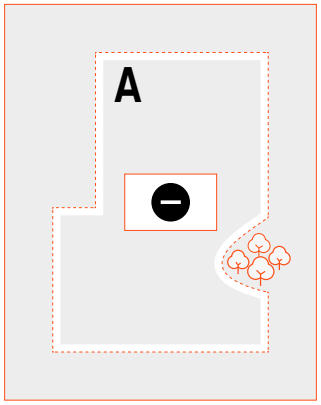

A. Appuyez sur **Zone interdite**.

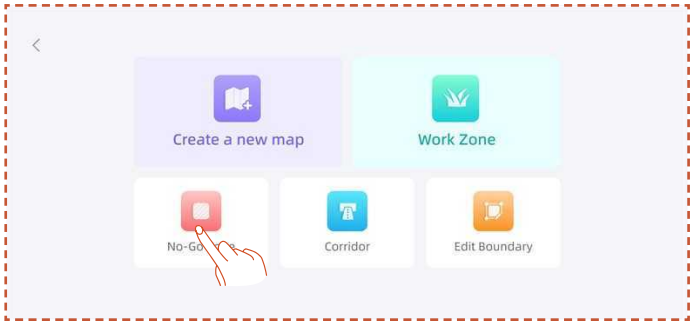

B. Télécommandez la tondeuse jusqu'au point de départ de la zone interdite à créer, puis appuyez sur **Démarrer la cartographie**.

C. Télécommandez la tondeuse pour fermer la zone, puis appuyez sur **Terminer**.

Créer une multi-zone

Si votre pelouse doit être divisée en plusieurs zones de travail, vous pouvez créer plusieurs zones de travail et différents passages.

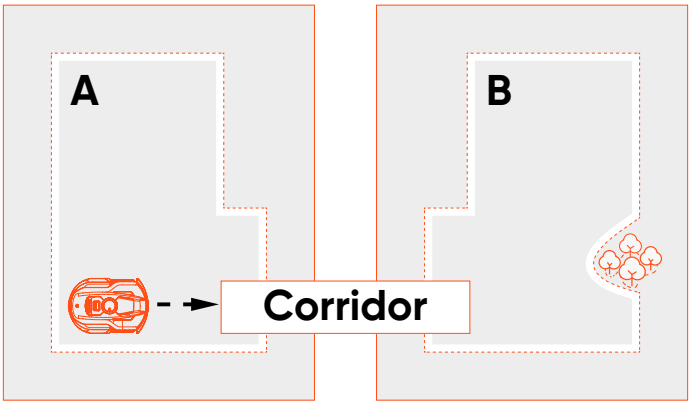

Après avoir créé la première zone de travail, vous pouvez ajouter un couloir puis créer la deuxième zone de travail :

A. Appuyez sur **Couloir**.

B. Télécommandez la tondeuse jusqu'au début du couloir à créer, puis appuyez sur **Démarrer la cartographie**. Assurez-vous que le couloir chevauche la première zone de travail.

C. Télécommandez la tondeuse jusqu'à l'extrémité du couloir, puis appuyez sur **Terminer**.

D. Créez la deuxième zone de travail en veillant à ce que le couloir chevauche la deuxième zone de travail.

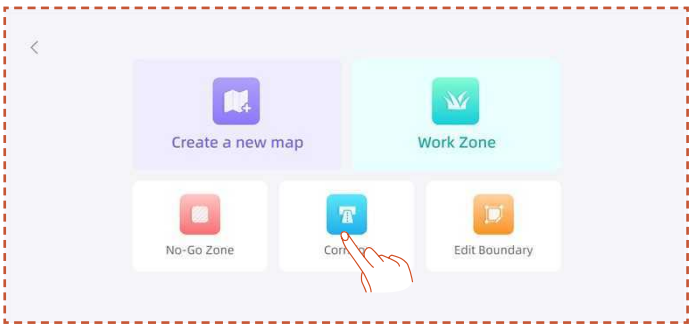

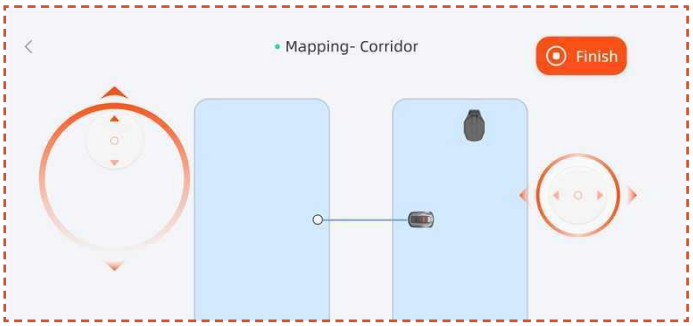

Après avoir créé la première zone de travail, vous pouvez ajouter la deuxième zone de travail puis créer le couloir :

A. Appuyez sur **Zone de travail**.

B. Télécommandez la tondeuse jusqu'à l'emplacement de départ de la deuxième zone de travail, puis commencez la création de cette zone.

C. Créez un couloir entre les deux zones de travail, en veillant à ce que le couloir chevauche les deux zones.

Remarque

- Lors de la création de plusieurs zones de travail, il est préférable que la deuxième zone de travail ne chevauche pas la première. Si le chevauchement est trop important, les deux zones seront automatiquement fusionnées en une seule zone de travail.

- Si le couloir ne chevauche pas la zone de travail ou si aucun couloir n'est établi entre les deux zones de travail, la tondeuse peut avoir des difficultés à retourner à la station de charge ou à effectuer ses tâches.

Gestion

Vous pouvez également fusionner, diviser, renommer et supprimer des zones de travail, ainsi que supprimer des couloirs ou des zones interdites. Ces opérations peuvent être effectuées sous **Détails > Gestion des cartes > Gestion**.

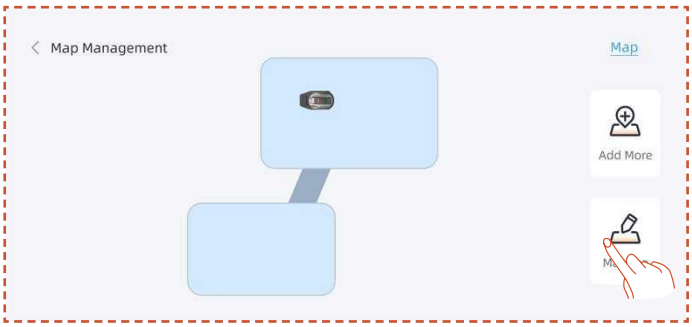

4.6 Paramètres de netRTK

La fonction **netRTK** s'active automatiquement après la mise en route de la tondeuse ; aucune connexion manuelle au netRTK n'est requise. En cas de connexion instable, vérifiez l'état du réseau dans les **Paramètres réseau**.

Pour une connexion réseau optimale, vous pouvez, en option, connecter votre tondeuse et votre chargeur à un réseau Wi-Fi.

Accédez à l'interface **Paramètres > Appareil** et appuyez sur **Paramètres réseau**. Vous pouvez vérifier l'état des connexions Wi-Fi et 4G.

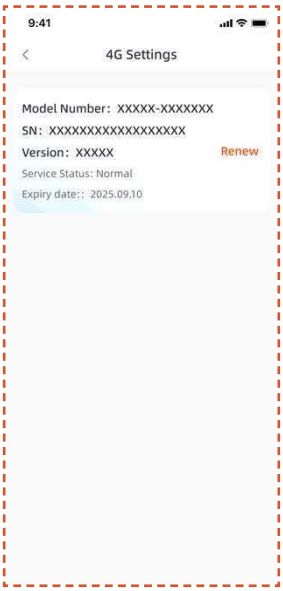

- Dans les **Paramètres RTK**, vous pouvez changer le mode RTK ou renouveler le service. Le décompte de cette période débute à la date de la première activation du produit et de sa connexion effective au service netRTK. À partir de cette date, le X3 Gen 2 inclut 2 ans d'utilisation gratuite.

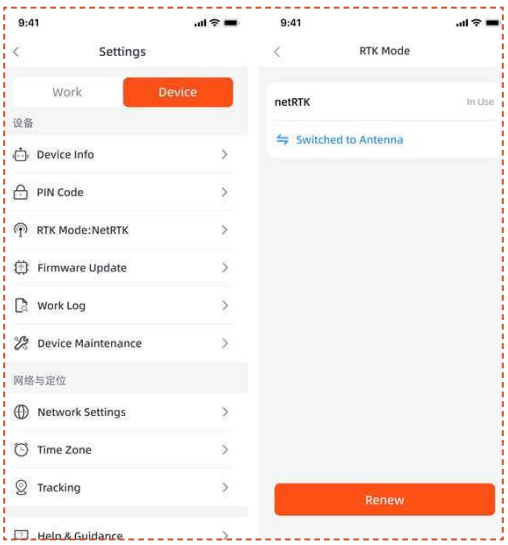

Une notification de l'échéance du service netRTK vous sera envoyée avant l'expiration de la période de gratuité. Pour continuer à bénéficier du service, vous devez alors régler le renouvellement via l'application compagnon. Le service ne sera rétabli qu'après validation de votre paiement.

À l'issue de la période d'essai gratuite, si vous souhaitez continuer à utiliser le service **netRTK**, vous pouvez le renouveler ici.

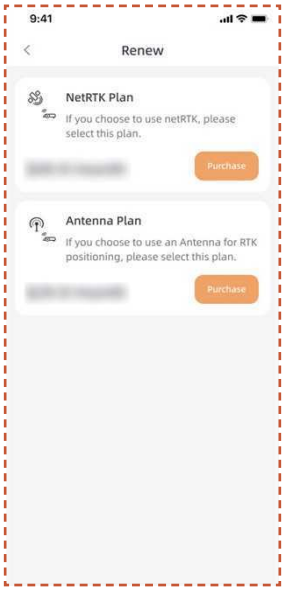

Si vous choisissez de ne pas renouveler le service netRTK, vous avez la possibilité d'acheter une antenne dédiée pour ce produit. Grâce à cet accessoire, votre produit pourra fonctionner en utilisant d'autres systèmes compatibles de positionnement (voir le manuel de l'antenne pour les fonctions spécifiques et les règles d'utilisation).

5. Fonctionnement quotidien

5.1 Affichage et contrôle sur la tondeuse

Afficheur

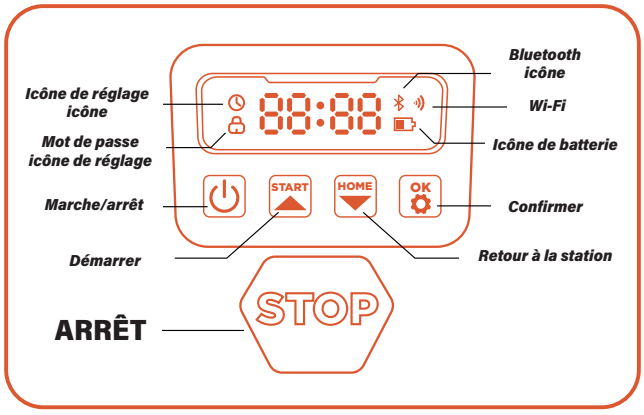

Icône de batterie : L'icône de batterie représente le niveau de charge restant de l'appareil. Sur cette icône, 1 barre indique une charge inférieure ou égale à 30%, 2 barres entre 31% et 66%, et 3 barres au-dessus de 67%.

Icône Wi-Fi : L'icône Wi-Fi indique si la machine est connectée au Wi-Fi.

Icône Bluetooth : L'icône Bluetooth indique si la machine est connectée au Bluetooth.

Icône de réglage de l'heure : L'icône Réglage de l'heure indique que l'appareil passe en mode de réglage de l'heure.

Icône de paramétrage du mot de passe : Lorsqu'elle est allumée, l'icône de verrou indique qu'il faut saisir le mot de passe ou modifier le mot de passe de la machine.

Affichage du tableau de bord : Le tableau de bord indique les différents états et modes dans lesquels se trouve la machine :

. idle : l'appareil est en mode veille et aucune tâche n'est en cours d'exécution.

. Voyant de marche : l'appareil est en mode de fonctionnement. En ce mode, le disque tourne à haute vitesse. Ne vous en approchez pas.

. ---- : En activant la fonction de décalage pluie, l'appareil détecte la pluie, interrompt le travail en cours et retourne à la station de charge.

. stop : Le bouton d'arrêt d'urgence de l'appareil a été enfoncé.

Commandes de base

Mise en marche : Maintenez le bouton marche/arrêt enfoncé pendant 2 s.

Arrêt : Maintenez le bouton marche/arrêt enfoncé pendant 3 s.

Lorsque la tondeuse s'éteint, le mot « au revoir » s'affiche sur le tableau de bord puis l'écran s'éteint.

Démarrer : Appuyez sur le bouton START puis sur OK.

Retour à la station : Appuyez sur le bouton HOME puis sur OK.

Arrêter le fonctionnement de la tondeuse : Appuyez sur STOP.

Quitter le mode STOP : Appuyez sur le bouton START puis sur OK, ou appuyez sur le bouton HOME puis sur OK.

Redémarrer la tondeuse : Maintenez le bouton marche/arrêt enfoncé pendant 10 s pour éteindre l'appareil, puis rallumez-le ou poussez directement l'appareil dans la station de charge et connectez-le aux électrodes de charge de la station.

Remarque

- En cas de redémarrage de la tondeuse, assurez-vous de laisser au moins 1,5 mètre d'espace plat et dégagé devant l'appareil.

- Si la zone de travail comporte des risques de chute tels que des piscines ou des bords surélevés, il est recommandé de garder la tondeuse sur la station de recharge pendant le redémarrage, ou de la laisser revenir à la station après le redémarrage pour l'étalonnage de la position.

5.2 Modification du code PIN

Si la tondeuse est verrouillée, saisissez le code PIN avant d'utiliser manuellement la tondeuse. Le code par défaut peut également être modifié via l'application SunseekerRobot.

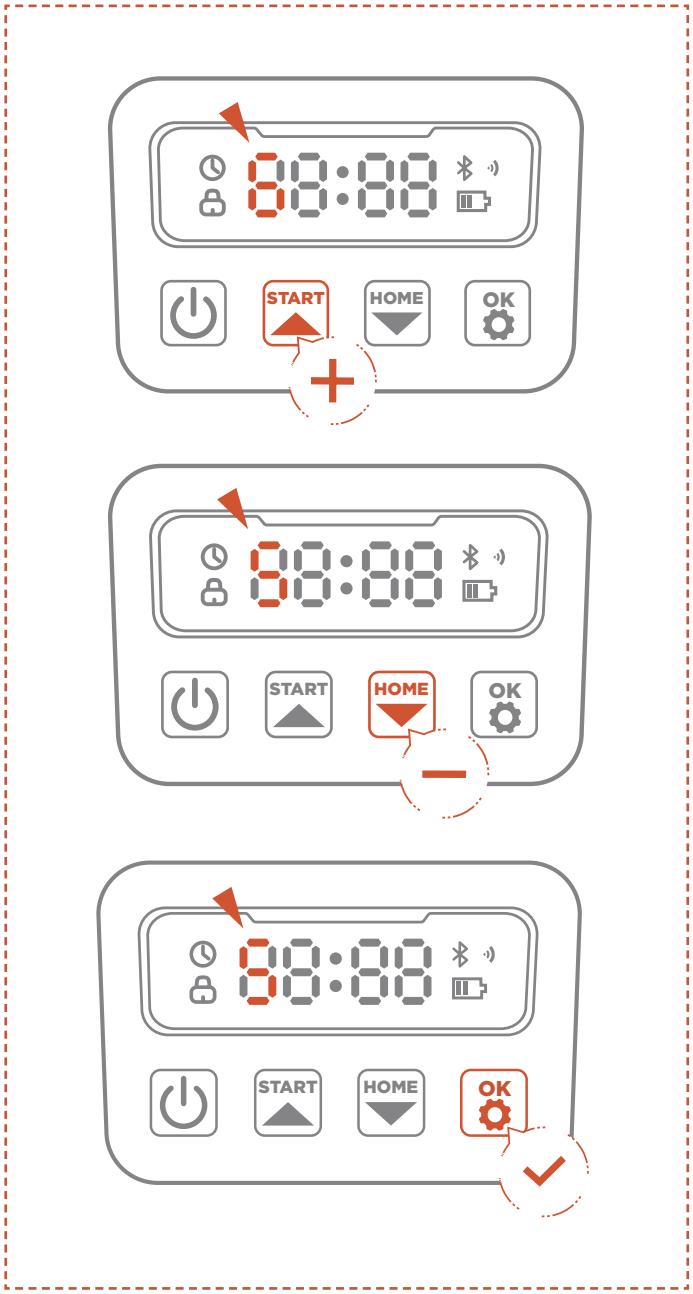

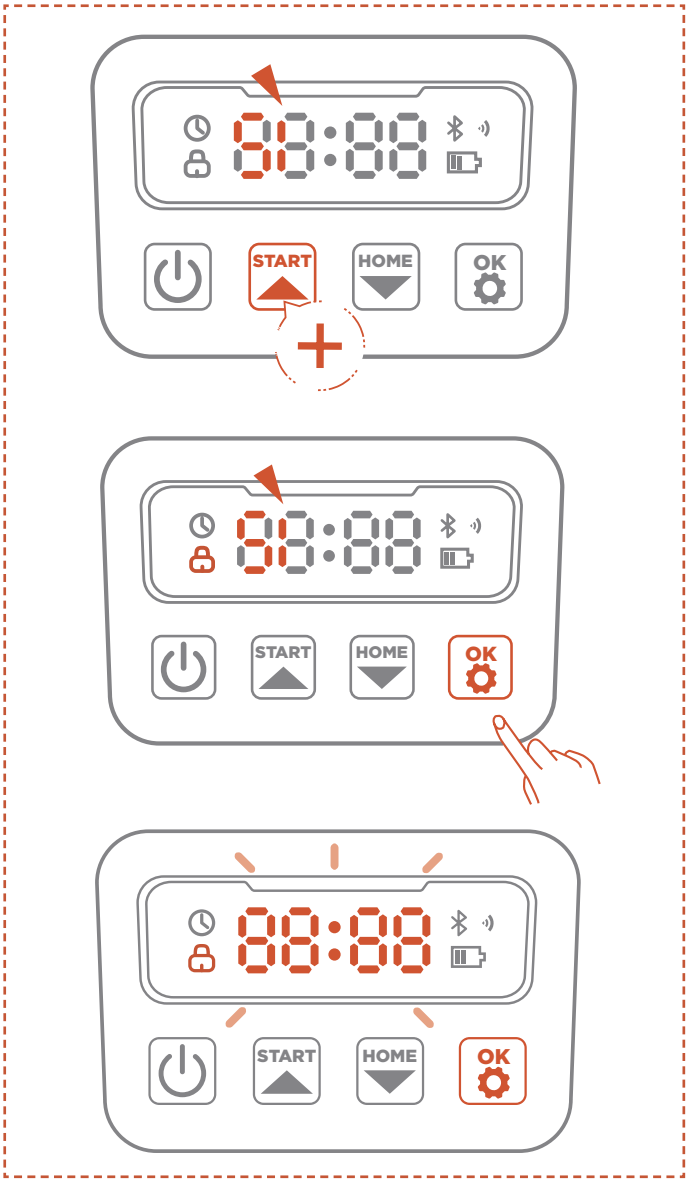

A. Appuyer longuement sur les boutons START et HOME pendant 3 secondes.

B. Lorsque PIN1 s'affiche, et après l'apparition de « 0--- », saisissez l'ancien mot de passe.

C. Lorsque PIN2 s'affiche, et après l'apparition de « 0--- », saisissez le nouveau mot de passe. Appuyez sur OK pour confirmer.

Remarque

Si le code PIN est erroné, l'écran affiche « ERR ».

5.3 Paramètres de planification

Remarque

Les illustrations suivantes concernant l'application ne sont données qu'à titre de démonstration. Les options disponibles peuvent varier selon la version du logiciel.

Programme recommandé

La tondeuse générera automatiquement un programme de tonte en fonction des heures de lever et de coucher du soleil à votre emplacement. Le programme recommandé s'active par défaut.

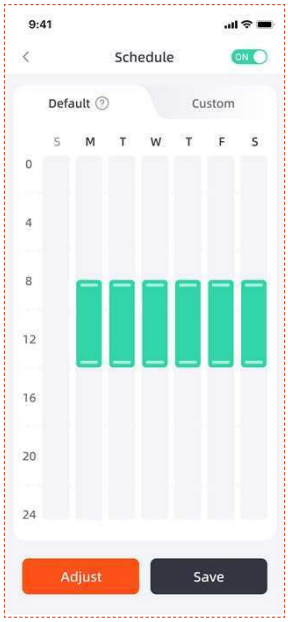

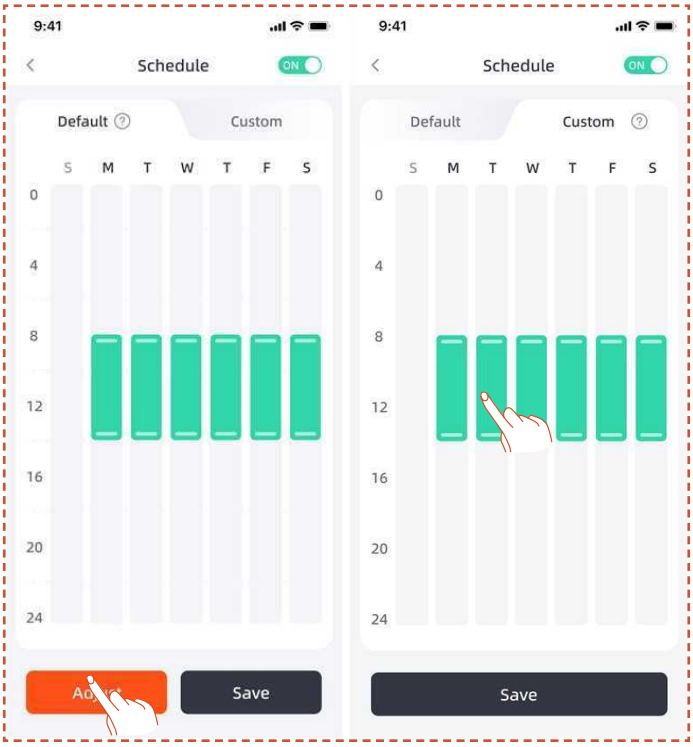

Programme personnalisé

Si vous devez modifier le programme recommandé, vous pouvez également choisir de définir un programme personnalisé.

A. Appuyez sur le bouton **Régler** ou **Personnaliser** pour accéder aux paramètres personnalisés.

B. Sélectionnez le jour de tonte souhaité.

C. Sélectionnez la zone de tonte souhaitée pour le jour concerné, ou choisissez toutes les zones.

D. Définissez les heures de début et de fin de la tonte.

Remarque

Si l'horaire personnalisé ne se trouve pas dans la plage des heures de travail diurnes (déterminées par le lever et le coucher du soleil locaux), la tondeuse restera à la station de charge et ne tondra pas en dehors de ces périodes.

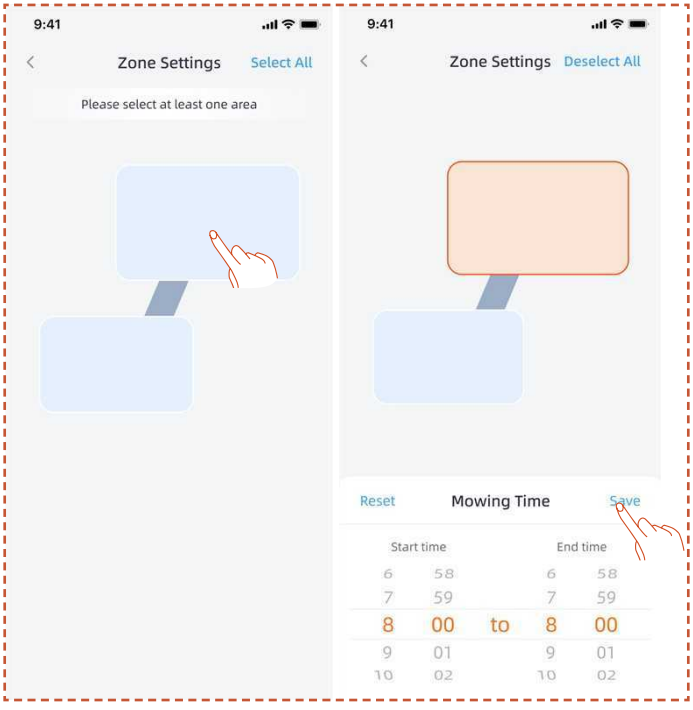

5.4 Présentation de l'application

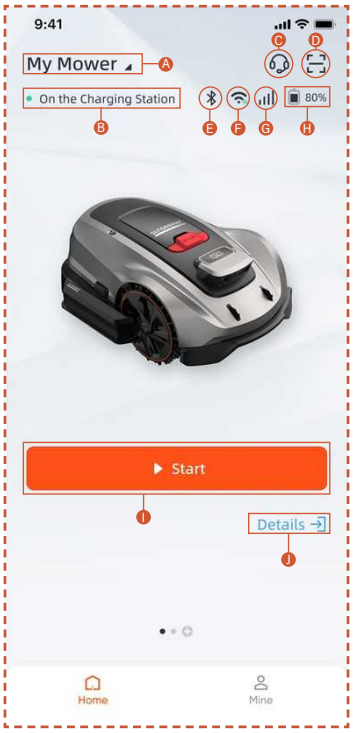

A. Nom de la tondeuse – Appuyer pour renommer
B. Affichage de l'état de la tondeuse
C. Aide et conseils
D. Ajouter un appareil
E. État de la connexion Bluetooth de la tondeuse
F. État du signal Wi-Fi de la tondeuse
G. État du signal 4G de la tondeuse
H. Niveau de charge de la tondeuse
I. Démarrer la tonte
J. Page de détails de l'appareil

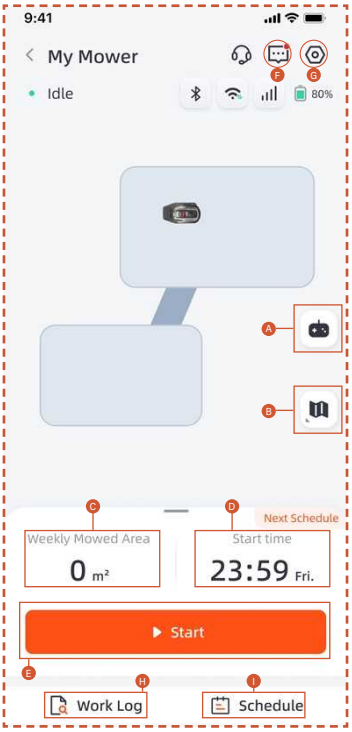

A. Télécommande de la tondeuse
B. Gestion des cartes / Carte du signal de l'antenne
C. Zone travaillée / Zone de travail estimée
D. Temps de travail / Prochain temps de travail
E. Démarrer la tonte
F. Liste des messages
G. Paramètres
H. Journal de travail
I. Paramètres de planification

Paramètres

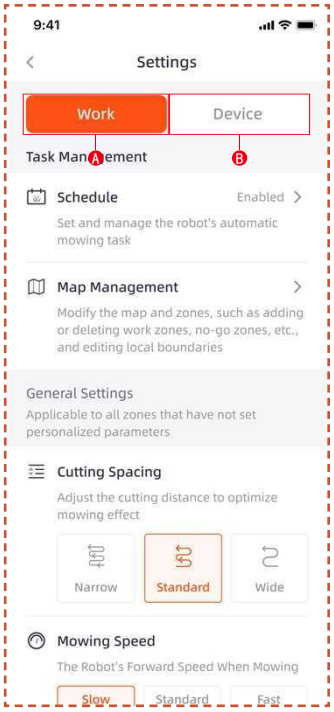

A. Paramètres de travail

Ici, vous pouvez régler les paramètres liés aux tâches de la tondeuse.

- Programme
- Gestion de la carte
- Espacement de coupe
- Vitesse de tonte
- Sens de coupe
- Vitesse de rotation de coupe
- Fréquence de coupe des bords
- Détection d'obstacles
- Décalage en cas de pluie
- Mode d'économie d'énergie
- Paramètres de zone

B. Paramètres de l'appareil

Ajustez les paramètres liés à l'appareil.

- Informations sur l'appareil
- Code PIN
- Mode RTK
- Mise à jour du micrologiciel
- Journal de travail
- Maintenance de l'appareil
- Paramètres réseau
- Fuseau horaire
- Suivi
- Aide et conseils

5.5 Module S Connect

Le module S Connect est équipé d'un service 4G et d'une fonction antivol, permettant la surveillance de la localisation de la tondeuse. Si la tondeuse est déplacée en dehors de la clôture numérique désignée, l'utilisateur recevra une alerte sur l'application.

Vous pouvez accéder à la section **Suivi** ici.

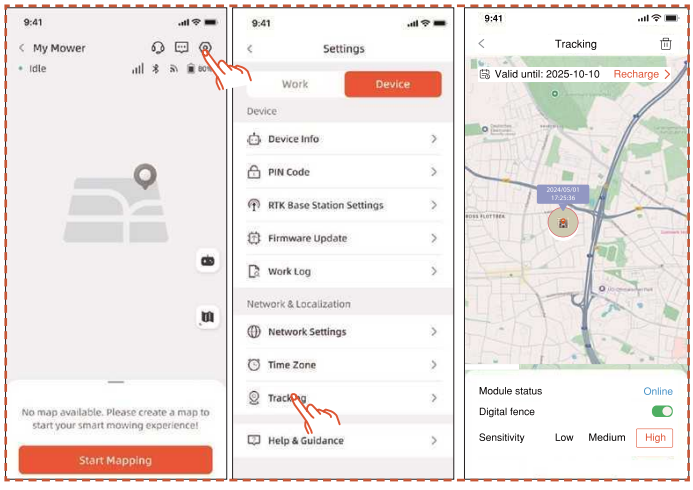

La section **Suivi** comporte trois fonctions : Afficher l'**État du module**, activer la **Clôture numérique** et définir la **Sensibilité** de la clôture numérique.

État du module

L'état du module indique son état actuel, tel que hors ligne, en ligne ou hors de portée.

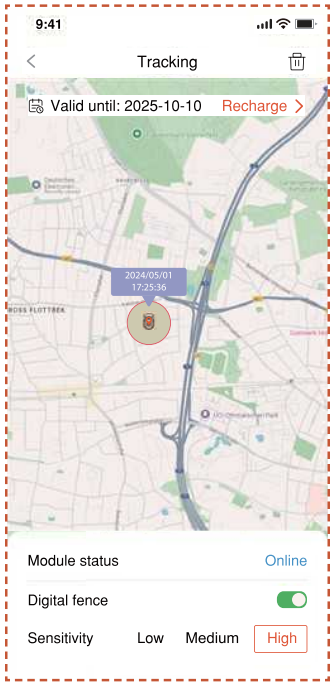

- En ligne

  Dans des conditions normales, l'état du module s'affiche « en ligne » après l'installation.

- Hors ligne

  Causes possibles

  1. Problèmes de connexion réseau
  2. Problèmes d'alimentation du module

  Solution

  1. Réinstallez le module pour tenter de résoudre le problème.
  2. Placez l'appareil dans la station de charge et redémarrez-le après une charge complète.
  3. Si le problème persiste, contactez le service client.

- Hors de portée

  Causes possibles

  1. L'appareil a dépassé la limite de la clôture numérique.
  2. La sensibilité réglée est trop élevée.

Solution

1. Vérifiez si l'appareil se trouve à l'extérieur des limites. Si c'est le cas, réinitialisez le point central pour couvrir la zone de travail de l'appareil.
2. Si l'appareil se trouve à l'intérieur des limites, réduisez la sensibilité de la clôture numérique.

Clôture numérique

Lorsque la clôture numérique est activée :

Le cercle rouge indique la zone de la clôture numérique. L'icône Tondeuse représente la position de la tondeuse. Le point rouge indique le point central.

Pour déplacer le point central :

1. Appuyez longuement sur la carte, à l'endroit où vous souhaitez que le point central soit positionné.

2. Le point central se repositionne alors automatiquement.

Sensibilité

Vous pouvez régler la sensibilité au niveau faible, moyen ou élevé. Une sensibilité plus faible a pour conséquence une portée plus large pour la clôture numérique.

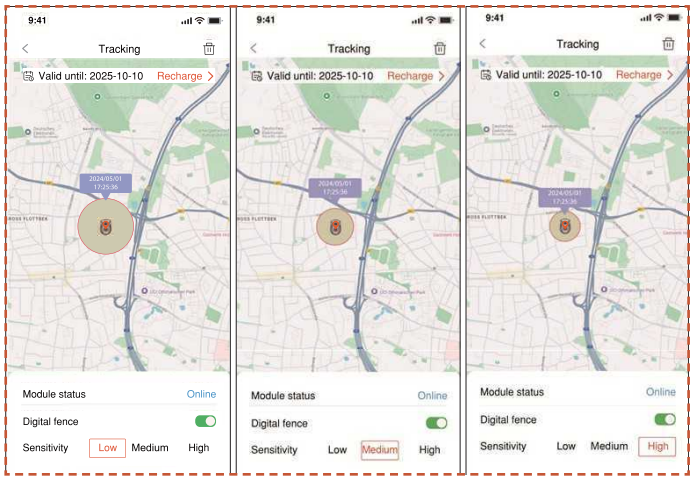

Dissociation et réassociation

En général, il n'est pas nécessaire de dissocier le module S Connect. Lorsque vous ne souhaitez plus utiliser le module S Connect, le service s'arrête automatiquement si vous interrompez le renouvellement de l'abonnement.

Pour dissocier ou retirer le module S Connect, suivez les étapes suivantes :

1. Assurez-vous que la fonction Bluetooth de votre téléphone est activée et que la connexion avec l'appareil est maintenue.

2. Appuyez sur l'icône Corbeille dans le coin supérieur droit pour confirmer.

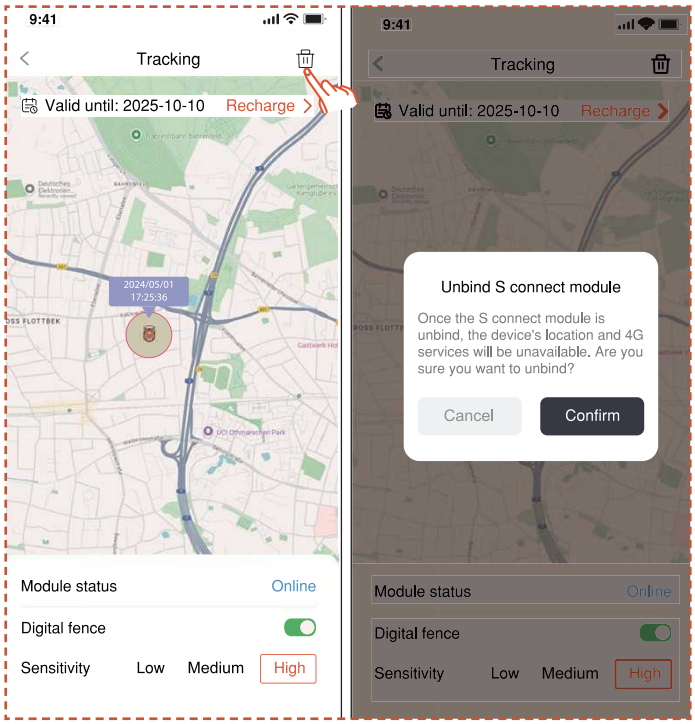

Pour associer à nouveau le module 4G Connect après la dissociation :

1. Assurez-vous que la fonction Bluetooth de votre téléphone est activée et que la connexion avec l'appareil est maintenue.

2. Scannez le code QR sur le module pour relancer une association.

- Trouvez le code QR sur le module.

1. Inversez la tondeuse, examinez le dessous et repérez la zone marquée en rouge, conformément au diagramme.

2. Le logement du module contient deux câbles de connexion.

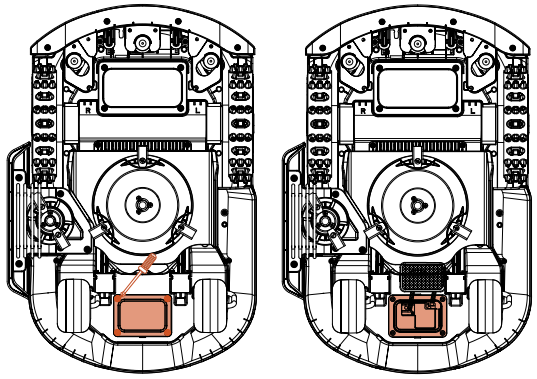

3. Trouvez le code QR ici.

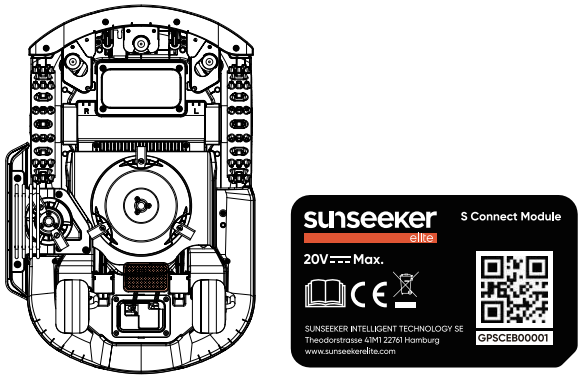

4. Placez le module en place. Fermez le couvercle et serrez les vis. Serrez les vis dans l'ordre indiqué sur le diagramme.

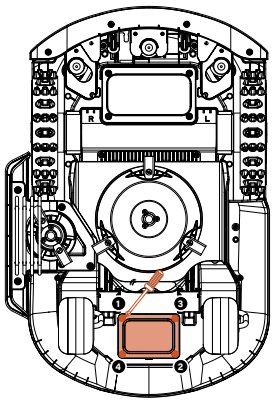

5.6 IdO

Le Platform X Gen 2 est un appareil Internet des objets (IoT). Connectez la tondeuse à internet via un réseau mobile ou un réseau Wi-Fi, ce qui permet d'activer les fonctionnalités suivantes :

A. Mettre à jour le micrologiciel (Over-The-Air, OTA) pour bénéficier des dernières fonctionnalités de la tondeuse.

B. Activer la commande à distance via le réseau :

démarrage de la tonte, arrêt de la tonte, retour à la station de charge, programmation de la tonte, réglage de la hauteur de coupe et autres fonctions.

C. Surveiller à distance l'avancement de la tonte et la localisation de la tondeuse.

D. Envoyer les codes d'erreur et l'état de la tondeuse via le réseau.

Réseau

La plateforme X Gen 2 utilise le Wi-Fi et la 4G pour établir sa connexion réseau. Consultez les sections Paramètres Wi-Fi et Paramètres 4G pour plus de détails.

Remarque

- La plateforme X Gen 2 prend en charge les réseaux Wi-Fi 2,4 GHz et 5 GHz.

Mises à jour du micrologiciel

Nous continuerons à mettre à jour le micrologiciel de la tondeuse. Lorsqu'une nouvelle version du micrologiciel est disponible, vous recevrez une notification contextuelle dans l'application. Il est recommandé d'effectuer la mise à jour dès que le dernier micrologiciel est disponible.

Lors de la mise à jour du micrologiciel, les conditions ci-dessous doivent être remplies :

- L'appareil est dans la station de charge.

- L'appareil est connecté au réseau.

- Le niveau de batterie restant est supérieur à 30 %.

- Aucune tonte n'est prévue dans une heure.

Pendant la mise à jour, la lumière ambiante de la tondeuse clignote en bleu. Vous pouvez voir la progression de la mise à jour sur votre application. Une fois la mise à jour terminée, la lumière ambiante de la tondeuse devient verte.

AVERTISSEMENT

- Ne déplacez PAS la tondeuse pendant la mise à jour.

5.7 Détection d'obstacles

Caméra binoculaire

La caméra binoculaire fait partie de l'équipement standard de la Plateforme X Gen 2. Elle permet de détecter visuellement les limites, d'éviter les obstacles et de reconnaître les codes QR pendant le rechargement, rendant ainsi la tondeuse plus intelligente.

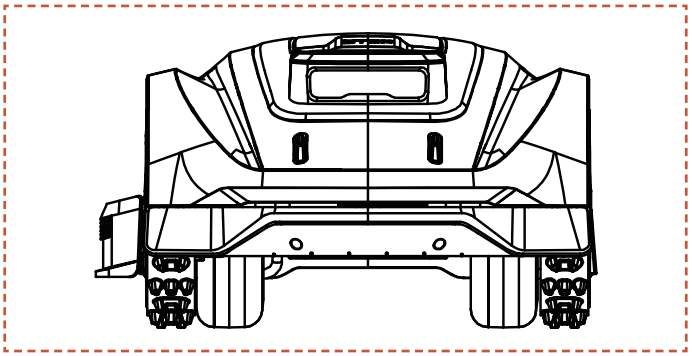

Remarque

S'il y a trop d'obstacles dans la pelouse, envisagez de créer des zones interdites autour de ces obstacles ou d'éliminer certains obstacles afin d'améliorer l'efficacité de l'appareil.

Système de vision IA

Équipé d'une caméra binoculaire 3D, le système Vision IA et Apprentissage profond de Sunseeker Elite permet une perception environnementale précise et une navigation optimale en évitant tout obstacle. Grâce à nos algorithmes d'apprentissage profond exclusifs, il enrichit constamment sa base de données pour reconnaître les paysages de jardin.

Capteur de chocs

Des capteurs sont installés à l'intérieur de la Plateforme X Gen 2 pour détecter les obstacles. Lorsque le pare-chocs heurte un obstacle et déclenche le capteur, la tondeuse recule pour éviter l'obstacle.

Remarque

- La Plateforme X Gen 2 permet à la tondeuse d'éviter les objets après les avoir heurtés. Toutefois, il est recommandé d'éliminer tout bourrage excessif avant de tondre.

6. Entretien

A. La maintenance permet d'améliorer la qualité de la tonte et d'en prolonger la durée de vie.

B. Une inspection régulière et un entretien chaque semaine sont essentiels pour garantir les performances optimales de l'appareil.

C. Pour votre bien-être, respectez les consignes de sécurité : n'effectuez pas de travaux d'entretien en portant des sandales ouvertes ou en étant pieds nus.

D. Privilégiez toujours la sécurité en portant des pantalons longs et des chaussures de travail pendant l'entretien de la tondeuse.

E. Remplacez immédiatement toute pièce endommagée ou usée afin de garantir un bon fonctionnement de l'appareil.

SEULS les techniciens de maintenance agréés sont autorisés à ouvrir et à refermer le compartiment du châssis situé derrière le pare-chocs. Toute réparation effectuée par vos soins annulera la garantie limitée.

REMARQUE : ASSURANCE

La garantie de notre entreprise ne couvre pas les accidents impliquant cet appareil. Veuillez contacter votre assureur ou votre agent pour savoir si vous pouvez bénéficier d'une couverture.

6.1 Nettoyage

A. Éteignez la tondeuse.

B. Utilisez la brosse de nettoyage Sunseeker Elite ou un chiffon pour nettoyer soigneusement l'extérieur de l'appareil, en évitant tout solvant corrosif comme l'alcool, l'essence ou l'acétone. Ces substances risquent d'endommager l'esthétique et les composants internes de votre tondeuse.

Remarque

- Pour une connexion parfaite, il est essentiel d'examiner et de nettoyer régulièrement la station de charge pour enlever tout débris ou trace de boue.

- Assurez-vous que toutes les pièces de connexion de la station de charge, de la rallonge et de l'alimentation électrique ne sont pas obstruées afin d'obtenir des performances optimales.

Châssis et disque à lames

A. Pour nettoyer le châssis et le disque à lames, il est recommandé d'utiliser la brosse de nettoyage Sunseeker Elite ou un tuyau d'arrosage.

B. N'utilisez pas de nettoyeur haute pression, car cela risque d'endommager l'appareil.

C. Assurez-vous que le disque à lames tourne facilement et que les lames peuvent pivoter librement.

ATTENTION

- L'eau à haute pression peut s'infiltrer dans les joints et endommager les pièces électroniques et mécaniques.

Roues

La présence d'herbe sur les roues peut nuire aux performances de la tondeuse lorsqu'elle gravit des pentes. Utilisez la brosse pour enlever la boue ou d'autres objets entre les deux afin d'assurer une bonne prise.

Capteur de pluie

A. Vérifiez le capteur de pluie une fois par mois et assurez-vous qu'il n'est pas recouvert de boue, d'herbe ou d'autres objets.

B. Enlevez la boue, l'herbe ou d'autres objets ; ou utilisez une brosse douce pour le nettoyer.

C. Séchez la zone du capteur après l'avoir nettoyée afin d'éviter les faux déclenchements.

6.2 Remplacement des lames

Caméra

Nettoyez régulièrement la caméra pour la maintenir en bon état. Utilisez un chiffon en coton propre et doux pour éviter de rayer la lentille.

AVERTISSEMENT

- Assurez-vous que la tondeuse est hors tension avant de la nettoyer.
- Lorsque la tondeuse est à l'envers, éteignez-la.

Pour améliorer les performances et la sécurité de la tonte, il est recommandé de changer les vis et les lames de la tondeuse tous les 1 à 2 mois en cas d'utilisation fréquente. Pour un système de coupe sûr, remplacez toutes les lames et leurs vis en même temps. Reportez-vous à la section « Caractéristiques > accessoires » pour connaître les pièces qui peuvent être utilisées.

AVERTISSEMENT

- Lors de l'inspection ou de l'entretien de la lame, portez des gants épais.
- Ne réutilisez pas les vis. Cela peut entraîner des blessures graves.
- Il est fortement conseillé d'utiliser les vis correctes et les lames d'origine proposées par le fabricant. (NO.80201457).

Comment remplacer les lames

A. Éteignez la tondeuse.

B. Placez la tondeuse à l'envers sur une surface souple et propre pour éviter les rayures.

C. Utilisez un tournevis cruciforme pour desserrer les vis.

D. Retirez les vis et les lames.

E. Serrez les nouvelles lames et vis (couple : 1,0+0,2 N.m). Assurez-vous que les lames peuvent pivoter librement.

Remarque

- Remplacez les vis avec un couple standard de 1,0+0,2 N.m. Un couple incorrect peut entraîner des problèmes évitables.

- Assurez-vous que la tondeuse est éteinte et vérifiez que les lames correspondent bien à l'application. Vérifiez qu'il n'y a pas de bruit ou de secousses anormaux.

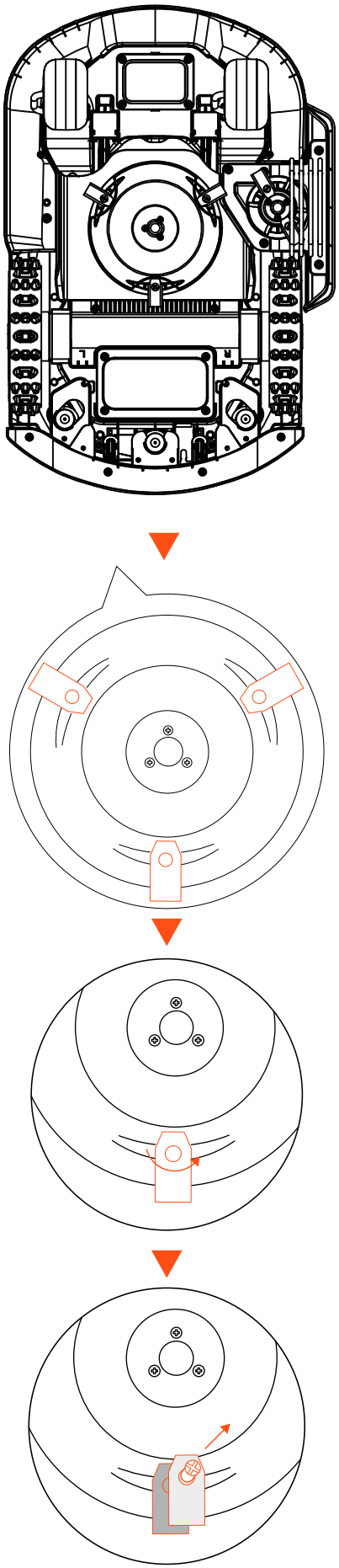

6.3 Transport

Veillez à la sécurité de la tondeuse pendant le transport sur de longues distances en utilisant l'emballage d'origine. Avant de soulever, de déplacer ou de transporter le produit, veillez à l'éteindre. Manipulez-le avec précaution et évitez toute force violente, telle que le jet ou une forte pression. Ne soulever ou ne porter jamais la tondeuse lorsque le moteur est en marche.

Comment déplacer ou soulever correctement

Portez la tondeuse par la poignée. Maintenez le disque de la lame éloigné de votre corps.

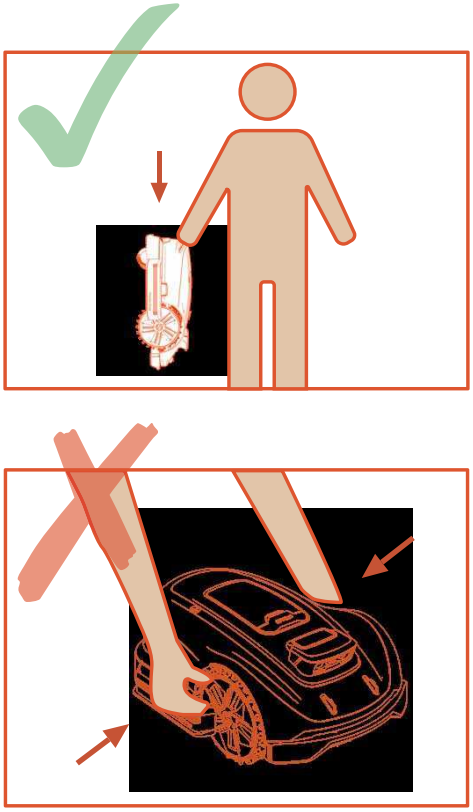

6.4 Batterie

A. Avant de ranger l'appareil, chargez complètement la batterie afin d'éviter une décharge excessive et d'endommager les pièces électriques.

B. La garantie limitée ne couvre pas les dommages causés par la surcharge de la batterie.

C. Ne chargez pas la batterie lorsque la température ambiante est inférieure à 5 °C (41 °F) ou supérieure à 40 °C (104 °F).

D. Si la batterie est chargée à une température comprise entre 18 °C et 25 °C, cela peut prolonger sa durée de vie et améliorer ses performances.

E. La batterie est plus performante lorsqu'elle est utilisée à une température ambiante normale (20 °C±5 °C).

Remarque

- La durée de vie de la batterie dépend de la fréquence d'utilisation du produit et du nombre total d'heures de travail. Si la durée d'utilisation est nettement plus courte que d'habitude par charge complète ou si la pelouse n'est pas bien coupée, il est recommandé de remplacer la batterie.

Comment remplacer la batterie

A. Éteignez la tondeuse.

B. Placez la tondeuse à l'envers sur une surface souple et propre.

C. Desserrez les 4 vis qui fixent le logement de la batterie à l'aide d'un tournevis cruciforme.

D. Débranchez la prise.

E. Retirez la batterie et remplacez-la par la nouvelle.

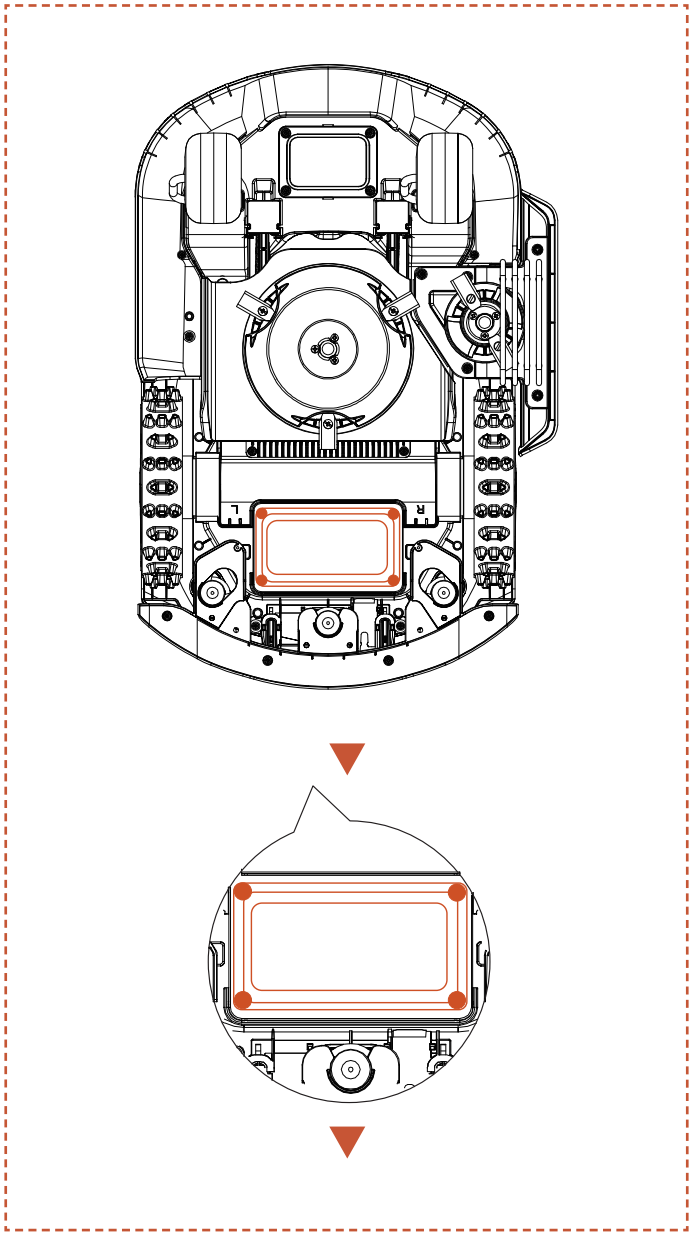

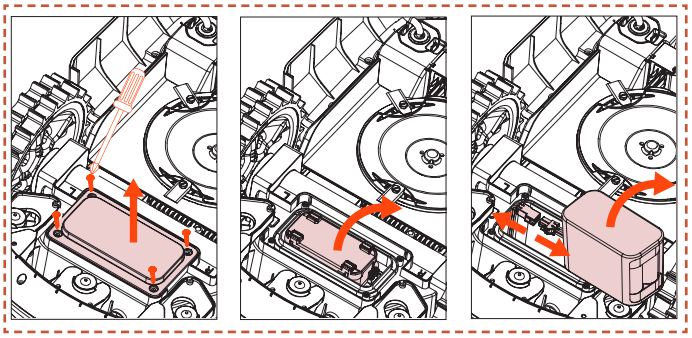

AVERTISSEMENT

- Utilisez uniquement la batterie d'origine ou un modèle équivalent spécifié par Sunseeker Elite. Chaque tondeuse contient une batterie.
- Selon le modèle de tondeuse, la capacité nominale de la batterie est de 5000 mAh ou de 10000 mAh.
- N'utilisez pas de batteries non rechargeables. Pour recharger la batterie, utilisez uniquement l'unité d'alimentation détachable fournie avec ce produit.
- Évitez de casser ou de démonter le boîtier de la batterie. Évitez tout contact avec des objets métalliques afin d'éviter les courts-circuits. Tenir à l'écart des sources de chaleur, du feu et de la lumière directe du soleil.
- Veuillez contacter votre point de vente, votre bureau local ou régional de gestion des déchets ou votre service d'élimination des déchets ménagers pour plus d'informations sur les piles et les déchets électriques.
- Il n'est pas prévu d'ouvrir fréquemment le compartiment à batteries. Si une nouvelle batterie est nécessaire, vous ne devez ouvrir le compartiment à batteries que dans ce cas.
- La batterie contient des électrolytes. Si la fuite d'électrolyte entre en contact avec votre peau, lavez-la immédiatement avec de l'eau et du savon. En cas de contact avec les yeux, consultez un médecin et rincez immédiatement les yeux avec beaucoup d'eau pendant au moins 15 minutes sans frotter.

6.5 Alimentation électrique

Débranchez l'alimentation électrique :

A. Avant d'éliminer le bourrage.

B. Avant de vérifier, nettoyer ou travailler sur l'appareil.

C. Pour vérifier que l'appareil n'est pas endommagé après avoir heurté un objet étranger.

D. Pour contrôler régulièrement les câbles, les fiches, le boîtier et les autres pièces. Si vous constatez des dommages ou des signes de vieillissement, cessez immédiatement d'utiliser le produit.

AVERTISSEMENT

- N'utilisez JAMAIS une alimentation électrique endommagée pour faire fonctionner le produit. Pour éviter tout danger, le câble d'alimentation endommagé doit être remplacé par le fabricant, son agent de réparation ou toute autre personne qualifiée. Si la rallonge est défectueuse, remplacez-la par un câble de 10 m autorisé par Sunseeker Elite.

- Ne touchez JAMAIS une rallonge ou un cordon endommagé avant de l'avoir débranché l'alimentation électrique ou de l'y raccorder. Un câble endommagé peut entraîner un contact avec des composants électriques.
- Le bloc d'alimentation ne doit pas être utilisé avec un autre appareil ou une autre batterie, car cela augmente le risque de choc électrique, d'incendie et de blessures. Si vous utilisez des batteries autres que celles d'origine, la sécurité du produit ne peut pas être garantie.
- Ne chargez PAS la batterie lorsqu'elle fuit.
- Gardez le câble de rallonge éloigné des pièces dangereuses en mouvement pour éviter d'endommager le câble, au risque d'entraîner un contact avec des pièces sous tension.

Recommandation

Branchez la tondeuse et/ou ses périphériques uniquement sur un circuit d'alimentation protégé par un disjoncteur différentiel avec un courant de déclenchement ne dépassant pas 30 mA.

6.6 Stockage

A. Assurez-vous que la tondeuse est complètement chargée et éteinte avant de la ranger afin d'éviter une décharge excessive qui pourrait entraîner des dommages permanents.

B. Stockez l'appareil dans un endroit sec et frais à l'intérieur. L'exposition au soleil et à des températures extrêmes (chaudes ou froides) accélère le processus de vieillissement des composants et peut causer des dommages permanents.

C. Éloignez la tondeuse, la station de charge et l'alimentation électrique des produits chimiques et des sources de chaleur (poêles, radiateurs, etc.).

D. Rangez l'alimentation électrique dans un endroit bien ventilé et protégez-la de l'humidité.

AVERTISSEMENT

- Débranchez l'alimentation électrique de la prise de courant si un orage est prévu. Débranchez tous les fils et câbles reliés à la station de charge. Rebranchez lorsqu'il n'y a plus de risque d'orage.

Exigences supplémentaires pour le stockage en hiver

La tondeuse :

A. Nettoyez complètement la tondeuse avant de la ranger.

B. Vérifiez les composants soumis à l'usure, tels que les lames.

C. Réparez-les ou remplacez-les s'ils sont en mauvais état.

D. Stockez la tondeuse dans un endroit sec, à l'abri du gel, avec toutes les roues debout. Si possible, utilisez son emballage d'origine.

La station de charge :

A. Débranchez la station de charge et retirez l'alimentation électrique de la prise de courant.

B. Rentrez la station de charge à l'intérieur si la température ambiante est inférieure à -20°C.

6.7 Recyclage et élimination en fin de vie

Ce produit n'est PAS un déchet ménager. Contactez votre municipalité, votre point de vente ou le service des déchets ménagers pour obtenir des informations sur le recyclage.

AVERTISSEMENT

- Ce produit ne doit pas être mis en décharge, brûlé ou mélangé aux ordures ménagères. Les composants électriques peuvent être dangereux ou entraîner de graves dommages.

7. FAQ et dépannage

7.1 Message d'erreur

Code LED	Message de l'application	Solution
E1	Robot hors de la zone de travail	1. Confirmez si la machine se trouve en dehors de la carte. Rapportez-la et vérifiez à nouveau l'installation. 2. Vérifiez si l'utilisateur a déplacé l'antenne ou la station de charge. Si l'antenne est déplacée, l'appareil doit reprendre son cycle de travail en partant de la station de charge. En cas de déplacement de la station de charge, il faut effectuer une cartographie à nouveau. 3. Vérifiez si l'antenne est correctement installée et s'il y a des obstacles. 4. Vérifiez que la machine n'est pas bloquée. 5. Vérifiez l'absence d'obstacles énormes entre l'antenne et l'appareil pour assurer une bonne réception du signal
E2	Erreur de surintensité du moteur de la roue gauche (bloqué)	Le moteur de la roue gauche est bloqué, veuillez enlever les obstacles.
	Erreur de surintensité du moteur de la roue droite (bloqué)	Le moteur de la roue droite est bloqué, veuillez enlever les obstacles.
E3	Erreur de surintensité du moteur du disque à lames (bloqué)	Le moteur du disque à lames est bloqué. Éliminez les obstacles.
E4	Pare-chocs du robot coincé	Vérifiez si le pare-chocs est resté en place. Essayez de le remettre en place.
E5	Robot soulevé	1. Confirmez si la machine a été soulevée. 2. Vérifiez si l'appareil est bloqué ou si la roue avant est suspendue, ce qui pourrait être indiqué par le code E5.
E6	Robot retourné	Confirmez que la machine est retournée.
E7	Robot incliné	Confirmez si la machine est placée sur un sol inégal.
E8	Echec de la connexion à la station de charge pendant la recharge	1. Les contacts de charge de la tondeuse ou de la station de charge ne sont pas propres, veuillez les nettoyer avec de l'alcool. 2. Vérifiez si le voyant de la station de charge est allumé, il est possible que la station de charge n'est pas alimentée. 3. Vérifiez que la station de charge est installée sur une surface plane. Si elle est irrégulière, ajustez la position de la station de charge. 4. Vérifiez si l'utilisateur a déplacé l'antenne ou la station de charge. Si l'antenne est déplacée, l'appareil doit reprendre son cycle de travail en partant de la station de charge. Le déplacement de la station de charge nécessite d'être indiqué sur la carte. 5. Vérifiez s'il y a des obstacles devant la borne de charge. En cas de présence des obstacles, éliminez-les. 6. Vérifiez si l'antenne est correctement installée et s'il y a des obstacles. 7. Vérifiez que la machine n'est pas bloquée au niveau de la zone de la station de charge. 8. Vérifiez l'absence d'obstacles énormes entre l'antenne et l'appareil pour assurer une bonne réception du signal 9. Le code QR de la station de charge est sale ou endommagé, essayez de le nettoyer ou commandez-en un nouveau auprès du centre de service. 10. Vérifiez si la bande magnétique située au bas du plancher est tombée, remettez-la en place.
E9	Robot coincé	1. Vérifiez qu'il n'y ait pas trop d'obstacles autour de la machine. 2. Le robot est entré dans un espace étroit et ne peut plus en sortir. 3. Il y a une erreur d'identification visuelle dans cette zone. Utilisez la fonction de zone de sécurité pour ignorer les résultats de la reconnaissance visuelle. 4. La tondeuse patine.
	Erreur hors station de charge	
	Délai dépassé hors station de charge	
E10	Échec de la mise à niveau du firmware	1. Vérifiez si le signal Wi-Fi est trop faible. 2. Vérifiez si l'appareil est en charge sur une station de recharge.
E12	Échec de la mise à niveau du firmware	1. Placez la machine sur la station de charge pour vérifier si elle peut être entièrement rechargée. 2. Vérifiez les voyants de la station de charge pour vous assurer la mise sous tension de la station de charge. 3. Vérifiez si les contacts de la station de charge et de la tondeuse sont corrodés. Nettoyez ces contacts avec de l'alcool.

Code LED	Message de l'application	Solution
E13	Anomalie de charge	1. Les contacts de charge de la tondeuse ou de la station de charge ne sont pas propres, veuillez les nettoyer avec de l'alcool. 2. Vérifiez si le voyant de la station de charge est allumé, il est possible que la station de charge n'est pas alimentée. 3. Vérifiez que la station de charge est installée sur une surface plane. Si elle est irrégulière, ajustez la position de la station de charge.
E14	La zone de la carte actuelle est trop grande et dépasse la zone de travail maximale supportée par le robot	Construisez une nouvelle carte dans la gamme des capacités nominales du produit.
E17	Échec du plan de la trajectoire, veuillez vérifier que des obstacles ne soient pas présents autour du robot	1. Vérifiez qu'il n'y ait pas trop d'obstacles autour de la machine. 2. Le robot est entré dans un espace étroit et ne peut plus en sortir. 3. Il y a une erreur d'identification visuelle dans cette zone. Utilisez la fonction de zone de sécurité pour ignorer les résultats de la reconnaissance visuelle. 4. Confirmez si la station de charge est en dehors de la carte et si le client ne construit pas de couloir entre la station et la carte. 5. Essayez de reconstruire les couloirs entre les différentes zones et de reconstruire les couloirs entre les stations de charge et la carte si le robot est en dehors de la carte.
	Délai dépassé pour trouver la station de charge	1. Vérifiez si l'utilisateur a déplacé l'antenne ou la station de charge. Si l'antenne est déplacée, l'appareil doit reprendre son cycle de travail en partant de la station de charge. Le déplacement de la station de charge nécessite d'être indiqué sur la carte. 2. Vérifiez si l'appareil est bloqué ou si les roues patinent. 3. Vérifiez si l'antenne est correctement installée et s'il y a des obstacles. 4. Vérifiez que la machine n'est pas bloquée au niveau de la zone de la station de charge. 5. Vérifiez l'absence d'obstacles énormes entre l'antenne et l'appareil pour assurer une bonne réception du signal
E18	Batterie faible, fonctionnement impossible	Confirmez que la batterie est trop faible et laissez-la fonctionner une fois qu'elle est complètement chargée.
E19	Échec de la configuration du réseau	1. Il y a 4 codes QR à l'arrière de la machine, et lors de l'ajout d'une machine, vous devez sélectionner le premier code QR. 2. Vérifiez que la fonction Bluetooth du téléphone est activée et qu'il se trouve à moins d'un mètre de l'appareil. 3. Avez-vous saisi le bon mot de passe de démarrage, qui est par défaut 0000. 4. Le réseau Wi-Fi est-il en 2,4 GHz ? Notre produit est uniquement compatible avec le Wi-Fi 2,4 GHz. 5. Le mot de passe WiFi est-il correct ? Veuillez le vérifier à nouveau.
E21	RTK est en cours d'initialisation, veuillez patienter	1. Vient-il de s'allumer ? Le redémarrage de la machine prend quelques minutes pour terminer le processus d'initialisation. 2. Vérifiez si l'antenne est correctement installée et s'il y a des obstacles. 3. Vérifiez que la machine n'est pas bloquée. 4. Vérifiez l'absence d'obstacles énormes entre l'antenne et l'appareil pour assurer une bonne réception du signal
E22	La caméra avant est obstruée	Veuillez essuyer la caméra avant de commencer.
	Impossibilité de travailler dans l'obscurité	1. Veuillez vérifier si vous avez activé le mode de travail de nuit. 2. Veuillez vérifier si la caméra n'est pas recouverte par un objet.
E23	Erreur de carte vide	Veuillez créer une carte avant de commencer.
E24	Signal d'antenne manquant	1. Vérifiez si l'antenne est mise sous tension. 2. Vérifiez l'absence d'obstacles énormes entre l'antenne et l'appareil pour assurer une bonne réception du signal 3. Essayez de reconnecter l'Antenne via l'application.
E25	Échec de la cartographie	1. Vérifiez si l'itinéraire emprunté est fermé. 2. Vérifiez si l'appareil est en ligne. 3. Vérifiez que l'antenne est correctement installée et qu'il n'y a pas d'obstructions. 4. Vérifiez si l'appareil est bloqué. 5. Vérifiez l'absence d'obstacles énormes entre l'antenne et l'appareil pour assurer une bonne réception du signal

Code LED	Message de l'application	Solution
E26	Échec du calibrage RTK	1. Vérifiez si l'antenne est correctement installée et s'il y a des obstacles. 2. Vérifiez que la machine n'est pas bloquée. 3. Vérifiez l'absence d'obstacles énormes entre l'antenne et l'appareil pour assurer une bonne réception du signal 4. Vérifiez si la machine est bloquée, éliminez les obstacles éventuels et redémarrez.
BP	Erreur de température de la batterie	Confirmez si la température ambiante est trop élevée ou trop basse, attendez que la température revienne à la normale avant de laisser la tondeuse travailler.
VERROUILLAGE	Erreur PIN, robot verrouillé	1. Veuillez saisir le bon mot de passe. 2. Si vous oubliez votre mot de passe, vous pouvez le reparamétrer à 0000 en réinitialisant les paramètres d'usine via l'application. 3. Si l'application mobile n'est pas connectée à la machine, veuillez contacter le centre de service.
NA	Impossible d'atteindre d'autres zones de travail, retour à la station de charge	1. Vérifiez s'il y a trop d'obstacles autour de l'appareil. 2. Le robot s'est engagé dans un espace confiné sans pouvoir en sortir. 3. En raison d'une mauvaise identification visuelle dans cette zone, utilisez la fonction de zone de sécurité pour ignorer les résultats de la reconnaissance visuelle. 4. Essayez de reconstruire les couloirs entre les différentes zones et de reconstruire les couloirs entre les stations de charge et la carte si le robot est en dehors de la carte.
	La charge n'est pas terminée, il est alors impossible d'exécuter la tâche programmée.	La tâche programmée n'a pas été exécutée en raison de la charge. Attendez la charge complète de la batterie.
	Erreur de position de l'antenne	1. Vérifiez si l'antenne est correctement installée et s'il y a des obstacles. 2. Vérifiez que la machine n'est pas bloquée. 3. Vérifiez l'absence d'obstacles énormes entre l'antenne et l'appareil pour assurer une bonne réception du signal
	Anomalie de la station de charge	1. Vérifiez si l'utilisateur a déplacé l'antenne ou la station de charge. Si l'antenne est déplacée, l'appareil doit reprendre son cycle de travail en partant de la station de charge. Le déplacement de la station de charge nécessite d'être indiqué sur la carte. 2. Vérifiez si l'antenne est correctement installée et s'il y a des obstacles. 3. Vérifiez que la machine n'est pas bloquée au niveau de la zone de la station de charge. 4. Vérifiez l'absence d'obstacles énormes entre l'antenne et l'appareil pour assurer une bonne réception du signal
Err	Mot de passe incorrect	1. Réinitialisez le mot de passe via l'application. 2. Contactez le service client pour résoudre le problème.
Minuteur	La durée du délai en cas de pluie n'est pas encore terminée, le robot ne peut pas commencer à fonctionner automatiquement	La tâche programmée n'est pas exécutée en raison d'un retard dû à la pluie. Attendez la fin du compte à rebours du délai de pluie pour désactiver la fonction Retard de pluie.
ARRÊT	Le MCU est en mode « ARRÊT », l'appareil ne peut pas fonctionner. Si vous souhaitez redémarrer, veuillez cliquer sur « START » et « OK » sur l'écran de commande	1. Si vous avez appuyé sur le bouton arrêt, vous devez cliquer sur « START » et « OK » pour redémarrer. 2. Vérifiez que le bouton d'arrêt rouge n'est pas bloqué. Après un nettoyage complet, appuyez sur « Démarrer » puis « OK » pour redémarrer.
EE	Échec de la communication de l'affichage	Veuillez contacter le centre de service pour obtenir de l'aide.
	Échec de la communication moteur	
	Échec de la connexion du capteur magnétique	
	Erreur de communication IMU	
	Anomalie des données IMU	
	Échec de la communication du module RTK	

Instructions sur la manière de procéder en cas de vibrations anormales :
A. Éteignez l'appareil.
B. Tournez l'appareil à l'envers.
C. Vérifiez si les lames sont endommagées ou si elles tournent bien.
D. Il est recommandé de remplacer les trois lames.
E. Retournez l'appareil pour commencer à travailler.

7.2 Dépannage

Pour trouver des réponses aux questions fréquentes et résoudre les problèmes courants liés à l'appareil ou à l'application, consultez la section FAQ sur le site web officiel de Sunseeker (www.sunseekerelite.com) ou dans la section « Aide et conseils » de l'application.

8. Informations importantes

8.1 Confidentialité des données

Traitement des données personnelles sur la Plateforme X Gen 2

- Qui et pourquoi ?

Lors de votre inscription et de votre utilisation de la Plateforme X Gen 2, Sunseeker Elite (ou « nous ») traite vos données personnelles, agissant en qualité de responsable de traitement. Nous traiterons vos données à caractère personnel afin de :

1. Vous fournir une connexion à la Plateforme X Gen 2 ou vous faire une offre pour un tel service. La base juridique est que le traitement est nécessaire à l'exécution du contrat que vous avez conclu avec nous ou à la prise de mesures préalables à la conclusion d'un contrat avec nous.

2. Poursuivre le développement et l'amélioration de nos produits et services. La base juridique est notre intérêt légitime à développer et améliorer nos produits et services.

3. Activer la connectivité de la Plateforme X Gen 2 (Internet des Objets) : utiliser les intégrations partenaires (par exemple, les assistants intelligents, y compris les appareils compatibles avec la voix) ; utiliser les plateformes de connectivité pour relier la Plateforme X Gen 2 à des appareils, applications et services tiers ; et créer votre propre intégration de maison intelligente. La base juridique est que le traitement est nécessaire à l'exécution du contrat que vous avez conclu avec nous.

4. Vous fournir des informations pertinentes relatives à votre utilisation de la Plateforme X Gen 2. La base juridique est notre intérêt légitime à vous tenir informé de vos produits et services spécifiques et de leurs caractéristiques.

5. Vous fournir un support technique pour l'utilisation de la Plateforme X Gen 2. Le fondement juridique repose sur le fait que ce traitement est nécessaire à l'exécution du contrat que vous avez conclu avec nous.

Si vous nous avez donné votre consentement (auquel cas la base juridique est votre consentement), nous pouvons également traiter vos données à caractère personnel aux fins suivantes :

1. Vous envoyer des publicités personnalisées et des bulletins d'information sur nos produits et services.

2. Vous envoyer des questionnaires et analyser vos réponses, comme indiqué plus en détail dans communication.

Nous conserverons vos données uniquement le temps nécessaire pour atteindre les objectifs décrits ci-dessus, dans le respect de la loi en vigueur.

- Quelles données personnelles traitons-nous ?

Nous pouvons traiter les données personnelles suivantes :

1. Données personnelles : nom et prénom, nationalité, préférences linguistiques ;

2. Coordonnées : adresse électronique, adresse postale ;

3. Informations sur le compte : âge du compte, mot de passe, numéro de compte ;

4. Autres données relatives à votre Plateforme X Gen 2 : nom de la tondeuse, noms de jumelage, actions déclenchées via l'utilisation d'intégrations partenaires, et informations sur l'appareil.

- Utilisation des données de localisation

Certains de nos services ne fonctionnent que si nous pouvons déterminer l'emplacement de votre tondeuse (par exemple, l'affichage de la météo). Lorsque vous nous communiquez l'emplacement de votre tondeuse, les données sont stockées dans votre profil et peuvent être envoyées à des tiers sous une forme pseudonymisée dans le but de fournir le service concerné (par exemple, pour garer la tondeuse en cas de fortes pluies).

8.2 Garantie limitée

Cette garantie limitée ne couvre que les défauts de matériaux ou de fabrication du produit et de ses composants lorsqu'il est utilisé dans des conditions normales et ordinaires. En cas de défaut couvert par la présente garantie limitée, Sunseeker ou ses représentants autorisés, à leur seule discrétion, répareront ou remplaceront le produit ou les composants défectueux conformément à la présente garantie limitée. La période de garantie applicable commence à la date de l'achat original auprès de Sunseeker ou d'un revendeur, distributeur ou concessionnaire Sunseeker agréé.

Conditions de la garantie

Inscription : Pour bénéficier de la garantie de 36 mois, enregistrez ce produit sur **www.sunseekerelite.com** dans les 30 jours suivant l'achat. En l'absence d'enregistrement, le produit est couvert par une garantie de 24 mois.

Garantie de la batterie : Les batteries sont couvertes pour une période de 12 mois seulement, indépendamment de l'enregistrement en ligne.

Utilisation appropriée : Le produit ne doit pas avoir fait l'objet d'une mauvaise utilisation, d'un abus, d'une négligence, d'une altération, d'une modification ou d'une réparation par une personne autre qu'un centre de service agréé.

Utilisation appropriée : Seuls les accessoires et pièces approuvés par Sunseeker Elite peuvent être utilisés avec ce produit.

Utilisation non commerciale : Le produit ne doit pas être utilisé à des fins commerciales, professionnelles ou de location.

Prévention des dommages : Le produit ne doit pas avoir été endommagé par des objets étrangers, des substances ou des accidents.

Conditions de stockage : La batterie et le produit doivent être stockés à l'intérieur si la température extérieure est inférieure à 0 °C.

Exclusions de la garantie

Usure normale : Les composants qui subissent une usure naturelle dans le cadre d'une utilisation normale, tels que les lames, ne sont pas couverts par la présente garantie.

Entretien non autorisé : Les dommages, dysfonctionnements ou défaillances résultant d'un entretien non autorisé ou incorrect, d'une manipulation ou d'une surcharge sont exclus.

Dommages causés par un nettoyeur haute pression : Les dommages causés par l'exposition au lavage à haute pression ne sont pas couverts.

Pour bénéficier de la garantie, vous devez fournir une preuve d'achat sous la forme d'un reçu valide indiquant la date et le lieu d'achat.

Cette garantie s'ajoute à vos droits légaux et ne couvre pas les accessoires fournis avec le produit. Toutes les réparations et tous les produits de remplacement sont couverts par la garantie limitée pour le reste de la période de garantie initiale à compter de la date d'achat.

8.3 Clause de non-responsabilité

Nous fournissons aux clients des services après-vente, à l'exception des circonstances suivantes :

1. Les dommages causés par les crashs sont dus à des facteurs non liés à la fabrication, y compris, mais sans s'y limiter, les erreurs de l'utilisateur.

2. Les dommages causés par une modification, un démontage ou une ouverture de la coque non autorisés et non conformes aux instructions ou manuels officiels.

3. Les dommages causés par une mauvaise installation, une utilisation incorrecte ou un fonctionnement non conforme aux instructions ou manuels officiels.

4. Les dommages causés par un prestataire de services non agréé.

5. Les dommages causés par une modification non autorisée des circuits et/ou une mauvaise adaptation ou une mauvaise utilisation de la batterie et du chargeur.

6. Les dommages causés par les utilisateurs qui ne respectent pas les instructions et les recommandations du manuel.

7. Dommages causés par l'utilisation de l'appareil dans de mauvaises conditions (par exemple, vastes zones de flaques d'eau lorsque les zones restreintes ne sont pas correctement définies, endroits où la surface de la pelouse est recouverte d'une grande quantité de pierres, etc.)

8. Dommages causés par l'utilisation du produit dans des environnements soumis à des interférences électromagnétiques, notamment dans les zones minières ou à proximité de tours de transmission radio, de fils à haute tension, de sous-stations, etc.

9. Dommages causés par l'utilisation du produit dans des environnements soumis à des interférences provenant d'autres appareils sans fil, tels que des émetteurs, des liaisons vidéo descendantes, des signaux Wi-Fi, etc.

10. Dommages causés par des problèmes de fiabilité ou de compatibilité lors de l'utilisation de pièces de tiers non autorisées.

11. Dommages causés par l'utilisation de l'appareil avec une batterie faiblement chargée ou défectueuse.

12. Les dommages causés par des facteurs imprévisibles tels que les collisions de voitures, les attaques d'animaux sauvages, les inondations, etc.

Ce contenu est susceptible d'être modifié sans préavis.

AVERTISSEMENT pour les piles bouton :

a) Retirez et recyclez ou éliminez immédiatement les piles usagées conformément aux réglementations locales et tenez-les hors de portée des enfants.

b) Ne jetez pas les piles dans les ordures ménagères; ne les incinérez pas.

c) Des piles même usagées peuvent provoquer des blessures graves, voire mortelles.

d) Appeler un centre antipoison local pour obtenir des informations sur le traitement.

e) Type de pile : CR2032.

f) Tension nominale : 3,0 Vdc.

g) Les piles non rechargeables ne doivent pas être rechargées.

h) Ne forcez pas la décharge, la recharge, le démontage, le chauffage au-delà de la température nominale spécifiée par le fabricant) ou l'incinération. Cela pourrait entraîner des blessures dues à la ventilation, à une fuite ou à une explosion entraînant des brûlures chimiques.

i) Le produit contient une pile bouton non remplaçable.

8.4 Nous contacter

Sunseeker Intelligent Technology SE

Adresse : Theodorstraße 41M1, D-22761 Hambourg

Site web : www.sunseekerelite.com

FR

Déclaration de conformité CE

Fabricant :
Zhejiang Sunseeker Industrial Co., Ltd.
988 Rue de Jinde, Parc industriel de Jiangdong, Ville de Jinhua, Province du Zhejiang, 321000, République populaire de Chine
Déclare et assume la responsabilité que le produit :
Nom de la marque : SUNSEEKER, sunseeker elite
Nom du produit : Tondeuse à gazon robotisée
Modèle : RMX800N20V, RMX1200N20V, RMX601M20V, RMX1001M20V, RMX801M20V, RMX802M20V, RMX803N20V, RMX1203N20V
Conforme(s) aux directives suivantes :

1. Directive sur les équipements radioélectriques (2014/53/UE)
2. Directive sur les machines (2006/42/CE)
3. Directive RoHS (2011/65/UE) et directive modificative ((UE)2015/863)
4. Règlement sur les batteries (UE) 2023/1542
5. Annexe 2 du décret n° 1007 de 2023 relatif à la protection des consommateurs

Cette déclaration a été émise sous la seule responsabilité du fabricant.
L'objet de la déclaration est conforme à la législation d'harmonisation de l'Union.
Application de la législation d'harmonisation de l'Union concernée :
EN 50636-2-107: 2015+A1:2018+A2: 2020+A3: 2021
EN 60335-1:2012+A11:2014+A13:2017+A1:2019+A2:2019+A14:2019+A15:2021

EN IEC 55014-1:2021	EN IEC 55014-2:2021	EN IEC 61000-3-2:2019+A1:2021+A2:2024
EN 61000-3-3:2013+A1:2019+A2:2021	EN 301 489-1 V2.2.3	EN 301 489-3 V2.3.2
EN 301 489-17 V3.3.1	EN 300 440 V2.2.1	EN 301 893 V2.1.1
EN 301 489-19 V2.2.1	EN 301 489-52 V1.2.1	EN 301 511 V12.5.1
EN 301 908-1 V15.2.1	EN 301 908-13 V13.2.1	EN 303 413 V1.2.1
EN 300 328 V2.2.2	EN 62311: 2008	EN IEC 62311: 2020
EN 50665: 2017	EN 62321-1:2013	EN18031-1: 2024
EN18031-2: 2024	EN IEC 62321-2:2021	EN 62321-3-1:2014
EN 62321-8:2017	IEC 62133-2:2017+A1:2021	EN62321-8:2017
EN 62321-4:2014 /A1:2017	EN 62321-5:2014	EN 62321-7-1:2015
EN 62321-7-2:2017	EN 62321-6:2015	

Informations sur l'exposition aux RF :

Cet appareil a été testé et respecte les limites applicables à l'exposition aux radiofréquences (RF).

Cet appareil doit être installé et utilisé conformément aux instructions fournies. Les antennes utilisées doivent être installées de manière à maintenir une distance de séparation de 30 cm minimum par rapport à toute personne. De plus, elles ne doivent pas être installées à proximité d'autres antennes ou émetteurs.

Signé pour et au nom de:
Zhejiang Sunseeker Industrial Co., Ltd.
Lieu : Jinhua, Zhejiang, République populaire de Chine
Date : 04-12-2025
Nom : Harry Ran
Signature : Harry
Titre : Ingénieur en chef

Représentant autorisé :
Sunseeker Intelligent Technology SE
Theodorstrasse 41M1
22761 Hambourg
Hans-Peter Kuebler
Directeur Exécutif

Indice

1. Avvertenze di sicurezza 100
1.1 Norme generali 100
1.2 Avvertenze generiche 100
1.3 Avvertenze per l'installazione della stazione di ricarica 101
1.4 Avvertenze per l'uso quotidiano 102
1.5 Avvertenze per la manutenzione 102
1.6 Avvertenze per la batteria 102

2. Significato dei simboli 102

3. Componenti e specifiche 103
3.1 Contenuto dell'imballaggio 103
3.2 Componenti e funzioni 104
3.3 Specifiche tecniche 105

4. Installazione e mappatura 106
4.1 Operazioni preliminari 107
4.2 Attivazione del robot 107
4.3 Collegamento all'app 108
4.4 Installazione della stazione di ricarica 108
4.5 Mappatura 109
4.6 Impostazioni netRTK 112

5. Funzionamento quotidiano 113
5.1 Pannello di controllo sul robot 113
5.2 Modifica del codice PIN 114
5.3 Pianificazione delle attività 114
5.4 Descrizione dell'app 116
5.5 Modulo S Connect 117
5.6 IoT 119
5.7 Rilevamento degli ostacoli 119

6. Manutenzione 119
6.1 Pulizia 120
6.2 Sostituzione delle lame 120
6.3 Trasporto 121
6.4 Batteria 121
6.5 Alimentazione elettrica 122
6.6 Conservazione 123
6.7 Riciclaggio e smaltimento 123

7. Codici errore e risoluzione dei problemi 124
7.1 Codici errore 124
7.2 Risoluzione dei problemi 126

8. Informazioni importanti 127
8.1 Privacy dei dati 127
8.2 Garanzia limitata 127
8.3 Esclusioni di responsabilità 128
8.4 Contatti 128

1. Avvertenze di sicurezza

1.1 Norme generali

IMPORTANTE!
LEGGERE ATTENTAMENTE PRIMA DELL'USO.
CONSERVARE PER RIFERIMENTO FUTURO.

Destinazione d'uso

Questo apparecchio da giardinaggio è progettato esclusivamente per tagliare l'erba in modo automatico e in qualsiasi momento del giorno. Qualsiasi utilizzo diverso da quello previsto può comportare situazioni di pericolo, lesioni personali e danni materiali. Rispettare scrupolosamente le istruzioni per garantire la sicurezza e prevenire gli incidenti.

Uso improprio

Questo apparecchio da giardinaggio non deve essere usato da persone di età inferiore a 14 anni o con ridotte capacità fisiche, mentali o sensoriali o prive di esperienza e conoscenza, a meno che non siano sorvegliate o siano state istruite sull'uso dell'apparecchio da una persona responsabile della loro sicurezza.

L'uso improprio comprende, ma non si limita a, trasportare persone, bambini o animali sulla macchina; essere trasportati dalla macchina; utilizzare la macchina per trainare o spingere carichi; e impiegare la macchina per tagliare vegetazione diversa dall'erba.

Rischi residui- Indossare guanti protettivi e occhiali di sicurezza durante la manutenzione o la sostituzione delle lame per prevenire infortuni.

Non allungare il cavo che collega l'unità di alimentazione e la stazione di ricarica.

- Durante il funzionamento della macchina in aree pubbliche, è obbligatorio posizionare segnali di avvertimento attorno all'area di lavoro. I cartelli devono riportare chiaramente il seguente testo:

ATTENZIONE

- Prima di toccare le parti mobili dell'apparecchio, assicurarsi che siano completamente ferme.
- Tenere il cavo di alimentazione, l'unità di alimentazione, la prolunga e tutti gli altri cavi elettrici che non appartengono al prodotto fuori dal prato per evitare che entrino a contatto con le parti mobili dell'apparecchio e subiscano danni. Il mancato rispetto di questa istruzione comporta il rischio di lesioni anche mortali per l'operatore o le persone presenti.
- Tagliaerba automatico. Tenersi a distanza dall'apparecchio. Supervisionare i bambini.
- Un avvertimento a non permettere mai a bambini, persone con capacità fisiche, sensoriali o mentali ridotte, persone prive di esperienza e conoscenze, o persone non familiari con queste istruzioni di utilizzare la macchina. Le normative locali possono limitare l'età dell'operatore.
- Un avvertimento: non permettere ai bambini di avvicinarsi o di giocare con la macchina quando è in funzione.
- Conservare tutte le avvertenze e le istruzioni per futuro riferimento.
- Leggere tutte le avvertenze di sicurezza, le istruzioni, le illustrazioni e le specifiche fornite con questo prodotto. Il mancato rispetto delle istruzioni sotto riportate comporta il rischio di scossa elettrica, incendio e/o gravi infortuni.

- Durante il funzionamento della macchina in aree pubbliche, è obbligatorio posizionare segnali di avvertimento attorno all'area di lavoro. I cartelli devono riportare chiaramente il seguente testo:

ATTENZIONE

- Tagliaerba automatico. Tenersi lontani dalla macchina. Supervisionare i bambini.
- Il dispositivo deve essere spento quando non in uso.

1.2 Avvertenze generiche

Sicurezza dell'area di lavoro

A. Non utilizzare le macchine in atmosfere esplosive, come in presenza di liquidi, gas o polveri infiammabili. Gli apparecchi elettrici creano scintille che possono incendiare polveri o fumi.

B. Leggere attentamente le istruzioni. Familiarizzarsi con i comandi e l'uso corretto dell'apparecchio.

C. Non permettere a persone non familiari con queste istruzioni o a bambini di utilizzare il macchinario. Normative locali possono limitare l'uso in base all'età.

D. L'operatore o l'utente è responsabile degli incidenti o dei pericoli che si verificano ad altre persone o alla loro proprietà.

Sicurezza elettrica

A. Le spine di alimentazione devono corrispondere alla presa. Non modificare la spina in alcun modo. Non usare adattatori con gli apparecchi elettrici dotati di messa a terra (collegati a massa). L'uso di spine originali corrispondenti al tipo di presa riduce il rischio di scossa elettrica.

B. Evitare il contatto del corpo con superfici messe a terra o collegate a massa, come tubi, radiatori, fornelli e frigoriferi. Il rischio di scossa elettrica aumenta se il proprio corpo è collegato a terra.

C. Non danneggiare i cavi di alimentazione. Non usare il cavo di alimentazione per trasportare, spostare o scollegare l'apparecchio. Tenere i cavi di alimentazione al riparo da calore, olio, bordi affilati o parti mobili. La presenza di cavi danneggiati o aggrovigliati aumenta il rischio di scossa elettrica.

D. Se è inevitabile utilizzare un dispositivo alimentato a corrente in un luogo umido, utilizzare un'alimentazione protetta da un interruttore differenziale (RCD). L'uso di un interruttore differenziale riduce il rischio di scossa elettrica.

E. Assicurarsi di installare correttamente il sistema di delimitazione automatica del perimetro come indicato.

F. Ispezionare periodicamente l'area in cui verrà utilizzata la macchina e rimuovere tutte le pietre, bastoni, fili, ossa e altri ostacoli.

G. Controllare regolarmente le lame, i bulloni delle lame e l'assemblaggio del taglio per usura o danni. Sostituire le lame e i bulloni usurati o danneggiati in set completi per mantenere l'equilibrio.

H. Su macchine a più mandrini, fare attenzione poiché la rotazione di una lama può causare la rotazione di altre lame.

Sicurezza personale

A. Non permettere a persone non familiari con la macchina o con queste istruzioni di utilizzare la macchina. Gli apparecchi elettrici sono pericolosi se utilizzati da persone non competenti.

B. Rimani vigile, presta attenzione a ciò che stai facendo e usa il buon senso quando utilizzi la macchina. Non usare l'apparecchio se si è stanchi o sotto l'effetto di droghe, alcol o farmaci. Anche un solo momento di disattenzione durante l'uso di un apparecchio elettrico comporta il rischio di lesioni gravi.

C. Rimuovere qualsiasi chiave di regolazione o chiave inglese prima di azionare la macchina. Una chiave rimasta inserita in un elemento mobile dell'apparecchio comporta il rischio di infortuni.

D. Quando si controlla manualmente la macchina, mantenere sempre un appoggio e un equilibrio adeguati. Ciò assicura un miglior controllo dell'apparecchio in situazioni impreviste.

E. Non lasciare che la familiarità acquisita con l'uso frequente delle macchine ti porti a diventare compiacente e a ignorare i principi di sicurezza delle macchine. Anche una minima distrazione può causare gravi infortuni.

Uso e manutenzione dell'apparecchio

A. Disconnettere la spina dalla fonte di alimentazione e/o rimuovere il pacco batterie (se amovibile) dalla macchina o da altri dispositivi prima di effettuare qualsiasi regolazione, cambiare gli accessori o riporre. Tali misure preventive riducono il rischio di avvio accidentale.

B. Manutenere macchine e accessori. Verificare che le parti mobili non siano disallineate o inceppate, che i componenti non siano danneggiati e che non siano presenti altri problemi che potrebbero pregiudicare il corretto funzionamento dell'apparecchio. Se l'apparecchio è danneggiato, farlo riparare prima di usarlo nuovamente. Numerosi incidenti sono causati da apparecchi elettrici e accessori in cattive condizioni.

C. Utilizzare la macchina e gli accessori in conformità a queste istruzioni, tenendo conto delle condizioni di lavoro e dell'operazione da eseguire. L'uso dell'apparecchio per operazioni diverse da quelle per cui è progettato può comportare situazioni di pericolo.

D. Non utilizzare mai la macchina con protezioni difettose o senza dispositivi di sicurezza.

E. Non mettere mani o piedi vicino o sotto le parti rotanti. Tenersi sempre distanti dalle aperture di scarico.

F. Non sollevare o trasportare mai la macchina mentre il motore è in funzione.

G. Attivare il blocco del dispositivo / impostare la macchina su “BLOCCATO”
- prima di rimuovere un’ostruzione;
- prima di controllare, pulire o intervenire sulla macchina.

H. Non lasciare la macchina in funzione incustodita se si è a conoscenza della presenza di bambini, animali domestici o altre persone nelle vicinanze.

Riparazioni

A. Far riparare la macchina da un tecnico qualificato utilizzando solo pezzi di ricambio identici. Ciò garantisce la sicurezza dell'apparecchio.

B. Mantenere tutti i dadi, i bulloni e le viti ben serrati per garantire che la macchina sia in condizioni di lavoro sicure.

C. Sostituire le parti usurate o danneggiate per garantire la sicurezza.

D. Assicurarsi che vengano sostituite le lame corrette.

E. Assicurarsi di caricare le batterie utilizzando il caricabatterie corretto consigliato dal produttore. L'uso scorretto comporta il rischio di scossa elettrica, surriscaldamento o perdita di liquido corrosivo dalla batteria.

F. In caso di fuoriuscita di elettrolita, sciacquare con acqua/agente neutralizzante e cercare immediatamente assistenza medica se entra in contatto con gli occhi, ecc.

G. La manutenzione della macchina deve essere eseguita secondo le istruzioni del produttore.

Uso e manutenzione della batteria

A. Ricaricare solo con il caricatore specificato dal produttore. Un caricabatteria adatto a un certo tipo di gruppo batteria comporta il rischio di incendio se utilizzato con gruppi batteria di tipo diverso.

B. Utilizzare solo utensili elettrici con pacchi BATTERIA specificamente designati. L'uso di altri gruppi batteria comporta il rischio di incendio e lesioni.

C. Quando il pacco BATTERIA non è in uso, tenerlo lontano da oggetti metallici come graffette, monete, chiavi, chiodi, viti o altri piccoli oggetti metallici che potrebbero creare un contatto tra un terminale e l'altro. Il cortocircuito dei terminali della BATTERIA comporta il rischio di incendio o ustioni.

D. In condizioni di utilizzo improprio, il liquido potrebbe fuoriuscire dalla BATTERIA; evitare il contatto. In caso di contatto accidentale, lavare l'area interessata con acqua. Se il liquido entra in contatto con gli occhi, cercare immediatamente assistenza medica. Il liquido fuoriuscito dalla BATTERIA può causare irritazioni o ustioni.

E. Non utilizzare un pacco BATTERIA o un utensile danneggiato o modificato. Le batterie danneggiate o modificate possono manifestare comportamenti imprevisti, con il rischio di incendio, ESPLOSIONE o infortunio.

F. Non esporre un pacco BATTERIA o l'attrezzo a fiamme o temperature eccessive. L'esposizione a fiamme o temperature superiori a 130°C comporta il rischio di esplosione.

G. Seguire tutte le istruzioni di ricarica e non caricare il pacco BATTERIA o l’apparecchio al di fuori dell’intervallo di temperatura specificato nelle istruzioni. Una ricarica eseguita in modo improprio o a temperature diverse da quelle specificate può danneggiare la BATTERIA e aumentare il rischio di incendio.

1.3 Avvertenze per l'installazione della stazione di ricarica

A. Non installare la stazione di ricarica, inclusi eventuali accessori, in una posizione che si trovi al di sotto o a meno di 60 cm da qualsiasi materiale combustibile. In caso di malfunzionamento, la stazione di ricarica e l'unità di alimentazione potrebbero surriscaldarsi, con il rischio di incendio.

B. Non posizionare l'alimentazione a un'altezza in cui vi è il rischio che possa essere immersa in acqua. Non posizionare l'unità di alimentazione sul terreno.

C. Non incapsulare l'alimentazione elettrica. L'acqua di condensa può danneggiare l'unità di alimentazione e aumentare il rischio di scossa elettrica.

D. Valido per USA/Canada. Se l'alimentazione elettrica è installata all'aperto: Rischio di scossa elettrica. Collegarla esclusivamente a una presa di corrente con interruttore differenziale di classe A con involucro e accesso impermeabili.

E. Non installare la stazione di ricarica dove esiste il rischio di ristagni d'acqua.

1.4 Avvertenze per l'uso quotidiano

A. Tenere mani e piedi lontani dalle lame rotanti. Non posizionare mani o piedi in prossimità o sotto il prodotto quando è in funzione.

B. Arrestare il prodotto o impostarlo su OFF quando persone, in particolare bambini o animali, si trovano nell'area di lavoro.

C. Assicurarsi che non ci siano oggetti come pietre, rami, attrezzi o giocattoli sul prato. Le lame possono subire danni se urtano un oggetto.

D. Non sollevare o spostare il prodotto quando è impostato su ON.

E. Non permettere che il prodotto urti persone o animali. Se una persona o un animale si avvicina al prodotto, arrestarlo immediatamente.

F. Non posizionare oggetti sopra il prodotto o la stazione di ricarica.

G. Non utilizzare il prodotto se il pulsante STOP non funziona.

H. Impostare sempre il prodotto su OFF quando non è in funzione.

I. Non utilizzare il prodotto e un irrigatore a scomparsa contemporaneamente. Usare la funzione di pianificazione delle attività per evitare interferenze.

J. Non far funzionare il prodotto quando nell'area di lavoro è presente acqua stagnante, come ad esempio zone con pozze formate da piogge intense.

1.5 Avvertenze per la manutenzione

A. Impostare il prodotto su OFF prima di eseguire la manutenzione.

B. Non utilizzare un'idropulitrice ad alta pressione per pulire il prodotto. Non usare solventi per pulire il prodotto.

C. Disconnettere la spina dalla stazione di ricarica prima di pulirla o effettuare la manutenzione.

1.6 Avvertenze per la batteria

Le batterie agli ioni di litio possono esplodere o causare un incendio se vengono disassemblate, corto circuitate o esposte ad acqua, fiamme o temperature elevate. Manipolare la batteria con attenzione; non disassemblarla, non aprirla e non sottoporla a modifiche elettriche o meccaniche. Conservare la batteria al riparo dalla luce solare diretta.

2. Significato dei simboli

Studiare i simboli sul prodotto e le etichette per assicurarsi di comprenderne il significato.

	AVVERTENZA! *Leggere le istruzioni prima di usare il prodotto.*
STOP	***AVVERTENZA!*** *Disattivare il prodotto prima di sollevarlo o regolarlo.* *Non toccare la lama rotante.*
	AVVERTENZA! *Mantenere una distanza di sicurezza dall'apparecchio durante l'uso. Tenere le altre persone fuori dall'area di pericolo.*
	AVVERTENZA! *Non salire sull'apparecchio.*
	Leggere il manuale di istruzioni.
CE	*Marchio di conformità CE.*
L_{WA} 60 dB	*Livello di potenza sonora, determinato ai sensi della direttiva europea sul rumore ambientale.* *60dB per il disco della lama*
	Il prodotto non deve essere smaltito insieme ai rifiuti domestici indifferenziati. Riciclarlo ai sensi delle normative in vigore.
III	*Classe III*
	CC
	Non bruciare la batteria e non esporla a fonti di calore.
	Non immergere la batteria nell'acqua.
Li-ion	*Marchio di riciclaggio*
	Il gruppo batteria non deve essere smaltito insieme ai rifiuti domestici indifferenziati. Riciclarlo ai sensi delle normative in vigore.
T3.15A	*Specifiche del fusibile*

T2A	*Specifiche del fusibile*
	Apparecchio di classe II
IPX4	*Grado di protezione garantito dall'involucro (codice IP)*
IPX5	
IP67	
	Unità di alimentazione separabile
	SMPS con trasformatore di isolamento di sicurezza a prova di cortocircuito
	Alimentatore a commutazione (SMPS)
cosφ:0.56	*Fattore di potenza*
VI	*Efficienza energetica di livello 6*
	Per indicare che l'unità di alimentazione non deve essere utilizzata se i perni della parte a spina sono danneggiati.
	ATTENZIONE! Non toccare la lama rotante.
Max. 4800 min⁻¹	*Max 4800 min⁻¹*
106mm	*φ 106 mm per il Disco della Lama da Rifilatura*

Simboli sul pannello di controllo

	Pulsante di accensione/spegnimento
START	*Pulsante di avvio dell'attività*
HOME	*Pulsante di ritorno alla stazione di ricarica*
OK	*Pulsante OK*
	Impostazione del codice PIN
	Impostazione dell'orologio
	Bluetooth
	Wi-Fi

3. Componenti e specifiche

3.1 Contenuto dell'imballaggio

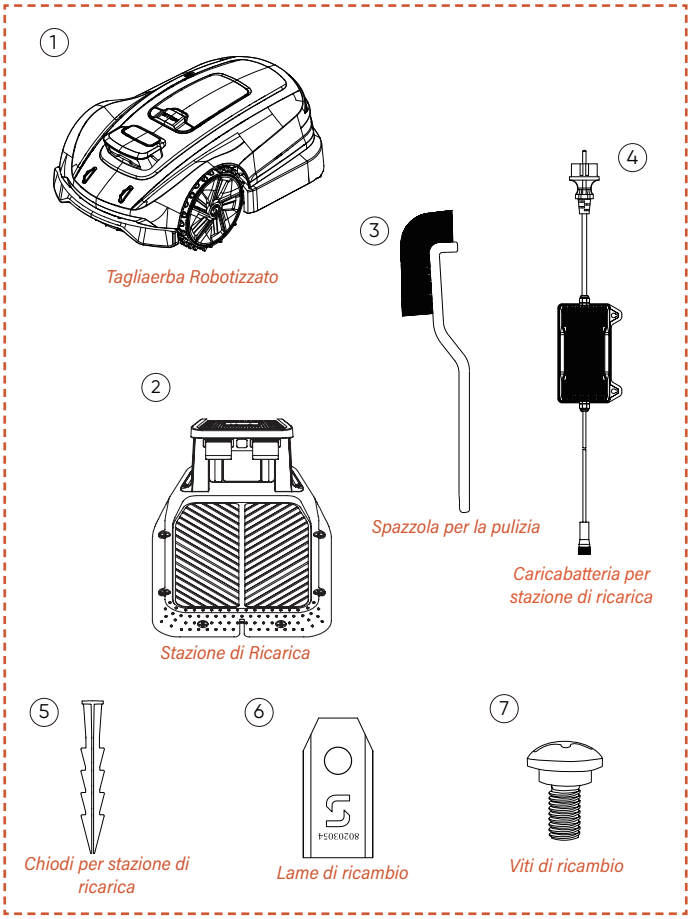

Tagliaerba Robotizzato*1
Stazione di Ricarica*1
Spazzola per la pulizia*1
Caricabatteria per Stazione di Ricarica*1
Chiodi per la Stazione di Ricarica*8
Lame di Ricambio*6
Viti di Ricambio*6

3.2 Componenti e funzioni

Vista dall'alto

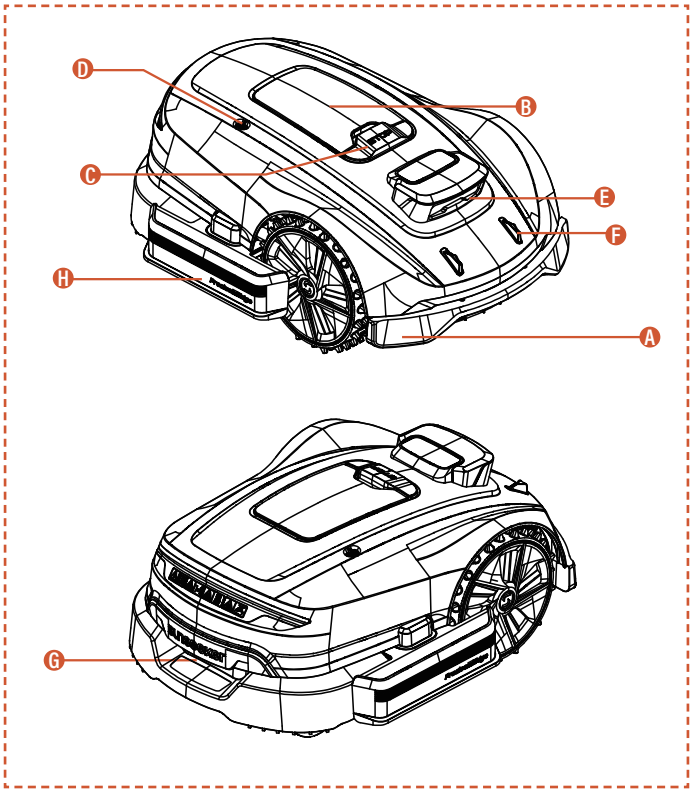

Vista dal basso

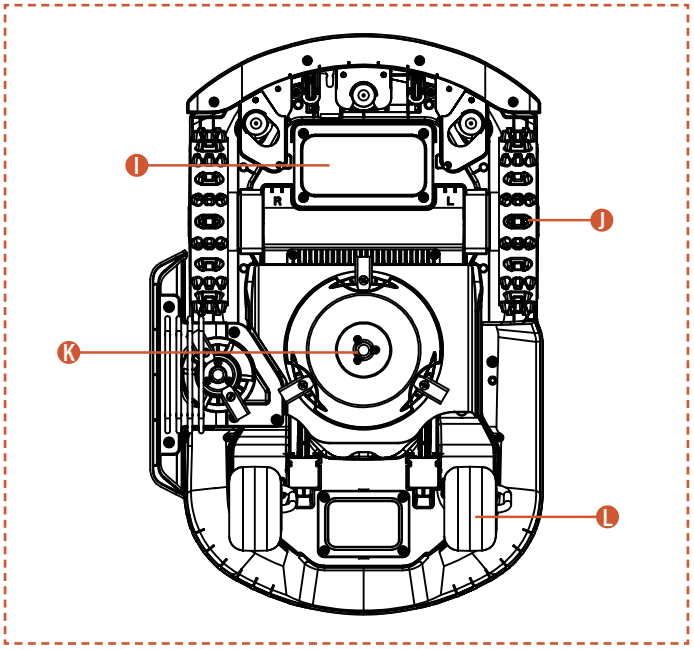

Nota

Non immergere il robot nell'acqua per evitare di danneggiare i componenti e annullare la garanzia.

A. Paraurti di collisione
Se il posizionamento visivo non è disponibile, il paraurti assicura il corretto funzionamento del robot.

B. Pannello di controllo
Il pannello per accendere e spegnere l'alimentazione della macchina e per avviare il lavoro o il ritorno. Il pannello si trova sotto la copertura protettiva.
Si prega di chiudere il coperchio protettivo dopo l'uso del pannello di controllo.

C. Pulsante STOP
Questo pulsante permette di arrestare il robot in caso di emergenza.

D. Sensore di Pioggia
Questo sensore rileva la pioggia; in base alle impostazioni dell'utente, il robot può tornare automaticamente alla stazione di ricarica in caso di pioggia.

E. Fotocamera Binoculare
Questa videocamera binoculare, potenziata dall'intelligenza artificiale, aiuta il robot a rilevare ed evitare gli ostacoli.

F. Elettrodi di carica
Gli elettrodi di carica sulla macchina si collegano a quelli della stazione di ricarica per caricare la batteria del dispositivo.

G. Manubrio
Manubrio con impugnatura ergonomica.

H. Disco Lama per Rifilatura
Consente al dispositivo di completare la rifinitura dei bordi del prato in modo più efficiente.

I. Vano Batteria
Alloggio della batteria.

J. Piastra di Taglio Rotante
Questo dispositivo taglia l'erba quando il robot è in funzione.

K. Ruote Motrici
Permettono il movimento del robot anche su terreni difficili.

L. Ruota girevole
Ruota per facilitare il movimento e la direzione.

3.3 Specifiche tecniche

SPECIFICHE	X3 Gen 2 - 800 RMX803N20V	
Filo perimetrale	Wireless / Senza filo	
Area di taglio max	800 m^2	
Altezza di taglio min/max	20-60 mm	
Regolazione dell'altezza	Manuale	
Ampiezza di taglio	200 mm	
Capacità della batteria	5 Ah	
Interfaccia utente	App e pannello di controllo	
Pendenza max	17° (30%)	
Dimensioni del robot	621*420*247 mm	
Certificazioni	CE RoHS	
Peso netto	10,55 kg	
Livello di potenza sonora LWA	60 dB (A)	
Incertezza della potenza sonora KWA	3 dB(A)	
Livello di pressione sonora LpA	52 dB (A)	
Incertezza della pressione sonora KpA	3 dB(A)	
Livello di potenza sonora LWA per il disco di taglio:	75 dB(A)	
Incertezze della Potenza Sonora KWA per il Disco Lama da Rifilatura:	3 dB(A)	
Livello di pressione sonora LpA per il disco di taglio:	67 dB (A)	
Incertezze della potenza sonora KpA per il disco lama da rifilatura:	3 dB(A)	
CARATTERISTICHE		
Wi-Fi / Bluetooth	Sì	
Mappatura senza filo	Sì	
Pianificazione del percorso	3 opzioni	
AONavi2.0 (netRTK+VSLAM)	Sì	
Super Wi-Fi	Sì	
Intelligenza artificiale visiva	Sì	
Trazione anteriore	Sì	
Modalità Eco	Sì	
Modalità notturna*	N	
FOTA	Sì	
Ritorno rapido alla stazione di ricarica	Sì	
Zone multiple	Sì	
Pianificazione delle attività	Impostazione automatica o manuale	
Sensore urti	Sì	
Lavaggio con acqua	Sì	
Modulo GPS e 4G	Sì	
Assistente Google e Amazon Alexa	Sì	
Codice PIN	Sì	
Sensore sollevamento e inclinazione	Sì	
Sensore pioggia	Sì	
ACCESSORI		
Lama di Ricambio e Viti di Ricambio	6 pz	
Chiodi per stazione di ricarica	8 pz	
Caricabatteria per stazione di ricarica	2 A (CGF252)	
Spazzola per la pulizia	1 pezzo	
Wi-Fi e Bluetooth	Banda di frequenza	Potenza in uscita max
	BT: 2402~2480 MHz	BT BDR+EDR: 8,99 dBm Max. BT BLE: 7,35 dBm Max.
	Wi-Fi 2.4G: 2412~2472 MHz	Wi-Fi 2.4G: 18,98 dBm Max.
	Wi-Fi 5,2G: 5180~ 5240 MHz	Wi-Fi 5,2G: 15,68 dBm Max.
	Wi-Fi 5,3G: 5260~5320 MHz	Wi-Fi 5,3G: 15,26 dBm Max.
	Wi-Fi 5,6G: 5500~5700 MHz	Wi-Fi 5,6G: 16,04 dBm Max.
	Wi-Fi 5,8G: 5745~ 5825 MHz	Wi-Fi 5,8G: 13,07 dBm Max.
Comunicazione 2.4G	Banda di frequenza	Potenza in uscita max
	2402-2480 MHz	20,0 dBm

** Nota: Se i regolamenti locali vietano l'uso dei robot tagliaerba di notte, assicurarsi che la modalità notturna rimanga disabilitata.*

4. Installazione e mappatura

L'hardware e il software avanzati di Sunseeker (algoritmi intelligenti) migliorano significativamente la capacità di riconoscimento ambientale del robot tagliaerba, la precisione di posizionamento e le prestazioni complessive. Fin dall'inizio, Sunseeker AONavi (Always-On Navigation) integra perfettamente il posizionamento satellitare RTK-GNSS con la tecnologia visiva VSLAM, consentendo al robot tagliaerba di eseguire operazioni di posizionamento e navigazione in vari scenari, compresi ambienti complessi.

Con l'avanzamento della tecnologia Sunseeker, AONavi è stato completamente aggiornato, dando vita ad AONavi2.0. Questa tecnologia integra il netRTK con la tecnologia visiva VSLAM, ottenendo un posizionamento preciso a livello centimetrico senza la necessità di stazioni RTK fisiche, il che non solo migliora l'accuratezza del posizionamento ma riduce significativamente anche i tempi di installazione. Dotato della tecnologia Sunseeker AONavi2.0, il robot tagliaerba può ricevere segnali satellitari stabili per il posizionamento in tempo reale, e allo stesso tempo è possibile impostare confini virtuali per il robot tagliaerba Sunseeker. Ciò garantisce una manutenzione del prato di alta qualità e offre un'esperienza di taglio comoda e affidabile.

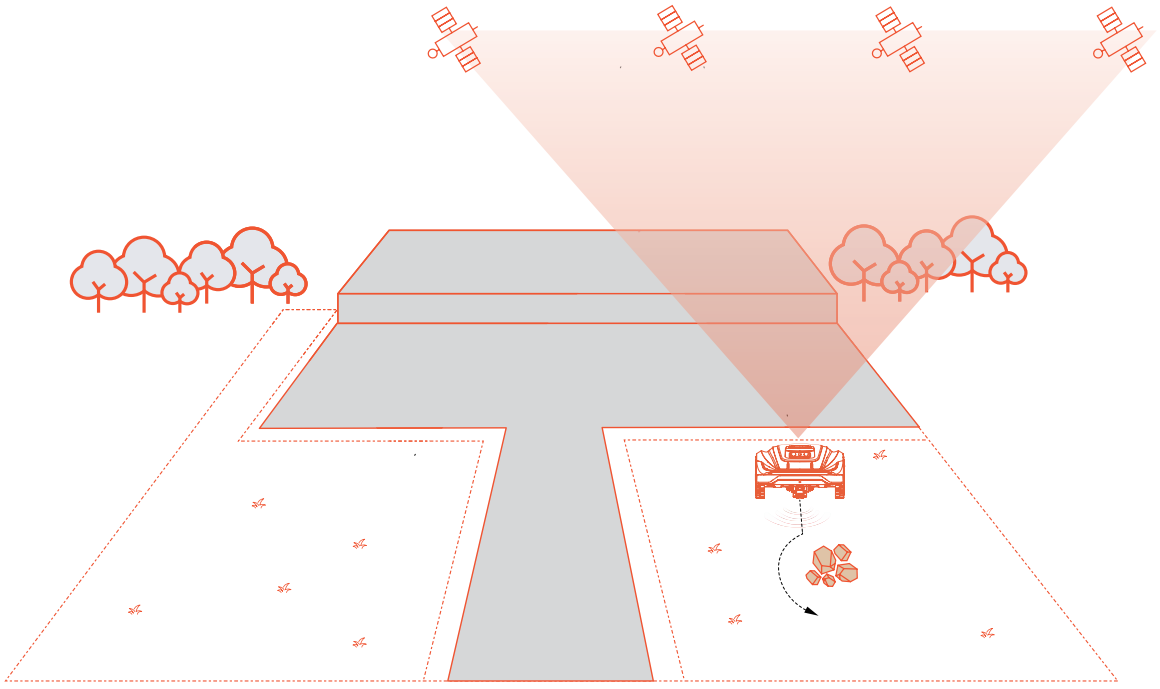

4.1 Operazioni preliminari

Installazione dell'app Sunseeker

Nota

Quando necessario, l'App richiederà l'accesso a Bluetooth, Wi-Fi o rete 4G per garantire una corretta configurazione e funzionalità future. Concedere l'accesso a queste funzionalità.

Scansiona il codice QR per scaricare l'App Robotic Mower, oppure cerca "Sunseeker Robot" nel Google Play Store (Android) o nell'Apple App Store (iOS). Dopo l'installazione, crea un nuovo account e accedi.

iOS **Android**

Preparare il tosaerba

Assicurarsi che la funzione Bluetooth sul proprio telefono sia attiva; scansionare il codice QR sul robot per identificare il modello e procedere con l'installazione.

Preparazione del prato

A. Rimuovere eventuali detriti, cumuli di foglie, giocattoli, fili, pietre o altri ostacoli.

B. Per garantire la sicurezza, assicurarsi che bambini e animali domestici siano lontani dal prato.

C. Tagliare il prato a un'altezza massima di 6 cm prima di utilizzare il tosaerba.

D. La superficie totale del prato è fino a 800 m².

E. Se all'interno dell'area di lavoro sono presenti passaggi stretti, assicurarsi che la larghezza del passaggio sia superiore a 80 cm.

Le specifiche sopra riportate sono riepilogate nell'immagine sottostante.

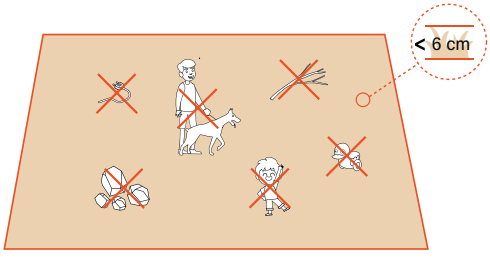

4.2 Attivazione del robot

Precarica del tosaerba

A. Scegli un punto qualsiasi con una presa di corrente, collega l'adattatore della stazione di ricarica e accendi la stazione di ricarica.

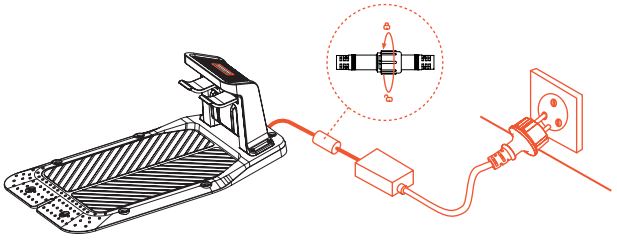

B. Spingere il tosaerba nella stazione di ricarica, assicurandosi che gli elettrodi di ricarica si colleghino correttamente. La luce verde sulla stazione di ricarica lampeggiante indica una ricarica normale. Quando il tosaerba è completamente carico, la spia luminosa rimarrà verde fissa.

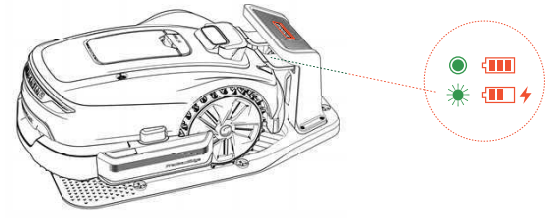

C. Se il livello della batteria del tosaerba è superiore all'80%, puoi saltare questo passaggio.

Nota

- Se la spia luminosa rimane spenta anche quando l'alimentazione è correttamente fornita, si prega di contattare il servizio clienti.

Attivare il tosaerba

A. Una volta che la macchina si carica correttamente sulla stazione di ricarica, si accenderà automaticamente. Puoi anche accenderlo manualmente premendo e tenendo premuto il pulsante di accensione.

B. Inserire il codice PIN predefinito "0000". Premere OK dopo aver inserito ciascuno "0" per completare il processo.

C. Se desideri modificare la password, premi a lungo contemporaneamente i pulsanti START e HOME per cambiare la password. Per informazioni più dettagliate, si prega di consultare la sezione 5.1 Display e Controllo del Tagliaerba.

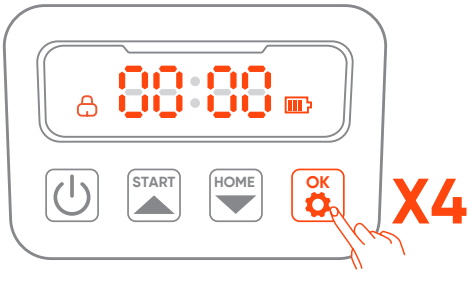

4.3 Collegamento all'app

Nota

Le seguenti illustrazioni relative all'app sono fornite solo a scopo di riferimento. Le opzioni disponibili possono variare a seconda della versione del software.

Operazioni preliminari

A. Assicurarsi che il dispositivo sia posizionato sulla stazione di ricarica, stia caricando correttamente, sia acceso e che sia stato inserito il codice PIN.

B. Assicurarsi che il Bluetooth sul telefono sia attivato. Assicurarsi che il dispositivo sia connesso a una rete 4G.

C. Per garantire una migliore esperienza di rete, è possibile configurare il Wi-Fi per il tuo robot tagliaerba.

Procedura di collegamento

A. Scansiona il codice QR SN della macchina per aggiungere il tuo robot tagliaerba. Se non è possibile effettuare la scansione, è possibile aggiungerlo anche tramite Bluetooth. Se il codice QR è già stato scansionato durante le operazioni preliminari, il robot si abbinerà automaticamente all'app quando la funzione Bluetooth è attiva sul proprio telefono, e non sarà necessario effettuare una nuova scansione.

B. Dopo l'accoppiamento riuscito, inserire il codice PIN predefinito "0000". Il codice PIN può essere modificato sul telefono.

C. Assicurarsi che il dispositivo sia connesso a una rete 4G.

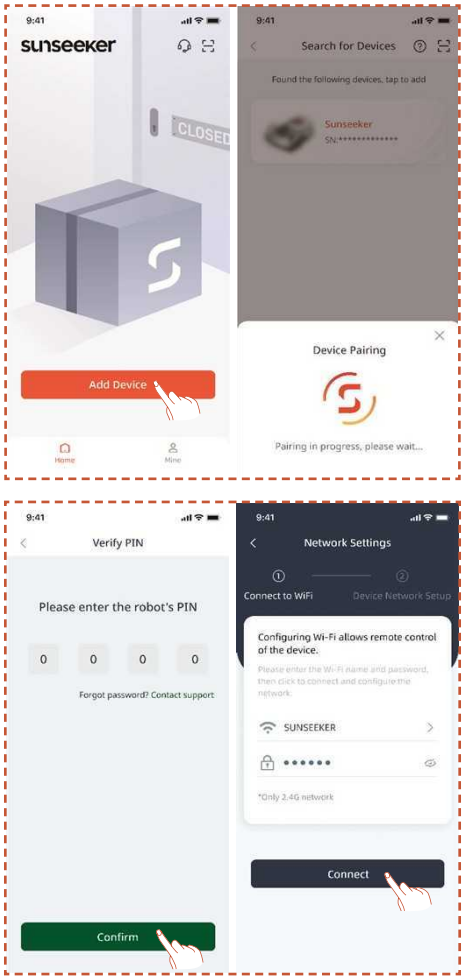

4.4 Installazione della stazione di ricarica

Nota

Se non sei sicuro su dove installare la stazione di ricarica, puoi seguire i passaggi seguenti per trovare una posizione con un segnale più forte.

Posizione di installazione

A. Seguire le istruzioni nell'App per controllare da remoto il tosaerba, verificare l'intensità del segnale nelle diverse aree e trovare una posizione adatta per installare la stazione di ricarica.

B. Per garantire che il tosaerba possa uscire e rientrare con successo alla stazione di ricarica, installare la stazione di ricarica su un terreno aperto, piano e non indurito.

C. La stazione di ricarica può essere posizionata sia all'interno che all'esterno dell'area di lavoro del robot tagliaerba. Per motivi di sicurezza, si consiglia di tenere il cavo di alimentazione fuori dalla zona di lavoro.

D. Non devono esserci ostacoli entro 1,5 m di fronte alla stazione di ricarica.

E. Se è presente erba, dovrebbe essere inferiore a 6 cm.

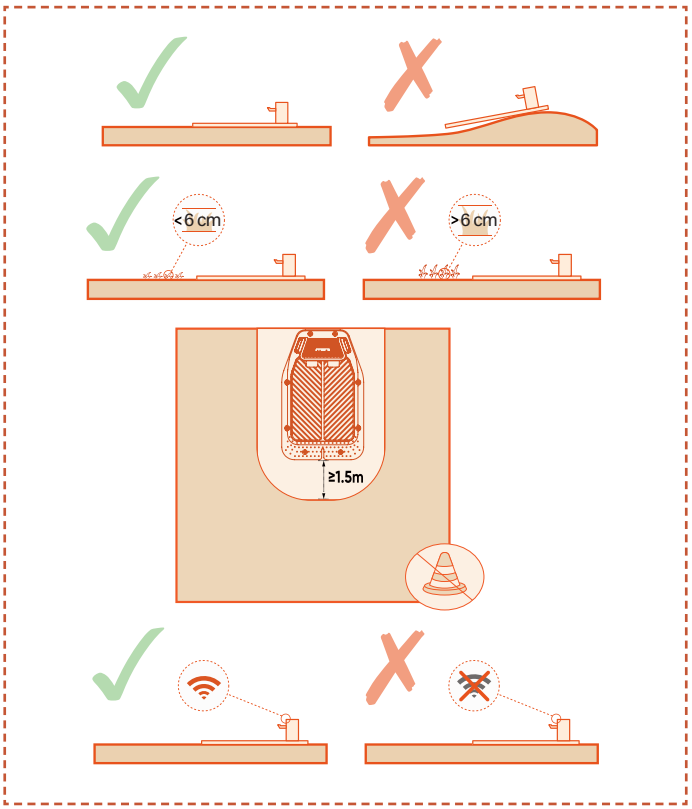

F. Assicurarsi che l'area sopra la stazione di ricarica sia il più possibile aperta, priva di alberi, edifici o altri ostacoli.

G. Se non è possibile ottenere una completa apertura su tutti i lati, per i tosaerba situati nell'emisfero settentrionale, cercare di mantenere il cielo meridionale libero da ostacoli; per i tosaerba nell'emisfero meridionale, assicurarsi che il cielo settentrionale sia il più aperto possibile.

Installare la stazione di ricarica

A. Un martello o un attrezzo simile può essere utilizzato per fissare la stazione di ricarica su terreno non indurito e piatto.

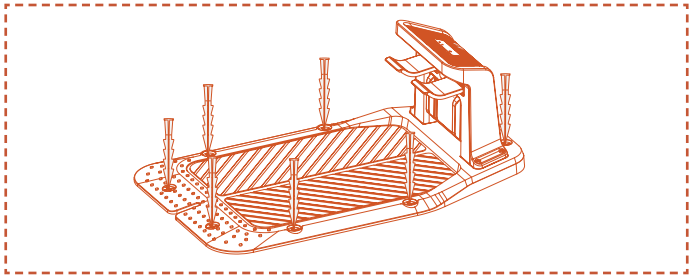

B. Collegare il cavo di ricarica della stazione di ricarica al caricabatterie, quindi inserirlo nella presa di alimentazione. L'indicatore verde sulla stazione di ricarica rimarrà acceso, a segnalare che la stazione è alimentata.

C. Per motivi di sicurezza, si consiglia di mantenere il cavo di ricarica al di fuori dell'area di taglio. Se tra la stazione di ricarica e la fonte di alimentazione è presente una distanza significativa, assicurarsi che il cavo di alimentazione sia fissato saldamente al terreno o a una parete per garantire un funzionamento sicuro.

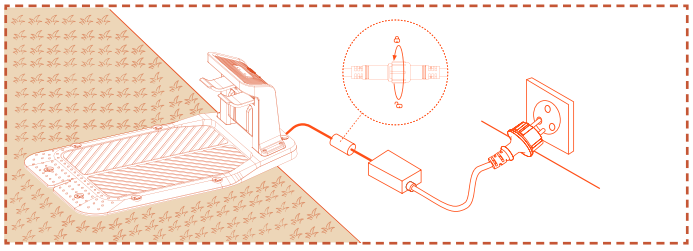

4.5 Mappatura

Nota

Le seguenti illustrazioni relative all'app sono fornite solo a scopo di riferimento. Le opzioni disponibili possono variare a seconda della versione del software.

Operazioni preliminari

A. Assicurarsi che la macchina sia accesa e correttamente connessa ai segnali 4G e Bluetooth.

B. Assicurarsi che la macchina sia sulla stazione di ricarica, che stia caricando correttamente e che il livello della batteria sia superiore al 50%.

C. Per una corretta creazione della mappa sono necessari un'area di lavoro adeguata, la stazione di ricarica e l'antenna.

D. Se tutte le operazioni precedenti sono state completate, fare clic su **Avvia Mappatura**.

E. Se la macchina si è riavviata, assicurarsi che sia sulla stazione di ricarica prima di avviare il processo di mappatura.

Creazione di una zona di lavoro

A. Fare clic su **Area di lavoro**. Il robot uscirà automaticamente dalla stazione di ricarica e si sposterà in avanti di 1,5 metri, senza bisogno di un intervento manuale.

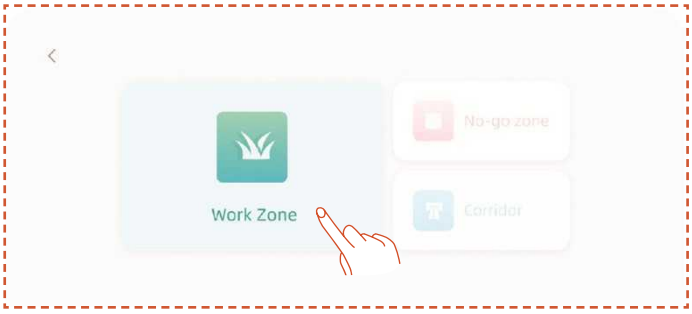

B. Si consiglia di posizionare inizialmente il robot al bordo del prato, orientandolo in modo che inizi la mappatura in senso antiorario, quindi fare clic su **Avvia Mappatura**.

C. Una volta posizionato il tosaerba al confine dell'area di lavoro e regolato l'angolo, fare clic su **Avvia Mappatura**.

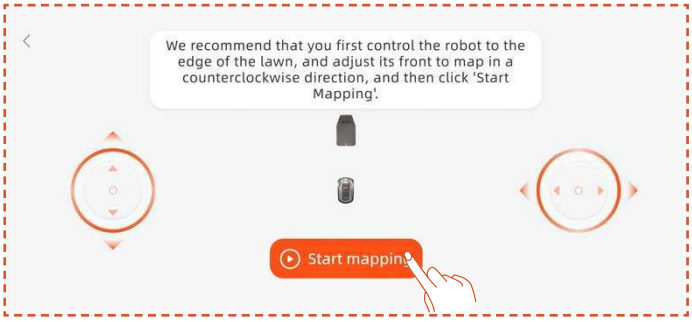

Mappatura Automatica

Quando la macchina riconosce di trovarsi in un'area di prato e le condizioni per la mappatura automatica sono soddisfatte, l'icona **Auto** lampeggerà. Tocca **Auto** per avviare la mappatura automatica.

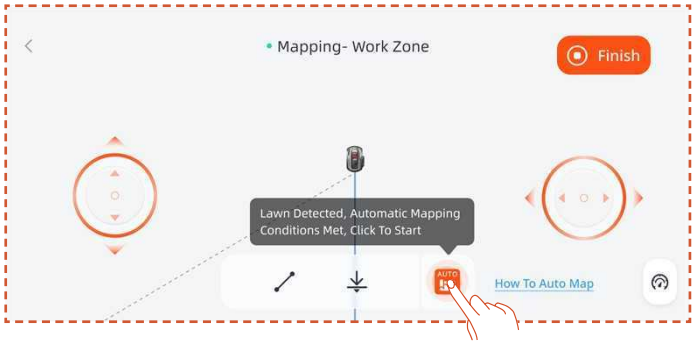

Tocca il pulsante **Pausa** nell'app per mettere in pausa la mappatura.

Dopo aver verificato che il robot funzioni normalmente senza errori, tocca il pulsante **Auto** nell'interfaccia dell'APP per riprendere la mappatura automatica.

Nota

- Si consiglia di seguire il tosaerba durante il processo di mappatura. Se il tosaerba non riesce a rilevare con precisione i confini, è possibile uscire in qualsiasi momento dalla modalità di mappatura automatica e passare al controllo manuale.

- Per garantire l'efficienza della mappatura, assicurarsi che il tosaerba inizi la mappatura uscendo dalla stazione di ricarica.

Mappatura Manuale

Tocca **Manuale** per passare alla modalità di mappatura manuale.

Controlla da remoto il tosaerba e cammina lungo il bordo per creare l'area di lavoro.

- Se l'area di lavoro include recinzioni, muri o altri confini fisici, mantieni una distanza di almeno 5 cm lungo il confine durante la mappatura remota.

- Se nella zona di lavoro sono presenti ostacoli come piscine, fossi o scarpate, mantenere un distanza di almeno 15 cm durante la mappatura.

- Se il confine dell'area di lavoro non è erboso, ad esempio un sentiero di pietra, e l'altezza del confine è simile a quella dell'erba, è possibile utilizzare la funzione **Attraversamento Confine**. Quando si utilizza questa funzione, il tosaerba manterrà circa due terzi della macchina sull'erba per procedere lungo il bordo. Al termine della mappatura, il robot seguirà il confine mappato durante il taglio.

- Se il confine dell'area di lavoro è una linea retta, è possibile selezionare la funzione **Linea retta**, quindi spostare il tosaerba all'estremità del confine rettilineo. Una linea di confine retta verrà generata automaticamente nei punti di inizio e fine in cui viene attivata la funzione di linea retta.

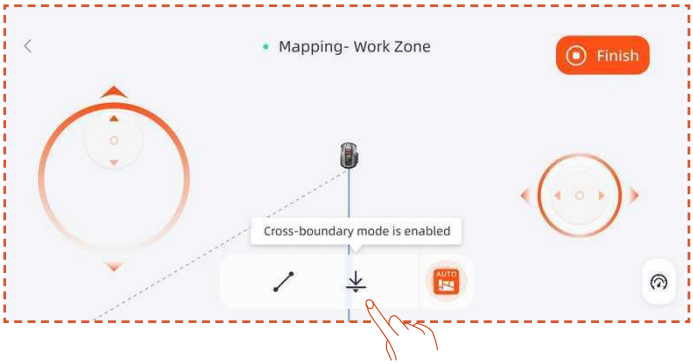

Nota

Si consiglia di fare clic su "Fine" solo dopo aver chiuso completamente il percorso. Se il percorso non è chiuso ma è necessario completare la mappatura, fare clic su "Fine" e quindi selezionare "Chiusura automatica". La mappa generata collegherà automaticamente il punto iniziale e il punto finale per chiudere correttamente la zona di lavoro.

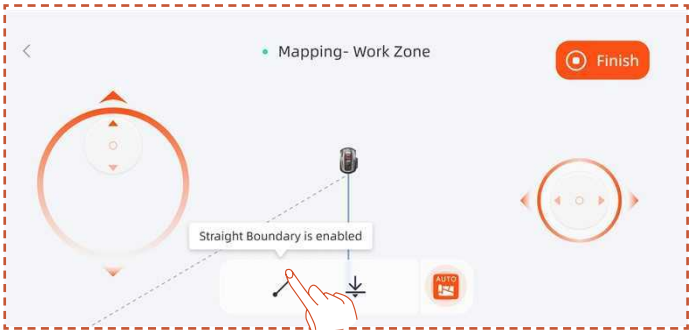

Dopo aver completato la mappatura, se è necessario modificare il confine, fare clic su **Aggiungi altro** e selezionare **Modifica confine** per apportare modifiche.

A. Controlla da remoto il robot fino al punto di partenza della modifica del confine, quindi fare clic sul pulsante di avvio. Quando si modifica il confine, è necessario controllare il robot in modo che si muova in senso antiorario.

B. Controlla da remoto il robot fino al punto finale della modifica del confine, assicurandoti che intersechi il confine originale della mappa, quindi fare clic sul pulsante **Fine**.

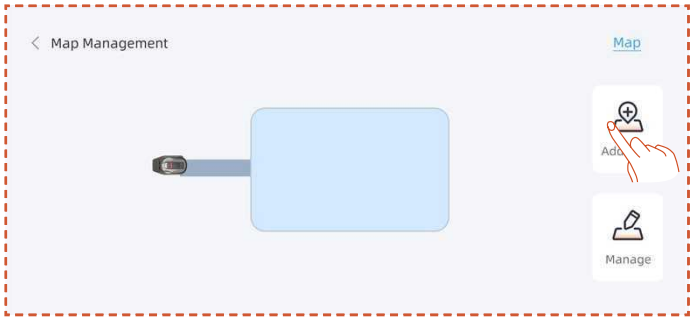

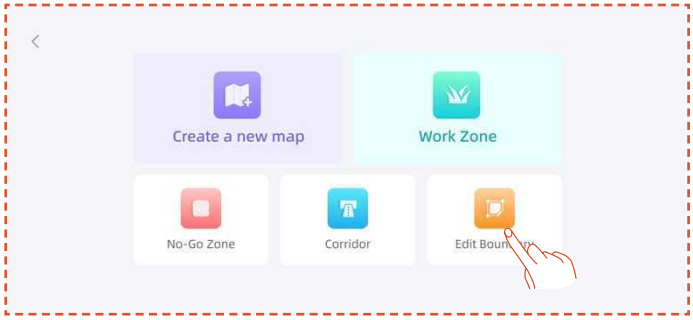

Creazione di una zona vietata precisa

Se nella zona di lavoro è presente una piscina o altre aree non erbose, si consiglia di proteggerle creando una zona vietata precisa, che genererà un perimetro virtuale.

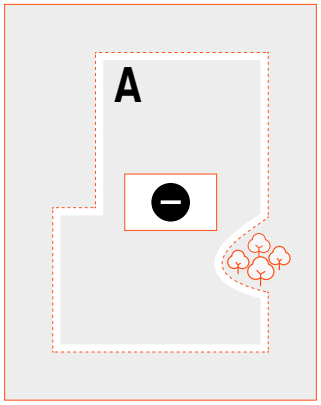

A. Fare clic su **Zona vietata**.

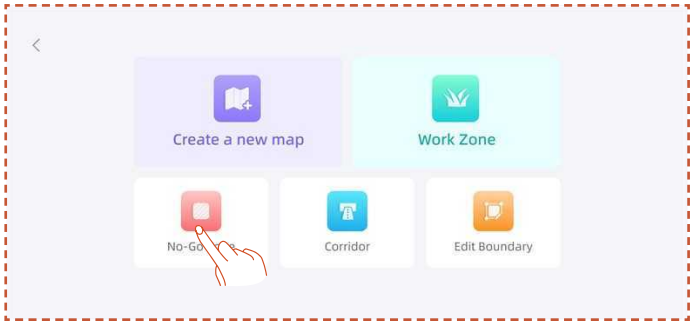

B. Controlla da remoto il tosaerba fino al punto di partenza dove deve essere creata la zona vietata, quindi fare clic su **Avvia Mappatura**.

C. Controlla il tosaerba da remoto per chiudere l'area, quindi fare clic su **Fine**.

Creazione di zone multiple

Se è necessario suddividere il prato in diverse aree, è possibile creare più zone di lavoro collegate da corridoi.

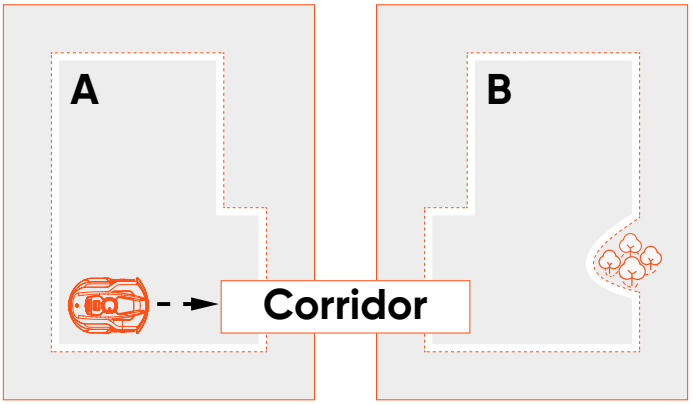

Dopo aver creato la prima zona di lavoro, aggiungere un corridoio e creare la seconda zona di lavoro come descritto di seguito.

A. Fare clic su **Corridoio**.

B. Controlla da remoto il tosaerba nella posizione in cui deve essere creato il corridoio, quindi fare clic su **Avvia Mappatura**. Assicurarsi che il corridoio si sovrapponga alla prima zona di lavoro.

C. Controlla da remoto il tosaerba fino alla fine del corridoio, quindi fare clic su **Fine**.

D. Creare la seconda area di lavoro, assicurandosi che il corridoio si sovrapponga alla seconda area di lavoro.

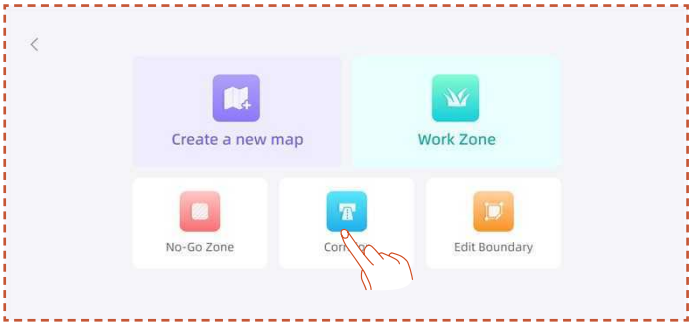

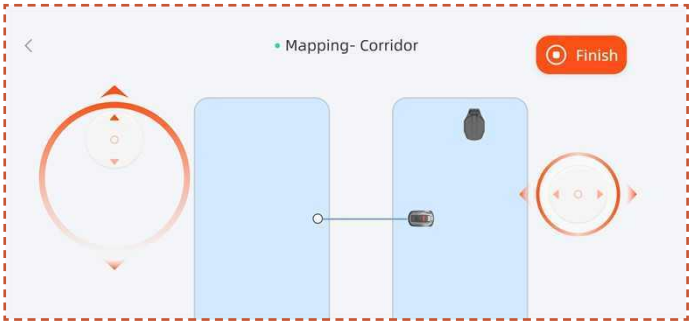

È anche possibile aggiungere la seconda zona di lavoro e creare il corridoio in seguito, come descritto di seguito.

A. Fare clic su **Area di lavoro**.

B. Controlla da remoto il tosaerba fino alla posizione in cui deve essere creata la seconda area di lavoro e crea la seconda area di lavoro.

C. Creare un corridoio tra le due zone di lavoro, assicurandosi che il corridoio si sovrapponga a entrambe le zone di lavoro.

Nota

- Durante la creazione di zone di lavoro multiple, si consiglia di evitare la seconda zona di lavoro si sovrapponga alla prima. Se la sovrapposizione è eccessiva, le due zone verranno automaticamente unite in un'unica zona di lavoro.

- Se il corridoio non si sovrappone alla zona di lavoro o se non viene stabilito alcun corridoio tra le due zone di lavoro, il robot potrebbe avere difficoltà a tornare alla stazione di ricarica o a completare le attività.

Gestione delle zone

È possibile unire, suddividere rinominare ed eliminare zone di lavoro, nonché eliminare corridoi o zone vietate. Queste operazioni possono essere eseguite in **Dettagli > Gestione Mappa > Gestione**.

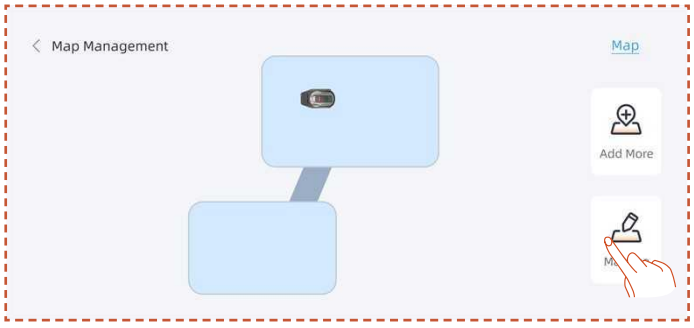

4.6 Impostazioni netRTK

La funzione **netRTK** si attiverà automaticamente dopo l'attivazione del tosaerba; non è necessario collegare manualmente il tosaerba a netRTK. Se la connessione è instabile, puoi verificare lo stato della connessione in **Impostazioni di rete**.

Per garantire una migliore esperienza di rete, è possibile configurare il Wi-Fi per il tosaerba e il caricabatterie come opzione aggiuntiva.

Accedi all'interfaccia **Impostazioni > Dispositivo** e tocca **Impostazioni di rete**. Puoi verificare lo stato della connessione Wi-Fi e 4G.

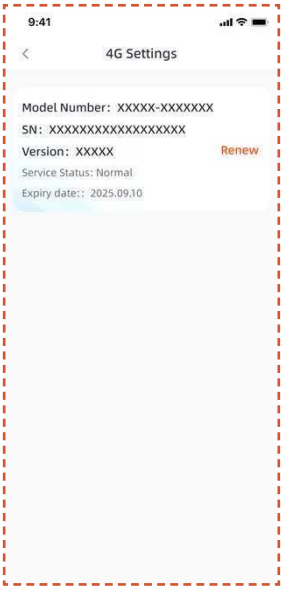

- Nelle **Impostazioni RTK**, puoi cambiare la modalità RTK o rinnovare il servizio. Il periodo di servizio gratuito inizia dalla data in cui il prodotto viene attivato per la prima volta e connesso con successo al servizio netRTK. A partire da questa data, gli utenti di X3 Gen 2 hanno diritto a 2 anni di utilizzo gratuito.

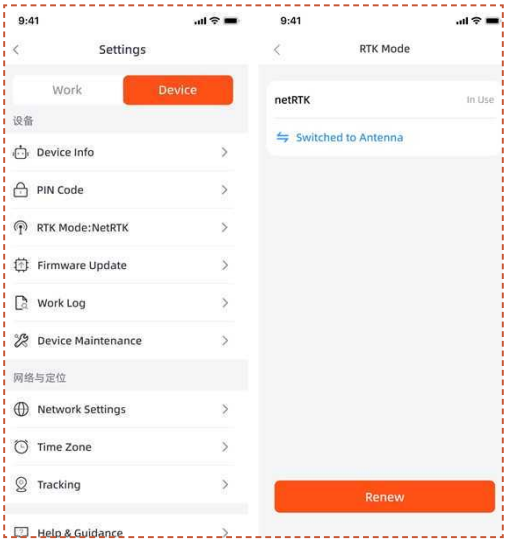

Prima che scada il periodo di servizio gratuito netRTK, riceverai un promemoria sull'imminente scadenza del servizio. Per continuare a utilizzare il servizio, è necessario completare il pagamento del rinnovo tramite l'app companion. Il servizio verrà ripristinato una volta che il pagamento sarà stato completato con successo.

Al termine del periodo di prova gratuito, se desideri continuare a utilizzare il servizio **netRTK**, puoi rinnovare qui.

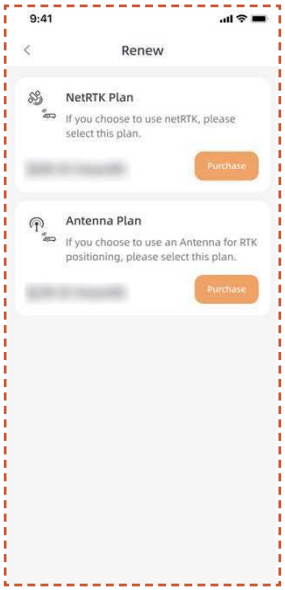

Se scegli di non rinnovare il servizio netRTK, puoi invece acquistare un'antenna dedicata come accessorio per questo prodotto e utilizzare il dispositivo tramite i metodi di posizionamento supportati dall'accessorio (le funzioni specifiche e le regole del servizio sono soggette al manuale utente dell'accessorio).

5. Funzionamento quotidiano

5.1 Pannello di controllo sul robot

Pannello di controllo

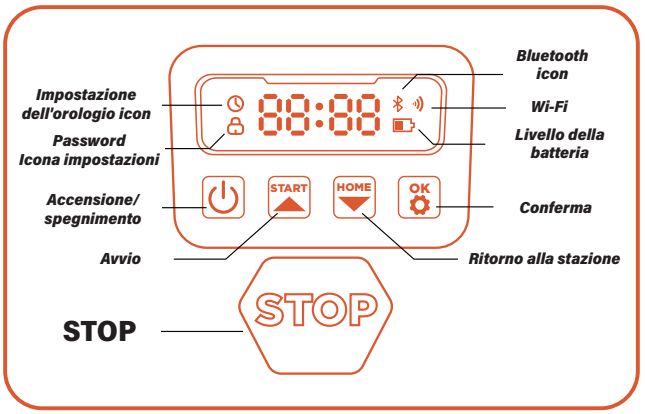

Indicatore della batteria – Questo indicatore segnala il livello di carica della batteria del robot. Questa icona che mostra 1 barra indica che il livello di carica è al 30% o inferiore;l'icona che mostra 2 barre indica che il livello di carica è compreso tra il 31% e il 66%;l'icona che mostra 3 barre indica un livello di carica pari o superiore al 67%.

Indicatore Wi-Fi – Questo indicatore segnala lo stato della connessione Wi-Fi del robot.

Indicatore Bluetooth – Questo indicatore segnala lo stato della connessione Bluetooth del robot.

Indicatore dell'orologio L'icona dell'ora indica che lamacchina è entrata nella modalità di impostazione dell'ora.

Indicatore della password – Questo indicatore segnala che è necessario inserire o modificare la password del robot.

Display – Il display segnala lo stato e la modalità in cui si trova il robot:

. inattivo: – Il robot è in standby e non sono presenti attività in esecuzione.

. Luci lampeggianti – Il robot è in funzione. In questo momento, il disco sta ruotando ad alta velocità. mantenersi a distanza.

. "----" – Quando il ritardo pioggia è attivato, in caso di pioggia il robot terminerà l'attività in corso e tornerà alla stazione di ricarica.

. arresto: – È stato premuto il pulsante di arresto di emergenza sul robot.

Funzioni base

Accensione – Tenere premuto il pulsante di accensione per 2 secondi.

Spegnimento – Tenere premuto il pulsante di accensione per 3 secondi.

Allo spegnimento del robot, sul display apparirà la parola "bye", quindi anche il display si spegnerà.

Avvio dell'attività – Premere il pulsante START, quindi il pulsante OK.

Ritorno alla stazione – Premere il pulsante HOME, quindi il pulsante OK.

Arresto del robot – Premere il pulsante STOP.

Uscita dalla modalità STOP – Premere il pulsante START o il pulsante HOME, quindi il pulsante OK.

Riavvio del robot – Tenere premuto il pulsante di accensione per 10 secondi per spegnere il robot, quindi riaccenderlo. In alternativa, collegare direttamente il robot alla stazione di ricarica.

Nota

- Se il tosaerba si riavvia, assicurarsi che ci siano almeno 1,5 metri di spazio libero e piano davanti a esso.

- Se nella zona di lavoro sono presenti rischi di caduta come piscine o bordi sopraelevati, si raccomanda di mantenere il robot collegato alla stazione di ricarica durante il riavvio, o di farlo tornare alla stazione di ricarica dopo il riavvio per la calibrazione della posizione.

5.2 Modifica del codice PIN

Se il robot è bloccato, inserire il codice PIN prima di attivarlo manualmente. Il codice predefinito può essere modificato anche tramite l'app SunseekerRobot.

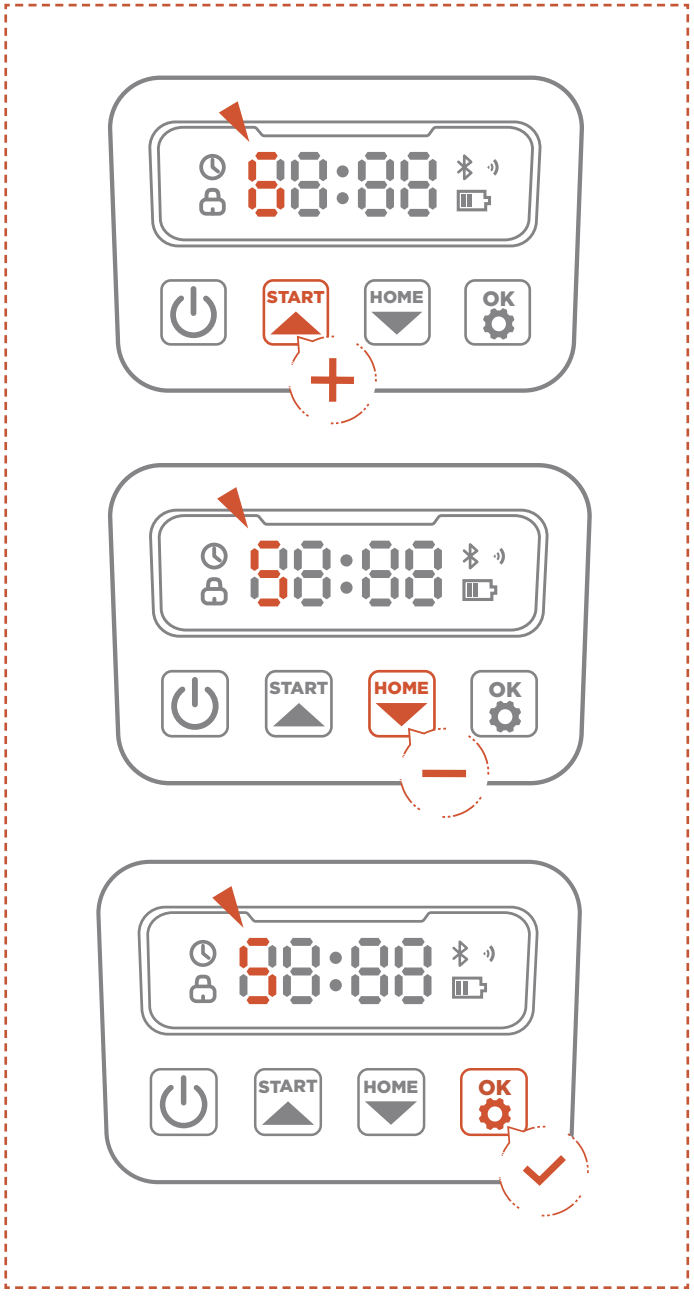

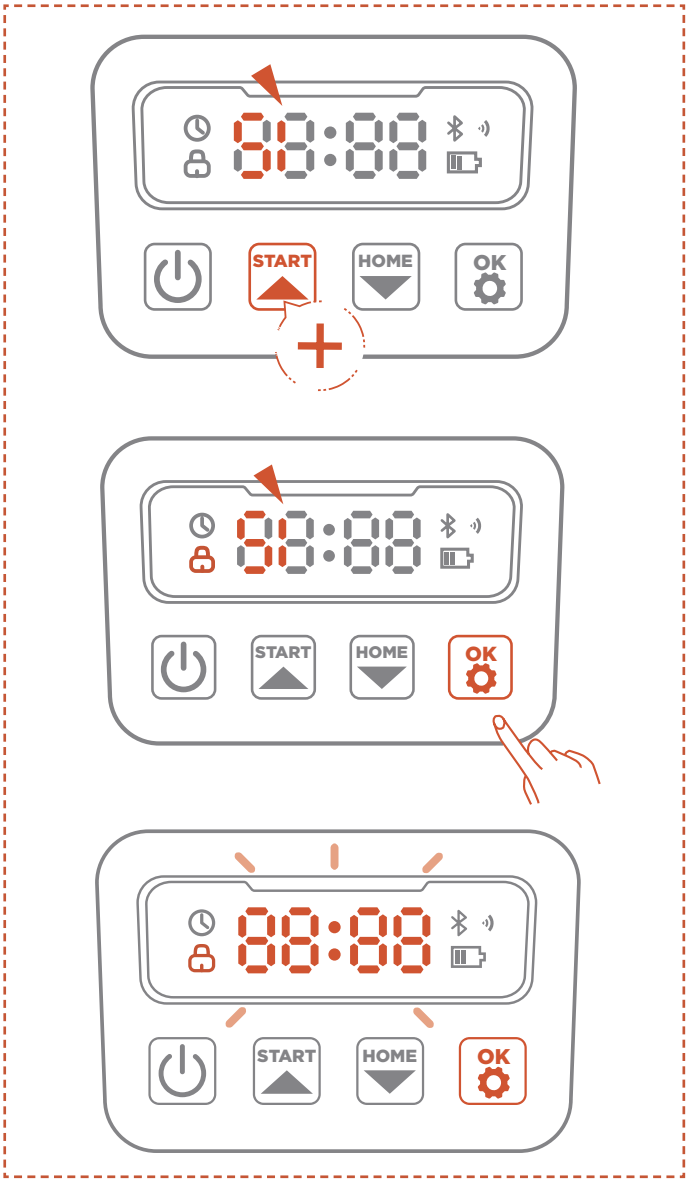

A. Tenere premuti i pulsanti START e HOME per 3 secondi.

B. Quando viene visualizzato PIN1 e dopo la comparsa di "0---", inserire la vecchia password.

C. Quando viene visualizzato PIN2 e dopo la comparsa di "0---", inserire la nuova password. Premere OK per confermare.

Nota

Se il codice PIN inserito è errato, sul display apparirà "ERR".

5.3 Pianificazione delle attività

Nota

Le seguenti illustrazioni relative all'app sono fornite solo a scopo di riferimento. Le opzioni disponibili possono variare a seconda della versione del software.

Pianificazione consigliata

Il tosaerba genererà in modo intelligente un programma di taglio in base agli orari di alba e tramonto della vostra posizione. Il programma consigliato sarà abilitato per impostazione predefinita.

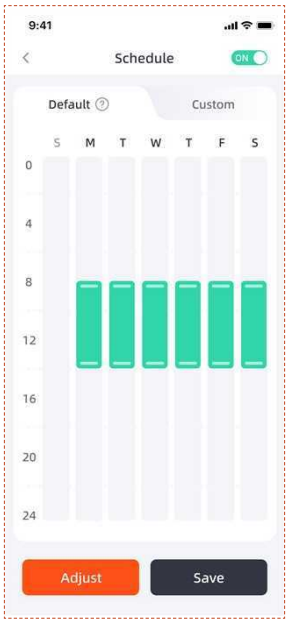

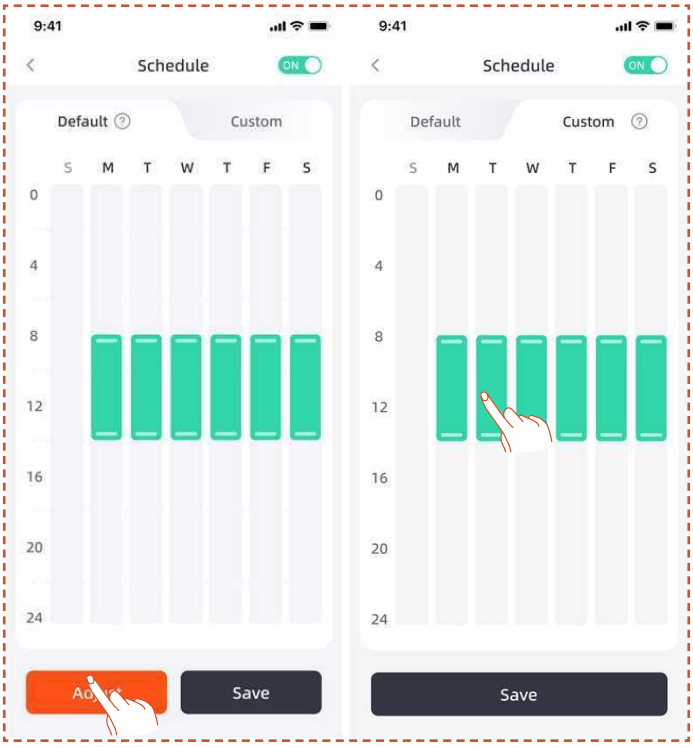

Pianificazione personalizzata

È possibile modificare la pianificazione consigliata per crearne una personalizzata.

A. Premere il pulsante **Regola** o **Personalizzato** per accedere alle impostazioni personalizzate.

B. Seleziona il giorno in cui vuoi che il tosaerba lavori.

C. Scegli l'area in cui desideri che il tosaerba lavori quel giorno oppure seleziona tutte le aree.

D. Imposta gli orari di inizio e fine per il funzionamento del tosaerba.

Nota

Se l'orario programmato personalizzato non rientra nelle ore diurne di lavoro, basate sugli orari locali di alba e tramonto, il tosaerba non lascerà la stazione di ricarica per tagliare durante gli orari programmati al di fuori di queste fasce.

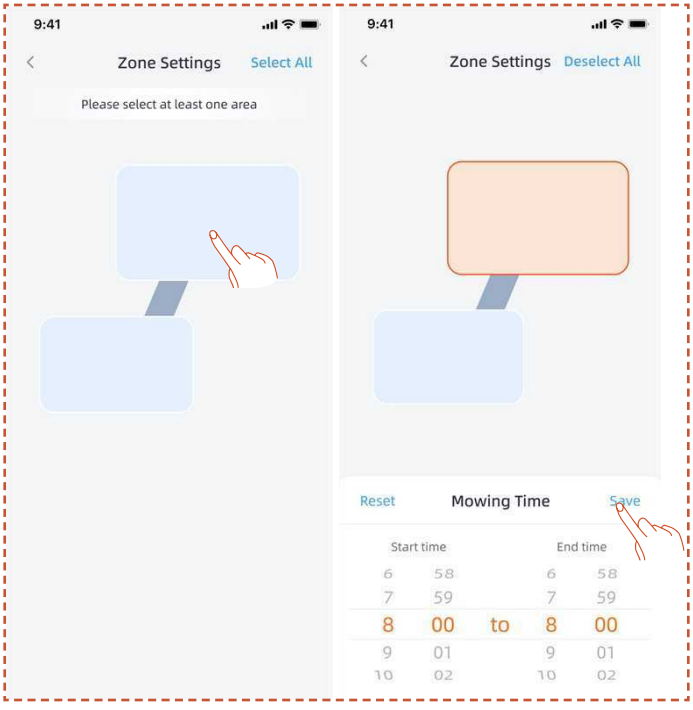

5.4 Descrizione dell'app

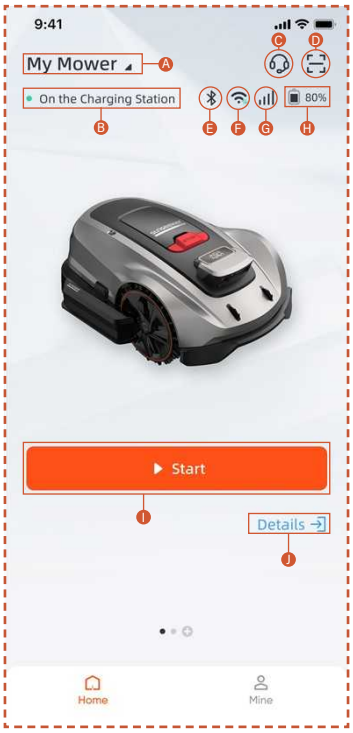

A. Nome del tosaerba – Fare clic per rinominare
B. Visualizzazione dello stato del tosaerba
C. Aiuto e Guida
D. Aggiungi dispositivo
E. Stato della connessione Bluetooth del tosaerba
F. Stato del segnale Wi-Fi del tosaerba
G. Stato del segnale 4G del tosaerba
H. Livello della batteria del tosaerba
I. Inizia a tagliare
J. Pagina dei dettagli del dispositivo

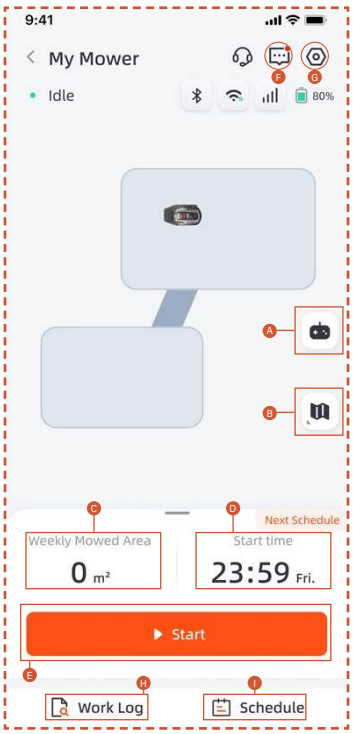

A. Controllo remoto del tosaerba
B. Gestione mappe / Mappa del segnale dell'antenna
C. Area lavorata / Area di lavoro stimata
D. Tempo di lavoro / Prossimo orario di lavoro
E. Inizia a tagliare
F. Elenco dei messaggi
G. Impostazioni
H. Registro delle attività
I. Impostazioni di pianificazione

Impostazioni

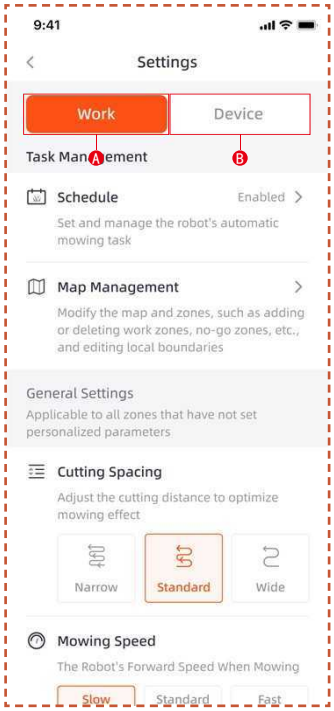

A. Impostazioni di lavoro

Qui è possibile regolare le impostazioni relative al funzionamento del robot.

- Pianificazione
- Gestione della mappa
- Distanza di taglio
- Velocità di taglio
- Direzione di taglio
- Velocità di rotazione del disco di taglio
- Frequenza di taglio dei bordi
- Rilevamento ostacoli
- Ritardo pioggia
- Modalità di risparmio energetico
- Impostazioni della zona

B. Impostazioni del dispositivo

Qui è possibile regolare le impostazioni relative al dispositivo.

- Informazioni sul dispositivo
- Codice PIN
- Modalità RTK
- Aggiornamento del firmware
- Registro di funzionamento
- Manutenzione del dispositivo
- Impostazioni di rete
- Fuso orario
- Tracciamento
- Aiuto e Guida

5.5 Modulo S Connect

Il modulo S Connect è dotato di servizio 4G e di una funzione antifurto, che consente il monitoraggio della posizione del tosaerba. Se il tosaerba viene spostato al di fuori del recinto digitale designato, l'utente riceverà un allarme di avviso sull'App.

Da qui puoi accedere alla funzione **Tracciamento**.

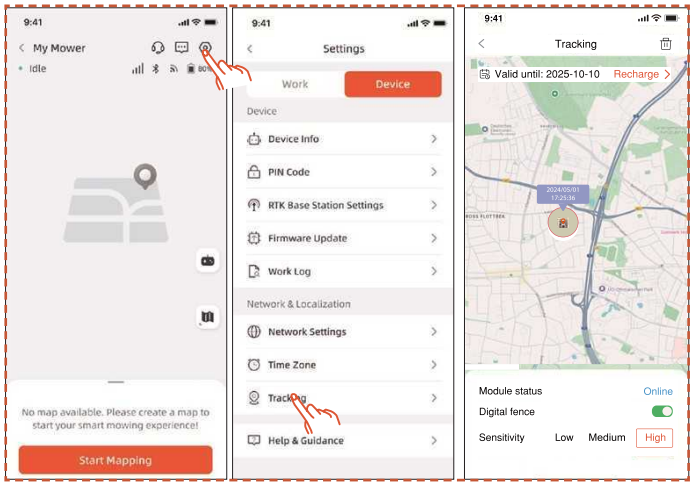

La pagina **Tracking** ha tre funzioni: Visualizza lo stato del **modulo**, abilita la **recinzione digitale** e imposta la **sensibilità** della recinzione digitale.

Stato del Modulo

Lo stato del modulo indica la condizione corrente del modulo, ad esempio offline, online o fuori portata.

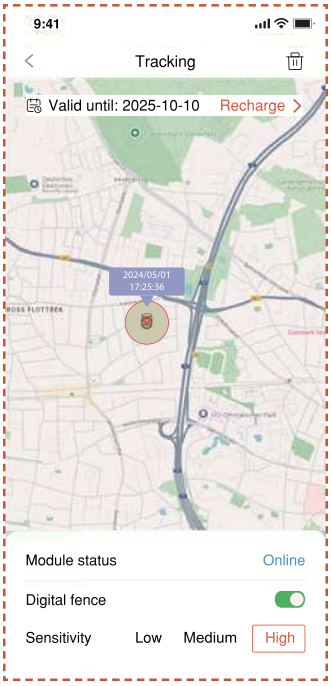

- Online

  In condizioni normali, lo stato del modulo verrà visualizzato come "online" dopo l'installazione.

- Offline

  Possibili cause

  1. Problemi di connessione di rete
  2. Problemi di alimentazione del modulo

  Soluzione

  1. Reinstallare il modulo per tentare di risolvere il problema.
  2. Posizionare il tosaerba sulla stazione di ricarica e riavviarlo dopo che è stato completamente caricato.
  3. Se il problema persiste, contattare il servizio clienti.

- Fuori portata

  Possibili cause

  1. Il tosaerba ha superato il limite della recinzione digitale.
  2. La sensibilità è impostata troppo alta.

Soluzione

1. Verificare se la macchina si trova al di fuori della recinzione digitale. Se sì, reimposta il punto centrale per coprire l'area di lavoro del tosaerba.
2. Se il tosaerba si trova all'interno del confine, ridurre la sensibilità della recinzione digitale.

Recinto Digitale

Quando la recinzione digitale è attivata:

Il cerchio rosso indica l'area del recinto digitale. L'icona del tosaerba rappresenta la posizione del Tosaerba. Il punto rosso indica il punto centrale.

Per spostare il punto centrale:

1. Premere e tenere premuto il punto desiderato sulla mappa dove dovrebbe essere posizionato il punto centrale.
2. Il punto centrale verrà riposizionato automaticamente.

Sensibilità

È possibile impostare la sensibilità su bassa, media o alta. Una sensibilità inferiore comporta un intervallo più ampio per la recinzione digitale.

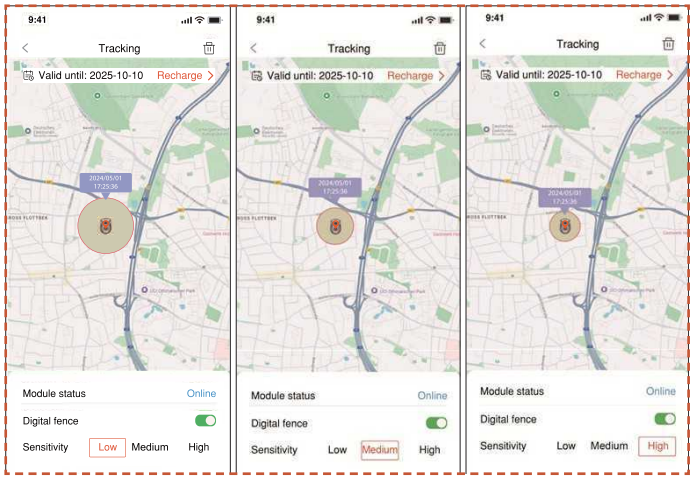

Scollegamento e Ricollegamento

In generale, non è necessario scollegare il modulo S Connect. Quando non desideri più utilizzare il modulo S Connect, quest'ultimo sospenderà automaticamente il servizio se interrompi il rinnovo dello stesso.

Se è necessario scollegare/rimuovere il modulo S Connect, fare riferimento alle seguenti operazioni:

1. Assicurati che il Bluetooth del tuo telefono sia attivato e rimanga connesso alla tosaerba.
2. Fare clic sull'icona del cestino nell'angolo in alto a destra e conferma.

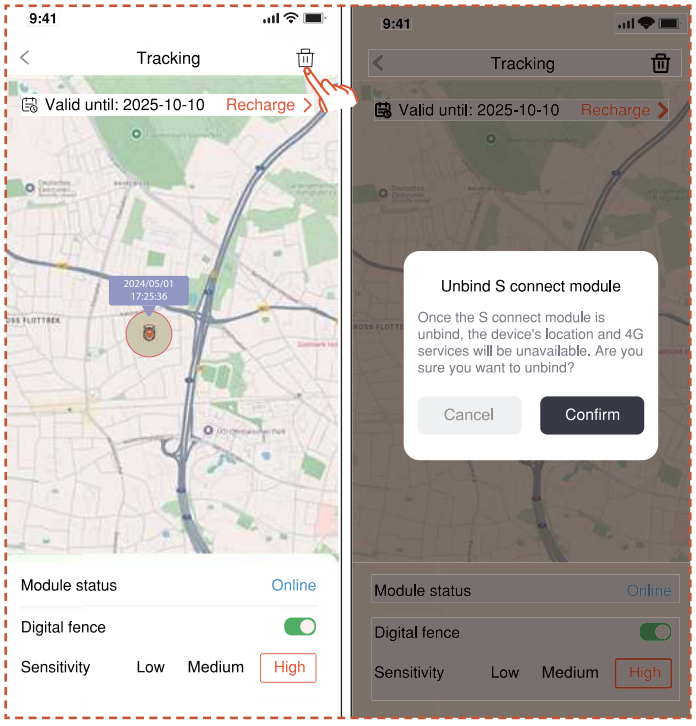

Se è necessario riassociare il modulo 4G Connect dopo averlo scollegato:

1. Assicurati che il Bluetooth del tuo telefono sia attivato e rimanga connesso alla tosaerba.
2. Scansionare il codice QR sul modulo per riassociarlo.

- Individuare il codice QR sul modulo

1. Girare il tosaerba, guardare sotto e trovare l'area contrassegnata in rosso come mostrato nel diagramma.
2. C'è un vano per il modulo che contiene due cavi di collegamento.

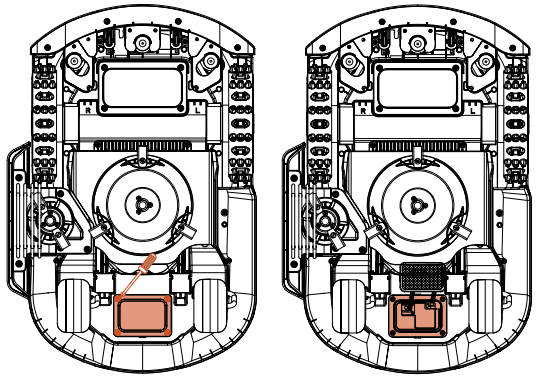

3. Individuare il codice QR.

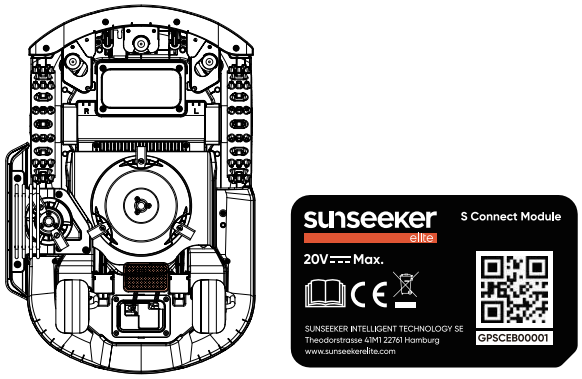

4. Posizionare il modulo. Chiudere il coperchio e serrare le viti. Serrare le viti nell'ordine indicato nel diagramma.

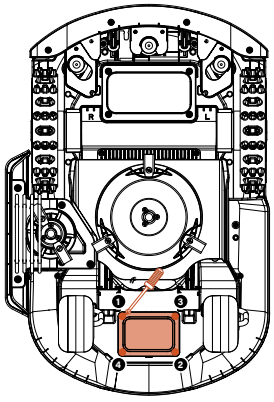

5.6 IoT

La Piattaforma X Gen 2 è un dispositivo Internet of Things (IoT). Collegando il robot a Internet tramite rete cellulare o Wi-Fi, sarà possibile abilitare le funzionalità descritte di seguito.

A. Aggiornamenti firmware Over-The-Air (OTA), che mantengono il tosaerba aggiornato con le ultime funzionalità.

B. Abilitare il controllo remoto tramite la rete:

possibilità di avviare il taglio, arrestare il taglio, tornare alla stazione di ricarica, pianificare le attività, impostare l'altezza di taglio e altre funzioni.

C. Monitorare da remoto l'avanzamento del taglio e la posizione del tosaerba.

D. Segnalare i codici di errore e lo stato del tosaerba tramite la rete.

Rete

La piattaforma X Gen 2 utilizza Wi-Fi e 4G per connettersi a una rete. Per ulteriori dettagli, consultare le sezioni Impostazioni Wi-Fi e Impostazioni 4G.

Nota

- La piattaforma X Gen 2 supporta reti Wi-Fi a 2,4 GHz e 5 GHz.

Aggiornamenti del firmware

Il firmware del robot è sottoposto a regolari aggiornamenti. Se è disponibile una nuova versione del firmware, verrà inviata una notifica pop-up nell'app. Si consiglia di effettuare l'aggiornamento non appena è disponibile l'ultima versione del firmware.

Per aggiornare il firmware è necessario soddisfare le seguenti condizioni:

- Il robot è collegato alla stazione di ricarica.

- Il robot è collegato alla rete.

- Il livello di carica della batteria è superiore al 30%.

- Non è stata programmata alcuna attività del robot nell'ora successiva.

Durante l'aggiornamento, la luce ambientale del robot lampeggerà in blu. È possibile visualizzare l'avanzamento dell'aggiornamento sull'app. Al termine dell'aggiornamento, la luce ambientale del robot diventerà verde.

AVVERTENZA

- NON spostare il robot durante il processo di aggiornamento.

5.7 Rilevamento degli ostacoli

Videocamera binoculare

La fotocamera binoculare fa parte dell'equipaggiamento standard della Piattaforma X Gen 2. È progettata per il rilevamento visivo dei confini, l'evitamento anticipato degli ostacoli e il riconoscimento visivo dei codici QR durante il processo di ricarica, rendendo il tosaerba più intelligente.

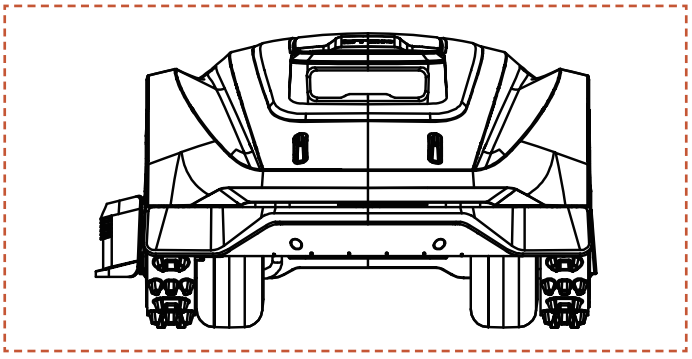

Nota

Se nel prato sono presenti troppi ostacoli, valutare l'impostazione di zone no-go intorno ad essi o la rimozione di alcuni ostacoli per migliorare l'efficienza del tosaerba.

Sistema di intelligenza artificiale visiva

Dotato di fotocamera binoculare 3D, il sistema Vision AI e Deep Learning di Sunseeker Elite eccelle nel percepire l'ambiente circostante e nel superare gli ostacoli in modo fluido. Supportato dai nostri algoritmi proprietari di deep learning, migliora costantemente la sua comprensione dei paesaggi del giardino attraverso l'accumulo continuo di dati.

Sensore paraurti

I sensori sono installati all'interno della Piattaforma X Gen 2 per rilevare gli ostacoli. Quando il paraurti urta un ostacolo e attiva il sensore, il tosaerba si muoverà all'indietro ed eviterà l'ostacolo.

Nota

– Il vostro Platform X Gen 2 è in grado di evitare gli ostacoli dopo un urto. Tuttavia, si consiglia di rimuovere gli ostacoli dal prato prima di tagliare l'erba.

6. Manutenzione

A. Ottenere risultati di taglio superiori e prolungare la durata del tosaerba tramite la manutenzione.

B. Effettuare ogni settimana un'ispezione e una manutenzione regolare da parte di un adulto per garantire le prestazioni ottimali del tosaerba.

C. Salvaguardare la propria incolumità attenendosi alle linee guida di sicurezza: astenersi dall'eseguire la manutenzione indossando sandali aperti o a piedi nudi.

D. Durante la manutenzione del tosaerba, indossare sempre pantaloni lunghi e scarpe da lavoro per garantire la sicurezza.

E. Sostituire tempestivamente eventuali parti danneggiate o usurate per garantire un funzionamento senza interruzioni.

SOLO i tecnici di assistenza autorizzati possono aprire e richiudere il vano del telaio situato dietro il paraurti. La Garanzia Limitata potrebbe essere annullata se si effettuano interventi di manutenzione autonomi.

AVVISO! ASSICURAZIONE

Le polizze assicurative potrebbero non coprire incidenti che coinvolgono questo prodotto. Contattare il proprio assicuratore o agente per verificare se è prevista una copertura.

6.1 Pulizia

A. Spegnere il tosaerba.

B. Utilizzare la spazzola per pulizia Sunseeker Elite o un panno per pulire accuratamente l'esterno, evitando solventi corrosivi come alcol, benzina o acetone. Queste sostanze possono danneggiare sia l'estetica sia i componenti interni del tosaerba.

Nota

- Per un ancoraggio senza interruzioni, è fondamentale controllare e pulire regolarmente la stazione di ricarica da eventuali accumuli di detriti o fango.

- Verificare che tutte le parti di collegamento della stazione di ricarica, del cavo di prolunga e dell'alimentazione rimangano libere da ostacoli, per garantire prestazioni ottimali.

Telaio e disco di taglio

A. Per pulire il telaio e il disco della lama, si consiglia di utilizzare la spazzola per pulizia Sunseeker Elite o un tubo dell'acqua.

B. Non utilizzare un'idropulitrice ad alta pressione, poiché potrebbe causare danni.

C. Verificare che il disco della lama ruoti senza intoppi e che le lame possano oscillare liberamente.

ATTENZIONE

- L'acqua ad alta pressione può penetrare nelle guarnizioni e danneggiare le parti elettroniche e meccaniche.

Ruote

La presenza di erba sulle ruote può compromettere le prestazioni del robot in salita. Per garantire una buona aderenza, rimuovere fango o detriti con una spazzola.

Sensore pioggia

A. Controllare il sensore di pioggia una volta al mese e verificare che non sia coperto da fango, erba o altri detriti.

B. Rimuovere fango, erba o altri detriti lavandoli via oppure utilizzando una spazzola morbida.

C. Asciugare l'area del sensore dopo la pulizia per evitare che venga attivato come accadrebbe in caso di pioggia.

6.2 Sostituzione delle lame

Videocamera

Pulire regolarmente la videocamera per mantenerla in buone condizioni. Usare un panno di cotone morbido e pulito per evitare di graffiare la lente.

AVVERTENZA

- Assicurarsi che il robot sia spento prima di pulirlo.
- Spegnere il robot prima di capovolgerlo.

Per migliorare le prestazioni di taglio e garantire la sicurezza, si consiglia di sostituire le viti e le lame del robot ogni 1-2 mesi in caso di utilizzo frequente. Per un mantenere la sicurezza del disco di taglio, sostituire simultaneamente tutte le lame e le relative viti. Consultare la sezione "Specifiche > accessori" per le parti utilizzabili.

AVVERTENZA

- Durante l'ispezione o la manutenzione della lama, indossare guanti spessi.
- NON riutilizzare le viti. Possono verificarsi gravi lesioni.
- Utilizzare esclusivamente le viti e le lame originali fornite da noi. (NO.80201457).

Come sostituire le lame

A. Spegnere il tosaerba.

B. Posizionare il tosaerba a testa in giù su una superficie pulita e morbida per evitare graffi.

C. Utilizzare un cacciavite a croce per allentare le viti.

D. Rimuovere le viti e le lame.

E. Fissare le nuove lame e le viti (Coppia: 1,0+0,2 N.m). Assicurarsi che le lame possano ruotare liberamente.

Nota

- Sostituire le viti con una coppia standard di 1,0±0,2 N·m. Una coppia scorretta può causare problemi evitabili.

- Assicurarsi che il robot sia spento e controllare che le lame ruotino correttamente. Verificare l'assenza di rumori o vibrazioni anomali.

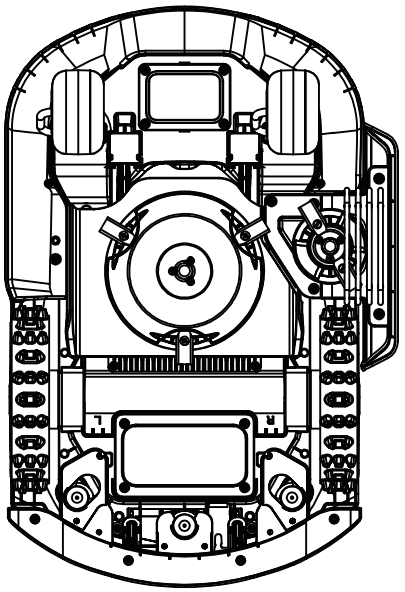

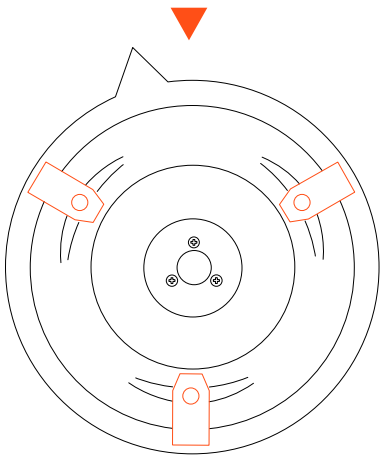

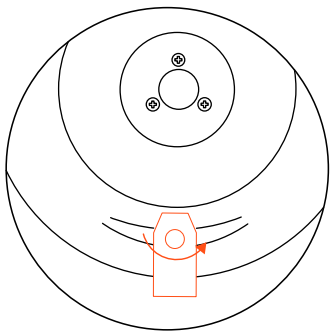

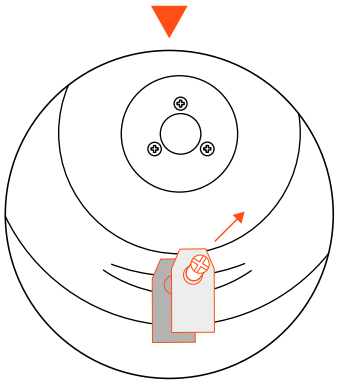

6.3 Trasporto

Inserire il robot nell'imballaggio originale durante il trasporto su lunghe distanze per evitare che subisca danni. Prima di sollevare, spostare o trasportare il robot, assicurarsi che sia spento. Manipolarlo con attenzione e non sottoporlo a urti o pressioni eccessive. Non sollevare o trasportare il robot quando il motore è in funzione.

Manipolazione corretta

Trasportare il robot usando l'apposita impugnatura. Tenere il disco di taglio lontano dal proprio corpo.

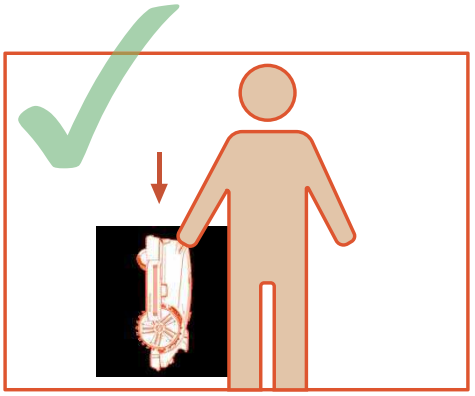

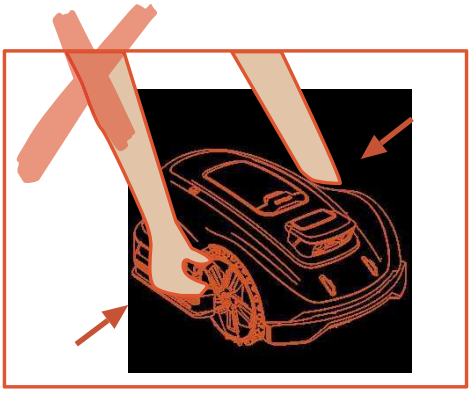

6.4 Batteria

A. Prima di riporlo, caricare completamente la batteria per evitare scariche eccessive e danni ai componenti elettrici.

B. La Garanzia Limitata non copre i danni alla batteria causati da scarica eccessiva.

C. NON caricare la batteria a temperature inferiori a 5 °C o superiori a 40 °C.

D. Se la batteria viene caricata quando la temperatura ambiente è compresa tra 18 °C e 25 °C, è possibile prolungarne la durata e migliorarne le prestazioni.

E. Il pacco batteria offre le migliori prestazioni quando viene utilizzato a temperatura ambiente normale (20 °C±5 °C).

Nota

- La durata di servizio della batteria dipende dalla frequenza di utilizzo del robot e dalle ore di funzionamento

totali. Se l'autonomia a seguito di una ricarica completa si riduce significativamente o i risultati di taglio non sono ottimali, si consiglia di sostituire la batteria.

Sostituzione della batteria

A. Spegnere il tosaerba.

B. Posizionare il tosaerba capovolto su una superficie pulita e morbida.

C. Allentare le 4 viti che fissano il vano batteria utilizzando un cacciavite a croce.

D. Disconnettere la spina.

E. Rimuovere il pacco batteria e sostituirlo con quello nuovo.

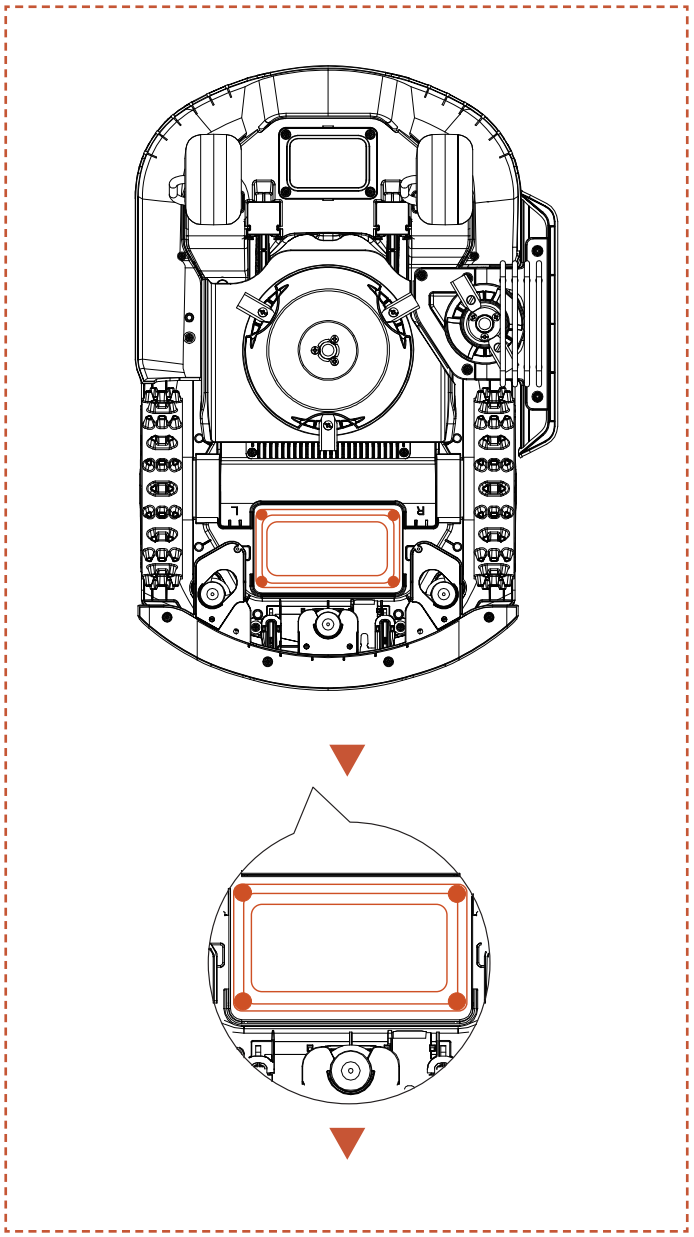

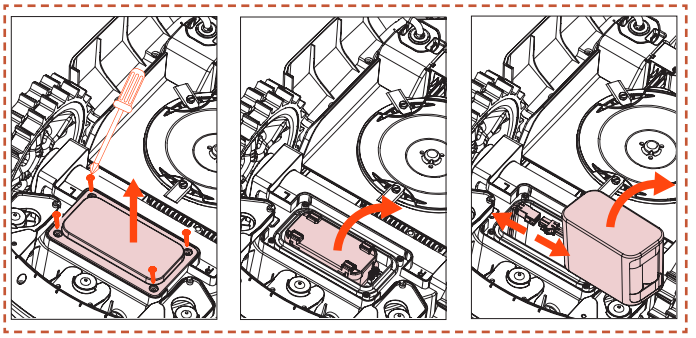

AVVERTENZA

- Utilizzare esclusivamente la batteria originale o quella dello stesso modello specificato da Sunseeker Elite. Il robot contiene una batteria.
- A seconda del modello del robot, la capacità nominale della batteria è di 5000 mAh o 10000 mAh.
- Non usare batterie non ricaricabili. Per ricaricare la batteria, usare esclusivamente l'unità di alimentazione removibile fornita insieme al prodotto.
- Non aprire o disassemblare l'involucro della batteria. Non farla entrare a contatto con oggetti metallici per evitare il rischio di corto circuito. Tenerla lontano da fonti di calore, fuoco e luce solare diretta.
- Per informazioni sullo smaltimento di batterie e apparecchi elettrici, contattare il punto vendita, l'ente incaricato della gestione dei rifiuti o il servizio di smaltimento dei rifiuti domestici.
- Il vano batteria non è progettato per essere aperto frequentemente. Aprirlo esclusivamente se è necessario sostituire la batteria.
- Il gruppo batteria contiene liquido elettrolitico. Se tale liquido entra in contatto con la pelle, lavarla immediatamente con acqua e sapone. In caso di contatto con gli occhi, consultare un medico e risciacquare immediatamente gli occhi con abbondante acqua per almeno 15 minuti, senza strofinare.

6.5 Alimentazione elettrica

Scollegare il robot dalla fonte di alimentazione:

A. Prima di rimuovere un'ostruzione.

B. Prima di controllare, pulire o lavorare sul tosaerba.

C. Dopo aver urtato un oggetto estraneo, ispezionare il tosaerba per verificare eventuali danni.

D. Esaminare regolarmente il cavo, la spina, l'involucro e le altre parti. Se presentano danni o segni di usura, interrompere immediatamente l'uso.

AVVERTENZA

- NON usare un'unità di alimentazione danneggiata. Per motivi di sicurezza, se il cavo di alimentazione è danneggiato deve essere sostituito dal costruttore, dal suo centro di assistenza o da un tecnico

qualificato. Se il cavo di prolunga risulta difettoso, sostituirlo con un cavo da 10 m approvato da Sunseeker Elite.

- Se la prolunga o il cavo sono danneggiati, NON toccarli prima di averli scollegati dalla fonte di alimentazione. I cavi danneggiati possono causare il contatto con i componenti elettrici.

- Non usare l'unità di alimentazione con altri dispositivi o altre batterie per evitare il rischio di scossa elettrica, incendio o lesioni. L'uso di batterie non originali può compromettere la sicurezza del prodotto.

- NON ricaricare la batteria se presenta perdite.

- Tenere le prolunghe lontano dalle parti in movimento per evitare danni ai cavi, e il conseguente rischio di contatto con parti elettrificate.

Raccomandazioni

Collegare il robot e/o i suoi accessori esclusivamente a un circuito elettrico protetto da un interruttore differenziale con una corrente di intervento non superiore a 30 mA.

6.6 Conservazione

A. Verificare che il tosaerba sia completamente carico e spento prima di riporlo, per evitare una scarica eccessiva che potrebbe causare danni permanenti.

B. Conservare in un luogo asciutto e fresco all'interno. L'esposizione alla luce solare e a temperature estreme (sia calde che fredde) accelera l'usura dei componenti e può causare danni permanenti.

C. Mantenere sostanze chimiche e fonti di calore (stufe, termosifoni, ecc.) lontano dal tosaerba, dalla stazione di ricarica e dall'alimentatore.

D. Riporre l'alimentatore in un'area ben ventilata e proteggerlo dall'umidità.

AVVERTENZA

- Scollegare l'unità di alimentazione dalla presa di corrente se è previsto un temporale. Scollegare tutti i cavi collegati alla stazione di ricarica. Ricollegarli al termine del temporale.

Requisiti aggiuntivi per la conservazione invernale

Robot

A. Pulire accuratamente il tosaerba prima di riporlo.

B. Controllare i componenti soggetti a usura come le lame.

C. Ripararli o sostituirli se sono in cattive condizioni.

D. Riporre il tosaerba in un luogo asciutto e al riparo dal gelo, posizionandolo su tutte le ruote, preferibilmente nella confezione originale.

Stazione di ricarica

A. Disconnettere il tosaerba dalla stazione di ricarica e scollegare l'alimentatore dalla presa di corrente.

B. Portare la stazione di ricarica all'interno se la temperatura ambiente scende sotto i -20°C.

6.7 Riciclaggio e smaltimento

Questo prodotto NON è un rifiuto domestico. Per informazioni sullo smaltimento, contattare il proprio comune, il punto vendita o il servizio di smaltimento dei rifiuti domestici.

AVVERTENZA

- Questo prodotto non deve essere portato in discarica, bruciato o smaltito insieme ai normali rifiuti domestici. I componenti elettrici possono causare pericoli o gravi danni.

7. Codici errore e risoluzione dei problemi

7.1 Codici errore

Codice	Messaggio sull'app	Soluzione
E1	Il robot è fuori dalla zona di lavoro.	1. Controllare se il robot si trova fuori dalla mappa. Riportarlo all'interno della mappa. 2. Verificare se l'antenna o la stazione di ricarica sono state spostate. La funzione di spostamento dell'antenna deve iniziare dalla stazione di ricarica. Lo spostamento della stazione di ricarica richiede una nuova mappatura. 3. Verificare se l'antenna è installata correttamente e se ci sono ostacoli. 4. Controllare che il robot non sia bloccato. 5. Verificare se ci sono ostacoli di grandi dimensioni che bloccano il segnale tra l'Antenna e il tosaerba.
E2	Motore della ruota sinistra bloccato per sovracorrente	Il motore della ruota sinistra è bloccato; rimuovere l'ostacolo.
	Motore della ruota destra bloccato per sovracorrente	Il motore della ruota destra è bloccato; rimuovere l'ostacolo.
E3	Errore di sovracorrente del motore della lama (bloccato)	Il motore della lama è bloccato; rimuovere eventuali ostacoli.
E4	Il paraurti del robot è bloccato.	Assicurarsi che il paraurti sia posizionato correttamente. In caso contrario, riposizionarlo.
E5	Il robot è sollevato.	1. Controllare se il robot è stato sollevato. 2. Verificare se il tosaerba è bloccato e se la ruota anteriore (errore E5) è sollevata.
E6	Il robot è capovolto.	Controllare se il robot è capovolto.
E7	Il robot è inclinato.	Controllare se il robot è posizionato su un terreno irregolare.
E8	Collegamento alla stazione di ricarica non riuscito	1. I contatti di ricarica sul robot o sulla stazione di ricarica sono sporchi; pulirli con alcol. 2. Controllare se l'indicatore luminoso sulla stazione di ricarica è acceso. Controllare se la stazione di ricarica è alimentata. 3. Verificare che la stazione di ricarica sia installata su una superficie piana. Se non è uniforme, cambiare la posizione della stazione di ricarica. 4. Verificare se l'antenna o la stazione di ricarica sono state spostate. La funzione di spostamento dell'antenna deve iniziare dalla stazione di ricarica. Lo spostamento della stazione di ricarica richiede una nuova mappatura. 5. Controllare se sono presenti ostacoli davanti alla stazione di ricarica. Se ci sono ostacoli, rimuoverli. 6. Verificare se l'antenna è installata correttamente e se ci sono ostacoli. 7. Controllare che il robot non sia bloccato nell'area della stazione di ricarica. 8. Verificare se ci sono ostacoli di grandi dimensioni che bloccano il segnale tra l'Antenna e il tosaerba. 9. Il codice QR sulla stazione di ricarica è sporco o danneggiato; provare a pulirlo o ordinarne uno nuovo presso il centro assistenza. 10. Controllare se la striscia magnetica sul fondo è caduta; riposizionarla.
E9	Il robot è intrappolato.	1. Assicurarsi che non siano presenti ostacoli intorno al robot. 2. Il robot è entrato in uno spazio stretto e non riesce a uscire. 3. In quest'area si è verificato un errore di identificazione visiva. Contrassegnarla come zona sicura per ignorare i risultati di riconoscimento visivo. 4. Il robot scivola.
	Errore fuori stazione	
	Timeout fuori stazione	
E10	Aggiornamento del firmware non riuscito.	1. Verificare se il segnale WiFi è molto debole 2. Verificare se il tosaerba è in carica sulla stazione di ricarica.
E12	Aggiornamento del firmware non riuscito.	1. Collegare il robot alla stazione di ricarica per verificare che possa ricaricarsi completamente. 2. Controllare le luci sulla stazione di ricarica per verificare se è correttamente alimentata. 3. Verificare se i contatti della stazione di ricarica e del tosaerba sono corrosi. Pulire i contatti con alcol.

Codice	Messaggio sull'app	Soluzione
E13	Anomalia di ricarica	1. I contatti di ricarica sul robot o sulla stazione di ricarica sono sporchi; pulirli con alcol. 2. Controllare se l'indicatore luminoso sulla stazione di ricarica è acceso. Controllare se la stazione di ricarica è alimentata. 3. Verificare che la stazione di ricarica sia installata su una superficie piana. Se non è uniforme, cambiare la posizione della stazione di ricarica.
E14	L'area della mappa attuale è troppo grande e supera l'area di funzionamento massima supportata dal robot.	Costruire una nuova mappa entro l'intervallo di capacità nominale del prodotto.
E17	Pianificazione del percorso non riuscita. Possibile presenza di ostacoli intorno al robot.	1. Assicurarsi che non siano presenti ostacoli intorno al robot. 2. Il robot è entrato in uno spazio stretto e non riesce a uscire. 3. In quest'area si è verificato un errore di identificazione visiva. Contrassegnarla come zona sicura per ignorare i risultati di riconoscimento visivo. 4. Controllare che la stazione di ricarica si trovi entro la mappa e che sia stato creato un corridoio dalla stazione. 5. Provare a ricostruire i corridoi tra le diverse zone e i corridoi di collegamento alla stazione di ricarica. Assicurarsi che la stazione di ricarica non si trovi fuori dalla mappa.
	Timeout per la ricerca della stazione di ricarica	1. Verificare se l'antenna o la stazione di ricarica sono state spostate. La funzione di spostamento dell'antenna deve iniziare dalla stazione di ricarica. Lo spostamento della stazione di ricarica richiede una nuova mappatura. 2. Verificare se il tosaerba è bloccato e se le ruote slittano. 3. Verificare se l'antenna è installata correttamente e se ci sono ostacoli. 4. Controllare che il robot non sia bloccato nell'area della stazione di ricarica. 5. Verificare se ci sono ostacoli di grandi dimensioni che bloccano il segnale tra l'Antenna e il tosaerba.
E18	Batteria scarica; avvio impossibile	Verificare che la batteria non sia scarica. Attendere che si ricarichi completamente.
E19	Configurazione della rete non riuscita	1. Sulla parte posteriore del robot sono presenti 4 codici QR. Durante l'aggiunta di un robot è necessario selezionare il primo codice QR. 2. Verificare che il Bluetooth del telefono sia attivato e che si trovi entro un raggio di 1 metro dal robot. 3. La password inserita non è corretta. La password predefinita è 0000. 4. Il Wi-Fi è a 2,4 GHz? Il nostro prodotto supporta solo Wi-Fi a 2,4 GHz. 5. La password della rete Wi-Fi non è corretta. Controllarla.
E21	Inizializzazione dell'RTK in corso, attendere.	1. Il robot è appena stato acceso. Dopo l'accensione del robot, il processo di inizializzazione richiede qualche minuto. 2. Verificare se l'antenna è installata correttamente e se ci sono ostacoli. 3. Controllare che il robot non sia bloccato. 4. Verificare se ci sono ostacoli di grandi dimensioni che bloccano il segnale tra l'Antenna e il tosaerba.
E22	La videocamera anteriore è oscurata	Pulire la videocamera.
	Il robot non può funzionare al buio.	1. Verificare di aver attivato la modalità notturna. 2. Controllare che la videocamera non sia coperta da alcun oggetto.
E23	Errore mappa vuota	Creare una mappa prima di iniziare.
E24	Segnale dell'antenna mancante	1. Verificare se l'antenna è alimentata. 2. Verificare se ci sono ostacoli di grandi dimensioni che bloccano il segnale tra l'Antenna e il tosaerba. 3. Riconnettere l'antenna tramite l'app.
E25	Mappatura non riuscita	1. Verificare se il percorso selezionato è chiuso 2. Verificare se il tosaerba è online 3. Controllare che l'antenna sia installata correttamente e non siano presenti ostruzioni. 4. Verificare se il tosaerba è ostruito 5. Verificare se ci sono ostacoli di grandi dimensioni che bloccano il segnale tra l'Antenna e il tosaerba.

Codice	Messaggio sull'app	Soluzione
E26	Calibrazione dell'RTK non riuscita.	1. Verificare se l'antenna è installata correttamente e se ci sono ostacoli. 2. Controllare che il robot non sia bloccato. 3. Verificare se ci sono ostacoli di grandi dimensioni che bloccano il segnale tra l'Antenna e il tosaerba. 4. Controllare se il robot è bloccato; rimuovere eventuali ostacoli e riavviarlo.
BP	Errore di temperatura della batteria	Verificare se la temperatura ambiente è troppo alta o troppo bassa; attendere che torni a un livello normale prima di avviare il robot.
LOCK	Codice PIN scorretto, robot bloccato	1. Inserire la password corretta. 2. In caso di smarrimento della password, è possibile reimpostarla (0000) ripristinando le impostazioni predefinite tramite l'app. 3. Se l'app non è collegata al robot, contattare il centro assistenza.
NA	Il robot non riesce a raggiungere le altre zone di lavoro e tornerà alla stazione di ricarica.	1. Verificare se ci sono troppi ostacoli intorno al tosaerba. 2. Il robot è entrato in uno spazio ristretto e non è riuscito a uscire. 3. In quest'area è presente un'errata identificazione visiva. Utilizzare la funzione di zona sicura per ignorare i risultati del riconoscimento visivo. 4. Provare a ricostruire i corridoi tra le diverse zone e i corridoi di collegamento alla stazione di ricarica. Assicurarsi che la stazione di ricarica non si trovi fuori dalla mappa.
	La ricarica non è completata, l'attività programmata non viene eseguita	L'attività programmata non è stata eseguita a causa della ricarica. attendere che la batteria sia completamente carica.
	Errore di posizionamento dell'antenna	1. Verificare se l'antenna è installata correttamente e se ci sono ostacoli. 2. Controllare che il robot non sia bloccato. 3. Verificare se ci sono ostacoli di grandi dimensioni che bloccano il segnale tra l'Antenna e il tosaerba.
	Anomalia della stazione di ricarica durante il funzionamento	1. Verificare se l'antenna o la stazione di ricarica sono state spostate. La funzione di spostamento dell'antenna deve iniziare dalla stazione di ricarica. Lo spostamento della stazione di ricarica richiede una nuova mappatura. 2. Verificare se l'antenna è installata correttamente e se ci sono ostacoli. 3. Controllare che il robot non sia bloccato nell'area della stazione di ricarica. 4. Verificare se ci sono ostacoli di grandi dimensioni che bloccano il segnale tra l'Antenna e il tosaerba.
Err	Password errata	1. Ripristinare la password tramite l'app. 2. Contattare il centro di assistenza per risolvere il problema.
Minuto Conto alla rovescia	Il ritardo pioggia non è ancora scaduto; il robot non può entrare in funzione automaticamente.	L'attività programmata non è stata eseguita a causa del ritardo per pioggia. È necessario attendere il termine del conto alla rovescia per disattivare la funzione di ritardo per pioggia.
STOP	L'MCU è in modalità "STOP" e il robot non può entrare in funzione. Per riavviarlo, premere "START" e "OK" sul pannello di controllo.	1. Se è stato premuto il pulsante "STOP", è necessario premere "START" e "OK" per riavviare il robot. 2. Verificare se il pulsante rosso di arresto è bloccato. Premere "AVVIA" e "OK" per riavviare dopo aver completato la pulizia.
EE	Errore di comunicazione con il pannello di controllo	Contattare il centro di assistenza.
	Errore di comunicazione con il motore trainante	
	Errore di collegamento del sensore magnetico	
	Errore di comunicazione IMU	
	Anomalia dei dati IMU	
	Guasto di comunicazione del modulo RTK.	

In caso di vibrazioni anomale, procedere come descritto di seguito.
A. Spegnere il tosaerba.
B. Ruotare il tosaerba di 180 gradi.
C. Controllare lo stato delle lame per verificare danni o malfunzionamenti.
D. Sostituire tutte e tre le lame.
E. Capovolgere nuovamente il tosaerba per riprendere il funzionamento.

7.2 Risoluzione dei problemi

In caso di problemi relativi al prodotto o all'app, consultare gli articoli delle FAQ sul sito ufficiale Sunseeker (www.sunseekerelite.com) oppure la sezione "Aiuto e Guida" dell'app.

8. Informazioni importanti

8.1 Privacy dei dati

Elaborazione dei dati personali all'interno della Piattaforma X Gen 2

▪ Chi e perché?

Quando l'utente si registra e utilizza la Piattaforma X Gen 2 di Sunseeker, Sunseeker Elite (o "noi"), in qualità di titolare del trattamento, elabora i dati personali dell'utente. Elaboreremo i tuoi dati personali per gli scopi elencati di seguito.

1. Fornire la connessione alla Piattaforma X Gen 2 o formulare un'offerta per tale servizio. La base giuridica è che il trattamento è necessario per l'esecuzione del contratto stipulato con noi o per adottare misure precontrattuali prima della stipula di un contratto con noi.

2. Sviluppare e migliorare ulteriormente i nostri prodotti e servizi. La base giuridica è il nostro legittimo interesse nello sviluppare e migliorare i nostri prodotti e servizi.

3. Abilitare la connettività della Piattaforma X Gen 2 (Internet of Things):utilizzare integrazioni con partner (ad esempio assistenti intelligenti, inclusi dispositivi con controllo vocale);utilizzare piattaforme di connettività per collegare la Piattaforma X Gen 2 a dispositivi, app e servizi di terze parti;nonché consentire all'utente di creare integrazioni personalizzate per la propria smart home. La base giuridica è che il trattamento è necessario per l'esecuzione del contratto che hai stipulato con noi.

4. Fornire informazioni pertinenti relative all'esperienza dell'utente con la Piattaforma X Gen 2. La base giuridica è il nostro legittimo interesse a tenerti informato sui nostri prodotti e servizi specifici e sulle loro caratteristiche.

5. Fornire supporto e attività di troubleshooting relative alla Piattaforma X Gen 2. La base giuridica del trattamento è la necessità di eseguire il contratto stipulato tra l'utente e Sunseeker Elite.

Se hai fornito il tuo consenso (nel qual caso la base giuridica è il tuo consenso), potremmo anche trattare i tuoi dati personali per gli scopi elencati di seguito.

1. Inviare pubblicità e newsletter personalizzate sui nostri prodotti e servizi.

2. Inviare sondaggi ai clienti e analizzare i feedback forniti, come ulteriormente specificato nelle relative comunicazioni.

I dati personali dell'utente saranno trattati per il tempo necessario a Sunseeker Elite per perseguire le finalità sopra menzionate e, in ogni caso, per un periodo non superiore a quanto consentito dalla normativa vigente.

▪ Quali dati personali trattiamo?

Potremmo elaborare i dati personali elencati di seguito.

1. Informazioni personali: nome e cognome, nazionalità, preferenze linguistiche.

2. Informazioni di contatto: indirizzo e-mail, indirizzo postale.

3. Informazioni sull'account: data di registrazione dell'account, password, numero dell'account.

4. Altri dati relativi alla Piattaforma X Gen 2 dell'utente: nome del tosaerba, nomi di abbinamento, azioni attivate tramite integrazioni di partner e informazioni sul dispositivo.

▪ Utilizzo dei dati sulla posizione

Alcuni dei nostri servizi funzionano solo se è possibile determinare la posizione del robot (ad esempio il monitoraggio delle condizioni meteorologiche). Quando condividi con noi la posizione del tuo robot, i dati vengono salvati come parte del tuo profilo e potrebbero essere inviati a terzi sotto pseudonimo allo scopo di fornire il servizio pertinente (ad esempio per parcheggiare il robot in caso di forte pioggia).

8.2 Garanzia limitata

Questa Garanzia limitata copre esclusivamente i difetti di materiali o fabbricazione del prodotto e dei suoi componenti se usati in condizioni normali e ordinarie. Se si presenta un difetto coperto da questa Garanzia limitata, Sunseeker o un suo rappresentante autorizzato, a loro propria discrezione, ripareranno o sostituiranno il Prodotto o i componenti difettosi ai sensi della presente Garanzia limitata. Il periodo di garanzia inizia dalla data di acquisto originale presso Sunseeker o un rivenditore o distributore Sunseeker autorizzato.

Condizioni della garanzia

Registrazione: La registrazione del prodotto sul sito **www.sunseekerelite.com** entro 30 giorni dall'acquisto consente di ottenere una garanzia di 36 mesi. Senza registrazione,
si applica una garanzia di 24 mesi.

Garanzia sulla batteria: i gruppi batteria sono coperti da una garanzia di 12 mesi, indipendentemente dalla registrazione online.

Uso corretto: il prodotto non deve essere usato in modo scorretto o improprio, alterato, modificato o riparato fuori da un centro di assistenza autorizzato.

Parti approvate: il prodotto deve essere usato esclusivamente con accessori e parti approvate da Sunseeker Elite.

Uso non commerciale: il prodotto non deve essere usato in ambito commerciale o professionale e non deve essere noleggiato.

Prevenzione dei danni: il prodotto non deve aver subito danni causati da oggetti o sostanze estranee o incidenti.

Condizioni di conservazione: la batteria e il prodotto devono essere conservati in interni se la temperatura esterna è inferiore a 0°C.

Esclusioni dalla garanzia

Normale usura: i componenti soggetti a normale usura dovuta a un uso standard, ad esempio le lame, non sono coperti da questa garanzia.

Manutenzione non autorizzata: danni, malfunzionamenti o guasti risultanti da una manipolazione o una manutenzione non autorizzata o impropria o da un sovraccarico sono esclusi.

Danni causati da idropulitrici: i danni causati da un lavaggio con idropulitrice ad alta pressione non sono coperti.

Per richiedere un intervento in garanzia è necessario fornire una prova di acquisto sotto forma di ricevuta recante la data e il luogo di acquisto.

Questa garanzia si aggiunge ai diritti legali del consumatore e non copre eventuali accessori forniti insieme al prodotto. Tutte le riparazioni e i prodotti sostitutivi sono coperti dalla garanzia limitata per il periodo di garanzia originale rimanente.

8.3 Esclusioni di responsabilità

Forniamo ai clienti servizi post-vendita tranne che nei casi elencati di seguito.

1. Danni causati da fattori indipendenti dalla fabbricazione, inclusi, a titolo esemplificativo ma non esaustivo, errori dell'utente.

2. Danni causati da modifiche non autorizzate, disassemblaggio o apertura dell'involucro non conformi alle istruzioni o ai manuali ufficiali.

3. Danni causati da installazione non corretta, uso non corretto o funzionamento non conforme alle istruzioni o ai manuali ufficiali.

4. Danni causati da un fornitore di servizi non autorizzato.

5. Danni causati da modifiche non autorizzate dei circuiti e/o da un abbinamento non corretto o da un uso improprio della batteria e del caricabatteria.

6. Danni causati dal mancato rispetto delle istruzioni e le raccomandazioni fornite nel manuale.

7. Danni causati dall'uso del robot su prati in cattive condizioni (ad esempio ampie pozzanghere quando le aree non sono state delimitate correttamente, luoghi con numerose pietre che ricoprono la superficie, ecc.).

8. Danni causati dall'uso del prodotto in ambienti con interferenze elettromagnetiche, tra cui aree minerarie o in prossimità di torri di trasmissione radio, cavi ad alta tensione, sottostazioni, ecc.

9. Danni causati dall'uso del prodotto in ambienti soggetti a interferenze da parte di altri dispositivi wireless, come trasmettitori, collegamenti video, segnali Wi-Fi, ecc.

10. Danni causati da problemi di affidabilità o compatibilità dovuti all'utilizzo di accessori di terze parti non autorizzati.

11. Danni causati dall'uso del prodotto con una batteria scarica o difettosa.

12. Danni causati da fattori imprevedibili come incidenti automobilistici, attacchi di animali selvatici, inondazioni, ecc.

Queste informazioni possono subire modifiche senza preavviso.

AVVERTENZE PER LE BATTERIE A BOTTONE

a) Rimuovere e smaltire immediatamente le batterie usate ai sensi delle normative locali e tenerle fuori dalla portata dei bambini.

b) NON smaltire le batterie insieme ai rifiuti domestici o negli inceneritori.

c) Anche le batterie scariche possono causare lesioni gravi o mortali.

d) Contattare un centro antiveleni locale per informazioni sul trattamento.

e) Tipo di batteria: CR2032.

f) Tensione nominale: 3,0 VCC.

g) Le batterie non ricaricabili non devono essere ricaricate.

h) Non forzare lo scaricamento, la ricarica, il disassemblaggio, il riscaldamento oltre la temperatura nominale specificata dal produttore o l'incenerimento. In caso contrario sussiste il rischio di lesioni dovute a sfiati, perdite o esplosioni, con conseguenti ustioni chimiche.

i) Il prodotto contiene una batteria a bottone non sostituibile.

8.4 Contatti

Sunseeker Intelligent Technology SE

Indirizzo: Theodorstraße 41M1, D-22761 Amburgo

Sito web: www.sunseekerelite.com

Dichiarazione di conformità CE

Il costruttore:
Zhejiang Sunseeker Industrial Co., Ltd.
988 Jinde Rd., Jiangdong Industrial Park, Jinhua, Zhejiang 321000, R.P. Cina CINA
Dichiara sotto la propria responsabilità che il prodotto:
Nome del marchio: SUNSEEKER / Sunseeker Elite
Nome del prodotto: Robot tagliaerba
Modello: RMX800N20V, RMX1200N20V, RMX601M20V, RMX1001M20V, RMX801M20V, RMX802M20V, RMX803N20V, RMX1203N20V
è conforme alle seguenti direttive:

1. Direttiva RED (2014/53/UE)
2. Direttiva Macchine (2006/42/EC)
3. Direttiva RoHS (2011/65/EU) emendata da (EU)2015/863
4. Regolamento sulle batterie (UE) 2023/1542
5. Allegato 2 del 2023 n. 1007 PROTEZIONE DEI CONSUMATORI

La presente dichiarazione è rilasciata sotto l'esclusiva responsabilità del costruttore.
L'oggetto della dichiarazione è conforme alle norme armonizzate rilevanti dell'Unione europea.
Riferimenti alla pertinente legislazione di armonizzazione dell'Unione:
EN 50636-2-107: 2015+A1:2018+A2: 2020+A3: 2021
EN 60335-1:2012+A11:2014+A13:2017+A1:2019+A2:2019+A14:2019+A15:2021

EN IEC 55014-1:2021	EN IEC 55014-2:2021	EN IEC 61000-3-2:2019+A1:2021+A2:2024
EN 61000-3-3:2013+A1:2019+A2:2021	EN 301 489-1 V2.2.3	EN 301 489-3 V2.3.2
EN 301 489-17 V3.3.1	EN 300 440 V2.2.1	EN 301 893 V2.1.1
EN 301 489-19 V2.2.1	EN 301 489-52 V1.2.1	EN 301 511 V12.5.1
EN 301 908-1 V15.2.1	EN 301 908-13 V13.2.1	EN 303 413 V1.2.1
EN 300 328 V2.2.2	EN 62311: 2008	EN IEC 62311: 2020
EN 50665: 2017	EN 62321-1:2013	EN 18031-1: 2024
EN18031-2: 2024	EN IEC 62321-2:2021	EN 62321-3-1:2014
EN 62321-8:2017	IEC 62133-2:2017+A1:2021	EN62321-8:2017
EN 62321-4:2014 /A1:2017	EN 62321-5:2014	EN 62321-7-1:2015
EN 62321-7-2:2017	EN 62321-6:2015	

Informazioni sull'esposizione alle radiofrequenze:

Questo dispositivo è stato testato e soddisfa i limiti applicabili per l'esposizione alle radiofrequenze (RF).

Questo dispositivo deve essere installato e utilizzato in conformità alle istruzioni fornite. L'antenna o le antenne utilizzate per questo trasmettitore devono essere installate in modo da garantire una distanza minima di 30 cm da qualsiasi persona e non devono essere collocate né utilizzate in combinazione con altre antenne o trasmettitori.

Firmato a nome e per conto di:
Zhejiang Sunseeker Industrial Co., Ltd.
Luogo: Jinhua, Zhejiang CINA
Data: 04-12-2025
Nome: Harry Ran
Firma: Harry
Titolo: Ingegnere capo

Rappresentante autorizzato:
Sunseeker Intelligent Technology SE
Theodorstrasse 41M1
22761 Amburgo
Hans-Peter Kübler
Direttore esecutivo

Inhoudsopgave

1. Veiligheid en voorschriften 132
1.1 Algemeen 132
1.2 Algemene veiligheidsinstructies 132
1.3 Veiligheidsinstructies voor installatie 133
1.4 Veiligheidsinstructies voor dagelijks gebruik 134
1.5 Veiligheidsinstructies voor onderhoud 134
1.6 Accuveiligheid 134

2. Symbolen en Stickers 134

3. Inhoud en Specificaties 135
3.1 Inhoud van de doos 135
3.2 Onderdelen en functies 136
3.3 Specificaties 137

4. Installatie en Kaartaanmaak 138
4.1 Voorbereidingen 139
4.2 De maaier activeren 139
4.3 App-verbinding 140
4.4 Het laadstation installeren 140
4.5 Kaartconfiguratie 141
4.6 netRTK-instellingen 144

5. Dagelijkse Bediening 145
5.1 Display en bediening op de maaier 145
5.2 De pincode wijzigen 146
5.3 Schema instellen 146
5.4 Inleiding tot de app 148
5.5 S Connect Module 149
5.6 IoT 151
5.7 Obstakelvermijding 151

6. Onderhoud 151
6.1 Reiniging 152
6.2 Messen vervangen 152
6.3 Vervoer 153
6.4 Accu 153
6.5 Voeding 154
6.6 Opslag 155
6.7 Recycling en verwijdering aan het einde van de levensduur 155

7. Veelgestelde vragen en Probleemoplossing 156
7.1 Foutmelding 156
7.2 Probleemoplossing 158

8. Belangrijke informatie 159
8.1 Privacy van gegevens 159
8.2 Beperkte garantie 159
8.3 Vrijwaring 160
8.4 Neem contact met ons op 160

1. Veiligheid en voorschriften

1.1 Algemeen

BELANGRIJK
LEES AANDACHTIG VOOR GEBRUIK
BEWAREN VOOR TOEKOMSTIGE RAADPLEGING

Beoogd gebruik

Dit tuinproduct is uitsluitend bedoeld voor het automatisch maaien van gazons, op elk moment van de dag. Elk gebruik buiten het beoogde doel kan gevaar met zich meebrengen en mogelijk schade toebrengen aan personen of eigendommen. Het is absoluut noodzakelijk om zich strikt aan de opgegeven richtlijnen te houden om de veiligheid te waarborgen en ongevallen te voorkomen.

Niet beoogd gebruik

Dit tuinproduct is niet bedoeld voor gebruik door kinderen jonger dan 14 jaar of personen met verminderde fysieke, zintuiglijke of mentale vermogens, of gebrek aan ervaring en kennis, tenzij ze onder toezicht staan of instructies hebben gekregen over het gebruik van het product door een persoon die verantwoordelijk is voor hun veiligheid.

Onjuist gebruik omvat, maar is niet beperkt tot, het vervoeren van mensen, kinderen of dieren op de machine; vervoerd worden door de machine; het gebruik van de machine om lasten te trekken of te duwen; en het gebruik van de machine voor het maaien van andere vegetatie dan gras.

Resterende risico's- Draag beschermende handschoenen en een veiligheidsbril bij het uitvoeren van onderhoud of het vervangen van de messen om verwondingen te voorkomen.

Verleng de kabel tussen de voedingseenheid en het laadstation niet.

- Bij het bedienen van de machine in openbare ruimtes moeten waarschuwingsborden rond het werkgebied worden geplaatst. De borden moeten duidelijk de volgende tekst weergeven:

WAARSCHUWING

- Raak geen gevaarlijke bewegende onderdelen aan voordat ze volledig tot stilstand zijn gekomen.
- Houd de stroomkabel, voedingseenheid, verlengkabel en alle andere elektrische kabels die niet bij het product horen buiten het snijgebied om een veilige afstand te bewaren tot gevaarlijke bewegende delen en om schade te voorkomen aan kabels die in contact kunnen komen met onder spanning staande onderdelen. Het niet opvolgen van de instructies in de handleiding kan leiden tot ernstig letsel of de dood voor de gebruiker of omstanders.
- Automatische grasmaaier! Blijf uit de buurt van de machine! Kinderen moeten onder toezicht staan!
- Een waarschuwing om nooit kinderen, personen met verminderde fysieke, zintuiglijke of verstandelijke vermogens, gebrek aan ervaring en kennis of personen die niet bekend zijn met deze instructies de machine te laten gebruiken. Lokale voorschriften kunnen de leeftijd van de bestuurder beperken.
- Een waarschuwing: laat kinderen niet in de buurt van of met de machine spelen wanneer deze in werking is.
- Bewaar alle waarschuwingen en instructies voor toekomstige raadpleging.
- Lees alle veiligheidswaarschuwingen, instructies, illustraties en specificaties die bij dit product zijn geleverd. Het niet opvolgen van alle onderstaande instructies kan leiden tot elektrische schokken, brand en/of ernstig letsel.

- Bij het bedienen van de machine in openbare ruimtes moeten waarschuwingsborden rond het werkgebied worden geplaatst. De borden moeten duidelijk de volgende tekst weergeven:

WAARSCHUWING

- Automatische maaier. Blijf uit de buurt van de machine. Kinderen moeten onder toezicht staan!
- Het apparaat moet worden uitgeschakeld wanneer het niet in gebruik is.

1.2 Algemene veiligheidsinstructies

Veiligheid op het werk

A. Gebruik de machines niet in explosieve omgevingen, zoals in de aanwezigheid van brandbare vloeistoffen, gassen of stof. Machines creëren vonken die het stof of de dampen kunnen doen ontbranden.

B. Lees de instructies zorgvuldig. Zorg ervoor dat u vertrouwd bent met de bedieningselementen en het juiste gebruik van de machine.

C. Laat nooit mensen die niet vertrouwd zijn met deze instructies of kinderen de machine gebruiken. De lokale regelgeving kan de leeftijd van de bediener beperken.

D. De bediener of gebruiker is verantwoordelijk voor ongevallen of gevaren die andere mensen of hun eigendommen overkomen.

Elektrische veiligheid

A. Netstekkers moeten in het stopcontact passen. Wijzig de stekker op geen enkele manier. Gebruik geen laadstekkers met geaarde apparaten. Ongewijzigde stekkers en bijpassende stopcontacten beperken het risico op elektrische schokken.

B. Vermijd lichaamscontact met geaarde of geïsoleerde oppervlakken, zoals leidingen, radiatoren, fornuizen en koelkasten. Er is een verhoogd risico op elektrische schokken als uw lichaam geaard is.

C. Misbruik de stroomkabels niet. Gebruik de stroomkabel nooit om een apparaat te dragen, eraan te trekken of de stekker uit het stopcontact te halen. Houd stroomkabels uit de buurt van hitte, olie, scherpe randen of bewegende delen. Beschadigde of verstrikte stroomkabels verhogen het risico op een elektrische schok.

D. Als het onvermijdelijk is om een op netstroom aangesloten apparaat op een vochtige locatie te gebruiken, zorg dan voor een voeding die beveiligd is met een aardlekschakelaar (ALS). Het gebruik van een aardlekschakelaar beperkt het risico op elektrische schokken.

E. Zorg voor een correcte installatie van het automatische perimeterafbakeningssysteem volgens de instructies.

F. Inspecteer regelmatig het gebied waar de machine wordt gebruikt en verwijder alle stenen, stokken, draden, botten en andere obstakels.

G. Controleer regelmatig de messen, moeren en maaibeurtsamenstelling op slijtage of beschadiging. Vervang versleten of beschadigde messen en bouten in sets om de balans te behouden.

H. Wees voorzichtig bij machines met meerdere assen, aangezien het draaien van één mes ervoor kan zorgen dat andere messen gaan draaien.

Persoonlijke veiligheid

A. Sta niet toe dat personen die niet bekend zijn met de machine of deze instructies de machine bedienen. Machines zijn gevaarlijk in de handen van ongetrainde gebruikers.

B. Blijf alert, let op wat u doet en gebruik uw gezond verstand bij het bedienen van de machine. Gebruik de machine niet als u moe bent of onder invloed bent van drugs, alcohol of medicijnen. Een moment van onoplettendheid tijdens het bedienen van de machine kan leiden tot ernstig persoonlijk letsel.

C. Verwijder alle verstelsleutels of sleutels voordat u de machine bedient. Een moersleutel of afstelsleutel die aan een roterend onderdeel van de machine blijft zitten, kan persoonlijk letsel veroorzaken.

D. Zorg er bij handmatige bediening van de machine voor dat u te allen tijde stevig staat en uw evenwicht bewaart. Dit zorgt voor betere controle over de machine in onverwachte situaties.

E. Laat vertrouwdheid door veelvuldig gebruik van machines u niet onachtzaam maken en de veiligheidsprincipes van de machine negeren. Een onvoorzichtige handeling kan binnen een fractie van een seconde ernstig letsel veroorzaken.

Gebruik en onderhoud van de machine

A. Haal de stekker uit het stopcontact en/of verwijder het accupakket (indien afneembaar) uit de machine of andere apparaten voordat u aanpassingen maakt, accessoires verwisselt of opslaat. Dergelijke preventieve veiligheidsmaatregelen beperken het risico op onbedoeld starten.

B. Onderhoud machines en accessoires. Controleer op verkeerde uitlijning of vastlopen van bewegende onderdelen, breuken van onderdelen en andere omstandigheden die de werking van de machine kunnen beïnvloeden. Als de machine beschadigd is, laat deze dan repareren voordat u deze gebruikt. Veel ongelukken worden veroorzaakt door slecht onderhouden machines en accessoires.

C. Gebruik de machine en accessoires in overeenstemming met deze instructies, waarbij rekening wordt gehouden met de werkomstandigheden en het uit te voeren werk. Het gebruik van de machine voor andere handelingen dan waarvoor deze bedoeld is, kan leiden tot gevaarlijke situaties.

D. Gebruik de machine nooit met defecte beveiligingen of zonder veiligheidsvoorzieningen.

E. Plaats handen of voeten niet in de buurt van of onder draaiende delen. Blijf te allen tijde uit de buurt van de uitwerpopening.

F. Til nooit een machine op of draag deze terwijl de motor draait.

G. Activeer apparaatvergrendeling/Zet de machine in "SLOT"
- voordat u een verstopping verwijdert;
- voordat u de machine controleert, reinigt of eraan werkt.

H. Laat de machine niet onbeheerd werken als u weet dat er huisdieren, kinderen of personen in de buurt zijn.

Onderhoud

A. Laat uw machine onderhouden door een gekwalificeerde reparateur, uitsluitend met identieke reserveonderdelen. Dit zorgt ervoor dat de veiligheid van de machine behouden blijft.

B. Houd alle moeren, bouten en schroeven goed vast om te zorgen dat de machine in veilige werkconditie verkeert.

C. Vervang versleten of beschadigde onderdelen voor de veiligheid.

D. Zorg ervoor dat de juiste messen worden vervangen.

E. Zorg ervoor dat de batterijen worden opgeladen met de door de fabrikant aanbevolen oplader. Een onjuist gebruik kan leiden tot elektrische schokken, oververhitting of lekkage van bijtende vloeistof uit de accu.

F. In geval van lekkage van elektrolyt, spoelen met water/neutraliserend middel; zoek medische hulp als het in contact komt met de ogen, enz.

G. Onderhoud van de machine moet gebeuren volgens de instructies van de fabrikant.

Gebruik en onderhoud van ACCUGEREEDSCHAP

A. Laad alleen op met de door de fabrikant gespecificeerde oplader. Een oplader die geschikt is voor één type ACCU kan brandgevaar opleveren wanneer deze wordt gebruikt met een ander type ACCU.

B. Gebruik alleen elektrisch gereedschap met speciaal aangewezen ACCU-pakketten. Het gebruik van andere ACCU's kan het risico op letsel en brand vergroten.

C. Wanneer de ACCU niet in gebruik is, houd deze dan uit de buurt van andere metalen voorwerpen, zoals paperclips, munten, sleutels, spijkers, schroeven of andere kleine metalen voorwerpen die een verbinding tussen de polen kunnen maken. Kortsluiting tussen de ACCU-polen kan brandwonden of brand veroorzaken.

D. Onder extreme omstandigheden kan vloeistof uit de ACCU vrijkomen; vermijd contact. Als er per ongeluk contact optreedt, spoel af met water. Als vloeistof in contact komt met de ogen, zoek dan ook medische hulp. Vloeistof die uit de BATTERIJ komt, kan irritatie of brandwonden veroorzaken.

E. Gebruik geen ACCU of gereedschap dat beschadigd of aangepast is. Beschadigde of aangepaste accu's kunnen onvoorspelbaar gedrag vertonen, wat kan leiden tot brand, explosie of risico op letsel.

F. Stel een ACCU of gereedschap niet bloot aan vuur of extreme temperaturen. Blootstelling aan vuur of temperaturen boven 130 °C kan een explosie veroorzaken.

G. Volg alle oplaadinstructies op en laad de ACCU of het gereedschap niet op buiten het in de instructies gespecificeerde temperatuurbereik. Onjuist opladen of opladen buiten het opgegeven temperatuurbereik kan de ACCU beschadigen en het risico op brand vergroten.

1.3 Veiligheidsinstructies voor installatie

A. Plaats het laadstation, inclusief alle accessoires, niet op een locatie die zich onder of binnen 60 cm van brandbaar

materiaal bevindt. Bij een storing kan het laadstation en de voeding verhit raken, wat een potentieel brandrisico kan opleveren.

B. Plaats de voeding niet op een hoogte waar het risico bestaat dat deze in water terecht kan komen. Plaats de voedingseenheid niet op de grond.

C. Sluit de voeding niet in. Gecondenseerd water kan de voedingseenheid beschadigen en het risico op een elektrische schok vergroten.

D. Van toepassing op VS/Canada. Als de voedingseenheid buitenshuis wordt geïnstalleerd: Risico op elektrische schokken. Installeer alleen op een afgedekte Klasse A GFCI-aansluiting (RCD) met een weerbestendige behuizing en zorg ervoor dat de stekkerkap gemakkelijk kan worden geplaatst en verwijderd.

E. Plaats het laadstation niet op een plek waar kans bestaat op stilstaand water.

1.4 Veiligheidsinstructies voor dagelijks gebruik

A. Houd uw handen en voeten weg van de roterende messen. Plaats uw handen of voeten niet in de buurt van of onder het product wanneer het op AAN staat.

B. Stop het product of zet het product op UIT wanneer personen, vooral kinderen of dieren, zich in het werkgebied bevinden.

C. Zorg ervoor dat er geen voorwerpen zoals stenen, takken, gereedschap of speelgoed op het gazon liggen. De messen kunnen beschadigd raken als ze dergelijke voorwerpen raken.

D. Til het product niet op of verplaats het niet wanneer het aan staat.

E. Laat het product niet in botsing komen met personen of dieren. Als een persoon of dier in de weg komt, stop het product onmiddellijk.

F. Plaats geen voorwerpen op het product of het laadstation.

G. Gebruik het product niet als de STOP-knop niet werkt.

H. Zet het product altijd op UIT wanneer het niet in gebruik is.

I. Gebruik het product niet tegelijkertijd met een opklapbare sproeier. Gebruik de Schemafunctie om overlapping te voorkomen.

J. Laat het product niet werken wanneer er stilstaand water in het werkgebied is, zoals een gebied met plassen water gevormd door zware regenval.

1.5 Veiligheidsinstructies voor onderhoud

A. Zet het product op UIT wanneer u onderhoud aan het product uitvoert.

B. Gebruik geen hogedrukreiniger om het product schoon te maken. Gebruik geen oplosmiddelen om het product schoon te maken.

C. Haal de stekker uit het laadstation voordat u het laadstation schoonmaakt of er onderhoud aan pleegt.

1.6 Accuveiligheid

Lithium-ion-accu's kunnen exploderen of brand veroorzaken als ze worden gedemonteerd, kortgesloten of worden blootgesteld aan water, vuur of hoge temperaturen. Ga voorzichtig om met de accu en demonteer of open deze niet. Vermijd elke vorm van elektrische of mechanische beschadiging. Voorkom opslag in direct zonlicht.

2. Symbolen en Stickers

Bestudeer de symbolen op het product en de etiketten zorgvuldig en begrijp hun betekenis:

	WAARSCHUWING: *Lees de gebruiksaanwijzing voordat u het product in gebruik neemt.*
STOP	***WAARSCHUWING:*** *Schakel het product uit voordat u aan de machine gaat werken of deze optilt.* *Raak het roterende mes nooit aan.*
	WAARSCHUWING: *Houd tijdens het gebruik een veilige afstand tot de machine. Houd andere personen uit de gevarenzone.*
	WAARSCHUWING: *Rijd niet op de machine.*
	Lees de gebruiksaanwijzing.
CE	*CE-conformiteitsmarkering.*
LWA 60 dB	*Geluidsvermogensniveau, bepaald volgens de Europese richtlijn voor buitengeluid.* *60 dB voor Messenschijf*
	Dit product niet als huishoudelijk afval weggooien. Zorg ervoor dat het product wordt gerecycled volgens de lokale wettelijke voorschriften.
III	*Klasse III*
	DC
	Gooi de accu niet in het vuur en stel de accu niet bloot aan een hittebron.
	Dompel de accu niet onder in water.
Li-ion	*Recyclingsymbool.*

	Het is niet toegestaan om dit accupack als huishoudelijk afval weg te gooien. Zorg ervoor dat het accupack wordt gerecycled volgens de lokale wettelijke voorschriften.
T3.15A	*Vervang de zekering overeenkomstig de opgegeven waarde.*
T2A	*Vervang de zekering overeenkomstig de opgegeven waarde.*
	Klasse II-constructie.
IPX4	*Beschermingsgraden geboden door behuizingen (IP-code)*
IPX5	
IP67	
	Afneembare voedingseenheid
	SMPS met een kortsluitingsbestendige veiligheidsvoorziening scheidingstransformator
	SMPS (schakelende voedingseenheid)
cosφ:0.56	*Vermogensfactor*
VI	*Energie-efficiëntie niveau 6*
	Om aan te geven dat de voedingseenheid mag niet worden gebruikt als de pennen van het stekkerdeel zijn beschadigd.
	LET OP: Raak het draaiende mes niet aan
Max. 4800 min⁻¹	*Max 4800 min^{-1}*
106mm	*φ 106 mm voor Trimschoijvenblad*

Symbolen op het robotscherm

	Aan/uit
START	*Start-knop*
HOME	*Home-knop*
OK	*OK-knop*
	Pincode instelling
	Tijdinstelling-
	Bluetooth
	Wi-Fi

3. Inhoud en Specificaties

3.1 Inhoud van de doos

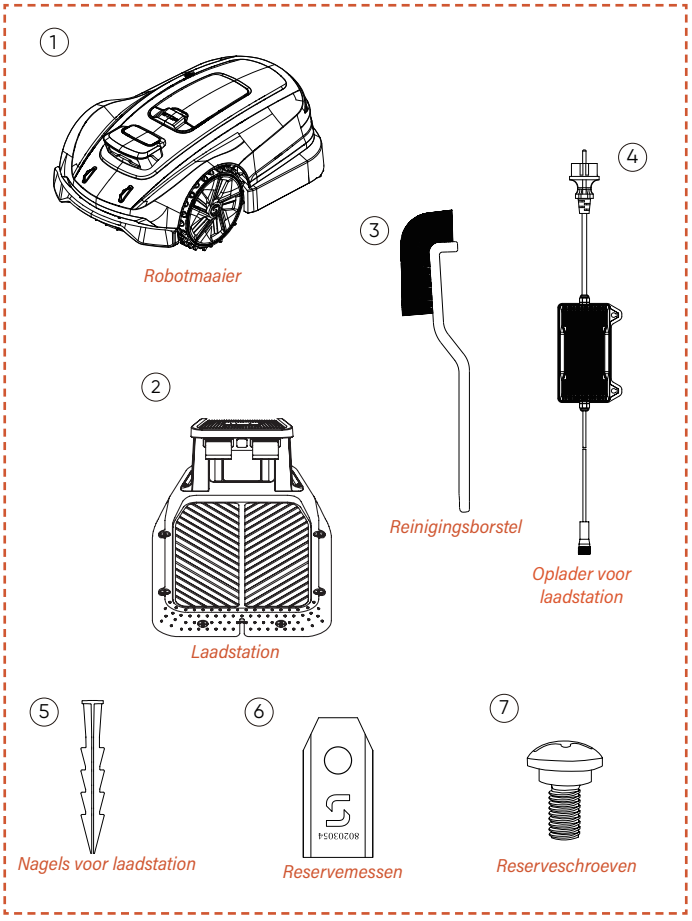

Robotmaaier*1
Laadstation*1
Reinigingsborstel*1
Oplader voor Laadstation*1
Spijkers voor Laadstation*8
Reserve messen*6
Reserve schroeven*6

3.2 Onderdelen en functies

Bovenaanzicht

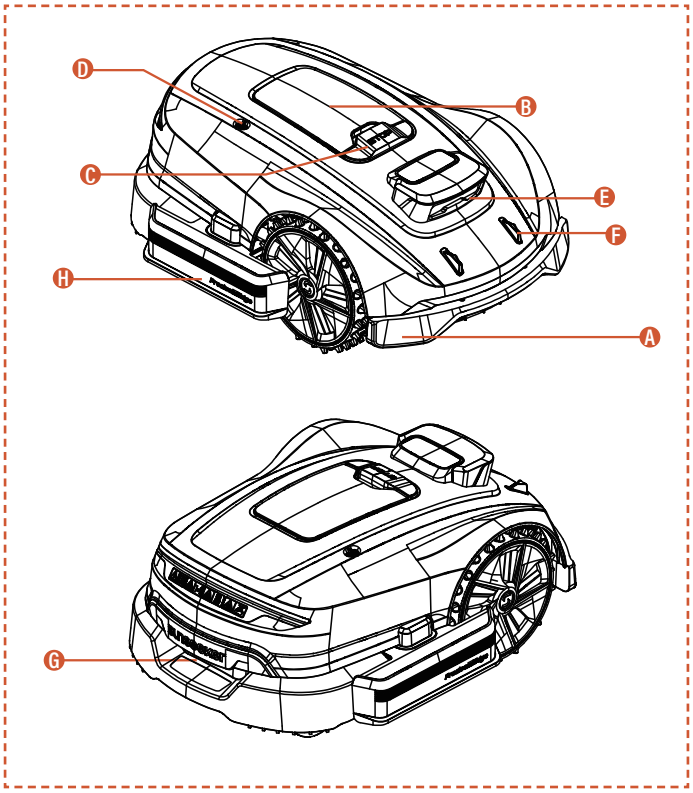

Onderaanzicht

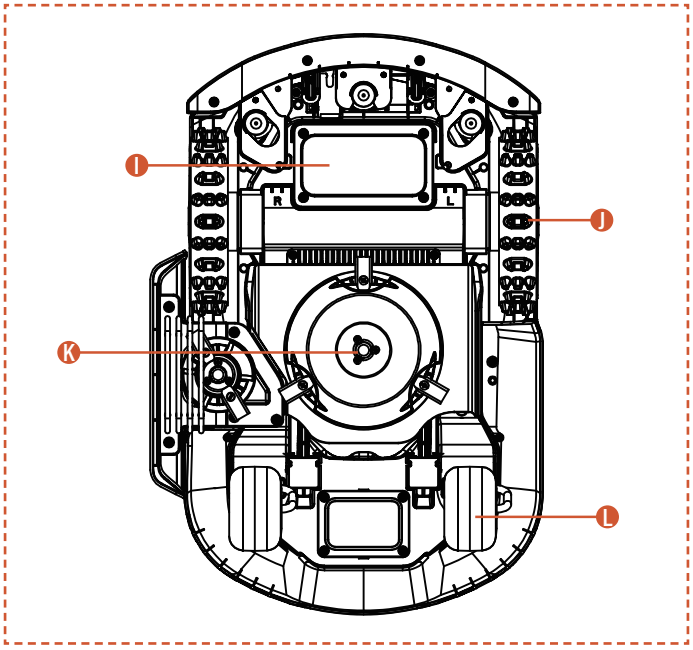

Opmerking

Dompel de machine niet onder in water, dit kan de onderdelen beschadigen en de garantie binnen de aangegeven periode ongeldig maken.

A. Botsingsbuffer
Wanneer er geen visuele positionering beschikbaar is, zorgt de botsingsbumper ervoor dat de machine normaal blijft werken.

B. Bedieningspaneel
Het paneel om het apparaat aan en uit te schakelen, om het apparaat te laten werken of terug te keren; enz. Het paneel bevindt zich onder de beschermkap.
Sluit het beschermende deksel na gebruik van het bedieningspaneel.

C. STOP-knop
Noodstopknop om de machine te stoppen in geval van een dringende situatie.

D. Regen Sensor
De regensensor detecteert regen en zorgt ervoor dat de machine automatisch terugkeert naar het laadstation om regen te vermijden, afhankelijk van de gebruikersinstellingen.

E. Binoculaire camera
De AI-ondersteunde binoculaire camera helpt de maaier bij het detecteren en vermijden van obstakels.

F. Oplaadelektroden
De oplaadelektroden op de machine verbinden met die op het laadstation om de batterij van de machine op te laden.

G. Handgreep
Comfortabele handgreep.

H. Trimmesschijf
Stelt het apparaat in staat om gazonranden efficiënter te trimmen.

I. Accucompartiment
Het compartiment voor het opbergen van de batterij.

J. Roterende Snijplaat
Apparaat voor het maaien van het gazon wanneer de machine in werking is.

K. Aandrijfwielen
Zorgen voor de aandrijving van de machine en bieden uitstekende terreinvaardigheid.

L. Zwenkwiel
Roteert om te helpen bij beweging en richting.

3.3 Specificaties

TECHNISCHE SPECIFICATIES	X3 Gen 2 - 800 RMX803N20V	
Begrenzingsdraad	Draadloos/randloos	
Max. maaigebied	800 m^2	
Maaihoogte min/max	20-60 mm	
Hoogteverstelling	Handmatig	
Maaibreedte	200 mm	
Accucapaciteit	5 Ah	
Gebruikersinterface	App en toetsenborddisplay	
Max helling	17° (30%)	
Afmetingen van robot	621 * 420 * 247 mm	
Certificaten	CE RoHS	
Nettogewicht	10,55 kg	
Geluidsvermogensniveau LWA	60 dB (A)	
Onzekerheden geluidsvermogen KWA	3 dB(A)	
Geluidsdrukniveau LpA	52 dB (A)	
Onzekerheden geluidsvermogen KpA	3 dB(A)	
Geluidsvermogensniveau LWA voor Trimmesschijf:	75 dB(A)	
Geluidsvermogen Onzekerheden KWA voor Trimmesschijf:	3 dB(A)	
Geluidsdrukniveau LpA voor Trimmesschijf:	67 dB (A)	
Geluidsvermogen Onzekerheden KpA voor Trimmesschijf:	3 dB(A)	
KENMERKEN		
Wi-Fi / Bluetooth	J	
Draadvrije kaartconfiguratie	J	
Padplanning	3 opties	
AONavi2.0 (netRTK+VSLAM)	J	
Super Wi-Fi	J	
Vision AI	J	
Voorwielaandrijving	J	
Eco-modus	J	
Nachtmodus*	N	
FOTA	J	
Snelle terugkeer naar laadstation	J	
Multi-zones	J	
Werkschema	Automatische of handmatige instelling	
Stootsensor	J	
Waterreiniging	J	
GPS en 4G-module	J	
Google Assistant en Amazon Alexa	J	
Pincode	J	
Hef- en kantelsensor	J	
Regensensor	J	
ACCESSOIRES		
Reserve mes & Reserve schroeven	6 stuks	
Nagels voor laadstation	8 stuks	
Oplader voor laadstation	2 A (CGF252)	
Reinigingsborstel	1 stuk	
Wi-Fi en Bluetooth	Frequentieband(en)	Maximaal uitgangsvermogen
	BT: 2402~2480MHz	BT BDR+EDR: 8,99 dBm Max. BT BLE: 7,35 dBm Max.
	Wi-Fi 2.4 GHz: 2412~2472 MHz	Wi-Fi 2.4 GHz: 18,98 dBm Max.
	Wi-Fi 5,2 GHz: 5180~5240MHz	Wi-Fi 5,2 GHz: 15,68 dBm Max.
	Wi-Fi 5,3 GHz: 5260~5320MHz	Wi-Fi 5,3 GHz: 15,26 dBm Max.
	Wi-Fi 5,6 GHz: 5500~5700MHz	Wi-Fi 5,6 GHz: 16,04 dBm Max.
	Wi-Fi 5,8 GHz: 5745~5825MHz	Wi-Fi 5,8 GHz: 13,07 dBm Max.
2,4GHz Communicatie	Frequentieband(en)	Maximaal uitgangsvermogen
	2402-2480 MHz	20,0 dBm

** Opmerking: Als de lokale regelgeving het gebruik van robotmaaiers 's nachts verbiedt, zorg er dan voor dat de nachtmodus uitgeschakeld blijft om niet in strijd te zijn met de regelgeving.*

4. Installatie en Kaartaanmaak

Sunseeker's geavanceerde hardware en software (intelligente algoritmen) verbeteren aanzienlijk het vermogen van de maaier om de omgeving te herkennen, de positioneringsnauwkeurigheid en de algehele prestaties. Al die tijd integreert Sunseeker AONavi (Always-On Navigation) naadloos RTK-GNSS-satellietpositionering met VSLAM-visuele technologie, waardoor de robotmaaier in staat is om positionerings- en navigatietaken uit te voeren in diverse scenario's, inclusief complexe omgevingen.

Met de vooruitgang van Sunseeker's technologie is AONavi volledig geüpgraded, wat heeft geleid tot de geboorte van AONavi2.0. Deze technologie combineert netRTK met VSLAM-visuele technologie, waardoor centimeterprecieze positionering mogelijk is zonder fysieke RTK-stations. Dit verbetert niet alleen de positioneringsnauwkeurigheid, maar verkort ook aanzienlijk de installatietijd. Uitgerust met Sunseeker AONavi2.0-technologie kan de robotmaaier stabiele satellietsignalen ontvangen voor realtime positionering, terwijl tegelijkertijd virtuele grenzen kunnen worden ingesteld voor Sunseeker-maaiers. Dit zorgt voor een hoogwaardig gazononderhoud en biedt u een handige en betrouwbare maai-ervaring.

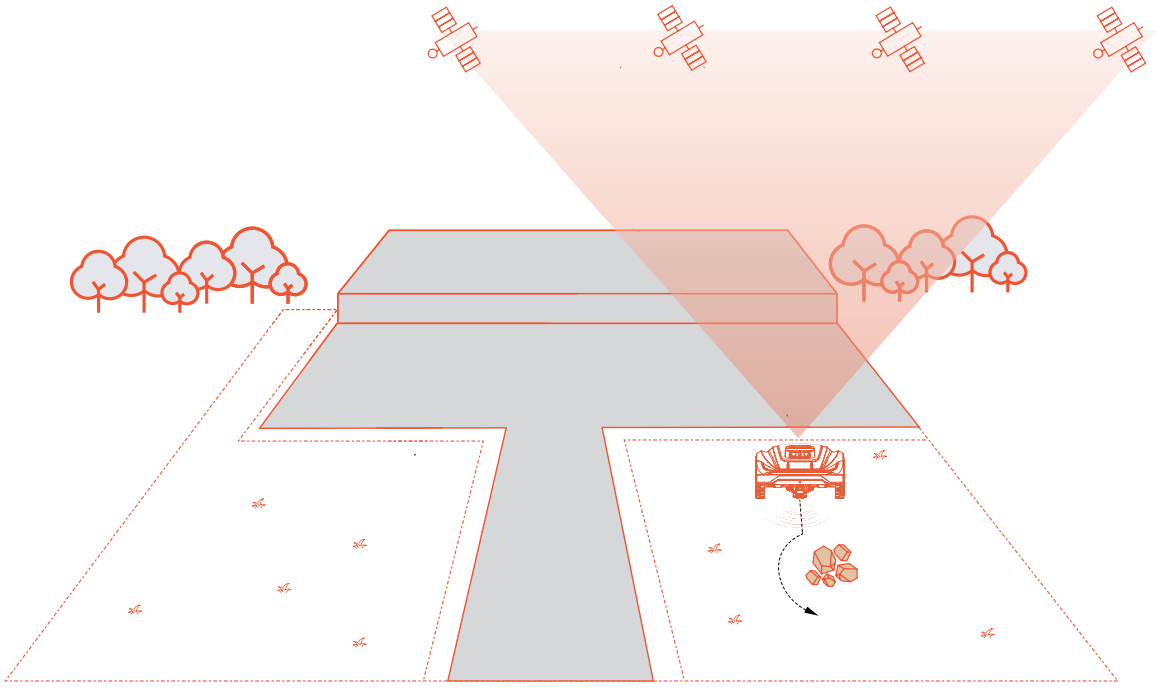

4.1 Voorbereidingen

De Sunseeker-app installeren

Opmerking

Indien nodig zal de App toegang vragen tot Bluetooth en Wi-Fi of 4G-netwerken. Om een correcte installatie en toekomstige functionaliteit te garanderen, verleen toegang tot deze functies.

Scan de QR-code om de Robotic Mower App te downloaden, of zoek naar "Sunseeker Robot" in de Google Play Store (Android) of de Apple App Store (iOS). Na installatie, maak een nieuw account aan en meld je aan.

iOS **Android**

Voorbereiden van de maaier

Zorg ervoor dat Bluetooth op uw telefoon is ingeschakeld en scan de SN QR-code van de machine om het model te identificeren en verder te gaan met de bijbehorende installatiehandleiding.

Het gazon voorbereiden

A. Verwijder vuil, hopen bladeren, speelgoed, draden, stenen of andere obstakels.

B. Zorg voor de veiligheid dat kinderen en huisdieren zich niet op het gazon bevinden.

C. Maai uw gazon tot een hoogte van maximaal 6 cm voordat u de robotmaaier gebruikt.

D. Totale gazonoppervlakte is maximaal 800 m^2.

E. Als er smalle doorgangen zijn binnen het werkgebied, zorg er dan voor dat de doorgangsbreedte meer dan 80 cm bedraagt.

Aanbevolen gazontypes worden weergegeven in de onderstaande afbeeldingen:

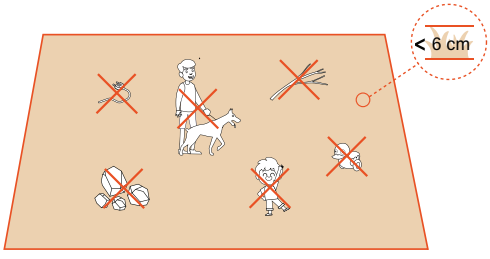

4.2 De maaier activeren

De maaier vooraf opladen

A. Kies een plek met een stopcontact, sluit de adapter van het laadstation aan en schakel het laadstation in.

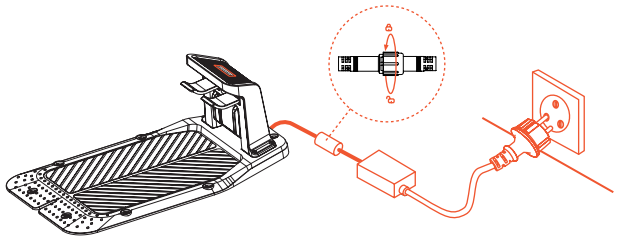

B. Duw de maaier in het oplaadstation en zorg ervoor dat de oplaadelektroden goed verbinden. Het groene licht op het laadstation dat knippert, geeft aan dat er normaal wordt opgeladen. Wanneer de maaier volledig is opgeladen, blijft het indicatorlicht stevig groen branden.

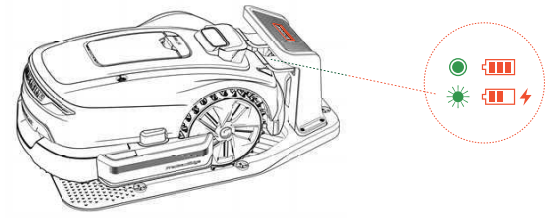

C. Als het batterijniveau van de maaier boven 80% is, mag u deze stap overslaan.

Opmerking

- Als het indicatielampje uit blijft, zelfs wanneer er correct stroom wordt geleverd, neem dan contact op met de klantenservice.

Activeer de maaier

A. Zodra de machine succesvol is opgeladen op het laadstation, schakelt deze automatisch aan. U kunt het ook handmatig inschakelen door de aan/uit-knop ingedrukt te houden.

B. Voer de standaard pincode "0000" in. Druk telkens op "OK" na het invoeren van "0" om het proces te voltooien.

C. Als u het wachtwoord wilt wijzigen, houdt u tegelijkertijd de START- en HOME-knop ingedrukt om het wachtwoord te veranderen. Voor meer gedetailleerde informatie, verwijzen wij u naar 5.1 Weergave en Bediening van de Maaimachine.

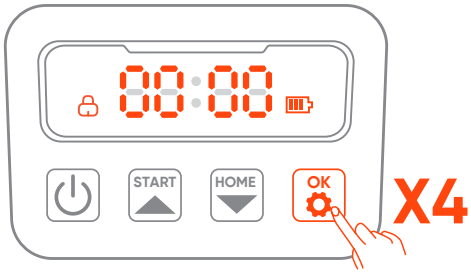

4.3 App-verbinding

Opmerking

De volgende afbeeldingen met betrekking tot de app zijn uitsluitend voor demonstratiedoeleinden. De beschikbare opties kunnen variëren, afhankelijk van de softwareversie.

Voorbereiding

A. Zorg ervoor dat de machine op het oplaadstation staat, correct oplaadt, ingeschakeld is en de pincode is ingevoerd.

B. Zorg ervoor dat Bluetooth op uw telefoon is ingeschakeld. Zorg ervoor dat uw apparaat is verbonden met een 4G-netwerk.

C. Om een betere netwerkervaring te garanderen, kunt u Wi-Fi configureren voor uw maaier.

App-verbinding

A. Scan de SN QR-code van de machine om uw robotgrasmaaier toe te voegen. Als scannen niet mogelijk is, kunt u ook verbinding maken via Bluetooth. Als u de QR-code al hebt gescand tijdens de stap 'De maaier voorbereiden', zal de maaier automatisch worden gekoppeld aan de app zodra Bluetooth op uw telefoon is ingeschakeld, waardoor een extra scan niet nodig is.

B. Na succesvolle koppeling voert u de standaard PIN-code "0000" in. De pincode kan via de telefoon worden gewijzigd.

C. Zorg ervoor dat uw apparaat verbonden is met een 4G-netwerk.

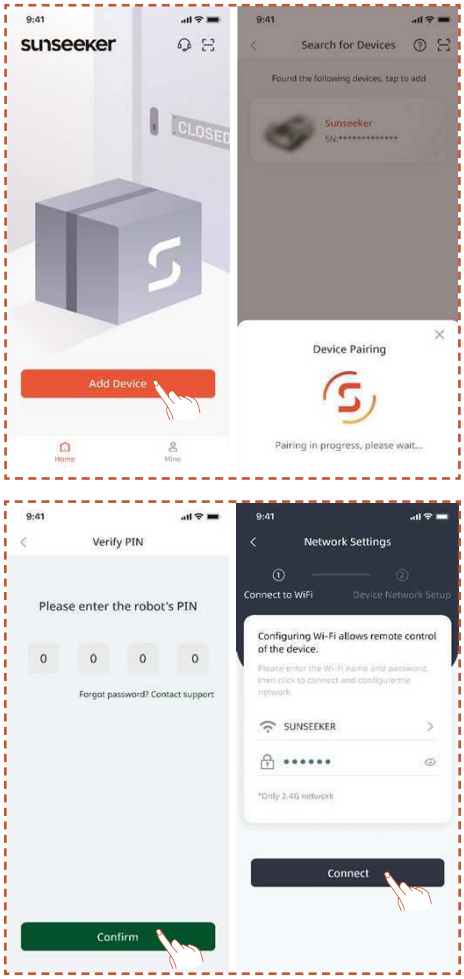

4.4 Het laadstation installeren

Opmerking

Als u niet zeker weet waar u uw laadstation moet plaatsen, kunt u de onderstaande stappen volgen om een locatie met een sterker signaal te vinden.

Een geschikte locatie zoeken

A. Volg de instructies in de app om de maaier op afstand te bedienen, controleer de signaalsterkte in verschillende gebieden en vind een geschikte locatie voor het installeren van het laadstation.

B. Om ervoor te zorgen dat de maaier succesvol kan vertrekken en terugkeren naar het laadstation, installeert u het laadstation op een open, vlakke niet-verharde ondergrond.

C. Het laadstation kan zowel binnen als buiten het werkgebied van de maaier worden geplaatst. Om veiligheidsredenen wordt het aanbevolen de laadkabel buiten het maaigebied te houden.

D. Er mogen geen obstakels binnen 1,5 m voor het laadstation staan.

E. Als er gras is, moet dit korter zijn dan 6 cm.

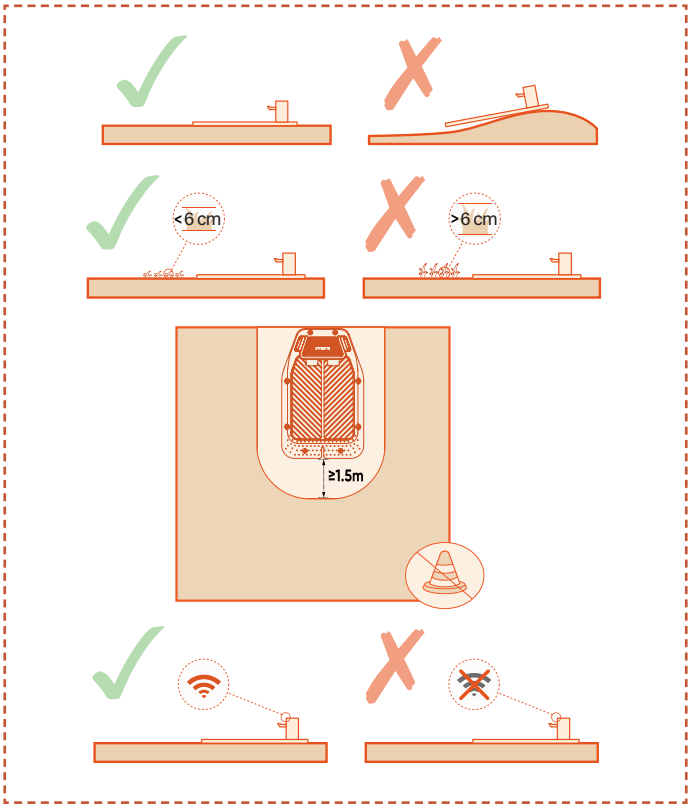

F. Zorg ervoor dat het gebied boven het laadstation zo open mogelijk is, vrij van bomen, gebouwen of andere obstakels.

G. Als volledige openheid aan alle kanten niet mogelijk is, probeer dan voor maaiers op het noordelijk halfrond de zuidelijke hemel vrij te houden; voor maaiers op het zuidelijk halfrond, zorg ervoor dat de noordelijke hemel zo open mogelijk is.

Installeer het laadstation

A. Een hamer of een vergelijkbaar gereedschap kan worden gebruikt om het laadstation op niet-verharde, vlakke grond vast te slaan.

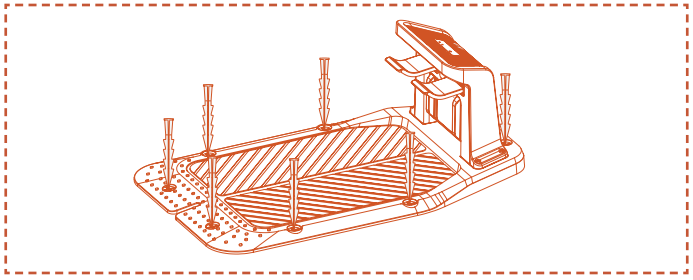

B. Sluit de oplaadkabel van het oplaadstation aan op de lader en steek deze vervolgens in het stopcontact. Op dit moment blijft het groene lampje op het laadstation continu branden, wat aangeeft dat het station is ingeschakeld.

C. Om veiligheidsredenen wordt aanbevolen de oplaadkabel buiten het maaigebied te houden. Als er een aanzienlijke afstand is tussen het laadstation en de stroomvoorziening, zorg er dan voor dat de stroomkabel stevig aan de grond of muur is bevestigd om een veilige werking te garanderen.

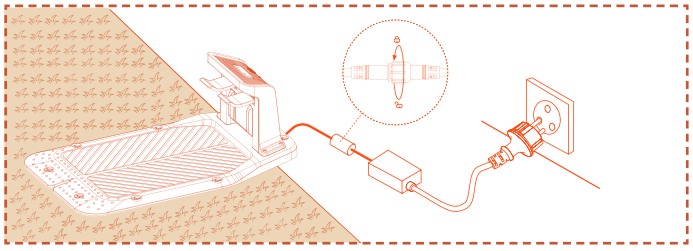

4.5 Kaartconfiguratie

Opmerking

De volgende afbeeldingen met betrekking tot de app zijn uitsluitend voor demonstratiedoeleinden. De beschikbare opties kunnen variëren, afhankelijk van de softwareversie.

Voorbereiding

A. Zorg ervoor dat de machine is ingeschakeld en succesvol verbonden is met 4G- en Bluetooth-signalen.

B. Zorg ervoor dat de machine op het oplaadstation staat, correct oplaadt en dat het batterijniveau boven de 50% is.

C. Een geschikte werkzone, het laadstation en de antenne zijn noodzakelijk voor het aanmaken van een complete kaart.

D. Als alle bovenstaande taken gereed zijn, klik dan op **Kaart Maken**.

E. Als de machine opnieuw is opgestart, zorg er dan voor dat deze op het oplaadstation staat voordat u het inrichtingsproces start.

Werkgebied instellen

A. Klik op **Werkzone**. De maaier verlaat automatisch het laadstation en beweegt 1,5 meter vooruit zonder handmatige tussenkomst.

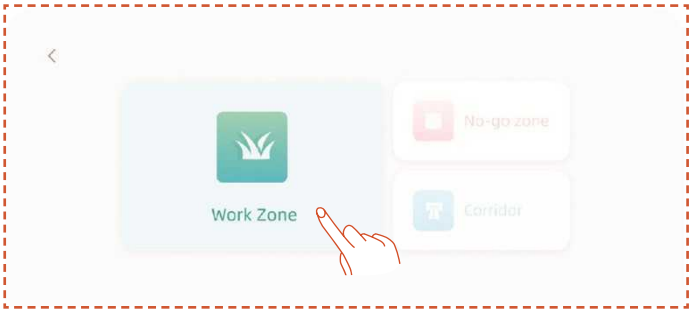

B. Wij raden aan om eerst de robot naar de rand van het gazon te sturen, de voorkant aan te passen om tegen de klok in te mappen, en vervolgens op **Start met mappen** te klikken.

C. Zodra de maaier aan de grens van het werkgebied is gepositioneerd en de hoek is ingesteld, klik op **Start met in kaart brengen**.

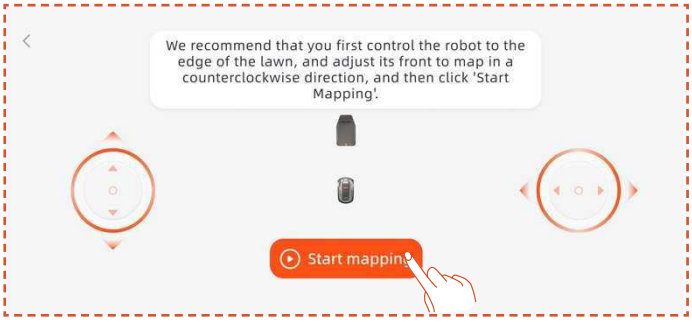

Automatische Mapping

Wanneer de machine herkent dat deze zich in een gazongebied bevindt en de voorwaarden voor automatische mapping zijn vervuld, zal het **Auto**-pictogram knipperen. Tik op **Automatisch** om automatische mapping te starten.

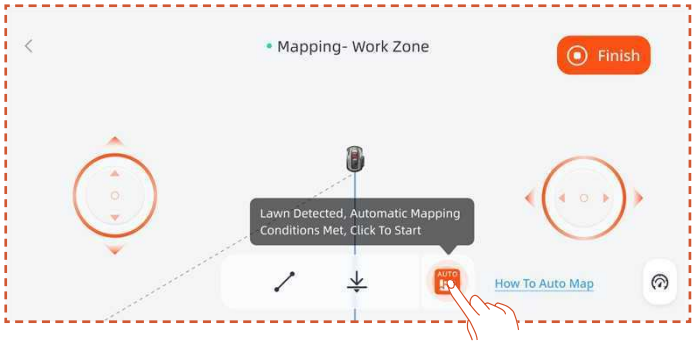

Tik op de **Pauzeren** knop in de app om het in kaart brengen te pauzeren.

Nadat u hebt gecontroleerd of de robot normaal functioneert zonder fouten, tikt u op de knop **Auto** in de APP-interface om het automatisch in kaart brengen te hervatten.

Opmerking

- Wij raden aan om de maaier tijdens het in kaart brengen te volgen. Als de maaier de grenzen niet nauwkeurig kan detecteren, kunt u op elk moment de automatische mappingmodus verlaten en overschakelen naar handmatige besturing.

- Om de kaartefficiëntie te garanderen, zorg ervoor dat de maaier begint met het in kaart brengen door weg te rijden vanaf het oplaadstation.

Handmatige Kaartregistratie

Tik op **Handmatig** om over te schakelen naar de handmatige karteringsmodus.

Bestuur de maaier op afstand en loop langs de rand om de werkzone te creëren.

- Als uw werkgebied hekken, muren of andere fysieke grenzen bevat, houd dan tijdens het op afstand in kaart brengen minimaal 5 cm afstand langs de grens.

– Als uw werkgebied elementen bevat zoals zwembaden, greppels of kliffen, houd dan tijdens het in kaart brengen een minimale afstand van 15 cm aan.

- Als de grens van uw werkgebied niet uit gras bestaat, zoals een stenen pad, en de grens even hoog is als het gras, kunt u de functie **Grens Oversteken** gebruiken. Bij gebruik van deze functie houdt de maaier ongeveer tweederde van zichzelf op het gras om langs de rand te rijden. Na voltooiing van het in kaart brengen zal de maaier de gemarkeerde grens volgen om te maaien.

- Als de grens van uw werkgebied een rechte lijn is, kunt u de functie **Recht** selecteren en vervolgens de maaier naar het einde van de rechte grens verplaatsen. Er wordt automatisch een rechte grenslijn gegenereerd op de start- en eindpunten waar de rechte lijnfunctie wordt geactiveerd.

Opmerking

Het wordt aanbevolen om op Voltooien te klikken alleen nadat het pad volledig is gesloten. Als het pad niet is gesloten, maar de kaartconfiguratie toch moet worden afgerond, klik op Voltooien en selecteer vervolgens Automatisch sluiten. De gegenereerde kaart zal automatisch de begin- en eindpunten verbinden om ervoor te zorgen dat het werkgebied correct wordt afgesloten.

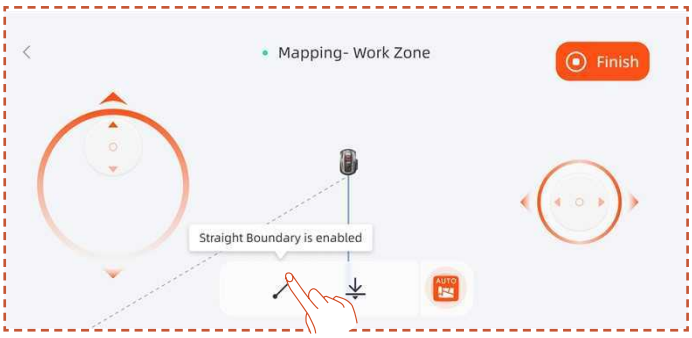

Nadat u het in kaart brengen hebt voltooid, kunt u, als u de grens wilt wijzigen, op **Meer Toevoegen** klikken en **Grens Bewerken** selecteren om wijzigingen aan te brengen.

A. Bestuur de robot op afstand naar het startpunt van de grensaanpassing en klik vervolgens op de startknop. Bij het aanpassen van de grens moet de robot tegen de klok in worden bestuurd.

B. Bestuur de robot op afstand naar het eindpunt van de grensaanpassing, zorg ervoor dat deze de oorspronkelijke kaartgrens kruist, en klik vervolgens op de knop **Voltooien**.

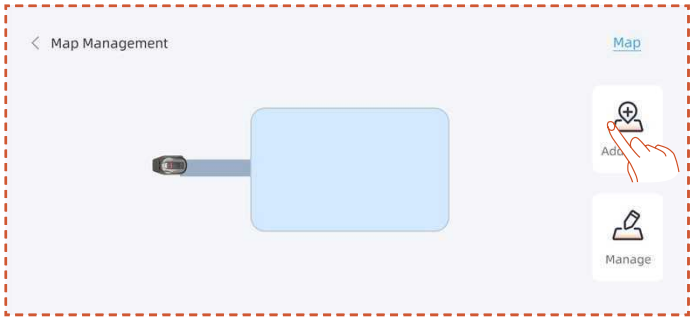

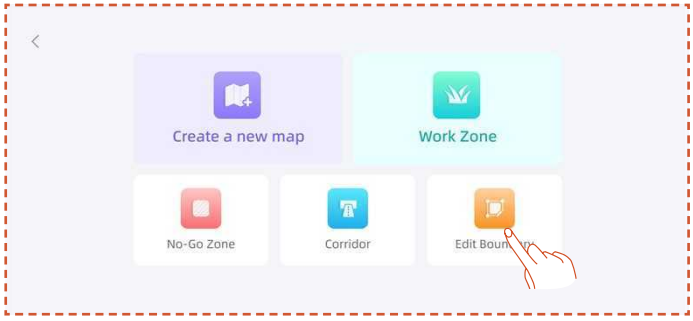

No-go zone aanmaken

Als uw werkgebied een zwembad of andere zones bevat waar de maaier niet mag komen, wordt het aanbevolen om een Afgesloten zone te creëren. Dit genereert een virtuele grens en beschermt deze gebieden.

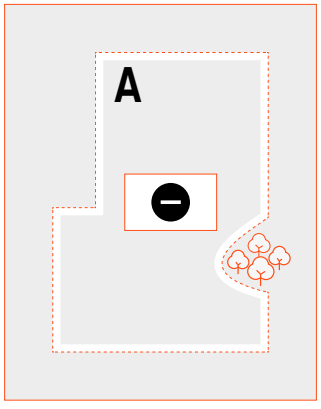

A. Klik op **Verboden zone**.

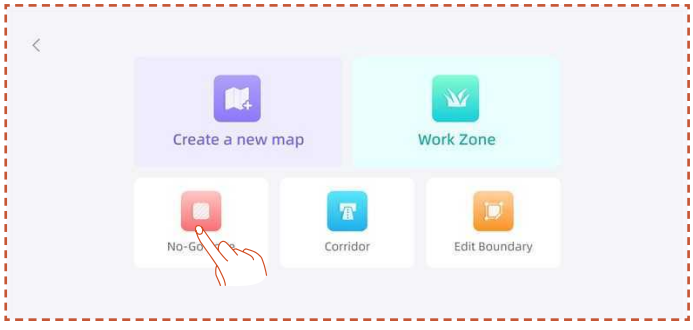

B. Bestuur de grasmaaiker op afstand naar het startpunt waar de No-Go Zone moet worden aangemaakt en klik vervolgens op **Start met Inmeten**.

C. Bestuur de maaier op afstand om het gebied te sluiten en klik vervolgens op **Voltooien**.

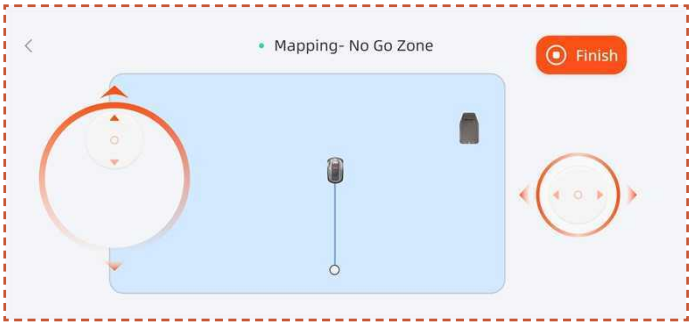

Meerdere werkgebieden aanmaken

Als uw gazon moet worden opgedeeld in meerdere werkgebieden, kunt u meerdere werkgebieden en doorgangen aanmaken.

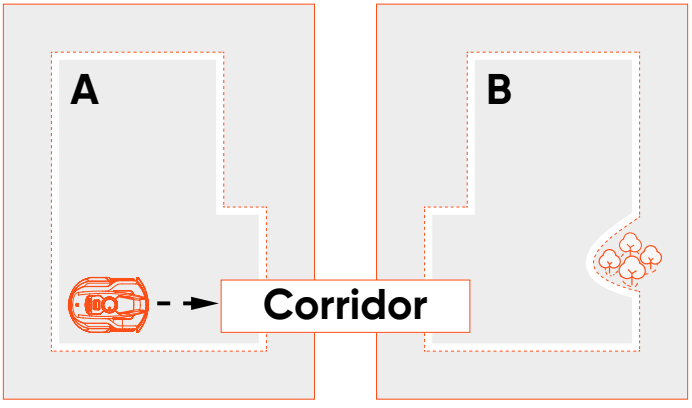

Na het maken van het eerste werkgebied, kunt u een corridor toevoegen en vervolgens het tweede werkgebied aanmaken:

A. Klik op **Corridor**.

B. Bestuur de maaier op afstand naar de locatie waar de corridor moet worden aangelegd en klik vervolgens op **Start met in kaart brengen**. Zorg ervoor dat de corridor overlapt met het eerste werkgebied.

C. Bestuur de maaier op afstand naar het einde van de gang en klik vervolgens op **Voltooien**.

D. Creëer de tweede werkzone en zorg ervoor dat de corridor overlapt met de tweede werkzone.

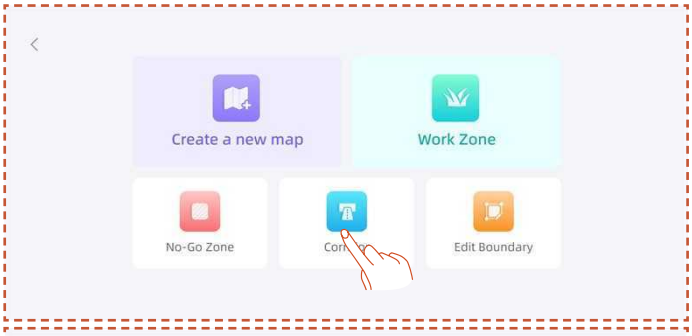

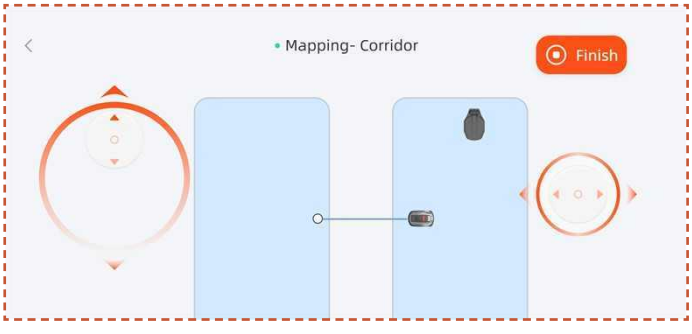

Na het aanmaken van het eerste werkgebied, kunt u het tweede werkgebied toevoegen en vervolgens de corridor aanmaken:

A. Klik op **Werkzone**.

B. Bestuur de maaier op afstand naar de locatie waar de tweede werkzone moet worden aangemaakt en maak de tweede werkzone aan.

C. Creëer een corridor tussen de twee werkzones, waarbij de corridor overlapt met beide werkzones.

Opmerking

- Bij het aanmaken van meerdere werkgebieden is het beter om te voorkomen dat het tweede werkgebied overlapt met het eerste. Als de overlapping te groot is, worden de twee gebieden automatisch samengevoegd tot één werkgebied.

- Als de corridor niet overlapt met een werkgebied of als er geen corridor tussen de twee werkgebieden is gemaakt, kan de maaier moeite hebben om terug te keren naar het laadstation of om zijn taken correct uit te voeren.

Beheer

U kunt tevens werkgebieden samenvoegen, splitsen, hernoemen en verwijderen, evenals corridors of afgesloten zones verwijderen. Deze handelingen kunnen worden uitgevoerd onder **Details > Kaartbeheer > Beheer**.

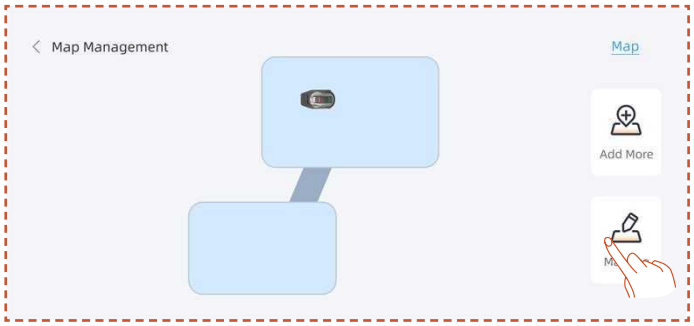

4.6 netRTK-instellingen

De **netRTK**-functie wordt automatisch geactiveerd nadat de maaier is ingeschakeld. U hoeft de maaier niet handmatig met netRTK te verbinden. Als de verbinding onstabiel is, kunt u de verbindingsstatus controleren in **Netwerkinstellingen**.

Voor een betere netwerkervaring kunt u optioneel Wi-Fi configureren voor uw maaier en oplader.

Ga naar het **Instellingen > Apparaat** scherm en tik op **Netwerkinstellingen**. U kunt de verbindingsstatus van uw Wi-Fi en 4G controleren.

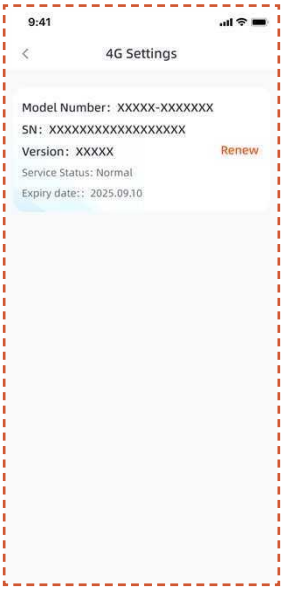

- In de **RTK-instellingen** kunt u de RTK-modus wijzigen of de service vernieuwen. De gratis serviceperiode begint vanaf de datum waarop het product voor het eerst wordt geactiveerd en succesvol verbinding maakt met de netRTK-service. Vanaf deze datum hebben X3 Gen 2-gebruikers recht op 2 jaar gratis gebruik.

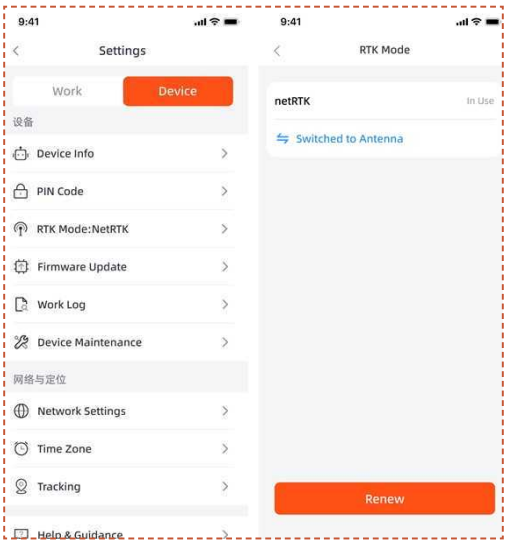

Voordat de gratis netRTK-serviceperiode afloopt, ontvangt u een herinnering over de naderende vervaldatum van de service. Om de service te blijven gebruiken, moet u de verlengingsbetaling voltooien via de bijbehorende app. De service wordt hersteld zodra de betaling succesvol is afgerond.

Na afloop van de gratis proefperiode kunt u, indien u de **netRTK**-service wilt blijven gebruiken, hier verlengen.

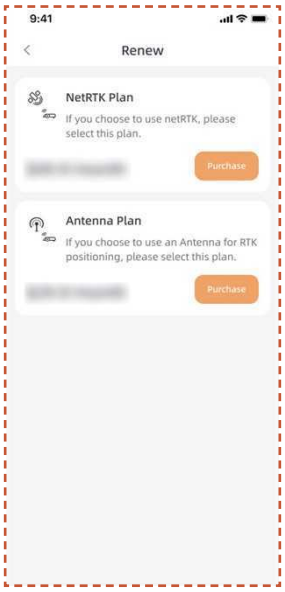

Als u ervoor kiest om de netRTK-service niet te verlengen, kunt u ook een speciale antenne-accessoire voor dit product aanschaffen en het apparaat gebruiken via positioneringsmethoden die door de accessoire worden ondersteund (specifieke functies en serviceregels zijn onderworpen aan de gebruikershandleiding van de accessoire).

5. Dagelijkse Bediening

5.1 Display en bediening op de maaier

Display

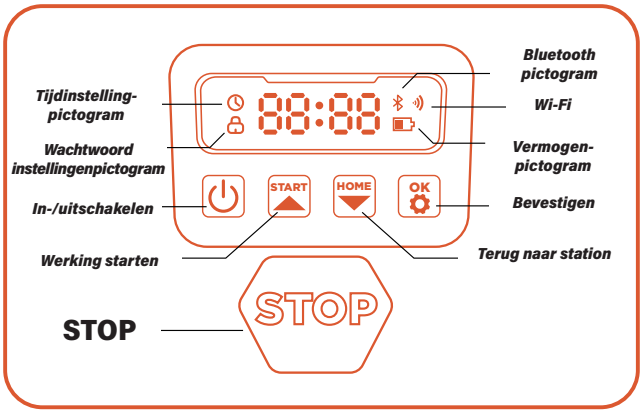

Vermogen-pictogram: Het batterijvermogen-pictogram geeft het resterend vermogen van de machine weer. Dit pictogram met 1 balk geeft aan dat het vermogen 30% of lager is, met 2 balken geeft het aan dat het resterende vermogen tussen 31-66% ligt, en met 3 balken geeft het een vermogen van 67% of hoger aan.

Wi-Fi-pictogram: Het Wi-Fi-pictogram geeft aan of de machine succesvol is verbonden met Wi-Fi.

Bluetooth-pictogram: Het Bluetooth-pictogram geeft aan of de machine succesvol is verbonden met Bluetooth.

Tijdinstelling-pictogram: Het tijdinstellingpictogram geeft aan dat de machine in de tijdinstellingsmodus is.

Wachtwoordinstelling-pictogram: Het slot-pictogram licht op wanneer u een wachtwoord moet invoeren of het wachtwoord van de machine moet wijzigen.

Dashboardweergave: Het dashboard toont de verschillende statussen en modi waarin de machine zich bevindt:

. **Stand-by:** De machine staat in stand-by en voert . momenteel geen taken uit.

. **Looplicht:** De machine is in werking. Op dit moment draait de schijf op hoge snelheid. Blijf op veilige afstand.

. **----:** Wanneer de regenonderbreking is ingeschakeld, detecteert de machine regen, stopt het huidige werk en keert terug naar het laadstation.

. **stop:** De noodstopknop op de machine is ingedrukt.

Basisbediening

Inschakelen: Houd de aan/uit-knop 2 sec ingedrukt.

Uitschakelen: Houd de aan/uit-knop 3 sec ingedrukt.

Bij het uitschakelen verschijnt het woord "bye" op het dashboard, waarna het scherm uitgaat.

Werking starten: Druk op de START-knop en vervolgens op OK.

Terug naar station: Druk op de HOME-knop en vervolgens op OK.

Maaier stoppen: Druk op STOP.

STOP-modus verlaten: Druk op de START-knop en vervolgens op OK, of druk op de HOME-knop en vervolgens op OK.

Maaier herstarten: Houd de aan/uit-knop 10 seconden ingedrukt om de machine uit te schakelen en zet hem vervolgens weer aan, of duw de machine direct in het laadstation en zorg ervoor dat de oplaadelektroden correct zijn aangesloten.

Opmerking

- Als de maaier opnieuw start, zorg er dan voor dat er minstens 1,5 meter vlakke, obstakelvrije ruimte voor hem is.

- Als het werkgebied valgevaarlijke zones bevat, zoals zwembaden of verhoogde randen, wordt het aanbevolen de maaier tijdens het herstarten op het laadstation te laten staan, of deze na het herstarten naar het station te laten terugkeren voor positiekalibratie.

5.2 De pincode wijzigen

Als de maaier vergrendeld is, voer de pincode in voordat u deze handmatig bedient. De standaardcode kan ook worden gewijzigd via de SunseekerRobot-app.

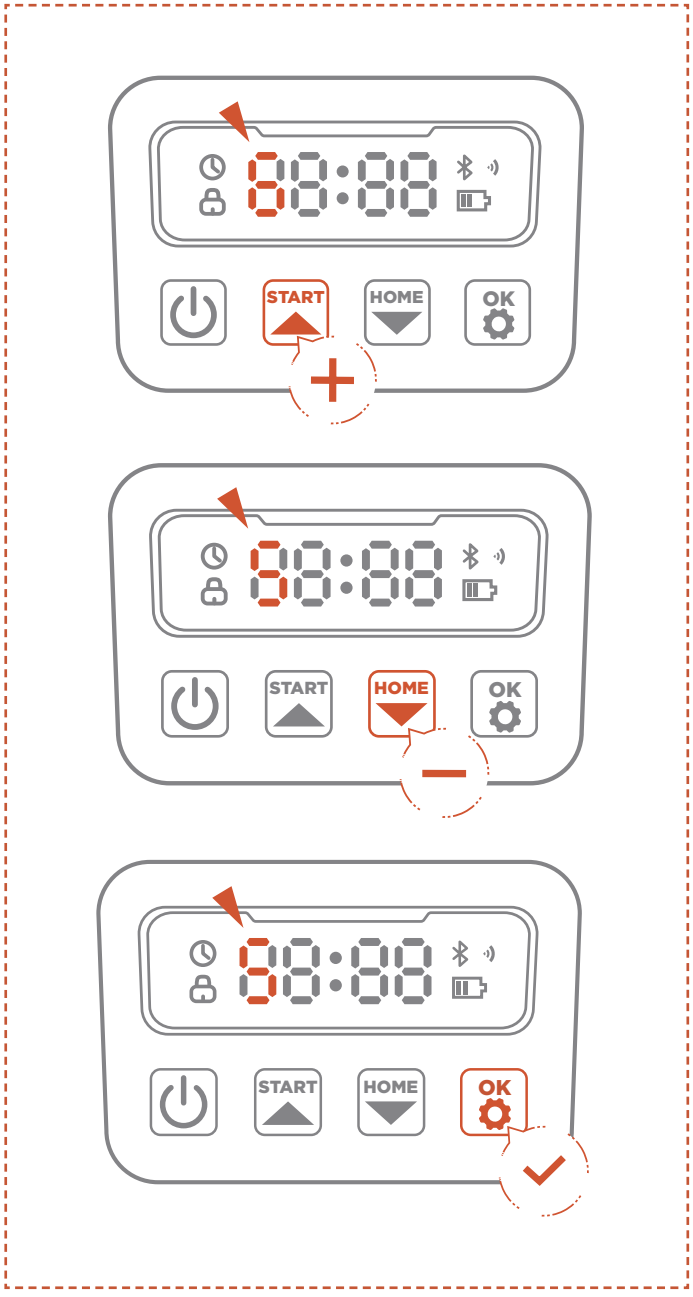

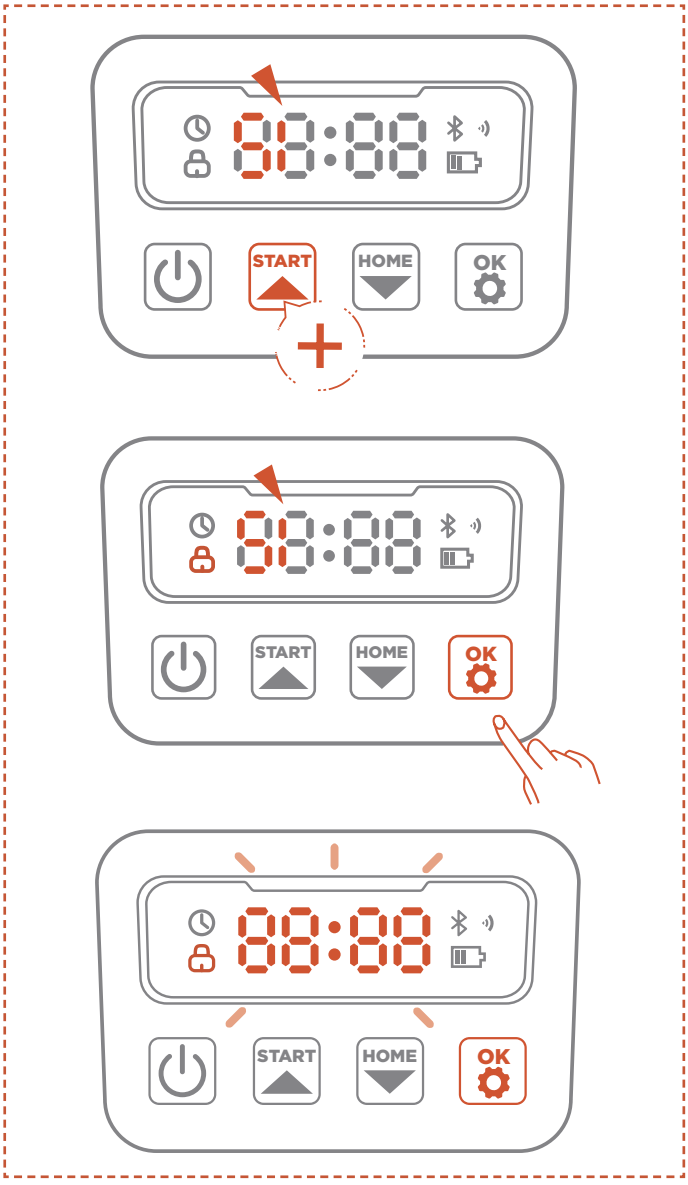

A. Houd de START- en HOME-knoppen 3 seconden ingedrukt.

B. Wanneer PIN1 wordt weergegeven en nadat "0---" verschijnt, voert u het oude wachtwoord in.

C. Wanneer PIN2 wordt weergegeven en nadat "0---" verschijnt, voer het nieuwe wachtwoord in. Druk op OK om te bevestigen.

Opmerking

Als de pincode verkeerd is ingevoerd, verschijnt "ERR" op het display.

5.3 Schema instellen

Opmerking

De volgende afbeeldingen met betrekking tot de app zijn uitsluitend voor demonstratiedoeleinden. De beschikbare opties kunnen variëren, afhankelijk van de softwareversie.

Aanbevolen schema

De maaier genereert automatisch een maaischema op basis van de zonsopgang- en zonsondergangtijden op uw locatie. Aanbevolen schema wordt standaard ingeschakeld.

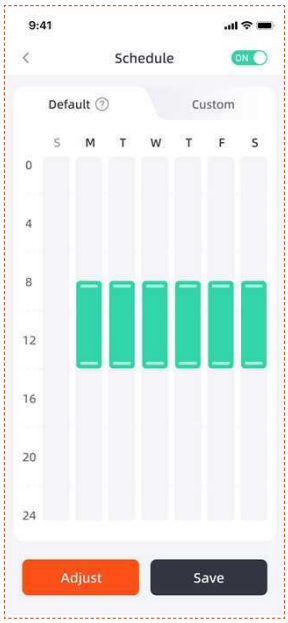

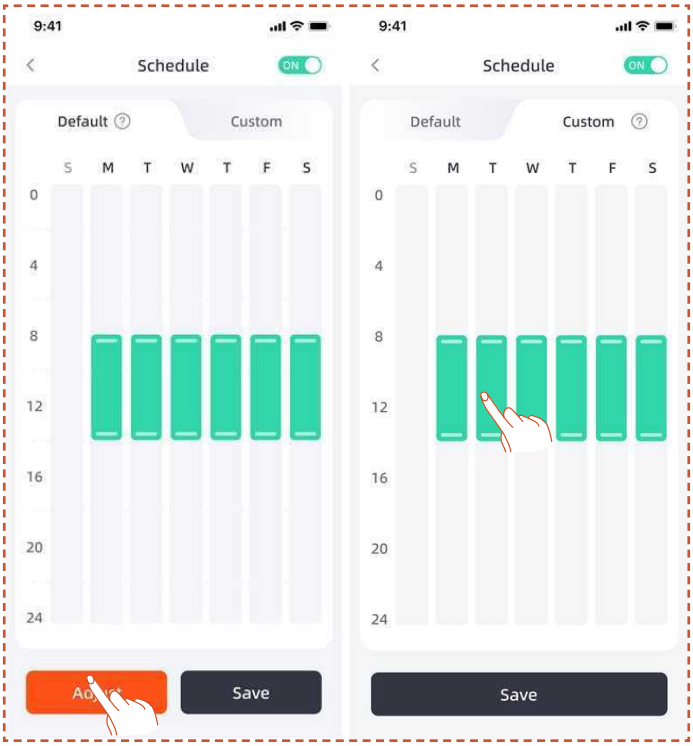

Aangepast schema

Als u het aanbevolen schema wilt aanpassen, kunt u ook een aangepast schema instellen.

A. Druk op de knop **Afstellen** of **Aangepast** om de aangepaste instellingen te openen.

B. Selecteer de dag waarop de maaier moet werken.

C. Kies het gebied waar u wilt dat de maaier die dag werkt, of selecteer alle gebieden.

D. Stel de start- en eindtijden in voor het maaien.

Opmerking

Als de aangepaste schema-tijd niet binnen de dagelijkse werkuren valt, die gebaseerd zijn op de lokale zonsopgang en zonsondergang, verlaat de maaier het laadstation niet om te maaien tijdens schema-tijden buiten deze uren.

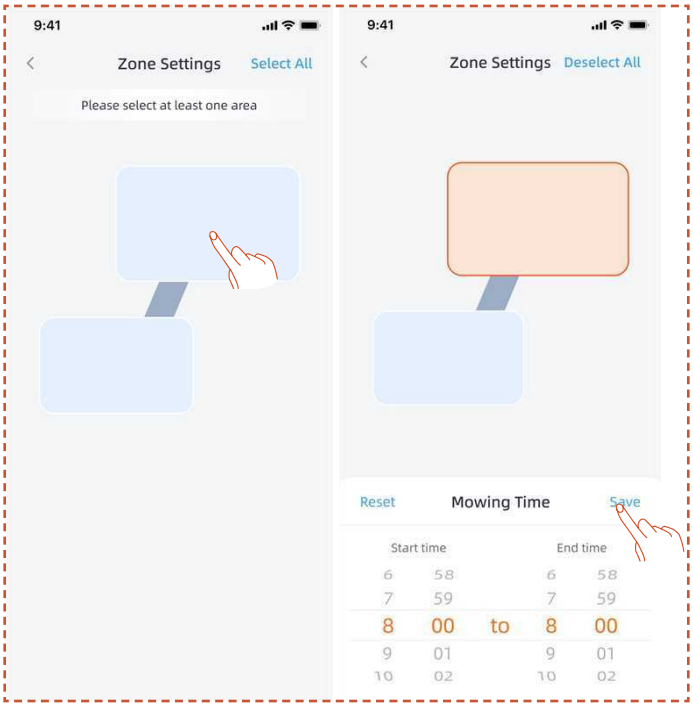

5.4 Inleiding tot de app

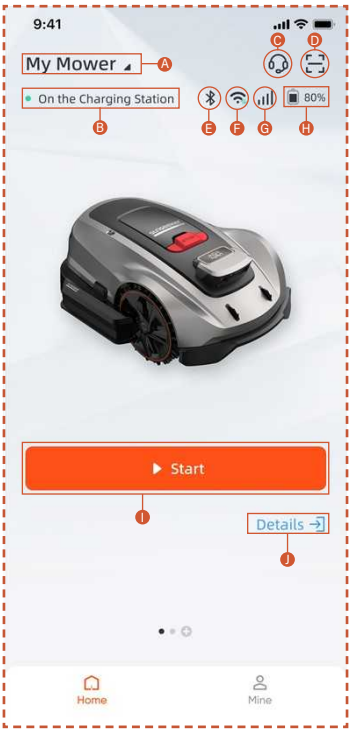

A. Naam maaier – Klik om naam te wijzigen
B. Weergave maaierstatus
C. Hulp & Begeleiding
D. Apparaat toevoegen
E. Status van de Bluetooth-verbinding van de maaier
F. Wi-Fi-signaalstatus maaier
G. Status van het 4G-signaal van de maaier
H. Accuniveau maaier
I. Start maaien
J. Pagina apparaatdetails

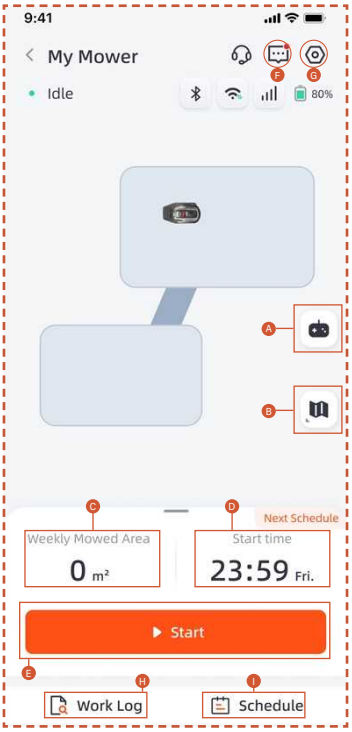

A. Afstandsbediening van de maaier
B. Kaartbeheer / Antennesignaal kaart
C. Bewerkte oppervlakte / Geschat werkgebied
D. Gewerkte tijd / Volgende werktijd
E. Start maaien
F. Berichtenlijst
G. Instellingen
H. Werklogboek
I. Schema-instellingen

Instellingen

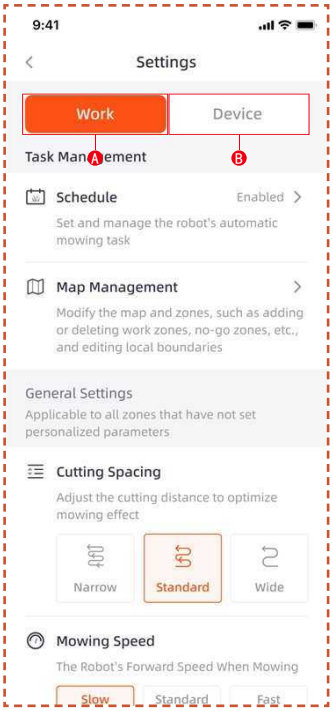

A. Werkinstellingen

Hier kunt u de instellingen met betrekking tot de werking van de maaier aanpassen.

- Schema
- Kaartbeheer
- Maaiafstand
- Maaisnelheid
- Maairichting
- Rotatiesnelheid van maaiblad
- Frequentie van randmaaien
- Obstakelvermijding
- Regenvertraging
- Energiebesparingsmodus
- Gebiedsinstellingen

B. Apparaatinstellingen

Hier kunt u de apparaatgerelateerde instellingen aanpassen.

- Apparaatinformatie
- Pincode
- RTK-modus
- Firmware-update
- Werklogboek
- Onderhoud van het apparaat
- Netwerkinstellingen
- Tijdzone
- Volgen
- Hulp & Begeleiding

5.5 S Connect Module

De S Connect Module is uitgerust met 4G-service en een anti-diefstalfunctie, waardoor de locatie van de maaier kan worden gemonitord. Als de maaier buiten het aangewezen digitale hekwerk wordt verplaatst, ontvangt de gebruiker een waarschuwingsalarm in de app.

U kunt de ingang van **Tracking** hier vinden.

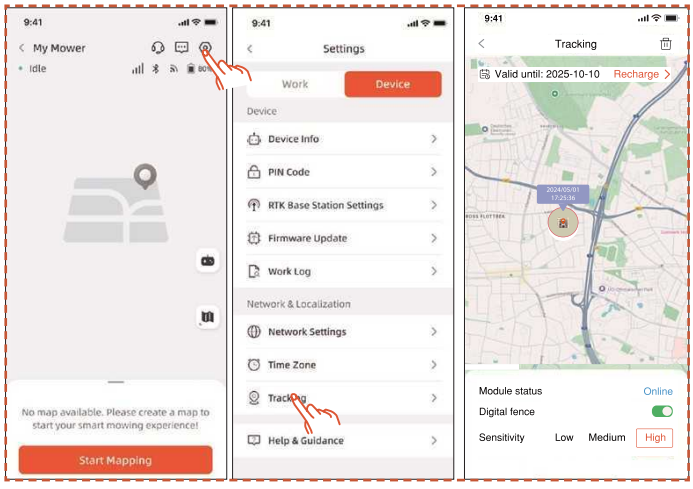

De **Tracking**-pagina heeft drie functies: Toon **Modulestatus**, schakel **Digitaal hekwerk** in en stel de **Gevoeligheid** van het digitale hekwerk in.

Module Status

De modulestatus geeft de huidige toestand van de module aan, zoals offline, online of buiten bereik.

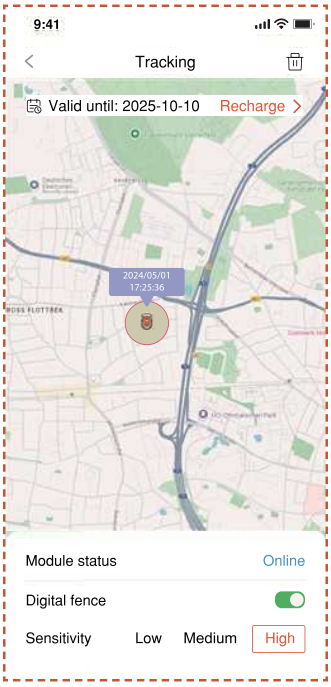

- Online

  Onder normale omstandigheden wordt de modulestatus na installatie weergegeven als "online".

- Offline

  Mogelijke oorzaken

  1. Problemen met netwerkverbinding
  2. Problemen met de modulevoeding

  Oplossing

  1. Installeer de module opnieuw om te proberen het probleem op te lossen.
  2. Plaats de machine op het oplaadstation en start hem opnieuw op nadat hij volledig is opgeladen.
  3. Als het probleem zich voordoet, neem dan contact op met de klantenservice.

- Buiten Bereik

  Mogelijke oorzaken

  1. De machine heeft het bereik van het digitale hek overschreden.
  2. De gevoeligheid is te hoog ingesteld.

Oplossing

1. Controleer of de machine buiten de begrenzing is. Zo ja, stel het middelpunt opnieuw in om het werkgebied van de machine te bestrijken.
2. Als de machine zich binnen de begrenzing bevindt, verlaag dan de gevoeligheid van het digitale hek.

Digitaal Omheining

Wanneer de digitale omheining is ingeschakeld:

De rode cirkel geeft het bereik van het digitale hekwerk aan. Het maaier-pictogram vertegenwoordigt de positie van de Maaier. De rode stip geeft het middelpunt aan.

Om het middelpunt te verplaatsen:

1. Houd de gewenste locatie op de kaart ingedrukt waar het middelpunt moet komen.

2. Het middelpunt wordt automatisch verplaatst.

Gevoeligheid

U kunt de gevoeligheid instellen op laag, gemiddeld of hoog. Lagere gevoeligheid resulteert in een groter bereik voor de digitale omheining.

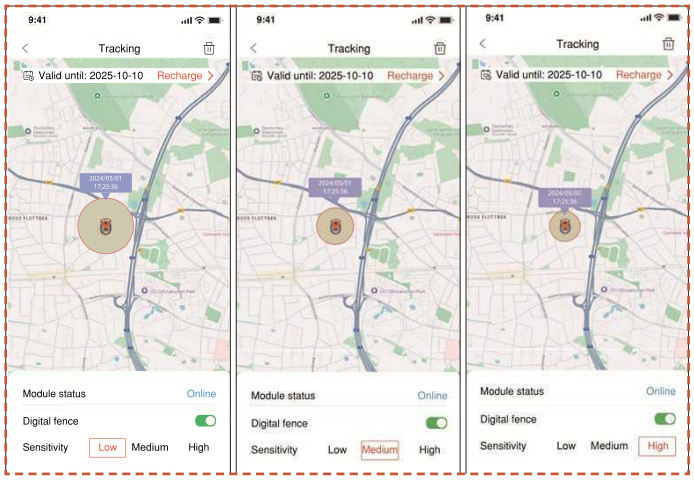

Ontkoppelen en Opnieuw Koppelen

Over het algemeen hoeft u de S Connect Module niet te ontkoppelen. Wanneer u de S Connect Module niet meer wilt gebruiken, wordt de service automatisch opgeschort als u de verlenging van de service opschort.

Als u de S Connect Module wilt ontkoppelen/verwijderen, volg dan de volgende stappen:

1. Zorg ervoor dat Bluetooth op uw telefoon is ingeschakeld en verbonden blijft met de machine.

2. Klik op het prullenbakpictogram in de rechterbovenhoek en bevestig.

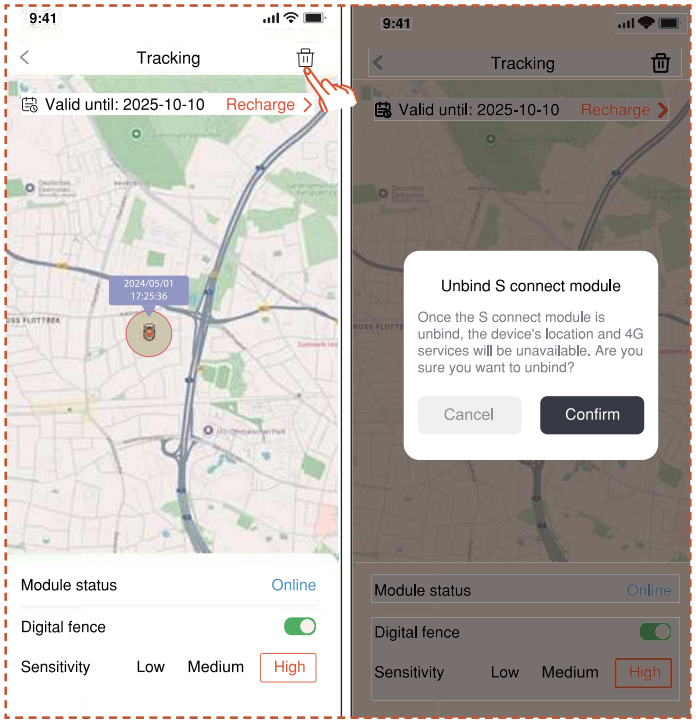

Als u de 4G Connect Module opnieuw moet koppelen na het ontkoppelen:

1. Zorg ervoor dat Bluetooth op uw telefoon is ingeschakeld en verbonden blijft met de machine.

2. Scan de QR-code op de module om deze opnieuw te koppelen.

- Vind de QR-code op de module

1. Draai de maaier om, kijk naar de onderkant en zoek het rood gemarkeerde gebied zoals getoond in het diagram.

2. Er is een modulecompartiment dat twee stekkerdraden bevat.

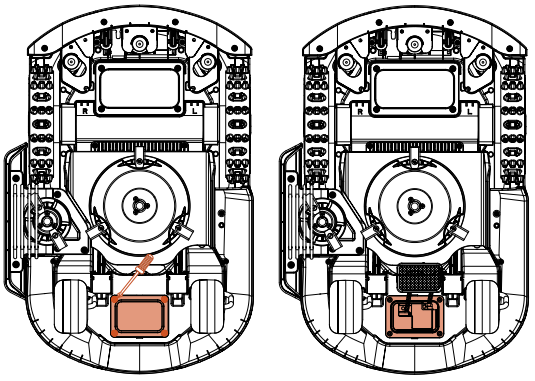

3. Vind de QR-code hier.

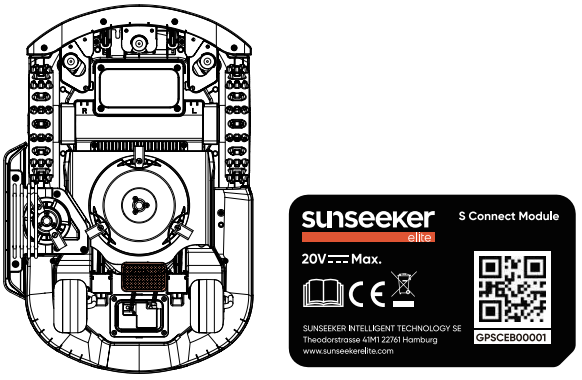

4. Plaats de module op zijn plaats. Sluit het deksel en draai de schroeven aan. Draai de schroeven aan in de volgorde zoals weergegeven in het diagram.

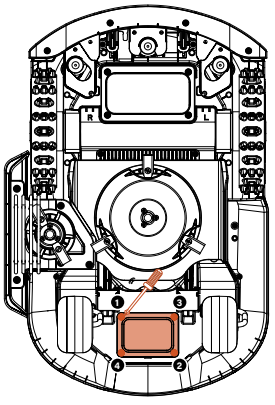

5.6 IoT

Het Platform X Gen 2 is een Internet of Things (IoT)-apparaat. Verbind de maaier met het internet via een mobiel netwerk of uw Wi-Fi-netwerk om de volgende functies te activeren:

A. Firmware-updates via de lucht (OTA), houd uw maaier voorzien van de nieuwste functies.

B. Schakel afstandsbediening via het netwerk in:

start met maaien, stop met maaien, keer terug naar het laadstation, stel een maaischema in, stel de maaihoogte in en andere functies.

C. Houd het maaiproces en de locatie van de maaier op afstand in de gaten.

D. Rapporteer foutcodes en de status van de maaier via het netwerk.

Netwerk

Platform X Gen 2 gebruikt Wi-Fi en 4G om verbinding te maken met een netwerk. Zie Wi-Fi-instellingen en 4G-instellingen voor meer details.

Opmerking

- Platform X Gen 2 ondersteunt 2,4GHz- en 5GHz Wi-Fi-netwerken.

Firmware-updates

We blijven de firmware van de maaier updaten. Wanneer er een nieuwe firmwareversie beschikbaar is, ontvangt u een pop-upmelding in de app. Het wordt aanbevolen om zo snel mogelijk te updaten zodra de nieuwste firmware beschikbaar is.

Voorwaarden voor een firmware-update:

- De machine bevindt zich in het laadstation.

- De netwerkverbinding is actief.

- Het batterijvermogen is meer dan 30%.

- Er is geen maaischema binnen een uur.

Tijdens het updaten knippert het omgevingslicht op de maaier blauw. U kunt de voortgang van de update in uw app volgen. Nadat de update is voltooid, wordt het omgevingslicht van de maaier groen.

WAARSCHUWING

- Verplaats de maaier NIET tijdens het updateproces.

5.7 Obstakelvermijding

Binoculaire camera

De verrekijker camera maakt deel uit van de standaarduitrusting van Platform X Gen 2. Ze zijn ontworpen voor visuele grensdetectie, het vermijden van obstakels en visuele herkenning van QR-codes tijdens het oplaadproces, waardoor de maaier intelligenter wordt.

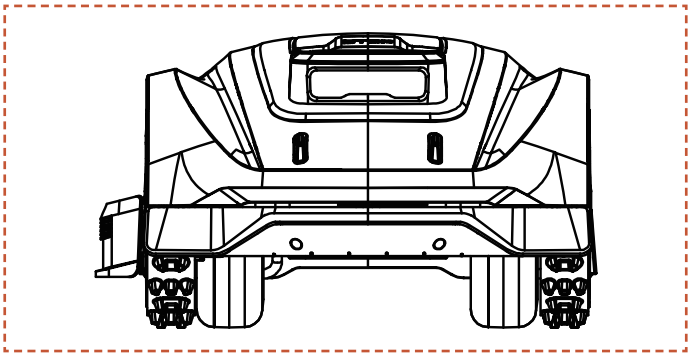

Opmerking

Als er te veel obstakels in uw gazon zijn, overweeg dan om no-go zones rondom deze obstakels in te stellen of enkele obstakels te verwijderen om de efficiëntie van de machine te verbeteren.

Vision AI-systeem

Uitgerust met een 3D-binoculaire camera, blinkt Sunseeker Elite's Vision AI en Deep-learning Systeem uit in het waarnemen van de omgeving en het moeiteloos navigeren rond obstakels. Ondersteund door onze eigen deep learning-algoritmen, verbetert het voortdurend zijn begrip van tuinlandschappen door continue gegevensaccumulatie.

Bumpersensor

Sensoren zijn geïnstalleerd in het Platform X Gen 2 om obstakels te detecteren. Wanneer de bumper tegen een obstakel botst en de sensor activeert, zal de maaier achteruit rijden en het obstakel ontwijken.

Opmerking

- Uw Platform X Gen 2 kan objecten vermijden nadat hij ertegenaan is gereden. Het wordt echter aanbevolen om overbodige obstakels te verwijderen voordat u gaat maaien voor een efficiëntere werking.

6. Onderhoud

A. Ervaar superieure maairesultaten en verleng de levensduur van uw maaier met Onderhoud.

B. Regelmatige inspectie en onderhoud door een volwassene wekelijks zijn essentieel om de optimale prestaties van de machine te garanderen.

C. Bescherm uw veiligheid door de veiligheidsrichtlijnen te volgen: voer geen onderhoud uit terwijl u open sandalen draagt of blootsvoets bent.

D. Geef altijd voorrang aan veiligheid door tijdens het onderhoud van de maaier lange broeken en werkschoenen te dragen.

E. Vervang beschadigde of versleten onderdelen direct om een soepele werking te garanderen.

ALLEEN geautoriseerde servicemonteurs mogen het chassiscompartiment achter de bumper openen en opnieuw afsluiten. De beperkte garantie kan vervallen als u zelf onderhoud uitvoert.

KENNISGEVING: VERZEKERING

Uw verzekeringspolissen dekken mogelijk geen ongevallen met dit product. Neem contact op met uw verzekeringsmaatschappij of tussenpersoon om te informeren of dekking wordt aangeboden.

6.1 Reiniging

A. Schakel de maaier uit.

B. Gebruik de Sunseeker Elite Reinigingsborstel of een doek om de buitenkant zorgvuldig schoon te maken en vermijd corrosieve oplosmiddelen zoals alcohol, benzine of aceton. Deze stoffen kunnen schade toebrengen aan zowel de esthetiek als de interne componenten van uw maaier.

Opmerking

- Voor naadloos aanmeren is het essentieel om het laadstation regelmatig te controleren en te reinigen van eventueel vuil of modderophoping.

- Zorg ervoor dat alle aansluitende onderdelen van het laadstation, verlengsnoer en voeding vrij blijven voor optimale prestaties.

Chassis en messenschijf

A. Om het onderstel en het mesblad te reinigen, wordt aanbevolen om de Sunseeker Elite Cleaning Brush of een tuinslang te gebruiken.

B. Gebruik geen hogedrukreiniger, omdat dit schade kan veroorzaken.

C. Zorg ervoor dat het mesblad soepel draait en dat de messen vrij kunnen bewegen zonder beperkingen.

LET OP

- Water onder hoge druk kan in de afdichtingen lekken en de elektronische en mechanische onderdelen beschadigen.

Wielen

Gras op de wielen kan de prestaties van de maaier verminderen bij het beklimmen van hellingen. Gebruik een borstel om modder of andere objecten tussen de wielen te verwijderen om een goede grip te garanderen.

Regensensor

A. Controleer de regensensor één keer per maand en zorg ervoor dat deze niet bedekt is door modder, gras of andere objecten.

B. Spoel modder, gras of andere voorwerpen af of gebruik een zachte borstel om het schoon te maken.

C. Droog het sensorgebied na het schoonmaken om te voorkomen dat deze wordt geactiveerd zoals bij regen het geval zou zijn.

6.2 Messen vervangen

Camera

Reinig de camera regelmatig om deze in goede staat te houden. Gebruik een schone, zachte katoenen doek om krassen op de lens te voorkomen.

WAARSCHUWING

- Zorg ervoor dat de maaier is uitgeschakeld voordat u deze reinigt.
- Wanneer de maaier ondersteboven ligt, zorg ervoor dat deze uitgeschakeld is.

Voor betere maaiprestaties en meer veiligheid wordt het aanbevolen om de schroeven en messen van de maaier elke 1-2 maanden te vervangen bij frequent gebruik. Voor een veilig snijsysteem vervang alle messen samen met de bijbehorende schroeven tegelijkertijd. Raadpleeg het gedeelte "Specificaties > accessoires" voor onderdelen die kunnen worden gebruikt.

WAARSCHUWING

- Draag dikke handschoenen bij het inspecteren of onderhouden van de messen.
- Gebruik de schroeven NIET opnieuw. Dit kan ernstig letsel tot gevolg hebben.
- Wij raden ten zeerste aan om de juiste schroeven en originele messen te gebruiken die door ons zijn verkocht. (NR.80201457).

Hoe de messen vervangen

A. Schakel de maaier uit.

B. Plaats de maaier ondersteboven op een brandschoon, zacht oppervlak om krassen te voorkomen.

C. Gebruik een kruiskopschroevendraaier om de schroeven los te draaien.

D. Verwijder de schroeven en messen.

E. Bevestig de nieuwe messen en schroeven (Koppel: 1,0+0,2 N.m). Zorg ervoor dat de messen vrij kunnen draaien.

Opmerking

- Vervang de schroeven met een standaard aandraaimoment van 1,0+0,2 N.m. Een onjuist aanhaalmoment kan leiden tot vermijdbare problemen.

- Zorg ervoor dat de maaier is uitgeschakeld en controleer de messen op juiste bevestiging. Controleer op abnormaal geluid of trillingen.

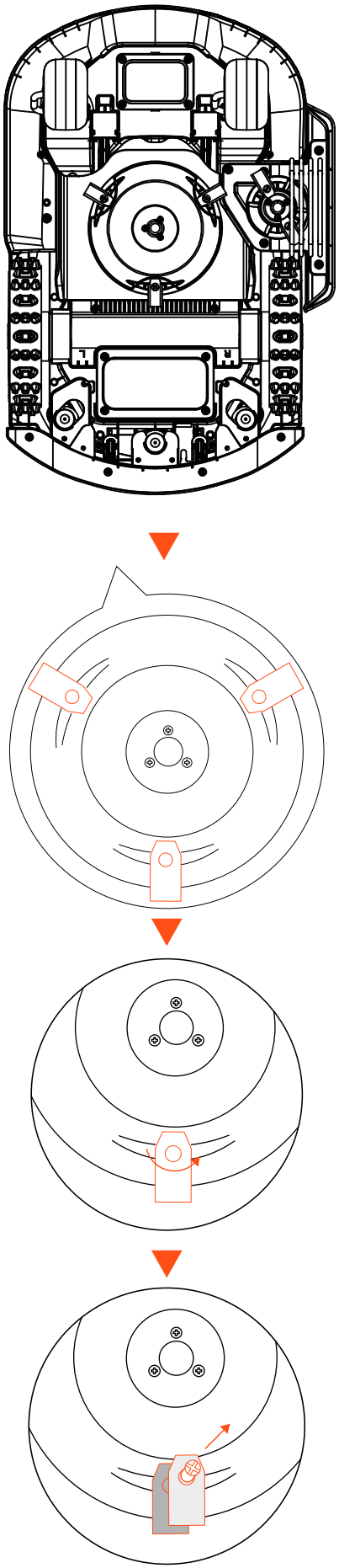

6.3 Vervoer

Zorg ervoor dat de veiligheid van de maaier tijdens langeafstandsvervoer gewaarborgd is door gebruik te maken van de originele verpakking. Schakel het product uit voordat u het optilt, verplaatst of transporteert. Ga voorzichtig om met de maaier en voorkom harde klappen of zware druk. Til of draag de maaier nooit op terwijl de motor draait.

Hoe de maaier op de juiste manier verplaatsen of optillen

Draag de maaier via het handvat. Houd de messenschijf van uw lichaam af gericht.

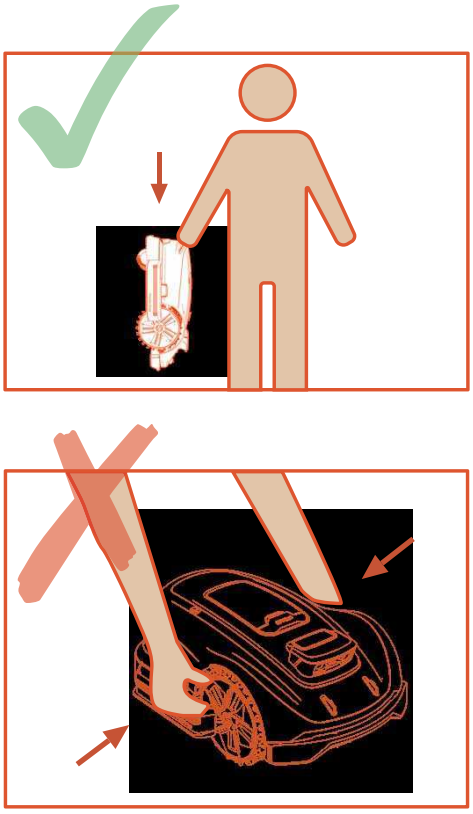

6.4 Accu

A. Laad de batterij volledig op voordat u deze opbergt om overmatige ontlading en schade aan de elektrische onderdelen te voorkomen.

B. De beperkte garantie dekt geen schade aan de batterij door overmatige ontlading.

C. LAAD de batterij NIET op bij een omgevingstemperatuur lager dan 5 °C (41 °F) of hoger dan 40 °C (104 °F).

D. Als de accu wordt opgeladen bij een luchttemperatuur tussen 18 °C en 25 °C, kan dit de levensduur verlengen en de prestaties verbeteren.

E. Het batterijpakket presteert het beste bij normale kamertemperatuur (20 °C±5 °C).

Opmerking

- De levensduur van de accu hangt af van hoe vaak het product wordt gebruikt en het totale aantal werkuren. Wanneer de gebruiksduur per lading merkbaar korter is dan normaal of het gazon niet goed gemaaid wordt, vervang de accu.

Hoe de accu vervangen

A. Schakel de maaier uit.

B. Plaats de grasmaaier ondersteboven op een brandschoon, zacht oppervlak.

C. Draai de 4 schroeven die het batterijvak vasthouden los met een kruiskopschroevendraaier.

D. Koppel de stekker los.

E. Haal het batterijpakket eruit en vervang het door het nieuwe.

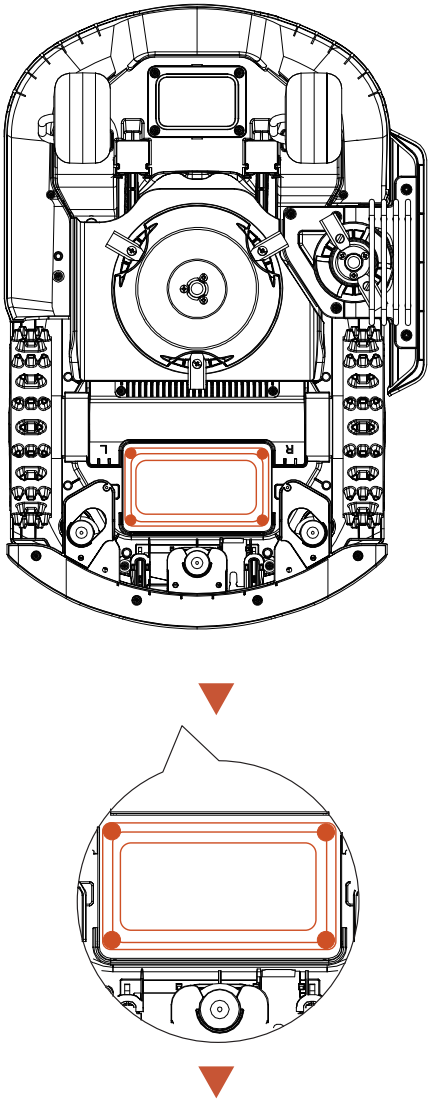

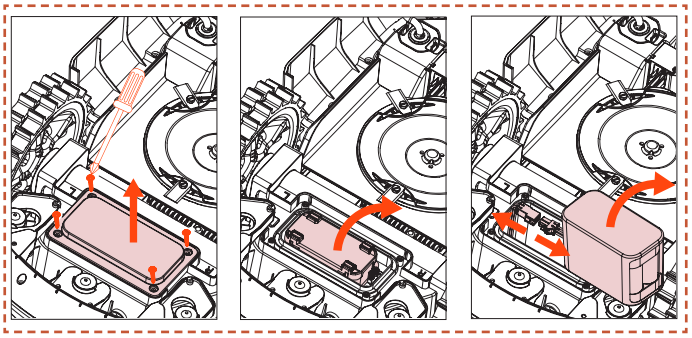

WAARSCHUWING

- Gebruik alleen het originele batterijpakket of een batterijpakket van hetzelfde model zoals gespecificeerd door Sunseeker Elite. Elke maaier bevat één accupack.
- Afhankelijk van het specifieke model van de maaier is de nominale capaciteit van de accu 5000 mAh of 10000 mAh.
- Gebruik geen niet-oplaadbare batterijen. Gebruik voor het opladen van de accu uitsluitend de afneembare voedingseenheid die bij dit product is geleverd.
- Vermijd het breken of demonteren van de accubehuizing. Vermijd contact met metalen voorwerpen om kortsluiting te voorkomen. Houd de accu uit de buurt van hittebronnen, vuur en direct zonlicht.
- Neem voor meer informatie over accu- en elektrisch afval contact op met uw verkooppunt, de lokale of regionale afvaldienst, of de huishoudelijke afvalverwerkingsdienst.
- Het is niet de bedoeling dat het accuvak vaak wordt geopend. Open het accuvak alleen als een nieuwe accu nodig is.
- Het accupack bevat elektrolyten. Als elektrolytlek in contact komt met uw huid, was dit onmiddellijk af met water en zeep. Bij contact met de ogen onmiddellijk spoelen met veel water gedurende minimaal 15 minuten zonder te wrijven en medische hulp inroepen.

6.5 Voeding

Koppel de voeding los:

A. Voordat u een verstopping verwijdert.

B. Voordat u de machine controleert, reinigt of aan de machine werkt.

C. Na het raken van een vreemd voorwerp, inspecteer de machine op schade.

D. Controleer regelmatig de kabel, stekker, behuizing en andere onderdelen. Als er schade of tekenen van veroudering worden gevonden, stop dan onmiddellijk met het gebruik.

WAARSCHUWING

- Gebruik NOOIT een beschadigde stroomvoorziening voor de werking. Om gevaar te voorkomen, moet een beschadigde voedingskabel worden vervangen door de fabrikant, een erkende serviceagent of een ander gekwalificeerd persoon. Als de verlengkabel defect is, vervang deze dan door een door Sunseeker Elite goedgekeurde kabel van 10 m.

- Raak NOOIT een verlengsnoer of beschadigde kabel aan voordat deze is losgekoppeld van de stroombron, en sluit deze niet aan op de stroomvoorziening. Een beschadigde kabel kan contact maken met elektrische componenten.

- De stroomvoorziening mag niet worden gebruikt met andere apparaten of batterijen, aangezien dit het risico op elektrische schokken, brand of persoonlijk letsel verhoogt. Als er andere dan de originele batterijen worden gebruikt, kan de veiligheid van het product niet worden gegarandeerd.

- Laad de batterij NIET op als deze lekt.

- Houd de verlengkabel uit de buurt van bewegende gevaarlijke onderdelen om schade aan de kabels te voorkomen, wat kan leiden tot contact met onder stroom staande onderdelen.

Aanbeveling

Sluit de maaier en/of zijn randapparatuur alleen aan op een voedingscircuit dat wordt beschermd door een aardlekschakelaar (RCD) met een uitschakelstroom van maximaal 30 mA.

6.6 Opslag

A. Zorg ervoor dat de maaier volledig is opgeladen en uitgeschakeld is voordat u hem opbergt om overmatige ontlading te voorkomen, wat permanente schade kan veroorzaken.

B. Bewaar op een droge, koele plaats binnenshuis. Blootstelling aan zonlicht en extreme temperaturen (zowel heet als koud) versnelt het verouderingsproces van onderdelen en kan permanente schade veroorzaken.

C. Houd chemicaliën en warmtebronnen (fornuizen, radiatoren, etc.) uit de buurt van de maaier, het oplaadstation en de voeding.

D. Bewaar de voeding in een goed geventileerde ruimte en bescherm deze tegen vocht.

WAARSCHUWING

- Haal de stekker van de voedingseenheid uit het stopcontact als er onweer wordt voorspeld. Koppel alle draden en kabels los die aan het laadstation zijn bevestigd. Sluit de draden en kabels weer aan wanneer er geen kans meer is op onweer.

Extra eisen voor winteropslag

De maaier:

A. Maak de maaier grondig schoon voordat u hem opbergt.

B. Controleer de onderdelen die onderhevig zijn aan slijtage, zoals de messen.

C. Repareer of vervang ze als ze in slechte staat verkeren.

D. Bewaar de maaier op een droge en vorstvrije plaats, terwijl hij op alle wielen staat, bij voorkeur in de originele verpakking.

Het laadstation:

A. Koppel los van het oplaadstation en trek de stekker uit het stopcontact.

B. Breng het laadstation naar binnen als de omgevingstemperatuur onder -20°C daalt.

6.7 Recycling en verwijdering aan het einde van de levensduur

Dit product is GEEN huishoudelijk afval. Neem contact op met uw gemeente, verkooppunt of huishoudelijke afvalverwerkingsdienst voor informatie over recycling.

WAARSCHUWING

- Dit product mag niet op een stortplaats worden gedumpt, verbrand of samen met het gewoon huishoudelijk afval worden weggegooid. Elektrische componenten kunnen gevaar opleveren of ernstige schade veroorzaken.

7. Veelgestelde vragen en Probleemoplossing

7.1 Foutmelding

LED-code	App-melding	Oplossing
E1	Robot buiten werkgebied	1. Controleer of de machine zich buiten de kaart bevindt. Breng deze terug en controleer de installatie nogmaals. 2. Bevestig of de gebruiker de Antenne of het laadstation heeft verplaatst. Verplaatsen Antenne moet beginnen te werken vanaf het laadstation. Het verplaatste oplaadstation moet opnieuw in kaart worden gebracht. 3. Controleer of de Antenne correct is geïnstalleerd en of er obstakels zijn. 4. Controleer of de machine wordt gehinderd. 5. Controleer of er grote obstakels zijn die het signaal tussen de Antenne en de machine blokkeren.
E2	Overstroomfout linker wielmotor (geblokkeerd)	Linker wielmotor zit vast, verwijder obstakels.
	Overstroomfout rechter wielmotor (geblokkeerd)	Motor rechterwiel zit vast, verwijder obstakels.
E3	Snijmotor overstroom (geblokkeerd) fout	De snijmotor zit vast, verwijder obstakels.
E4	Robotbumper vastgelopen	Controleer of de bumper op de juiste plaats zit. Plaats het terug op de juiste plaats.
E5	Robot opgetild	1. Controleer of de machine is opgetild. 2. Bevestig of de machine vastzit en E5 het voorwiel is opgetild
E6	Robot omgedraaid	Controleer of de machine is omgedraaid.
E7	Robot gekanteld	Controleer of de machine op een oneffen ondergrond staat.
E8	Kan niet aansluiten op het oplaadstation tijdens het opladen	1. Vuile laadcontacten op de maaier of het laadstation, maak deze schoon met alcohol. 2. Controleer of het lampje op het laadstation brandt, mogelijk heeft het laadstation geen stroom. 3. Controleer of het laadstation op een vlakke ondergrond is geïnstalleerd. Als het ongelijk is, pas de positie van het laadstation aan. 4. Bevestig of de gebruiker de Antenne of het laadstation heeft verplaatst. Verplaatsen Antenne moet beginnen te werken vanaf het laadstation. Het verplaatste oplaadstation moet opnieuw in kaart worden gebracht. 5. Controleer of er obstakels voor het laadstation staan. Als er obstakels zijn, verwijder deze dan. 6. Controleer of de Antenne correct is geïnstalleerd en of er obstakels zijn. 7. Controleer of de machine gehinderd wordt in het laadstationgebied. 8. Controleer of er grote obstakels zijn die het signaal tussen de Antenne en de machine blokkeren. 9. De QR-code op het laadstation is vuil of beschadigd, probeer deze schoon te maken of bestel een nieuwe bij het servicecentrum. 10. Controleer of de magnetische strip aan de onderkant van de vloer is losgeraakt, plaats deze terug.
E9	Robot vastgelopen	1. Controleer of er te veel obstakels rond de machine zijn. 2. De robot is een nauwe ruimte binnengegaan en kan er niet uitkomen. 3. Er is een visuele misidentificatie in dit gebied. Gebruik de functie Afgesloten Zone om de visuele herkenningsresultaten te negeren. 4. Maaier slipt.
	Fout buiten station	
	Time-out buiten station	
E10	Firmware-upgrade is mislukt	1. Controleer of het WiFi-signaal erg zwak is 2. Controleer of het apparaat oplaadt op een laadstation.
E12	Firmware-upgrade is mislukt	1. Plaats de machine op het laadstation om te zien of die volledig kan worden opgeladen. 2. Controleer de lampjes op het laadstation om te bevestigen of er stroom op het laadstation staat. 3. controleer of de contacten van het laadstation en de maaier gecorrodeerd zijn. Reinig deze contacten met alcohol.
E13	Afwijking bij opladen	1. Vuile laadcontacten op de maaier of het laadstation, maak deze schoon met alcohol. 2. Controleer of het lampje op het laadstation brandt, mogelijk heeft het laadstation geen stroom. 3. Controleer of het laadstation op een vlakke ondergrond is geïnstalleerd. Als het ongelijk is, pas de positie van het laadstation aan.

LED-code	App-melding	Oplossing
E14	Het huidig kaartgebied is te groot en overschrijdt het maximaal werkgebied dat door de robot wordt ondersteund	Maak een nieuwe kaart binnen het nominale capaciteitsbereik van het product.
E17	Routeplanning is mislukt, controleer of er obstakels rond de robot zijn	1. Controleer of er te veel obstakels rond de machine zijn. 2. De robot is een nauwe ruimte binnengegaan en kan er niet uitkomen. 3. Er is een visuele misidentificatie in dit gebied. Gebruik de functie Afgesloten Zone om de visuele herkenningsresultaten te negeren. 4. Controleer of het laadstation buiten de kaart is en de klant geen corridor heeft gemaakt tussen het station en de kaart. 5. Maak de corridors opnieuw tussen verschillende gebieden en de verbindingscorridors tussen het laadstation en de kaart als het laadstation zich buiten de kaart bevindt.
	Time-out bij het zoeken naar oplaadstation	1. Bevestig of de gebruiker de Antenne of het laadstation heeft verplaatst. Verplaatsen Antenne moet beginnen te werken vanaf het laadstation. Het verplaatste oplaadstation moet opnieuw in kaart worden gebracht. 2. Controleer of de machine vastzit en de wielen slippen. 3. Controleer of de Antenne correct is geïnstalleerd en of er obstakels zijn. 4. Controleer of de machine gehinderd wordt in het laadstationgebied. 5. Controleer of er grote obstakels zijn die het signaal tussen de Antenne en de machine blokkeren.
E18	Accu bijna leeg, kan niet starten met werken	Controleer of het accuvermogen niet te laag is en laat de machine werken nadat deze volledig is opgeladen.
E19	Het configureren van het netwerk is mislukt	1. Er zijn 4 QR-codes aan de achterkant van de machine. Bij het toevoegen van een machine moet u de eerste QR-code selecteren. 2. Controleer of Bluetooth op de telefoon is ingeschakeld en of de telefoon zich binnen een straal van 1 meter van de machine bevindt. 3. Heeft u het juiste opstartwachtwoord ingevoerd? Dit is standaard 0000. 4. Is de wifi 2,4 GHz? Ons product ondersteunt alleen 2,4 GHz wifi. 5. Is het wifi-wachtwoord correct? Controleer dit nog een keer.
E21	RTK wordt geïnitialiseerd, even geduld	1. Is de machine zojuist ingeschakeld? Het herstarten van de machine duurt enkele minuten om het initialisatieproces te voltooien. 2. Controleer of de Antenne correct is geïnstalleerd en of er obstakels zijn. 3. Controleer of de machine wordt gehinderd. 4. Controleer of er grote obstakels zijn die het signaal tussen de Antenne en de machine blokkeren.
E22	De frontcamera is belemmerd	Veeg de camera schoon voordat u begint.
	Niet in staat om in het donker te werken	1. Controleer of u de nachtwerkmodus hebt ingeschakeld. 2. Controleer of de camera is afgedekt door een object.
E23	Lege kaartfout	Maak een kaart voordat u begint.
E24	Antennesignaal ontbreekt	1. Controleer of de antenne stroom heeft. 2. Controleer of er grote obstakels zijn die het signaal tussen de Antenne en de machine blokkeren. 3. Probeer opnieuw verbinding te maken Antenne via de APP.
E25	In kaart brengen is mislukt	1. Bevestig of de route die u neemt gesloten is. 2. Controleer of de machine online is 3. Controleer of de antenne correct is geïnstalleerd en of er obstakels zijn. 4. Controleer of het apparaat geblokkeerd is 5. Controleer of er grote obstakels zijn die het signaal tussen de Antenne en de machine blokkeren.
E26	RTK-kalibratie mislukt	1. Controleer of de Antenne correct is geïnstalleerd en of er obstakels zijn. 2. Controleer of de machine wordt gehinderd. 3. Controleer of er grote obstakels zijn die het signaal tussen de Antenne en de machine blokkeren. 4. Controleer of de machine vastzit, verwijder eventuele obstakels en start opnieuw op.
BP	Fout bij accutemperatuur	Als de omgevingstemperatuur te hoog of te laag is, wacht tot de temperatuur weer normaal is voordat u de maaier inschakelt.

LED-code	App-melding	Oplossing
LOCK	pincode-fout, robot vergrendeld	1. Voer het juiste wachtwoord in. 2. Als u uw wachtwoord bent vergeten, kunt u het terugzetten naar 0000 door de fabrieksinstellingen te resetten via de app. 3. Als de mobiele app niet is verbonden met de machine, neem contact op met het servicecentrum.
NA	Kan andere werkgebieden niet bereiken, keert terug naar laadstation	1. Bevestig of er te veel obstakels rondom de machine zijn. 2. De robot is een smalle ruimte binnengegaan en kon niet meer naar buiten komen. 3. Er is een visuele misidentificatie in dit gebied. Gebruik de functie van een veilige zone om de visuele herkenningsresultaten te negeren. 4. Maak de corridors opnieuw tussen verschillende gebieden en de verbindingscorridors tussen het laadstation en de kaart als het laadstation zich buiten de kaart bevindt.
	Opladen is niet voltooid, het geplande taak wordt niet uitgevoerd	Het geplande taken is niet uitgevoerd vanwege het opladen, alstublieft wacht tot de accu volledig is opgeladen.
	Fout bij antennepositie	1. Controleer of de Antenne correct is geïnstalleerd en of er obstakels zijn. 2. Controleer of de machine wordt gehinderd. 3. Controleer of er grote obstakels zijn die het signaal tussen de Antenne en de machine blokkeren.
	Abnormaliteit bij oplaadstation tijdens het werken	1. Bevestig of de gebruiker de Antenne of het laadstation heeft verplaatst. Verplaatsen Antenne moet beginnen te werken vanaf het laadstation. Het verplaatste oplaadstation moet opnieuw in kaart worden gebracht. 2. Controleer of de Antenne correct is geïnstalleerd en of er obstakels zijn. 3. Controleer of de machine gehinderd wordt in het laadstationgebied. 4. Controleer of er grote obstakels zijn die het signaal tussen de Antenne en de machine blokkeren.
Err	Onjuist wachtwoord	1. Zet het wachtwoord terug via de app. 2. Neem contact op met het servicecentrum voor een oplossing.
Minuut Aftellen	Regenvertraging is nog niet voorbij, kan niet automatisch beginnen met werken	De geplande taak wordt niet uitgevoerd vanwege een regenvertraging. U moet wachten tot de regentelling is afgelopen om de regenvertragingsfunctie uit te schakelen.
STOP	Als MCU in de 'STOP'-modus staat, kan het apparaat niet werken. Klik op 'START' en 'OK' op het bedieningspaneel als u wilt herstarten	1. Als u eerder op de stopknop hebt gedrukt, klik op 'START' en 'OK' om te herstarten. 2. Controleer of de rode stopknop vastzit, klik op "START" en "OK" om opnieuw te starten nadat het schoonmaken is voltooid.
EE	Communicatie met displaybord mislukt	Neem contact op met het servicecentrum voor hulp.
	Communicatie met aandrijfmotor mislukt	
	Magnetische sensorverbinding is mislukt	
	IMU-communicatiefout	
	Abnormaliteit in IMU-gegevens	
	RTK module communicatiefout	

Instructies bij abnormale trillingen:
A. Schakel de machine uit.
B. Draai de machine 180 graden.
C. Controleer de staat van de messen op beschadigingen of defecten.
D. Het wordt aanbevolen om alle drie de messen te vervangen.
E. Draai de machine weer om om te beginnen met werken.

7.2 Probleemoplossing

Als u problemen of vragen tegenkomt met het product of de app, kunt u de veelgestelde vragen (FAQ) bekijken op de officiële website van Sunseeker (www.sunseekerelite.com) of in het gedeelte 'Hulp & Begeleiding' in de app.

8. Belangrijke informatie

8.1 Privacy van gegevens

Verwerking van persoonsgegevens binnen Platform X Gen 2

▪ Wie en waarom?

Wanneer u zich registreert voor en gebruikmaakt van Sunseeker's Platform X Gen 2, verwerkt Sunseeker Elite (of "wij"), als de verwerkingsverantwoordelijke, uw persoonsgegevens. Wij verwerken uw persoonsgegevens om:

1. Bied u Platform X Gen 2-connectiviteit aan of maak een aanbod voor een dergelijke dienst. De rechtsgrondslag hiervoor is dat de verwerking noodzakelijk is voor de uitvoering van de overeenkomst die u met ons bent aangegaan, of om stappen te ondernemen voorafgaand aan het aangaan van een overeenkomst met ons.

2. Het verder ontwikkelen en verbeteren van onze producten en diensten. De rechtsgrondslag hiervoor is ons gerechtvaardigd belang bij het ontwikkelen en verbeteren van onze producten en diensten.

3. Schakel connectiviteit in van Platform X Gen 2 (Internet of Things): gebruik partnerintegraties (bijvoorbeeld slimme assistenten, inclusief spraakgestuurde apparaten); gebruik connectiviteitsplatforms om Platform X Gen 2 te verbinden met apparaten, apps en services van derden; en bouw je eigen slimme huisintegratie. De rechtsgrondslag is dat de verwerking noodzakelijk is voor de uitvoering van de overeenkomst die u met ons bent aangegaan.

4. Verstrek u relevante informatie met betrekking tot uw Platform X Gen 2-ervaring. De rechtsgrondslag hiervoor is ons gerechtvaardigd belang om u op de hoogte te houden van uw specifieke producten, diensten en functies.

5. Bied u ondersteuning en probleemoplossing met betrekking tot Platform X Gen 2. De juridische basis is dat de verwerking noodzakelijk is voor de uitvoering van de overeenkomst die u met ons bent aangegaan.

Als u ons uw toestemming hebt gegeven (in dat geval is de rechtsgrondslag uw toestemming), kunnen wij uw persoonsgegevens ook verwerken voor de volgende doeleinden:

1. Het versturen van gepersonaliseerde advertenties en nieuwsbrieven over onze producten en diensten.

2. Stuur klantenonderzoeken en analyseer de input die u verstrekt, zoals nader beschreven in dergelijke communicatie.

Uw gegevens worden verwerkt zolang Sunseeker Elite dit nodig heeft om de bovengenoemde doelen te bereiken, maar in geen geval langer dan de toepasselijke wetgeving toestaat.

▪ Welke persoonsgegevens verwerken wij?

Wij kunnen de volgende persoonsgegevens verwerken:

1. Persoonlijke gegevens: voor- en achternaam, nationaliteit, taalvoorkeuren;

2. Contactgegevens: e-mailadres, postadres;

3. Accountgegevens: accountleeftijd, wachtwoord, accountnummer;

4. Overige gegevens met betrekking tot uw Platform X Gen 2: maaiernaam, koppelingsnamen, acties die worden geactiveerd via het gebruik van partnerintegraties en apparaatinformatie.

▪ Gebruik van locatiegegevens

Sommige van onze diensten werken alleen als we de locatie van uw maaier kunnen bepalen (bijv. voor het weergeven van weersinformatie). Wanneer u de locatie van uw maaier met ons deelt, worden de gegevens opgeslagen als onderdeel van uw profiel en kunnen deze in gepseudonimiseerde vorm worden verzonden naar derden om de betreffende dienst te verlenen (bijv. om de maaier te parkeren bij zware regenval).

8.2 Beperkte garantie

Deze beperkte Garantie dekt uitsluitend defecten in materialen of vakmanschap van het product en zijn componenten wanneer deze onder normale, alledaagse omstandigheden worden gebruikt. Als er een defect ontstaat dat onder deze Beperkte garantie valt, zal Sunseeker of zijn geautoriseerde vertegenwoordigers, naar eigen goeddunken, het defect product of de defecte componenten repareren of vervangen in overeenstemming met deze Beperkte garantie. De toepasselijke garantieperiode begint op de datum van de oorspronkelijke aankoop bij Sunseeker of een geautoriseerde Sunseeker wederverkoper, distributeur of dealer.

Garantievoorwaarden

Registratie: Registreer het product online op **www.sunseekerelite.com** binnen 30 dagen na aankoop om een garantie van 36 maanden te ontvangen. Zonder registratie
geldt een garantie van 24 maanden.

Garantie voor accu's: Accupacks worden uitsluitend gedekt voor een periode van 12 maanden, ongeacht online registratie.

Correct gebruik: Het product mag niet zijn misbruikt, onoordeelkundig gebruikt, verwaarloosd, aangepast, gewijzigd of gerepareerd door iemand anders dan een geautoriseerd servicecentrum.

Goedgekeurde onderdelen: Alleen door Sunseeker Elite goedgekeurde accessoires en onderdelen mogen met dit product worden gebruikt.

Niet-commercieel gebruik: Het product mag niet worden gebruikt voor handels-, professionele of verhuurdoeleinden.

Voorkomen van schade: Het product mag geen schade hebben opgelopen door vreemde voorwerpen, stoffen of ongelukken.

Opslagomstandigheden: De batterij en het product moeten binnen worden opgeslagen als de buitentemperatuur lager is dan 0 °C.

Uitsluitingen van garantie

Normale slijtage: Onderdelen die door normaal gebruik natuurlijke slijtage ondervinden, zoals messen, vallen niet onder deze garantie.

Ongeautoriseerd onderhoud: Schade, storingen of defecten als gevolg van ongeautoriseerd of onjuist onderhoud, verkeerde hantering of overbelasting zijn uitgesloten van de garantie.

Schade door hogedrukreiniging: Schade veroorzaakt door blootstelling aan hogedrukreiniging valt niet onder de garantie.

Om een garantieclaim in te dienen, moet u een aankoopbewijs voorleggen in de vorm van een geldig kassabon of factuur waarop de datum en plaats van aankoop staan vermeld.

Deze garantie komt bovenop uw wettelijke rechten en dekt geen accessoires die bij het product zijn geleverd. Alle reparaties en vervangende producten vallen onder de beperkte garantie voor de resterende duur van de oorspronkelijke garantieperiode vanaf de aankoopdatum.

8.3 Vrijwaring

Wij bieden klanten service na verkoop, behalve in de volgende gevallen:

1. Schade door crashes veroorzaakt door niet-fabricagefactoren, waaronder maar niet beperkt tot gebruikersfouten.

2. Schade veroorzaakt door ongeautoriseerde aanpassingen, demontage of het openen van de behuizing in strijd met de officiële instructies of handleidingen.

3. Schade veroorzaakt door onjuiste installatie, verkeerd gebruik of bediening die niet in overeenstemming is met de officiële instructies of handleidingen.

4. Schade veroorzaakt door een niet-geautoriseerde serviceprovider.

5. Schade veroorzaakt door ongeautoriseerde wijzigingen van de circuits en/of onjuist of oneigenlijk gebruik van de accu en oplader.

6. Schade veroorzaakt door gebruikers die de instructies en aanbevelingen in de handleiding niet opvolgen.

7. Schade veroorzaakt door gebruik onder slechte gazonomstandigheden (bijv. grote plassen als gevolg van onjuist ingestelde beperkte gebieden, locaties met overvloed aan stenen op het gazonoppervlak, etc.)

8. Schade veroorzaakt door gebruik van het product in omgevingen met elektromagnetische interferentie, waaronder mijnbouwgebieden of nabijheid van radiotransmissietorens, hoogspanningsdraden, transformatorstations, etc..

9. Schade veroorzaakt door gebruik van het product in omgevingen die last hebben van interferentie door andere draadloze apparaten, zoals zenders, videolinks, Wi-Fi-signalen, etc.

10. Schade veroorzaakt door betrouwbaarheids- of compatibiliteitsproblemen bij het gebruik van niet-geautoriseerde onderdelen van derden.

11. Schade veroorzaakt door gebruik van het apparaat met een laag geladen of defecte accu.

12. Schade veroorzaakt door onvoorspelbare factoren zoals aanrijdingen met auto's, aanvallen door wilde dieren, overstromingen, etc.

Deze inhoud kan zonder voorafgaande kennisgeving worden gewijzigd.

WAARSCHUWING voor knoopcelbatterijen:

a) Verwijder en recycle of gooi gebruikte batterijen onmiddellijk weg volgens de lokale regelgeving en houd ze buiten bereik van kinderen.

b) Gooi batterijen NIET bij het huishoudelijk afval en verbrand ze niet.

c) Zelfs gebruikte batterijen kunnen ernstig letsel of de dood veroorzaken.

d) Neem contact op met een lokaal antigifcentrum voor informatie over behandeling.

e) Type batterij: CR2032.

f) Nominale spanning: 3,0 Vdc.

g) Niet-oplaadbare batterijen mogen niet worden opgeladen.

h) Forceer geen ontlading, opladen, demontage, verhitting boven de door de fabrikant opgegeven temperatuur of verbranding. Dit kan leiden tot letsel door ontluchting, lekkage of explosie, wat chemische brandwonden kan veroorzaken.

i) Het product bevat niet-vervangbare knoopcelbatterij.

8.4 Neem contact met ons op

Sunseeker Intelligent Technology SE

Adres: Theodorstraße 41M1, D-22761 Hamburg

Website: www.sunseekerelite.com

NL

EG-conformiteitsverklaring

Fabrikant:
Zhejiang Sunseeker Industrial Co., Ltd.
988 Jinde Rd. Jiangdong Industrial Park, Jinhua, Zhejiang 321000 P.R. CHINA
Verklaart en neemt de verantwoordelijkheid op zich dat het product:
Merknaam: SUNSEEKER, sunseeker elite
Productnaam: Robotmaaier
Model: RMX800N20V, RMX1200N20V, RMX601M20V, RMX1001M20V, RMX801M20V, RMX802M20V, RMX803N20V, RMX1203N20V
Voldoet/n aan de volgende richtlijnen:

1. Richtlijn radioapparatuur (2014/53/EU)
2. Machinerichtlijn (2006/42/EG)
3. RoHS-richtlijn (2011/65/EU) en wijzigingsrichtlijn ((EU)2015/863)
4. Batterijverordening (EU) 2023/1542
5. Schema 2 van 2023 Nr. 1007 CONSUMENTENBESCHERMING

Deze verklaring is afgegeven onder de volledige verantwoordelijkheid van de fabrikant.
Het voorwerp van de verklaring is in overeenstemming met de relevante harmonisatiewetgeving van de Unie.
Verwijzingen naar de relevante geharmoniseerde wetgeving van de Unie:
EN 50636-2-107: 2015+A1:2018+A2: 2020+A3: 2021
EN 60335-1:2012+A11:2014+A13:2017+ A1:2019 + A2:2019+ A14:2019+A15:2021

EN IEC 55014-1:2021	EN IEC 55014-2:2021	EN IEC 61000-3-2:2019+A1:2021+A2:2024
EN 61000-3-3:2013+A1:2019+A2:2021	EN 301 489-1 V2.2.3	EN 301 489-3 V2.3.2
EN 301 489-17 V3.3.1	EN 300 440 V2.2.1	EN 301 893 V2.1.1
EN 301 489-19 V2.2.1	EN 301 489-52 V1.2.1	EN 301 511 V12.5.1
EN 301 908-1 V15.2.1	EN 301 908-13 V13.2.1	EN 303 413 V1.2.1
EN 300 328 V2.2.2	EN 62311: 2008	EN IEC 62311: 2020
EN 50665: 2017	EN 62321-1:2013	EN 18031-1: 2024
EN18031-2: 2024	EN IEC 62321-2:2021	EN 62321-3-1:2014
EN 62321-8:2017	IEC 62133-2:2017+A1:2021	EN62321-8:2017
EN 62321-4:2014 /A1:2017	EN 62321-5:2014	EN 62321-7-1:2015
EN 62321-7-2:2017	EN 62321-6:2015	

Informatie over RF-blootstelling:

Dit apparaat is getest en voldoet aan de toepasselijke limieten voor blootstelling aan radiofrequentie (RF).

Deze apparatuur moet geïnstalleerd en bediend worden in overeenstemming met de verstrekte instructies en de antenne(s) die voor deze zender worden gebruikt, moeten geïnstalleerd worden om een scheidingsafstand van ten minste 30 cm tot alle personen te bieden en mogen niet samen geplaatst zijn of werken in combinatie met een andere antenne of zender.

Getekend voor en namens:
Zhejiang Sunseeker Industrial Co., Ltd.
Plaats: Jinhua, Zhejiang P.R. CHINA
Datum: 04-12-2025
Naam: Harry Ran
Handtekening: Harry
Titel: Chief Engineer

Bevoegde vertegenwoordiger:
Sunseeker Intelligent Technology SE
Theodorstrasse 41M1
22761 Hamburg
Hans-Peter Kuebler
Uitvoerend directeur

Indholdsfortegnelse

1. Sikkerhed og regler 164
1.1 Generelt 164
1.2 Generelle sikkerhedsanvisninger 164
1.3 Sikkerhedsvejledninger til monteringen 165
1.4 Sikkerhedsinstruktioner til daglig drift 166
1.5 Sikkerhedsanvisninger til vedligeholdelse 166
1.6 Batterisikkerhed 166

2. Symboler og klistermærker 166

3. Indhold og specifikationer 167
3.1 Boksens indhold 167
3.2 Dele og funktioner 168
3.3 Specifikationer 169

4. Installation og kortlægning 170
4.1 Forberedelser 171
4.2 Aktivér plæneklipperen 171
4.3 Forbindelse af appen 172
4.4 Monter ladestationen 172
4.5 Kortlægning 173
4.6 netRTK-indstillinger 176

5. Daglig drift 177
5.1 Skærmen og knapperne på plæneklipperen 177
5.2 Ændring af pinkoden 178
5.3 Indstilling af tidsplan 178
5.4 Introduktion af appen 180
5.5 S Connect Modul 181
5.6 IoT 183
5.7 Undgåelse af forhindringer 183

6. Vedligeholdelse 183
6.1 Rengøring 184
6.2 Udskiftning af klingen 184
6.3 Transport 185
6.4 Batteriet 185
6.5 Strømforsyning 186
6.6 Opbevaring 187
6.7 Genbrug og bortskaffelse af produktet 187

7. Ofte stillede spørgsmål og fejlfinding 188
7.1 Fejlmeddelelse 188
7.2 Fejlfinding 190

8. Vigtig information 191
8.1 Databeskyttelse 191
8.2 Begrænset garanti 191
8.3 Ansvarsfraskrivelser 192
8.4 Kontakt os 192

1. Sikkerhed og regler

1.1 Generelt

VIGTIGT
LÆS FØLGENDE OMHYGGELIGT FØR BRUG
BEHOLD DISSE OPLYSNINGER TIL SENERE REFERENCE

Tiltænkt brug

Dette haveprodukt er kun beregnet til plæneklipning. Det klipper automatisk græsset på ønskede tidspunkter om dagen. Al brug ud over det tiltænkte formål kan være farligt, og det kan føre til personskader eller skade på ejendom. Det er meget vigtigt at overholde de angivne retningslinjer, så produktet er sikkert at bruge og så du undgår ulykker.

Ikke tiltænkt brug

Dette haveprodukt er ikke beregnet til brug af børn under 14 år eller personer med nedsatte fysiske, sensoriske eller mentale evner, eller mangel på erfaring og viden, medmindre de er under opsyn eller er blevet vejledt i, hvordan produktet bruges af en person, der er ansvarlig for deres sikkerhed.

Forkert brug omfatter, men er ikke begrænset til, transport of personer, børn eller dyr på maskinen; transport med maskinen; trækning eller skubning af last samt brug af maskinen til at skære anden vegetation end græs.

Resterende risici- Bær beskyttelseshandsker og sikkerhedsbriller, når du udfører vedligeholdelse eller udskifter klinger for at undgå skader.

Kablet mellem strømforsyningen og ladestationen må ikke forlænges.

- Når maskinen anvendes på offentlige områder, skal advarselsskilte placeres omkring arbejdsområdet. Skiltene skal tydeligt vise følgende tekst:

ADVARSEL

- Rør ikke ved farlige bevægende dele, før de er stoppet helt.
- Hold strømkablet, strømforsyningen, forlængerkablet og alle andre elektriske kabler, der ikke hører til produktet, uden for klippeområdet, så de ikke er i nærheden af farlige bevægelige dele og så kablerne ikke beskadiges, da dette kan føre til kontakt med strømførende dele. Hvis instruktionerne i brugsvejledningen ikke følges, kan det være livsfarligt for brugeren og personer i nærheden.
- Automatisk plæneklipper! Hold dig væk fra maskinen! Børn skal være under opsyn!
- Lad aldrig børn eller personer med nedsat fysisk, sensorisk eller mental kapacitet eller personer med mangel på viden og erfaring eller personer, der ikke er bekendte med disse instruktioner, bruge maskinen. Lokale regler kan begrænse operatørens alder.
-Lad ikke børn opholde sig i nærheden eller lege med maskinen, mens den er i drift.
- Gem alle advarsler og vejledninger til senere reference.
- Læs alle sikkerhedsadvarsler, instruktioner, illustrationer og specifikationer, der følger med dette produkt. Manglende overholdelse af alle vejledninger nedenfor, kan føre til elektrisk stød, brand og/eller alvorlig skade.

- Når maskinen anvendes på offentlige områder, skal advarselsskilte placeres omkring arbejdsområdet. Skiltene skal tydeligt vise følgende tekst:

ADVARSEL

- Automatisk plæneklipper. Hold dig væk fra maskinen. Børn skal være under opsyn!
- Enheden skal være slukket, når den ikke er i brug.

1.2 Generelle sikkerhedsanvisninger

Sikkerhed i arbejdsmiljøet

A. Betjen ikke maskiner i eksplosive atmosfærer, såsom i nærvær af brændbare væsker, gasser eller støv. Maskiner danner gnister, som kan antænde støv og dampe.

B. Læs instruktionerne omhyggeligt. Lær, hvordan betjeningsknapperne og maskinen bruges.

C. Lad aldrig personer, der ikke er bekendte med disse instruktioner, eller børn, bruge maskinen. Lokale regler kan begrænse brugerens alder.

D. Operatøren eller brugeren er ansvarlig for ulykker eller farer, der opstår hos andre personer eller deres ejendom.

Elektrisk sikkerhed

A. Stikpropperne skal passe til stikkontakten. Stikproppen må på ingen måde ændres. Opladerstik må ikke bruges med jordforbundne enheder. Når du bruger uændrede stik og stikkontakter der passer dertil, reducerer du risikoen for elektrisk stød.

B. Undgå, at nogen kropsdele kommer i kontakt med jordforbundne overflader, såsom rør, radiatorer, komfurer og køleskabe. Dette giver en øget risiko for elektrisk stød, hvis din krop er jordforbundet.

C. Strømkablet må ikke misbruges. Strømkablet må aldrig bruges til at bære, trække eller afbryde en enhed. Strømkabler skal holdes væk fra varme, olie, skarpe kanter og bevægelige dele. Beskadigede eller indviklede strømkabler øger risikoen for elektrisk stød.

D. Hvis det er absolut nødvendigt at bruge en strømforbunden enhed i et fugtigt område, skal du bruge en fejlstrømsafbryder (RCD) Når du bruger en fejlstrømsafbryder (RDC), reducerer du risikoen for elektrisk stød.

E. Sørg for trække grænsekablet rigtigt, som vist i vejledningerne.

F. Området, hvor maskinen bruges, skal regelmæssigt ses efter for sten, grene, ledninger, knogler og andre forhindringer, som skal fjernes.

G. Klingerne, klingeboltene og klippesamlingen skal regelmæssigt ses efter for slid og skader. Slidte eller beskadigede klinger og bolte skal begge skiftes på samme tid, så de holdes i balance.

H. På maskiner med flere aksler, skal du være forsigtig, da andre klinger kan dreje, når du drejer én klinge.

Personlig sikkerhed

A. Personer, der ikke kender maskinen eller disse vejledninger, må ikke bruge maskinen. Maskiner er farlige i hænderne på uuddannede brugere.

B. Personer, der ikke kender maskinen eller disse vejledninger, må ikke bruge maskinen. Maskinen må ikke bruges, hvis du er træt eller under indflydelse af stoffer, alkohol eller medicin. Et øjebliks uopmærksomhed under brug af maskinen kan føre til alvorlige personskader.

C. Fjern alle justeringsnøgler og skruenøgler, før maskinen tages i brug. Hvis skruenøgle eller en nøgle efterlades på en drejende del af maskinen, kan det føre til personskader.

D. Hvis maskinen bruges manuelt, skal du altid have et godt fodfæste og ordentlig balance. På denne måde har du bedre kontrol over maskinen, hvis der pludselig skulle ske noget uventet.

E. Selvom du har meget erfaring med brug af maskinen, skal du altid være forsigtig. Du må aldrig ignorere maskinens sikkerhedsprincipper. Et øjebliks uopmærksomhed, kan føre til alvorlige skader.

Brug og vedligeholdelse af maskinen

A. Afbryd stikket fra strømkilden og/eller tag batteripakken (hvis aftagelig) ud af maskinen eller andre enheder, før du laver nogen justeringer, skifter tilbehør eller opbevarer maskinen. Sådanne forebyggende sikkerhedsforanstaltninger reducerer risikoen for utilsigtet start.

B. Vedligehold af maskiner og tilbehør. Se, om nogen af de bevægelige dele er skæve eller binder, om nogen dele er gået i stykker eller om der er andre ting, der kan påvirke maskinens drift. Hvis maskinen er beskadiget, skal den repareres før brug. Mange ulykker skyldes dårligt vedligeholdte maskiner og tilbehør.

C. Maskinen og tilbehøret skal bruges i henhold til disse vejledninger. Tag altid hensyn til arbejdsforholdene og arbejdet, der skal udføres. Brug af maskinen til andre ting, end hvad maskinen er beregnet til, kan føre til farlige situationer.

D. Maskinen må aldrig bruges med defekte skærme eller uden sikkerhedsanordninger.

E. Dine hænder og fødder må ikke komme i nærheden eller under drejende dele. Hold dig altid væk fra udløbet.

F. En maskine må aldrig tages op eller bæres, når dens motor kører.

G. Aktivér enhedslåsen / Sæt maskinen i "LÅST"
- før du fjerner en blokerende genstand;
- før du ser maskinen efter, rengør den eller arbejder på den.

H. Maskinen må ikke køre uden opsyn, hvis du ved, at der er kæledyr, børn eller personer i nærheden.

Service

A. Få din maskine serviceret af en uddannet fagperson, der kun bruger identiske reservedele. På denne måde sikrer du, at maskinen er sikker at bruge.

B. Sørg for at alle møtrikker, bolte og skruer altid er spændt ordentligt, så du er sikker på at maskinen er i sikker stand.

C. Udskift slidte eller beskadigede dele, så maskinen holdes i sikker stand.

D. Sørg for, at klingerne skiftes med de rigtige klinger.

E. Sørg for, at batterierne oplades med den rigtige oplader, som anbefales af producenten. Forkert brug kan føre til elektrisk stød, overophedning eller lækage af ætsende væske fra batteriet.

F. I tilfælde af lækage af elektrolytvæske, skal du skylle området med vand/neutraliseringsmiddel. Søg lægehjælp, hvis væsken kommer i kontakt med øjnene eller lignende.

G. Maskinen skal serviceres i henhold til producentens vejledninger.

Værktøjer til brug og pleje af batteriet

A. Batteriet må kun oplades med opladere, der er angivet af producenten. Hvis en oplader, der er egnet til ét slags batteri, bruges med et andet slags batteri, kan det føre til brand.

B. Elværktøj må kun bruges med batterier, der er beregnet til dem. Hvis de bruges med andre slags batterier, kan det føre til personskader og brand.

C. Når BATTERIET ikke er i brug, skal det holdes væk fra andre metalgenstande, som papirclips, mønter, nøgler, søm, skruer eller andre små metalgenstande, der kan lave en forbindelse mellem terminalerne. Hvis batteriet terminaler kortsluttes, kan det føre til forbrændinger eller brand.

D. Hvis BATTERIET misbruges, kan det lække væske. Undgå, at komme i kontakt med denne væske. Hvis der opstår kontakt ved et uheld, skal du straks skylle området med vand. Hvis væsken kommer i kontakt med øjnene, skal du straks søge lægehjælp. Væsken, der lækker ud af batteriet, kan forårsage irritation eller forbrændinger.

E. Et BATTERI eller et værktøj, der er beskadiget eller modificeret, må aldrig bruges. Beskadigede eller modificerede batterier kan være uforudsigelige, hvilket kan føre til brand, EKSPLOSION eller risiko for personskader.

F. Et BATTERI eller et værktøj må ikke udsættes for ild eller for høje temperaturer. Hvis et batteri udsættes for ild eller temperaturer over 130 °C, kan det eksplodere.

G. Følg alle opladningsinstruktioner. BATTERIET eller værktøjet må ikke oplades uden for temperaturgrænsen, der står i vejledningerne. Hvis et batteri oplades forkert eller oplades i en temperatur uden for den angivne grænse, kan det beskadiges, hvilket øger risikoen for brand.

1.3 Sikkerhedsvejledninger til monteringen

A. Ladestationen og eventuelt tilbehør må ikke monteres et sted, der er inden for 24 tommer af brændbare materialer. Hvis der opstår en funktionsfejl, kan ladestationen og strømforsyningen blive meget varm, hvilket kan skabe en potentiel brandfare.

B. Strømforsyningen må ikke placeres i en højde, hvor der er risiko for, at den kan komme i vand. Strømforsyningen må ikke sættes på jorden.

C. Strømforsyningen må ikke indkapsles. Kondensvand kan skade strømforsyningen, hvilket øger risikoen for elektrisk stød.

D. Følgende gælder i USA/Canada. Hvis strømforsyningen monteres udendørs: Risiko for elektrisk stød. Ladestationen må kun sluttes til en dækket klasse A GFCI-stikdåse (RCD) med en vejrbestandig indkapsling, hvor dækslet til stikproppen kan åbnes eller fjernes.

E. Ladestationen må ikke monteres på steder, hvor der er risiko for stillestående vand.

1.4 Sikkerhedsinstruktioner til daglig drift

A. Hold hænder og fødder væk fra de drejende klinger. Hænder og fødder må ikke komme i nærheden af eller under produktet, når det er tændt.

B. Stop eller SLUK produktet, hvis der er nogen i arbejdsområdet, især børn eller dyr.

C. Sørg for, at der ikke er noger genstande, såsom sten, grene, værktøj eller legetøj på græsplænen. Klingerne kan tage skade, hvis de rammer sådanne genstande.

D. Produktet må ikke løftes eller flyttes, når det er TÆNDT.

E. Undgå, at produktet kører ind i personer eller dyr. Hvis en person eller et dyr kommer i vejen for produktet, skal du straks stoppe produktet.

F. Læg ikke genstande oven på produktet eller ladestationen.

G. Hvis STOP-knappen ikke virker, må produktet ikke bruges.

H. SLUK altid produktet, når det ikke er i drift.

I. Du må ikke bruge produktet og en sprinkler på samme tid. Brug planlægningsfunktionen på samme tid.

J. Produktet må ikke køre, hvis der er stående vand i arbejdsområdet, såsom et område med vandpytter fra kraftig regn.

1.5 Sikkerhedsanvisninger til vedligeholdelse

A. Sluk produktet, når du vedligeholder produktet.

B. Produktet må ikke rengøres med en højtryksrenser. Produktet må ikke rengøres med opløsningsmidler.

C. Afbryd stikket fra ladestationen, før du rengør eller vedligeholder ladestationen.

1.6 Batterisikkerhed

Litium-ion-batterier kan eksplodere eller føre til brand, hvis de adskilles, kortsluttes eller udsættes for vand, ild eller høje temperaturer. Batteriet skal håndteres forsigtigt. Det må ikke adskilles eller udsættes for nogen former for elektrisk/mekanisk misbrug. Batteriet må ikke opbevares i direkte sollys.

2. Symboler og klistermærker

Lær alle symbolerne på produktet at kende, og læs etiketterne omhyggeligt, så du ved hvad de betyder:

	ADVARSEL: *Læs brugsvejledningen, før du bruger produktet.*
STOP	***ADVARSEL:*** *Sluk produktet, før du arbejder på det eller løfter det.* *Rør aldrig det roterende blad.*
	ADVARSEL: *Hold en sikker afstand til maskinen, når den er i drift. Hold andre personer ude af fareområdet.*
	ADVARSEL: *Du må ikke sidde og køre på maskinen.*
	Læs brugsvejledningen.
CE	*CE-mærke.*
L_{WA} 60 dB	*Lydstyrken, som er bestemt af EU‹s direktiv om udendørs støj.* *60 dB for klingeskiven*
	Dette produkt må ikke bortskaffes som almindeligt husholdningsaffald. Sørg for, at produktet bortskaffes på en genbrugsplads i overensstemmelse med lokale lovkrav.
III	*Klasse III*
	DC
	Batteriet må ikke brædes eller udsættes for varmekilder.
	Batteriet må ikke nedsænkes i vand.
Li-ion	*Genbrugsmærke.*
	Denne batteripakke må ikke bortskaffes som almindeligt husholdningsaffald. Sørg for, at batteripakken bortskaffes på en genbrugsplads i overensstemmelse med lokale lovkrav.
T3.15A	*Sikringen skal skiftes med en sikring af samme klassificering.*

T2A	*Sikringen skal skiftes med en sikring af samme klassificering.*
	Klasse II konstruktion.
IPX4	*Grader af beskyttelse, der leveres af enheder (IP-kode)*
IPX5	
IP67	
	Aftagelig strømforsyningsdel
	SMPS med kortslutningssikker sikkerhedsfunktion Isoleringstransformer
	SMPS (Switch mode power supply unit/ strømforsyningsenhed med kontakt)
cosφ:0.56	*Effektfaktor*
VI	*Niveau 6 energieffektivitet*
	For at angive, at strømforsyningenheden ikke må bruges, hvis benene på stikdelen er beskadiget.
	FORSIGTIG - Den drejende kniv må ikke røres
Max. 4800 min-1	*Maks. 4800 min^{-1}*
106mm	*φ 106 mm til Trimnings-klingeskive*

Symboler på robotskærmen

	Tænd/sluk
START	*Startknap*
HOME	*Hjem-knap*
OK	*OK-knap*
	Indstilling af PIN-kode

	Tidsindstilling
	Bluetooth
	Wi-Fi

3. Indhold og specifikationer

3.1 Boksens indhold

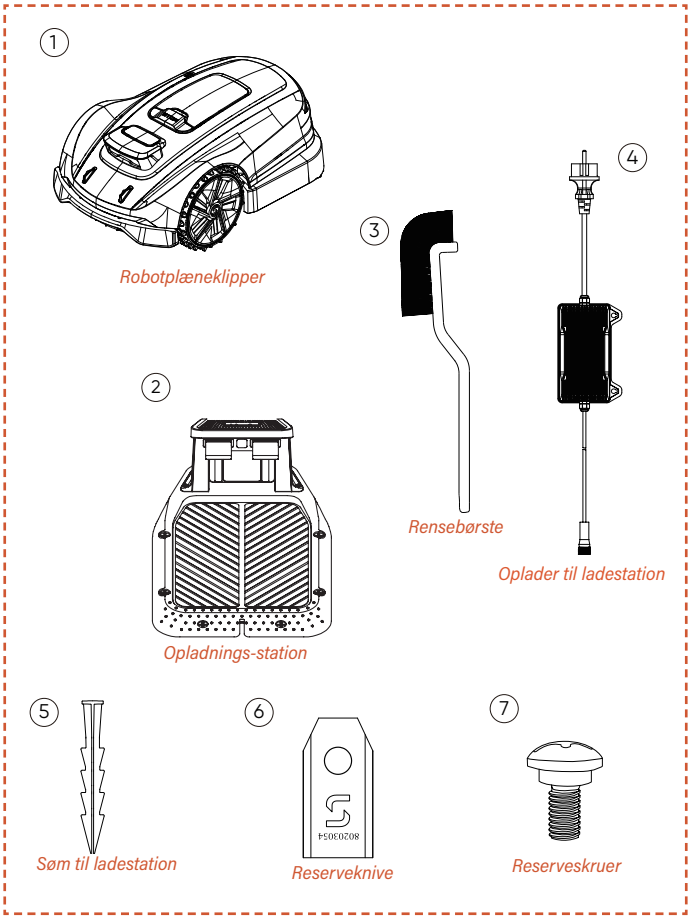

Robotklipper *1
Ladestation*1
Rensebørste*1
Oplader til ladestation*1
Søm til ladestation*8
Reserveskær*6
Reserveskruer*6

3.2 Dele og funktioner

Set ovenfra

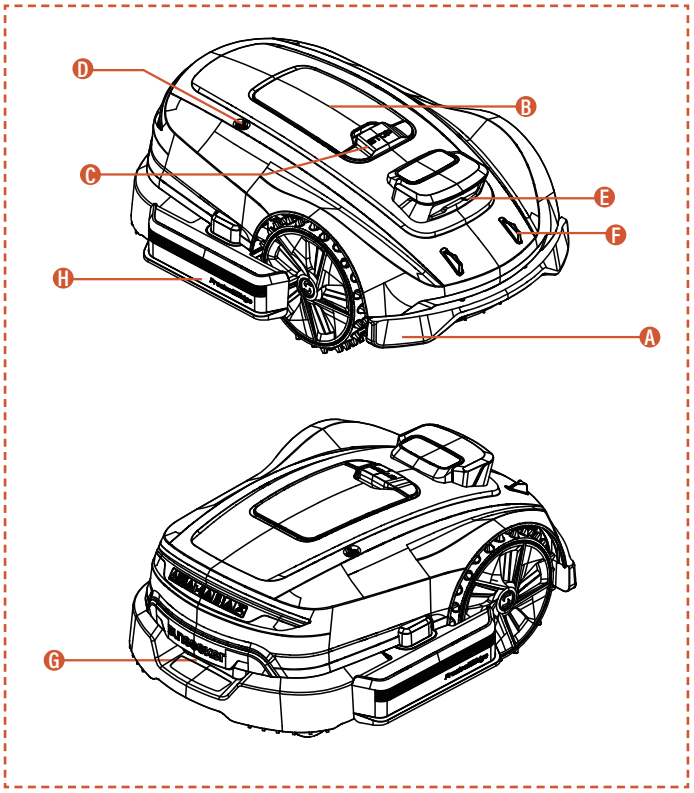

Set nedenfra

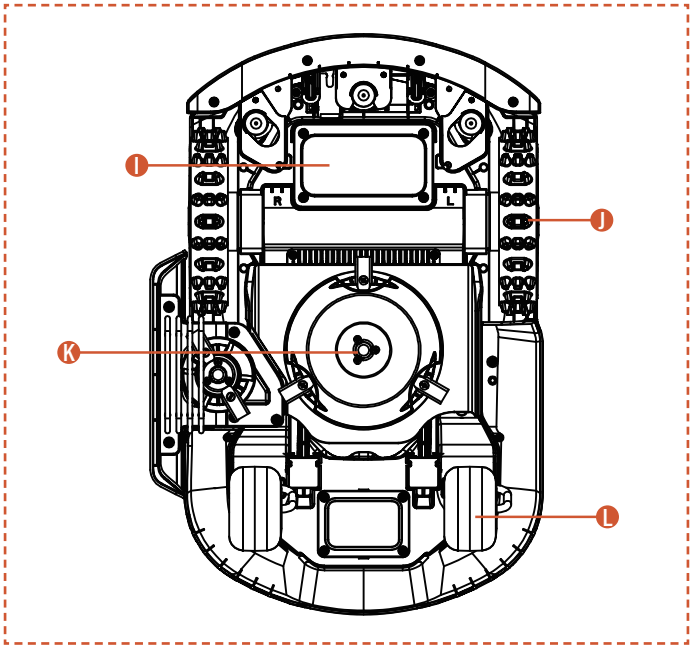

Bemærk

Maskinen må ikke nedsænkes i vand, da dette kan beskadige delene og det vil annullere garantien.

A. Kofanger
Hvis maskinen ikke kan se, kan kofanger sørge for at maskinen kører ordentligt.

B. Betjenings panel
Betjeningspanelet bruges til at tænde og slukke maskinen, og til at sætte den til at køre og til at køre tilbage, osv. Panelet er placeret under beskyttelsesdækslet.
Luk det beskyttende dæksel efter brug af betjeningspanelet.

C. STOP-knap
Nødstopknap til at stoppe maskinen i nødstilfælde.

D. Regnsensor
Regnsensoren kan se om det regner, hvorefter maskinen automatisk kører tilbage til ladestationen, for at undgå regn i henhold til brugerens indstilling.

E. Binokulært Kamera
Dette AL-assisterede kikkertkamera hjælper plæneklipperen med at se og undgå forhindringer.

F. Opladningselektroder
Opladningselektroderne på maskinen sluttes til elektroderne på ladestationen, når maskinens batteri skal oplades.

G. Bærehåndtag
Komfortgrebshåndtag.

H. Trimnings-klingeskive
Muliggør, at enheden kan fuldføre kanttrimning af plænen mere effektivt.

I. Batterirum
Rum til batteriet.

J. Drejende klippeskive
Denne skive klipper græsset, når maskinen kører.

K. HjulHjul
der er velegnet til off-road kørsel.

L. Svinghjul
Roterer for at hjælpe med bevægelse og retning.

3.3 Specifikationer

TEKNISKE SPECIFIKATIONER	X3 Gen 2 - 800 RMX803N20V	
Grænsekabel	Trådløs/grænseløs	
Maks. klippeareal	800 m^2	
Klippehøjde min/maks.	20-60 mm	
Højdejustering	Brugsanvisning	
Klippebredde	200 mm	
Batterikapacitet	5 Ah	
Brugergrænseflade	App- og tastaturskærm	
Maksimal hældning	17° (30%)	
Robotmål	621 * 420 * 247 mm	
Certifikater	CE RoHS	
Nettovægt	10,55 kg	
Lydeffektniveau LWA	60 dB (A)	
Lydstyrke uvist KWA	3 dB(A)	
Lydtryk LpA	52 dB (A)	
Lydeffekt uvist kPa	3 dB(A)	
Lydstyrkeniveau LWA for Trimnings-klingeskive:	75 dB(A)	
Usikkerhed for Lydeffekt KWA for Trimnings-klingeskive:	3 dB(A)	
Lydtryksniveau LpA for Trimnings-klingeskive:	67 dB (A)	
Usikkerhed for Lydtryk KpA for Trimnings-klingeskive:	3 dB(A)	
FUNKTIONER		
Wi-Fi / Bluetooth	J	
Trådfri kortlægning	J	
Planlægning af stier	3 indstillinger	
AONavi2.0 (netRTK+VSLAM)	J	
Super Wi-Fi	J	
Vision AI	J	
Forhjulstræk	J	
Energisparende funktion	J	
Natfunktion*	N	
FOTA	J	
Hurtig kørsel tilbage til ladestationen	J	
Multi-zoner	J	
Arbejdsplan	Automatisk eller manuel indstilling	
Stødesensor	J	
Vandvask	J	
GPS- og 4G-modul	J	
Google-assistent og Amazon Alexa	J	
Pinkode	J	
Løft- og vippesensor	J	
Regnsensor	J	
TILBEHØR		
Reserveskær & Reserveskruer	6 stk.	
Søm til ladestation	8 stk.	
Oplader til ladestation	2 A (CGF252)	
Rensebørste	1 stk.	
Wi-Fi og Bluetooth	Frekvensbånd	Maks. udgangseffekt
	BT: 2402~2480MHz	BT BDR+EDR: 8,99 dBm Maks. BT BLE: 7,35 dBm Maks.
	Wi-Fi 2,4G: 2412~2472MHz	Wi-Fi 2,4G: 18,98 dBm Maks.
	Wi-Fi 5,2G: 5180~5240MHz	Wi-Fi 5,2G: 15,68 dBm Maks.
	Wi-Fi 5,3G: 5260~5320MHz	Wi-Fi 5,3G: 15,26 dBm Maks.
	Wi-Fi 5,6G: 5500~5700MHz	Wi-Fi 5,6G: 16,04 dBm Maks.
	Wi-Fi 5,8G: 5745~5825MHz	Wi-Fi 5,8G: 13,07 dBm Maks.
2,4 G-kommunikation	Frekvensbånd	Maks. udgangseffekt
	2402-2480 MHz	20,0 dBm

** Bemærk: Hvis det ikke er tilladt at bruge robotplæneklippere om natten i dit område, skal du sørge for, at natfunktionen slås fra, så plæneklipperen ikke kører, når det ikke er tilladt.*

4. Installation og kortlægning

Med Sunseekers avancerede hardware og software (intelligente algoritmer) forbedres plæneklipperens evne til miljøgenkendelse, positioneringsnøjagtighed og den samlede ydeevne væsentligt. Sunseeker AONavi (Always-On Navigation) integrerer problemfrit RTK-GNSS-satellitpositionering med VSLAM-visuel teknologi, hvilket gør robotplæneklipperen i stand til at udføre positionerings- og navigationsopgaver i forskellige scenarier, herunder komplekse miljøer.

Med udviklingen af Sunseekers teknologi er AONavi blevet fuldt opgraderet, hvilket har ført til AONavi2.0. Denne teknologi integrerer netRTK med VSLAM visuel teknologi og opnår centimeterpræcis positionering uden behov for fysiske RTK-stationer, hvilket ikke kun forbedrer positioneringsnøjagtigheden, men også betydeligt forkorter iinstallationstid. Udstyret med Sunseeker AONavi2.0-teknologi kan robotplæneklipperen modtage stabile satellitsignaler til realtidspositionering, og samtidig kan der indstilles virtuelle grænser for Sunseeker-robotplæneklipperen. Dette sikrer en høj kvalitet af græspleje og giver dig en bekvem og pålidelig klipningsoplevelse.

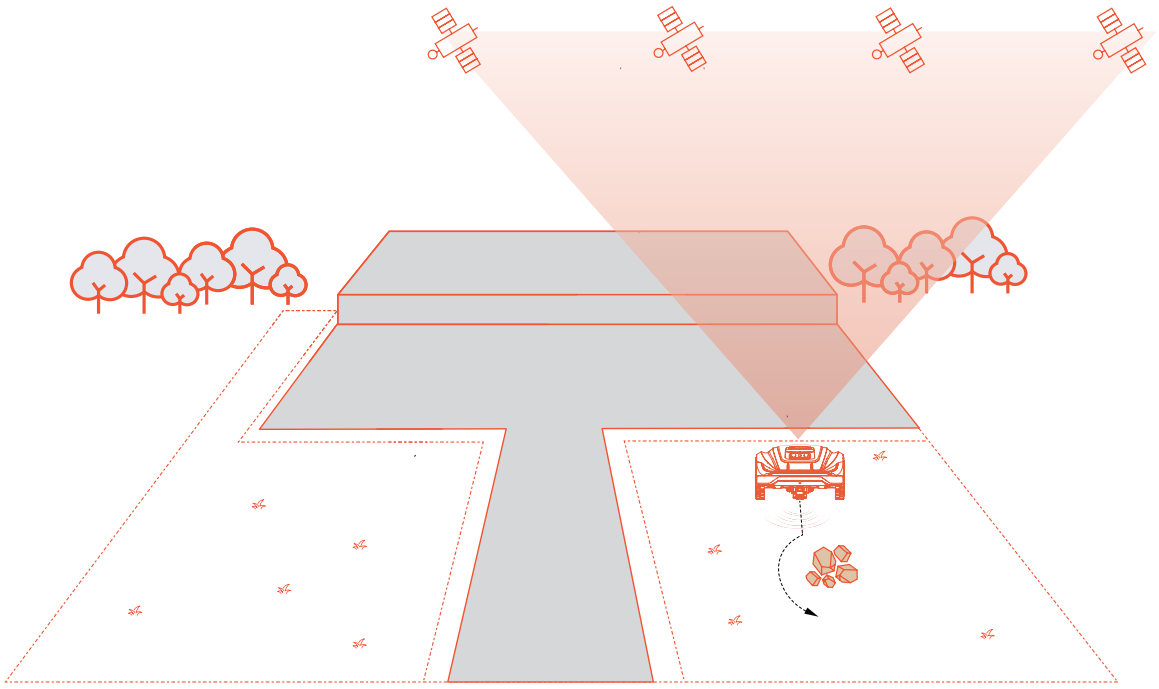

4.1 Forberedelser

Installer Sunseeker-appen

Bemærk

Hvis nødvendigt vil appen anmode om adgang til Bluetooth og Wi-Fi eller 4G-netværk for at sikre korrekt opsætning og fremtidig funktionalitet. Giv tilladelse til disse funktioner.

Scan QR-koden for at downloade appen til robotplæneklipperen, eller søg efter „Sunseeker Robot" i Google Play Store (Android) eller Apple App Store (iOS). Når du har installeret appen, skal du oprette en ny konto og logge på.

iOS **Android**

Forberedelse af plæneklipperen

Sørg for, at slå Bluetooth til på din telefon, og scan maskinens serienummer QR-kode for at identificere modellen. Fortsæt derefter med den tilsvarende installationsvejledning.

Forbered græsplænen

A. Fjern skidt, bunker af blade, legetøj, kabler, sten eller andre genstande.

B. Af sikkerhedsmæssige årsager skal du sørge for, at børn og kæledyr er væk fra græsplænen.

C. Klip før græsplæne til en højde på højst 6 cm, før du bruger denne robotplæneklipper.

D. Den samlede plænestørrelse er op til 800 m^2.

E. Hvis der er smalle passager i arbejdsområdet, skal de mindst være 80 cm brede.

Anbefalede græsplænetyper er vist på billederne nedenfor:

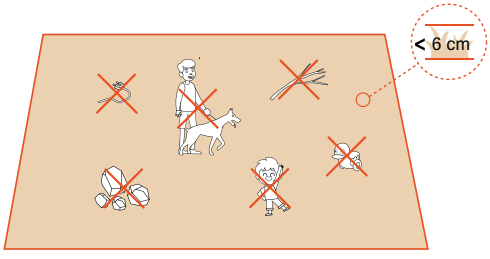

4.2 Aktivér plæneklipperen

Forudladning af plæneklipperen

A. Vælg et vilkårligt sted med en stikkontakt, tilslut ladestationens adapter, og tænd ladestationen.

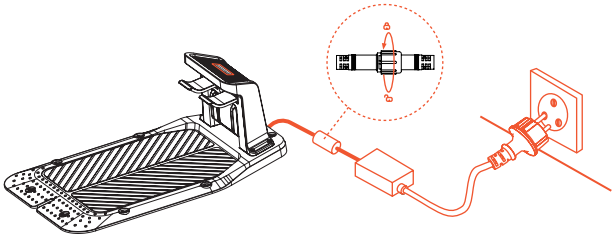

B. Skub plæneklipperen ind i ladestationen, og sørg for, at opladningselektroderne tilsluttes ordentligt. Det grønne lys på ladestationen blinker, hvilket betyder at batteriet oplades normalt. Når plæneklipperen er ladet helt op, lyser indikatoren grøn.

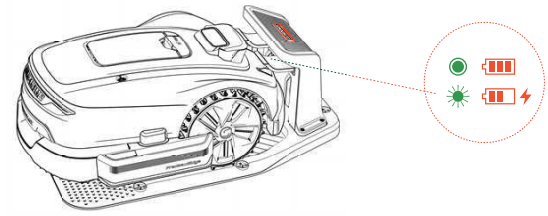

C. Hvis robotplæneklipperens batteriniveau er over 80 %, kan du springe dette trin over.

Bemærk

- Hvis indikatoren ikke lyser, selv når der plæneklipperen strømforsynes, bedes du kontakte vores kundeservice.

Aktivér plæneklipperen

A. Når maskinen oplades rigtigt i ladestationen, tænder den automatisk. Du kan også tænde den manuelt ved at holde tænd/sluk-knappen nede.

B. Indtast standard-pinkoden "0000". Tryk på OK hver gang du indtaster "0" for at afslutte.

C. Hvis du vil ændre adgangskoden, skal du holde START- og HJEM-knapperne nede på samme tid. For yderligere oplysninger, se afsnit 5.1 Betjening og kontrol af plæneklipperen.

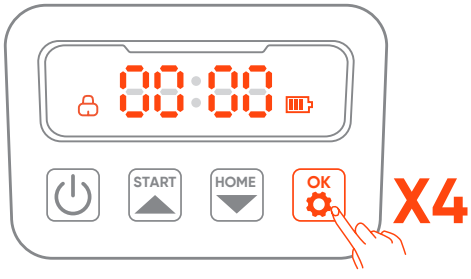

4.3 Forbindelse af appen

Bemærk

Følgende billeder af appen er kun vejledende. Indstillingerne er muligvis lidt forskellige afhængigt af softwareversionen.

Forberedelse

A. Sørg for, at maskinen er i ladestationen, at den oplades rigtigt, er tændt og at pinkoden er indtastet.

B. Sørg for, at Bluetooth på din telefon er tændt. Sørg for, at din maskine er forbundet til et 4G-netværk.

C. For at sikre en bedre netværksoplevelse, kan du konfigurere Wi-Fi til din græsslåmaskine.

Forbindelse af appen

A. Scan maskinens SN QR-kode med serienummeret for at tilføje din robotplæneklipper. Hvis scanning ikke er mulig, kan du også oprette forbindelse via Bluetooth. Hvis du allerede har scannet QR-koden i trinnet "Forberedelse af din plæneklipper", forbindes plæneklipperen automatisk til appen, når Bluetooth slås til på din telefon, så du ikke skal scanne igen.

B. Når enhederne er parret, skal du indtaste standard-pinkoden „0000". Pinkode kan ændres på telefonen.

C. Sørg for, at din maskine er forbundet et 4G-netværk.

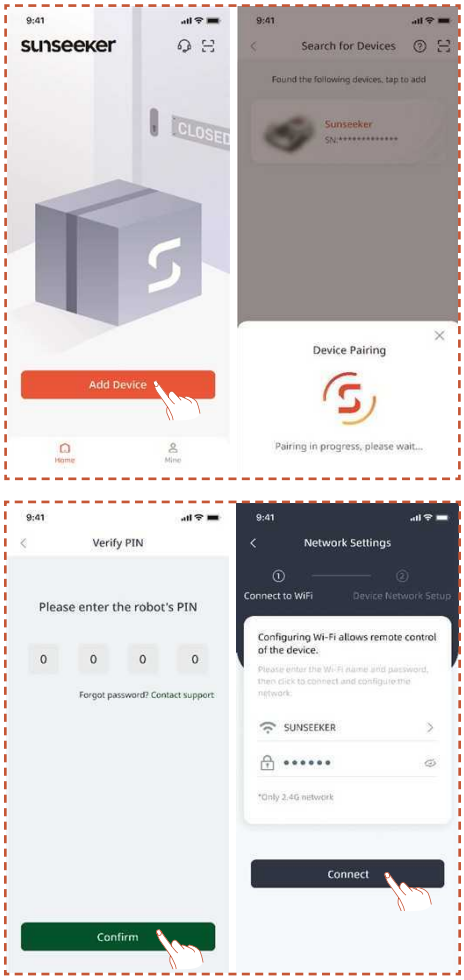

4.4 Monter ladestationen

Bemærk

Hvis du er usikker på, hvor du skal installere din ladestation, kan du følge nedenstående trin for at finde et sted med et stærkere signal.

Find et passende sted

A. Følg instruktionerne i appen for at fjernstyre plæneklipperen, kontrollere signalstyrken i forskellige områder og finde et egnet sted til at montere ladestationen.

B. or at sikre, at plæneklipperen kan køre frem og tilbage til ladestationen, skal ladestationen monteres på en åben og flad jordoverflade, der ikke er for hård.

C. Ladestationen kan placeres enten indenfor eller udenfor plæneklipperens arbejdsområde. Af sikkerhedsmæssige årsager anbefales det at holde ladekablet uden for klippeområdet.

D. Der må ikke være nogen genstande i vejen inden for 1,5 meter foran ladestationen.

E. Hvis der er græs, må det højst være 6 cm højt.

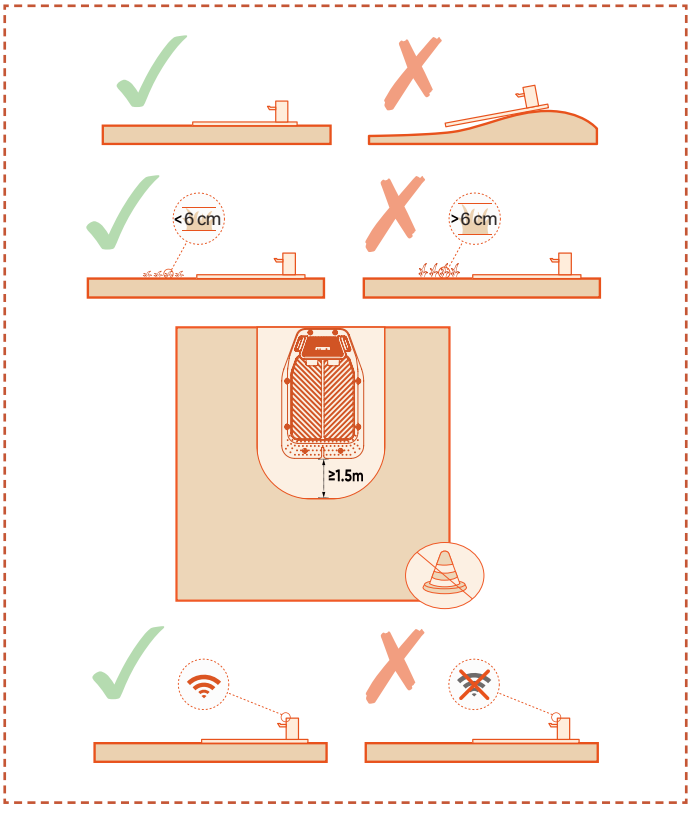

F. Sørg for, at området over ladestationen er så åbent som muligt, fri for træer, bygninger eller andre forhindringer.

G. Hvis området omkring ladestationen ikke er helt åbent, skal du holde det sydlige område frit, hvis du er på den nordlige halvkugle, og det nordlige område frit, hvis du er på den sydlige halvkugle.

Monter ladestationen

A. Brug en hammer eller lignende værktøj til at sømme ladestationen fast i en flad jordoverflade, der ikke er for hård.

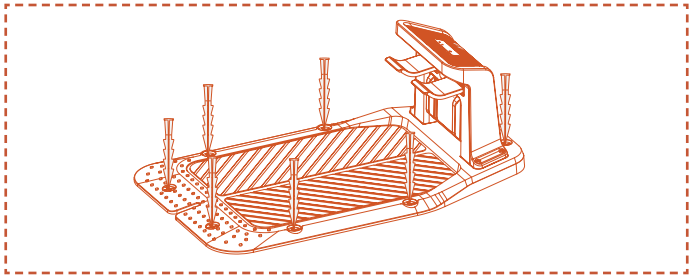

B. Slut ladestationens ladekabel til opladeren, og slut den derefter til strømforsyningen. Nu lyser det grønne lys på ladestationen, hvilket betyder at den er tændt.

C. Af sikkerhedsmæssige årsager anbefales det at holde ladekablet uden for klippeområdet. Hvis der er lang afstand mellem ladestationen og strømforsyningen, skal du sætte strømkablet ordentligt fast i jorden eller væggen, så det beskyttes.

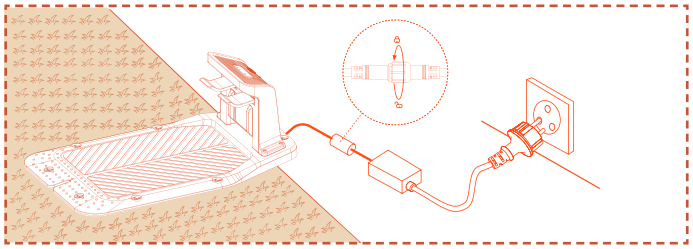

4.5 Kortlægning

Bemærk

Følgende billeder af appen er kun vejledende. Indstillingerne er muligvis lidt forskellige afhængigt af softwareversionen.

Forberedelse

A. Sørg for, at maskinen er tændt og ordentlig forbundet til 4G netværket og via Bluetooth.

B. Sørg for, at maskinen er i ladestationen, at den oplades rigtigt og at batteristrømmen er over 50%.

C. For at lave en kortlægning, skal du bruge en ordentlig arbejdszone, ladestationen og antennen.

D. Når du har gjort alt ovenfor, skal du klikke på **Start kortlægning**.

E. Hvis maskinen er blevet genstartet, skal du sørge dig, at den er i ladestationen, før du starter kortlægningen.

Opret arbejdszone

A. Klik på **Arbejdszone**. Plæneklipperen forlader automatisk ladestationen og kører 1,5 meter fremad uden at du skal gøre noget.

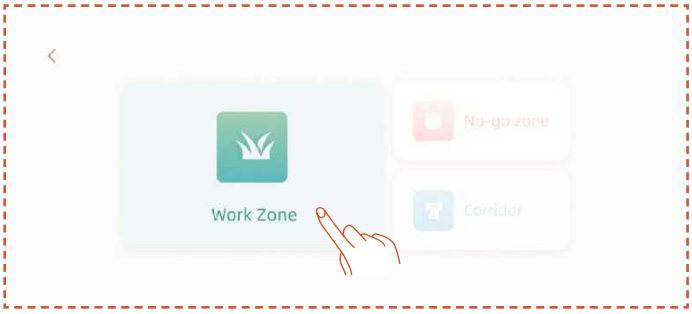

B. Vi anbefaler, at du først styrer robotten til kanten af græsplænen, justerer justér dens forside, så den kortlægger mod urets retning, og derefter klikker på **Start kortlægning**.

C. Når plæneklipperen er placeret ved arbejdsområdets grænse, den vender i den rigtige retning, skal du trykke på **Start kortlægning**.

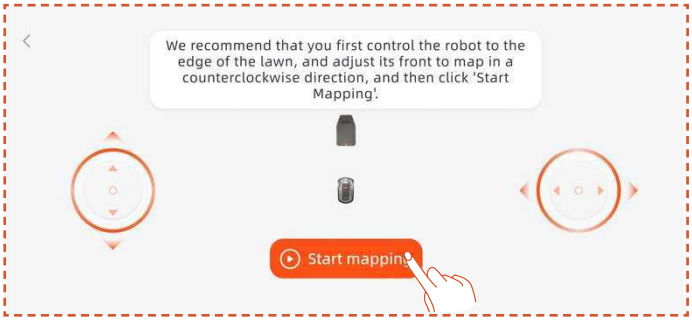

Automatisk Kortlægning

Når maskinen genkender, at den er på en græsplæne, og betingelserne for automatisk kortlægning er opfyldt, vil **Auto**-ikonet blinke. Tryk på **Auto** for at starte automatisk kortlægning.

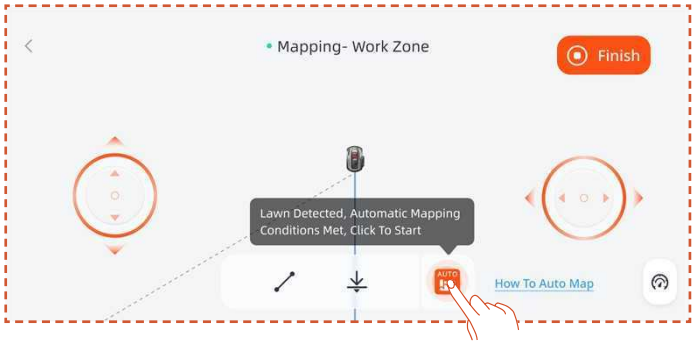

Tryk på knappen **Pause** i appen for at sætte kortlægningen på pause.

ENår det er bekræftet, at robotten fungerer normalt uden fejl, skal du trykke på knappen **Auto** i appens grænseflade for at genoptage den automatiske kortlægning.

Bemærk

- Vi anbefaler at følge græsslåmaskinen under kortlægningsprocessen. Hvis græsslåmaskinen ikke kan registrere grænserne præcist, kan du til enhver tid afslutte den automatiske kortlægningsfunktion og skifte til manuel styring.

- For at sikre kortlægningseffektiviteten, skal du sikre dig, at græsslåmaskinen starter kortlægningen ved at køre ud fra opladningsstationen.

Manuel kortlægning

Tryk på **Manuel** for at skifte til manuel kortlægningstilstand.

Fjernstyr plæneklipperen og kør den langs kanten for at oprette arbejdszonen.

- Hvis der er hegn, vægge eller andre fysiske grænser i arbejdsområdet, skal disse være mindst 5 cm fra grænsen, når du kortlægger via fjernstyring.

- Hvis der er elementer som damme, grøfter eller klipper i arbejdsområdet, skal du holde en afstand på mindst 15 cm til dem under kortlægningen.

- Hvis grænsen til arbejdsområdet ikke er græs, såsom en flisesti, og grænsens højde er lige så høj som græsset, kan du bruge funktionen **Kryds Grænsen**. Når du bruger denne funktion, vil robotplæneklipperen holde omkring to tredjedele af sin bredde på græsset, når den kører langs kanten. Når kortlægningen er færdig, følger plæneklipperen den kortlagte grænse, når den klipper.

- Hvis grænsen for arbejdsområdet er en lige linje, kan du vælge funktionen **Lige** linje, hvorefter du kan fjernstyre plæneklipperen til enden af den lige grænse. Herefter oprettes en lige grænselinje ved start- og slutpunkterne, hvor funktionen Lige linje er aktiveret.

Bemærk

Det anbefales kun at trykke på Udfør, når stien er helt lukket. Hvis stien ikke er lukket, men kortlægningen skal gøres færdig, skal du trykke på Udfør og derefter vælge Luk automatisk. Det oprettede kort forbinder automatisk start- og slutpunkterne, så arbejdszonen lukkes.

Når kortlægningen er færdig, og du vil ændre grænsen, skal du klikke på **Tilføj mere** og vælge **Rediger grænse** for at ændre den.

A. Fjernstyr robotten til startpunktet for at ændre grænsen, og klik derefter på startknappen. Når du ændrer grænsen, skal robotten styres mod uret.

B. Fjernstyr robotten til grænsens endepunkt. Sørg for, at den krydser den oprindelige kortgrænse, og tryk derefter på knappen **Afslut**.

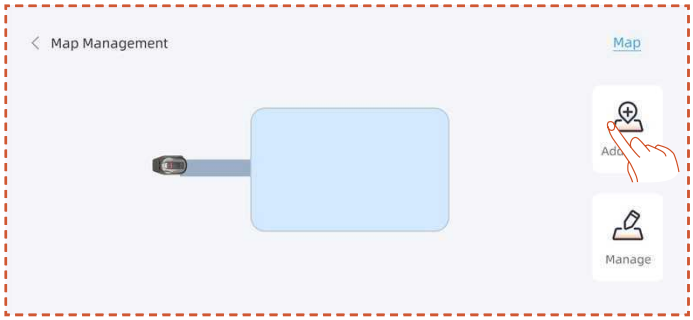

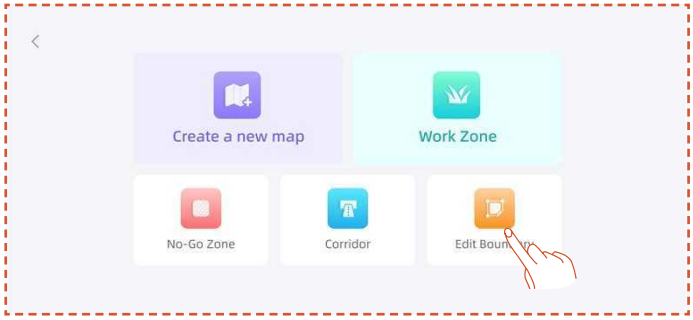

Oprettelse af Ingen adgang-zoner

Hvis der er en pool eller andre zoner, der ikke skal klippes, i arbejdsområdet, anbefales det at oprette en Ingen adgang-zone for at oprette en virtuel grænse, så disse områder beskyttes.

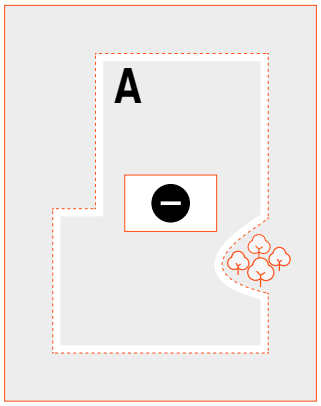

A. Klik på **Ingen adgang zone**.

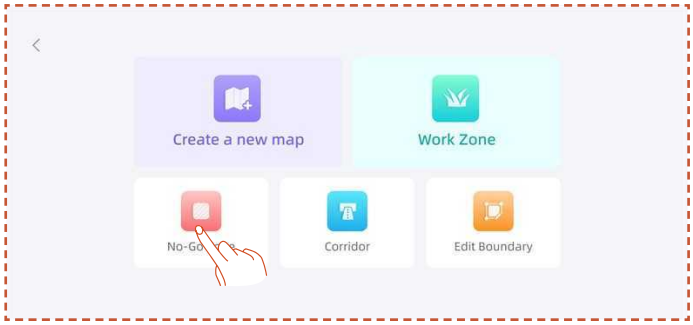

B. Fjernstyr plæneklipperen til startpunktet, hvor Ingen adgang-zonen skal oprettes, og tryk derefter på **Start kortlægning**.

C. Fjernstyr plæneklipperen for at lukke området, og klik derefter på **Afslut**.

Oprettelse af multi-zoner

Hvis din græsplæne skal deles op i flere arbejdszoner, kan du oprette flere arbejdszoner og passager.

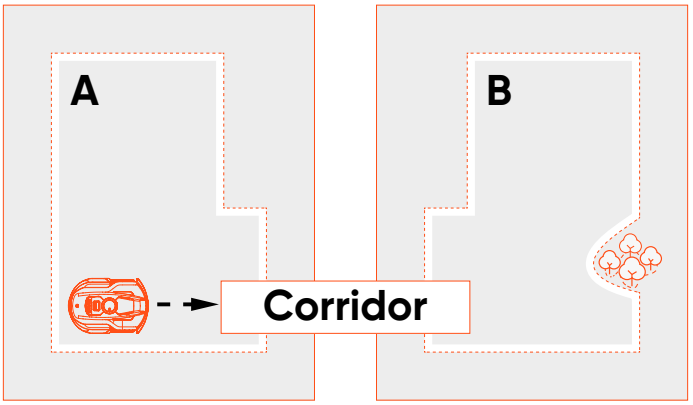

Når du har oprettet den første arbejdszone, kan du tilføje en korridor og derefter oprette den anden arbejdszone:

A. Klik på **Korridor**.

B. Fjernstyrplæneklipperen til stedet, hvor korridoren skal oprettes, og tryk derefter på **Start kortlægning**. Sørg for, at korridoren overlapper med den første arbejdszone.

C. Fjernstyr plæneklipperen til enden af korridoren, og tryk derefter på **Afslut**.

D. Opret den anden arbejdszone. Sørg for at korridoren overlapper med den anden arbejdszone.

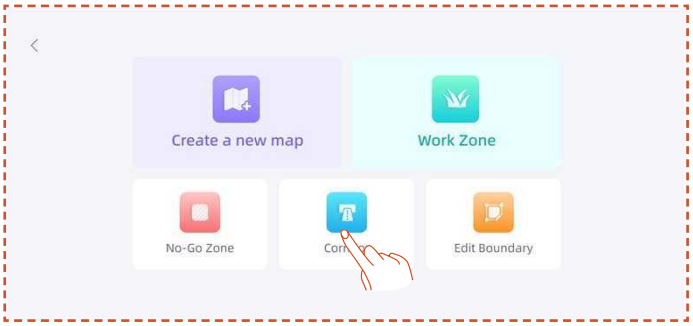

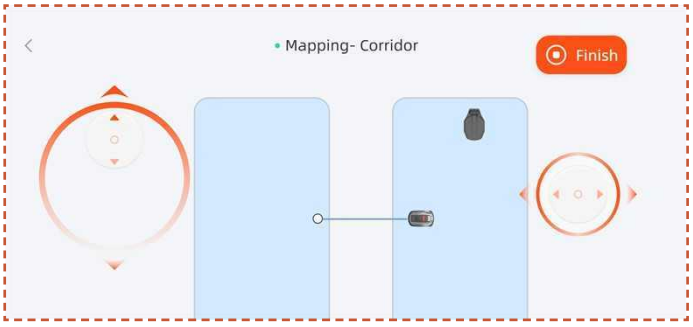

Når du har oprettet den første arbejdszone, kan du tilføje den anden arbejdszone og derefter oprette korridoren:

A. Klik på **Arbejdszone**.

B. Fjernstyr plæneklipperen til stedet, hvor den anden arbejdszone skal oprettes, og opret den anden arbejdszone.

C. Opret en korridor mellem de to arbejdszoner. Sørg for at korridoren overlapper med begge arbejdszoner.

Bemærk

- Hvis du opretter flere arbejdszoner, anbefales det ikke at have den anden arbejdszone overlappende med den første. Hvis overlapningen er for stor, lægges de to zoner automatisk sammen til én arbejdszone.

- Hvis korridoren ikke overlapper arbejdszonen, eller hvis der ikke er oprettet nogen korridor mellem de to arbejdsområder, kan plæneklipperen have svært ved at køre tilbage til ladestationen eller udføre sine opgaver.

Administrer

Du kan også sammenlægge, opdele, omdøbe og slette arbejdsområder og slette korridorer og ingen adgang-zoner. Dette kan gøres under **Oplysninger > Kortstyring >Styring**.

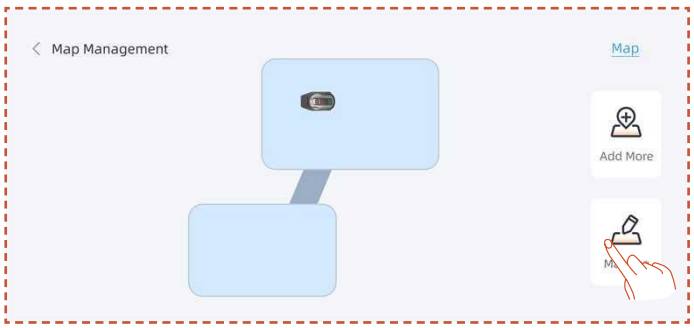

4.6 netRTK-indstillinger

netRTK-funktionen aktiveres automatisk, når du aktiverer plæneklipperen, og du behøver ikke manuelt at forbinde plæneklipperen til netRTK. Hvis forbindelsen er ustabil, kan du kontrollere forbindelsesstatus i **Netværksindstillinger**.

For at sikre en bedre netværksoplevelse kan du som en ekstra mulighed konfigurere Wi-Fi til både din plæneklipper og ladestationen.

Gå til **Indstillinger > Enhed** og tryk på **Netværksindstillinger**. Du kan kontrollere forbindelsesstatus for dit Wi-Fi og 4G.

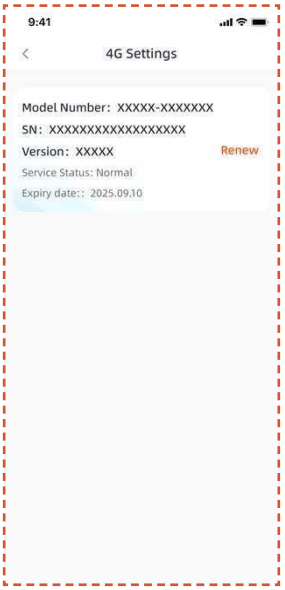

- I **RTK-indstillinger** kan du skifte RTK-tilstand eller forny tjenesten. Den gratis serviceperiode starter fra den dato, produktet først aktiveres og tilsluttes netRTK-tjenesten. Fra denne dato har X3 Gen 2-brugere ret til 2 års gratis brug.

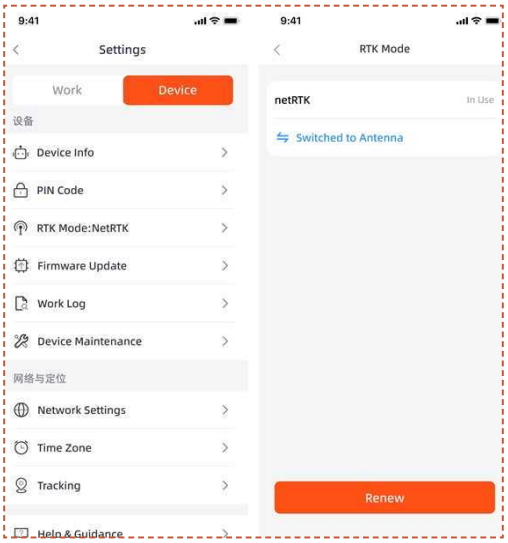

Inden den gratis periode for netRTK-tjenesten udløber, vil du modtage en påmindelse om det kommende udløb af tjenesten. For at fortsætte med at bruge tjenesten skal du gennemføre fornyelsesbetalingen via appen. Tjenesten vil blive genoprettet, når betalingen er gennemført.

Efter den gratis prøveperiode slutter, hvis du ønsker at fortsætte med at bruge **netRTK**-tjenesten, kan du forny den her.

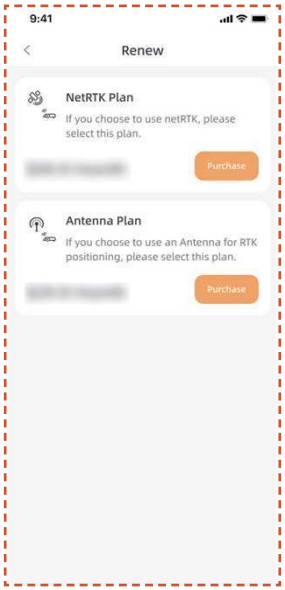

Hvis du vælger ikke at forny netRTK-tjenesten, kan du i stedet købe en dedikeret antennetilbehør til dette produkt og bruge enheden via positioneringsmetoder, der understøttes af tilbehøret (specifikke funktioner og tjenestevilkår er underlagt tilbehørets brugermanual).

5. Daglig drift

5.1 Skærmen og knapperne på plæneklipperen

Skærm

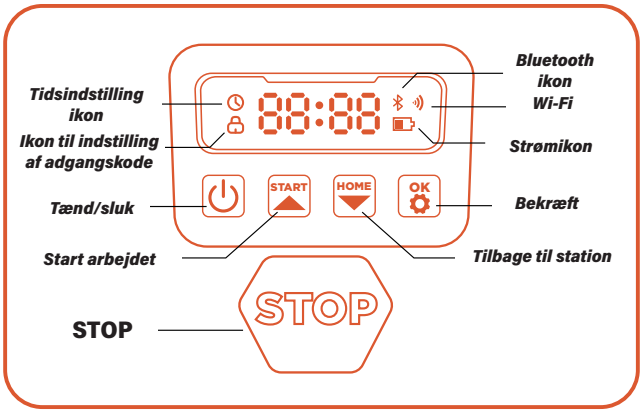

Strømikon: Ikonet til batteristrøm viser, hvor meget strøm der er tilbage på batteriet. Når ikonet viser 1 linje er der 30 % strøm på batteriet. Når 2 linjer vises er er mellem 31-66 % strøm tilbage, og når 3 linjer vises, er der mindst 67 % strøm tilbage.

Wi-Fi-ikon: Wi-Fi-ikonet viser, om maskinen er forbundet til Wi-Fi-netværket.

Bluetooth-ikon: Bluetooth-ikonet viser, om maskinen er forbundet via Bluetooth.

Tidsindstillingsikon: Tidsindstillingsikonet viser, om tidsindstillingen er åben på maskinen.

Ikon for indstilling af adgangskoden: Låseikonet betyder at du skal indtaste adgangskoden eller ændre maskinens adgangskode.

Instrumentbrættet: Instrumentbrættet viser, hvilken funktion maskinen står på:

. **Standby:** Maskinen er på standby, og den er i øjeblikket ikke i gang med nogen opgaver.

. **Driftslys:** Maskinen er i drift. Nu drejer skiven meget hurtigt. Hold dig væk fra maskinen.

. **----:** Når regnforsinkelsen er tændt, genkender maskinen, at det regner i øjeblikket, afslutter det aktuelle arbejde og vender tilbage til ladestationen.

. **Stop.** Der er blevet trykket på nødstopknappen på maskinen.

Grundlæggende betjening

Tænd: Hold tænd/sluk-knappen nede i 2 sekunder.

Sluk: Hold tænd/sluk-knappen nede i 3 sekunder.

Når plæneklipperen er slukket, vises ordet „bye" på instrumentbrættet, hvorefter skærmen slukker.

Start arbejdet: Tryk på START-knappen og derefter på OK.

Tilbage til station: Tryk på HJEM-knappen og derefter på OK.

Stop plæneklipperen: Tryk på STOP.

Afslut STOPPET tilstand: Tryk på START-knappen og derefter på OK, eller tryk på HJEM-knappen og derefter på OK.

Start plæneklipperen igen: Hold tænd/sluk-knappen nede i 10 sekunder for at slukke maskinen. Tænd den derefter igen, eller skub den ind i ladestationen og slut den til opladningselektroderne på stationen.

Bemærk

- Hvis plæneklipperen genstarter, skal du sørge for, at der er mindst 1,5 meter flad plads foran den uden genstande, der er i vejen.

- Hvis der er faldfarer i arbejdsområdet, såsom bassiner eller forhøjede kanter, anbefales det at holde plæneklipperen i ladestationen under genstart eller lade den køre tilbage til stationen, når du har genstartet den, så dens placering kan kalibreres.

5.2 Ændring af pinkoden

Hvis plæneklipperen er låst, skal du indtaste pinkoden, før du betjener plæneklipperen manuelt. Standardkoden kan også ændres i appen SunSeekerRobot.

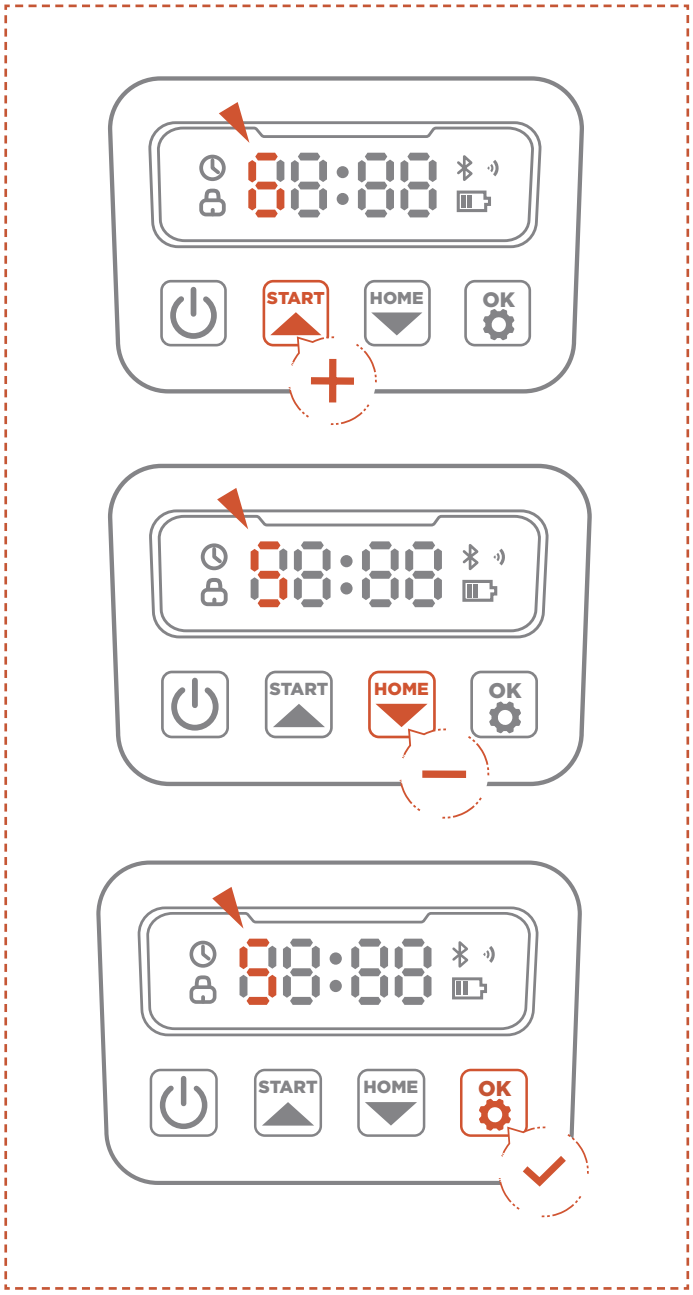

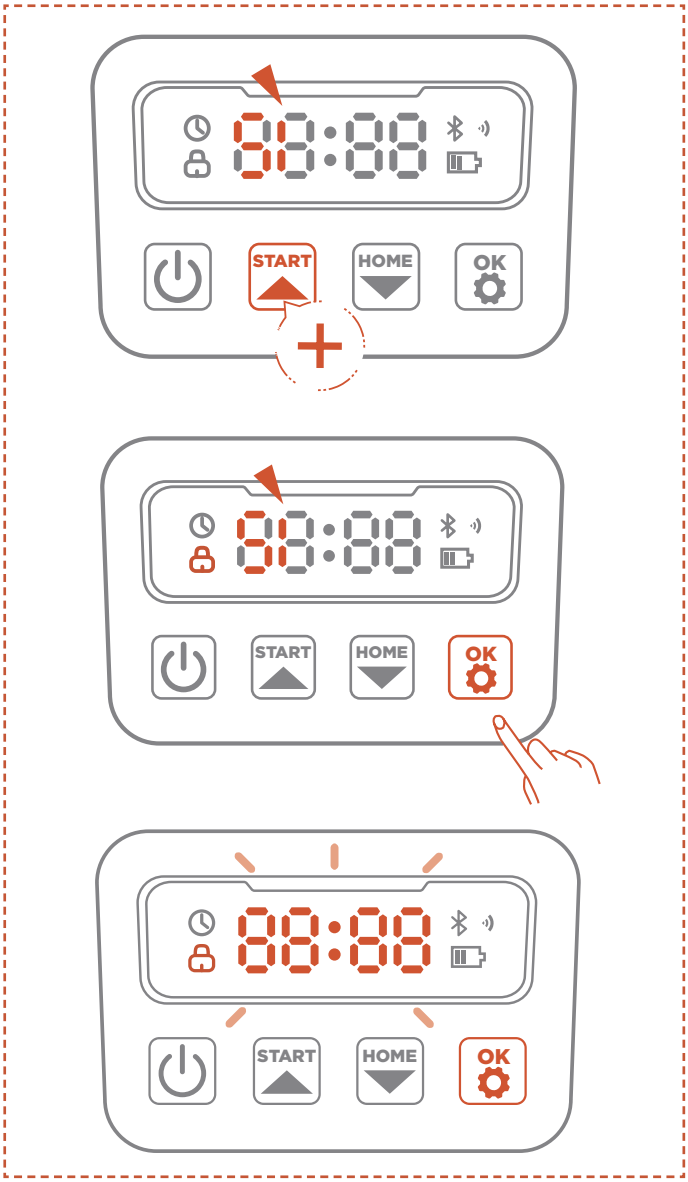

A. Hold START- og HJEM-knapperne nede i 3 sekunder.

B. Når PIN1 og »0---« vises, skal du indtaste den gamle adgangskode.

C. Indtast den nye adgangskode, når PIN2 vises efter »0---« vises. Tryk på OK for at bekræfte.

Bemærk

Hvis pinkoden er indtastet forkert, viser skærmen »ERR«.

5.3 Indstilling af tidsplan

Bemærk

Følgende billeder af appen er kun vejledende. Indstillingerne er muligvis lidt forskellige afhængigt af softwareversionen.

Anbefalet tidsplan

Maskinen vil intelligent generere en slåplan baseret på solopgang og solnedgangstider på din placering. ADen anbefalede tidsplan er som standard slået til.

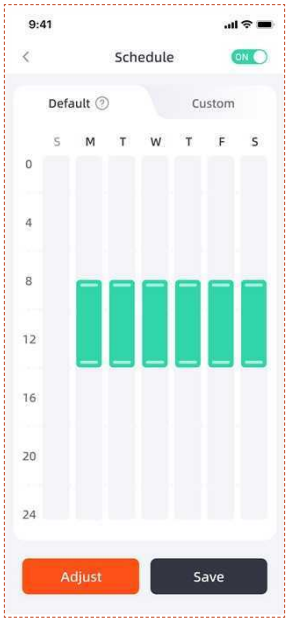

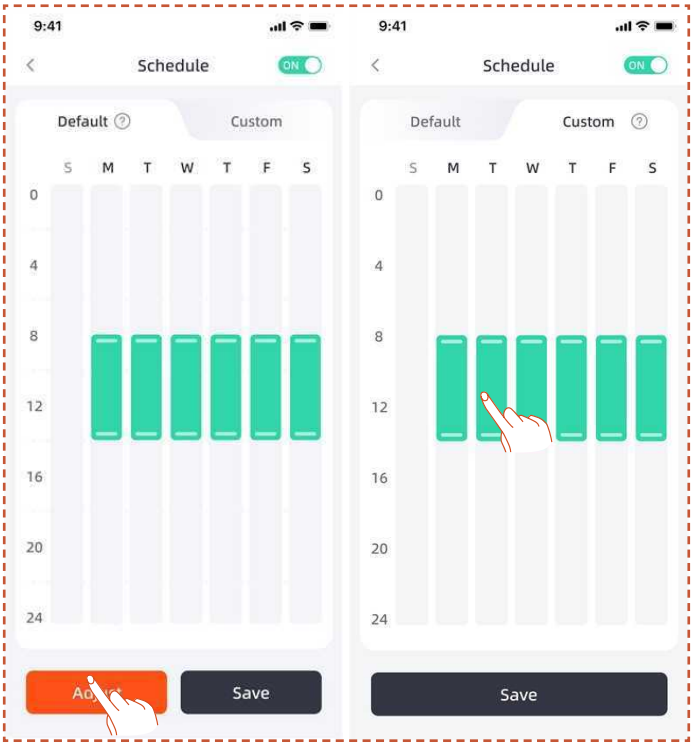

Brugerdefineret tidsplan

Hvis du vil ændre den anbefalede tidsplan, kan du lave en brugerdefineret tidsplan.

A. Tryk på **Juster** eller Tilpasset knap for at indtaste brugerdefinerede indstillinger.

B. Vælg hvilken dag, plæneklipperen skal køre.

C. Vælg i hvilket område, plæneklipperen skal køre den dag, eller vælg alle områder.

D. Indstil, hvornår plæneklipperen skal starte og stoppe.

Bemærk

Hvis den tilpassede tidsplan ligger uden for dagtimerne, som er baseret på de lokale solopgangs- og solnedgangstider, vil plæneklipperen ikke forlade ladestationen for at klippe i disse tidsrum.

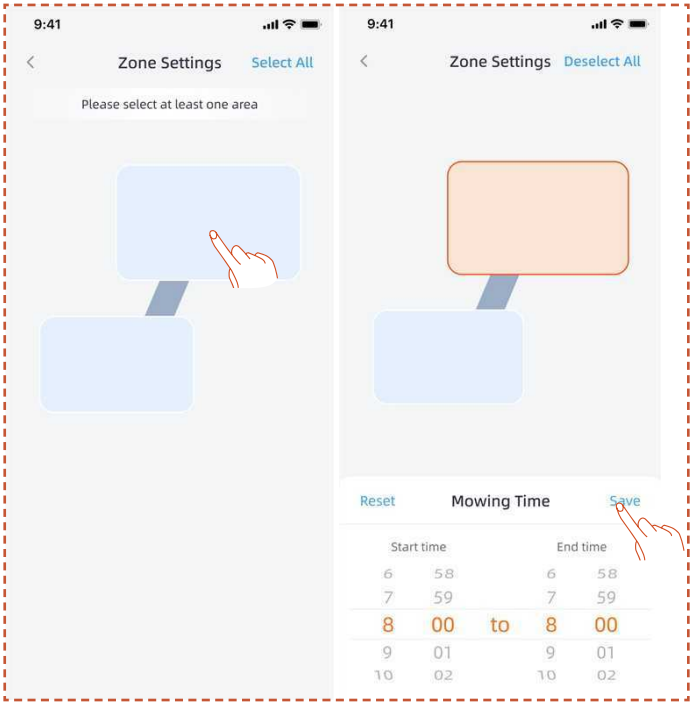

5.4 Introduktion af appen

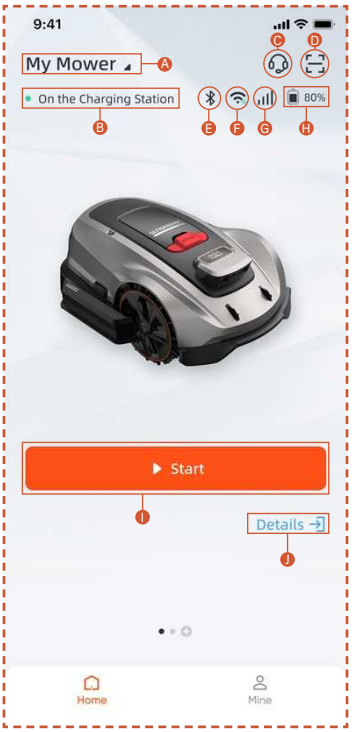

A. Plæneklipperens navn — tryk for at omdøbe
B. Visning af plæneklipperens status
C. Hjælp og Vejledning
D. Tilføj enhed
E. Status på plæneklipperens Bluetooth-forbindelse
F. Status på plæneklipperens Wi-Fi-signal
G. Status på plæneklipperens 4G-signal
H. Strøm på plæneklipperens batteri
I. Start klipning
J. Side med enhedsoplysninger

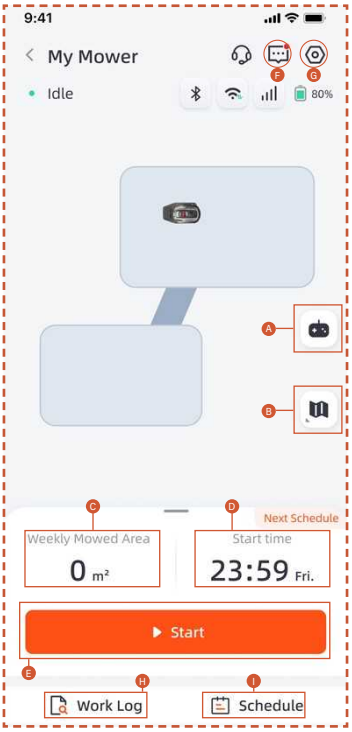

A. Fjernbetjening af plæneklipperen
B. Kortstyring / Antennesignalkort
C. Klippe område / Område, der skal klippes
D. Driftstid/Næste driftstid
E. Start klipning
F. Meddelelsesliste
G. Indstillinger
H. Arbejdslog
I. Indstilling af tidsplan

Indstillinger

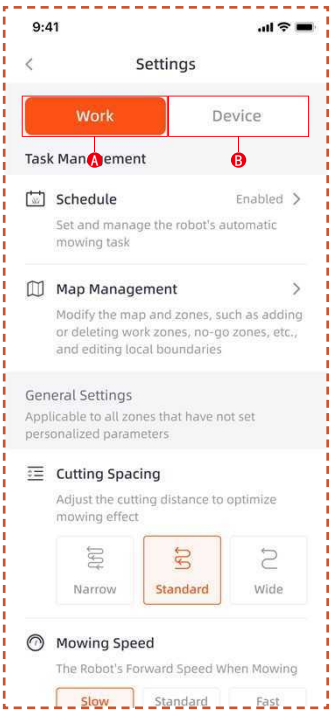

A. Arbejdsindstillinger

Her kan du justere indstillingerne til plæneklipperens drift.

- Tidsplan
- Kortstyring
- Klippeafstand
- Klippehastighed
- Klipperetning
- Klippeskivens drejehastighed
- Kantklipningsfrekvens
- Undgåelse af forhindringer
- Regnforsinkelse
- Energibesparefunktion
- Zoneindstillinger

B. Enhedsindstillinger

Her kan du justere enhedsrelaterede indstillinger.

- Enhedsoplysninger
- Pinkode
- RTK-tilstand
- Firmwareopdatering
- Arbejdslog
- Enhedsvedligeholdelse
- Netværksindstillinger
- Tidszone
- Sporing
- Hjælp og Vejledning

5.5 S Connect Modul

S Connect-modulet er udstyret med 4G-tjeneste og tyverisikring, hvilket gør det muligt at overvåge plæneklipperens placering. Hvis plæneklipperen flyttes uden for det angivne digitale hegn, vil der blive sendt en alarmadvarsel til brugeren i appen.

Du kan finde indgangen til **Tracking** herfra.

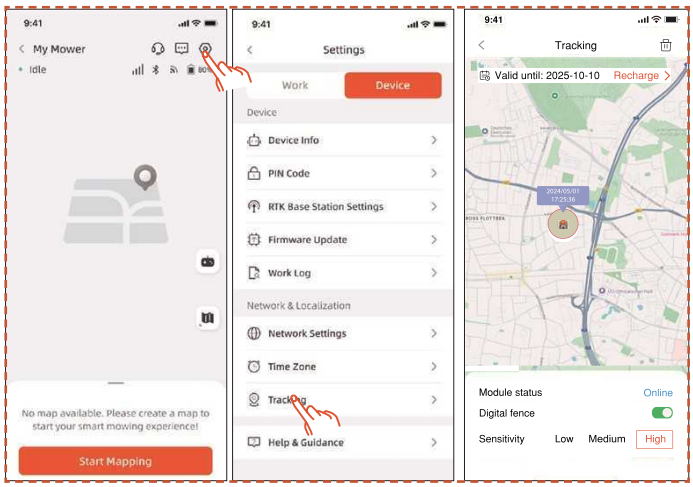

Tracking-siden har tre funktioner: Vis **Modulstatus**, aktiver **Digitalt hegn** og indstil digitalt hegns **Følsomhed**.

Modulstatus

Modulstatus angiver modulet nuværende tilstand, såsom offline, online eller uden for rækkevidde.

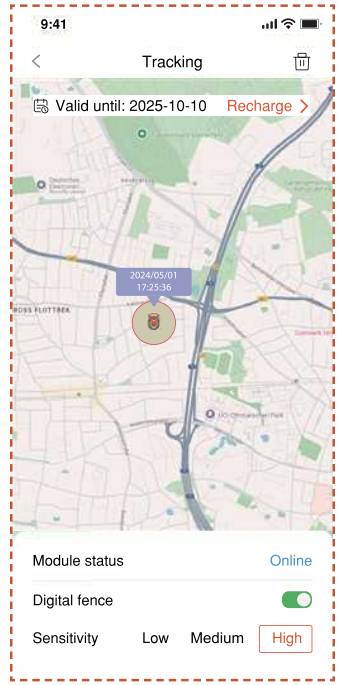

- Online

  Under normale forhold vil modulstatus vises som "online" efter installation.

- Offline

  Mulige årsager

  1. Netværksforbindelsesproblemer
  2. Modul strømproblemer

  Løsning

  1. Geninstall modulet for at forsøge at løse problemet.
  2. Placer maskinen på ladestationen, og genstart den, når den er fuldt opladet.
  3. Hvis problemet fortsætter, skal du kontakte kundeservice.

- Uden for rækkevidde

  Mulige årsager

  1. Maskinen har overskredet det digitale hegns rækkevidde.
  2. Følsomheden er indstillet for højt.

Løsning

1. Kontroller, om maskinen er uden for grænsen. Hvis ja, nulstil midtpunktet for at dække maskinens arbejdsområde.
2. Hvis maskinen er inden for grænsen, skal du sænke følsomheden for det digitale hegn.

Digitalt Hegn

Når det digitale hegn er aktiveret:

Den røde cirkel angiver området for det digitale hegn. Målerikonet repræsenterer plæneklipperens position. Den røde prik angiver midtpunktet.

For at flytte midtpunktet:

1. Tryk og hold på det ønskede sted på kortet, hvor midtpunktet skal placeres.

2. Midtpunktet vil blive flyttet automatisk.

Følsomhed

Du kan indstille følsomheden til lav, medium eller høj. Lav følsomhed resulterer i et større område for det digitale hegn.

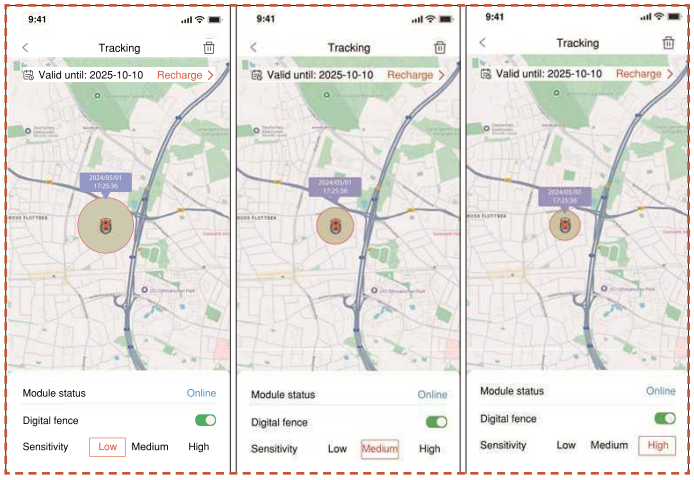

Fjernbinding og Genbinding

Generelt set er det ikke nødvendigt at fjerne S Connect-modulet. Når du ikke længere ønsker at bruge S Connect-modulet, vil S Connect-modulet automatisk suspendere sin tjeneste, hvis du suspenderer fornyelsen af tjenesten.

Hvis du har brug for at fjerne/frigøre S Connect-modulet, skal du følge følgende trin:

1. Sørg for, at Bluetooth på din telefon er tændt og forbliver forbundet til maskinen.

2. Klik på skraldespand-ikonet i øverste højre hjørne og bekræft.

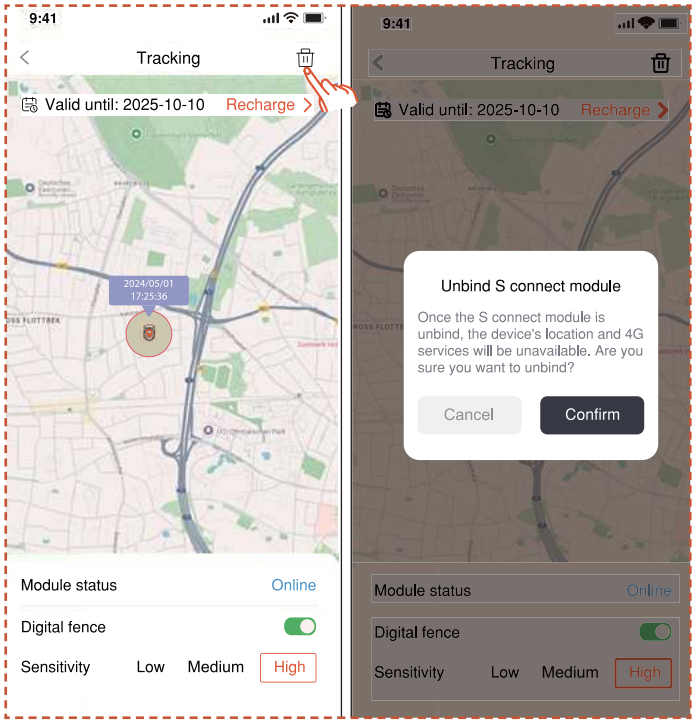

Hvis du skal genbinde 4G Connect-modulet efter fjernelse af bindingen:

1. Sørg for, at Bluetooth på din telefon er tændt og forbliver forbundet til maskinen.

2. Scan QR-koden på modulet for at genbinde det.

- Find QR-kode på modulet

1. Vend robotplæneklipperen rundt, kig på undersiden og find det rødmærkede område som vist på diagrammet.

2. Der er et modulfag, der indeholder to stikledninger.

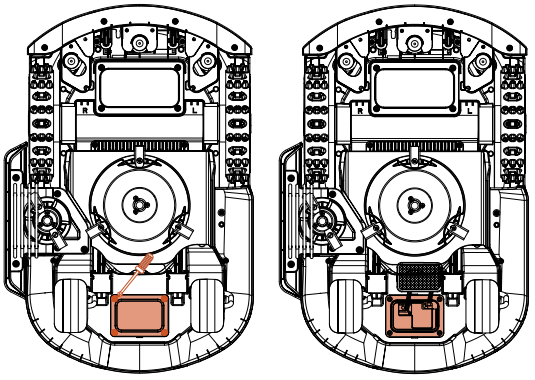

3. Find QR-kode her.

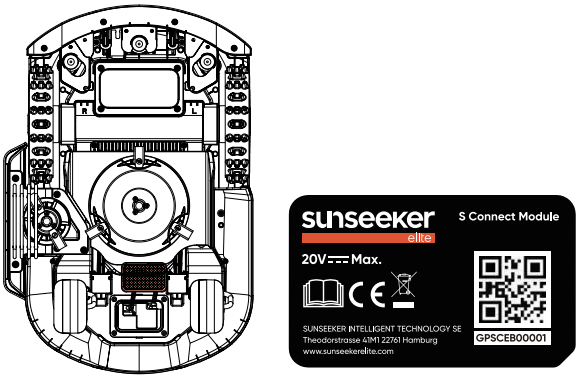

4. Placer modulet på plads. Luk låget og stram skruerne. Stram skruerne i den rækkefølge, der vises i diagrammet.

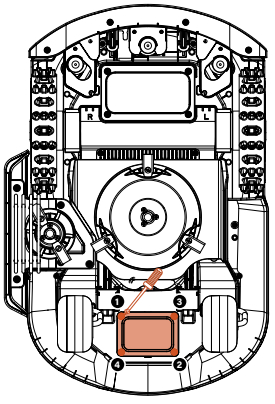

5.6 IoT

Platform X Gen 2 er en Internet of Things (IoT)-enhed. Forbind plæneklipperen til internettet via et mobilnetværk eller dit Wi-Fi-netværk, hvorefter du kan bruge følgende funktioner:

A. Firmwareopdateringer Over-The-Air (OTA), hold din plæneklipper opdateret med de nyeste funktioner.

B. Fjernstyring af enheden via netværket:

Start klipningen, stop klipningen, kør tilbage til ladestationen, indstil klippeplan, indstil klippehøjde og andre funktioner.

C. Se klippeforløbet og hvor der klippes via en fjernforbindelse.

D. Anmeld fejlkoder og plæneklipperens status via netværket.

Netværk

Platform X Gen 2 bruger Wi-Fi og 4G til at oprette forbindelse til et netværk. Se Wi-Fi-indstillinger og 4G-indstillinger for flere oplysninger.

Bemærk

- Platform X Gen 2 understøtter 2,4 GHz og 5 GHz Wi-Fi-netværk.

Firmwareopdateringer

Plæneklipperens firmware opdateres løbende. Hvis der er en ny firmwareversion klar, vises der en besked i appen. Det anbefales, at du opdaterer firmwaren, så snart en ny version er klar.

Ved opdatering af firmwaren skal nedenstående betingelser opfyldes:

- Maskinen skal være i ladestationen.

- Maskinen skal være forbundet til netværket.

- Batteristrømmen skal mindst være 30 %.

- Der må ikke være en tidsplan inden for den næste time.

Under opdateringen blinker det blå lys på plæneklipperen. Du kan se opdateringsforløbet på din app. Når opdateringen er færdig, lyser plæneklipperen grøn.

ADVARSEL

- Plæneklipperen må IKKE flyttes under opdateringen.

5.7 Undgåelse af forhindringer

Kikkertkamera

Binokulært kamera er en del af standardudstyret på Platform X Gen 2. Kikkertkameraet er en del af standardudstyret på Platform X. Det er designet til visuel grænsedetektion, forudgående forhindringsundgåelse og visuel genkendelse af QR-koder under opladningsprocessen, hvilket gør plæneklipperen mere intelligent.

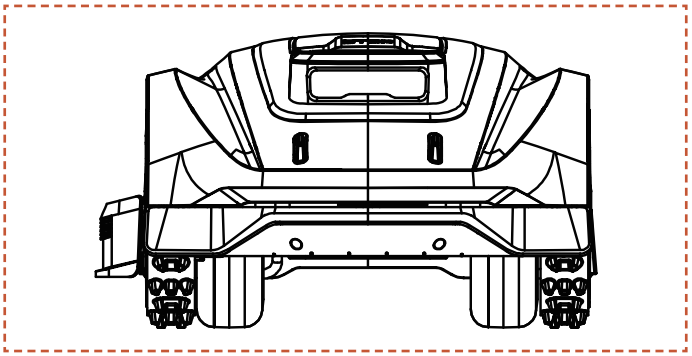

Bemærk

Hvis der er for mange forhindringer på græsplænen, anbefales det at oprette ingen adgang-zoner omkring dem eller fjerne nogle af forhindringerne, så græsset klippes mere effektivt.

Vision AI System

Udstyret med 3D binokulært kamera, excellerer Sunseeker Elite's Vision AI og Deep-learning System i at opfatte det omkringliggende miljø og navigere forhindringer problemfrit. Systemet bruger vores proprietære deep learning-algoritmer, så systemet får en bedre forståelse af havelandskaber gennem løbende dataindsamling.

Sensor i kofangeren

Sensorer er installeret inde i Platform X Gen 2 for at registrere forhindringer. Når kofangeren støder ind i en forhindring og starter sensoren, bakker plæneklipperen tilbage og kører udenom forhindringen.

Bemærk

- Din Platform X Gen 2 er i stand til at undgå objekter, efter at den har ramt dem. Det anbefales dog at fjerne eventuelle genstande fra græsplænen, før den klippes.

6. Vedligeholdelse

A. Få flotte klipperesultater og forlæng din plæneklippers levetid med ordentlig vedligeholdelse.

B. Produktet skal ses efter og vedligeholdes af en voksen hver uge, så du er sikker på at den virker optimalt.

C. Af hensyn til din sikkerhed skal du overholde sikkerhedsvejledningerne: Undgå, at have åbne sandaler på eller være barfodet, når du arbejder på maskinen.

D. Beskyt dig selv ved at tage langbukser og støvler på, når du arbejder på plæneklipperen.

E. Eventuelle beskadigede eller slidte dele skal straks skiftes, når maskinen kører uden problemer.

Kabinettet bag kofangeren må KUN åbnes og lukkes af autoriserede serviceteknikere. Den begrænsede garanti annulleres, hvis du selv prøver at reparere produktet.

BEMÆRK: FORSIKRING

Din forsikring dækker muligvis ikke ulykker, der involverer dette produkt. Kontakt venligst dit forsikringsselskab og hør, om de dækker ulykker, der involverer dette produkt.

6.1 Rengøring

A. Sluk plæneklipperen.

B. Brug Sunseeker Elite rengøringsbørste eller en klud til grundigt at rense ydersiden, og undgå at bruge ætsende opløsningsmidler som alkohol, benzin eller acetone. Disse stoffer kan både beskadige plæneklipperens udseende og dens indvendige dele.

Bemærk

- For at plæneklipperne kan køre ind i dockingstationen uden problemer, skal du regelmæssigt se ladestationen efter og rengøre den for skidt og mudder.

- Sørg for, at alle af ladestationens forbindelsesdele og strømforsyningen holdes fri for hindringer, så den virker optimalt.

Kabinettet og klingeskiven

A. For at rense chassiset og knivskiven anbefales det at bruge Sunseeker Elite rengøringsbørste eller en vandslange.

B. Brug ikke en højtryksrenser, da den kan beskadige produktet.

C. Sørg for, at klingeskiven drejer jævnt, og at klingerne kan dreje frit.

FORSIGTIG

- Højtryksvand kan lække ind i tætningerne, hvilket kan beskadige elektroniske og mekaniske dele.

Hjul

Græs på hjulene kan nedsætte plæneklipperens ydeevne, når den kører op ad skråninger. Brug børsten til at fjerne mudder og andre genstande på hjulene, så de har et ordentligt greb.

Regnsensor

A. Regnsensoren skal ses efter en gang om måneden. Sørg for, at den ikke er dækket af mudder, græs eller andre genstande.

B. Vask mudder, græs eller andre genstande af, eller brug en blød børste til at rengøre den.

C. Når du har rengjort sensorområdet, skal det tørres af, så sensoren ikke tror det regner.

6.2 Udskiftning af klingen

Kamera

Rengør kameraet regelmæssigt for at holde det i god stand. Brug en ren, blød bomuldsklud, så du ikke ridser linsen.

ADVARSEL

- Sørg for, at slukke plæneklipperen, før du rengør den.
- Hvis plæneklipperen er vendt på hovedet, skal du slukke den.

Det anbefales at skifte plæneklipperens skruer og klingerne hver 1-2 måneder, hvis den bruges ofte, så den er sikker at bruge og så græsset klippes ordentligt. Alle klingerne og skruerne skal skiftes på samme tid, når plæneklipperen er sikker at bruge. Du kan se, hvilke dele der kan bruges i afsnittet "Specifikation > tilbehør".

ADVARSEL

- Når klingerne ses efter eller skiftes, skal du bruge tykke handsker.
- Skruerne må IKKE bruges igen. Dette kan føre til alvorlige skader.
- Vi anbefaler kraftigt at bruge de rigtige skruer og originale klinger, som vi sælger. (NR.80201457).

Sådan udskiftes klingerne

A. Sluk plæneklipperen.

B. Vend plæneklipperen på hovedet på en pletfri og blød overflade, så den ikke ridses.

C. Løsn skruerne med en stjerneskruetrækker.

D. Fjern skruerne og klingerne.

E. Spænd de nye klinger og skruer fast (Moment: 1,0 +0,2 N.m). Sørg for, at klingerne kan dreje frit.

Bemærk

- Skruerne skal spændes et standardmoment på 1,0 +0,2 N. m. Et forkert moment kan føre til undgåelige problemer.

- Sørg for, at plæneklipperen er slukket, og se om klingerne virker ordentligt. Se, om støjer eller ryster meget.

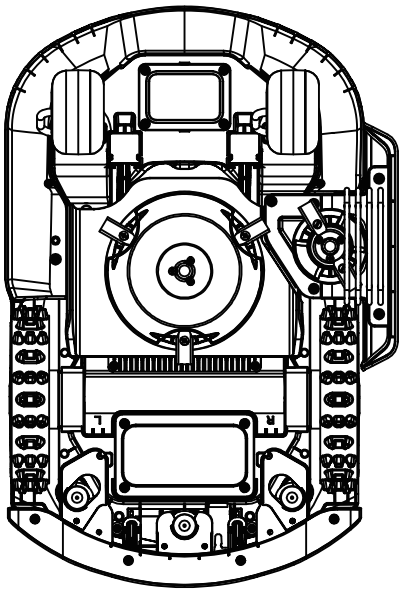

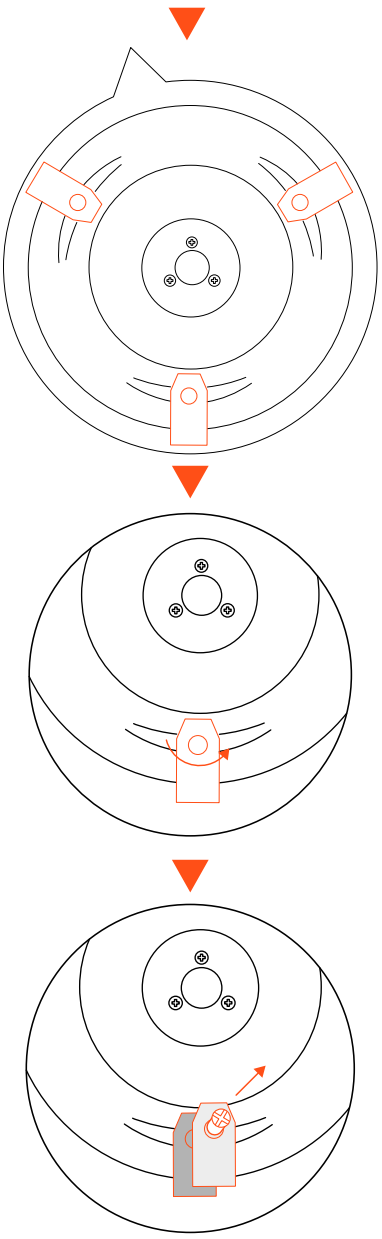

6.3 Transport

Sørg for, at plæneklipperens beskyttes under lang transport ved at bruge den originale emballage. Før du løfter, flytter eller transporterer produktet, skal du sørge for at slukke det. Håndter produktet forsigtigt og undgå voldsomme stød fra fald eller tunge tryk. Plæneklipperen må aldrig løftes eller bæres, når motoren kører.

Sådan flyttes og løftes plæneklipperen rigtigt

Plæneklipperen skal bæres i håndtaget. Hold klingeskiven væk fra din krop.

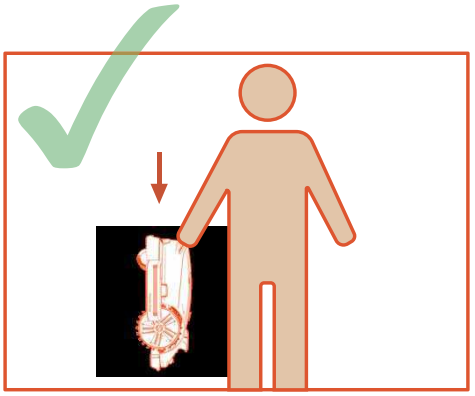

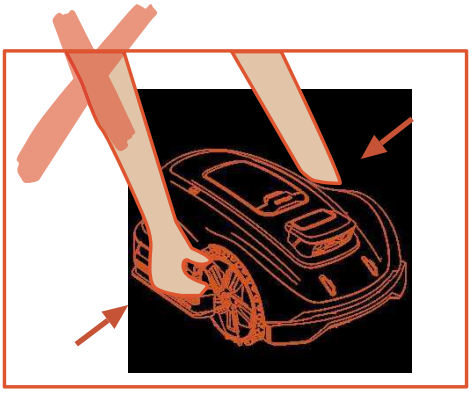

6.4 Batteriet

A. Før maskinen opbevares, skal du oplade batteriet helt, så du undgår overafladning og skader på de elektriske dele.

B. Den begrænsede garanti dækker ikke skader på grund af overafladning af batteriet.

C. Batteripakken må IKKE oplades i en lufttemperatur under 5 °C (41 °F) eller over 40 °C (104 °F).

D. Det anbefales at oplade batteripakken i en lufttemperatur mellem 18 °C og 25 °C, da den vil holde i længere tid.

E. Batteripakken virker bedst, når den bruges i normal stuetemperatur (20 °C±5 °C).

Bemærk

- Batteriets levetid afhænger af, hvor ofte produktet bruges, og det samlede antal driftstimer. Hvis batteriet ikke

holder så lang tid som normalt efter hver opladning, eller hvis plænen ikke klippes ordentligt, anbefales det at skifte batteriet.

Sådan skiftes batteriet

A. Sluk plæneklipperen.

B. Vend plæneklipperen på hovedet på en pletfri og blød overflade.

C. Løsn de 4 skruer, der holder batterirummet på plads, med en stjerneskruetrækker.

D. Træk stikket ud.

E. Tag batteripakken ud og skift den med den nye batteripakke.

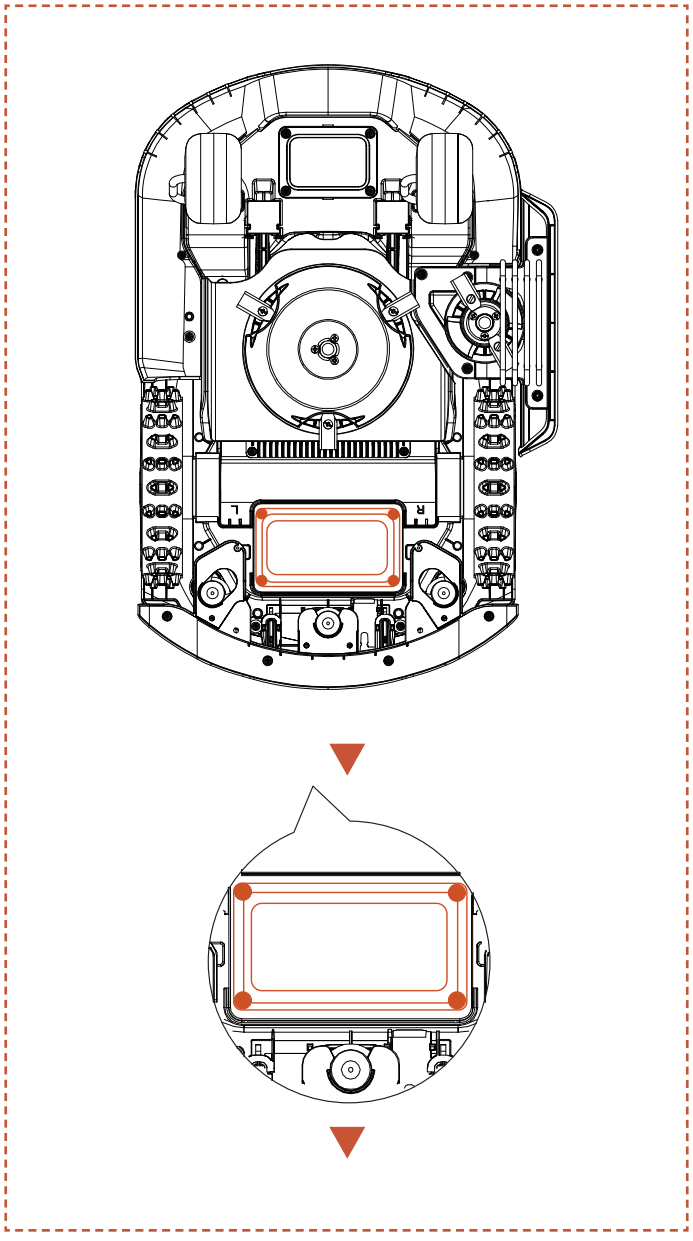

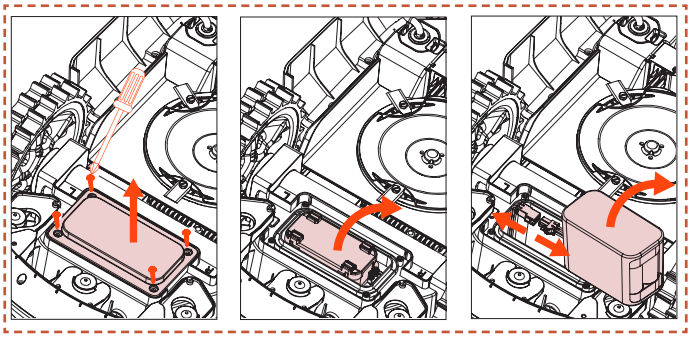

ADVARSEL

- Brug kun den originale batteripakke eller en af samme model som angivet af Sunseeker Elite. Hver plæneklipper har en batteripakke.
- Afhængigt af plæneklippermodellen er batteriets nominelle kapacitet 5000 mAh eller 10000 mAh.
- Brug ikke batterier, der ikke kan genoplades. Batteriet må kun oplades med den aftagelige strømforsyning, der følger med produktet.
- Batterikabinettet må ikke ødelægges eller skilles ad. Undgå kontakt med metalgenstande, da dette kan kortslutte batteriet. Hold batteriet væk fra varmekilder, ild og direkte sollys.
- Kontakt din forhandler, din lokale affaldsvirksomhed eller kommunen for yderligere oplysninger om bortskaffelse af batterier og elektrisk affald.
- Det er ikke meningen, at batterirummet skal åbnes regelmæssigt. Batterirummet må kun åbnes, når batteriet skal skiftes.
- Batteripakken indeholder elektrolytter. Hvis elektrolytvæsken kommer i kontakt med din hud, skal du straks vaske den af med sæbe og vand. I tilfælde af øjenkontakt skal du straks søge lægehjælp. Skyl straks øjnene med rigeligt med vand i mindst 15 minutter uden at gnide i øjnene.

6.5 Strømforsyning

Afbryd strømforsyningen:

A. Før du fjerner en blokerende genstand.

B. Før du ser maskinen efter, rengør den eller arbejder på den.

C. Hvis maskinen rammer en genstand, og den skal ses efter for skader.

D. Kablet, stikket, kabinettet og andre dele skal regelmæssigt ses efter. Hvis der findes skader eller tegn på slid på nogen af delene, skal du holde op med at bruge dem.

ADVARSEL

- Brug ALDRIG en beskadiget strømforsyning. For at undgå fare, skal et beskadiget forsyningskabel skiftes af producenten, dennes serviceagent eller andre fagpersoner. Hvis forlængerkablet er defekt, skal det udskiftes med et Sunseeker Elite-godkendt 10 m kabel.

- Et beskadiget forlængerkabel eller ledning må ALDRIG røres før den er trækket ud af stikkontakten. Den må heller aldrig tilsluttes en strømforsyning. Et beskadiget kabel kan komme i kontakt med elektriske dele.

- Strømforsyningen må ikke bruges med andre enheder eller batterier, da dette øger risikoen for elektrisk stød, brand eller personskade. Hvis du bruger andet end originale batterier, er produktet muligvis ikke sikkert at bruge.

- Batteriet må IKKE oplades, hvis det lækker væske.

- Hold forlængerkablet væk fra bevægelige, farlige dele for at undgå skader på kablerne, hvilket kan føre til kontakt med strømførende dele.

Anbefaling

Plæneklipperen og/eller dens tilbehør må kun sluttes til en forsyningskreds, der er beskyttet af en fejlstrømsafbryder (RCD) med en udløsningsstrøm på højst 30 mA.

6.6 Opbevaring

A. Sørg for, at plæneklipperen er ladet helt op og slukket, før den opbevares, så du undgår overafladning, hvilket kan føre til permanent skade.

B. Produktet skal opbevares på et tørt og køligt sted indendørs. Hvis produktet udsættes for sollys eller ekstreme temperaturer (både varme og kulde) kan det tære på delene, hvilket kan føre til permanent skader.

C. Hold kemikalier og varmekilder (komfurer, radiatorer og lignende) væk fra plæneklipperen, ladestationen og strømforsyningen.

D. Opbevar strømforsyningen i et område med ordentlig ventilation og beskyt den mod fugt.

ADVARSEL

- Træk strømforsyningen ud af stikkontakten, hvis det lægger op til tordenvejr. Afbryd alle ledninger og kabler, der er sluttet til ladestationen. Tilslut dem igen, når det ikke længere lægger op til tordenvejr.

Ekstra krav til vinteropbevaring

Plæneklipperen:

A. Rengør plæneklipperen grundigt før opbevaring.

B. Se de slidte dele efter, såsom klingerne.

C. Reparer og skift dem, hvis de er slidt.

D. Plæneklipperen skal opbevares på et tørt og frostfrit sted. Den skal stå på alle hjulene, og helst i den originale emballage.

Ladestationen:

A. Afbryd ladestationen og træk strømforsyningen ud af stikkontakten.

B. Tag ladestationen ind, hvis den temperaturen falder under -20 °C.

6.7 Genbrug og bortskaffelse af produktet

Dette produkt er IKKE husholdningsaffald. Kontakt din kommune, salgssted eller affaldsvirksomheden for yderligere oplysninger om genbrug.

ADVARSEL

- Dette produkt må ikke bortskaffes i naturen, brændes eller smides du sammen med almindeligt husholdningsaffald. Elektriske dele kan være farlige eller føre til alvorlige skader.

7. Ofte stillede spørgsmål og fejlfinding

7.1 Fejlmeddelelse

LED kode	Besked i appen	Løsning
E1	Robotten er uden for arbejdszonen	1. Se, om maskinen er uden for kortet. Flyt maskinen tilbage og dobbelttjek monteringen. 2. Se, om brugeren har flyttet antennen eller ladestationen. Hvis Antennen flyttes, skal maskinen starte fra ladestationen. Hvis ladestationen flyttes, skal kortet oprettes igen. 3. Se, om Antennen er monteret rigtigt, og om der er forhindringer. 4. Se, om maskinen er blokeret. 5. Se, om der er store forhindringer, der blokerer signalet mellem Antennen og maskinen.
E2	Fejl på grund af overstrøm i venstre hjulmotor (blokeret)	Venstre hjulmotor sidder fast. Fjern eventuelle forhindringer.
	Fejl på grund af overstrøm i højre hjulmotor (blokeret)	Højre hjulmotor sidder fast. Fjern eventuelle forhindringer.
E3	Fejl på grund af overstrøm i skæremotoren (blokeret)	Skæremotoren sidder fast. Fjern eventuelle forhindringer.
E4	Robotkofangeren sidder fast	Controleer of de bumper op de juiste plaats zit. Plaats het terug op de juiste plaats.
E5	Robotten er blevet løftet	1. Se, om maskinen er blevet løftet. 2. Bekræft om maskinen sidder fast og om E5 forhjul er hævet fra jorden.
E6	Robotten er vendt på hovedet	Se, om maskinen vender på hovedet.
E7	Robotten er blevet vippet	Se, om maskinen står på en ujævnt overflade.
E8	Enheden kunne ikke dokke i ladestationen under opladning	1. Opladningskontakterne på plæneklipperen eller ladestationen er beskidte. Rengør dem med sprit. 2. Se, om lyset på ladestationen er tændt. Ladestationen er muligvis ikke strømforsynet. 3. Se, om ladestationen er monteret på en plan overflade. Hvis overfladen er ujævn, skal du sætte ladestationen et andet sted. 4. Se, om brugeren har flyttet antennen eller ladestationen. Hvis Antennen flyttes, skal maskinen starte fra ladestationen. Hvis ladestationen flyttes, skal den omprogrammeres. 5. Se, om der er nogen forhindringer foran ladestationen. Hvis der er forhindringer, skal du fjerne dem. 6. Se, om Antennen er monteret rigtigt, og om der er forhindringer. 7. Se, om maskinen er blokeret ved ladestationen. 8. Se, om der er store forhindringer, der blokerer signalet mellem Antennen og maskinen. 9. QR-koden på ladestationen er beskidt eller beskadiget. Rengør den eller bestil en ny fra servicecentret. 10. Se, om magnetstriben på bunden er faldet af, og sæt den på plads igen, hvis dette er tilfældet.
E9	Robotten sidder fast	1. Se, om der er for mange forhindringer omkring maskinen. 2. Robotten er muligvis kørt ind i et snævert rum og kan ikke komme ud. 3. Der er en visuel fejlidentifikation i dette område. Opret en sikker zone på kortet, så maskinen ignorerer den visuelle genkendelse. 4. Plæneklipperen glider
	Fejl - uden for stationen	
	Tidsudløb, uden for stationen	
E10	Firmwaren kunne ikke opgraderes	1. Se, om WiFi-signalet er for svagt 2. Se, om maskinen oplades i ladestationen
E12	Firmwaren kunne ikke opgraderes	1. Sæt maskinen i ladestationen for at se, om den lades helt op. 2. Kontroller lysene på ladestationen og se, om der er strøm på ladestationen 3. se, om ladestationens og plæneklipperens kontakter er korroderede. Rengør kontakterne med alkohol.
E13	Unormal opladning	1. Opladningskontakterne på plæneklipperen eller ladestationen er beskidte. Rengør dem med sprit. 2. Se, om lyset på ladestationen er tændt. Ladestationen er muligvis ikke strømforsynet. 3. Se, om ladestationen er monteret på en plan overflade. Hvis overfladen er ujævn, skal du sætte ladestationen et andet sted.

LED kode	Besked i appen	Løsning
E14	Det aktuelle kortområde er for stort og det overskrider det maksimale arbejdsområde, som robotten kan håndtere	Opret et nyt kort, der ikke er for stort til robotten.
E17	Ruteplanlægningen mislykkedes. Se, om der er noget i vejen omkring robotten	1. Se, om der er for mange forhindringer omkring maskinen. 2. Robotten er muligvis kørt ind i et snævert rum og kan ikke komme ud. 3. Der er en visuel fejlidentifikation i dette område. Opret en sikker zone på kortet, så maskinen ignorerer den visuelle genkendelse. 4. Se, om ladestationen er uden for kortet, og se om du har oprettet en korridor fra stationen på kortet. 5. Prøv at genoprette korridorerne mellem de forskellige områder og genoprette korridorerne mellem ladestationerne og kortet, hvis de er uden for kortet.
	Tidsudløb under søgning efter ladestationen	1. Se, om brugeren har flyttet antennen eller ladestationen. Hvis Antennen flyttes, skal maskinen starte fra ladestationen. Hvis ladestationen flyttes, skal den omprogrammeres. 2. Se, om maskinen sidder fast, og om hjulene skrider. 3. Se, om Antennen er monteret rigtigt, og om der er forhindringer. 4. Se, om maskinen er blokeret ved ladestationen. 5. Se, om der er store forhindringer, der blokerer signalet mellem Antennen og maskinen.
E18	Lavt batteristrøm gør at robotten ikke kan køre	Se, om batteripakken er lav på strøm, og lad den op, så robotten kan køre igen
E19	Konfiguration af netværket mislykkedes	1. Der er 4 QR-koder på maskinens bagende. Når du tilføjer en maskine, skal du bruge den første QR-kode. 2. Se, om Bluetooth er slået til på telefonen og om den er indenfor 1 meter fra maskinen. 3. Har du indtastet den rigtige adgangskode under opstarten, der som standard er 0000? 4. Er wifi'en 2,4 GHz? Vores produkt kan kun bruges med 2,4 GHz Wi-Fi-netværker. 5. Er Wi-Fi-adgangskoden rigtig? Dobbelttjek om den er rigtig.
E21	RTK starter. Vent venligst	1. Er den lige blevet tændt? Når maskinen genstartes, tager det et par minutter før initialiseringen er færdig. 2. Se, om Antennen er monteret rigtigt, og om der er forhindringer. 3. Se, om maskinen er blokeret. 4. Se, om der er store forhindringer, der blokerer signalet mellem Antennen og maskinen.
E22	En genstand er i vejen for kameraet på forenden	Tør kameraet af, før du starter.
	Robotten kan ikke køre i mørke	1. Se, om du har slået natfunktionen til. 2. Se, om der sidder nogen på kameraet.
E23	Fejl, tomt kort	Opret et kort, før du starter
E24	Antennesignalet mangler	1. Se, om Antennen er strømforsynet. 2. Se, om der er store forhindringer, der blokerer signalet mellem Antennen og maskinen. 3. Prøv at tilslutte Antenne igen i appen.
E25	Kortlægning mislykkedes	1. Bekræft om den rute, du tager, er lukket. 2. Se, om maskinen er online 3. Se, om antennen er monteret rigtigt, og om der er forhindringer. 4. Se, om maskinen er forhindret 5. Se, om der er store forhindringer, der blokerer signalet mellem Antennen og maskinen.
E26	RTK-kalibrering mislykkedes	1. Se, om Antennen er monteret rigtigt, og om der er forhindringer. 2. Se, om maskinen er blokeret. 3. Se, om der er store forhindringer, der blokerer signalet mellem Antennen og maskinen. 4. Se, om maskinen sidder fast, fjern eventuelle forhindringer og start maskinen igen.
BP	Fejl på grund af batteriets temperatur	Se, om temperatur er for høj eller for lav. Vent, indtil temperaturen er normal igen, før du sætter plæneklipperen til at køre igen.

LED kode	Besked i appen	Løsning
LÅS	Fejl i PIN-koden. Robotten er låst	1. Indtast den rigtige adgangskode. 2. Hvis du glemmer din adgangskode, kan du nulstille den til 0000 ved at nulstille til fabriksindstillingerne i appen. 3. Hvis mobilappen ikke er forbundet med maskinen, skal du kontakte vores servicecenter
Ikke relevant	Den kan ikke nå andre arbejdszoner, så den kører tilbage til ladestation	1. Se, om der er for mange forhindringer omkring maskinen 2. Robotten er muligvis kørt ind i et snævert rum og kan ikke komme ud 3. Der er en visuel fejlagtig identifikation i dette område, brug funktionen for en sikker zone for at ignorere de visuelle genkendelsesresultater 4. Prøv at genoprette korridorerne mellem de forskellige områder og genoprette korridorerne mellem ladestationerne og kortet, hvis de er uden for kortet.
	Opladningen er ikke færdig. Den planlagte opgave er ikke færdig	Planlagte opgave udføres ikke på grund af opladning, vent venligst, indtil batteriet er fuldt opladet.
	Fejl i antennens placering	1. Se, om Antennen er monteret rigtigt, og om der er forhindringer. 2. Se, om maskinen er blokeret. 3. Se, om der er store forhindringer, der blokerer signalet mellem Antennen og maskinen.
	Ladestationen virker ikke ordentligt, når den kører	1. Se, om brugeren har flyttet antennen eller ladestationen. Hvis Antennen flyttes, skal maskinen starte fra ladestationen. Hvis ladestationen flyttes, skal den omprogrammeres. 2. Se, om Antennen er monteret rigtigt, og om der er forhindringer. 3. Se, om maskinen er blokeret ved ladestationen. 4. Se, om der er store forhindringer, der blokerer signalet mellem Antennen og maskinen.
Fejl	Forkert adgangskode	1. Nulstil adgangskode via appen. 2. Kontakt vores servicecenter for at løse problemet.
Minut Nedtælling	Regnudsættelsen er ikke ovre endnu. Robotten kan ikke køre automatisk.	Planlagt opgave udføres ikke på grund af regnforsinkelse. Du skal vente, indtil nedtællingen til regn er slut, for at slå regnforsinkelsesfunktionen fra.
STOP	MCU er i "STOPPET", og enheden kan ikke køre. Hvis du vil starte den igen, skal du klikke på "START" og "OK" på betjeningspanelet	1. Hvis du har trykket på stopknappen før, skal du trykke på "START" og "OK" for at starte enheden igen. 2. Se, om den røde stopknap sidder fast. Tryk på "START" og "OK" for at starte enheden igen, når rengøringen er færdig.
EE	Fejl under kommunikation med i skærmkortet	Kontakt vores servicecenter for hjælp.
	Fejl under kommunikation med drivmotoren	
	Fejl i forbindelsen til den magnetiske sensor	
	IMU kommunikationsfejl	
	Unormale IMU-data	
	Fej i kommunikation med RTK-modulet	

Instruktioner om, hvordan man skal forholde sig i tilfælde af unormale vibrationer:
A. Sluk maskinen.
B. Drej maskinen 180 grader.
C. Tjek tilstanden af bladene for skader eller funktionsfejl.
D. Det anbefales at skifte alle tre klinger.
E. Vend maskinen tilbage for at begynde at arbejde.

7.2 Fejlfinding

Hvis du støder på problemer relateret til produktet eller appen, almindelige problemer og spørgsmål, kan du finde FAQ-artiklerne på Sunseekers officielle hjemmeside (www.sunseekerelite.com) eller i sektionen "Hjælp og vejledning" i appen.

8. Vigtig information

8.1 Databeskyttelse

Behandling af personoplysninger i Platform X Gen 2

▪ Hvem og hvorfor?

Når du opretter en konto og bruger Sunseeker's Platform X Gen 2, behandler Sunseeker Elite (eller "vi"), som dataansvarlig, dine personoplysninger. Vi behandler dine personoplysninger, så vi kan gøre følgende:

1. Give dig mulighed for at oprette forbindelse til Platform X Gen 2 eller give dig et tilbud på en sådan tjeneste. Det juridiske grundlag er, at denne behandlingen er nødvendig for at vi kan opfylde kontrakten, som du har indgået med os, eller for at vi kan forberede indgåelse af en kontrakt med os.

2. Udvikle og forbedre vores produkter og tjenester. Det juridiske grundlag er vores legitime interesse i at udvikle og forbedre vores produkter og tjenester.

3. Gøre det muligt at oprette en forbindelse til Platform X Gen 2 (Internet of Things), for at kunne bruge partnerintegrationer (for eksempel smarte assistenter, herunder stemmestyrede enheder), for at kunne bruge forbindelsesplatforme til at forbinde Platform X Gen 2 til tredjepartsenheder, apps og tjenester og for at kunne integrere vores system i dit eget smarte hjem. Det juridiske grundlag er, at denne behandlingen er nødvendig for at vi kan opfylde kontrakten, som du har indgået med os.

4. Give dig relevante oplysninger om din Platform X Gen 2-oplevelse. Det juridiske grundlag er vores legitime interesse i at holde dig informeret om dine produkter og tjenester og deres funktioner.

5. Give dig support og fejlfinding vedrørende Platform X Gen 2. Det juridiske grundlag er, at denne behandlingen er nødvendig for at vi kan opfylde kontrakten, som du har indgået medos.

Hvis du har givet os dit samtykke (i hvilket tilfælde det juridiske grundlag er dit samtykke), behandler vi muligvis også dine personoplysninger, så vi kan gøre følgende:

1. Sende dig tilpassede annoncer og nyhedsbreve om vores produkter og tjenester.

2. Sende dig kundespørgeskemaer og analysere dine svar, som nærmere beskrevet i sådan kommunikation.

Dine data behandles, så længe det er nødvendigt for Sunseeker Elite at opfylde de ovennævnte formål, men under ingen omstændigheder længere end hvad gældende love tillader.

▪ Vi behandler følgende personoplysninger

Vi behandler følgende personoplysninger:

1. Personlige oplysninger: Fornavn og efternavn, nationalitet, sprogpræferencer,

2. Kontaktoplysninger: E-mailadresse, postadresse,

3. Kontooplysninger: Kontoalder, adgangskode, kontonummer,

4. Andre data relateret til din Platform X Gen 2: plæneklippernavn, paringsnavne, ting, der gøres som følge af partnerintegrationer og enhedsoplysninger.

▪ Brug af placeringsdata

Nogle af vores tjenester virker kun, hvis vi kan bestemme placeringen af din plæneklipper (f.eks. visning af vejret). Når du deler din plæneklipperplacering med os, gemmes dataene som en del af din profil og de sendes muligvis til en tredjeparter i pseudonymiseret form med henblik på at levere den relevante tjeneste (f.eks. at parkere plæneklipperen i tilfælde af kraftig regn).

8.2 Begrænset garanti

Denne begrænsede garanti dækker kun defekter i materialer eller fremstilling af produktet og dets dele, når de bruges under normale, almindelige forhold. Hvis der opstår en defekt, der dækkes af denne begrænsede garanti, reparerer eller udskifter Sunseeker eller dets autoriserede repræsentanter det defekte produkt eller del efter eget skøn i overensstemmelse med denne begrænsede garanti. Den gældende garantiperiode starter på datoen for det oprindelige køb ved Sunseeker eller en autoriseret Sunseeker-forhandler, distributør eller forhandler.

Garantibetingelser

Registrering: Registrer produktet online på **www.sunseekerelite.com** inden for 30 dage efter købet, hvorefter du får en garanti på 36 måneder. Hvis du ikke registrere produktet online, gælder garantien i 24 måneder.

Garanti på batteriet: Batteripakkerne har en garanti på 12 måneder, uanset om du registrere dit produkt online.

Rigtig brug: Produktet må ikke have været misbrugt, forsømt, ændret, modificeret eller repareret af andre end et autoriseret servicecenter.

Godkendte dele: Dette produkt må kun bruges med tilbehør og dele, der er godkendt af Sunseeker Elite.

Ikke beregnet til erhvervsmæssig brug: Produktet må ikke bruges til handels-, erhvervs- eller udlejningsformål.

Forebyggelse af skader: Produktet må ikke have lidt skade på grund af fremmedlegemer, stoffer eller ulykker.

Opbevaringsbetingelser: Batteriet og produktet skal opbevares indendørs, hvis udetemperaturen er under 0 °C.

Undtagelser fra garantien

Normal slitage: Dele, der slides normalt ved normal brug af produktet, såsom klingerne, dækkes ikke af denne garanti.

Uautoriseret vedligeholdelse: Skader, funktionsfejl eller fejl som følge af uautoriseret eller forkert vedligeholdelse, håndtering eller overbelastning dækkes ikke af garantien.

Skader fra en højtryksrenser: Skader, som følge af rengøring med en højtryksrenser, dækkes ikke af garantien.

For at bruge garantien, skal du fremlægge et købsbevis i form af en gyldig kvittering, der viser købsdato og -sted.

Denne garanti er et supplement til dine lovbestemte rettigheder. Den dækker ikke tilbehør, der følger med produktet. Alle reparationer og udskiftninger dækkes af den begrænsede garanti i resten af den oprindelige garantiperiode fra købsdatoen.

8.3 Ansvarsfraskrivelser

Vi tilbyder kunderne en eftersalgsservice, undtagen i følgende tilfælde:

1. Skader, der ikke skyldes produktionsfaktorer, herunder - men ikke begrænset - til brugerfejl.

2. Skader, som følge af uautoriseret ændring, adskillelse eller åbning af kabinettet, der ikke gøres i henhold til de officielle instruktioner eller brugsvejledninger.

3. Skader, som følge af forkert montering, forkert brug eller drift, der ikke gøres i henhold til officielle instruktioner eller brugsvejledninger.

4. Skader, som følge af servicering af en udbyder, der ikke er autoriseret.

5. Skader, som følge af uautoriseret ændring af kredsløbet og/eller forkert brug eller misbrug af batteriet og opladeren.

6. Skader, som følge af brugere, der ikke følger instruktioner og brugsvejledningerne.

7. Skader, som følge af drift i dårlige græsforhold (dvs. store områder med vandpytter, forkert indstillede grænser, steder med mange sten, der dækker græsoverfladen og lignende)

8. Skader, som følge af brug af produktet i miljøer med elektromagnetisk interferens, herunder mineområder eller steder i nærheden af til radiotransmissionstårne, højvoltsledninger, transformerstationer og lignende.

9. Skader, som følge af brug af produktet i miljøer med interferens fra andre trådløse enheder, såsom transmittere, video-nedlink, Wi-Fi-signaler og lignende.

10. Skader, som følge af pålideligheds- eller kompatibilitetsproblemer ved brug af uautoriserede tredjepartsdele.

11. Skader, som følge af brug af produktet med et lavt opladet eller defekt batteri.

12. Skader, som følge af uforudsigelige faktorer, såsom sammenstød med køretøjer, angreb fra vilde dyr, oversvømmelser og lignende.

Dette indhold kan ændres uden forudgående varsel.

ADVARSEL om knapcelle- eller møntbatterier:

a) Fjern og genbrug eller bortskaf brugte batterier i henhold til lokale regler og hold dem væk fra børn.

b) Batterier må IKKE bortskaffes sammen med husholdningsaffald eller brændes.

c) Selv brugte batterier kan være livsfarlige eller føre til alvorlige skader.

d) For yderligere oplysninger om behandling af en forgiftning, bedes du kontakte Giftlinjen.

e) Batteritype: CR2032.

f) Nominal spænding: 3,0 V jævnstrøm (DC).

g) Ikke-genopladelige batterier må ikke genoplades.

h) Batteriet må ikke tvinges til at aflade eller genoplade, og det må ikke skilles ad, overophedes (over producentens angivne temperaturgrænse) eller brændes. Hvis dette gøres, kan det føre til skader på grund af gift i luften, lækage eller eksplosion, hvilket kan føre til kemiske forbrændinger.

i) Produktet indeholder knapbatterier, der ikke kan skiftes.

8.4 Kontakt os

Sunseeker Intelligent Technology SE

Adresse: Theodorstraße 41M1, D-22761 Hamborg

Website: www.sunseekerelite.com

DK

EC-overensstemmelseserklæring

Producent:
Zhejiang Sunseeker Industrial Co., Ltd.
988 Jinde Rd. Jiangdong Industri Park, Jinhua, Zhejiang 321000 Kina KINA
Erklærer og påtager sig ansvaret for, at produktet:
Mærkenavn: SUNSEEKER, sunseeker elite
Produktnavn: Robotplæneklipper
Model: RMX800N20V, RMX1200N20V, RMX601M20V, RMX1001M20V, RMX801M20V, RMX802M20V, RMX803N20V, RMX1203N20V
Overholder følgende direktiver:

1. Direktivet om radioudstyr (2014/53/EU)
2. Maskindirektivet (2006/42/EF)
3. RoHS-direktivet (2011/65/EU) og det ændrede direktiv ((EU)2015/863)
4. Batteriforordningen (EU) 2023/1542
5. Bilag 2 til forordning nr. 1007 af 2023 om FORBRUGERBESKYTTELSE

Denne erklæring er udstedt under producentens egen ansvar.
Formålet med erklæringen er i overensstemmelse med relevant EU-harmoniseringslovgivning.
Reference til de relevante unionsharmoniseringslovegivninger:
EN 50636-2-107: 2015+A1:2018+A2: 2020+A3: 2021
EN 60335-1:2012+A11:2014+A13:2017+ A1:2019 + A2:2019+ A14:2019+A15:2021

EN IEC 55014-1:2021	EN IEC 55014-2:2021	EN IEC 61000-3-2:2019+A1:2021+A2:2024
EN 61000-3-3:2013+A1:2019+A2:2021	EN 301 489-1 V2.2.3	EN 301 489-3 V2.3.2
EN 301 489-17 V3.3.1	EN 300 440 V2.2.1	EN 301 893 V2.1.1
EN 301 489-19 V2.2.1	EN 301 489-52 V1.2.1	EN 301 511 V12.5.1
EN 301 908-1 V15.2.1	EN 301 908-13 V13.2.1	EN 303 413 V1.2.1
EN 300 328 V2.2.2	EN 62311: 2008	EN IEC 62311: 2020
EN 50665: 2017	EN 62321-1:2013	EN 18031-1: 2024
EN18031-2: 2024	EN IEC 62321-2:2021	EN 62321-3-1:2014
EN 62321-8:2017	IEC 62133-2:2017+A1:2021	EN62321-8:2017
EN 62321-4:2014 /A1:2017	EN 62321-5:2014	EN 62321-7-1:2015
EN 62321-7-2:2017	EN 62321-6:2015	

RF-eksponeringsinformation:

Denne enhed er blevet testet og er fundet at opfylde gældende grænser for udsættelse for radiofrekvenser (RF).

Dette udstyr skal installeres og betjenes i henhold til de medfølgende instruktioner, og antenne(r) brugt til denne sender skal installeres således, at der er en adskillelsesafstand på mindst 30 cm til alle personer. Antennen må ikke placeres sammen med eller betjenes i forbindelse med andre antenner eller sendere.

Underskrevet for og på vegne af:
Zhejiang Sunseeker Industrial Co., Ltd.
Sted: Jinhua, Zhejiang Kina KINA
Dato: 04-12-2025
Navn: Harry Ran
Underskrift: Harry
Titel: Chefingeniør

Autoriseret repræsentant:
Sunseeker Intelligent Technology SE
Theodorstrasse 41M1
22761 Hamburg
Hans-Peter Kuebler
Administrerende direktør

Innehåll
sförteckning

1. Säkerhet och föreskrifter 196
1.1 Allmänt 196
1.2 Allmänna säkerhetsinstruktioner 196
1.3 Säkerhetsinstruktioner för installation 197
1.4 Säkerhetsinstruktioner för daglig drift 198
1.5 Säkerhetsinstruktioner för underhåll 198
1.6 Batterisäkerhet 198

2. Symboler och dekaler 198

3. Innehåll och specifikation 199
3.1 Boxens innehåll 199
3.2 Delar och funktioner 200
3.3 Specifikationer 201

4. Installation och kartläggning 202
4.1 Förberedelse 203
4.2 Aktivera gräsklipparen 203
4.3 Appanslutning 204
4.4 Installera laddningsstationen 204
4.5 Kartläggning 205
4.6 netRTK-inställningar 208

5. Daglig drift 209
5.1 Display och kontroll på gräsklipparen 209
5.2 Ändra PIN-koden 210
5.3 Schemainställning 210
5.4 APP Introduktion 212
5.5 S Connect-modul 213
5.6 IoT 215
5.7 Undvikande av hinder 215

6. Underhåll 215
6.1 Rengöring 216
6.2 Byt kniv 216
6.3 Transport 217
6.4 Batteri 217
6.5 Strömförsörjning 218
6.6 Förvaring 219
6.7 Återvinning och bortskaffande av uttjänta produkter 219

7. FAQ och felsökning 220
7.1 Felmeddelande 220
7.2 Felsökning 222

8. Viktig information 223
8.1 Datasekretess 223
8.2 Begränsad garanti 223
8.3 Ansvarsfriskrivning 224
8.4 Kontakta oss 224

1. Säkerhet och föreskrifter

1.1 Allmänt

VIKTIGT
LÄS NOGA FÖRE ANVÄNDNING
SPARA FÖR FRAMTIDA REFERENS

Avsedd användning

Den här trädgårdsprodukten är endast avsedd för gräsklippning och klipper automatiskt trädgårdsgräs när som helst under dagen. All användning utöver det avsedda ändamålet kan utgöra en fara som kan orsaka skada på enskilda personer eller egendom. Det är absolut nödvändigt att strikt följa de angivna riktlinjerna för att garantera säkerheten och förhindra olyckor.

Ej avsedd användning

Denna trädgårdsprodukt är inte avsedd att användas av barn under 14 år eller personer med nedsatt fysisk, sensorisk eller mental förmåga, eller bristande erfarenhet och kunskap, såvida de inte har fått övervakning eller instruktioner angående användningen av produkten av en person som ansvarar för deras säkerhet.

Felaktig användning inkluderar, men är inte begränsad till att: transportera personer, barn eller djur på maskinen; låta sig transporteras av maskinen; använda maskinen för att dra eller skjuta laster; samt använda maskinen för att klippa vegetation som inte är gräs.

Återstående risker- Använd skyddshandskar och skyddsglasögon vid underhåll eller byte av blad för att undvika skador.

Förläng inte kabeln mellan nätaggregatet och laddstationen.

- Vid drift av maskinen på allmänna platser måste varningsskyltar placeras runt arbetsområdet. Skyltarna måste tydligt visa följande text:

VARNING

- Rör inte farliga rörliga delar innan de har stannat helt.
- Håll strömkabeln, strömförsörjningsenheten, förlängningskabeln och alla andra elkablar som inte hör till produkten utanför klippområdet för att hålla avståndet från farliga rörliga delar och förhindra skador på kablar som kan komma i kontakt med spänningsförande delar. Det finns risk för dödsfall för operatör eller åskådare om instruktionerna i manualen inte följs.
- Automatisk gräsklippare! Håll dig borta från maskinen! Barn måste övervakas!
- En varning om att aldrig låta barn, personer med nedsatt fysisk, sensorisk eller mental förmåga eller bristande erfarenhet och kunskap, eller personer som inte är bekanta med dessa instruktioner, använda maskinen. Lokala föreskrifter kan begränsa operatörens ålder.
- En varning om att inte tillåta barn att befinna sig i närheten eller leka med maskinen när den är i drift.
- Spara alla varningar och instruktioner för framtida referens.
- Läs alla säkerhetsvarningar, instruktioner, illustrationer och specifikationer som medföljer denna produkt. Underlåtenhet att följa alla instruktioner som anges nedan kan leda till elektriska stötar, brand och/eller allvarliga skador.

- Vid drift av maskinen på allmänna platser måste varningsskyltar placeras runt arbetsområdet. Skyltarna måste tydligt visa följande text:

VARNING

- Automatisk gräsklippare. Håll dig på avstånd från maskinen. Barn måste övervakas!
- Enheten måste vara avstängd när den inte används.

1.2 Allmänna säkerhetsinstruktioner

Arbetsområdets säkerhet

A. Använd inte maskiner i explosiva miljöer, såsom i närvaro av brandfarliga vätskor, gaser eller damm. Maskiner skapar gnistor som kan antända damm eller ångor.

B. Läs instruktionerna noggrant. Bekanta dig med reglagen och korrekt användning av maskinen.

C. Tillåt aldrig personer som inte är bekanta med dessa instruktioner eller barn att använda maskinen. Lokala föreskrifter kan begränsa operatörens ålder.

D. Operatören eller användaren ansvarar för olyckor eller faror som uppstår för andra personer eller deras egendom.

Elsäkerhet

A. Nätproppar måste matcha uttaget. Modifiera aldrig kontakten på något sätt. Använd inga laddarkontakter med jordade (jordanslutna) enheter. Omodifierade stickproppar och matchande uttag minskar risken för elektriska stötar.

B. Undvik kroppskontakt med jordade ytor, såsom rör, element, spisar och kylskåp. Det finns en ökad risk för elektriska stötar om din kropp är jordad eller jordansluten.

C. Missbruk inte strömkablar. Använd aldrig strömkabeln för att bära, dra eller koppla ur en enhet. Håll strömkablar borta från värme, olja, vassa kanter eller rörliga delar. Skadade eller trasslade strömkablar ökar risken för elektriska stötar.

D. Om det är oundvikligt att använda en nätdriven enhet på en fuktig plats, använd en jordfelsbrytare som skyddar (RCD/residual current device) strömförsörjningen. Användning av en RCD minskar risken för elektriska stötar.

E. Säkerställ korrekt installation av det automatiska perimetermarkeringssystemet enligt instruktionerna.

F. Inspektera regelbundet området där maskinen ska användas och ta bort alla stenar, pinnar, trådar, ben och andra hinder.

G. Kontrollera bladen, bultarna och skäraggregatet regelbundet för slitage eller skador. Byt ut slitna eller skadade blad och bultar som ett set för att bevara balansen.

H. På maskiner med flera spindlar, var försiktig eftersom rotation av en kniv kan få andra knivar att rotera.

Personlig säkerhet

A. Låt inte personer som inte är bekanta med maskinen eller dessa instruktioner använda maskinen. Maskiner är farliga i händerna på otränade användare.

B. Var uppmärksam, håll koll på vad du gör och använd sunt förnuft när du använder maskinen. Använd inte maskinen när du är trött eller påverkad av droger, alkohol eller mediciner. En stunds ouppmärksamhet vid användning av maskinen kan leda till allvarliga personskador.

C. Ta bort eventuell justeringsnyckel eller skiftnyckel innan maskinen sätts i drift. En skiftnyckel eller en nyckel som sitter kvar på en roterande del av maskinen kan leda till personskador.

D. Vid manuell styrning av maskinen, se alltid till att ha ett säkert fotfäste och balans. Detta möjliggör bättre kontroll över maskinen i oväntade situationer.

E. Låt inte vanan av frekvent användning göra dig självsäker och leda till att du försummar maskinens säkerhetsföreskrifter. En vårdslös åtgärd kan orsaka allvarlig skada inom bråkdelen av en sekund.

Maskinanvändning och skötsel

A. Koppla bort kontakten från strömkällan och/eller ta bort batteripaketet (om det är avtagbart) från maskinen eller andra enheter innan du gör justeringar, byter tillbehör eller förvarar dem. Sådana förebyggande säkerhetsåtgärder minskar risken för oavsiktlig start.

B. Underhåll maskinen och dess tillbehör. Kontrollera om rörliga delar är felinställda eller bundna, om delar har gått sönder och andra förhållanden som kan påverka maskinens funktion. Om maskinen är skadad ska den repareras före användning. Många olyckor orsakas av dåligt underhållna maskiner och tillbehör.

C. Använd maskinen och tillbehören i enlighet med dessa instruktioner, med hänsyn till arbetsförhållandena och det arbete som ska utföras. Användning av maskinen för andra verksamheter än de avsedda kan leda till en farlig situation.

D. Använd aldrig maskinen med defekta skydd eller utan säkerhetsanordningar.

E. Stick inte händerna eller fötterna nära eller under roterande delar. Håll alltid utkastaröppningen ren.

F. Lyft eller bär aldrig maskinen när motorn är igång.

G. Aktivera enhetslåset/ställ in maskinen på "LÅS" innan du
- rensar en blockering;
- kontrollerar, rengör eller arbetar med maskinen.

H. Lämna inte maskinen arbeta obevakad om du vet att det finns husdjur, barn eller personer i närheten.

Service

A. Låt en kvalificerad reparatör serva din maskin med endast identiska reservdelar. Detta kommer att säkerställa att maskinens säkerhet upprätthålls.

B. Håll alla muttrar, bultar och skruvar åtdragna för att säkerställa att maskinen är i säkert skick.

C. Replace worn or damaged parts for safety.

D. Se till att rätt blad byts ut.

E. Se till att batterierna laddas med den korrekta laddaren som rekommenderas av tillverkaren. Felaktig användning kan leda till elektriska stötar, överhettning eller läckage av frätande vätska från batteriet.

F. Vid läckage av elektrolyt, skölj med vatten/ neutraliseringsmedel. Sök medicinsk hjälp om det kommer i kontakt med ögonen, osv.

G. Underhåll av maskinen ska utföras enligt tillverkarens instruktioner.

Batteriverktygets användning och skötsel

A. Ladda endast med den laddare som anges av tillverkaren. En laddare som är lämplig för en typ av BATTERIPAKET kan skapa brandrisk när den används med ett annat BATTERIPAKET.

B. Använd endast batteripaket som är särskilt avsedda för verktyget. Användning av andra batteripaket kan skapa risk för personskador och brand.

C. När batteripaketen inte används, förvara den borta från andra metallföremål såsom gem, mynt, nycklar, spik, skruvar eller andra små metallföremål som kan skapa en förbindelse mellan terminalerna. Kortslutning av batteriterminalerna kan orsaka brännskador eller brand.

D. Vid missbruk kan vätska sprutas ut från BATTERIET; undvik kontakt. Vid oavsiktlig kontakt, spola med vatten. Om vätska kommer i kontakt med ögonen, sök även medicinsk hjälp. Vätska som matas ut från BATTERIET kan orsaka irritation eller brännskador.

E. Använd inte ett BATTERI eller verktyg som är skadat eller modifierat. Skadade eller modifierade batterier kan uppvisa oförutsägbart beteende som resulterar i brand, explosion eller risk för skada.

F. Exponera inte ett BATTERIPAKET eller verktyg för eld eller extrem temperatur. Exponering för brand eller temperaturer över 130 °C kan orsaka explosion.

G. Följ alla laddningsinstruktioner och ladda inte BATTERIET eller verktyget utanför den temperaturintervall som anges i instruktionerna. Om batteriet laddas felaktigt eller vid temperaturer utanför det angivna området kan det skada batteriet och öka risken för brand.

1.3 Säkerhetsinstruktioner för installation

A. Installera inte laddningsstationen, inklusive tillbehör, på en plats som ligger under eller inom 60 cm från brännbart material. Vid funktionsfel kan uppvärmning av laddstationen och strömförsörjningen ske och skapa en potentiell risk för brand.

B. Placera inte strömförsörjningen på en höjd där det finns risk att den kan komma i kontakt med vatten. Ställ inte strömförsörjningen på marken.

C. Kapsla inte in strömförsörjningen. Kondensvatten kan skada strömförsörjningen och öka risken för elektriska

stötar.

D. Gäller för USA/Kanada. Om strömförsörjning är installerad utomhus: Risk för elektrisk stöt. Installera endast i ett täckt GFCI-uttag av klass A (RCD) med väderbeständig kapsling och åtkomst för att sätta i eller ta bort luckan till tillsatsens kontaktlock.

E. Installera inte laddningsstationen på en plats där det finns risk för stående vatten.

1.4 Säkerhetsinstruktioner för daglig drift

A. Håll händerna och fötterna borta från de roterande knivarna. Placera inte händerna eller fötterna nära eller under produkten när den är inställd på ON.

B. Stoppa produkten eller ställ in produkten på AV när personer, särskilt barn eller djur, befinner sig i arbetsområdet.

C. Se till att det inte finns föremål som stenar, grenar, verktyg eller leksaker på gräsmattan. Bladen kan skadas om de träffar sådana föremål.

D. Lyft inte produkten eller flytta den när den är inställd på PÅ.

E. Låt inte produkten kollidera med personer eller djur. Om en person eller ett djur kommer i vägen för produkten, stoppa produkten omedelbart.

F. Placera inga föremål ovanpå produkten eller laddningsstationen.

G. Använd inte produkten om STOPP-knappen inte fungerar.

H. Ställ alltid in produkten på AV när den inte är i drift.

I. Använd inte produkten och en pop-up-spridare samtidigt. Använd Schemafunktionen samtidigt.

J. Låt inte produkten arbeta när det finns stillastående vatten i arbetsområdet, till exempel områden med vattenpölar bildade av kraftigt regn.

1.5 Säkerhetsinstruktioner för underhåll

A. Ställ produkten på AV när du utför underhåll på den.

B. Använd inte högtryckstvätt för att rengöra produkten. Använd inte lösningsmedel för att rengöra produkten.

C. Koppla bort kontakten från laddningsstationen innan du rengör eller utför underhåll på laddningsstationen.

1.6 Batterisäkerhet

Litiumjonbatterier kan explodera eller orsaka brand om de tas isär, kortsluts eller utsätts för vatten, brand eller höga temperaturer. Hantera försiktigt och demontera inte eller öppna batteriet eller använd någon typ av elektriskt/mekaniskt missbruk. Undvik förvaring i direkt solljus.

2. Symboler och dekaler

Studera symbolerna på produkten och etiketterna noggrant och förstå deras innebörd:

	VARNING: *Läs bruksanvisningen innan du använder produkten.*
STOP	***VARNING:*** *Avaktivera produkten innan du arbetar på eller lyfter maskinen. Vidrör aldrig den roterande kniven.*
	VARNING: *Håll ett säkert avstånd till maskinen vid användning. Håll andra personer borta från riskområdet.*
	VARNING: *Åk inte på maskinen.*
	Läs bruksanvisningen.
CE	*CE-märkning om överensstämmelse.*
L_{WA} 60 dB	*Ljudeffektnivå, fastställd av det europeiska direktivet om utomhusbuller.* *60 dB för bladskiva*
	Släng inte produkten som vanligt hushållsavfall. Se till att produkten återvinns i enlighet med lokala lagkrav.
III	*Klass III*
	DC
	Kasta inte batteriet i eld och utsätt inte batteriet för en värmekälla.
	Sänk inte ner batteriet i vatten.
Li-ion	*Återvinningsbar märkning.*
	Det är inte tillåtet att kassera detta batteripaket som vanligt hushållsavfall. Se till att batteriet återvinns i enlighet med lokala lagkrav.
T3.15A	*Ersätt med säkring enligt märkdata.*

T2A	*Ersätt med säkring enligt märkdata.*
	Klass II konstruktion.
IPX4	*Grad av skydd som ges av kapslingar (IP-kod)*
IPX5	
IP67	
	Löstagbar strömförsörjningsdel
	SMPS med inbyggd kortslutningssäkerhet isolerande transformator
	SMPS (pulserande strömförsörjningsenhet)
cosφ:0.56	*Effektfaktor*
VI	*Energieffektivitet på nivå 6*
	För att indikera att strömförsörjningsenheten inte får användas om stiften på kontaktdelen är skadade.
	FÖRSIKTIGHET-Rör inte roterande knivar
Max. 4800 min-1	*Max 4 800 min^{-1}*
106mm	*φ 106 mm för Trimningsbladsskiva*

Symboler på robotskärmen

	Strömbrytare
START	*Startknapp*
HOME	*Hemknapp*
OK	*OK-knappen*
	PIN-kodinställning

	Tidsinställning
	Bluetooth
	Wi-Fi

3. Innehåll och specifikation

3.1 Boxens innehåll

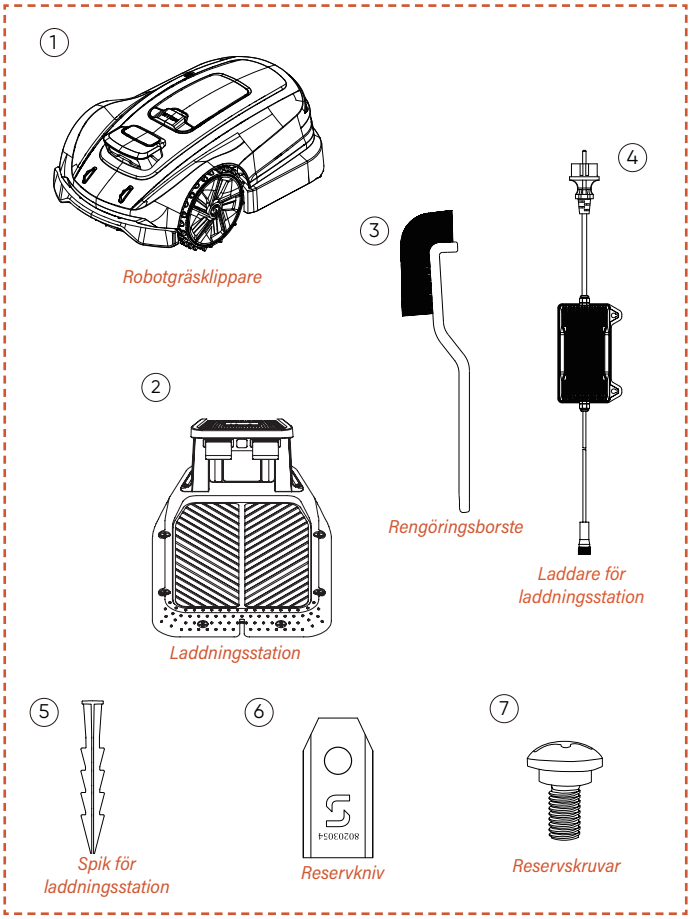

Robotgräsklippare*1
Laddningsstation*1
Rengöringsborste*1
Laddare för laddningsstation*1
Spikar för laddningsstation*8
Reservblad*6
Reservskruvar*6

3.2 Delar och funktioner

Övre vy

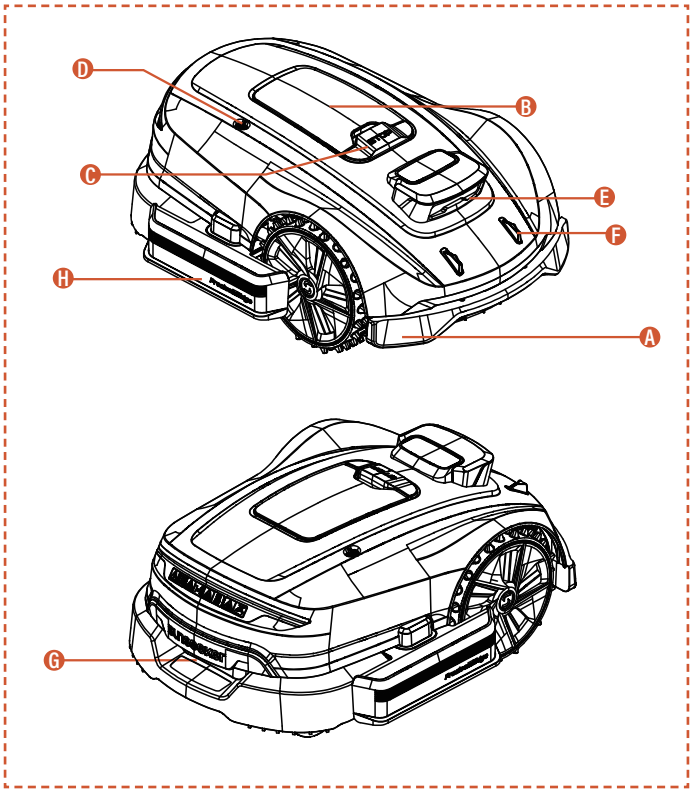

Nedre vy

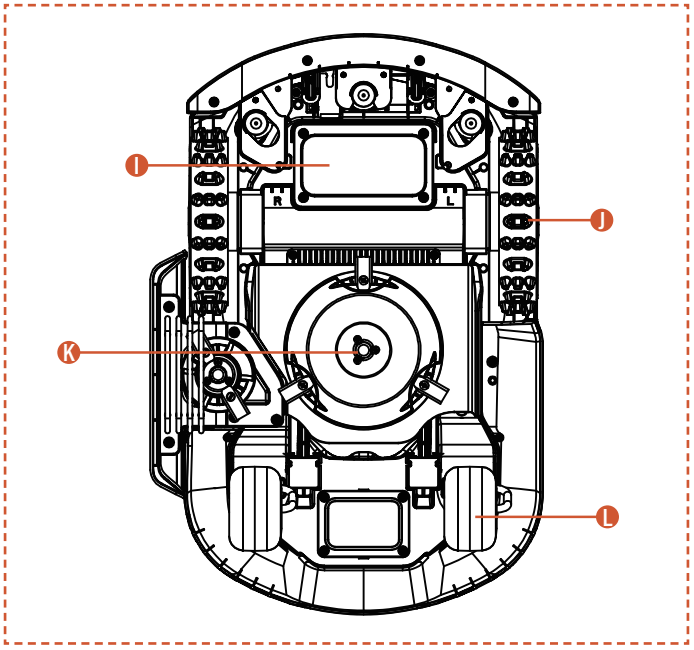

Notera

Sänk inte ned maskinen i vatten, eftersom det kan skada komponenterna och upphäva garantin inom den angivna perioden.

A. Krockbuffert
När visuell positionering inte är tillgänglig kan kollisionsstötfångaren säkerställa maskinens normala drift.

B. Kontrollpanel
Panelen för att sätta på och stänga av maskinen, för att ge den arbetskommando eller beordra den att återvända; etc. Panelen finns under skyddsluckan.
Stäng det skyddande locket efter användning av kontrollpanelen.

C. STOPP-knapp
Nödstoppsknapp för att stoppa maskinen i händelse av en brådskande situation.

D. Regnsensor
Regnsensorn kan känna av regn och maskinen kan automatiskt återgå till laddstationen för att undvika regn enligt användarens inställning.

E. Binokulär kamera
Den AI-assisterade kikarkameran hjälper gräsklipparen att upptäcka och undvika hinder.

F. Ladelektroder
Maskinens laddningselektroder ansluts till laddningsstationens elektroder för att ladda maskinens batteri.

G. Styrtång
Handtag med bekväma greppytor.

H. Klippskiva
Möjliggör mer effektiv kantskärning av gräset

I. Batterifack
Facket för förvaring av batteriet.

J. Roterande skärskiva
Anordning för att klippa gräset när maskinen är i drift.

K. Drivhjul
Effektuttag för rörelse med utmärkta terrängegenskaper.

L. Lätthjul
Roterar för att underlätta rörelse och styrning.

3.3 Specifikationer

TEKNISK SPECIFIKATION	X3 Gen 2 - 800 RMX803N20V	
Gränstråd	Trådlös / gränsfri	
Max klippyta	800 m^2	
Klipphöjd min/max	20-60 mm	
Höjdjustering	Handbok	
Klippbredd	200 mm	
Batterikapacitet	5 Ah	
Användargränssnitt	APP & knappsatsdisplay	
Max lutning	17° (30 %)	
Robotmått	621 * 420 * 247 mm	
Certifikat	CE RoHS	
Nettovikt	10,55 kg	
Ljudeffektnivå LWA	60 dB (A)	
Ljudeffekt osäkerheter KWA	3 dB (A)	
Ljudtrycksnivå LpA	52 dB (A)	
Ljudeffekt osäkerheter KpA	3 dB (A)	
Ljudeffektnivå (LWA) för trimbladsskiva:	75 dB (A)	
Ljudkraftens osäkerheter (KWA) för trimbladsskiva:	3 dB (A)	
Ljudtrycksnivå LpA för trimbladsskiva:	67 dB (A)	
Ljudkraftens osäkerheter KpA för trimbladsskiva:	3 dB (A)	
FUNKTIONER		
Wi-Fi / Bluetooth	J	
Trådlös kartläggning	J	
Banplanering	3 alternativ	
AONavi2.0 (netRTK+VSLAM)	J	
Super Wi-Fi	J	
Vision AI	J	
Framhjulsdrift	J	
Eco-läge	J	
Nattläge*	N	
FOTA	J	
Snabb återgång till laddstationen	J	
Flera zoner	J	
Arbetsschema	Automatisk eller manuell inställning	
Guppsensor	J	
Vattentvätt	J	
GPS och 4G-modul	J	
Google assistent och Amazon Alexa	J	
PIN-kod	J	
Lyft och lutningssensor	J	
Regnsensor	J	
TILLBEHÖR		
Reservkniv & Reservskruvar	6 st	
Spik för laddningsstation	8 st	
Laddare för laddningsstation	2 A (CGF252)	
Rengöringsborste	1 st	
Wi-Fi och Bluetooth	Frekvensband(en)	Max uteffekt
	BT: 2 402-2 480 MHz	BT BDR+EDR: 8,99 dBm max. BT BLE: 7,35 dBm max.
	Wi-Fi 2,4 G 2412–2472 MHz	Wi-Fi 2,4 G 18,98 dBm max.
	Wi-Fi 5,2 G 5180~ 5240 MHz	Wi-Fi 5,2 G 15,68 dBm max.
	Wi-Fi 5,3 G 5 260-5 320 MHz	Wi-Fi 5,3 G 15,26 dBm max.
	Wi-Fi 5,6 G 5500-5700 MHz	Wi-Fi 5,6 G 16,04 dBm max.
	Wi-Fi 5,8 G 5745~ 5825 MHz	Wi-Fi 5,8 G 13,07 dBm max.
2,4 G-kommunikation	Frekvensband(en)	Max uteffekt
	2 402-2 480 MHz	20,0 dBm

** Notera: Om dina lokala bestämmelser förbjuder användning av robotgräsklippare på natten, se till att nattläget förblir avaktiverat för att undvika användning som inte uppfyller kraven.*

4. Installation och kartläggning

Sunseekers avancerade hårdvara och mjukvara (intelligenta algoritmer) förbättrar avsevärt gräsklipparens förmåga att känna igen omgivningen, positioneringsnoggrannhet och övergripande prestanda. Sunseeker AONavi (Always-On Navigation) integrerar sömlöst RTK-GNSS-satellitpositionering med VSLAM-visualiseringsteknik, vilket gör att robotgräsklipparen kan utföra positionerings- och navigeringsuppgifter i olika scenarier, inklusive komplexa miljöer.

Med framstegen i Sunseekers teknik har AONavi genomgått en fullständig uppgradering, vilket har gett upphov till AONavi2.0. Denna teknik integrerar netRTK med VSLAM-visualiseringsteknik och uppnår centimeterprecis positionering utan behov av fysiska RTK-stationer, vilket inte bara förbättrar positionsnoggrannheten utan också avsevärt minskar installationstiden. Robotgräsklipparen är utrustad med Sunseeker AONavi2.0-teknik kan robotgräsklipparen ta emot stabila satellitsignaler för realtidspositionering, samtidigt som virtuella gränser kan ställas in för Sunseeker-gräsklippare. Detta säkerställer högkvalitativ gräsvård och ger dig en bekväm och pålitlig klippupplevelse.

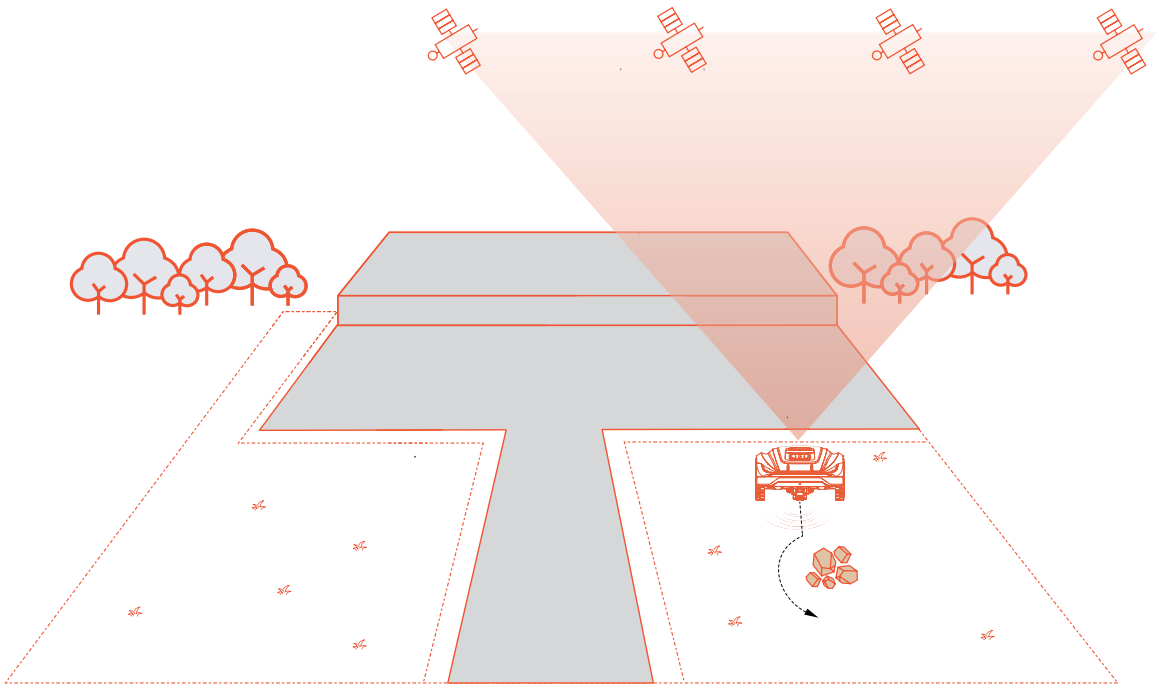

4.1 Förberedelse

Installera Sunseeker APP

Notera

När det behövs kommer appen att begära tillgång till Bluetooth och Wi-Fi eller 4G-nätverk för att säkerställa korrekt installation och framtida funktionalitet. Bevilja tillgång till dessa funktioner.

Skanna QR-koden för att ladda ner robotgräsklippare-appen, eller sök efter "Sunseeker Robot" i Google Play Store (Android) eller Apple App Store (iOS). Efter installationen skapar du ett nytt konto och logga in.

iOS **Android**

Förbered gräsklipparen

Se till att Bluetooth på telefonen är påslaget och skanna maskinens serienummers QR-kod för att identifiera modellen och fortsätt med motsvarande installationsguide.

Förbered gräsmattan

A. Rensa bort skräp, högar av löv, leksaker, kablar, stenar eller andra hinder.

B. För att säkerställa säkerheten, se till att barn och husdjur inte befinner sig på gräsmattan.

C. Klipp din gräsmatta till en höjd av högst 6 cm innan du använder robotgräsklipparen.

D. Total gräsyta kan vara upp till 800 m^2.

E. Om det finns smala passager inom arbetsområdet, se till att passagebredden är större än 80 cm.

Rekommenderade gräsmattetyper visas på bilderna nedan:

4.2 Aktivera gräsklipparen

Förladdning av gräsklipparen

A. Välj en plats med eluttag, anslut laddningsstationens adapter och sätt på laddningsstationen.

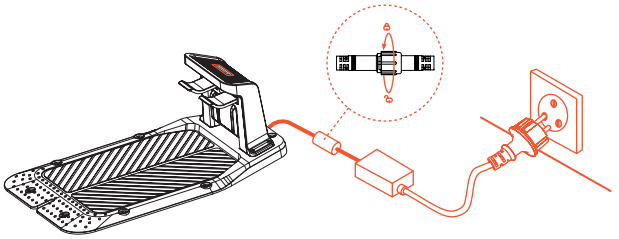

B. Skjut gräsklipparen in i laddningsstationen och se till att laddningselektroderna ansluts korrekt. Den gröna lampan på laddningsstationen blinkar för att indikera normal laddning. När gräsklipparen är fullständigt uppladdad kommer indikatorlampan att lysa med fast grönt ljus.

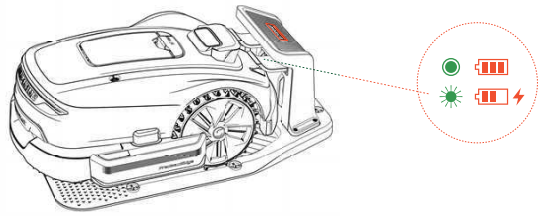

C. Om gräsklipparens batterinivå är över 80 %, kan du hoppa över detta steg.

Notera

- Om indikatorlampan förblir avstängd trots att strömmen är korrekt ansluten, kontakta kundservice.

Aktivera gräsklipparen

A. När maskinen har laddats framgångsrikt på laddningsstationen, startar den automatiskt. Du kan också sätta på den manuellt genom att trycka ned och hålla in strömbrytaren.

B. Ange standard-PIN-koden "0000". Tryck på OK varje gång du anger "0" för att slutföra processen.

C. Om du vill ändra lösenordet, håll ned START- och HEM-knapparna samtidigt för att ändra lösenordet. För mer detaljerad information, se 5.1 Visning och styrning av gräsklipparen.

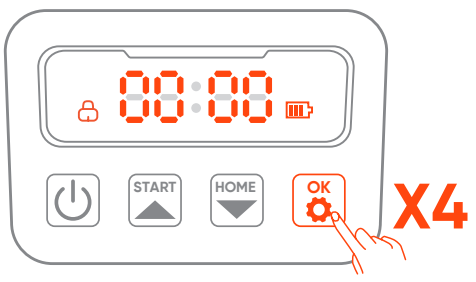

4.3 Appanslutning

Notera

Följande illustrationer avseende appen är endast för demonstrationsändamål. Tillgängliga alternativ kan variera beroende på programversion.

Förberedelse

A. Se till att maskinen är på laddningsstationen, laddar korrekt, är påslagen och att PIN-koden har angivits.

B. Se till att Bluetooth är aktiverat på din telefon. Se till att din maskin är ansluten till ett 4G-nätverk.

C. För en bättre nätverksupplevelse kan du konfigurera Wi-Fi för din gräsklippare.

Appanslutning

A. Skanna maskinens SN QR-kod för att lägga till din robotgräsklippare. Om skanning inte är tillgänglig kan du också ansluta via Bluetooth. Om du redan har skannat QR-koden under "Förbered klipparen"-steget, kommer klipparen automatiskt att binda till APP när Bluetooth är aktiverat på telefonen, vilket eliminerar behovet av en ny skanning.

B. Efter lyckad parkoppling, ange standard-PIN-koden "0000". PIN-koden kan ändras på telefonen.

C. Se till att din maskin är ansluten till ett 4G-nätverk.

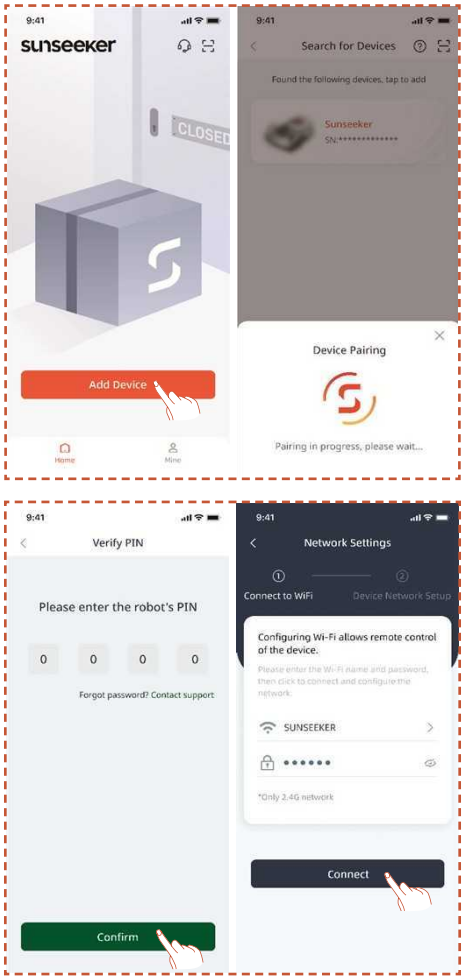

4.4 Installera laddningsstationen

Notera

Om du är osäker på var du ska installera din laddningsstation, kan du följa stegen nedan för att hitta en plats med starkare signal.

Hitta en lämplig plats

A. Följ instruktionerna i appen för att fjärrstyra gräsklipparen, kontrollera signalstyrkan i olika områden och hitta en lämplig plats för att installera laddningsstationen.

B. För att säkerställa att gräsklipparen kan lämna och återvända till laddningsstationen utan problem, installera laddningsstationen på en öppen, plan yta som inte är hårdgjord.

C. Laddningsstationen kan placeras antingen inom eller utanför gräsklipparens arbetsområde. Av säkerhetsskäl rekommenderas att laddkabeln förvaras utanför klippområdet.

D. Det får inte finnas några hinder inom 1,5 m framför laddningsstationen.

E. Om det finns gräs bör det vara lägre än 6 cm.

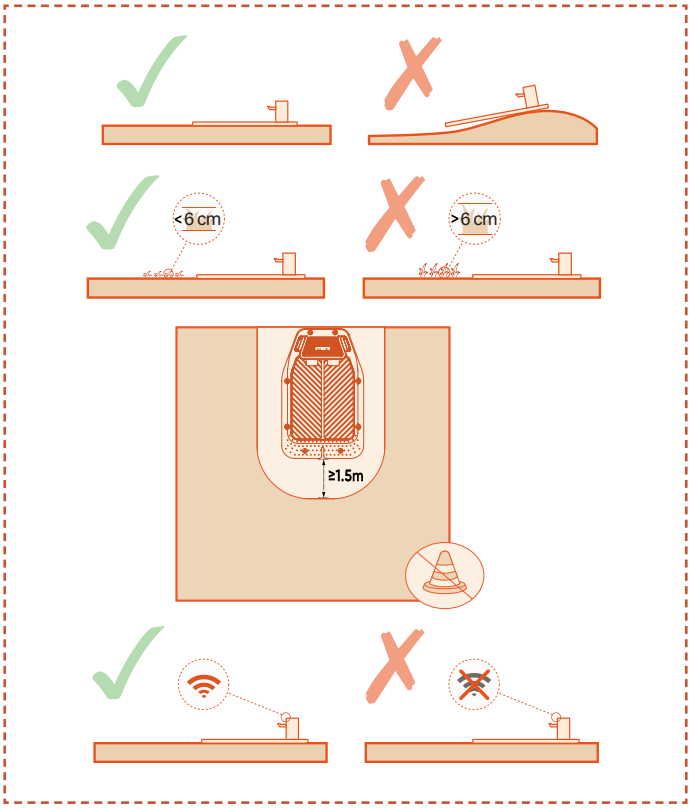

F. Se till att området ovanför laddningsstationen är så öppet som möjligt, fritt från träd, byggnader eller andra hinder.

G. Om full öppenhet på alla sidor inte kan uppnås, för gräsklippare placerade på norra halvklotet, försök att hålla den södra himlen fri från hinder; för gräsklippare på södra halvklotet, se till att den norra himlen är så öppen som möjligt.

Installera laddningsstationen

A. En hammare eller liknande verktyg kan användas för att spika upp laddningsstationen på icke-härdad, plan mark.

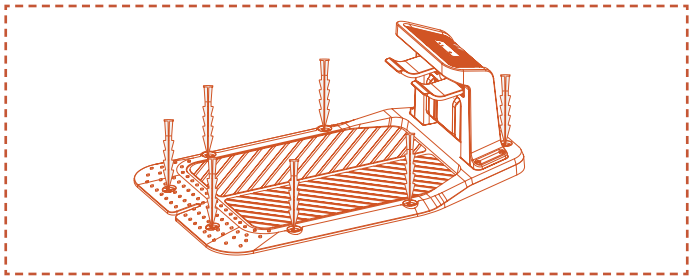

B. Anslut laddningskabeln på laddningsstationen till laddaren och sätt sedan in den i eluttaget. I det här läget kommer den gröna lampan på laddstationen att lysa stadigt, vilket indikerar att stationen är påslagen.

C. Av säkerhetsskäl rekommenderas det att laddningskabeln förvaras utanför gräsklippningsområdet. Om avståndet mellan laddstationen och strömförsörjningen är betydande, se till att strömkabeln är ordentligt fastsatt i marken eller väggen för att säkerställa säker drift.

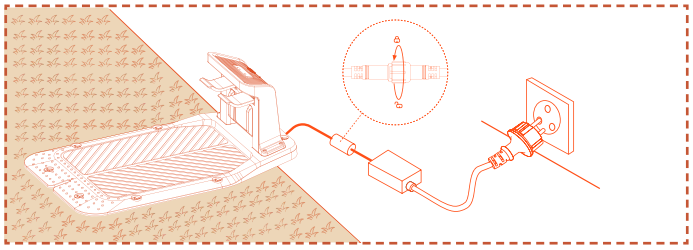

4.5 Kartläggning

Notera

Följande illustrationer avseende appen är endast för demonstrationsändamål. Tillgängliga alternativ kan variera beroende på programversion.

Förberedelse

A. Se till att maskinen är påslagen och korrekt ansluten till 4G- och Bluetooth-signaler.

B. Se till att maskinen är på laddningsstationen, laddas korrekt och att batterinivån är över 50 %.

C. En korrekt arbetszon, laddningsstationen och antennen krävs för att skapa en komplett karta.

D. Om alla ovanstående uppgifter är klara, klicka på **Starta kartläggning**.

E. Om maskinen har startats om, se till att den är på laddningsstationen innan kartläggningsprocessen påbörjas.

Skapa arbetszon

A. Klicka på **Arbetszon**. Klipparen lämnar automatiskt laddstationen och rör sig 1,5 m framåt, utan behov av manuellt ingripande.

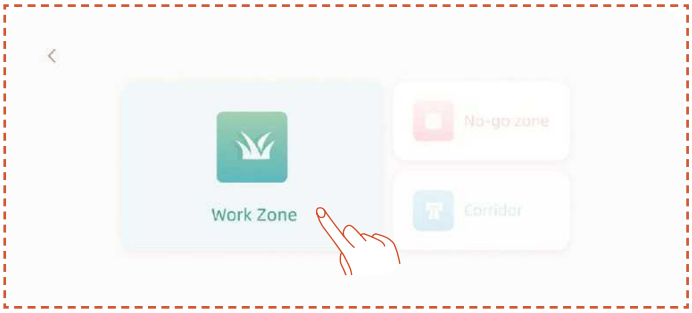

B. Vi rekommenderar att du först styr roboten till kanten av gräsmattan, justerar dess framsida för att kartlägga i moturs riktning och sedan klickar på **Starta kartläggning**.

C. När gräsklipparen är placerad vid arbetsområdets gräns och vinkeln är inställd, klicka på **Starta kartläggning**.

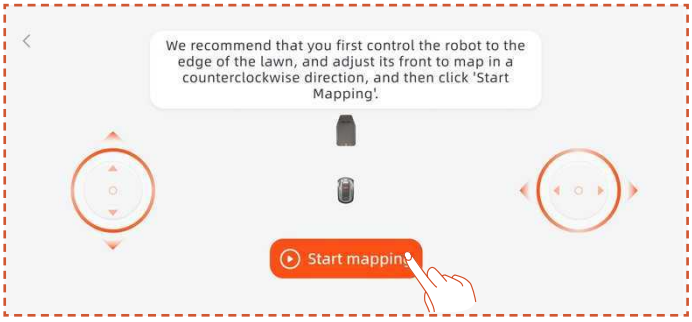

Auto-kartläggning

När maskinen känner igen att den befinner sig på en gräsyta och förutsättningarna för automatisk kartläggning är uppfyllda, kommer **Auto**-ikonen att blinka. Tryck på **Auto** för att starta automatisk kartläggning.

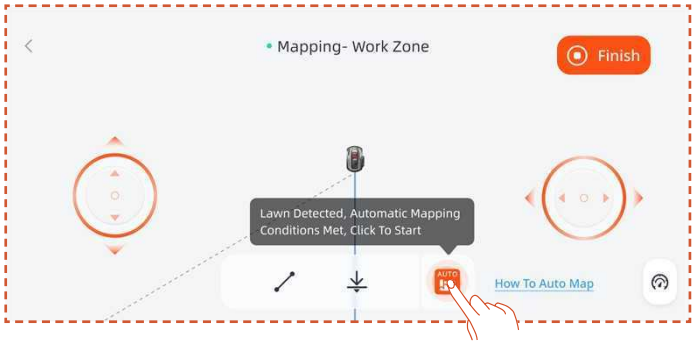

Tryck på knappen **Pausa** i appen för att pausa kartläggningen.

Efter att ha kontrollerat att roboten fungerar normalt utan fel, tryck på knappen **Auto** i app-gränssnittet för att återuppta automatisk kartläggning.

Notera

- Vi rekommenderar att följa gräsklipparen under kartläggningsprocessen. Om gräsklipparen inte lyckas upptäcka gränserna korrekt kan du när som helst avsluta det automatiska kartläggningsläget och byta till manuell styrning.

- För att säkerställa effektiv kartläggning, se till att gräsklipparen startar kartläggningen genom att köra ut från laddningsstationen.

Manuell kartläggning

Tryck på **Manuell** för att växla till manuell kartläggningsläge.

Fjärrstyr gräsklipparen och gå längs kanten för att skapa arbetszonen.

- Om ditt arbetsområde innehåller staket, väggar eller andra fysiska gränser, håll minst 5 cm avstånd längs gränsen vid fjärrkartläggning.

- Om ditt arbetsområde inkluderar funktioner som dammar, diken eller klippor, håll ett minsta avstånd på 15 cm under kartläggningen.

- Om gränsen för ditt arbetsområde inte är gräs, till exempel en stig av sten, och gränshöjden är liknande som gräset, kan du använda funktionen **Korsa gräns**. När denna funktion används kommer gräsklipparen att hålla ungefär två tredjedelar av maskinen på gräset för att köra längs kanten. När kartläggningen är klar följer gräsklipparen den kartlagda gränsen för klippning.

- Om gränsen för ditt arbetsområde är en rak linje kan du välja funktionen **Rak** och sedan fjärrstyra gräsklipparen till slutet av den raka gränsen. En rak gränslinje skapas automatiskt vid start- och slutpunkterna där den raka linjefunktionen aktiveras.

Notera

Klicka på Finish först när sökvägen är helt stängd. Om banan inte är stängd men kartläggningen måste slutföras klickar du på Avsluta och väljer Stäng automatiskt. Den genererade kartan kopplar automatiskt ihop start- och slutpunkterna för att säkerställa att arbetszonen är stängd.

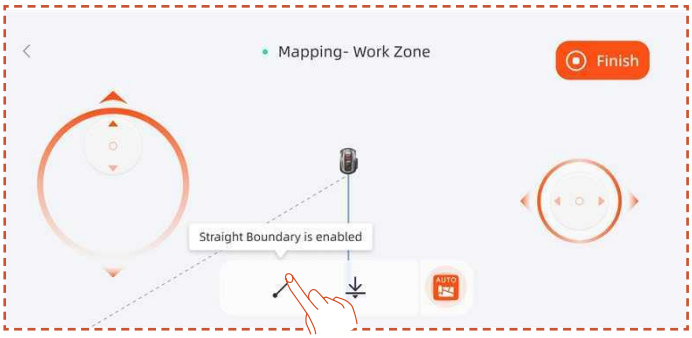

Efter att kartläggningen är klar, om du behöver ändra gränsen, klicka på **Lägg till mer** och välj **Redigera gräns** för att göra ändringar.

A. Fjärrstyr roboten till startpunkten för gränsjusteringen och klicka sedan på startknappen. När gränsen justeras måste roboten styras för att röra sig moturs.

B. Fjärrstyr roboten till slutpunkten för gränsmodifieringen och se till att den skär den ursprungliga kartgränsen, klicka sedan på knappen **Avsluta**.

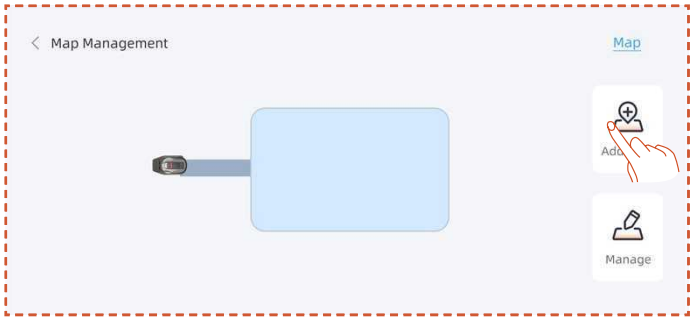

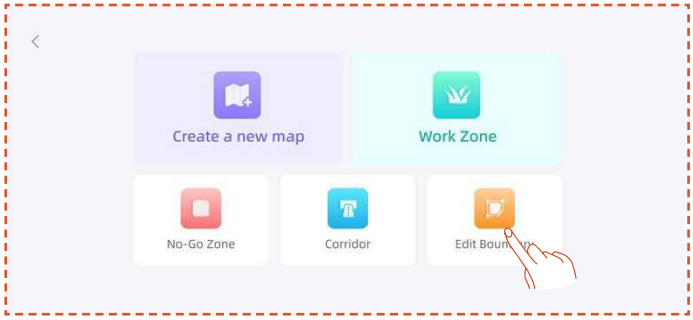

Skapa förbudszon

Om ditt arbetsområde innehåller en pool eller andra gräsklippningsfria zoner rekommenderas att du skapar en gräsklippningszon för att generera en virtuell gräns och skydda dessa områden.

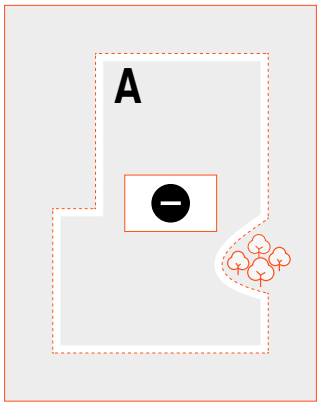

A. Klicka på **Förbjudet område**.

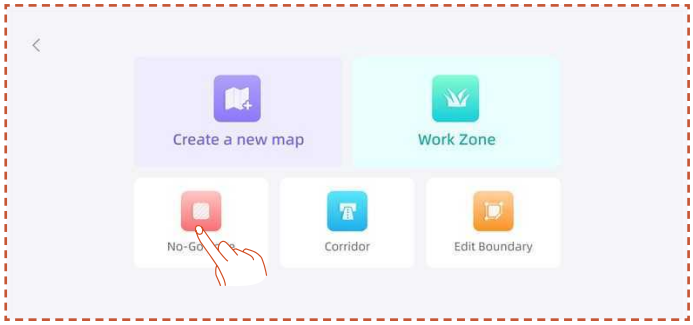

B. Fjärrstyr gräsklipparen till startpunkten där förbjudet området ska skapas, klicka sedan på **Starta kartläggning**.

C. Fjärrstyr gräsklipparen för att stänga av området, klicka sedan på **Slutför**.

Skapa flera zoner

Om gräsmattan behöver delas upp i flera arbetszoner kan du skapa flera arbetszoner och passager.

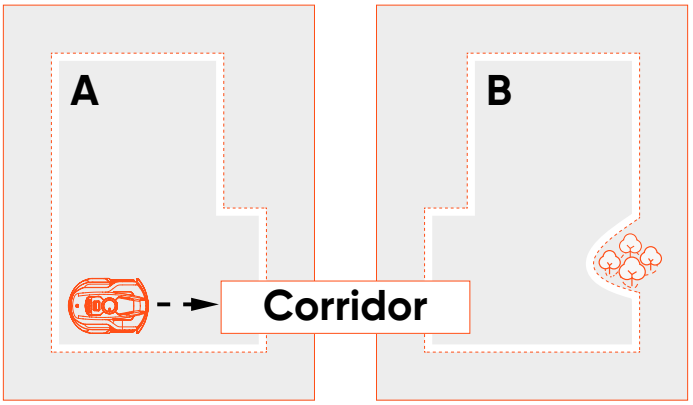

När du har skapat den första arbetszonen kan du lägga till en korridor och sedan skapa den andra arbetszonen:

A. Klicka på **Korridor**.

B. Fjärrstyr gräsklipparen till platsen där korridoren ska skapas och klicka sedan på **Starta kartläggning**. Se till att korridoren överlappar den första arbetszonen.

C. Fjärrstyr gräsklipparen till slutet av korridoren och klicka sedan på **Slutför**.

D. Skapa den andra arbetszonen och se till att korridoren överlappar med den andra arbetszonen.

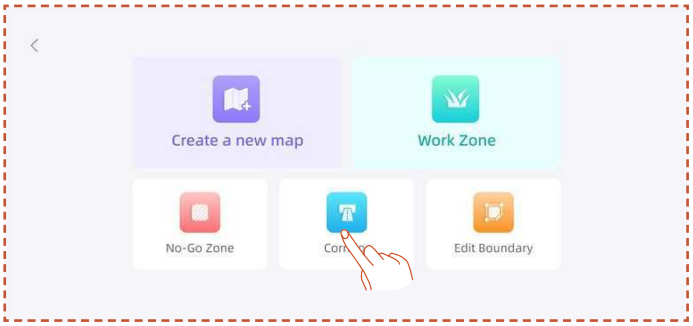

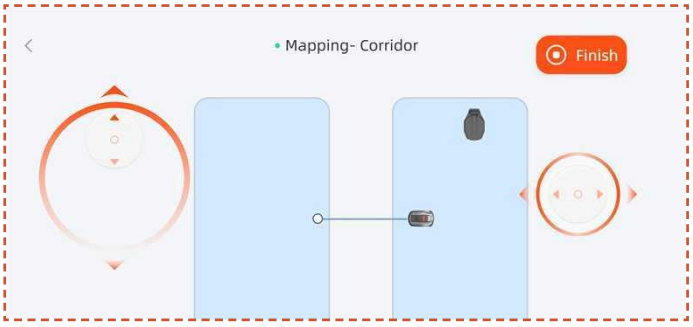

När du har skapat den första arbetszonen kan du lägga till den andra arbetszonen och sedan skapa korridoren:

A. Klicka på **Arbetszon**.

B. Fjärrstyr gräsklipparen till platsen där den andra arbetszonen behöver skapas och skapa den andra arbetszonen.

C. Skapa en korridor mellan de två arbetszonerna och se till att korridoren överlappar båda arbetszonerna.

Notera

- När du skapar flera arbetszoner är det bäst att inte ha den andra arbetszonen överlappande med den första. Om överlappningen är för stor slås de två zonerna automatiskt samman till en arbetszon.

- Om korridoren inte överlappar arbetszonen eller om ingen korridor upprättas mellan de två arbetszonerna kan klipparen ha svårt att återvända till laddstationen eller slutföra sina uppgifter.

Hantera

Du kan också slå samman, dela upp, byta namn på och ta bort arbetszoner och ta bort korridorer eller zoner utan trafik. Dessa åtgärder kan utföras under **Detaljer > Kartförvaltning > Hantering**.

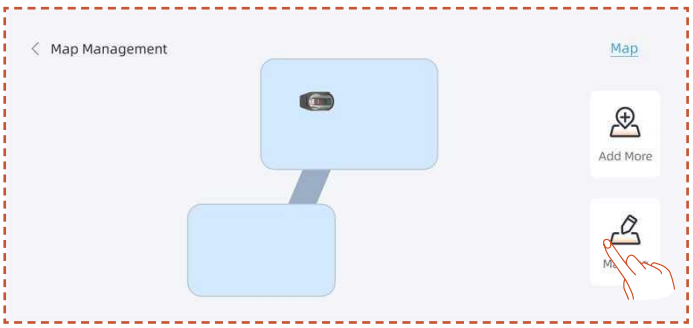

4.6 netRTK-inställningar

Funktionen **netRTK** aktiveras automatiskt efter att gräsklipparen startats. Du behöver inte manuellt ansluta gräsklipparen till netRTK. Om anslutningen är instabil kan du kontrollera anslutningsstatusen i **Nätverksinställningar**.

För en bättre nätverksupplevelse kan du konfigurera Wi-Fi för din robotgräsklippare och laddare som ett extra alternativ.

Gå till **Inställningar > Enhet** och tryck på **Nätverksinställningar**. Du kan kontrollera anslutningsstatusen för ditt Wi-Fi och 4G.

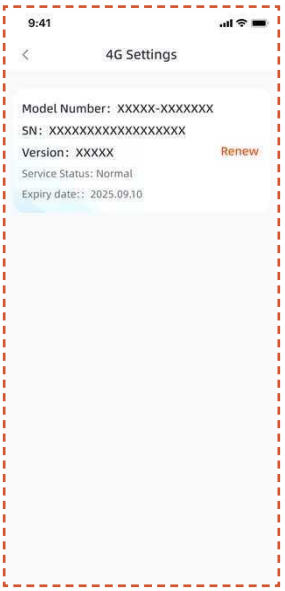

- I **RTK-inställningarna** kan du byta RTK-läge eller förnya tjänsten. Den kostnadsfria serviceperioden börjar från det datum då produkten först aktiveras och framgångsrikt ansluts till netRTK-tjänsten. Från och med detta datum har X3 Gen 2-användare rätt till 2 års gratis användning.

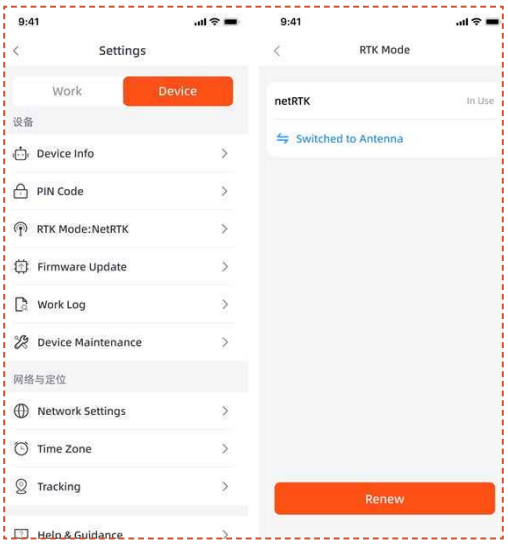

Innan den kostnadsfria netRTK-tjänstperioden löper ut kommer du att få en påminnelse om att tjänsten snart upphör. För att fortsätta använda tjänsten måste du slutföra förnyelsebetalningen i den tillhörande appen. Tjänsten kommer att återställas när betalningen har slutförts.

När den kostnadsfria provperioden har avslutats kan du, om du vill fortsätta använda **netRTK**-tjänsten, förnya här.

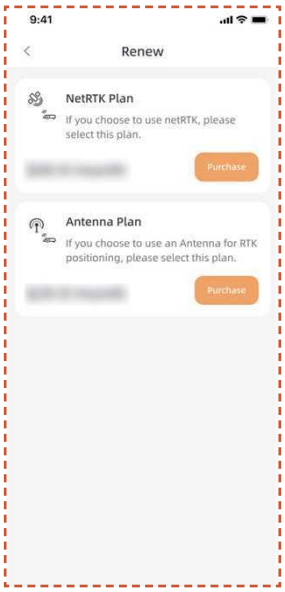

Om du väljer att inte förnya netRTK-tjänsten kan du i stället köpa ett dedikerat antenntillbehör för denna produkt och använda enheten via positioneringsmetoder som stöds av tillbehöret (specifika funktioner och villkor framgår av tillbehörets användarhandbok).

5. Daglig drift

5.1 Display och kontroll på gräsklipparen

Display

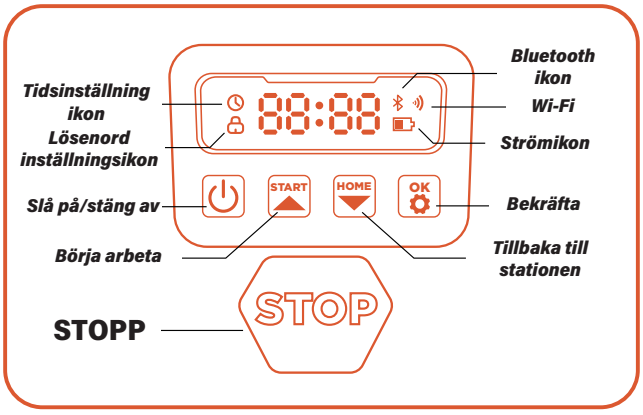

Strömikon: Batteriikonen visar maskinens återstående effekt. Den här ikonen som visar 1 stapel indikerar att strömmen är 30 % eller lägre, visar den 2 staplar indikerar det att återstående ström är mellan 31–66 %, och visar den 3 staplar indikerar det en ström på 67 % eller högre.

Wi-Fi-ikon: Wi-Fi-ikonen anger om maskinen ansluter till Wi-Fi eller inte.

Bluetooth-ikon: Bluetooth-ikonen anger om maskinen är ansluten till Bluetooth eller inte.

Tidsinställningsikon: Tidsinställningsikonen indikerar att maskinen har gått in i tidsinställningsläget.

Ikon för lösenordsinställning: Låsikonen som tänds indikerar att du måste ange lösenordet eller ändra maskinens lösenord.

Instrumentpanelens display: Instrumentpanelens display visar olika tillstånd och lägen som maskinen är i:

. **viloläge:** Maskinen är i standbyläge och det finns inga uppgifter i utförande för närvarande.

. **Körljus:** Maskinen är i arbetsläge. Just nu roterar skivan i hög hastighet. Håll dig borta från den.

. **----:** När regnfördröjningen slås på känner maskinen av att det regnar just nu, avslutar det pågående arbetet och återvänder till laddstationen.

. **stopp:** Nödstoppsknappen trycktes in på maskinen.

Grundläggande kontroll

Slå på: Tryck och håll ned strömknappen i 2 sekunder.

Stäng av: Tryck och håll ned strömknappen i 3 sekunder.

När gräsklipparen är avstängd visas ordet "bye" på instrumentbrädan och sedan stängs skärmen av.

Börja arbeta: Tryck på START-knappen och sedan OK.

Tillbaka till stationen: Tryck på HOME-knappen och sedan OK.

Stoppa klipparbetet: Tryck på STOPP.

Avsluta STOPP-läge: Tryck på START-knappen och sedan OK, eller tryck på HOME-knappen och sedan OK.

Starta om gräsklipparen: Tryck och håll ned strömknappen i 10 sekunder för att stänga av maskinen, slå sedan på den igen eller tryck direkt in maskinen i laddningsstationen och anslut den till laddningselektroderna på stationen.

Notera

- Om gräsklipparen startar om, se till att det finns minst 1,5 meter platt, hinderfri yta framför den.

- Om arbetsområdet innefattar fallrisker, såsom pooler eller upphöjda kanter, rekommenderas det att låta gräsklipparen stå kvar på laddstationen under omstart, eller att låta den återvända till stationen efter omstart för positionskalibrering.

5.2 Ändra PIN-koden

Om gräsklipparen är i låst läge anger du PIN-koden innan du manuellt använder gräsklipparen. Standardkoden kan också ändras via SunseekerRobot-appen.

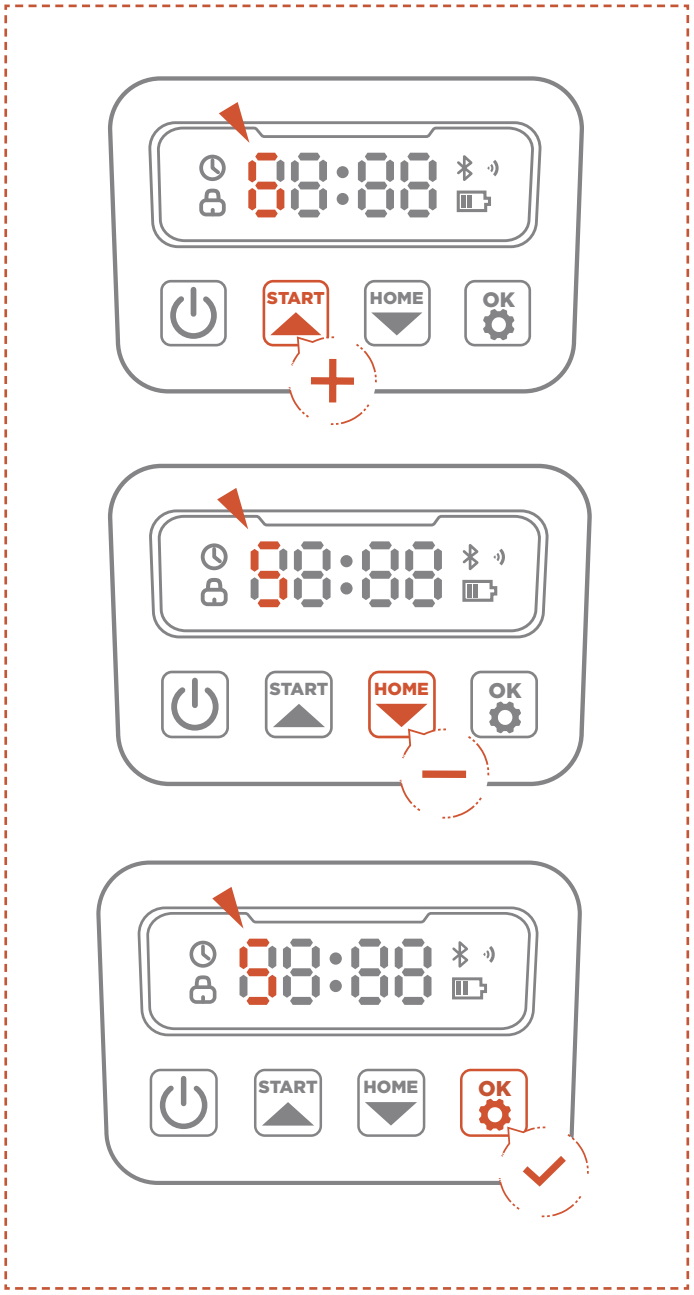

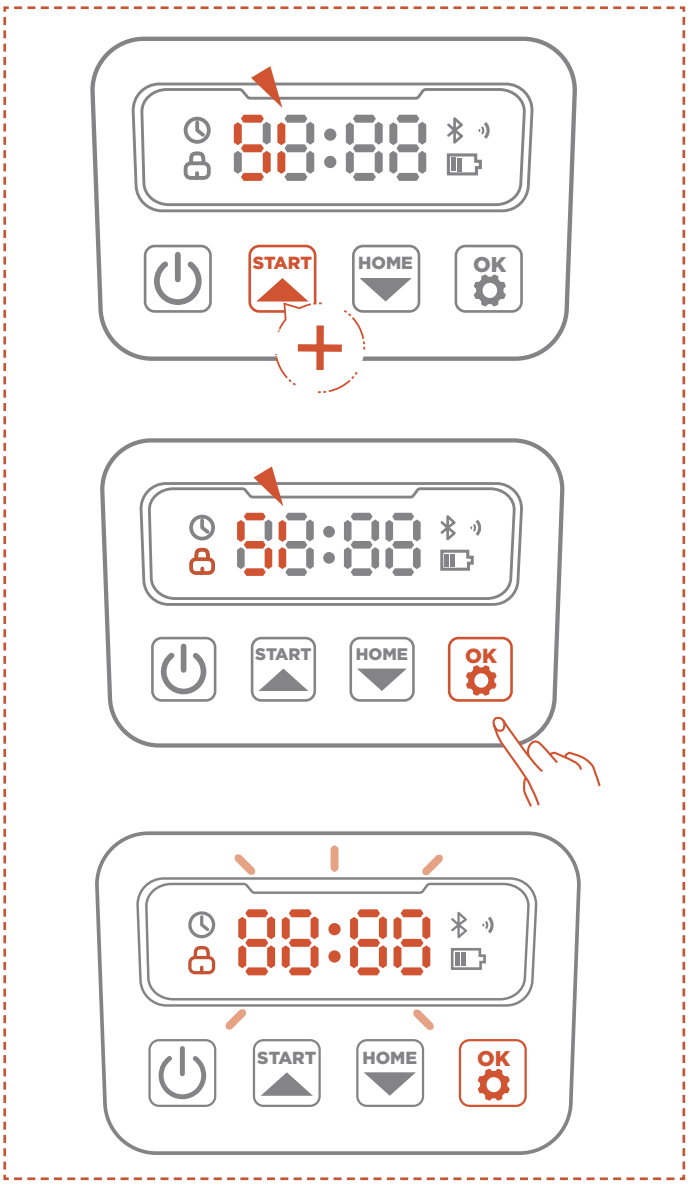

A. Håll inne START- och HEM-knapparna i 3 sekunder.

B. När PIN1 visas och "0---" har dykt upp, ange det gamla lösenordet.

C. När PIN2 visas och "0---" har dykt upp, ange det nya lösenordet. Tryck OK för att bekräfta.

Notera

Om pinkoden matas in fel visas "ERR" på displayen.

5.3 Schemainställning

Notera

Följande illustrationer avseende appen är endast för demonstrationsändamål. Tillgängliga alternativ kan variera beroende på programversion.

Rekommenderat schema

Gräsklipparen kommer automatiskt att generera ett klippschema baserat på soluppgångs- och solnedgångstiderna för din plats. Rekommenderat schema kommer att vara aktiverat som standard.

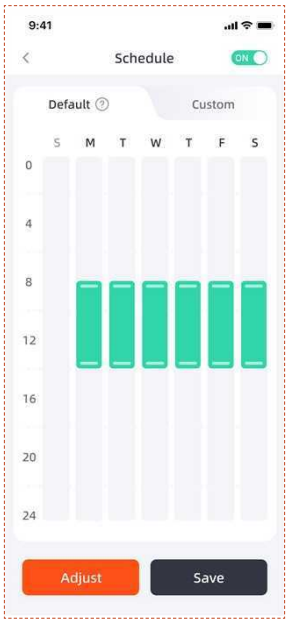

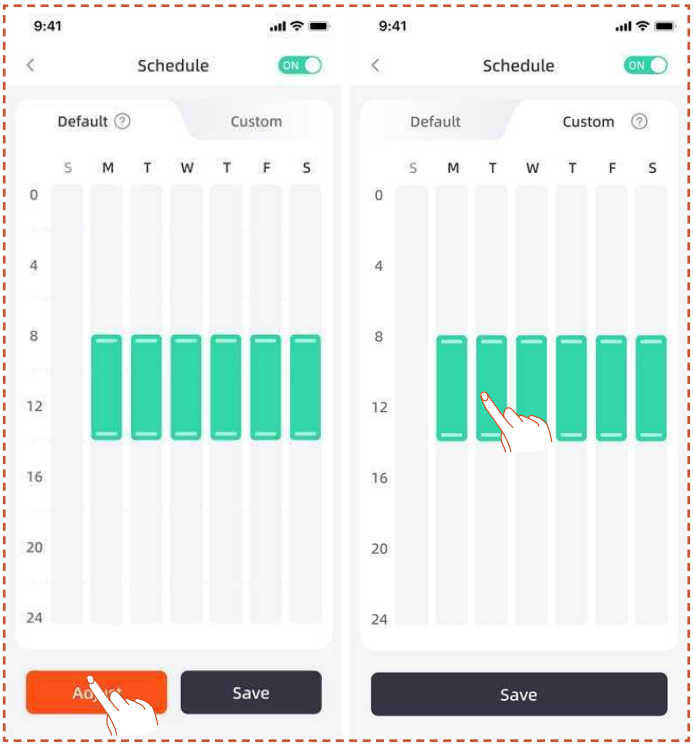

Anpassat schema

Om du behöver ändra det rekommenderade schemat kan du också välja att ange ett anpassat schema.

A. Tryck på knappen **Justera** eller **Anpassa** för att gå till anpassade inställningar.

B. Välj den dag du vill att gräsklipparen ska arbeta.

C. Välj det område där du vill att gräsklipparen ska arbeta den dagen, eller välj alla områden.

D. Ställ in start- och sluttider för gräsklipparens drift.

Notera

Om den anpassade schematiden ligger utanför dagtidens arbetstider, som baseras på lokal soluppgång och solnedgång, kommer gräsklipparen inte att lämna laddningsstationen för att klippa vid de schemalagda tiderna.

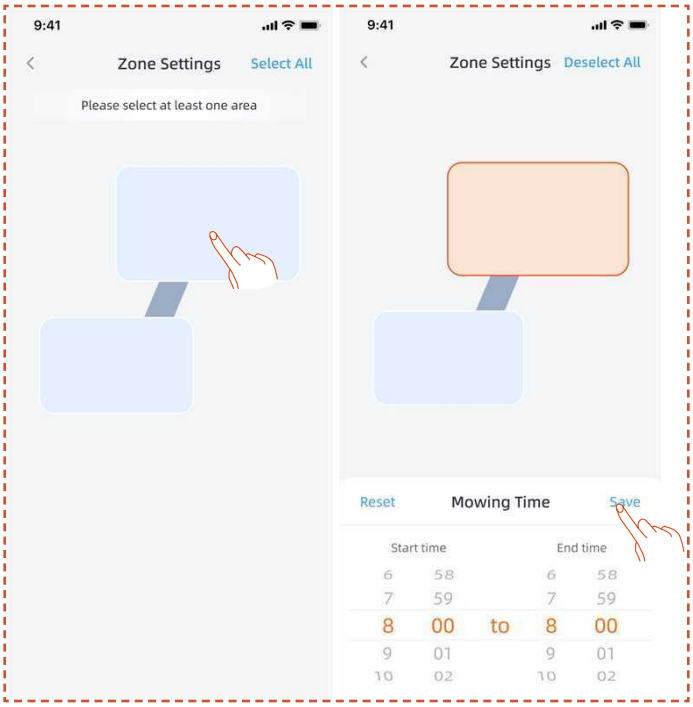

5.4 APP Introduktion

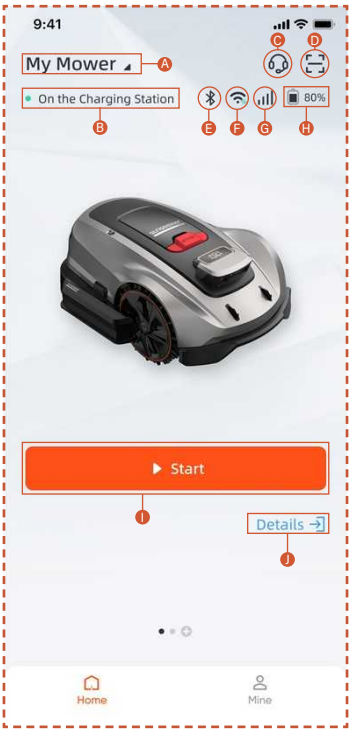

A. Gräsklipparens namn – Klicka för att byta namn
B. Statusvisning för gräsklippare
C. Hjälp och vägledning
D. Lägg till enhet
E. Status för robotgräsklipparens Bluetooth-anslutning
F. Status för gräsklipparens Wi-Fi-signal
G. Status för 4G-signal hos gräsklippare
H. Gräsklipparens batterinivå
I. Starta gräsklippning
J. Enhetens detaljsida

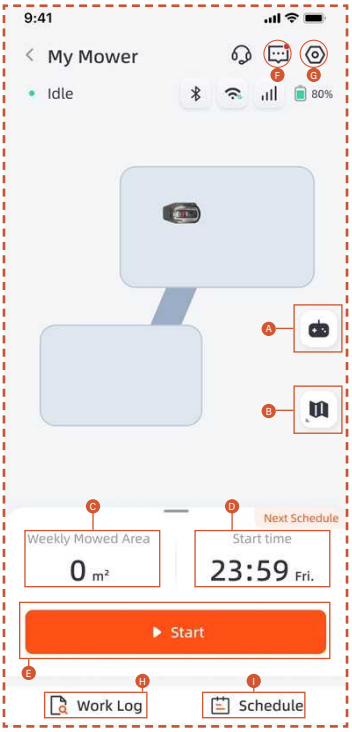

A. Fjärrstyrning av gräsklipparen
B. Karthantering / Antennsignalkarta
C. Arbetad yta / Beräknad arbetsyta
D. Arbetad tid / Nästa planerade arbetstid
E. Starta gräsklippning
F. Meddelandelista
G. Inställningar
H. Arbetslogg
I. Schemainställningar

Inställningar

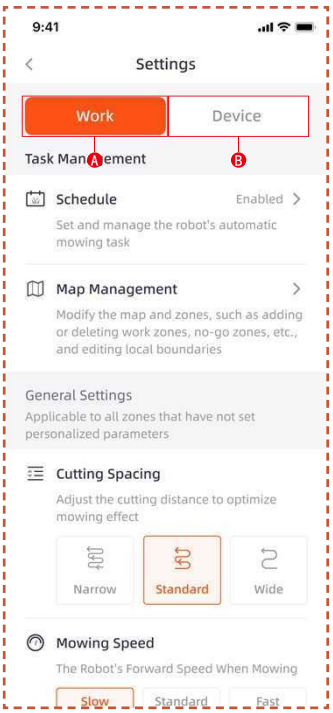

A. Arbetsinställningar

Här kan du justera inställningar relaterade till gräsklipparens funktion.

- Schema
- Karthantering
- Klippavstånd
- Klipphastighet
- Klippriktning
- Rotationshastighet klippning
- Kantklippningsfrekvens
- Undvika hinder
- Regnfördröjning
- Energisparläge
- Zoninställningar

B. Enhetsinställningar

Du kan justera de enhetsrelaterade inställningarna här.

- Enhetsinformation
- PIN-kod
- RTK-läge
- Uppdatering fast program
- Arbetslogg
- Underhåll av enheten
- Nätverksinställningar
- Tidszon
- Spårning
- Hjälp och vägledning

5.5 S Connect-modul

S Connect-modulen är utrustad med 4G-tjänst och stöldskydd, vilket möjliggör övervakning av gräsklipparens position. Om gräsklipparen flyttas utanför det avsedda digitala staketet kommer användaren att få ett varningslarm i appen.

Du hittar ingången till **Spårning** här.

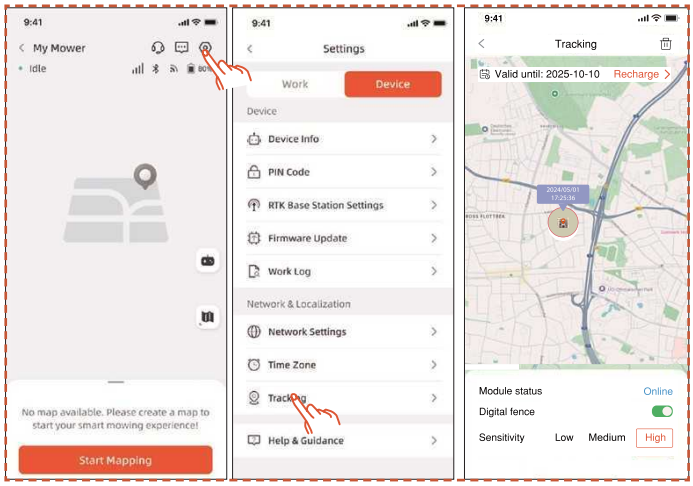

Sidan **Spårning** har tre funktioner: Visa **Modulstatus**, aktivera **Digitalt staket** och ställ in känslighet för det digitala staketet **Känslighet**.

Modulstatus

Modulstatusen indikerar modulens aktuella tillstånd, såsom offline, online eller utanför räckvidd.

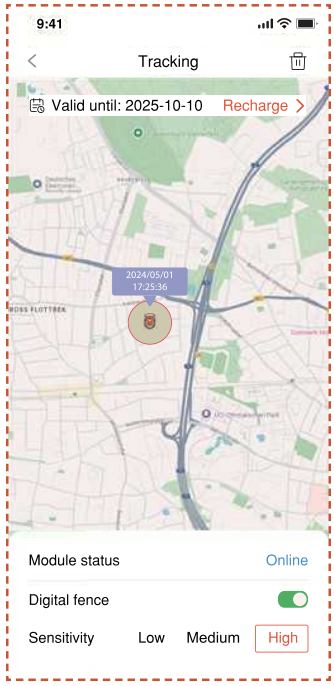

- Online

  Under normala omständigheter kommer modulstatusen att visas som "online" efter installationen.

- Offline

  Möjliga orsaker

  1. Problem med nätverksanslutning
  2. Strömproblem med modulen

  Lösning

  1. Installera om modulen för att försöka åtgärda problemet.
  2. Placera maskinen på laddningsstationen och starta om den när den är fulladdad.
  3. Om problemet kvarstår, kontakta kundsupporten.

- Utanför räckvidd

  Möjliga orsaker

  1. Maskinen har överskridit det digitala staketets gräns.
  2. Känsligheten är inställd för hög.

Lösning

1. Kontrollera om maskinen är utanför gränsen. Om så är fallet, återställ mittpunkten för att täcka maskinens arbetsområde.
2. Om maskinen befinner sig innanför gränsen, minska känsligheten för det digitala staketet.

Digitalt staket

När det digitala staketet är aktiverad:

Den röda cirkeln anger det digitala staketets räckvidd. Ikonen för gräsklipparen representerar positionen för gräsklipparen. Den röda punkten anger mittpunkten.

För att flytta mittpunkten:

1. Tryck och håll på den önskade platsen på kartan där mittpunkten ska vara.

2. Mittpunkten kommer automatiskt att flyttas.

Känslighet

Du kan ställa in känsligheten på låg, medel eller hög. Lägre känslighet resulterar i ett större område för det digitala staketet.

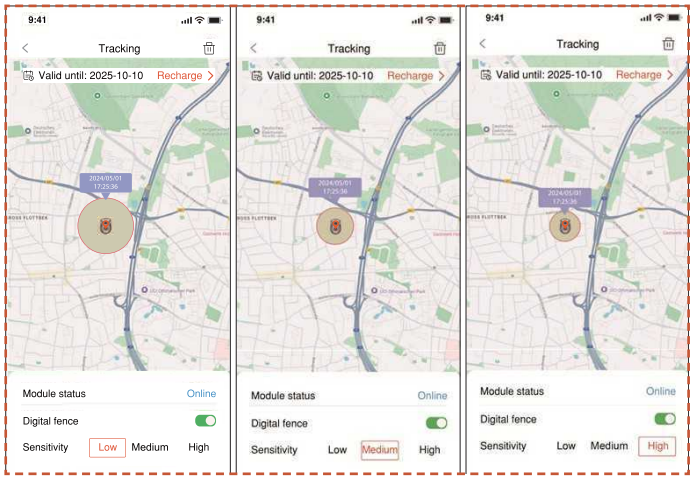

Avregistrering och ombindning

I allmänhet behöver du inte koppla bort S Connect-modulen. När du inte längre vill använda S Connect-modulen kommer den automatiskt att avbryts om du inte förnyar tjänsten.

Om du behöver ta bort S Connect-modulen, följ dessa steg:

1. Se till att Bluetooth på din telefon är aktiverat och förblir ansluten till maskinen.

2. Klicka på papperskorgsikonen i det övre högra hörnet och bekräfta.

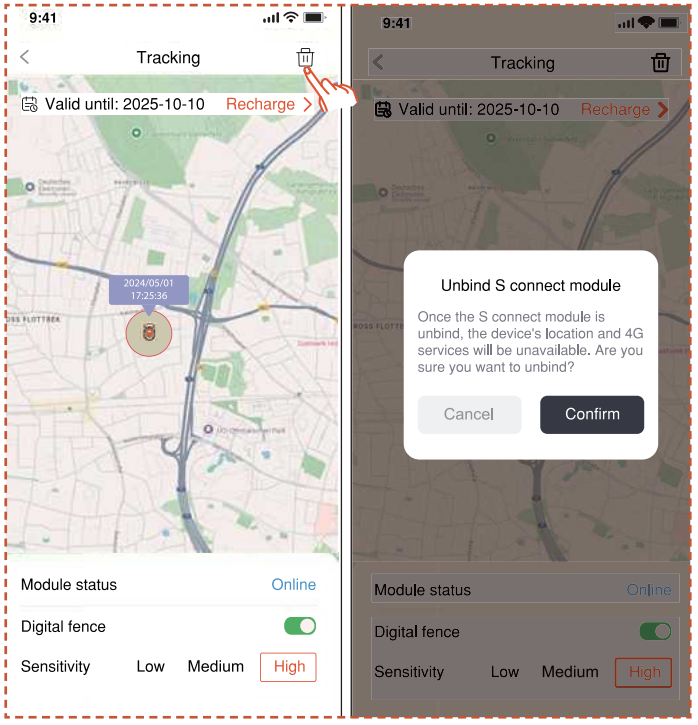

Om du behöver återansluta 4G Connect-modulen efter att ha tagit bort bindningen:

1. Se till att Bluetooth på din telefon är aktiverat och förblir ansluten till maskinen.

2. Skanna QR-koden på modulen för att binda om den.

- Hitta QR-koden på modulen

1. Vänd på gräsklipparen, kontrollera undersidan och hitta det rödmarkerade området som visas i diagrammet.

2. Det finns ett modulfack som innehåller två kontakter.

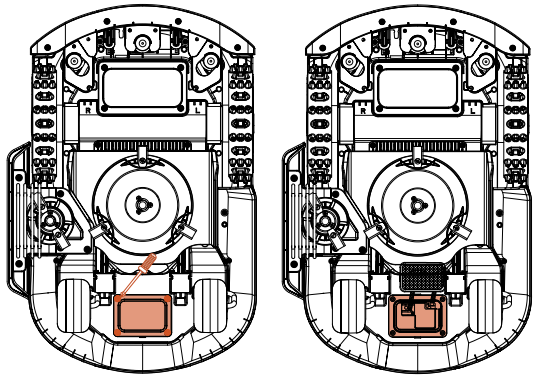

3. Hitta QR-koden här.

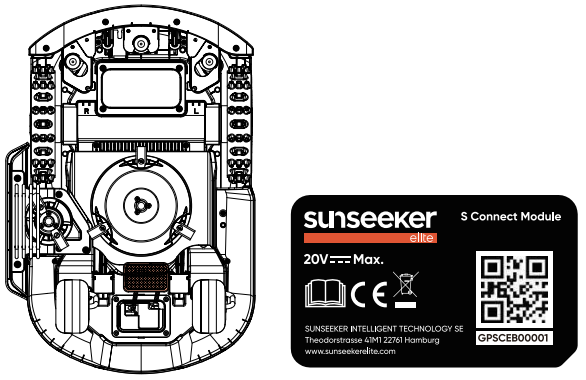

4. Sätt modulen på plats. Stäng locket och dra åt skruvarna. Dra åt skruvarna i den ordning som visas i diagrammet.

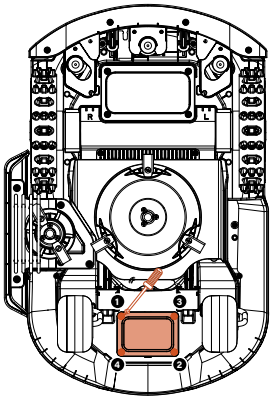

5.6 IoT

Plattform X Gen 2 är en IoT-enhet. Anslut gräsklipparen till Internet via mobilnätet eller ditt Wi-Fi-nätverk och aktivera följande funktioner:

A. Firmwareuppdateringar över luften (OTA), håll din gräsklippare uppdaterad med de senaste funktionerna.

B. Aktivera fjärrstyrning via nätverket:

börja klippa, sluta klippa, återvänd till laddningsstationen, ställ in klippschema, ställ in klipphöjd och andra funktioner.

C. Övervaka klippningsförloppet och gräsklipparens position på distans.

D. Rapportera felkoder och gräsklipparens status via nätverket.

Nätverksanslutning

Plattform X Gen 2 använder Wi-Fi och 4G för att ansluta till ett nätverk. Se Wi-Fi-inställningar och 4G-inställningar för mer information.

Notera

- Plattform X Gen 2 stödjer 2,4 GHz och 5 GHz Wi-Fi-nätverk.

Uppdateringar av fast program

Vi kommer att fortsätta att uppdatera gräsklipparens fasta program. Om det finns en ny version av fasta programmet får du ett popup-meddelande i appen. Det rekommenderas att du uppdaterar så snart det senaste fasta programmet är tillgängligt.

Vid uppdatering av det fasta programmet måste villkoren nedan vara uppfyllda:

- Maskinen står på laddstationen.

- Nätverket är uppkopplat.

- Batterieffekten är mer än 30 %.

- Det finns ingen klipplan inom en timme.

Under uppdateringen blinkar det omgivande ljuset på gräsklipparen blått. Du kan se uppdateringsförloppet i appen. När uppdateringen är klar lyser gräsklipparens omgivningsljus grönt.

VARNING

- Flytta INTE gräsklipparen under uppdateringsprocessen.

5.7 Undvikande av hinder

Kikarkamera

Binokulärkamera ingår som standardutrustning på Plattform X Gen 2. De är utformade för visuell gränsdetektering, förebyggande hinderundvikning och visuell igenkänning av QR-koder under laddningsprocessen, vilket gör gräsklipparen mer intelligent.

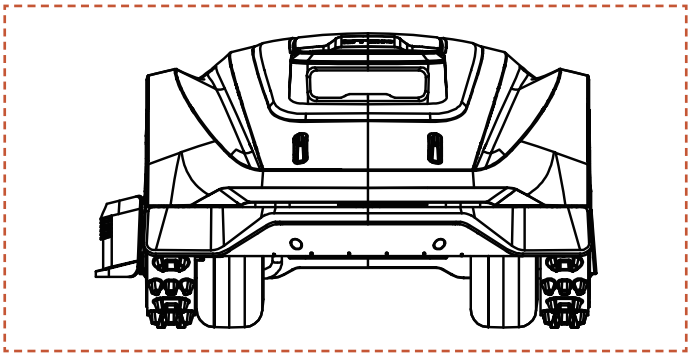

Notera

Om det finns för många hinder på din gräsmatta, överväg att ställa in förbjudna område runt dem eller ta bort några av hindren för att förbättra maskinens effektivitet.

Vision AI System

Utrustad med en 3D-binokulär kamera utmärker sig Sunseeker Elite:s Vision AI och djupinlärningssystem genom att uppfatta omgivningen och navigera runt hinder sömlöst. Den stöds av våra patenterade djupinlärningsalgoritmer och förbättrar kontinuerligt sin förståelse för trädgårdslandskap genom ständig datainsamling.

Stötfångarsensor

Sensorer är installerade inuti Plattform X Gen 2 för att upptäcka hinder. När stötdämparen träffar ett hinder och aktiverar sensorn kommer gräsklipparen att backa och undvika hindret.

Notera

- Din Plattform X Gen 2 kan undvika föremål efter att ha upptäckt dem. Det rekommenderas dock att ta bort överflödigt trassel före klippning.

6. Underhåll

A. Upplev överlägsna gräsklippningsresultat och förläng din gräsklippares livslängd med regelbundet underhåll.

B. Regelbundna inspektioner och underhåll av en behörig person varje vecka är nödvändiga för att säkerställa maskinens optimala prestanda.

C. Skydda din hälsa genom att följa säkerhetsriktlinjerna: undvik att utföra underhållsarbeten när du bär öppna sandaler eller är barfota.

D. Prioritera alltid säkerheten genom att bära långbyxor och arbetsskor vid underhåll av gräsklipparen.

E. Ersätt eventuella skadade eller slitna delar omedelbart för att säkerställa smidig drift.

ENDAST auktoriserade servicetekniker får öppna och återförsluta chassifacket som finns bakom stötskyddet. Den begränsade garantin kan upphöra om du utför egna servicearbeten.

NOTIERA: FÖRSÄKRING

Din försäkring kan inte täcka olyckor som involverar denna produkt. Kontakta din försäkringsleverantör eller agent för att ta reda på om täckning erbjuds.

6.1 Rengöring

A. Stäng av gräsklipparen.

B. Använd Sunseeker Elite rengöringsborste eller en trasa för att noggrant rengöra ytan. Undvik alla frätande lösningsmedel såsom alkohol, bensin eller aceton. Dessa ämnen kan potentiellt skada både det yttre utseendet och de interna komponenterna på din gräsklippare.

Notera

- För sömlös dockning är det avgörande att regelbundet kontrollera och rengöra laddningsstationen från eventuellt skräp eller smutshoplagring.

- Se till att alla anslutningsdelar på laddningsstationen, förlängningskabeln och strömförsörjningen förblir fria från hinder för optimal prestanda.

Chassi och knivskiva

A. För att rengöra chassit och skivblocket rekommenderas att använda Sunseeker Elite rengöringsborste eller en vattenslang.

B. Använd inte högtryckstvätt eftersom det kan orsaka skador.

C. Se till att skivbladet roterar smidigt och att bladen kan svänga fritt utan några begränsningar.

VARNING

- Högtrycksvatten kan läcka in i tätningarna och skada elektroniska och mekaniska delar.

Hjul

Gräs på hjulen kan försämra gräsklipparens prestanda vid klättring i sluttningar. Använd borsten för att ta bort lera eller andra föremål däremellan för att säkerställa ett bra grepp.

Regnsensor

A. Kontrollera regnsensorn en gång i månaden och se till att den inte är täckt av lera, gräs eller andra föremål.

B. Tvätta bort lera, gräs eller andra föremål eller använd en mjuk borste för att rengöra den.

C. Torka av sensorområdet efter rengöring för att förhindra att den utlöses som vid regn.

6.2 Byt kniv

Kamera

Rengör kameran regelbundet för att hålla den i gott skick. Använd en ren, mjuk bomullstrasa för att undvika repor på linsen.

VARNING

- Se till att gräsklipparen är avstängd före rengöring.
- När gräsklipparen är upp och ner, stäng av den.

För bättre klipprestanda och säkerhet rekommenderas att du byter gräsklipparens skruvar och knivar med 1-2 månaders mellanrum om den används ofta. För ett säkert klippsystem, byt ut alla knivar tillsammans med deras skruvar samtidigt. Se avsnittet "Specifikationer > tillbehör" för delar som kan användas.

VARNING

- Använd tjocka handskar vid inspektion eller service av kniven.
- Återanvänd INTE skruvarna. Allvarlig skada kan uppstå genom att göra detta.
- Vi rekommenderar starkt att använda rätt skruvar och originalblad som sålts av oss. (NO.80201457).

Hur man byter ut knivarna

A. Stäng av gräsklipparen.

B. Vänd gräsklipparen upp och ner på en fläckfri, mjuk yta för att undvika repor.

C. Använd en stjärnskruvmejsel för att lossa skruvarna.

D. Ta bort skruvarna och bladen.

E. Fäst de nya bladen och skruvarna (Vridmoment: 1,0+0,2 N.m). Se till att knivarna kan svänga fritt.

Notera

- Byt ut skruvarna mot ett standardmoment på 1,0+0,2 N.m. Felaktigt vridmoment kan leda till problem som kan undvikas.

- Se till att gräsklipparen är avstängd och kontrollera knivarna för korrekt applicering. Kontrollera om det finns onormala ljud eller skakningar.

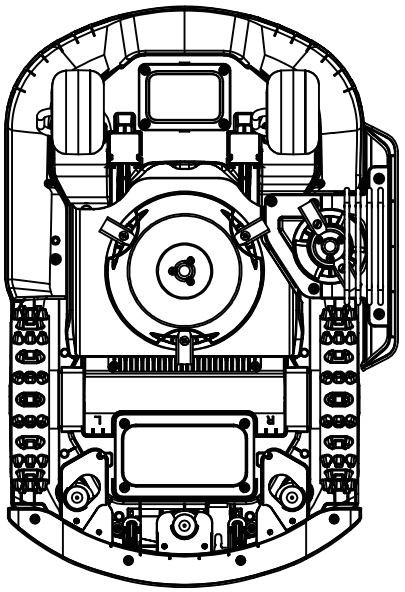

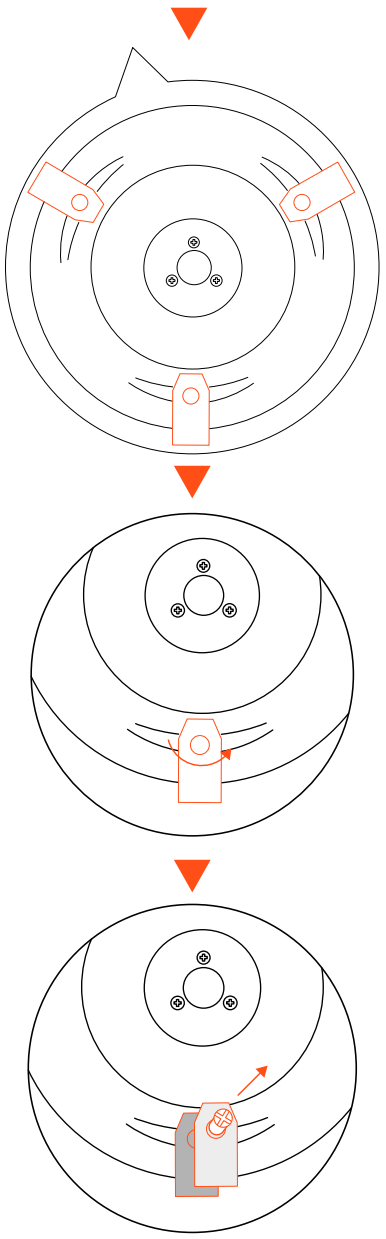

6.3 Transport

Se till att gräsklipparens säkerhet under långväga transporter genom att använda originalförpackningen. Innan du lyfter, flyttar eller transporterar produkten, se till att stänga av den. Hanteras varsamt och undvik våldsamt våld, såsom kast och hårt tryck. Ta aldrig upp eller bär gräsklipparen medan motorn är igång.

Hur man flyttar eller lyfter korrekt

Bär gräsklipparen i handtaget. Håll knivskivan vänd bort från kroppen.

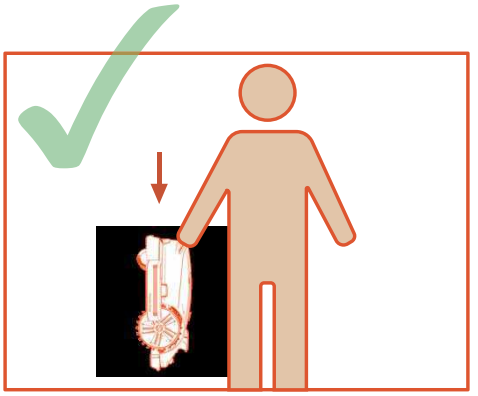

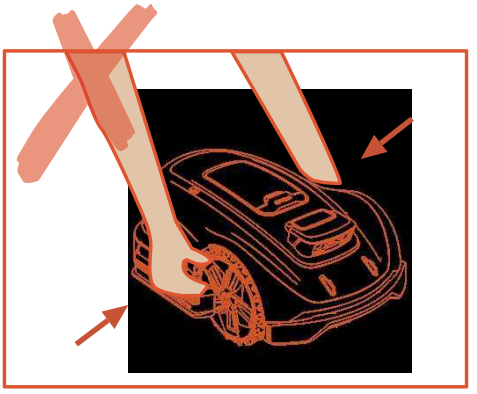

6.4 Batteri

A. Innan förvaring, ladda batteriet fullständigt för att förhindra urladdning och skador på de elektriska komponenterna.

B. Den begränsade garantin täcker inte skador orsakade av urladdning av batteriet.

C. Ladda INTE batteripaketet vid lufttemperaturer under 5 °C eller över 40 °C.

D. Om batteripacken laddas när lufttemperaturen är mellan 18 °C och 25 °C, kan detta förlänga dess livslängd och förbättra dess prestanda.

E. Batteripaketet presterar bäst när det används vid normal rumstemperatur (20 °C±5 °C).

Notera

- Batterilivslängden beror på hur ofta produkten används och den totala arbetstiden. När drifttiden är betydligt

kortare än vanligt per full laddning eller gräsmattan inte är välklippt, rekommenderas att byta batteriet.

Så här byter du batteri

A. Stäng av gräsklipparen.

B. Placera gräsklipparen upp och ner på en fläckfri, mjuk yta.

C. Lossa de 4 skruvar som håller batterifacket på plats med en korsskruvmejsel.

D. Koppla ur kontakten.

E. Ta ut batteripaketet och ersätt det med det nya.

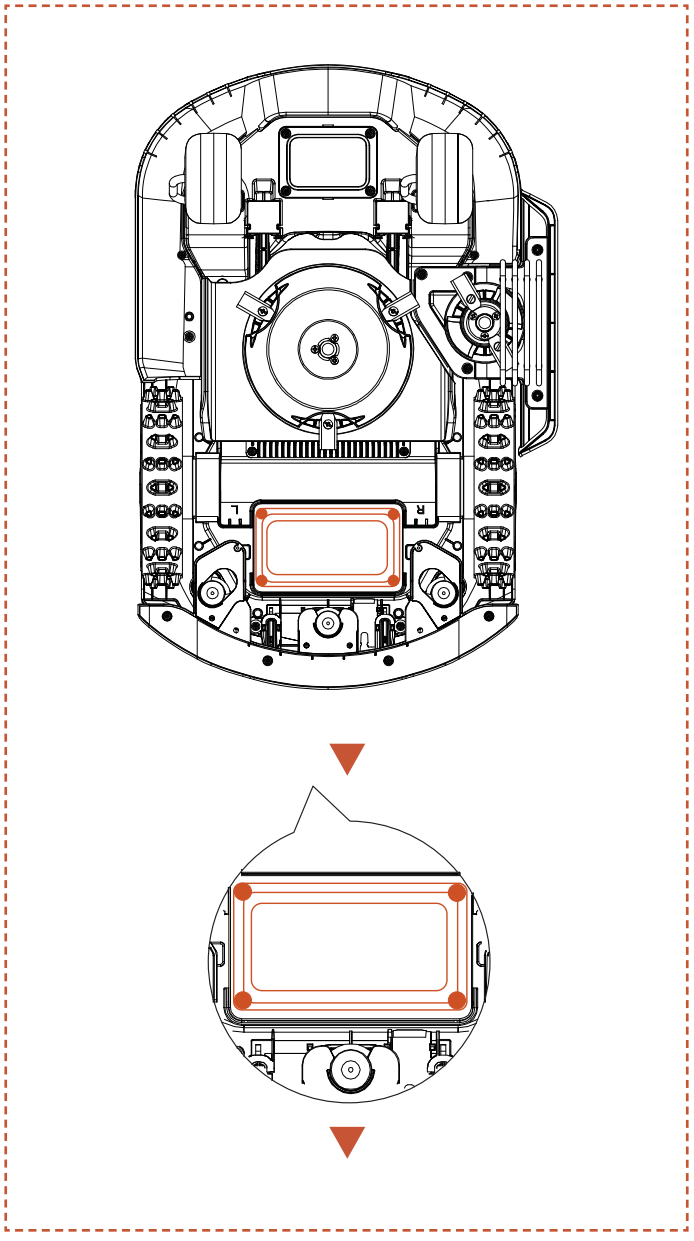

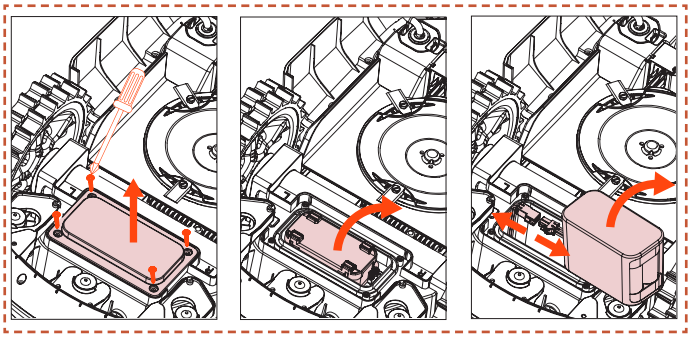

VARNING

- Använd endast det ursprungliga batteripaketet eller ett av samma modell som anges av Sunseeker Elite. Varje klippare innehåller ett batteripaket.
- Beroende på den specifika klippmodellen är batteriets nominella kapacitet 5000 mAh eller 10000 mAh.
- Använd inte icke uppladdningsbara batterier. Använd endast den löstagbara strömförsörjningsenheten som medföljer produkten för att ladda batteriet.
- Undvik att bryta eller demontera batterihöljet. Undvik kontakt med metallföremål för att förhindra kortslutning. Håll borta från värmekällor, eld och direkt solljus.
- Kontakta ditt försäljningsställe, ditt lokala eller regionala avfallshanteringskontor eller din hushållsavfallshanteringstjänst för mer information om batteri och elavfall.
- Batterifacket är inte avsett att öppnas ofta. Om ett nytt batteri krävs, först då bör du öppna batterifacket.
- Batteriet innehåller elektrolyter. Om elektrolytläckaget kommer i kontakt med huden ska du omedelbart tvätta av med tvål och vatten. Sök medicinsk hjälp vid kontakt med ögonen och spola omedelbart ögonen med mycket vatten i minst 15 minuter utan att gnugga.

6.5 Strömförsörjning

Koppla bort strömförsörjningen:

A. Innan du rensar en blockering.

B. Innan du kontrollerar, rengör eller arbetar med maskinen.

C. Efter att ha träffat ett främmande föremål, kontrollera maskinen för skador.

D. Kontrollera regelbundet kabeln, kontakten, höljet och andra delar. Om några skador eller ålderstecken upptäcks, sluta använda omedelbart.

VARNING

- Använd ALDRIG en skadad strömförsörjning för drift. För att undvika faror måste den skadade strömkabeln bytas ut av tillverkaren, dess

serviceombud eller andra personer med lämpliga kvalifikationer. Om förlängningskabeln är felaktig, ersätt den med en godkänd 10 m kabel från Sunseeker Elite.

- Rör ALDRIG en förlängningskabel eller skadad sladd innan den har dragits ur strömkällan eller anslut den till strömförsörjningen. En skadad kabel kan orsaka kontakt med elektriska komponenter.

- Strömförsörjningen bör inte användas med någon annan enhet eller batteri eftersom det ökar risken för elektriska stötar, brand eller personskador. Om du använder något annat än originalbatterier kan produktsäkerheten inte garanteras.

- Ladda INTE när batteriet läcker.

- Håll förlängningskabeln borta från rörliga farliga delar för att undvika skador på kablarna som kan leda till kontakt med spänningsförande delar.

Rekommendation

Anslut klipparen och/eller dess kringutrustning endast till en matningskrets som skyddas av en jordfelsbrytare (RCD) med en utlösningsström på högst 30 mA.

6.6 Förvaring

A. Se till att gräsklipparen är fullständigt uppladdad och avstängd innan den förvaras för att förhindra urladdning, vilket kan leda till permanent skada.

B. Förvara på en torr, sval plats inomhus. Exponering för solljus och extrema temperaturer (varmt eller kallt) kommer att påskynda komponenternas åldringsprocess och kan orsaka permanenta skador.

C. Håll kemikalier och värmekällor (spisar, element, osv.) borta från gräsklipparen, laddningsstationen och strömförsörjningen.

D. Förvara strömförsörjningen på en plats med god ventilation och skydda den från fukt.

VARNING

- Koppla ur strömförsörjningen från eluttaget om ett åskväder förutspås. Koppla bort alla sladdar och kablar som är anslutna till laddstationen. Återanslut när det inte längre finns någon risk för åska.

Extra krav för vinterförvaring

Gräsklipparen:

A. Rengör gräsklipparen noggrant före förvaring.

B. Kontrollera slitagedelar som klingor.

C. Reparera eller byt ut dem om de är i dåligt skick.

D. Förvara gräsklipparen på ett torrt och frostfritt ställe, stående på alla hjul, helst i originalförpackningen.

Laddningsstationen:

A. Koppla från laddningsstationen och dra ur strömkabeln från eluttaget.

B. Flytta in laddningsstationen om omgivningstemperaturen sjunker under -20 °C.

6.7 Återvinning och bortskaffande av uttjänta produkter

Denna produkt är INTE hushållsavfall. Kontakta din kommun, ditt försäljningsställe eller din hushållsavfallstjänst för information om återvinning.

VARNING

- Denna produkt ska inte kastas i en deponi, brännas eller kombineras med vanliga hushållssopor. Elektriska komponenter kan orsaka fara eller allvarlig skada.

7. FAQ och felsökning

7.1 Felmeddelande

LED-kod	Meddelande i appen	Lösning
E1	Robot ur arbetszon	1. Kontrollera om maskinen befinner sig utanför kartan. Ta tillbaka den och dubbelkolla installationen. 2. Bekräfta om användaren har flyttat antennen eller laddningsstationen. När antenn har flyttats måste den starta från laddningsstationen. Flytt av laddstation kommer att behöva kartläggas igen. 3. Kontrollera om antennen är korrekt installerad och om det finns några hinder. 4. Kontrollera om maskinen är blockerad. 5. Kontrollera om det finns några stora hinder som blockerar signalen mellan antennen och maskinen.
E2	Fel på överström av vänster hjulmotor (blockerad)	Vänster hjulmotor har fastnat, ta bort hinder.
	Fel på överström av höger hjulmotor (blockerad)	Höger hjulmotor har fastnat, ta bort hinder.
E3	Fel: Skärarmotorn har överström eller är blockerad.	Skärmotorn är fast, ta bort hinder.
E4	Robot stötfångare fastnat	Kontrollera om stötfångaren har stannat på rätt plats. Försök att sätta tillbaka den.
E5	Robot lyft	1. Bekräfta om maskinen har lyfts. 2. Bekräfta om maskinen har fastnat och E5 framhjulet är upphissat
E6	Roboten tippade	Kontrollera om maskinen är vänd.
E7	Robot lutad	Kontrollera om maskinen är placerad på ojämnt underlag.
E8	Underlåtenhet att docka på laddningsstationen under laddning	1. Orena laddningskontakter på gräsklipparen eller laddstationen, rengör dem med alkohol. 2. Kontrollera om lampan på laddstationen lyser, kanske har laddstationen ingen ström. 3. Kontrollera om laddstationen är installerad på en plan yta. Om den är ojämn, justera laddstationens position. 4. Bekräfta om användaren har flyttat antennen eller laddningsstationen. När antenn har flyttats måste den starta från laddningsstationen. Flytt av laddstation kommer att behöva ny kartläggning. 5. Kontrollera om det finns några hinder framför laddstationen. Om det finns några hinder, ta bort dem. 6. Kontrollera om antennen är korrekt installerad och om det finns några hinder. 7. Kontrollera om maskinen är blockerad vid laddstationens område. 8. Kontrollera om det finns några stora hinder som blockerar signalen mellan antennen och maskinen. 9. QR-koden på laddstationen är smutsig eller skadad, försök att rengöra den eller beställ en ny från servicecenter. 10. Kontrollera om magnetremsan längst ner på golvet har fallit ut, sätt tillbaka den.
E9	Robot fångad	1. Kontrollera om det finns för många hinder runt maskinen. 2. Roboten tog sig in i ett trångt utrymme och kunde inte ta sig ut. 3. Det finns en visuell felidentifiering i detta område. Använd funktionen för en säker zon för att ignorera resultaten av den visuella igenkänningen. 4. Gräsklipparen slirar.
	Fel vid utkörning	
	Ut från station tidsutlöst	
E10	Uppgradering av fast program misslyckades	1. Kontrollera om Wi-Fi-signalen är mycket svag. 2. Kontrollera om maskinen laddas på en laddningsstation
E12	Uppgradering av fast program misslyckades	1. Placera maskinen på laddstationen för att se om den kan laddas helt. 2. Kontrollera lamporna på laddningsstationen för att bekräfta om det finns ström på laddningsstationen. 3. Kontrollera om kontakterna på laddningsstationen och gräsklipparen är korroderade. Rengör dessa kontakter med alkohol.
E13	Onormal laddning	1. Orena laddningskontakter på gräsklipparen eller laddstationen, rengör dem med alkohol. 2. Kontrollera om lampan på laddstationen lyser, kanske har laddstationen ingen ström. 3. Kontrollera om laddstationen är installerad på en plan yta. Om den är ojämn, justera laddstationens position.

LED-kod	Meddelande i appen	Lösning
E14	Det aktuella kartområdet är för stort och överskrider det maximala arbetsområdet som stöds av roboten	Skapa en ny karta inom det nominella kapacitetsintervallet för produkten.
E17	Vägplanen misslyckades, kontrollera om det finns några hinder runt roboten	1. Kontrollera om det finns för många hinder runt maskinen. 2. Roboten tog sig in i ett trångt utrymme och kunde inte ta sig ut. 3. Det finns en visuell felidentifiering i detta område. Använd funktionen för en säker zon för att ignorera resultaten av den visuella igenkänningen. 4. Bekräfta om laddstationen inte finns på kartan och kunden inte bygger en korridor från stationen till kartan. 5. Försök att bygga om korridorerna mellan olika områden och bygg om de anslutande korridorerna mellan laddstationer och kartan om det är utanför kartan.
	Tidsutlösning för att hitta laddningsstation	1. Bekräfta om användaren har flyttat antennen eller laddningsstationen. När antenn har flyttats måste den starta från laddningsstationen. Flytt av laddstation kommer att behöva ny kartläggning. 2. Kontrollera om maskinen har fastnat och hjulen slirar. 3. Kontrollera om antennen är korrekt installerad och om det finns några hinder. 4. Kontrollera om maskinen är blockerad vid laddstationens område. 5. Kontrollera om det finns några stora hinder som blockerar signalen mellan antennen och maskinen.
E18	Lågt batteri kan inte börja fungera	Kontrollera om batteripaketet är för svagt och låt det arbeta när det är fulladdat.
E19	Det gick inte att konfigurera nätverket	1. Det finns 4 QR-koder i svansen på maskinen, och när du lägger till en maskin måste du välja den första QR-koden. 2. Kontrollera om Bluetooth på telefonen är påslagen och om den är inom ett område på 1 meter från maskinen. 3. Har du angett rätt startlösenord, som standard är 0000. 4. Är Wi-Fi 2,4 GHz? Vår produkt stöder endast 2,4 GHz Wi-Fi. 5. Är WiFi-lösenordet korrekt? Dubbelkolla det.
E21	RTK initieras, vänta	1. Har den precis slagits på? Det tar några minuter att starta om datorn för att slutföra initieringsprocessen. 2. Kontrollera om antennen är korrekt installerad och om det finns några hinder. 3. Kontrollera om maskinen är blockerad. 4. Kontrollera om det finns några stora hinder som blockerar signalen mellan antennen och maskinen.
E22	Den främre kameran är skymd	Torka av kameran innan du börjar.
	Det går inte att arbeta i mörker	1. Kontrollera om du har aktiverat nattarbetsläget. 2. Kontrollera om kameran är täckt av något föremål.
E23	Tomt kartfel	Skapa en karta innan du börjar.
E24	Antennsignal saknas	1. Kontrollera om antennen har ström. 2. Kontrollera om det finns några stora hinder som blockerar signalen mellan antennen och maskinen. 3. Försök att återansluta antennen via appen.
E25	Kartläggning misslyckades	1. Bekräfta om rutten du tar är stängd. 2. Bekräfta om maskinen är online 3. Kontrollera om antennen är korrekt installerad och om det finns några hinder. 4. Kontrollera om maskinen är blockerad 5. Kontrollera om det finns några stora hinder som blockerar signalen mellan antennen och maskinen.
E26	RTK-kalibreringen misslyckades	1. Kontrollera om antennen är korrekt installerad och om det finns några hinder. 2. Kontrollera om maskinen är blockerad. 3. Kontrollera om det finns några stora hinder som blockerar signalen mellan antennen och maskinen. 4. Kontrollera om maskinen har fastnat, rensa bort eventuella hinder och starta om.
BP	Fel vid batteritemperatur	Kontrollera om omgivningstemperaturen är för hög eller för låg, vänta tills temperaturen återgår till det normala innan du låter gräsklipparen arbeta.

LED-kod	Meddelande i appen	Lösning
LÅS	PIN-kodfel, robot låst	1. Ange rätt lösenord. 2. Om du glömmer ditt lösenord kan du återställa det till 0000 genom att återställa fabriksinställningarna via appen. 3. Om mobilappen inte är ansluten till maskinen, kontakta servicecenter.
NA	Det går inte att nå andra arbetsområden, kommer att gå tillbaka till laddstationen	1. Bekräfta om det finns för många hinder runt maskinen. 2. Roboten kom in i ett trångt utrymme och kunde inte ta sig ut. 3. Det finns en visuell felidentifiering i detta område. Använd funktionen för säker zon för att ignorera de visuella igenkänningsresultaten. 4. Försök att bygga om korridorerna mellan olika områden och bygg om de anslutande korridorerna mellan laddstationer och kartan om det inte finns på kartan.
	Laddningen är inte slutförd, schemalagd uppgift utförs inte	Schemaläggningsuppgiften utfördes inte på grund av laddning, vänta tills batteriet är fullt laddat.
	Positionsfel antenn	1. Kontrollera om antennen är korrekt installerad och om det finns några hinder. 2. Kontrollera om maskinen är blockerad. 3. Kontrollera om det finns några stora hinder som blockerar signalen mellan antennen och maskinen.
	Onormal laddningsstation vid arbete	1. Bekräfta om användaren har flyttat antennen eller laddningsstationen. När antenn har flyttats måste den starta från laddningsstationen. Flytt av laddstation kommer att behöva ny kartläggning. 2. Kontrollera om antennen är korrekt installerad och om det finns några hinder. 3. Kontrollera om maskinen är blockerad vid laddstationens område. 4. Kontrollera om det finns några stora hinder som blockerar signalen mellan antennen och maskinen.
Err	Felaktigt lösenord	1. Återställ lösenord via appen. 2. Kontakta servicecenter för lösning.
Minut Nedräkning	Regnfördröjningen är inte över än, kan inte börja fungera automatiskt	Schemaläggningsuppgiften utfördes inte på grund av regnförsening. Du måste vänta tills regnnedräkningen är klar för att stänga av regnförseningfunktionen.
STOPP	MCU är i "STOP"-läge, enheten kan inte fungera. Om du vill starta om, klicka på "START" och "OK" på kontrollpanelen	1. Om du har tryckt på stoppknappen tidigare måste du klicka på "START" och "OK" för att starta om. 2.Kontrollera om den röda stoppknappen sitter fast. Klicka på "START" och "OK" för att starta om efter att rengöringen är klar.
EE	Kommunikation med bildskärm misslyckades	Kontakta servicecenter för hjälp.
	Motorkommunikation misslyckades	
	Fel på magnetiska sensoranslutningen	
	Fel i IMU-kommunikation	
	Avvikelser i IMU-data	
	RTK-modulens kommunikationsfel	

Instruktioner om hur du går tillväga vid onormala vibrationer:
A. Stäng av maskinen.
B. Vänd maskinen 180 grader.
C. Kontrollera bladens skick för skador eller funktionsfel.
D. Det rekommenderas att byta alla tre knivarna.
E. Vänd på maskinen igen för att börja arbeta.

7.2 Felsökning

Om du stöter på några problem eller frågor relaterade till produkten eller appen, kolla in vanliga frågor och svar (FAQ) på Sunseekers officiella webbplats (www.sunseekerelite.com) eller under avsnittet "Hjälp och vägledning" i appen.

8. Viktig information

8.1 Datasekretess

Behandling av personuppgifter inom Plattform X Gen 2

▪ Vem och varför?

När du registrerar dig för och använder Sunseekers Plattform X Gen 2, kommer Sunseeker Elite (eller ”vi”), som den personuppgiftsansvariga, behandla dina personuppgifter. Vi behandlar dina personuppgifter för att:

1. Erbjudande om anslutning till Plattform X Gen 2 eller möjlighet att ta del av relaterade tjänster. Den rättsliga grunden är att behandlingen är nödvändig för att fullgöra det avtal som du har ingått med oss, eller för att vidta åtgärder innan du ingår ett avtal med oss.

2. Vidareutveckla och förbättra våra produkter och tjänster. Den rättsliga grunden är vårt berättigade intresse av att utveckla och förbättra våra produkter och tjänster.

3. Aktivera anslutningsfunktioner för Plattform X Gen 2 (Internet of Things): använd partnerintegrationer (till exempel smarta assistenter, inklusive röststyrda enheter); använd anslutningsplattformar för att koppla Plattform X Gen 2 till tredjepartsenheter, appar och tjänster; och bygg din egen smarta hemintegration. Den rättsliga grunden är att behandlingen är nödvändig för att fullgöra det avtal som du har ingått med oss.

4. Ge dig relevant information om din användning med Plattform X Gen 2. Den rättsliga grunden är vårt legitima intresse att hålla dig informerad om dina specifika produkter och tjänster och dess funktioner.

5. Ge dig support och felsökning gällande Plattform X Gen 2. Den juridiska grunden är att behandlingen är nödvändig för utförandet av det avtal som du har ingått med oss.

Om du har gett oss ditt samtycke (i vilket fall den rättsliga grunden är ditt samtycke) kan vi också behandla dina personuppgifter för följande ändamål:

1. Skicka dig anpassade annonser och nyhetsbrev om våra produkter och tjänster.

2. Skicka kundundersökningar och analysera den feedback du får enligt de ytterligare detaljer som anges i denna kommunikation.

Dina uppgifter kommer att behandlas så länge som Sunseeker Elite behöver för att uppfylla de ovan nämnda ändamålen, men under inga omständigheter längre än vad tillämpliga lagar tillåter.

▪ Vilka personuppgifter behandlar vi?

Vi kan behandla följande personuppgifter:

1. Personuppgifter: för- och efternamn, nationalitet, språkpreferenser;

2. Kontaktuppgifter: e-postadress, postadress;

3. Kontoinformation: kontots ålder, lösenord, kontonummer;

4. Övriga uppgifter som samlas in relaterade till din Plattform X Gen 2 inkluderar: namn på gräsklipparen, parkopplingsnamn, åtgärder som utlöses genom användning av partnerintegrationer och enhetsinformation.

▪ Användning av platsdata

Vissa av våra tjänster fungerar endast om vi kan fastställa var din klippare befinner sig (t.ex. vädervisning). När du delar din gräsklippares plats med oss lagras uppgifterna som en del av din profil och kan komma att skickas till tredje part i pseudonymiserad form i syfte att tillhandahålla relevant tjänst (t.ex. för att parkera gräsklipparen vid kraftigt regn).

8.2 Begränsad garanti

Denna begränsade garanti täcker endast defekter i material eller tillverkningsfel hos produkten och dess komponenter när de används under normala, vanliga förhållanden. Om en defekt som omfattas av denna begränsade garanti uppstår, kommer Sunseeker eller dess auktoriserade representanter, efter eget gottfinnande, att reparera eller ersätta den defekta produkten eller komponenterna i enlighet med denna begränsade garanti. Den tillämpliga garantiperioden börjar på dagen för det ursprungliga köpet från Sunseeker eller en auktoriserad Sunseeker-återförsäljare, distributör eller återförsäljare.

Garantivillkor

Registrering: Registrera produkten online på **www.sunseekerelite.com** inom 30 dagar från köpet för att få en 36-månaders garanti. Utan registrering gäller en 24-månaders garanti.

Batterigaranti: Batteripaket täcks endast under en 12-månadersperiod, oavsett online-registrering.

Korrekt användning: Produkten får inte ha felanvänts, missbrukats, försummats, ändrats, modifierats eller reparerats av någon annan än ett auktoriserat servicecenter.

Godkända delar: Endast Sunseeker Elite-godkända tillbehör och delar får användas med denna produkt.

Icke-kommersiell användning: Produkten får inte användas för handel, yrkes- eller uthyrningsändamål.

Skadeförebyggande: Produkten får inte ha blivit skadad på grund av främmande föremål, ämnen eller olyckor.

Förvaringsförhållanden: Batteriet och produkten måste förvaras inomhus om utetemperaturen är lägre än 0 °C.

Undantag från garantin

Normalt slitage: Komponenter som slits naturligt vid standardanvändning, såsom knivar, täcks inte av denna garanti.

Obehörigt underhåll: Skador, funktionsfel eller fel till följd av obehörigt eller felaktigt underhåll, hantering eller överbelastning är uteslutna.

Skador från högtryckstvätt: Skador orsakade av exponering för högtryckstvätt täcks inte.

För att göra ett garantianspråk måste du tillhandahålla inköpsbevis i form av ett giltigt kvitto som visar datum och plats för inköpet.

Denna garanti är ett tillägg till dina lagstadgade rättigheter och täcker inte tillbehör som medföljer produkten. Alla reparationer och ersättningsprodukter täcks av den begränsade garantin under återstoden av den ursprungliga garantiperioden från inköpsdatumet.

8.3 Ansvarsfriskrivning

Vi erbjuder våra kunder garantiservice, med undantag för följande omständigheter:

1. Kraschskador orsakade av icke-tillverkningsfaktorer, inklusive men inte begränsat till användarfel.

2. Skador orsakade av obehörig modifiering, demontering eller skalöppning som inte överensstämmer med officiella instruktioner eller manualer.

3. Skador orsakade av felaktig installation, felaktig användning eller användning som inte överensstämmer med officiella instruktioner eller manualer.

4. Skada som orsakats av en icke auktoriserad tjänsteleverantör.

5. Skador orsakade av obehörig ändring av kretsar och/eller missmatchning eller missbruk av batteri och laddare.

6. Skador orsakade av användare som inte följer instruktioner och rekommendationer i manual.

7. Skador som orsakats av drift under dåliga gräsmatteförhållanden (dvs. stora områden med pölar när begränsade områden inte är korrekt inställda, platser med överflöd av stenar som täcker gräsmattans yta etc.)

8. Skador orsakade av användning av produkten i miljöer med elektromagnetiska störningar, inklusive gruvområden eller närhet till radioöverföringstorn, högspänningsledningar, transformatorstationer etc.

9. Skador orsakade av användning av produkten i miljöer som lider av störningar från andra trådlösa enheter, såsom sändare, videonedladdningslänkar, Wi-Fi-signaler etc.

10. Skador som orsakats av tillförlitlighets- eller kompatibilitetsproblem vid användning av obehöriga delar från tredje part.

11. Skador orsakade av att enheten drivs med ett lågladdat eller defekt batteri.

12. Skador orsakade av oförutsägbara faktorer som bilkollisioner, vilda djurattacker, översvämningar etc.

Detta innehåll kan ändras utan föregående meddelande.

VARNING för knappcells- eller myntbatteri:

a) Ta bort och återvinn eller kassera omedelbart förbrukade batterier enligt lokala föreskrifter och håll dem borta från barn.

b) Kasta INTE batterier i hushållssoporna eller bränn dem.

c) Även använda batterier kan orsaka allvarliga skador eller dödsfall.

d) Ring en lokal giftinformationscentral för information om behandling.

e) Batterityp: CR2032.

f) Nominell spänning: 3,0 Vdc.

g) Ej uppladdningsbara batterier får inte laddas.

h) Tvinga inte urladdning, laddning, isärtagning, värme över (tillverkarens angivna temperaturklass) eller förbränning. Om du gör det kan det leda till skador på grund av ventilation, läckage eller explosion som resulterar i kemiska brännskador.

i) Produkten innehåller ej utbytbar knappcell.

8.4 Kontakta oss

Sunseeker Intelligent Technology SE

Adress: Theodorstraße 41M1, D-22761 Hamburg

Webbplats: www.sunseekerelite.com

SE

EG-försäkran om överensstämmelse

Tillverkare:
Zhejiang Sunseeker Industrial Co., Ltd.
988 Jinde Rd. Jiangdong Industrial Park, Jinhua, Zhejiang, 321000, Kina KINA
Försäkrar och tar ansvar för att produkten:
Varumärke: SUNSEEKER, sunseeker elite
Produktnamn: Robotic Lawn Mower
Modell: RMX800N20V, RMX1200N20V, RMX601M20V, RMX1001M20V, RMX801M20V, RMX802M20V, RMX803N20V, RMX1203N20V
Överensstämmer med följande direktiv:

1. Radiouturstningsdirektivet (2014/53/EU)
2. Maskindirektivet (2006/42/EG)
3. RoHS-direktivet (2011/65/EU) och om ändring av direktiv ((EU)2015/863)
4. Batteriförordning (EU) 2023/1542
5. Schema 2 av 2023 nr 1007 KONSUMENTSKYDD

Denna försäkran har utfärdats på tillverkarens eget ansvar.
Syftet med förklaringen är att den överensstämmer med relevant unionslagstiftning om harmonisering.
Referenser till relevant unionsharmoniseringslagstiftning:
EN 50636-2-107: 2015+A1:2018+A2: 2020+A3: 2021
EN 60335-1:2012+A11:2014+A13:2017+ A1:2019 + A2:2019+ A14:2019+A15:2021

EN IEC 55014-1:2021	EN IEC 55014-2:2021	EN IEC 61000-3-2:2019+A1:2021+A2:2024
EN 61000-3-3:2013+A1:2019+A2:2021	EN 301 489-1 V2.2.3	EN 301 489-3 V2.3.2
EN 301 489-17 V3.3.1	EN 300 440 V2.2.1	EN 301 893 V2.1.1
EN 301 489-19 V2.2.1	EN 301 489-52 V1.2.1	EN 301 511 V12.5.1
EN 301 908-1 V15.2.1	EN 301 908-13 V13.2.1	EN 303 413 V1.2.1
EN 300 328 V2.2.2	EN 62311: 2008	EN IEC 62311: 2020
EN 50665: 2017	EN 62321-1:2013	EN 18031-1: 2024
EN18031-2: 2024	EN IEC 62321-2:2021	EN 62321-3-1:2014
EN 62321-8:2017	IEC 62133-2:2017+A1:2021	EN62321-8:2017
EN 62321-4:2014 /A1:2017	EN 62321-5:2014	EN 62321-7-1:2015
EN 62321-7-2:2017	EN 62321-6:2015	

RF-exponeringsinformation:

Denna enhet har testats och uppfyller gällande gränsvärden för radiofrekvensexponering (RF).

Denna utrustning måste installeras och användas enligt de medföljande instruktionerna. Antennen (eller antennerna) som används för denna sändare måste installeras så att det finns ett avstånd på minst 30 cm till alla personer och får inte placeras tillsammans med eller användas i kombination med någon annan antenn eller sändare.

Undertecknat för och på uppdrag av:
Zhejiang Sunseeker Industrial Co., Ltd.
Ort: Jinhua, Zhejiang P.R. KINA
Datum: 04-12-2025
Namn: Harry Ran
Underskrift: Harry
Titel: Chefsingenjör

Behörigt ombud:
Sunseeker Intelligent Technology SE
Theodorstrasse 41M1
22761 Hamburg
Hans-Peter Kübbler
Verkställande direktör

Innholdsfortegnelse

1. Sikkerhet og forskrifter 228
1.1 Generelt 228
1.2 Generelle sikkerhetsinstruksjoner 228
1.3 Sikkerhetsinstruksjoner for installasjon 229
1.4 Sikkerhetsinstruksjoner for daglig drift 230
1.5 Sikkerhetsinstruksjoner for vedlikehold 230
1.6 Batterisikkerhet 230

2. Symboler og dekaler 230

3. Innhold og spesifikasjoner 231
3.1 Boksens innhold 231
3.2 Deler og funksjoner 232
3.3 Spesifikasjoner 233

4. Installasjon og kartlegging 234
4.1 Forberedelser 235
4.2 Aktiver klipperen 235
4.3 App-tilkobling 236
4.4 Installer ladestasjonen 236
4.5 Kartlegging 237
4.6 netRTK-innstillinger 240

5. Daglig drift 241
5.1 Visning og kontroll på klipperen 241
5.2 Endre PIN-koden 242
5.3 Innstilling av tidsplan 242
5.4 APP-introduksjon 244
5.5 S Connect-modul 245
5.6 IoT 247
5.7 Unngåelse av hindringer 247

6. Vedlikehold 247
6.1 Rengjøring 248
6.2 Skift ut kniver 248
6.3 Transport 249
6.4 Batteri 249
6.5 Strømforsyning 250
6.6 Oppbevaring 251
6.7 Resirkulering og utrangert avhending 251

7. FAQ og feilsøking 252
7.1 Feilmelding 252
7.2 Feilsøking 254

8. Viktig informasjon 255
8.1 Personvern 255
8.2 Begrenset garanti 255
8.3 Ansvarsfraskrivelser 256
8.4 Kontakt oss 256

1. Sikkerhet og forskrifter

1.1 Generelt

VIKTIG
LES NØYE FØR BRUK
BEHOLD FOR FREMTIDIG REFERANSE

Tiltenkt bruk

Dette hageproduktet er kun beregnet for plenklipping, og klipper hagegress automatisk når som helst på dagen. Enhver bruk utover det tiltenkte formålet kan utgjøre farer, potensielt forårsake skade på enkeltpersoner eller skade på eiendom. Det er viktig å følge de spesifiserte retningslinjene strengt for å sikre sikkerhet og forhindre ulykker.

Ikke tiltenkt bruk

Dette hageproduktet er ikke beregnet for bruk av barn under 14 år eller personer med reduserte fysiske, sensoriske eller mentale evner, eller mangel på erfaring og kunnskap, med mindre de har fått tilsyn eller instruksjoner angående bruk av produktet av en person som er ansvarlig for deres sikkerhet.

Feil bruk omfatter, men er ikke begrenset til, transport av personer, barn eller dyr på maskinen; transport av maskinen; bruk av maskinen til å trekke eller skyve last; og bruk av maskinen til å klippe vegetasjon som ikke er gress.

Resterende risikoer- Bruk vernehansker og vernebriller når du utfører vedlikehold eller skifter ut bladene i tilfelle skader.

Ikke forleng kabelen mellom strømforsyningsenheten og ladestasjonen.

- Når maskinen brukes i offentlige områder, må advarselsskilt plasseres rundt arbeidsområdet. Skiltene må tydelig vise følgende tekst:

ADVARSEL

- Ikke berør farlige bevegelige deler før de har stoppet helt.
- Hold strømkabelen, strømforsyningsenheten, skjøteledningen og alle andre elektriske kabler som ikke tilhører produktet utenfor skjæreområdet for å holde avstanden til farlige bevegelige deler og forhindre skade på kabler som kan komme i kontakt med spenningsførende deler. Det er fare for dødsskade for operatør eller tilskuere hvis instruksjonene i håndboken ikke følges.
- Automatisk gressklipper! Hold deg unna maskinen! Barn må ha tilsyn!
- En advarsel om at aldri la barn, personer med redusert fysisk, sensorisk eller mental kapasitet, eller mangel på erfaring og kunnskap, eller personer som ikke er kjent med disse instruksjonene, bruke maskinen. Lokale forskrifter kan begrense alderen til operatøren.
- En advarsel om ikke å tillate at barn befinner seg i nærheten eller leker med maskinen når den er i drift.
- Lagre alle advarsler og instruksjoner for fremtidig referanse.
- Les alle sikkerhetsadvarsler, instruksjoner, illustrasjoner og spesifikasjoner som følger med dette produktet. Unnlatelse av å følge alle instruksjonene nedenfor kan føre til elektrisk støt, brann og/eller alvorlig skade.

- Når maskinen brukes i offentlige områder, må advarselsskilt plasseres rundt arbeidsområdet. Skiltene må tydelig vise følgende tekst:

ADVARSEL

- Automatisk gressklipper. Hold deg unna maskinen. Barn må ha tilsyn!
- Enheten må slås av når den ikke er i bruk.

1.2 Generelle sikkerhetsinstruksjoner

Sikkerhet på arbeidsområdet

A. Ikke bruk maskiner i eksplosive atmosfærer, for eksempel i nærheten av brennbare væsker, gasser eller støv. Maskiner lager gnister som kan antenne støv eller røyk.

B. Les instruksjonene nøye. Vær kjent med kontrollene og riktig bruk av maskinen.

C. La aldri personer som ikke er kjent med disse instruksjonene eller barn bruke maskinen. Lokale forskrifter kan begrense alderen til operatøren.

D. Operatøren eller brukeren er ansvarlig for ulykker eller farer som oppstår for andre mennesker eller deres eiendom.

Elektrisk sikkerhet

A. Støpslet må samsvare med stikkontakten. Modifiser aldri støpselet på noen måte. Ikke bruk ladeplugger med jordede (jordede) enheter. Umodifiserte støpsler og matchende stikkontakter vil redusere risikoen for elektrisk støt.

B. Unngå kroppskontakt med jordede eller jordede overflater, for eksempel rør, radiatorer, komfyrer og kjøleskap. Det er en økt risiko for elektrisk støt hvis kroppen din er jordet eller jordet.

C. Ikke misbruk strømkabler. Bruk aldri strømkabelen til å bære, trekke eller koble fra en enhet. Hold strømkabler unna varme, olje, skarpe kanter eller bevegelige deler. Skadede eller sammenfiltrede strømkabler øker risikoen for elektrisk støt.

D. Hvis det er uunngåelig å bruke en nettdrevet enhet på et fuktig sted, bruk en jordfeilbryter (RCD) beskyttet forsyning. Bruk av en jordfeilbryter reduserer risikoen for elektrisk støt.

E. Sørg for at det automatiske perimeteravgrensningssystemet er riktig installert som anvist.

F. Inspiser med jevne mellomrom området der maskinen skal brukes, og fjern alle steiner, pinner, ledninger, bein og andre hindringer.

G. Kontroller knivene, knivboltene og kutterenheten regelmessig for slitasje eller skade. Bytt ut slitte eller skadede kniver og bolter i sett for å bevare balansen.

H. På maskiner med flere spindler, vær forsiktig, da rotasjon av ett blad kan føre til at andre blader roterer.

Personlig sikkerhet

A. Ikke la personer som ikke er kjent med maskinen eller disse instruksjonene bruke maskinen. Maskiner er farlige i hendene på utrente brukere.

B. Vær på vakt, se hva du gjør og bruk sunn fornuft når du bruker maskinen. Ikke bruk maskinen mens du er trøtt eller påvirket av narkotika, alkohol eller medisiner. Et øyeblikks uoppmerksomhet mens du bruker maskinen kan føre til alvorlig personskade.

C. Fjern eventuell justeringsnøkler eller skiftenøkler før du bruker maskinen. En skiftenøkkel eller en nøkkel som er festet til en roterende del av maskinen kan føre til personskade.

D. Når du kontrollerer maskinen manuelt, må du alltid ha godt fotfeste og balanse. Dette gir bedre kontroll over maskinen i uventede situasjoner.

E. Ikke la kjennskap oppnådd ved hyppig bruk av maskiner tillate deg å bli selvtilfreds og ignorere maskinsikkerhetsprinsipper. En uforsiktig handling kan forårsake alvorlig skade i løpet av en brøkdel av et sekund.

Maskinbruk og stell

A. Trekk ut støpselet fra strømkilden og/eller fjern batteripakken (hvis den er avtakbar) fra maskinen eller andre enheter før du foretar justeringer, bytter tilbehør eller oppbevarer. Slike forebyggende sikkerhetstiltak reduserer risikoen for utilsiktet start.

B. Vedlikehold av maskiner og tilbehør. Sjekk for feiljustering eller binding av bevegelige deler, brudd på deler og andre forhold som kan påvirke maskinens drift. Hvis den er skadet, få maskinen reparert før bruk. Mange ulykker er forårsaket av dårlig vedlikeholdte maskiner og tilbehør.

C. Bruk maskinen og tilbehøret i samsvar med disse instruksjonene, og hensyn til arbeidsforholdene og arbeidet som skal utføres. Bruk av maskinen til andre operasjoner enn de tiltenkte kan føre til en farlig situasjon.

D. Bruk aldri maskinen med defekte vem eller uten sikkerhetsinnretninger.

E. Ikke legg hender eller føtter nær eller under roterende deler. Hold deg unna utløpsåpningen til enhver tid.

F. Aldri løft eller bær en maskin mens motoren går.

G. Aktiver enhetslås/Still inn på "LÅS" på maskinen
- før du fjerner en blokkering;
- før du sjekker, rengjør eller arbeider på maskinen.

H. Ikke la maskinen brukes uten tilsyn hvis du vet at det er kjæledyr, barn eller mennesker i nærheten.

Service

A. Få service på maskinen av en kvalifisert reparasjonsperson som kun bruker identiske reservedeler. Dette vil sikre at sikkerheten til maskinen opprettholdes.

B. Hold alle muttere, bolter og skruer stramme for å sikre at maskinen er i sikker arbeidstilstand.

C. Bytt ut slitte eller skadde deler for sikkerhets skyld.

D. Sørg for at riktige kniver skiftes ut.

E. Sørg for at batteriene lades med riktig lader anbefalt av produsenten. Feil bruk kan føre til elektrisk støt, overoppheting eller lekkasje av etsende væske fra batteriet.

F. Ved lekkasje av elektrolytt, skyll med vann/ nøytraliseringsmiddel, søk medisinsk hjelp hvis den kommer i kontakt med øynene osv.

G. Vedlikehold av maskinen bør utføres i henhold til produsentens instruksjoner.

BATTERI verktøy bruk og vedlikehold

A. Lad kun opp med laderen spesifisert av produsenten. En lader som er egnet for én type BATTERIpakke kan skape brannfare når den brukes med en annen BATTERIpakke.

B. Bruk kun elektroverktøy med spesifikt utpekte BATTERIpakker. Bruk av andre BATTERIpakker kan skape risiko for skade og brann.

C. Når BATTERIpakker ikke er i bruk, hold den unna andre metallgjenstander, som binders, mynter, nøkler, spiker, skruer eller andre små metallgjenstander, som kan koble fra en terminal til en annen. Kortslutning av BATTERI-terminalene kan føre til brannskader eller brann.

D. Under dårlige forhold kan væske slynges ut av BATTERIET; unngå kontakt. Hvis kontakt oppstår ved et uhell, skyll med vann. Hvis væske kommer i kontakt med øynene, søk i tillegg medisinsk hjelp. Væske som kommer ut av BATTERIET kan forårsake irritasjon eller brannskader.

E. Ikke bruk en BATTERIpakke eller et verktøy som er skadet eller modifisert. Skadede eller modifiserte batterier kan vise uforutsigbar oppførsel som resulterer i brann, EKSPLOSJON eller fare for skade.

F. Ikke utsett en BATTERIpakke et verktøy for ild eller for høy temperatur. Eksponering for brann eller temperatur over 130 °C kan forårsake eksplosjon.

G. Følg alle ladeinstruksjoner og ikke lad BATTERIETpakken eller verktøyet utenfor temperaturområdet som er spesifisert i instruksjonene. Feil lading eller ved temperaturer utenfor spesifisert område kan skade BATTERIET og øke risikoen for brann.

1.3 Sikkerhetsinstruksjoner for installasjon

A. Ikke installer ladestasjonen, inkludert tilbehør, på et sted som er under eller innenfor 60 tommer fra brennbart materiale. Ved feil kan oppvarming av ladestasjonen og strømforsyningen oppstå og skape en potensiell brannfare.

B. Ikke plasser strømforsyningen i en høyde der det er risiko for at den kan havne i vann. Ikke sett strømforsyningen på bakken.

C. Ikke kapsle inn strømforsyningen. Kondensert vann kan skade strømforsyningen og øke risikoen for elektrisk støt.

D. Gjelder for USA/Canada. Hvis strømforsyningen er installert utendørs: Risiko for elektrisk støt. Installer kun i en dekket Klasse A GFCI-kontakt (RCD) med en værbestandig innkapsling og tilgang til å sette inn eller fjerne festepluggdekselet.

E. Ikke installer ladestasjonen der det er fare for stående vann.

1.4 Sikkerhetsinstruksjoner for daglig drift

A. Hold hendene og føttene unna de roterende knivene. Ikke legg hendene eller føttene i nærheten av eller under produktet når det er satt til PÅ.

B. Stopp produktet eller sett produktet til AV når personer, spesielt barn eller dyr, er i arbeidsområdet.

C. Pass på at det ikke er gjenstander som steiner, greiner, verktøy eller leker på plenen. Bladene kan bli skadet hvis de treffer slike gjenstander.

D. Ikke løft produktet eller flytt det når det er satt til PÅ.

E. Ikke la produktet kollidere med personer eller dyr. Hvis en person eller et dyr kommer i veien for produktet, stopp produktet umiddelbart.

F. Ikke plasser gjenstander oppå produktet eller ladestasjonen.

G. Ikke bruk produktet hvis STOPP-knappen ikke virker.

H. Sett alltid produktet til AV når det ikke er i drift.

I. Ikke bruk produktet og en popup-sprinkler samtidig. Bruk tidsplanfunksjonen samtidig.

J. Ikke la produktet fungere når det står vann i arbeidsområdet, for eksempel et område med vannbassenger dannet av kraftig regn.

1.5 Sikkerhetsinstruksjoner for vedlikehold

A. Sett produktet til AV når du utfører vedlikehold på produktet.

B. Ikke bruk en høytrykksvaskemaskin til å rengjøre produktet. Ikke bruk løsemidler for å rengjøre produktet.

C. Koble fra støpselet fra ladestasjonen før du rengjør eller utfører vedlikehold på ladestasjonen.

1.6 Batterisikkerhet

Litium-ion-batterier kan eksplodere eller forårsake brann hvis de demonteres, kortsluttes eller utsettes for vann, brann eller høye temperaturer. Håndter forsiktig og ikke demonter eller åpne batteriet eller bruk noen form for elektrisk/mekanisk misbruk. Unngå oppbevaring i direkte sollys.

2. Symboler og dekaler

Vennligst studer symbolene på produktet og etikettene nøye og forstå deres betydning:

	ADVARSEL: *Les bruksanvisningen før du bruker produktet.*
STOP	***ADVARSEL:*** *Deaktiver produktet før du arbeider på eller løfter maskinen.* *Berør aldri det roterende bladet.*
	ADVARSEL: *Hold sikker avstand fra maskinen når den brukes. Hold andre personer utenfor fareområdet.*
	ADVARSEL: *Ikke kjør på maskinen.*
	Les bruksanvisningen.
CE	*CE-samsvarsmerke.*
LWA 60 dB	*Lydeffektnivå, bestemt av europeisk utendørs støydirektiv.* *60 dB for bladskive*
	Ikke kast dette produktet som vanlig husholdningsavfall. Sørg for at produktet resirkuleres i samsvar med lokale lovkrav.
III	*Klasse III*
	DC
	Ikke kast batteriet i brann og ikke utsett batteriet for en varmekilde.
	Ikke senk batteriet i vann.
Li-ion	*Resirkulerbart merke.*
	Det er ikke tillatt å kaste denne batteripakken som vanlig husholdningsavfall. Sørg for at batteripakken resirkuleres i samsvar med lokale lovkrav.
T3.15A	*Bytt ut med sikring i henhold til klassifisering.*

T2A	*Bytt ut med sikring i henhold til klassifisering.*
	Klasse II konstruksjon.
IPX4	*Grader av beskyttelse gitt av innhegninger (IP-kode)*
IPX5	
IP67	
	Avtakbar strømforsyningsdel
	SMPS med kortslutningssikker sikkerhetsisolert transformator Isolasjonstransformator
	SMPS (Switch mode power supply unit)
cosφ:0.56	*Effektfaktor*
VI	*Nivå 6 energieffektivitet*
	For å indikere at strømforsyningsenheten ikke skal brukes hvis stiftene på pluggdelen er skadet.
	FORSIKTIG - Ikke berør roterende kniv
Max. 4800 min⁻¹	*Maks. 4800 min⁻¹*
106mm	*φ 106 mm for Trimmingsbladskive*

Symboler på robotskjermen

	Slå på/av
START	*Start-knapp*
HOME	*Hjem-knapp*
OK	*OK-knapp*
	PIN-kodeinnstilling
	Tidsinnstilling
	Bluetooth
	Wi-Fi

3. Innhold og spesifikasjoner

3.1 Boksens innhold

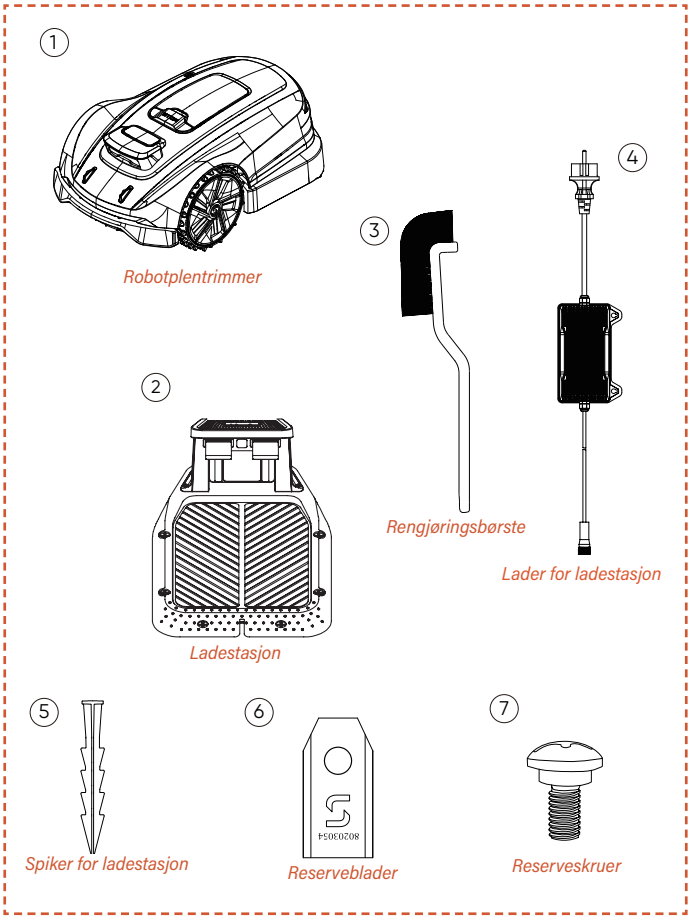

Robothageklipper*1
Ladestasjon*1
Rengjøringsbørste*1
Lader for ladestasjon*1
Spiker for ladestasjon*8
Reservedeler for kniver*6
Reservedeler for skruer*6

3.2 Deler og funksjoner

Toppvisning

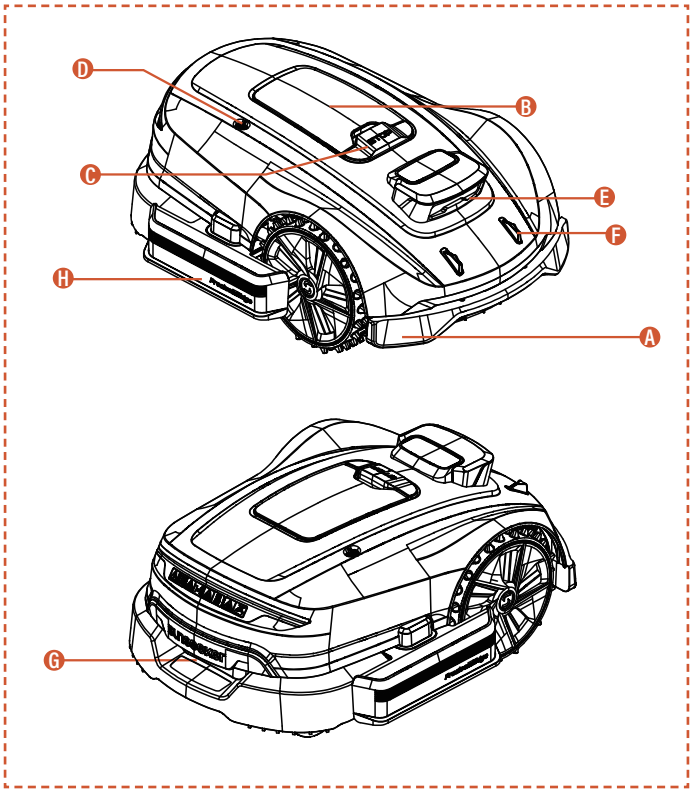

Nedenfra

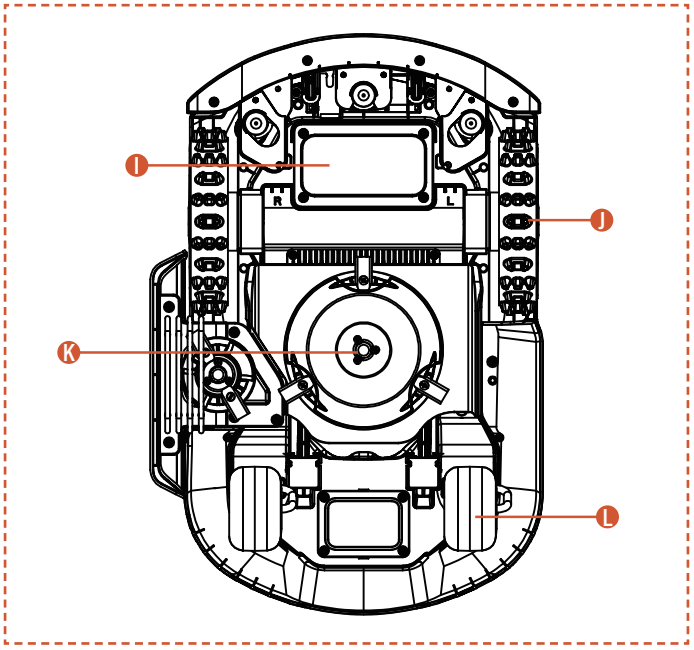

Merk

Ikke senk maskinen i vann, da dette kan skade komponentene og ugyldiggjøre garantien innenfor den angitte perioden.

A. Kollisjonsstøtfanger
Når visuell posisjonering ikke er tilgjengelig, kan kollisjonsstøtfangeren sikre maskinens normale drift.

B. Kontrollpanel
Panelet for å slå maskinens strøm på og av, for å beordre maskinen til å arbeide eller returnere; og etc. Panelet er plassert under beskyttelsesdekselet.
Vennligst lukk beskyttelsesdekselet etter bruk av kontrollpanel.

C. STOPP-knapp
Nødstoppknapp for å stoppe maskinen i tilfelle en nødsituasjon.

D. Regnsensor
Regnsensoren kan registrere regn og maskinen kan automatisk gå tilbake til ladestasjonen for å unngå regn i henhold til brukerens innstilling.

E. Kikkertkamera
Det AI-assisterte kikkertkameraet hjelper klipperen med å oppdage og unngå hindringer.

F. Ladeelektroder
Ladeelektrodene på maskinen kobles til de på ladestasjonselektrodene for å lade maskinens batteri.

G. Håndtak
Komfortabelt grep-håndtak.

H. Trimmeskive
Gjør det mulig for enheten å trimme plenens kanter mer effektivt.

I. Batterirom
Rommet for oppbevaring av batteriet.

J. Roterende skjæreplate
Enhet for trimming av plenen når maskinen er i drift.

K. Drivhjul
Kraftig effekt for bevegelse med utmerkede terrengegenskaper.

L. Løs hjul
Roterer for å hjelpe med bevegelse og retning.

3.3 Spesifikasjoner

TEKNISK SPESIFIKASJON	X3 Gen 2 - 800 RMX803N20V	
Begrensningssløyfe	Trådløst / grensefritt	
Maks klippeareal	800 m^2	
Klippehøyde min/maks	20-60 mm	
Høydejustering	Manuell	
Klippebredde	200 mm	
Batterikapasitet	5 Ah	
Brukergrensesnitt	APP og tastaturdisplay	
Maks helling	17° (30%)	
Robotdimensjoner	621 * 420 * 247 mm	
Sertifikater	CE RoHS	
Nettovekt	10,55 kg	
Lydeffektnivå LWA	60 dB (A)	
Lydeffektusikkerheter KWA	3 dB(A)	
Lydtrykknivå LpA	52 dB (A)	
Lydeffektusikkerhet KpA	3 dB(A)	
Lydeffektnivå LWA for Trimmingskive:	75 dB(A)	
Lydnivåusikkerhet KWA for Trimmebladskive:	3 dB(A)	
Lydtrykksnivå LpA for trimmebladskive:	67 dB (A)	
Lydnivåusikkerhet KpA for Trimmingskive:	3 dB(A)	
FUNKSJONER		
Wi-Fi / Bluetooth	Y	
Trådfri kartlegging	Y	
Veiplanlegging	3 alternativer	
AONavi2.0 (netRTK+VSLAM)	Y	
Super Wi-Fi	Y	
Visjon AI	Y	
Forhjulsdrift	Y	
Øko-modus	Y	
Nattmodus*	N	
FOTA	Y	
Rask retur til ladestasjon	Y	
Flersoner	Y	
Arbeidsplan	Automatisk eller manuell innstilling	
Bump sensor	Y	
Vannvask	Y	
GPS og 4G-modul	Y	
Google-assistent og Amazon Alexa	Y	
PIN-kode	Y	
Løfte- og vippesensor	Y	
Regnsensor	Y	
TILBEHØR		
Reserveblad & Reserveskruer	6 stk	
Spiker for ladestasjon	8 stk	
Lader for ladestasjon	2 A (CGF252)	
Rengjøringsbørste	1 stk	
Wi-Fi og Bluetooth	Frekvensbånd(er)	Maks utgangseffekt
	BT 2402~2480 MHZ	BT BDR+EDR: 8,99 dBm Maks. BT BLE: 7,35 dBm Maks.
	Wi-Fi 2,4 GHz 2412–2472 MHz	Wi-Fi 2,4 GHz 18,98 dBm Maks.
	Wi-Fi 5,2 GHz 5180~5240 MHz	Wi-Fi 5,2 GHz 15,68 dBm Maks.
	Wi-Fi 5,3 GHz 5260~5320 MHz	Wi-Fi 5,3 GHz 15,26 dBm Maks.
	Wi-Fi 5,6 GHz 5500~5700 MHz	Wi-Fi 5,6 GHz 16,04 dBm Maks.
	Wi-Fi 5,8 GHz 5745~5825 MHz	Wi-Fi 5,8 GHz 13,07 dBm Maks.
2,4 GHz kommunikasjon	Frekvensbånd(er)	Maks utgangseffekt
	2402-2480 MHz	20,0 dBm

** Merk: Hvis lokale forskrifter forbyr bruk av robotgressklippere om natten, sørg for at nattmodusen forblir deaktivert for å unngå bruk som ikke er i samsvar.*

4. Installasjon og kartlegging

Sunseekers avanserte maskinvare og programvare (intelligente algoritmer) forbedrer klipperens evne til miljøgjenkjenning, posisjoneringsnøyaktighet og generelle ytelse betydelig. Hele tiden integrerer Sunseeker AONavi (Always-On Navigation) sømløst RTK-GNSS satellittposisjonering med VSLAM visuell teknologi, som gjør at den robotiske plenklipperen kan utføre posisjonerings- og navigasjonsoppgaver i ulike scenarier, inkludert komplekse miljøer.

Med fremgangen i Sunseekers teknologi har AONavi blitt fullstendig oppgradert, noe som har ført til AONavi2.0. Denne teknologien integrerer netRTK med VSLAM visuell teknologi, og oppnår presis posisjonering på centimeter-nivå uten behov for fysiske RTK-stasjoner, noe som ikke bare forbedrer posisjoneringsnøyaktigheten, men også betydelig forkorter installasjonstiden. Utstyrt med Sunseeker AONavi2.0-teknologi kan den robotiske plenklipperen motta stabile satellittsignaler for sanntidsposisjonering, og samtidig kan virtuelle grenser settes for Sunseeker plenklippere. Dette sikrer høykvalitets plenvedlikehold og gir deg en praktisk og pålitelig klippeopplevelse. Når det er nødvendig, vil appen be om tilgang til Bluetooth og Wi-Fi eller 4G-nettverk for å

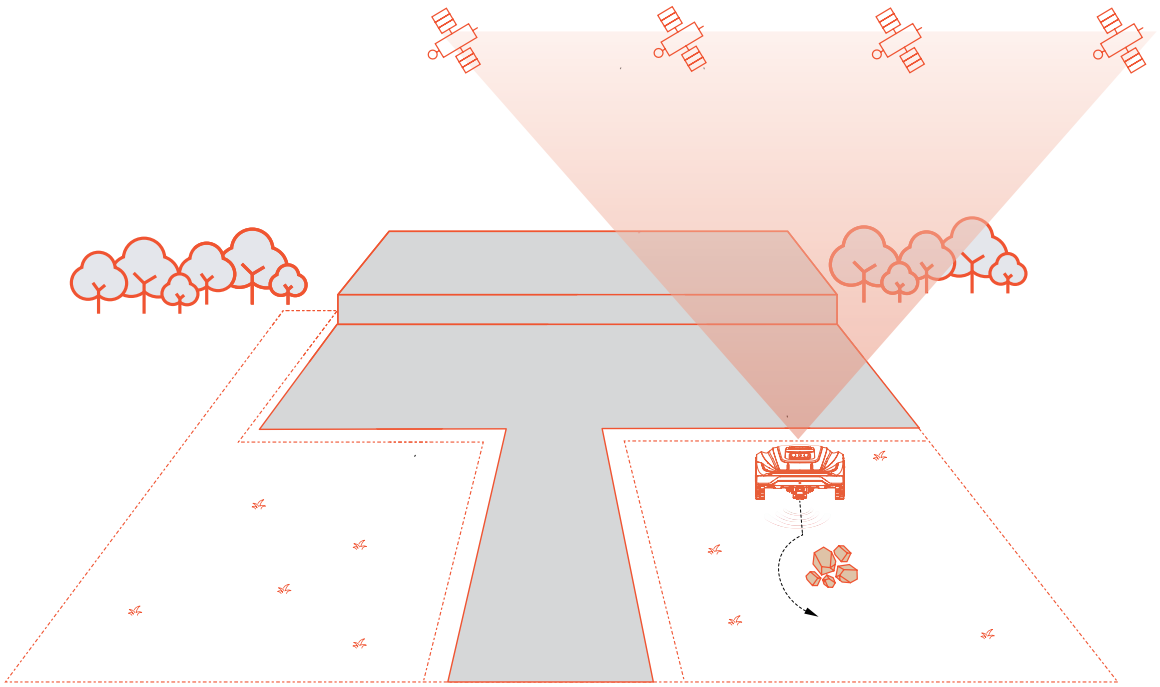

4.1 Forberedelser

Installer Sunseeker APP

Merk

Når det er nødvendig, vil appen be om tilgang til Bluetooth og Wi-Fi eller 4G-nettverk, for å sikre riktig oppsett og fremtidig funksjonalitet, gi tilgang til disse funksjonene.

Skann QR-koden for å laste ned Robotic Mower App, eller søk etter «Sunseeker Robot» i Google Play Store (Android) eller Apple App Store (iOS). Etter installasjonen må du opprette en ny konto og logge på.

iOS **Android**

Klargjør klipperen

Sørg for at Bluetooth på telefonen er slått på, og skann maskinens SN QR-kode for å identifisere modellen og fortsett med den tilhørende installasjonsveiledningen.

Forbered plenen

A. Fjern rusk, hauger av løv, leker, ledninger, steiner eller andre hindringer.

B. For å ivareta sikkerheten, sørg for at barn og kjæledyr er borte fra plenen.

C. Klipp plenen til en høyde på ikke mer enn 6 cm før du bruker robotklipperen.

D. Total plenstørrelse er opptil 800 m^2.

E. Hvis det er smale passasjer innenfor arbeidsområdet, sørg for at passasjebredden er større enn 80 cm.

Anbefalte plentyper vises på bildene nedenfor:

4.2 Aktiver klipperen

Forhåndslading av klipperen

A. Velg hvilket som helst sted med en strømuttak, koble til ladestasjonens adapter, og slå på ladestasjonen.

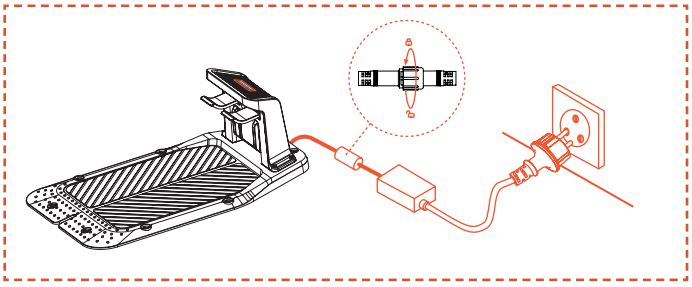

B. Skyv robotklipperen inn i ladestasjonen, sørg for at ladeelektrodene kobles ordentlig riktig. Den grønne lyset på ladestasjonen blinker indikerer normal lading. Når klipperen er fulladet, vil indikatorlyset forbli grønt.

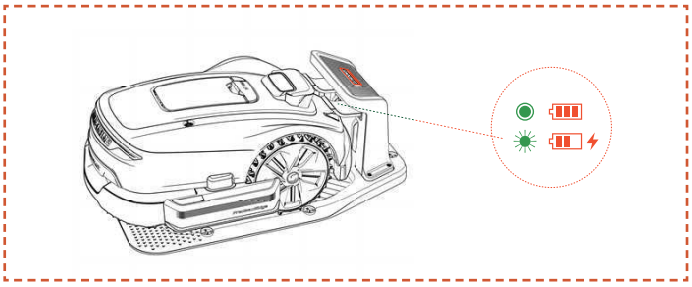

C. Hvis batterinivået på klipperen er over 80 %, kan du hoppe over dette trinnet.

Merk

- Hvis indikatorlyset forblir av selv når det er riktig strømtilførsel, vennligst kontakt kundeservice.

Aktiver klipperen

A. Når maskinen lades opp på ladestasjonen, slås den på automatisk. Du kan også slå den på manuelt ved å trykke og holde inne strømknappen.

B. Skriv inn standard PIN-koden "0000". Trykk OK hver gang du skriver inn "0" for å fullføre prosessen.

C. Hvis du vil endre passordet, trykk lenge på START- og HJEM-knappen samtidig for å endre passordet. For mer detaljert informasjon, vennligst se 5.1 Visning og kontroll av klipperen.

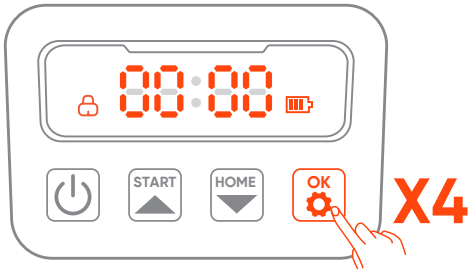

4.3 App-tilkobling

Merk

Følgende illustrasjoner angående appen er kun for demonstrasjonsformål. Tilgjengelige alternativer kan variere avhengig av programvareversjon.

Preparat

A. Sørg for at maskinen er på ladestasjonen, lader riktig, er slått på og at PIN-koden er oppgitt.

B. Sørg for at Bluetooth på telefonen er slått på. Vennligst sørg for at maskinen din er tilkoblet et 4G-nettverk.

C. For å sikre en bedre nettverksopplevelse, kan du konfigurere Wi-Fi for slåmaskinen din.

App-tilkobling

A. Skann maskinens SN QR-kode for å legge til din robotplentrimmer. Hvis skanning ikke er tilgjengelig, kan du også koble til via Bluetooth. Hvis du allerede har skannet QR-koden under "Forbered klipperen"-trinnet, vil klipperen automatisk binde seg til APP-en når Bluetooth er aktivert på telefonen din, noe som eliminerer behovet for en ny skanning.

B. Etter vellykket sammenkobling, skriv inn standard PIN-koden "0000". PIN-kode kan endres på telefonen.

C. Vennligst sørg for at maskinen din er tilkoblet et 4G-nettverk.

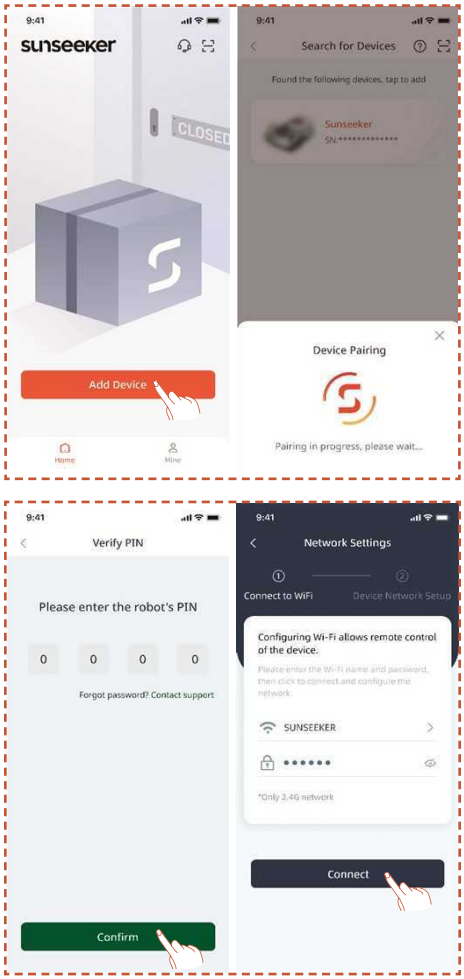

4.4 Installer ladestasjonen

Merk

Hvis du er usikker på hvor du skal plassere ladestasjonen din, kan du følge trinnene nedenfor for å finne et sted med bedre signal.

Finn et riktig sted

A. Følg instruksjonene i appen for å fjernstyre klipperen, sjekk signalstyrken i forskjellige områder, og finn en passende plassering for å installere ladestasjonen.

B. For å sikre at plenklipperen kan forlate og returnere til ladestasjonen, installer ladestasjonen på et åpent, flatt og ikke-herdet underlag.

C. Ladestasjonen kan plasseres enten innenfor eller utenfor klipperens arbeidsområde. Av sikkerhetsgrunner anbefales det å holde ladekabelen utenfor klippeområdet.

D. Det skal ikke være noen hindringer innenfor 1,5 m foran ladestasjonen.

E. Hvis det er gress, bør det være lavere enn 6 cm.

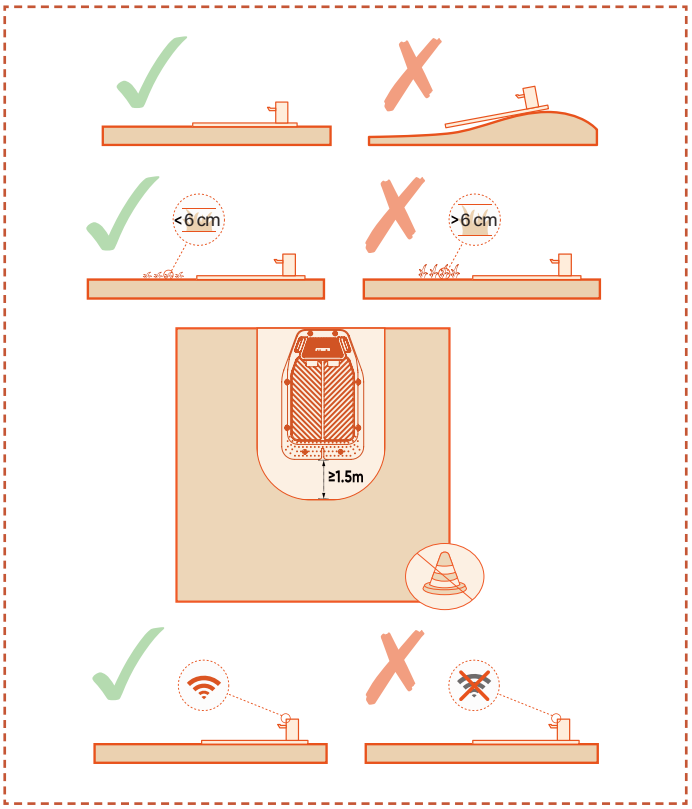

F. Sørg for at området over ladestasjonen er så åpent som mulig, fritt for trær, bygninger eller andre hindringer.

G. Hvis full åpenhet på alle sider ikke kan oppnås, for klippere på den nordlige halvkule, prøv å holde den sørlige himmelen uhindret; for klippere på den sørlige halvkule, sørg for at den nordlige himmelen er så åpen som mulig.

Installer ladestasjonen

A. En hammer eller lignende verktøy kan brukes til å spikre ladestasjonen på ikke-herdet, flatt underlag.

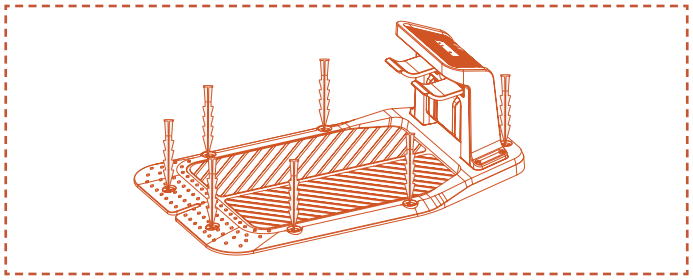

B. Koble ladekabelen på ladestasjonen til laderen, og koble den deretter til strømforsyningen. På dette tidspunktet vil det grønne lyset på ladestasjonen forbli konstant, noe som indikerer at stasjonen er slått på.

C. Av sikkerhetsgrunner anbefales det å holde ladekabelen utenfor klippeområdet. Hvis det er betydelig avstand mellom ladestasjonen og strømforsyningen, sørg for at strømkabelen er godt festet til bakken eller veggen for å sikre sikker drift.

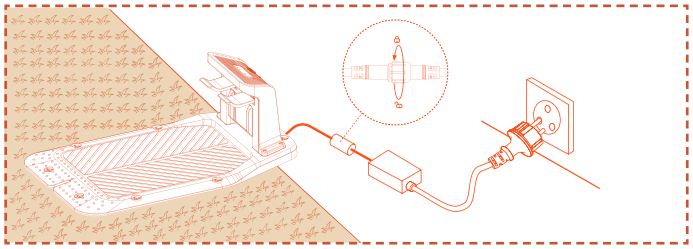

4.5 Kartlegging

Merk

Følgende illustrasjoner angående appen er kun for demonstrasjonsformål. Tilgjengelige alternativer kan variere avhengig av programvareversjon.

Preparat

A. Sørg for at maskinen er slått på og koblet til 4G- og Bluetooth-signaler.

B. Pass på at maskinen står på ladestasjonen, lader riktig, og at batterinivået er over 50 %.

C. En riktig arbeidssone, ladestasjonen og antennen er nødvendige for en komplett kartoppretting.

D. Hvis alle oppgavene ovenfor er klare, klikker du på **Start kartlegging**.

E. Hvis maskinen har startet på nytt, må du sørge for at den står på ladestasjonen før du starter kartleggingsprosessen.

Opprett arbeidssone

A. Klikk på **Arbeidssone**. Klipperen vil automatisk gå ut av ladestasjonen og bevege seg 1,5 m fremover, uten behov for manuell inngripen.

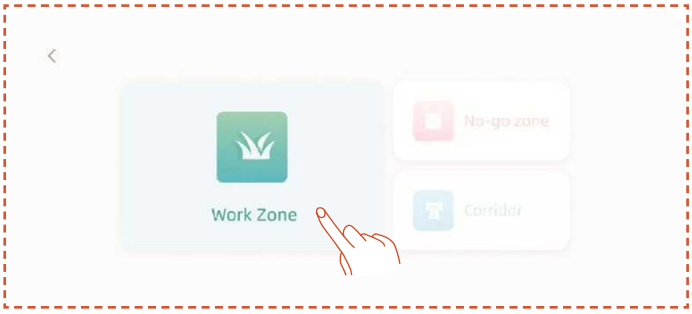

B. Vi anbefaler at du først styrer roboten til kanten av plenen, justerer fronten for å kartlegge i mot klokken-retning, og deretter klikker på **Start kartlegging**.

C. Når klipperen er plassert ved arbeidsområdets grense og vinkelen er justert, klikker du på **Start kartlegging**.

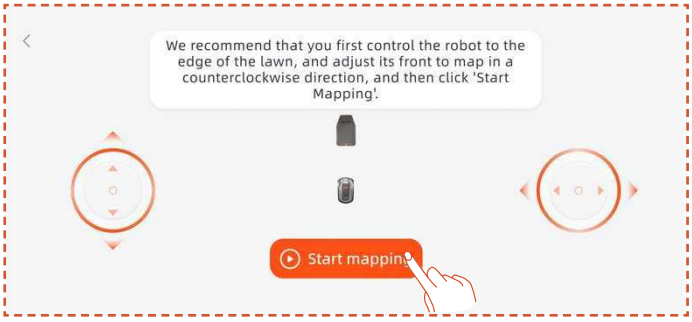

Automatisk kartlegging

Når maskinen gjenkjenner at den er i et plenområde og betingelsene for automatisk kartlegging er oppfylt, vil **Auto**-ikonet blinke. Trykk på **Auto** for å starte automatisk kartlegging.

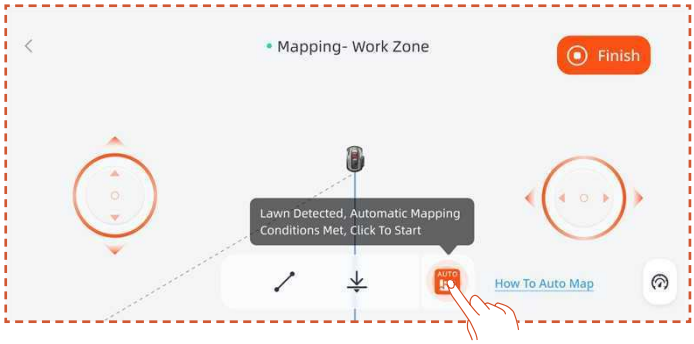

Trykk på **Pause**-knappen i appen for å sette kartleggingen på pause.

Etter å ha verifisert at roboten fungerer normalt uten feil, trykk på **Auto**-knappen på app-grensesnittet for å gjenoppta automatisk kartlegging.

Merk

- Vi anbefaler å følge klipperen under kartleggingsprosessen. Hvis klipperen ikke klarer å oppdage grensene nøyaktig, kan du når som helst forlate den automatiske kartleggingsmodusen og bytte til manuell kontroll.

- For å sikre kartleggings effektivitet, vennligst sørg for at klipperen starter kartleggingen ved å kjøre ut fra ladestasjonen.

Manuell Kartlegging

Trykk på **Manuell** for å bytte til manuell kartleggingsmodus.

Fjernstyr klipperen og gå langs kanten for å lage arbeidssonen.

- Hvis arbeidsområdet ditt inkluderer gjerder, vegger eller andre fysiske grenser, hold minst 5 cm avstand langs grensen mens du fjernkartlegger.

- Hvis arbeidsområdet ditt inkluderer elementer som dammer, grøfter eller klipper, hold en minimumsavstand på 15 cm under kartleggingen.

- Hvis grensen til arbeidsområdet ditt ikke er ikke-gresskledd, for eksempel en steinsti, og grensehøyden er lik gresset, kan du bruke **Cross Boundary**-funksjonen. Når du bruker denne funksjonen, vil plenklipperen holde omtrent to tredjedeler av seg på gresset for å kjøre langs kanten. Etter at kartleggingen er fullført, vil klipperen følge den kartlagte grensen for klipping.

- Hvis grensen til arbeidsområdet ditt er en rett linje, kan du velge **Rett** funksjonen og deretter fjerne klipperen til enden av den rette grensen. En rett grenselinje vil automatisk bli generert ved start- og sluttpunktene der rettlinjefunksjonen er aktivert.

Merk

Det anbefales å klikke på Fullfør først etter at banen er helt lukket. Hvis banen ikke er lukket, men kartleggingen må fullføres, klikker du på Fullfør og velger deretter Autolukk. Det genererte kartet vil automatisk koble sammen start- og sluttpunktene for å sikre at arbeidssonen er stengt.

Etter å ha fullført tilordningen, hvis du trenger å endre grensen, klikker du på **Legg til mer** og velg **Rediger grense** for å gjøre endringer.

A. Fjernstyr roboten til startpunktet for grenseendringen, og klikk deretter på startknappen. Når du endrer grensen, må roboten kontrolleres for å bevege seg mot klokken.

B. Fjernstyr roboten til endepunktet for grensemodifikasjonen, og sørg for at den krysser den opprinnelige kartgrensen, klikk deretter på **Fullfør**-knappen.

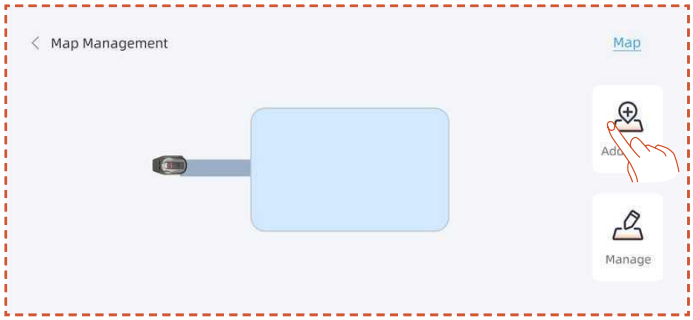

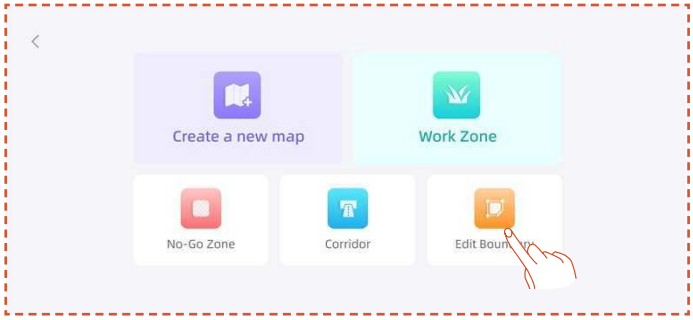

Opprett No-go sone

Hvis arbeidsområdet ditt inneholder et basseng eller andre klippeforbudssoner, anbefales det å opprette en No-Go-sone for å generere en virtuell grense og beskytte disse områdene.

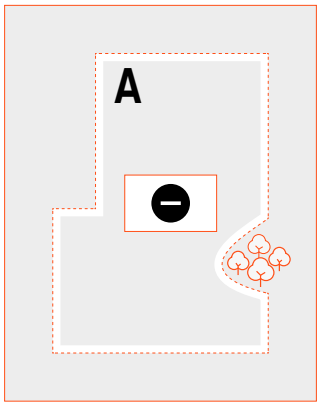

A. Klikk på **No-go-sone**.

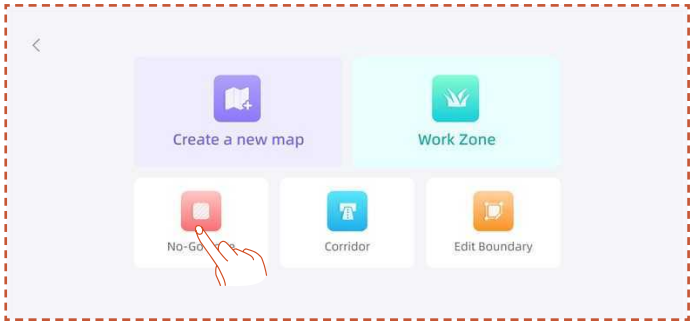

B. Fjernstyr klipperen til startpunktet der No-Go-sonen må opprettes, og klikk deretter på **Start kartlegging**.

C. Fjernstyr klipperen for å lukke området, og klikk deretter på **Fullfør**.

Opprett multisone

Hvis plenen din må deles inn i flere arbeidssoner, kan du opprette flere arbeidssoner og passasjer.

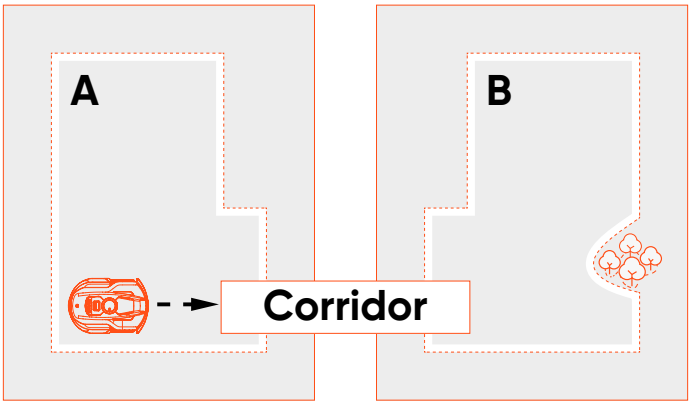

Etter å ha opprettet den første arbeidssonen, kan du legge til en korridor og deretter opprette den andre arbeidssonen:

A. Klikk på **Korridor**.

B. Fjernstyr klipperen til stedet der korridoren skal opprettes, og klikk deretter på **Start kartlegging**. Pass på at korridoren overlapper den første arbeidssonen.

C. Fjernstyr klipperen til enden av korridoren, og klikk deretter på **Fullfør**.

D. Opprett den andre arbeidssonen, og sørg for at korridoren overlapper den andre arbeidssonen.

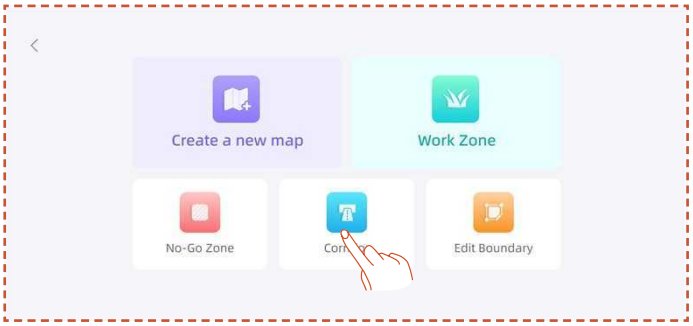

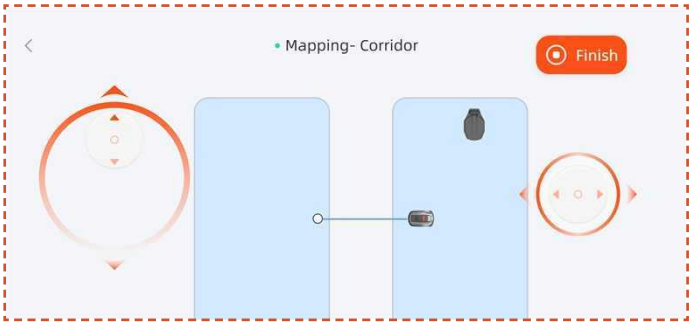

Etter å ha opprettet den første arbeidssonen, kan du legge til den andre arbeidssonen og deretter opprette korridoren:

A. Klikk på **Arbeidssone**.

B. Fjernstyr klipperen til stedet der den andre arbeidssonen må opprettes, og lag den andre arbeidssonen.

C. Lag en korridor mellom de to arbeidssonene, og sørg for at korridoren overlapper begge arbeidssonene.

Merk

- Når du oppretter flere arbeidssoner, er det best å ikke la den andre arbeidssonen overlappe med den første. Hvis overlappingen er for stor, vil de to sonene automatisk slås sammen til én arbeidssone.

- Dersom korridoren ikke overlapper med arbeidssonen eller det ikke etableres en korridor mellom de to arbeidssonene, kan klipperen ha problemer med å returnere til ladestasjonen eller fullføre sine oppgaver.

Administrer

Du kan også slå sammen, dele, gi nytt navn og slette arbeidssoner, og slette korridorer eller forbudssoner. Disse operasjonene kan utføres under **Detaljer > Kartadministrasjon > Administrasjon**.

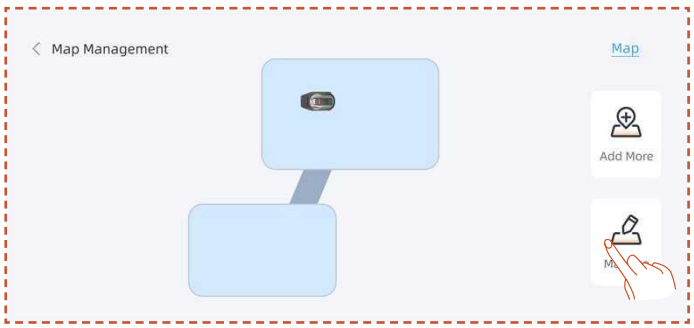

4.6 netRTK-innstillinger

netRTK -funksjonen vil automatisk aktiveres etter at du aktiverer klipperen, du trenger ikke å manuelt koble klipperen til netRTK. Hvis tilkoblingen er ustabil, kan du sjekke tilkoblingsstatusen i **Nettverksinnstillinger**.

For å sikre en bedre nettverksopplevelse, kan du konfigurere Wi-Fi for robotklipperen og laderen som et tilleggsalternativ.

Gå til **Innstillinger > Enhet** og trykk på **Nettverksinnstillinger**. Du kan sjekke tilkoblingsstatusen til Wi-Fi og 4G.

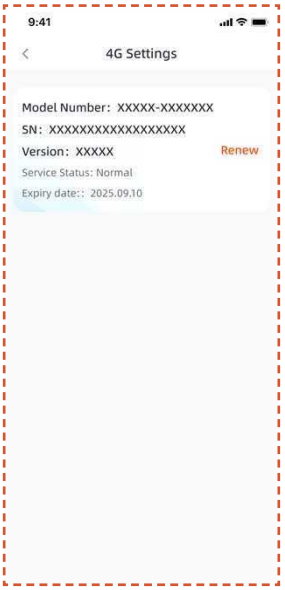

- I **RTK-innstillingene** kan du bytte RTK-modus eller fornye tjenesten. Den gratis serviceperioden starter fra datoen produktet først aktiveres og kobles til netRTK-tjenesten. Fra denne datoen har X3 Gen 2-brukere rett på 2 års gratis bruk.

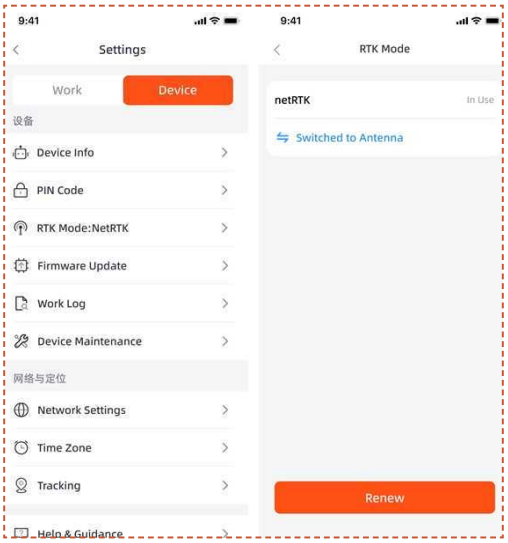

Før den gratis netRTK-tjenesteperioden utløper, vil du motta en påminnelse om at tjenesten snart utløper. For å fortsette å bruke tjenesten, må du fullføre fornyelsesbetalingen gjennom følgeappen. Tjenesten vil bli gjenopprettet når betalingen er fullført.

Etter at prøveperioden utløper, kan du fornye **netRTK**-tjenesten her hvis du ønsker å fortsette å bruke den.

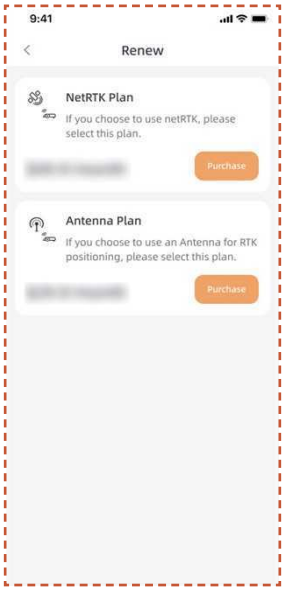

Hvis du velger å ikke fornye netRTK-tjenesten, kan du alternativt kjøpe et dedikert antennetilbehør for dette produktet og bruke enheten via posisjoneringsmetoder som støttes av tilbehøret (spesifikke funksjoner og tjenesteregler følger tilbehørets brukermanual).

5. Daglig drift

5.1 Visning og kontroll på klipperen

Utstilling

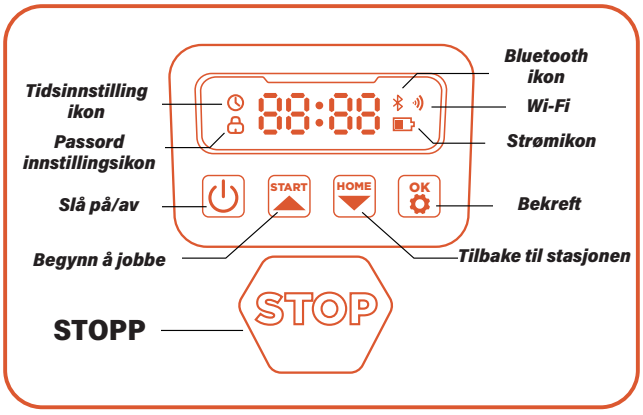

Strømikon: Batteriikonet viser gjenværende strøm på maskinen. Dette ikonet som viser 1 søyle indikerer at effekten er 30 % eller mindre, viser 2 søyler indikerer at gjenværende effekt er mellom 31-66 %, og visning av 3 søyler indikerer effekt på 67 % og høyere.

Wi-Fi-ikon: Wi-Fi-ikonet indikerer om maskinen kobler seg til Wi-Fi eller ikke.

Bluetooth-ikon: Bluetooth-ikonet indikerer om maskinen er koblet til Bluetooth eller ikke.

Tidsinnstillingsikon: Ikonet for tidsinnstilling indikerer at maskinen har gått inn i tidsinnstillingsmodus.

Passordinnstillingsikon: Låseikonet som lyser indikerer at du må skrive inn passordet eller endre maskinens passord.

Dashboard-visning: Dashboard-skjermen viser de forskjellige tilstandene og modusene maskinen er i:

Inaktiv Maskinen er i standby-modus og det er ingen oppgaver som utføres for øyeblikket.

. **Kjørelys:** Maskinen er i arbeidsmodus. På dette tidspunktet roterer disken med høy hastighet. Hold deg unna det.

. **----:** Når regnforsinkelsen er slått på, gjenkjenner maskinen at det regner for øyeblikket, avslutter det pågående arbeidet og går tilbake til ladestasjonen.

. **Stopp.** Nødstoppknappen ble trykket på maskinen.

Grunnleggende kontroll

Slå på: Trykk og hold inne strømknappen i 2 s.

Slå av: Trykk og hold inne strømknappen i 3 s.

Når klipperen er slått av, vil du se ordet "bye" vist på dashbordet og deretter slås skjermen av.

Begynn å jobbe: Trykk på START-knappen og deretter OK.

Tilbake til stasjonen: Trykk på HJEM-knappen og deretter OK.

Stopp klipperen: Trykk STOPP.

Avslutt STOPP-modus: Trykk på START-knappen og deretter OK, eller trykk på HJEM-knappen og deretter OK.

Start klipperen på nytt: Trykk og hold inne strømknappen i 10 sekunder for å slå av maskinen, slå den deretter på igjen eller skyv maskinen direkte inn i ladestasjonen og koble den til ladeelektrodene på stasjonen.

Merk

- Hvis klipperen starter på nytt, sørg for at det er minst 1,5 meter flatt, hindringsfritt plass foran den.

- Hvis arbeidsområdet inkluderer fallfarer, som for eksempel dammer eller forhøyede kanter, anbefales det å la klipperen stå på ladestasjonen under omstart, eller la den returnere til stasjonen etter omstart for posisjonskalibrering.

5.2 Endre PIN-koden

Hvis klipperen er i låst status, tast inn PIN-koden før du bruker klipperen manuelt. Standardkoden endres også via SunseekerRobot-appen.

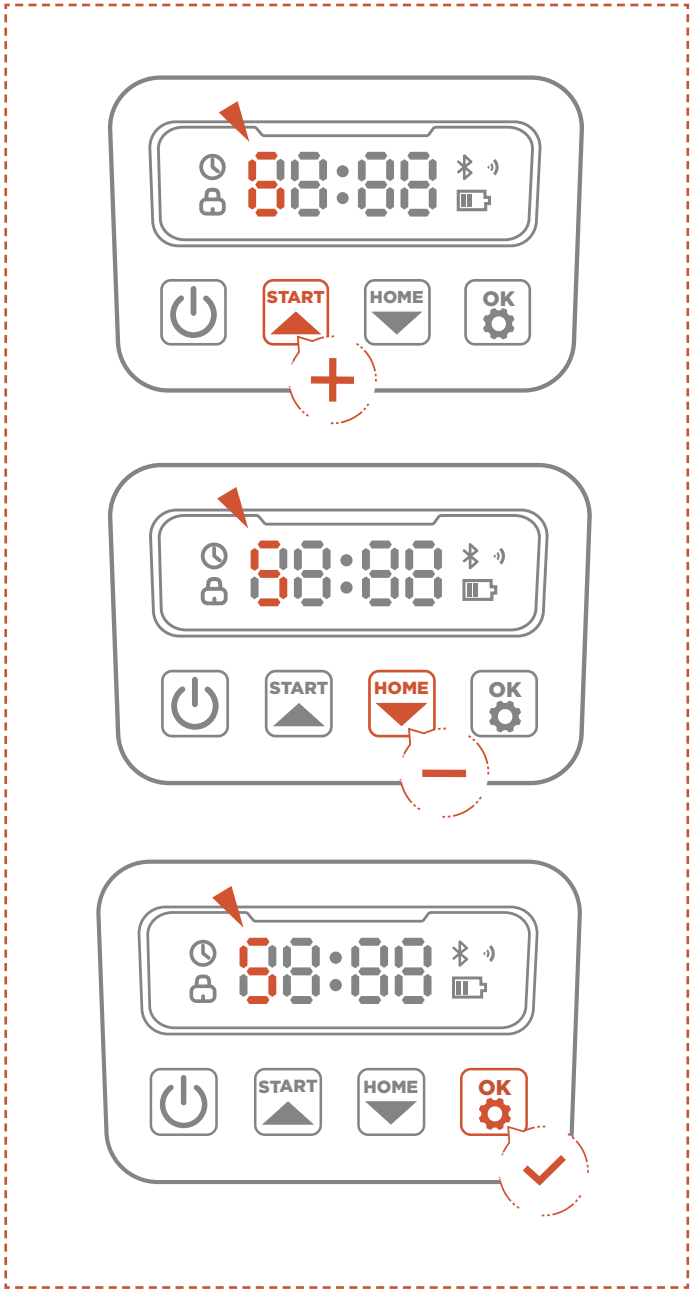

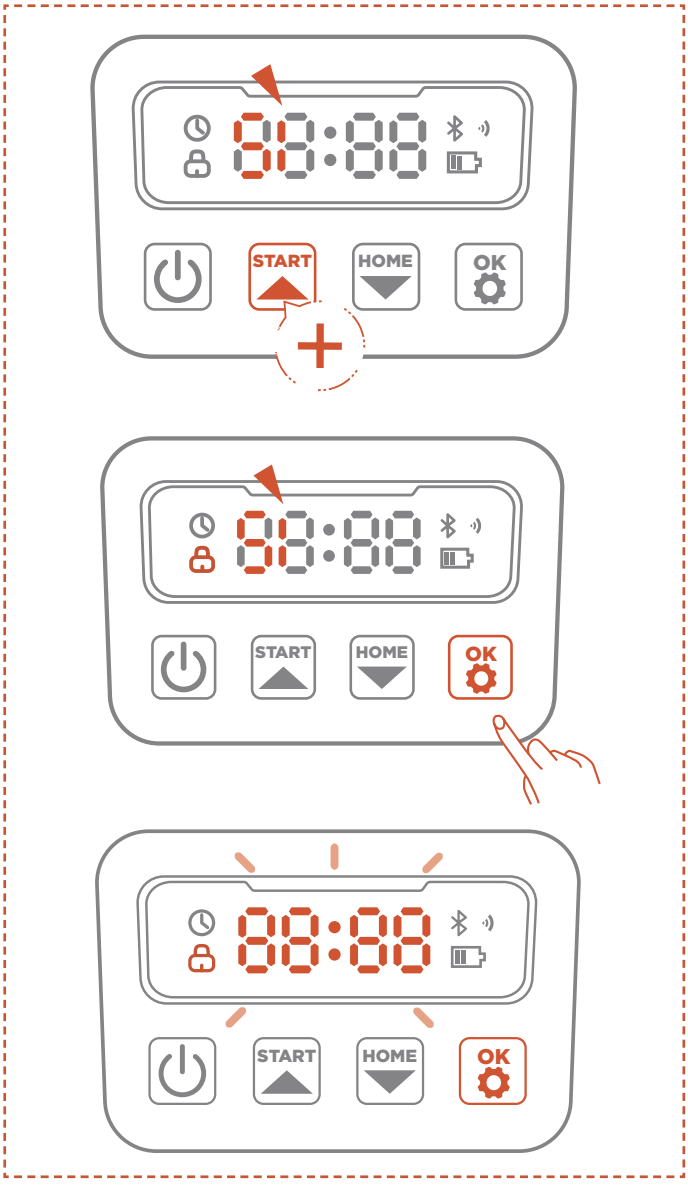

A. Trykk lenge på START- og HJEM-knappene i 3 sekunder.

B. Når PIN1 vises, og etter at "0---" vises, skriv inn det gamle passordet.

C. Når PIN2 vises, og etter at "0---" vises, skriv inn det nye passordet. Trykk OK for å bekrefte.

Merk

Hvis pinkoden er skrevet inn feil, vil displayet vise "ERR".

5.3 Innstilling av tidsplan

Merk

Følgende illustrasjoner angående appen er kun for demonstrasjonsformål. Tilgjengelige alternativer kan variere avhengig av programvareversjon.

Anbefalt tidsplan

Klipperen vil intelligent generere en klipplan basert på soloppgang og solnedgangstider på din lokasjon. Anbefalt timeplan vil være aktivert som standard.

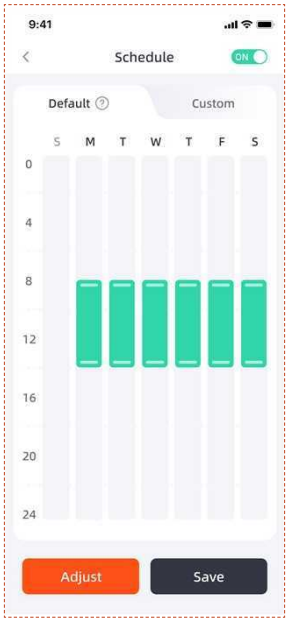

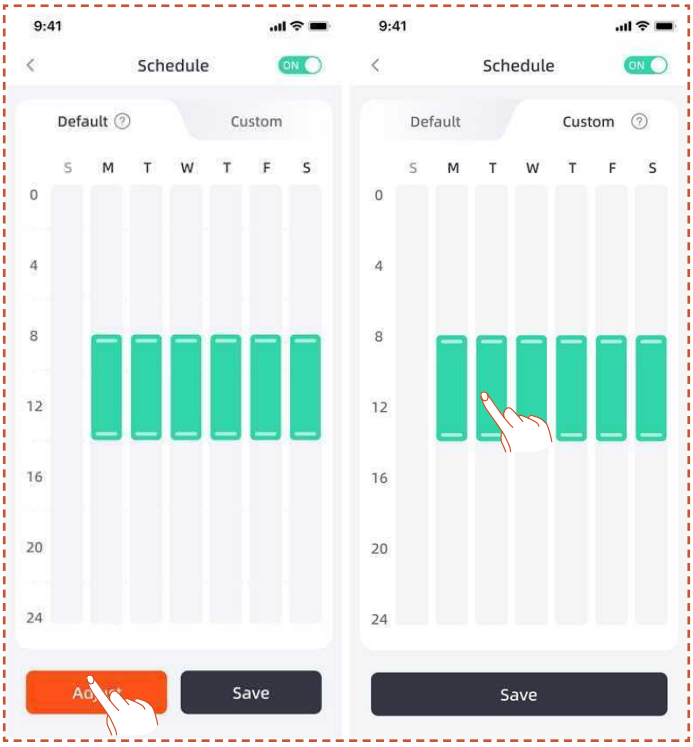

Egendefinert tidsplan

Hvis du trenger å endre den anbefalte tidsplanen, kan du også velge å angi en egendefinert tidsplan.

A. Trykk på **Juster** eller Egendefinert-knappen for å angi egendefinerte innstillinger.

B. Velg dagen du vil at klipperen skal fungere.

C. Velg området du vil at klipperen skal jobbe den dagen, eller velg alle områder.

D. Angi start- og sluttid for klipperens drift.

Merk

Hvis den tilpassede planleggingstiden ikke faller innenfor dagarbeidstidene, som er basert på lokale soloppgangs- og solnedgangstider, vil ikke klipperen forlate ladestasjonen for å klippe i tidsplaner utenfor disse tidene.

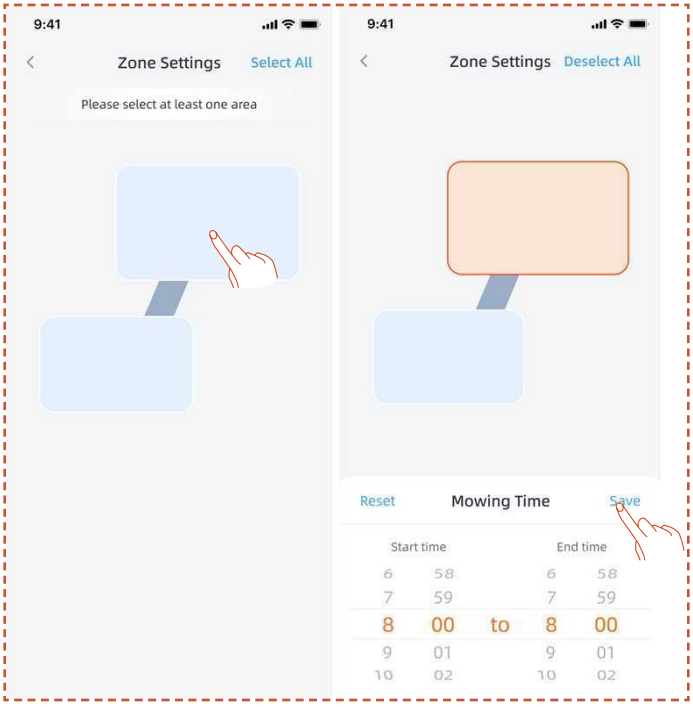

5.4 APP-introduksjon

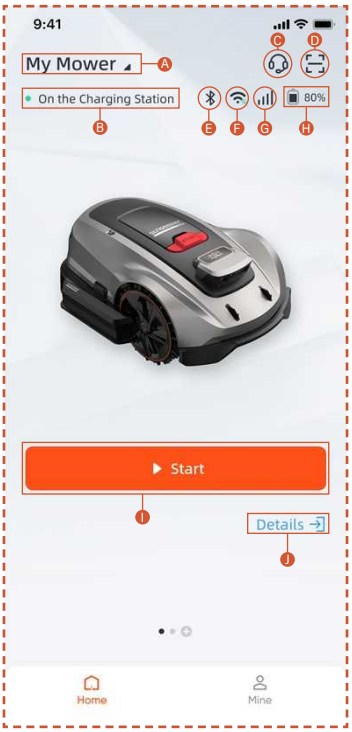

A. Klippernavn – Klikk for å endre navn
B. Klipperstatusvisning
C. Hjelp og veiledning
D. Legg til enhet
E. Klipperens Bluetooth-tilkoblingsstatus
F. Klipperens Wi-Fi-signalstatus
G. Klipperens 4G-signalstatus
H. Klipperens batterinivå
I. Begynn å klippe
J. Enhetsdetaljside

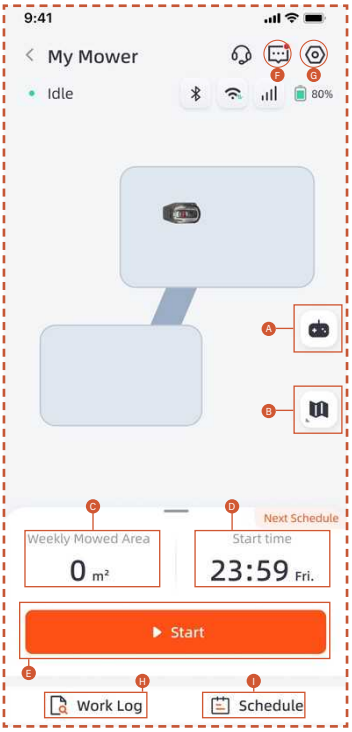

A. Fjernstyring av klipperen
B. Kartstyring / Antennesignalkart
C. Arbeidsareal / Estimert arbeidsområde
D. Arbeidstid / Neste arbeidstid
E. Begynn å klippe
F. Meldingsliste
G. Innstillinger
H. Arbeidslogg
I. Tidsplaninnstillinger

Innstillinger

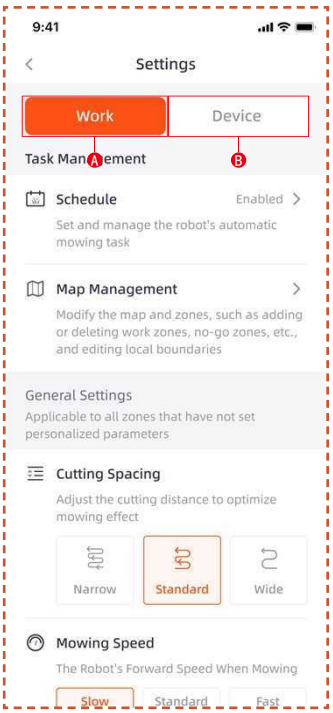

A. Arbeidsinnstillinger

Her kan du justere innstillingene knyttet til klipperens drift.

- Tidsplan
- Kartadministrasjon
- Kutteavstand
- Klippehastighet
- Kutteretning
- Kutte rotasjonshastighet
- Kantskjæringsfrekvens
- Unngåelse av hindringer
- Forsinket regn
- Energisparemodus
- Soneinnstillinger

B. Enhetsinnstillinger

Du kan justere de enhetsrelaterte innstillingene her.

- Enhetsinformasjon
- PIN-kode
- RTK-modus
- Fastvareoppdatering
- Arbeidslogg
- Vedlikehold av enheten
- Nettverksinnstillinger
- Tidssone
- Sporing
- Hjelp og veiledning

5.5 S Connect-modul

S Connect-modulen er utstyrt med 4G-tjeneste og tyverisikring, som muliggjør overvåking av klipperens plassering. Hvis klipperen flyttes utenfor det angitte digitale gjerdet, vil brukeren motta en advarselsalarm i appen.

Du kan finne inngangen til **Sporing** herfra.

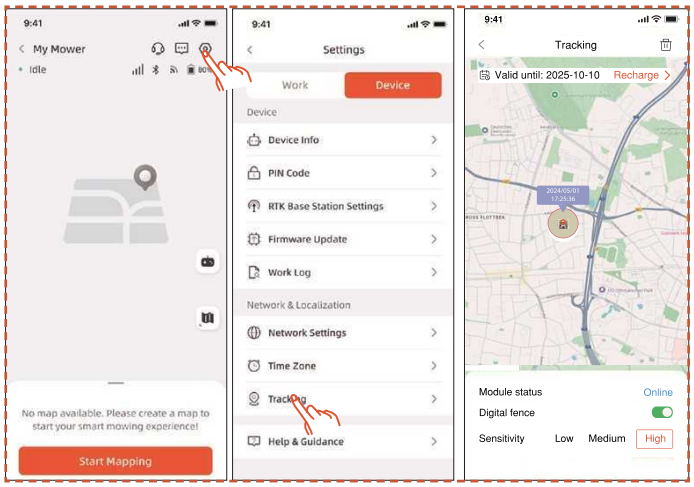

Sporingssiden har tre funksjoner: Vis **Modulstatus**, aktiver **Digitalt gjerde** og still inn digitalt gjerde **Følsomhet**.

Modulstatus

Modulstatusen indikerer modulens nåværende tilstand, for eksempel frakoblet, tilkoblet eller utenfor rekkevidde.

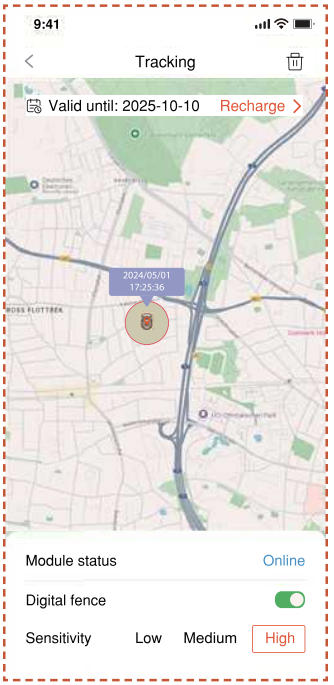

- Pålogget

  Under normale omstendigheter vil modulstatusen vises som "pålogget" etter installasjon.

- Frakoblet

  Mulige årsaker

  1. Nettverkstilkoblingsproblemer
  2. Modulstrømsproblemer

  Løsning

  1. Reinstaller modulen for å prøve å løse problemet.
  2. Plasser maskinen på ladestasjonen, og start den på nytt etter at den er helt oppladet.
  3. Hvis problemet vedvarer, ta kontakt med kundeservice.

- Utenfor rekkevidde

  Mulige årsaker

  1. Maskinen har overskredet det digitale gjerdets rekkevidde.
  2. Følsomheten er satt for høy.

Løsning

1. Sjekk om maskinen er utenfor grensen. Hvis ja, tilbakestill midtpunktet for å dekke maskinens arbeidsområde.
2. Hvis maskinen er innenfor grensen, senk følsomheten til det digitale gjerdet.

Digital Gjerde

Når den digitale gjerdet er aktivert:

Den røde sirkelen angir rekkevidden til det digitale gjerdet. Klipperikonet representerer Klipperposisjonen. Den røde prikken indikerer midtpunktet.

For å flytte midtpunktet:

1. Trykk og hold på ønsket sted på kartet der midtpunktet skal være.

2. Midtpunktet vil bli flyttet automatisk.

Følsomhet

Du kan sette følsomheten til lav, middels eller høy. Lavere følsomhet resulterer i et større område for det digitale gjerdet.

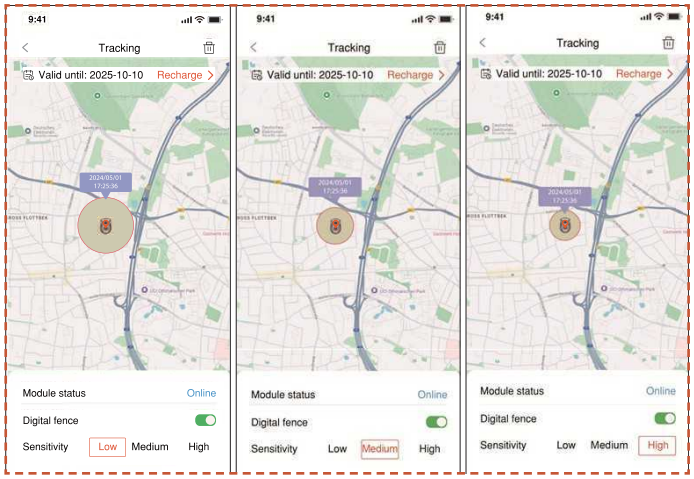

Frakobling og gjenoppretting

Generelt sett trenger du ikke å koble fra S Connect-modulen. Når du ikke lenger ønsker å bruke S Connect-modulen, vil modulen automatisk suspendere tjenesten hvis du suspenderer fornyelsen av tjenesten.

Hvis du trenger å frakoble/fjerne S Connect-modulen, vennligst følg de følgende operasjonene:

1. Sørg for at Bluetooth på telefonen er slått på og forblir tilkoblet maskinen.

2. Klikk på søppelbøtteikonet øverst til høyre og bekreft.

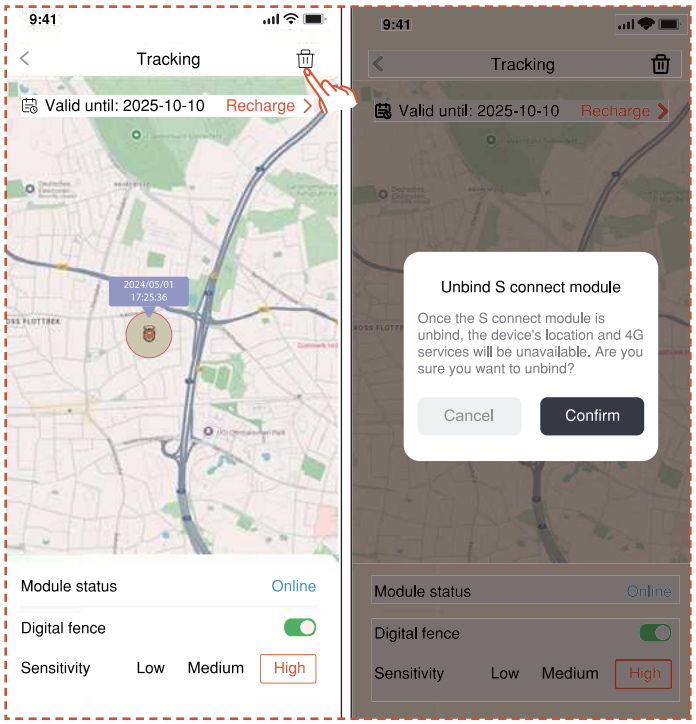

Hvis du trenger å koble til 4G Connect-modulen igjen etter frakobling:

1. Sørg for at Bluetooth på telefonen er slått på og forblir tilkoblet maskinen.

2. Skann QR-koden på modulen for å koble den til igjen.

- Finn QR-koden på modulen

1. Vend klipperen rundt, se på bunnen og finn det røde merkede området som vist i diagrammet.

2. Her er et modulrom som inneholder to plugger.

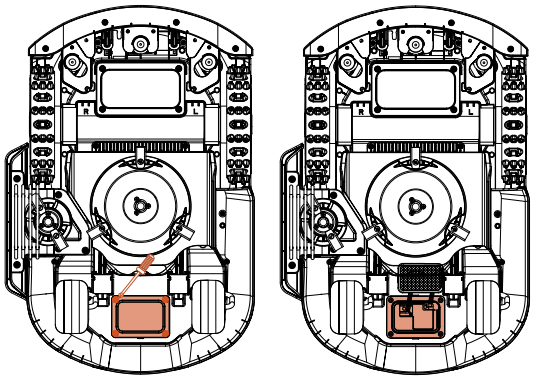

3. Finn QR-koden her.

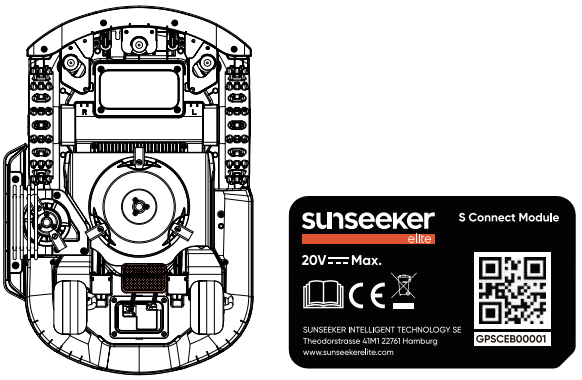

4. Sett modulen på plass. Lukk dekselet og stram skruene. Vennligst stram skruene i den rekkefølgen som vises i diagrammet.

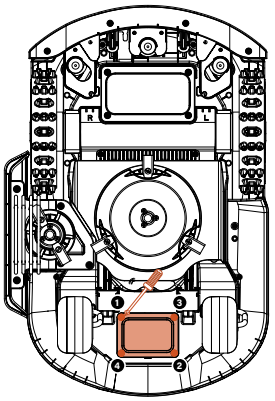

5.6 IoT

Platform X Gen 2 er en enhet for tingenes internett (IoT). Koble klipperen til Internett via mobilnettverket eller Wi-Fi-nettverket, og aktiverer følgende funksjoner:

A. Firmware Updates Over-The-Air (OTA), hold klipperen oppdatert til de nyeste funksjonene.

B. Aktiver fjernkontroll gjennom nettverket:

start klipping, stopp klipping, gå tilbake til ladestasjon, still inn klippeplan, still inn klippehøyde og andre funksjoner.

C. Overvåk klippefremdriften og plasseringen av klipperen eksternt.

D. Rapporter feilkoder og klipperens status gjennom nettverket.

Nettverk

Platform X Gen 2 bruker Wi-Fi og 4G for å koble til et nettverk. Se Wi-Fi-innstillinger og 4G-innstillinger for mer informasjon.

Merk

- Platform X Gen 2 støtter bare 2,4 GHz og 5 GHz Wi-Fi-nettverk.

Fastvareoppdateringer

Vi vil fortsette å oppdatere klipperens fastvare. Hvis det er en ny versjon av fastvaren, vil du motta et popup-varsel i appen. Det anbefales at du oppdaterer så snart den nyeste fastvaren er tilgjengelig.

Når du oppdaterer fastvaren, må betingelsene nedenfor være oppfylt:

- Maskinen står på ladestasjonen.

- Nettverket er tilkoblet.

- Batteristrømmen er mer enn 30 %.

– Det er ingen klippeplan på en time.

Under oppdateringen vil omgivelseslyset på klipperen blinke blått. Du kan se oppdateringsfremdriften på appen din. Etter at oppdateringen er fullført, vil omgivelseslyset på klipperen bli grønt.

ADVARSEL

- IKKE flytt klipperen under oppdateringsprosessen.

5.7 Unngåelse av hindringer

Kikkertkamera

Kikkertkamera er en del av standardutstyret til Platform X Gen 2. De er designet for visuell grensedeteksjon, tidligere unngåelse av hindringer og visuell gjenkjenning av QR-koder under ladeprosessen, noe som gjør klipperen mer intelligent.

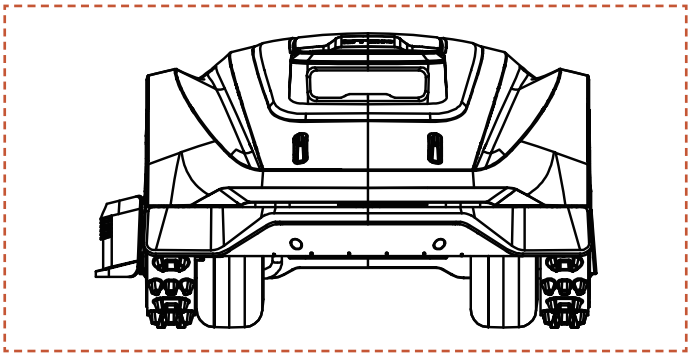

Merk

Hvis det er for mange hindringer i plenen din, bør du vurdere å sette opp forbudssoner rundt dem eller fjerne noen av hindringene for å forbedre maskinens effektivitet.

Vision AI-system

Utstyrt med 3D-kikkertkamera, utmerker Sunseeker Elite's Vision AI og Deep-learning System seg i å oppfatte omgivelsene og navigere hindringer sømløst. Støttet av våre proprietære dyplæringsalgoritmer, forbedrer den konsekvent forståelsen av hagelandskap gjennom kontinuerlig dataakkumulering.

Støtfangersensor

Sensorer er installert inne i Platform X Gen 2 for å oppdage hindringer. Når støtfangeren støter på en hindring og utløser sensoren, vil klipperen gå bakover og unngå hindringen.

Merk

- Platform X Gen 2 er i stand til å unngå gjenstander etter å ha støtt på dem. Det anbefales imidlertid å fjerne overflødig rot før klipping.

6. Vedlikehold

A. Opplev overlegne klipperesultater og forlenge levetiden til klipperen din med vedlikehold.

B. Regelmessig inspeksjon og vedlikehold av en voksen hver uke er nødvendig for å sikre optimal ytelse av maskinen.

C. Beskytt din velvære ved å følge sikkerhetsretningslinjene: avstå fra å utføre vedlikehold mens du har på deg åpne sandaler eller er barbeint.

D. Prioriter alltid sikkerheten ved å ta på deg lange bukser og arbeidssko under service på klipperen.

E. Bytt ut skadede eller slitte deler umiddelbart for å garantere sømløs drift.

KUN autoriserte serviceteknikere har lov til å åpne og forsegle chassisrommet bak støtfangeren. Den begrensede garantien kan bli ugyldig hvis du utfører egne service.

MERKNAD: FORSIKRING

Du er kanskje ikke dekket for ulykker som involverer dette produktet av forsikringene dine. Ta kontakt med din forsikringsleverandør eller agent for å finne ut om dekning tilbys.

6.1 Rengjøring

A. Slå av klipperen.

B. Bruk Sunseeker Elite rengjøringsbørste eller klut for å rengjøre utsiden grundig, og unngå etsende løsemidler som alkohol, bensin eller aceton. Disse stoffene har potensial til å skade både det estetiske og interne komponentene til klipperen.

Merk

- For sømløs dokking er det avgjørende å regelmessig undersøke og rense ladestasjonen for eventuelle rusk eller gjørmeansamlinger.

- Sørg for at alle tilkoblingsdelene av ladestasjonen, skjøteledningen og strømforsyningen forblir uhindret for optimal ytelse.

Chassis og bladskive

A. "For å rengjøre chassiset og bladskiven, anbefales det å bruke Sunseeker Elite rengjøringsbørste eller en vannslange.

B. Ikke bruk en høytrykksvasker da den kan forårsake skade.

C. Sikre at bladskiven roterer jevnt og at bladene har evnen til å svinge uten noen begrensninger.

FORSIKTIGHET

- Høytrykksvann kan lekke inn i tetningene og skade elektroniske og mekaniske deler.

Hjul

Gress på hjulene kan svekke ytelsen til klipperen når du klatrer i bakker. Bruk børsten til å fjerne gjørme eller andre gjenstander i mellom for å sikre et godt grep.

Regnsensor

A. Sjekk regnsensoren en gang i måneden og sørg for at den ikke er dekket av gjørme, gress eller andre gjenstander.

B. Vask av gjørme, gress eller andre gjenstander eller bruk en myk børste for å rengjøre den.

C. Tørk sensorområdet etter rengjøring for å forhindre at det utløses som det ville vært av regn.

6.2 Skift ut kniver

Kamera

Rengjør kameraet regelmessig for å holde det i god stand. Bruk en ren, myk bomullsklut for å unngå å ripe linsen.

ADVARSEL

- Sørg for at klipperen er slått av før rengjøring.
- Når klipperen er opp ned, slå den av.

For forbedret klippeytelse og sikkerhet anbefales det å skifte klipperens skruer og kniver hver 1-2 måned hvis den brukes ofte. For et sikkert skjæresystem, skift ut alle knivene sammen med skruene samtidig. Se delen "Spesifikasjoner > tilbehør" for deler kan brukes.

ADVARSEL

- Når du inspiserer eller utfører service på bladet, bruk tykke hansker.
- IKKE gjenbruk skruene. Alvorlig skade kan oppstå ved å gjøre dette.
- Vi anbefaler på det sterkeste å bruke riktige skruer og originale blader somvi har solgt. (NO.80201457).

Hvordan skifte bladene

A. Slå av klipperen.

B. Sett klipperen opp-ned på en plettfri, myk overflate for å unngå riper.

C. Bruk en korsskrutrekker for å løsne skruene.

D. Fjern skruene og knivene.

E. Fest de nye bladene og skruene (Moment: 1,0+0,2 N.m). Pass på at bladene kan svinge fritt.

Merk

- Skift ut skruene med et standardmoment på 1,0+0,2 N.m. Feil dreiemoment kan føre til problemer som kan unngås.

- Sørg for at klipperen er slått av og kontroller knivene for riktig bruk. Se etter unormal støy eller risting.

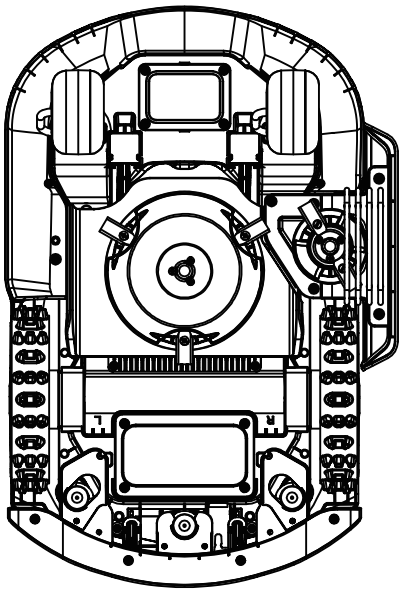

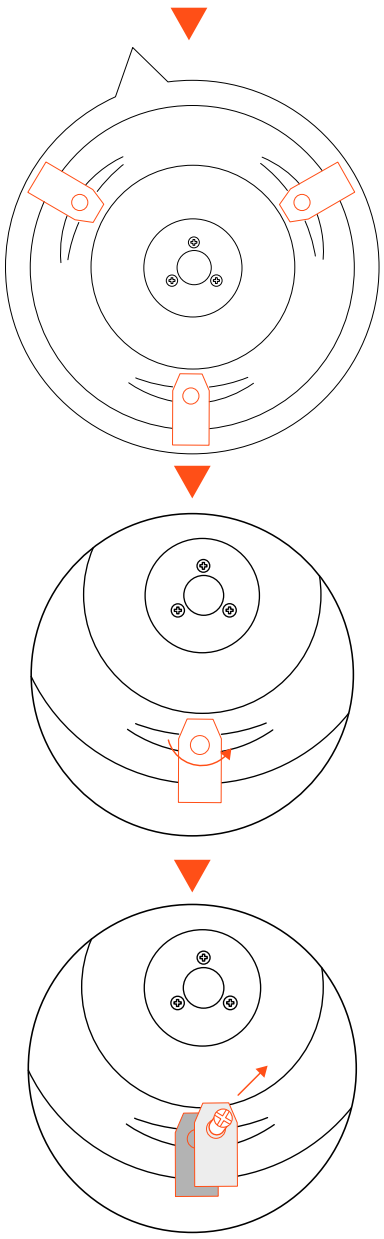

6.3 Transport

Sørg for sikkerheten til klipperen under langtransport ved å bruke originalemballasjen. Før du løfter, flytter eller transporterer produktet, sørg for å slå det av. Håndteres med forsiktighet og unngå voldelig makt, som kasting og kraftig press. Løft eller bær aldri klipperen mens motoren går.

Hvordan flytte eller løfte riktig

Bær klipperen i håndtaket. Hold bladskiven vendt bort fra kroppen.

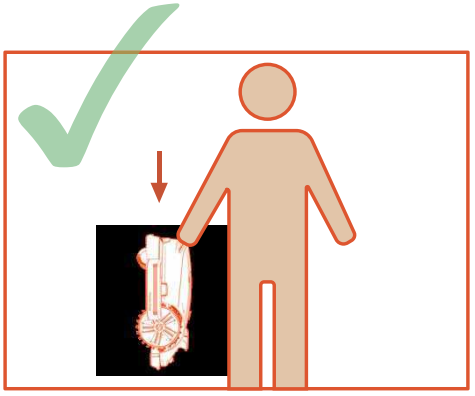

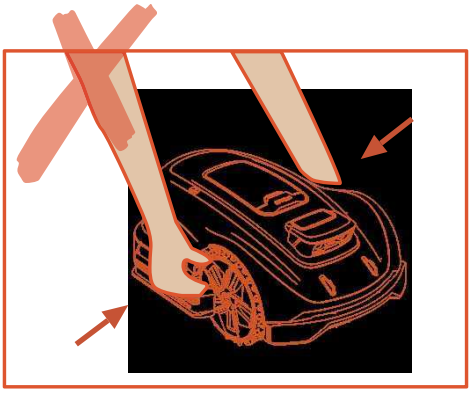

6.4 Batteri

A. Før oppbevaring, lad batteriet helt opp for å forhindre overutlading og skade på de elektriske delene.

B. Den begrensede garantien vil ikke beskytte mot overutlading av batteriskader.

C. IKKE lad batteripakken i lufttemperaturer under 5 °C (41 °F), eller over 40 °C (104 °F).

D. Hvis batteripakken lades når lufttemperaturen er mellom 18 °C og 25 °C, kan dette forlenge levetiden og forbedre ytelsen.

E. Batteripakken fungerer best når den brukes ved normal romtemperatur (20 °C±5 °C).

Merk

– Batterilevetiden avhenger av hvor ofte produktet brukes og den totale arbeidstiden. Når driftstiden er vesentlig kortere enn vanlig per full lading eller plenen ikke er godt klippet, anbefales det å bytte batteri.

Hvordan bytte batteri

A. Slå av klipperen.

B. Plasser gressklipperen opp-ned på en plettfri, myk overflate.

C. Løsne de fire skruene som holder batterirommet på plass med en stjerneskrutrekker.

D. Koble fra støpselet.

E. Ta ut batteripakken og erstatt den med den nye.

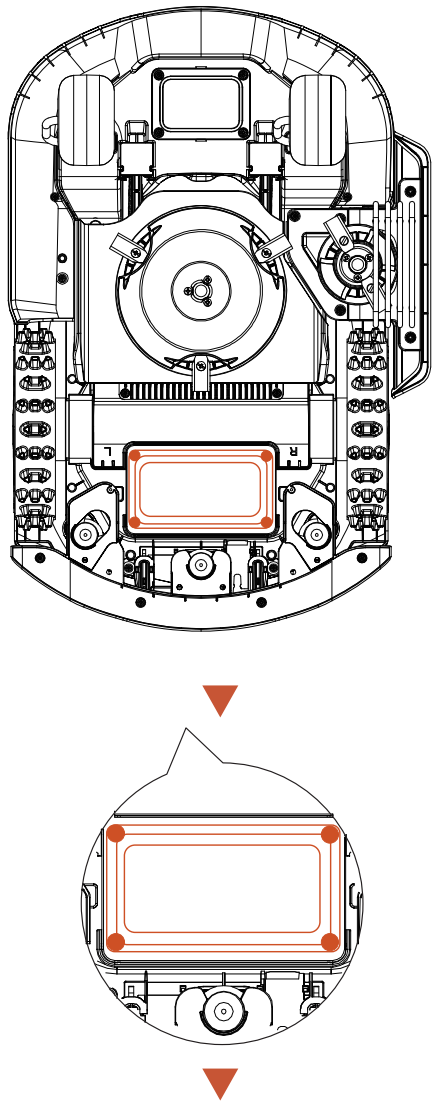

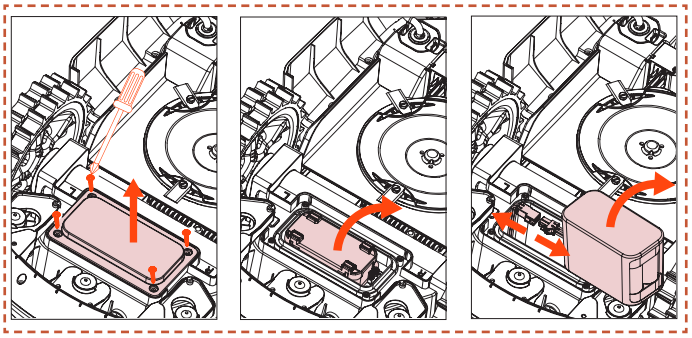

ADVARSEL

- Bruk kun det originale batteripakken eller den av samme modell som spesifisert av Sunseeker Elite. Hver klipper inneholder én batteripakke.
- Avhengig av den spesifikke klippermodellen, er den nominelle kapasiteten til batteriet 5000 mAh eller 10000 mAh.
- Ikke bruk ikke-oppladbare batterier. For å lade opp batteriet, bruk kun den avtakbare forsyningsenheten som følger med dette produktet.
- Unngå å knuse eller demontere batteridekselet. Unngå kontakt med metallgjenstander for å forhindre kortslutning. Holdes unna varmekilder, ild og direkte sollys.
- Ta kontakt med ditt salgssted, ditt lokale eller regionale renovasjonskontor eller din husholdningsavfallstjeneste for mer informasjon om batteri og elektrisk avfall.
- Det er ikke ment at batterirommet skal åpnes ofte. Hvis et nytt batteri er nødvendig, bør du først åpne batterirommet.
- Batteripakken inneholder elektrolytter. Hvis elektrolyttlekkasjen kommer i kontakt med huden din, vask av med såpe og vann umiddelbart. Få medisinsk hjelp ved øyekontakt og skyll øynene umiddelbart med mye vann i minst 15 minutter uten å gni.

6.5 Strømforsyning

Koble fra strømforsyningen:

A. Før du fjerner en blokkering.

B. Før du sjekker, rengjør eller arbeider på maskinen.

C. Etter å ha truffet et fremmedlegeme ifor å inspisere maskinen for skade.

D. Undersøk regelmessig kabelen, pluggen, kabinettet og andre deler. Hvis det oppdages skader eller tegn på aldring, stopp bruken umiddelbart.

ADVARSEL

- ALDRI bruk en skadet strømforsyning til drift. For å unngå fare må den skadede tilførselskabelen skiftes ut av produsenten, dennes serviceagent eller andre personer med passende kvalifikasjoner. Hvis skjøteledningen er defekt, bytt den ut med en Sunseeker Elite 10 m kabel.

- ALDRI ta på en skjøteledning eller en skadet ledning før den har blitt koblet fra strømkilden eller koble den til strømforsyningen. En skadet kabel kan føre til kontakt med elektriske komponenter.

- Strømforsyningen bør ikke brukes med andre enheter eller batterier, da dette øker risikoen for elektrisk støt, brann eller personskade. Hvis du bruker noe annet enn originale batterier, kan ikke produktsikkerheten garanteres.

- IKKE lad når batteriet lekker.

- Hold skjøteledningen unna bevegelige farlige deler for å unngå skade på kablene som kan føre til kontakt med spenningsførende deler.

Anbefaling

Koble kun klipperen og/eller dens periferiutstyr til en strømkrets som er beskyttet av en jordfeilbryter (RCD) med en utløsestrøm på ikke mer enn 30 mA.

6.6 Oppbevaring

A. Sørg for at klipperen er fulladet og slått av før du oppbevarer den for å forhindre overutlading, noe som kan føre til permanent skade.

B. Oppbevares på et tørt, kjølig sted innendørs Eksponering for sollys og ekstreme temperaturer (enten varme eller kalde) vil fremskynde aldringsprosessen til komponenter og kan forårsake permanent skade.

C. Hold kjemikalier og varmekilder (ovner, radiatorer osv.) unna klipperen, ladestasjonen og strømforsyningen.

D. Oppbevar strømforsyningen i et område med god ventilasjon og beskytt den mot fuktighet.

ADVARSEL

- Trekk ut strømforsyningen fra stikkontakten hvis det er spådd tordenvær. Koble fra alle ledninger og kabler som er festet til ladestasjonen. Koble til igjen når det ikke lenger er mulighet for tordenvær.

Ekstra krav til vinterlagring

Klipperen:

A. Rengjør klipperen grundig før oppbevaring.

B. Sjekk komponentene som er utsatt for slitasje, for eksempel knivene.

C. Reparer eller erstatt dem hvis de er i dårlig stand.

D. Oppbevar klipperen på et tørt og frostfritt sted, mens du står på alle hjul, helst i originalemballasjen.

Ladestasjonen:

A. Koble fra ladestasjonen og koble fra strømforsyningen fra stikkontakten.

B. Ta ladestasjonen inn hvis omgivelsestemperaturen faller under -20°C.

6.7 Resirkulering og utrangert avhending

Dette produktet er IKKE husholdningsavfall. Ta kontakt med din kommune, utsalgssted eller husholdningsavfall for informasjon om gjenvinning.

ADVARSEL

- Dette produktet skal ikke kastes på søppelfyllinger, brennes eller kombineres med vanlig husholdningsavfall. Elektriske komponenter kan forårsake fare eller alvorlig skade.

7. FAQ og feilsøking

7.1 Feilmelding

LED-kode	App melding	Løsning
E1	Robot ute av arbeidssonen	1. Bekreft om maskinen er utenfor kartet. Ta den tilbake og dobbeltsjekk installasjonen. 2. Bekreft om brukeren har flyttet antennen eller ladestasjonen. Bevegelsesantennen må starte arbeidet fra ladestasjonen. Flytting av ladestasjon vil trenge omordning. 3. Sjekk om antennen er installert riktig og om det er noen hindringer. 4. Sjekk om maskinen er blokkert. 5. Sjekk om det er store hindringer som blokkerer signalet mellom Antennen og maskinen.
E2	Venstre hjulmotor overstrøm (blokkert) feil	Venstre hjulmotor sitter fast, vennligst fjern hindringer.
	Høyre hjul motor overstrøm (blokkert) feil	Høyre hjuls motor sitter fast, vennligst fjern hindringer.
E3	Overstrøm (blokkert) feil i kuttermotoren	Klippermotoren er blokkert, vennligst fjern hindringer.
E4	Robotstøtfanger sitter fast	Bekreft at støtfangeren har holdt seg på riktig sted. Prøv å sette den tilbake.
E5	Robot løftet	1. Bekreft om maskinen er løftet. 2. Bekreft om maskinen sitter fast og E5 forhjulet er opphengt
E6	Robot snudde	Bekreft om maskinen er snudd.
E7	Robot vippet	Bekreft om maskinen er plassert på ujevnt underlag.
E8	Unnlatelse av å dokke på ladestasjonen under lading	1. Urene ladekontakter på klipperen eller ladestasjonen, rengjør dem med alkohol. 2. Sjekk om lyset på ladestasjonen er på, kanskje ladestasjonen ikke har strøm. 3. Sjekk om ladestasjonen er installert på en flat overflate. Hvis det er ujevnt, juster posisjonen til ladestasjonen. 4. Bekreft om brukeren har flyttet antennen eller ladestasjonen. Bevegelsesantennen må starte arbeidet fra ladestasjonen. Flytting av ladestasjon vil trenge remap. 5. Sjekk om det er noen hindringer foran ladestasjonen. Hvis det er noen hindringer, vennligst fjern dem. 6. Sjekk om antennen er installert riktig og om det er noen hindringer. 7. Sjekk om maskinen er blokkert ved ladestasjonsområdet. 8. Sjekk om det er store hindringer som blokkerer signalet mellom Antennen og maskinen. 9. QR-koden på ladestasjonen er skitten eller skadet, prøv å rengjøre den eller bestill en ny fra servicesenteret. 10. Sjekk om magnetstripen i bunnen av gulvet har falt ut, sett den tilbake.
E9	Robot fanget	1. Bekreft om det er for mange hindringer rundt maskinen. 2. Roboten kom inn i et trangt rom og kunne ikke komme seg ut. 3. Det er en visuell feilidentifikasjon i dette området. Bruk funksjonen til en sikker sone for å ignorere resultatene av visuell gjenkjenning. 4. Klipperen glir.
	Utenfor stasjonsfeil	
	Tidsavbrudd utenfor stasjonen	
E10	Fastvareoppgradering mislyktes	1. Sjekk om WiFi-signalet er veldig svakt 2. Sjekk om maskinen lader på en ladestasjon
E12	Fastvareoppgradering mislyktes	1. Plasser maskinen på ladestasjonen for å se om den kan lades helt opp. 2. Sjekk lysene på ladestasjonen for å bekrefte om det er strøm på ladestasjonen. 3. sjekkom kontaktene til ladestasjonen og klipperen er korrodert. Rengjør disse kontaktene med alkohol.
E13	Unormal lading	1. Urene ladekontakter på klipperen eller ladestasjonen, rengjør dem med alkohol. 2. Sjekk om lyset på ladestasjonen er på, kanskje ladestasjonen ikke har strøm. 3. Sjekk om ladestasjonen er installert på en flat overflate. Hvis det er ujevnt, juster posisjonen til ladestasjonen.

LED-kode	App melding	Løsning
E14	Det gjeldende kartområdet er for stort og overskrider det maksimale arbeidsområdet som støttes av roboten	Bygg et nytt kart innenfor produktets nominelle kapasitet.
E17	Baneplanen mislyktes, sjekk om det er noen hindringer rundt roboten	1. Bekreft om det er for mange hindringer rundt maskinen. 2. Roboten kom inn i et trangt rom og kunne ikke komme seg ut. 3. Det er en visuell feilidentifikasjon i dette området. Bruk funksjonen til en sikker sone for å ignorere resultatene av visuell gjenkjenning. 4. Bekreft om ladestasjonen er ute av kartet og kunden ikke bygger en korridor fra stasjon til kartet. 5. Prøv å gjenoppbygge korridorene mellom ulike områder og gjenoppbygge forbindelseskorridorene mellom ladestasjoner og kartet hvis det er tomt.
	Tidsavbrudd for å finne ladestasjon	1. Bekreft om brukeren har flyttet antennen eller ladestasjonen. Bevegelsesantennen må starte arbeidet fra ladestasjonen. Flytting av ladestasjon vil trenge remap. 2. Sjekk om maskinen sitter fast og hjulene glir. 3. Sjekk om antennen er installert riktig og om det er noen hindringer. 4. Sjekk om maskinen er blokkert ved ladestasjonsområdet. 5. Sjekk om det er store hindringer som blokkerer signalet mellom Antennen og maskinen.
E18	Lavt batteri kan ikke begynne å fungere	Bekreft om batteripakken er for lav, og la den virke etter at den er fulladet.
E19	Konfigurering av nettverket mislyktes	1. Det er 4 QR-koder på baksiden av maskinen, og når du legger til en maskin, må du velge den første QR-koden. 2. Bekreft om Bluetooth på telefonen er slått på og om den er innenfor en rekkevidde på 1 meter fra maskinen. 3. Har du skrevet inn riktig oppstartspassord, som er standard 0000. 4. Støtter wifi-en 2,4 GHz? Produktet vårt støtter kun 2,4 GHz wifi. 5. Er WiFi-passordet riktig? Vennligst dobbeltsjekk det.
E21	RTK initialiseres, vennligst vent	1. Har den nettopp slått på? Å starte maskinen på nytt tar noen minutter å fullføre initialiseringsprosessen. 2. Sjekk om antennen er installert riktig og om det er noen hindringer. 3. Sjekk om maskinen er blokkert. 4. Sjekk om det er store hindringer som blokkerer signalet mellom Antennen og maskinen.
E22	Frontkameraet er skjult	Tørk av kameraet før du starter.
	Kan ikke jobbe i mørket	1. Vennligst sjekk om du har slått på nattarbeidsmodus. 2. Vennligst sjekk om kameraet er dekket av en gjenstand.
E23	Feil ved tomt kart	Lag et kart før du starter.
E24	Antennesignal mangler	1. Sjekk om antennen har strøm. 2. Sjekk om det er store hindringer som blokkerer signalet mellom Antennen og maskinen. 3. Prøv å koble til antennen igjen via appen.
E25	Kartlegging mislyktes	1. Vennligst bekreft om ruten du tar er tilkoblet. 2. Bekreft om maskinen er tilkoblet 3. Sjekk om antennen er riktig installert og om det er noen hindringer. 4. Sjekk om maskinen er blokkert 5. Sjekk om det er store hindringer som blokkerer signalet mellom Antennen og maskinen.
E26	RTK-kalibrering mislyktes	1. Sjekk om antennen er installert riktig og om det er noen hindringer. 2. Sjekk om maskinen er blokkert. 3. Sjekk om det er store hindringer som blokkerer signalet mellom Antennen og maskinen. 4. Vennligst sjekk om maskinen sitter fast, fjern eventuelle hindringer og start på nytt.

LED-kode	App melding	Løsning
BP	Batteritemperaturfeil	Bekreft om omgivelsestemperaturen er for høy eller for lav, vent til temperaturen går tilbake til normalen før du lar klipperen jobbe.
LÅSE	PIN-feil, robot låst	1. Vennligst skriv inn riktig passord. 2. Hvis du glemmer passordet ditt, kan du tilbakestille det til 0000 ved å tilbakestille fabrikkinnstillingene via appen. 3. Hvis mobilappen ikke er koblet til maskinen, vennligst kontakt servicesenteret.
NA	Kan ikke nå andre arbeidsområder, vil gå tilbake til ladestasjonen	1. Bekreft om det er for mange hindringer rundt maskinen 2. Roboten kom inn i et trangt rom og kunne ikke komme seg ut. 3. Det er en visuell feilidentifikasjon i dette området. Bruk funksjonen for sikker sone for å ignorere resultatene av visuell gjenkjenning. 4. Prøv å gjenoppbygge korridorene mellom ulike områder og gjenoppbygge forbindelseskorridorene mellom ladestasjoner og kartet hvis det er ute av kartet.
	Ladingen er ikke fullført, planleggingsoppgaven blir ikke utført	Planlagte oppgave er ikke utført på grunn av lading, vennligst vent til batteriet er fullt oppladet.
	Antenneposisjonsfeil	1. Sjekk om antennen er installert riktig og om det er noen hindringer. 2. Sjekk om maskinen er blokkert. 3. Sjekk om det er store hindringer som blokkerer signalet mellom Antennen og maskinen.
	Unormal ladestasjon ved arbeid	1. Bekreft om brukeren har flyttet antennen eller ladestasjonen. Bevegelsesantennen må starte arbeidet fra ladestasjonen. Flytting av ladestasjon vil trenge remap. 2. Sjekk om antennen er installert riktig og om det er noen hindringer. 3. Sjekk om maskinen er blokkert ved ladestasjonsområdet. 4. Sjekk om det er store hindringer som blokkerer signalet mellom Antennen og maskinen.
Err	Feil passord	1. Tilbakestill passord via APP. 2. Kontakt servicesenteret for løsning.
Minutt Nedtelling	Regnforsinkelsen er ikke over ennå, kan ikke begynne å fungere automatisk	Den planlagte oppgaven blir ikke utført på grunn av regnforsinkelse. Du må vente til regnnedtellingen er ferdig for å slå av regnforsinkelsesfunksjonen.
STOPP	MCU er i "STOPP"-modus, enheten kan ikke fungere. Hvis du vil starte på nytt, klikk "START" og "OK" på kontrollpanelet	1. Hvis du har trykket på stoppknappen før, må du klikke på "START" og "OK" for å starte på nytt. 2.Sjekk om den røde stoppknappen sitter fast, trykk "START" og "OK" for å starte på nytt etter at rengjøringen er fullført.
EE	Skjermkortkommunikasjon mislyktes	Kontakt servicesenteret for hjelp.
	Kommunikasjon med kjøremotor mislyktes	
	Feil ved tilkobling av magnetisk sensor	
	IMU kommunikasjonsfeil	
	IMU-dataavvik	
	RTK-modul kommunikasjonsfeil	

Instruksjoner for hvordan du går frem ved unormale vibrasjoner:
A. Slå av maskinen.
B. Snu maskinen 180 grader.
C. Sjekk tilstanden til knivene for skader eller feilfunksjon.
D. Det anbefales å bytte ut alle tre bladene.
E. Snu maskinen tilbake for å begynne å jobbe.

7.2 Feilsøking

Hvis du støter på produkt- eller apprelaterte problemer, vanlige problemer eller spørsmål, kan du sjekke ut FAQ-artiklene på Sunseekers offisielle nettsted (www.sunseekerelite.com) eller fra «Hjelp og veiledning»-delen i appen.

8. Viktig informasjon

8.1 Personvern

Behandling av personopplysninger innenfor Plattform X Gen 2

▪ Hvem og hvorfor?

Når du registrerer deg og bruker Sunseekers Platform X Gen 2, vil Sunseeker Elite (eller "vi"), som behandlingsansvarlig behandle dine personopplysninger. Vi vil behandle dine personopplysninger for å:

1. Gi deg Platform X Gen 2-tilkobling eller å gi deg et tilbud om en slik tjeneste. Det rettslige grunnlaget er at behandlingen er nødvendig for gjennomføring av kontrakten som du har inngått med oss, eller for å iverksette tiltak før du inngår en kontrakt med oss.

2. Videreutvikle og forbedre våre produkter og tjenester. Det juridiske grunnlaget er vår legitime interesse i å utvikle og forbedre våre produkter og tjenester.

3. Aktiver tilkobling av Platform X Gen 2 (Internet of Things): bruk partnerintegrasjoner (for eksempel smarte assistenter, inkludert stemmeaktiverte enheter); bruke tilkoblingsplattformer for å koble Platform X Gen 2 til tredjeparts enheter, apper og tjenester; og bygg din egen smarthusintegrasjon. Det rettslige grunnlaget er at behandlingen er nødvendig for oppfyllelsen av kontrakten du har inngått med oss.

4. Gi deg relevant informasjon knyttet til din Platform X -opplevelse. Det juridiske grunnlaget er vår legitime interesse i å holde deg informert om dine spesifikke produkter og tjenester og dets funksjoner.

5. Gi deg støtte og feilsøking relatert til Platform X Gen 2. Det rettslige grunnlaget er at behandlingen er nødvendig for oppfyllelsen av kontrakten du har inngått medoss.

Hvis du har gitt oss ditt samtykke (i så fall er det juridiske grunnlaget ditt samtykke), kan vi også behandle personopplysningene dine for følgende formål:

1. Send deg skreddersydde annonser og nyhetsbrev om våre produkter og tjenester.

2. Send deg kundeundersøkelser og analyser innspillene du gir som ytterligere detaljert i slik kommunikasjon.

Dine data vil bli behandlet så lenge det kreves av Sunseeker Elite for å oppfylle de ovennevnte formålene, men under ingen omstendigheter lenger enn gjeldende lover tillater.

▪ Hvilke personopplysninger behandler vi?

Vi kan behandle følgende personopplysninger:

1. Personlige detaljer: for- og etternavn, nasjonalitet, språkpreferanser;

2. Kontaktdetaljer: e-postadresse, postadresse;

3. Kontoinformasjon: kontoalder, passord, kontonummer;

4. Andre data relatert til din Platform X Gen 2: klipperens navn, sammenkoblingsnavn, handlinger utløst gjennom bruk av partnerintegrasjoner og enhetsinformasjon.

▪ Bruk av stedsdata

Noen av tjenestene våre fungerer bare hvis vi kan finne plasseringen til klipperen din (f.eks. værvisning). Når du deler klipperen din med oss, lagres dataene som en del av profilen din og kan sendes til tredjeparter i pseudonymisert form med det formål å tilby den aktuelle tjenesten (f.eks. parkere klipperen i tilfelle kraftig regn).

8.2 Begrenset garanti

Denne begrensede garantien dekker kun defekter i materialer eller utførelse av produktet og dets komponenter når det brukes under normale, vanlige forhold. Hvis det oppstår en defekt som dekkes av denne begrensede garantien, vil Sunseeker eller dets autoriserte representanter, etter eget skjønn, reparere eller erstatte det defekte produktet eller komponentene i samsvar med denne begrensede garantien. Den gjeldende garantiperioden begynner på datoen for det opprinnelige kjøpet fra Sunseeker eller en autorisert Sunseeker-forhandler, -distributør eller -forhandler.

Garantibetingelser

Registrering: Registrer produktet online på **www.sunseekerelite.com** innen 30 dager etter kjøpet for å motta en 36-måneders garanti. Uten registrering vil en 24-måneders garanti gjelde.

Batterigaranti: Batteripakker dekkes kun for en 12-måneders periode, uavhengig av nettregistrering.

Riktig bruk: Produktet må ikke ha blitt misbrukt, misbrukt, forsømt, endret, modifisert eller reparert av andre enn et autorisert servicesenter.

Godkjente deler: Kun Sunseeker Elite-godkjent tilbehør og deler kan brukes med dette produktet.

Ikke-kommersiell bruk: Produktet må ikke brukes til handels-, profesjonelle eller utleieformål.

Skadeforebygging: Produktet må ikke ha blitt påført skade på grunn av fremmedlegemer, stoffer eller ulykker.

Lagringsbetingelser: Batteriet og produktet må oppbevares innendørs hvis utetemperaturen er under 0 °C.

Unntak fra garantien

Normal slitasje: Komponenter som opplever naturlig slitasje fra standardbruk, for eksempel blader, dekkes ikke av denne garantien.

Uautorisert vedlikehold: Skader, funksjonsfeil eller feil som følge av uautorisert eller feilaktig vedlikehold, håndtering eller overbelastning er ekskludert.

Høytrykksvaskerskade: Skader forårsaket av eksponering for høytrykksspyling dekkes ikke.

For å gjøre et garantikrav må du fremlegge kjøpsbevis i form av en gyldig kvittering som viser dato og sted for kjøp.

Denne garantien kommer i tillegg til dine lovfestede rettigheter og dekker ikke tilbehør som følger med produktet. Alle reparasjoner og erstatningsprodukter dekkes av den begrensede garantien for resten av den opprinnelige garantiperioden fra kjøpsdatoen.

8.3 Ansvarsfraskrivelser

Vi gir kunder ettersalgstjenester, unntatt følgende omstendigheter:

1. Krasjskade forårsaket av ikke-produksjonsfaktorer, inkludert, men ikke begrenset til, brukerfeil.

2. Skade forårsaket av uautorisert modifikasjon, demontering eller åpning av skallet som ikke er i samsvar med offisielle instruksjoner eller manualer.

3. Skade forårsaket av feil installasjon, feil bruk eller bruk som ikke er i samsvar med offisielle instruksjoner eller manualer.

4. Skade forårsaket av en ikke-autorisert tjenesteleverandør.

5. Skade forårsaket av uautorisert modifikasjon av kretser og/eller mismatch eller misbruk av batteriet og laderen.

6. Skade forårsaket av brukere som ikke følger instruksjoner og manuelle anbefalinger.

7. Skader forårsaket av bruk under dårlige plenforhold (dvs. store områder med sølepytter når begrensede områder ikke er riktig satt, steder med overflod av steiner som dekker plenoverflaten, osv.)

8. Skade forårsaket av bruk av produktet i miljøer med elektromagnetisk interferens, inkludert gruveområder eller nærhet til radiooverføringstårn, høyspentledninger, transformatorstasjoner, etc.

9. Skade forårsaket av bruk av produktet i miljøer som lider av forstyrrelser fra andre trådløse enheter, for eksempel sendere, video-nedkoblinger, Wi-Fi-signaler, etc.

10. Skade forårsaket av pålitelighets- eller kompatibilitetsproblemer ved bruk av uautoriserte tredjepartsdeler.

11. Skade forårsaket av bruk av enheten med et lavt ladet eller defekt batteri.

12. Skader forårsaket av uforutsigbare faktorer som bilkollisjoner, ville dyreangrep, flom osv.

Dette innholdet kan endres uten forvarsel.

ADVARSEL for knappcelle- eller myntbatteri:

a) Fjern og resirkuler umiddelbart eller kast brukte batterier i henhold til lokale forskrifter og hold dem unna barn.

b) IKKE kast batterier i husholdningsavfall eller brenn.

c) Selv brukte batterier kan forårsake alvorlig skade eller død.

d) Ring et lokalt giftkontrollsenter for behandlingsinformasjon.

e) Batteritype: CR2032.

f) Nominell spenning: 3,0 Vdc.

g) Ikke-oppladbare batterier skal ikke lades.

h) Ikke tving utladning, lad opp, demonter, varm opp over (produsentens spesifiserte temperaturklassifisering) eller brenn. Å gjøre det kan føre til skade på grunn av ventilering, lekkasje eller eksplosjon som resulterer i kjemiske brannskader.

i) Produktet inneholder ikke-utskiftbar knappcelle.

8.4 Kontakt oss

Sunseeker Intelligent Technology SE

Adresse: Theodorstraße 41M1, D-22761 Hamburg

Nettsted: www.sunseekerelite.com

NO

EF-samsvarserklæring

Produsent:
Zhejiang Sunseeker Industrial Co., Ltd.
988 Jinde Rd. Jiangdong industripark, Jinhua, Zhejiang 321000 Kina KINA
Erklærer og påtar seg ansvar for at produktet:
Merkenavn: SUNSEEKER, sunseeker elite
Produktnavn: Robotisk gressklipper
Modell: RMX800N20V, RMX1200N20V, RMX601M20V, RMX1001M20V, RMX801M20V, RMX802M20V, RMX803N20V, RMX1203N20V
Samholder(e) følgende direktiver:

1. Direktiv om radioutstyr (2014/53/EU)
2. Maskindirektiv (2006/42/EC)
3. RoHS-direktiv (2011/65/EU) og endringsdirektiv ((EU)2015/863)
4. Batteriforordning (EU) 2023/1542
5. Vedlegg 2 av 2023 Nr. 1007 FORBRUKERBESKYTTELSE

Denne erklæringen er utstedt under eget ansvar av produsenten.
Formålet med erklæringen er i samsvar med relevant unionsharmoniseringslovgivning.
Referanser til relevant unionsharmoniseringlovgivning:
EN 50636-2-107: 2015+A1:2018+A2: 2020+A3: 2021
EN 60335-1:2012+A11:2014+A13:2017+ A1:2019 + A2:2019+ A14:2019+A15:2021

EN IEC 55014-1:2021	EN IEC 55014-2:2021	EN IEC 61000-3-2:2019+A1:2021+A2:2024
EN 61000-3-3:2013+A1:2019+A2:2021	EN 301 489-1 V2.2.3	EN 301 489-3 V2.3.2
EN 301 489-17 V3.3.1	EN 300 440 V2.2.1	EN 301 893 V2.1.1
EN 301 489-19 V2.2.1	EN 301 489-52 V1.2.1	EN 301 511 V12.5.1
EN 301 908-1 V15.2.1	EN 301 908-13 V13.2.1	EN 303 413 V1.2.1
EN 300 328 V2.2.2	EN 62311: 2008	EN IEC 62311: 2020
EN 50665: 2017	EN 62321-1:2013	EN 18031-1: 2024
EN18031-2: 2024	EN IEC 62321-2:2021	EN 62321-3-1:2014
EN 62321-8:2017	IEC 62133-2:2017+A1:2021	EN62321-8:2017
EN 62321-4:2014 /A1:2017	EN 62321-5:2014	EN 62321-7-1:2015
EN 62321-7-2:2017	EN 62321-6:2015	

RF-eksponeringsinformasjon:

Denne enheten er testet og oppfyller gjeldende grenser for radiofrekvenseksponering (RF).

Dette utstyret må installeres og betjenes i samsvar med instruksjonene som følger med, og antennen(e) som brukes for denne senderen må installeres for å gi en separasjonsavstand på minst 30 cm fra alle personer og må ikke samlokaliseres eller brukes sammen med noen annen antenne eller sender.

Signert for og på vegne av:
Zhejiang Sunseeker Industrial Co., Ltd.
Sted: Jinhua, Zhejiang P.R. KINA
Dato: 04-12-2025
Navn: Harry Ran
Signatur: Harry
Tittel: Sjefingeniør

Autorisert representant:
Sunseeker Intelligent Technology SE
Theodorstrasse 41M1
22761 Hamburg
Hans-Peter Kübler
administrerende direktør

Sisällysluettelo

1. Turvallisuus ja määräykset 260
1.1 Yleistä 260
1.2 Yleiset turvallisuusohjeet 260
1.3 Turvallisuusohjeet asennusta varten 261
1.4 Turvallisuusohjeet päivittäistä käyttöä varten 262
1.5 Turvallisuusohjeet huoltoa varten 262
1.6 Akun turvallisuus 262

2. Symbolit ja tarrat 262

3. Sisältö ja tekniset tiedot 263
3.1 Laatikon sisältö 263
3.2 Osat ja toiminnot 264
3.3 Tekniset tiedot 265

4. Asennus ja kartoitus 266
4.1 Valmistelu 267
4.2 Käynnistä leikkuri 267
4.3 Sovelluksen yhdistäminen 268
4.4 Latausaseman asennus 268
4.5 Kartoitus 269
4.6 netRTK-asetukset 272

5. Päivittäinen toiminta 273
5.1 Ruohonleikkurin näyttö ja ohjaus 273
5.2 PIN-koodin vaihtaminen 274
5.3 Aikataulun asettaminen 274
5.4 Sovelluksen esittely 276
5.5 S Connect -moduuli 277
5.6 Esineiden internet (IoT) 279
5.7 Esteiden väistö 279

6. Kunnossapito 279
6.1 Puhdistus 280
6.2 Vaihda terät 280
6.3 Kuljetus 281
6.4 Akku 281
6.5 Virtalähde 282
6.6 Varastointi 283
6.7 Kierrätys ja hävittäminen käyttöiän päättyessä 283

7. FAQ ja vianmääritys 284
7.1 Virheilmoitus 284
7.2 Ongelmanmääritys 286

8. Tärkeää tietoa 287
8.1 Tietosuoja 287
8.2 Rajoitettu takuu 287
8.3 Vastuuvapauslausekkeet 288
8.4 Ota yhteyttä meihin 288

1. Turvallisuus ja määräykset

1.1 Yleistä

TÄRKEÄÄ
LUE HUOLELLISESTI ENNEN KÄYTTÖÄ
SÄILYTÄ TULEVIA TARPEITA VARTEN

Käyttötarkoitus

Tämä puutarhatuote on tarkoitettu vain nurmikon leikkaamiseen. Se leikkaa nurmikon automaattisesti mihin aikaan päivästä tahansa. Kaikki käyttötarkoituksen ulkopuolinen käyttö voi aiheuttaa vaaroja, jotka voivat aiheuttaa henkilövahinkoja tai omaisuusvahinkoja. On välttämätöntä noudattaa tarkasti määriteltyjä ohjeita turvallisuuden varmistamiseksi ja onnettomuuksien välttämiseksi.

Ei käyttötarkoituksen mukaista

Tätä puutarhatuotetta ei ole tarkoitettu alle 14-vuotiaille lapsille tai henkilöille, joiden fyysiset, aistinvaraiset tai henkiset kyvyt ovat heikentyneet tai joilla ei ole riittävästi kokemusta tai tietoa, ellei heidän turvallisuudestaan vastaava henkilö ole valvonut tai opastanut heitä tuotteen käytössä.

Väärinkäyttöön kuuluu muun muassa ihmisten, lasten tai eläinten kuljettaminen laitteen päällä; laitteen käyttämineen ajoneuvona; laitteen käyttäminen kuormien vetämiseen tai työntämiseen; sekä laitteen käyttäminen muun kuin ruohon leikkaamiseen.

Jäljellä olevat riskit - Käytä suojakäsineitä ja suojalaseja huoltotöitä tai terien vaihtoa suorittaessasi vammojen välttämiseksi.

Älä käytä jatkojohtoa virtalähteen ja latausaseman välillä.

- Kun laitetta käytetään julkisilla alueilla, työalueen ympärille on asetettava varoituskyltit. Kylteissä on oltava selkeästi näkyvissä seuraava teksti:

VAROITUS

– Älä koske vaarallisiin liikkuviin osiin ennen kuin ne ovat täysin pysähtyneet.

– Pidä virtajohto, virtalähde, jatkojohto ja kaikki muut sähkökaapelit, jotka eivät kuulu tuotteeseen, leikkuualueen ulkopuolella, jotta ne pysyvät etäällä vaarallisista liikkuvista osista ja estetään sellaisten johtojen vaurioituminen, jotka voivat joutua kosketuksiin jännitteisten osien kanssa. Käyttäjä tai sivulliset voivat loukkaantua tai kuolla, jos käyttöoppaan ohjeita ei noudateta.

– Automaattinen ruohonleikkuri! Pysy etäällä koneesta! Lapsia täytyy valvoa!

- Varoitus: älä koskaan anna lasten, henkilöiden, joilla on fyysisiä, sensorisia tai henkisiä rajoitteita, tai kokemattomien ja näihin ohjeisiin perehtymättömien henkilöiden käyttää laitetta. Paikalliset määräykset voivat rajoittaa käyttäjän vähimmäisikää.

- Varoitus: älä anna lasten olla laitteen läheisyydessä tai leikkiä laitteen kanssa sen ollessa toiminnassa.

– Säilytä kaikki varoitukset ja ohjeet myöhempää tarvetta varten.

- Lue kaikki tämän tuotteen mukana toimitetut turvallisuusvaroitukset, ohjeet, kuvat ja tekniset tiedot. Alla lueteltujen ohjeiden noudattamatta jättäminen voi aiheuttaa sähköiskun, tulipalon ja/tai vakavan vamman.

- Kun laitetta käytetään julkisilla alueilla, työalueen ympärille on asetettava varoituskyltit. Kylteissä on oltava selkeästi näkyvissä seuraava teksti:

VAROITUS

- Automaattinen ruohonleikkuri Pysy erossa laitteesta Lapsia täytyy valvoa!

- Laite on kytkettävä pois päältä, kun sitä ei käytetä.

1.2 Yleiset turvallisuusohjeet

Työskentelyalueen turvallisuus

A. Älä käytä koneita räjähdysvaarallisissa paikoissa, kuten syttyvien nesteiden, kaasujen tai pölyn lähellä. Koneet tuottavat kipinöitä, jotka voivat sytyttää pölyn tai höyryt.

B. Lue ohjeet huolellisesti. Tutustu ohjauslaitteisiin ja koneen oikeaan käyttöön.

C. Älä koskaan anna näitä ohjeita tuntemattomien henkilöiden tai lasten käyttää konetta. Paikalliset määräykset voivat rajoittaa käyttäjän ikää.

D. Käyttäjä on vastuussa muille ihmisille tai heidän omaisuudelleen aiheutuvista onnettomuuksista tai vaaroista.

Sähköturvallisuus

A. Verkkopistokkeiden on vastattava pistorasiaa. Älä koskaan muuta pistoketta millään tavalla. Älä käytä laturin pistokkeita maadoitettujen laitteiden kanssa. Muutamattomat pistokkeet ja yhteensopivat pistorasiat pienentävät sähköiskuvaaraa.

B. Vältä vartalon kosketusta maadoitettuihin pintoihin, kuten putkiin, lämpöpattereihin, liesiin ja jääkaappeihin. Sähköiskun vaara on suurempi, jos vartalosi on maadoitettu.

C. Älä käytä väärin virtajohtoja. Älä koskaan käytä virtajohtoa laitteen kantamiseen, vetämiseen tai pistokkeen irrottamiseen pistorasiasta. Pidä virtajohdot loitolla lämmöstä, öljystä, terävistä reunoista tai liikkuvista osista. Vaurioituneet tai sotkeutuneet virtajohdot lisäävät sähköiskun vaaraa.

D. Jos verkkovirtaa käyttävän laitteen käyttäminen kosteassa paikassa on välttämätöntä, käytä vikavirtasuojalla (RCD) suojattua pistorasiaa. RCD:n käyttö vähentää sähköiskuvaaraa.

E. Varmista, että automaattinen rajamerkintäjärjestelmä on asennettu oikein ohjeiden mukaisesti.

F. Tarkasta määräajoin alue, jossa konetta aiotaan käyttää, ja poista kaikki kivet, tikut, johdot, luut ja muut esteet.

G. Tarkista terät, teräpultit ja leikkurikokoonpano säännöllisesti kulumisen tai vaurioiden varalta. Vaihda kuluneet tai vaurioituneet terät ja pultit sarjoina tasapainon säilyttämiseksi.

H. Monikaraisten koneiden kanssa on oltava varovainen, koska yhden terän pyöriminen voi aiheuttaa muiden terien pyörimisen.

Henkilöturvallisuus

A. Älä anna laitteen tai näiden ohjeiden kanssa kokemattomien henkilöiden käyttää laitetta. Koneet ovat vaarallisia kokemattomien käyttäjien käsissä.

B. Ole valppaana, seuraa toimintaasi ja käytä tervettä järkeä laitetta käyttäessäsi. Älä käytä konetta väsyneenä tai huumeiden, alkoholin tai lääkkeiden vaikutuksen alaisena. Hetkenkin huolimattomuus konetta käytettäessä voi johtaa vakavaan henkilövahinkoon.

C. Poista kaikki säätöavaimet tai kiintoavaimet ennen laitteen käynnistämistä. Jakoavain tai säätöavain, joka on jätetty kiinni koneen pyörivään osaan, voi aiheuttaa henkilövahinkoja.

D. Kun ohjaat laitetta manuaalisesti, pidä aina hyvä tasapaino ja tukeva asento. Tämä mahdollistaa koneen paremman hallinnan odottamattomissa tilanteissa.

E. Älä anna kokemuksen toistuvasta käytöstä tehdä sinusta huolimattomaa tai välinpitämätöntä laitteen turvallisuusperiaatteita kohtaan. Huolimaton toiminta voi aiheuttaa vakavan vamman sekunnin murto-osassa.

Koneen käyttö ja hoito

A. Irrota pistoke virtalähteestä ja/tai irrota akku (jos se on irrotettavissa) koneesta tai muista laitteista ennen säätöjen tekemistä, lisävarusteiden vaihtamista tai varastointia. Tällaiset ennaltaehkäisevät turvatoimenpiteet vähentävät tahattoman käynnistymisen vaaraa.

B. Huolla koneet ja lisävarusteet. Tarkista liikkuvien osien kohdistusvirhe tai jumiutuminen, osien rikkoutuminen ja kaikki muut olosuhteet, jotka voivat vaikuttaa koneen toimintaan. Jos kone on vaurioitunut, korjauta se ennen käyttöä. Monet onnettomuudet johtuvat huonosti huolletuista koneista ja lisävarusteista.

C. Käytä konetta ja lisävarusteita näiden ohjeiden mukaisesti ottaen huomioon työolosuhteet ja suoritettava työ. Koneen käyttö eri toimintoihin kuin on tarkoitettu voi aiheuttaa vaaratilanteen.

D. Älä koskaan käytä konetta viallisilla suojuksilla tai ilman turvalaitteita.

E. Älä laita käsiä tai jalkoja pyörivien osien lähelle tai niiden alle. Pysy aina etäällä poistoaukosta.

F. Älä koskaan nosta tai kanna konetta moottorin käydessä.

G. Aktivoi laitteen lukitus / Aseta kone “LUKITTU”-tilaan
- ennen tukoksen poistamista;
- ennen tarkastusta, puhdistusta tai huoltotöitä.

H. Älä jätä konetta toimimaan ilman valvontaa, jos tiedät, että lähistöllä on lemmikkejä, lapsia tai ihmisiä.

Huolto

A. Anna pätevän korjaajan huoltaa koneesi käyttäen vain identtisiä varaosia. Näin varmistetaan, että koneen turvallisuus säilyy.

B. Pidä kaikki mutterit, pultit ja ruuvit kireällä varmistaaksesi, että kone on turvallisessa toimintakunnossa.

C. Vaihda kuluneet tai vaurioituneet osat turvallisuuden vuoksi.

D. Varmista, että oikeat terät vaihdetaan.

E. Varmista, että akut ladataan käyttäen oikeaa valmistajan suosittelemaa laturia. Vääränlaisen käyttö voi aiheuttaa sähköiskun, ylikuumenemisen tai syövyttävän nesteen vuotamisen akusta.

F. Jos elektrolyyttiä vuotaa, huuhtele vedellä / neutraloivalla aineella, hakeudu lääkärin hoitoon, jos sitä pääsee silmiin jne.

G. Koneen huolto on tehtävä valmistajan ohjeiden mukaan.

AKKU-työkalun käyttö ja hoito

A. Lataa vain valmistajan määrittelemällä laturilla. Laturi, joka soveltuu yhdentyyppiselle AKULLE, voi aiheuttaa tulipalovaaran, kun sitä käytetään toiselle AKULLE.

B. Käytä vain sähkötyökaluja, joissa on määritetty AKKU. Muiden AKKUJEN käyttö voi aiheuttaa loukkaantumis- ja tulipalovaaran.

C. Kun AKKU ei ole käytössä, pidä se etäällä muista metalliesineistä, kuten paperiliittimistä, kolikoista, avaimista, nauloista, ruuveista tai muista pienistä metalliesineistä, jotka voivat muodostaa yhteyden liittimestä toiseen. AKUN liittimien oikosulkeminen yhteen voi aiheuttaa palovammoja tai tulipalon.

D. Akusta voi purkautua nestettä väärinkäyttöolosuhteissa; vältä kosketusta. Jos kosketus tapahtuu vahingossa, huuhtele vedellä. Jos nestettä pääsee silmiin, hakeudu lisäksi lääkärin hoitoon. AKUSTA purkautuva neste voi aiheuttaa ärsytystä tai palovammoja.

E. Älä käytä vaurioitunutta tai muokattua akkupakettia tai työkalua. Vaurioituneet tai muutetut akut voivat käyttäytyä arvaamattomalla tavalla, mikä voi aiheuttaa tulipalon, RÄJÄHDYKSEN tai loukkaantumisvaaran.

F. Älä altista akkupakettia tai työkalua tulelle tai liialliselle lämmölle. Altistaminen tulelle tai yli 130 °C:n lämpötilalle voi aiheuttaa räjähdyksen.

G. Noudata kaikkia latausohjeita, äläkä lataa AKKUA tai työkalua ohjeissa määritellyn lämpötila-alueen ulkopuolella. Lataaminen virheellisesti tai määritellyn alueen ulkopuolella olevissa lämpötiloissa voi vahingoittaa AKKUA ja lisätä tulipalovaaraa.

1.3 Turvallisuusohjeet asennusta varten

A. Älä asenna latausasemaa, mukaan lukien lisävarusteet, paikkaan, joka on 24 tuuman sisällä mistä tahansa palavasta materiaalista. Toimintahäiriön sattuessa latausasema ja virtalähde voivat kuumentua ja aiheuttaa tulipalovaaran.

B. Älä aseta virtalähdettä korkeudelle, jossa vaarana on sen joutuminen veteen. Älä aseta virtalähdettä maahan.

C. Älä peitä virtalähdettä millään tavalla. Kondensoitunut vesi voi vahingoittaa virtalähdettä ja lisätä sähköiskun vaaraa.

D. Koskee USA:ta/Kanadaa. Jos virtalähde on asennettu ulos: Sähköiskun vaara. Asenna vain katettuun luokan A GFCI-pistorasiaan (RCD), jossa on säänkestävä kotelo ja pääsy liitäntäpistokkeen kannen asettamiseen tai poistamiseen.

E. Älä asenna latausasemaa paikkaan, jossa on seisovan veden vaara.

1.4 Turvallisuusohjeet päivittäistä käyttöä varten

A. Pidä kätesi ja jalkasi poissa pyörivistä teristä. Älä laita käsiäsi tai jalkojasi tuotteen lähelle tai sen alle, kun se on kytketty päälle.

B. Pysäytä tuote tai kytke tuote pois päältä, jos työskentelyalueella on ihmisiä, erityisesti lapsia, tai eläimiä.

C. Varmista, että nurmikolla ei ole esineitä, kuten kiviä, oksia, työkaluja tai leluja. Terät voivat vaurioitua, jos ne osuvat tällaisiin esineisiin.

D. Älä nosta tai siirrä tuotetta, kun se on päällä.

E. Älä anna tuotteen törmätä ihmisiin tai eläimiin. Jos ihminen tai eläin tulee tuotteen tielle, pysäytä tuote välittömästi.

F. Älä aseta mitään esineitä laitteen tai latausaseman päälle.

G. Älä käytä tuotetta, jos sen STOP-painike ei toimi.

H. Aseta laite aina pois päältä, kun sitä ei käytetä.

I. Älä käytä tuotetta samanaikaisesti upposadettimen kanssa. Käytä aikataulutoimintoa samanaikaisesti.

J. Älä käytä tuotetta, jos työskentelyalueella on seisovaa vettä, kuten vesilätäköitä rankkasateen jälkeen.

1.5 Turvallisuusohjeet huoltoa varten

A. Aseta tuote OFF-asentoon, kun teet tuotteen huoltotoimenpiteitä.

B. Älä käytä korkeapainepesuria tuotteen puhdistamiseen. Älä käytä liuottimia tuotteen puhdistamiseen.

C. Irrota pistoke latausasemasta ennen latausaseman puhdistamista tai huoltoa.

1.6 Akun turvallisuus

Litiumioniakut voivat räjähtää tai aiheuttaa tulipalon, jos ne puretaan, oikosuljetaan tai altistetaan vedelle, tulelle tai korkeille lämpötiloille. Käsittele varovasti äläkä pura tai avaa akkua tai tee minkäänlaisia sähköisiä tai mekaanisia toimenpiteitä. Vältä säilytystä suorassa auringonpaisteessa.

2. Symbolit ja tarrat

Tutustu tuotteessa oleviin symboleihin ja etiketteihin huolellisesti ja ymmärrä niiden merkitys:

	VAROITUS: *Lue käyttöohjeet ennen tuotteen käyttöä.*
STOP	***VAROITUS:*** *Kytke tuote pois päältä ennen kuin teet koneelle toimenpiteitä tai nostat sitä. Älä koskaan koske pyörivään terään.*
	VAROITUS: *Pidä turvallinen etäisyys koneeseen käytön aikana. Pidä muut ihmiset poissa vaara-alueelta.*
	VAROITUS: *Älä aja koneella.*
	Lue käyttöohjeet.
CE	*CE-vaatimustenmukaisuusmerkki.*
LWA 60 dB	*Äänitehotaso, määritetty eurooppalaisen ulkomeludirektiivin mukaan.* *60 dB leikkuulevyä kohden*
	Älä hävitä tätä tuotetta tavallisen kotitalousjätteen mukana. Varmista, että tuote kierrätetään paikallisten lakien mukaisesti.
III	*Luokka III*
	DC
	Älä heitä akkua tuleen äläkä altista akkua lämmönlähteelle.
	Älä upota akkua veteen.
Li-ion	*Kierrätysmerkki.*
	Tätä akkua ei saa hävittää tavallisen kotitalousjätteen mukana. Varmista, että akku kierrätetään paikallisten lakien mukaisesti.
T3.15 A	*Vaihda sulake nimellisarvon mukaisesti.*

T2A	*Vaihda sulake nimellisarvon mukaisesti.*
	Luokan II rakenne.
IPX4	*Koteloiden suojausluokka (IP-koodi)*
IPX5	
IP67	
	Irrotettava virtalähdeosa
	SMPS, jossa on oikosulkusuojattu eristysturvamuuntaja
	SMPS (kytkentätoiminen virtalähde)
cosφ:0.56	*Tehokerroin*
VI	*Tason 6 energiatehokkuus*
	Tämä merkki osoittaa, että virtalähdettä ei saa käyttää, jos pistokkeen nastat ovat vaurioituneet.
	HUOMIO – Älä koske pyörivään terään
Max. 4800 min-1	*Enintään 4800 min^{-1}*
106mm	*φ 106 mm trimmileikkuulevyä kohden*

Symbolit robotin näytössä

	Virta päälle/pois
START	*Käynnistä-painike*
HOME	*Koti-painike*
OK	*OK-painike*
	PIN-koodin asetus

	Ajan asetus-
	Bluetooth
	Wi-Fi

3. Sisältö ja tekniset tiedot

3.1 Laatikon sisältö

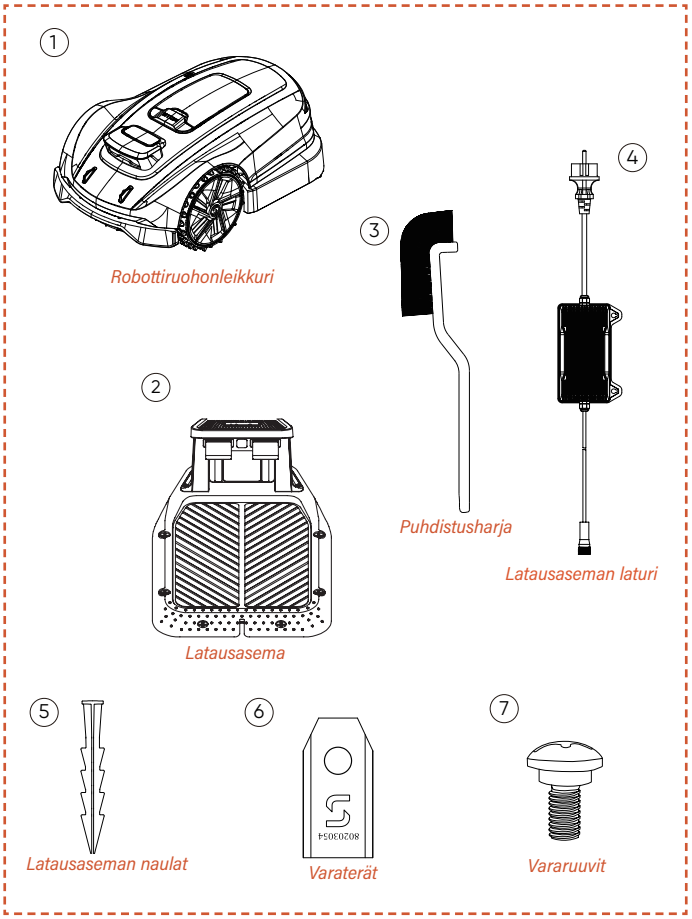

Robottiruohonleikkuri*1
Latausasema*1
Puhdistusharja*1
Laturi latausasemalle*1
Kiinnitysnaulat latausasemalle*8
Varaterät*6
Vararuuvit*6

3.2 Osat ja toiminnot

Näkymä ylhäältä

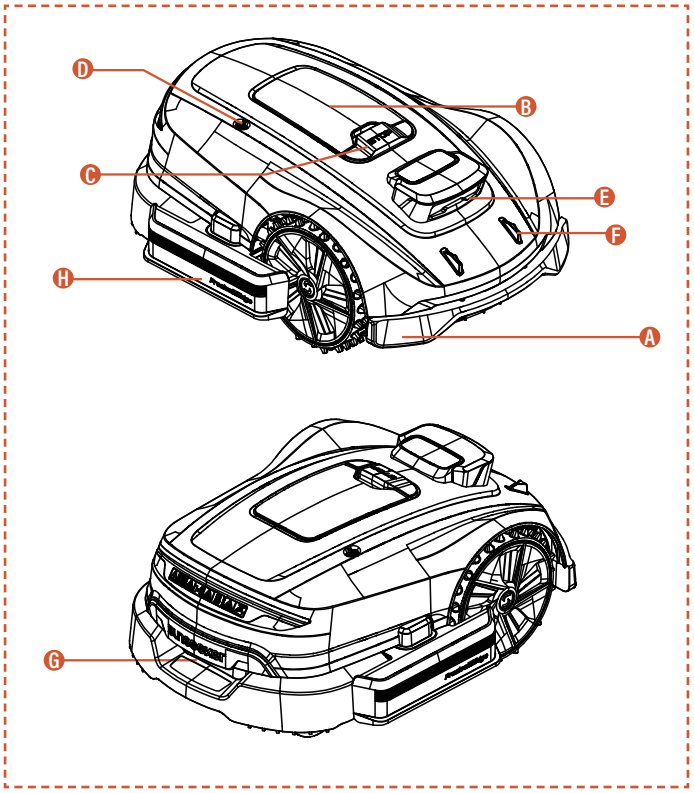

Näkymä alhaalta

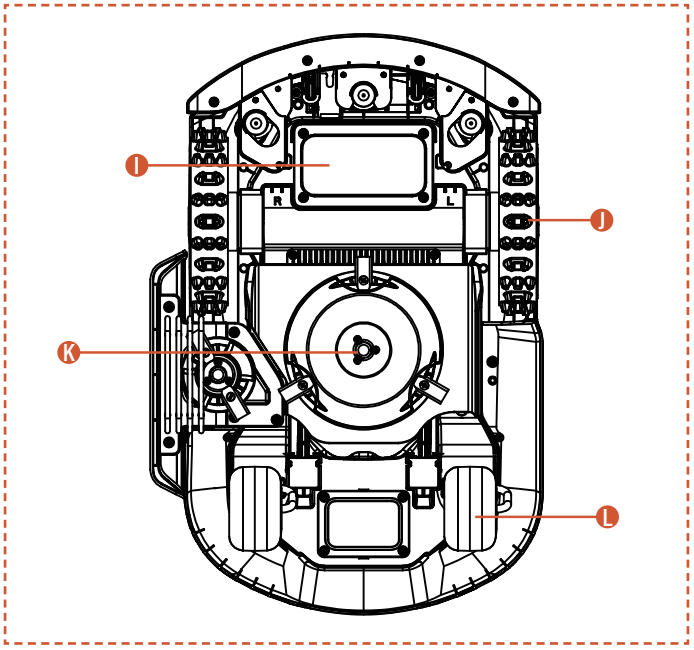

Huomautus

Älä upota konetta veteen, koska se voi vaurioittaa osia ja mitätöidä takuun määrätyn ajan kuluessa.

A. Törmäyspuskuri
Kun visuaalinen paikannus ei ole käytettävissä, törmäyspuskuri varmistaa laitteen normaalin toiminnan.

B. Ohjauspaneeli
Paneeli, jolla kytketään laitteen virta päälle ja pois, ohjataan toimintaa tai paluuta latausasemalle jne. Paneeli sijaitsee suojaavan kannen alla.
Sulje suojakansi käytön jälkeen.

C. PYSÄYTÄ-painike
Hätäseispainike laitteen pysäyttämiseksi hätätilanteessa.

D.Sadeanturi
Sadeanturi havaitsee sateen, ja laitteen asetusten mukaan se palaa automaattisesti latausasemaan välttääkseen sateen.

E. Kaksilinssinen kamera
Tekoälyavusteinen kaksilinssinen kamera auttaa leikkuria havaitsemaan ja välttämään esteitä.

F. Latauselektrodit
Laitteen latauselektrodit yhdistyvät latausaseman elektrodeihin akun lataamista varten.

G. Kantokahva otetta Ergonominen, mukava ote.

H. Reunatrimmauksen leikkuulevy Mahdollistaa nurmikon reunojen tehokkaamman leikkaamisen.

I. Akkutila
Osasto akun säilyttämistä varten.

J. Pyörivä leikkuulevy
Laite, joka leikkaa nurmea laitteen ollessa toiminnassa.

K. Vetopyörät
Vetopyörät tarjoavat liikevoiman ja hyvän maastoajokyvyn.

L. Kääntöpyörä
Kääntyy auttaen laitteen liikkumista ja ohjausta.

3.3 Tekniset tiedot

TEKNISET TIEDOT	X3 Gen 2 - 800 RMX803N20V	
Rajalanka	Langaton / rajaton	
Maks. leikkuualue	800 m^2	
Leikkuukorkeus min./maks.	20-60 mm	
Korkeudensäätö	Manuaalinen	
Leikkuuleveys	200 mm	
Akun kapasiteetti	5 Ah	
Käyttöliittymä	Sovellus ja näppäimistönäyttö	
Maks. kaltevuus	17° (30 %)	
Robotin mitat	621 * 420 * 247 mm	
Sertifikaatit	CE RoHS	
Nettopaino	10,55 kg	
Äänitehotaso LWA	60 dB (A)	
Äänitehon epävarmuus KWA	3 dB(A)	
Äänenpainetaso LpA	52 dB (A)	
Äänenpaineen epävarmuus KpA	3 dB(A)	
Trimmileikkuulevyn äänitehotaso LWA:	75 dB(A)	
Trimmileikkuulevyn äänitehon epävarmuus KWA:	3 dB(A)	
Trimmileikkuulevyn äänipainetaso LpA:	67 dB (A)	
Trimmileikkuulevyn äänipaineen epävarmuus KpA:	3 dB(A)	
OMINAISUUDET		
Wi-Fi / Bluetooth	K	
Langaton kartoitus	K	
Reitin suunnittelu	3 vaihtoehtoa	
AONavi2.0 (netRTK+VSLAM)	K	
Super Wi-Fi	K	
Vision AI	K	
Etupyöräveto	K	
Eco-tila	K	
Yötila*	N	
FOTA	K	
Nopea paluu latausasemalle	K	
Useita vyöhykkeitä	K	
Työskentelyaikataulu	Automaattinen tai manuaalinen asetus	
Törmäysanturi	K	
Vesipesu	K	
GPS- ja 4G-moduuli	K	
Google Assistant ja Amazon Alexa	K	
PIN-koodi	K	
Nosto- ja kallistusanturi	K	
Sadetunnistin	K	
TARVIKKEET		
Varaterä ja vararuuvit	6 kpl	
Latausaseman naulat	8 kpl	
Latausaseman laturi	2 A (CGF252)	
Puhdistusharja	1 kpl	
Wi-Fi ja Bluetooth	Taajuuskaista(t)	Maks. lähtöteho
	BT: 2402~2480 MHz	BT BDR+EDR: enintään 8,99 dBm BT BLE: enintään 7,35 dBm
	Wi-Fi 2,4G: 2412~2472 MHz	Wi-Fi 2,4G: enintään 18,98 dBm
	Wi-Fi 5,2G: 5180~5240 MHz	Wi-Fi 5,2G: enintään 15,68 dBm
	Wi-Fi 5,3G: 5260~5320MHz	Wi-Fi 5,3G: enintään 15,26 dBm
	Wi-Fi 5,6G: 5500~5700 MHz	Wi-Fi 5,6G: enintään 16,04 dBm
	Wi-Fi 5,8G: 5745~5825 MHz	Wi-Fi 5,8G: enintään 13,07 dBm
2,4G-viestintä	Taajuuskaista(t)	Maks. lähtöteho
	2402-2480 MHz	20,0 dBm

** Huomautus: Jos paikalliset määräykset kieltävät robottiruohonleikkurien käytön yöaikaan, varmista, että yötila ei ole käytössä, jotta vältetään sääntöjenvastainen toiminta.*

4. Asennus ja kartoitus

Sunseekerin edistynyt laitteisto ja ohjelmisto (älykkäät algoritmit) parantavat merkittävästi leikkurin ympäristön tunnistuskykyä, paikannustarkkuutta ja yleistä suorituskykyä. Sunseeker AONavi (Aina päällä oleva navigointi) yhdistää saumattomasti RTK-GNSS-satelliittipaikannuksen ja VSLAM-visuaaliteknologian, mikä mahdollistaa robottiruohonleikkurin paikannus- ja navigointitehtävät erilaisissa, myös monimutkaisissa ympäristöissä.

Sunseekerin teknologian kehittyessä AONavi on päivitetty täysin, ja tuloksena on syntynyt AONavi2.0. Tämä teknologia yhdistää netRTK-järjestelmän VSLAM-visuaaliteknologiaan, saavuttaen senttimetriluokan paikannustarkkuuden ilman fyysisiä RTK-asemia, mikä parantaa paikannuksen tarkkuutta ja lyhentää asennusaikaa merkittävästi. Sunseeker AONavi2.0 -teknologialla varustettu robottiruohonleikkuri voi vastaanottaa vakaita satelliittisignaaleja reaaliaikaista paikannusta varten, ja samalla sille voidaan asettaa virtuaalisia raja-alueita. Tämä takaa korkealaatuisen nurmikonhoidon ja tarjoaa käyttäjälle kätevän ja luotettavan leikkuukokemuksen.

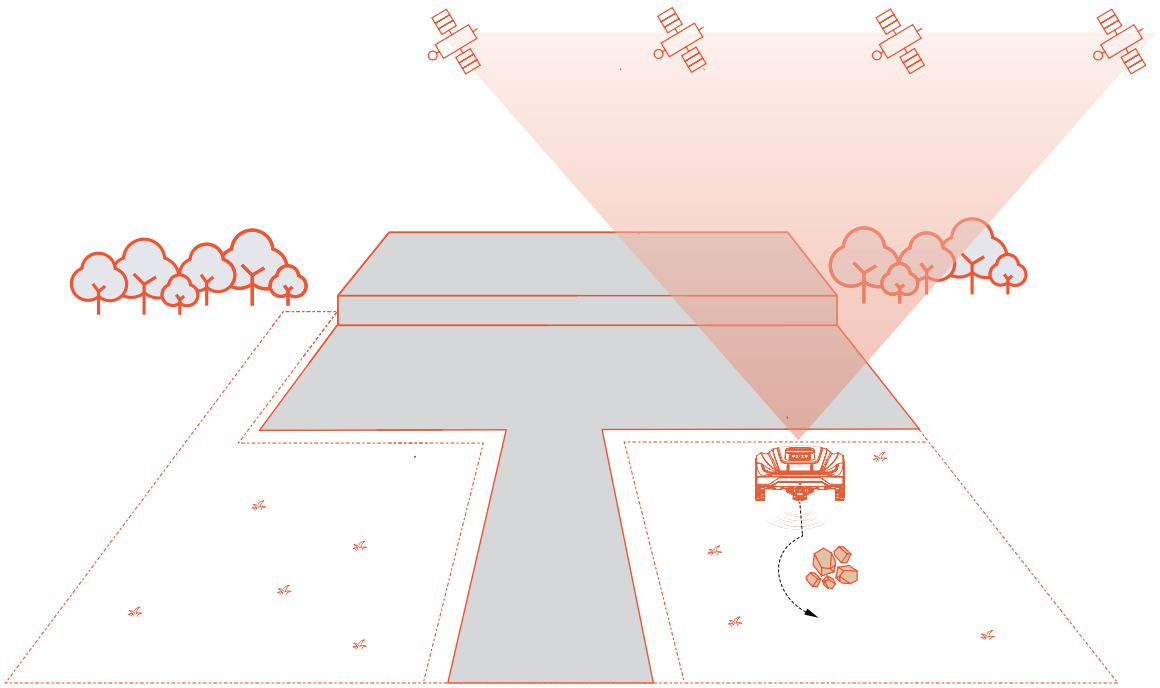

4.1 Valmistelu

Asenna Sunseeker-sovellus

Huomautus

Tarvittaessa sovellus pyytää käyttöoikeutta Bluetoothiin sekä Wi-Fi- tai 4G-verkkoon. Myönnä nämä käyttöoikeudet laitteen oikeaa käyttöönottoa ja tulevia toimintoja varten.

Lataa robottiruohonleikkurisovellus skannaamalla QR-koodi tai etsi hakusanalla "Sunseeker Robot" Google Play -kaupasta (Android) tai Applen App Storesta (iOS). Luo asennuksen jälkeen uusi tili ja kirjaudu sisään.

iOS **Android**

Ruohonleikkurin valmistelu

Varmista, että Bluetooth puhelimessasi on päällä, ja skannaa koneen sarjanumeron QR-koodi mallin tunnistamiseksi ja jatka vastaavan asennusoppaan kanssa.

Nurmikon valmistelu

A. Poista kaikki roskat, lehtikasat, lelut, johdot, kivet ja muut esteet nurmikolta.

B. Varmista turvallisuuden vuoksi, että lapset ja lemmikit eivät ole nurmikolla.

C. Leikkaa nurmikko enintään 6 cm:n korkeuteen ennen robottiruohonleikkurin käyttöä.

D. Kokonaisnurmikkoalue voi olla enintään 800 m^2.

E. Jos työalueella on kapeita kulkuväyliä, varmista, että leveys on yli 80 cm.

Suositellut nurmikkotyypit näkyvät alla olevissa kuvissa:

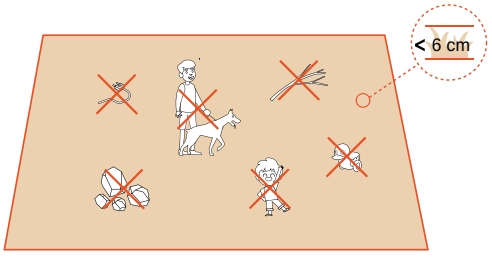

4.2 Käynnistä leikkuri

Leikkurin esilataus

A. Valitse mikä tahansa pistorasian lähellä oleva paikka, kytke latausaseman sovitin ja käynnistä latausasema.

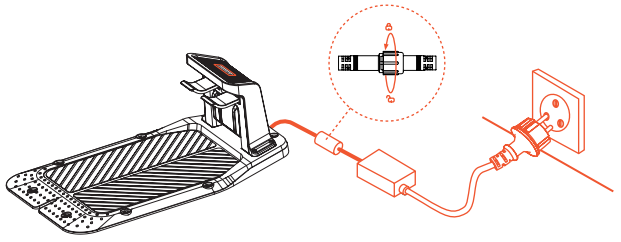

B. Työnnä ruohonleikkuri latausasemaan ja varmista, että latauselektrodit kiinnittyvät oikein. Latausasemassa vilkkuva vihreä valo osoittaa normaalin latauksen. Kun ruohonleikkuri on ladattu täyteen, merkkivalo palaa vihreänä.

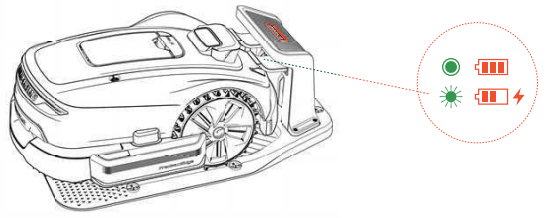

C. Jos leikkurin akun varaustaso on yli 80 %, tämän vaiheen voi ohittaa.

Huomautus

- Jos merkkivalo ei pala, vaikka virtaa syötetään, ota yhteyttä asiakaspalveluun.

Ruohonleikkurin käynnistäminen

A. Kun kone on latautunut onnistuneesti latausasemassa, se käynnistyy automaattisesti. Voit myös kytkeä sen päälle manuaalisesti pitämällä virtapainiketta painettuna.

B. Syötä oletus-PIN-koodi "0000". Paina OK jokaisen "0"-numeron jälkeen viimeisteläksesi syötön.

C. Jos haluat vaihtaa salasanan, voit tehdä sen painamalla pitkään START- ja KOTI-painikkeita samanaikaisesti. Saat lisätietoja kohdasta 5.1 Näyttö ja leikkurin hallinta.

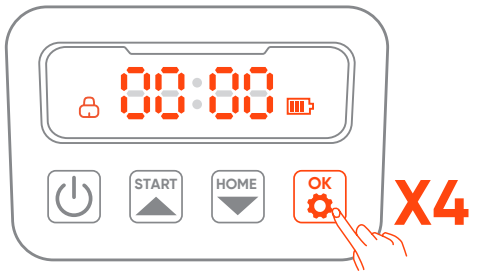

4.3 Sovelluksen yhdistäminen

Huomautus

Seuraavat sovellusta koskevat kuvat ovat vain viitteellisiä. Käytettävissä olevat vaihtoehdot voivat vaihdella ohjelmistoversion mukaan.

Valmistelu

A. Varmista, että laite on latausasemassa, latautuu oikein, virta on päällä ja PIN-koodi on syötetty.

B. Varmista, että puhelimen Bluetooth on päällä. Varmista, että laitteesi on yhdistetty 4G-verkkoon.

C. Parhaan verkkokokemuksen varmistamiseksi voit määrittää leikkurille Wi-Fi-yhteyden.

Sovelluksen yhteys

A. Skannaa laitteen SN QR-koodi lisätäksesi robottiruohonleikkurin sovellukseen. Jos skannaus ei ole käytettävissä, voit muodostaa yhteyden myös Bluetoothin kautta. Jos olet jo skannannut QR-koodin "Valmistele ruohonleikkuri" -vaiheessa, ruohonleikkuri yhdistyy automaattisesti sovellukseen Bluetoothin ollessa päällä puhelimessasi, jolloin toinen skannaus ei ole tarpeen.

B. Onnistuneen parituksen jälkeen syötä oletus-PIN-koodi "0000". PIN-koodin voi vaihtaa puhelimessa.

C. Varmista, että laitteesi on yhdistetty 4G-verkkoon.

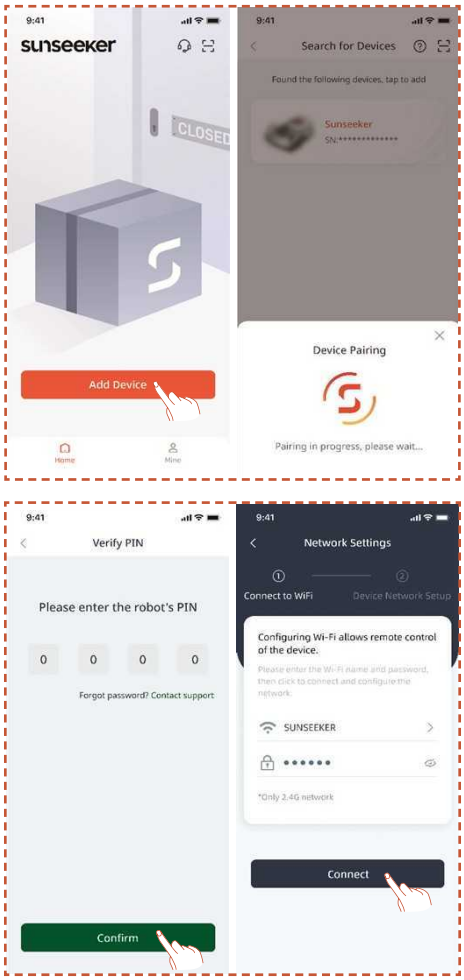

4.4 Latausaseman asennus

Huomautus

Jos et ole varma, mihin latausasema kannattaa asentaa, voit noudattaa alla olevia ohjeita löytääksesi paremman signaalin alueen.

Etsi sopiva sijainti

A. Seuraa sovelluksen ohjeita ohjataksesi leikkuria etänä, tarkista signaalin vahvuus eri alueilla ja löydä latausasemalle sopiva paikka.

B. Asenna latausasema avoimelle tasaiselle, kovettumattomalle alustalle, jotta ruohonleikkuri voi poistua latausasemasta ja palata sinne helposti.

C. Latausasema voidaan sijoittaa joko leikkurin työalueen sisä- tai ulkopuolelle. Turvallisuussyistä suosittelemme pitämään latauskaapelin leikkuualueen ulkopuolella.

D. Latausaseman edessä 1,5 metrin etäisyydellä ei saa olla esteitä.

E. Jos alueella on ruohoa, sen korkeuden tulee olla alle 6 cm.

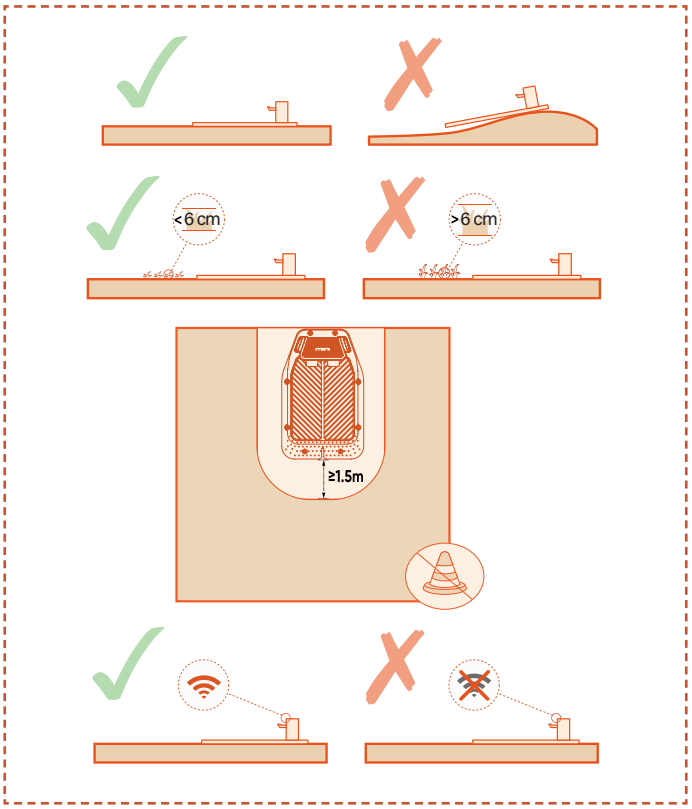

F. Varmista, että latausaseman yläpuolella on mahdollisimman avoin alue, jossa ei ole puita, rakennuksia tai muita esteitä.

G. Jos täydellistä avoimuutta ei voida saavuttaa kaikilla sivuilla, pohjoisella pallonpuoliskolla sijaitsevien ruohonleikkureiden on pyrittävä pitämään eteläinen taivas esteettömänä; eteläisellä pallonpuoliskolla sijaitsevien ruohonleikkureiden on varmistettava, että pohjoinen taivas on mahdollisimman avoin.

Latausaseman asentaminen

A. Käytä vasaraa tai vastaavaa työkalua kiinnittääksesi latausaseman tasaiselle, päällystämättömälle maalle.

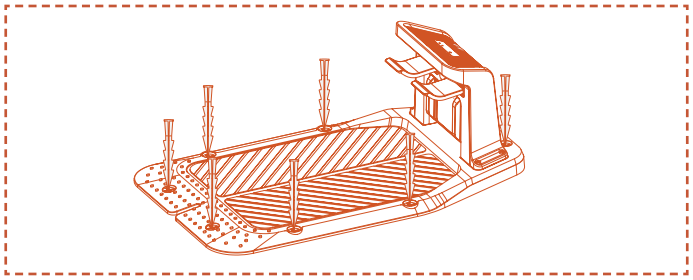

B. Liitä latausaseman latauskaapeli laturiin ja liitä se sitten virtalähteeseen. Tässä vaiheessa latausaseman vihreä valo palaa, mikä osoittaa, että asemaan on kytketty virta.

C. Turvallisuussyistä suosittelemme pitämään latauskaapelin leikkuualueen ulkopuolella. Jos latausaseman ja virtalähteen välillä on huomattava etäisyys, varmista, että virtajohto on kiinnitetty tukevasti maahan tai seinään turvallisen käytön varmistamiseksi.

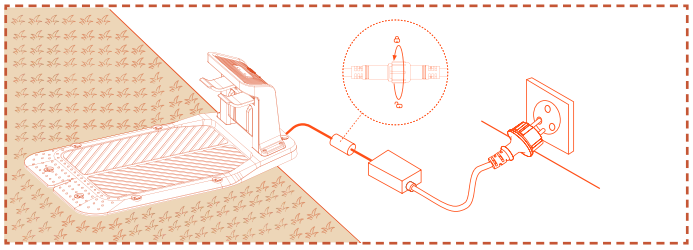

4.5 Kartoitus

Huomautus

Seuraavat sovellusta koskevat kuvat ovat vain viitteellisiä. Käytettävissä olevat vaihtoehdot voivat vaihdella ohjelmistoversion mukaan.

Valmistelu

A. Varmista, että koneeseen on kytketty virta ja että se on yhdistetty 4G- ja Bluetooth-signaaleihin.

B. Varmista, että kone on latausasemassa, latautuu oikein ja että akun varaustaso on yli 50 %.

C. Oikea työskentelyalue, latausasema ja antenni ovat välttämättömiä kartan luomiseen.

D. Jos kaikki edellä mainitut täyttyvät, napsauta **Aloita kartoitus**.

E. Jos kone on käynnistynyt uudelleen, varmista, että se on latausasemassa ennen kartoitusprosessin aloittamista.

Työskentelyalueen luominen

A. Napsauta **Työskentelyalue.** Ruohonleikkuri poistuu automaattisesti latausasemasta ja liikkuu 1,5 m eteenpäin ilman manuaalisia toimenpiteitä.

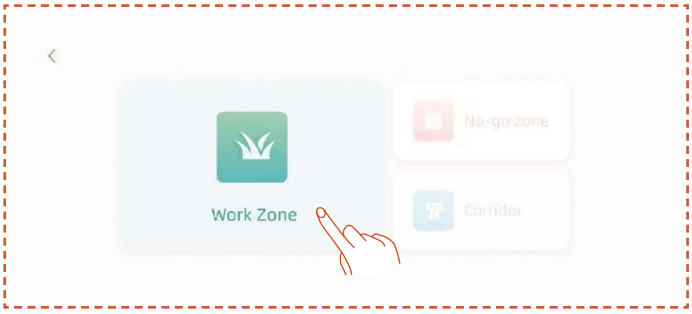

B. Suosittelemme, että ohjaat robotin ensin nurmikon reunalle ja säädät sen edustaa kartoitukseen vastapäivään, minkä jälkeen napsautat **Aloita kartoitus**.

C. Kun ruohonleikkuri on sijoitettu työskentelyalueen rajalle ja kulma on säädetty, napsauta **Aloita kartoitus.**

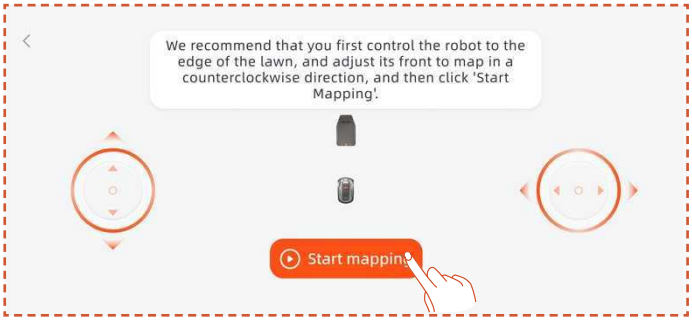

Automaattinen Kartoituss

Kun laite tunnistaa olevansa nurmialueella ja automaattikartoituksen ehdot täyttyvät, **Aloita**-kuvake alkaa vilkkua. Napauta **Aloita** käynnistääksesi automaattikartoituksen.

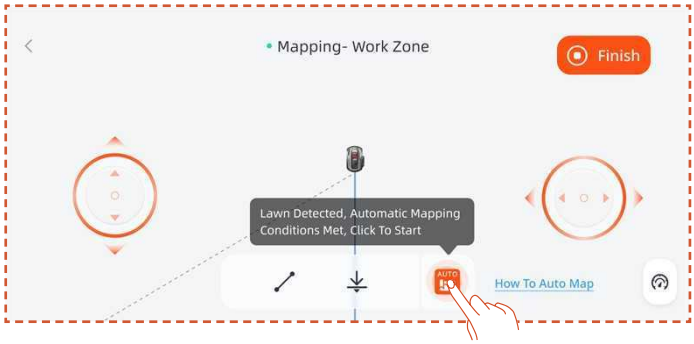

Napauta sovelluksessa **Tauko**-painiketta keskeyttääksesi kartoituksen.

Kun olet varmistanut, että robotti toimii normaalisti ilman virheitä, **jatka** automaattista kartoitusta napauttamalla sovelluksen käyttöliittymän automaattipainiketta.

Huomautus

- Suosittelemme seuraamaan leikkuria kartoituksen aikana. Jos leikkuri ei havaitse rajoja tarkasti, voit poistua automaattikartoituksesta ja vaihtaa manuaaliohjaukseen milloin tahansa.

- Kartoituksen tehokkuuden varmistamiseksi aloita kartoitus aina siten, että leikkuri ajaa ulos latausasemasta.

Manuaalinen kartoitus

Napauta **Manuaalinen** vaihtaaksesi manuaaliseen kartoitustilaan.

Ohjaa ruohonleikkuria etänä ja kävele reunaa pitkin luodaksesi työskentelyalueen.

- Jos työskentelyalueellasi on aitoja, seiniä tai muita fyysisiä rajoituksia, säilytä vähintään 5 cm:n etäisyys rajoitukseen etäkartoituksen aikana.

- Jos työskentelyalueellasi on ominaisuuksia, kuten uima-altaita, ojia tai kallioita, pidä vähintään 15 cm etäisyys niihin kartoituksen aikana.

- Jos työskentelyalueesi raja on ruohoton, kuten kivinen polku, ja rajakorkeus on samanlainen kuin nurmikko, voit käyttää **Rajat ylittävää toimintoa**. Tätä toimintoa käytettäessä leikkuri pysyy noin kaksi kolmasosaa rungostaan nurmikon päällä ajaakseen nurmikon reunaa pitkin. Kun kartoitus on valmis, leikkuri noudattaa kartoitettua leikkuurajaa.

- Jos työskentelyalueesi raja on suora, voit valita **Suora-toiminnon** ja ohjata ruohonleikkurin etänä suoran rajan päähän. Suora rajaviiva luodaan automaattisesti alku- ja loppupisteisiin, joissa suoraviivatoiminto on aktivoitu.

Huomautus

On suositeltavaa napsauttaa Valmis vasta, kun reitti on suljettu kokonaan. Jos reittiä ei ole suljettu, mutta kartoitus on suoritettava loppuun, valitse Valmis ja valitse sitten Automaattinen sulkeminen. Luotu kartta yhdistää automaattisesti aloitus- ja lopetuspisteet varmistaakseen, että työskentelyalue on suljettu.

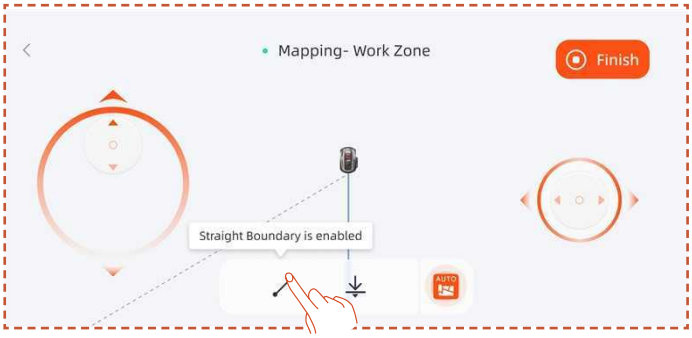

Jos sinun on kartoituksen suorittamisen jälkeen muokattava rajaa, napsauta **Lisää enemmän** ja tee muutokset valitsemalla **Muokkaa** rajaa.

A. Ohjaa robottia etänä rajamuutoksen lähtöpisteeseen ja napsauta sitten käynnistyspainiketta. Rajaa muutettaessa robottia on ohjattava liikkumaan vastapäivään.

B. Ohjaa robotti etänä rajamuutoksen päätepisteeseen varmistaen, että se risteää alkuperäisen karttarajan kanssa, ja napsauta sitten **Valmis-painiketta**.

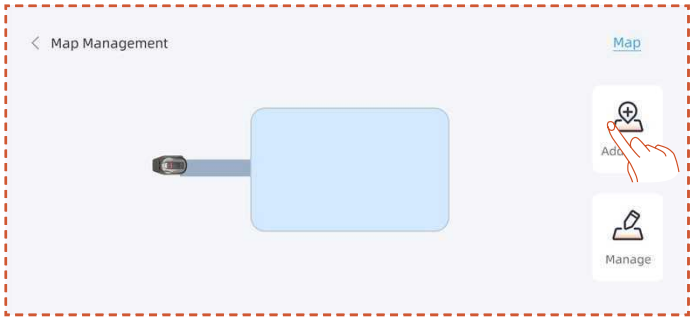

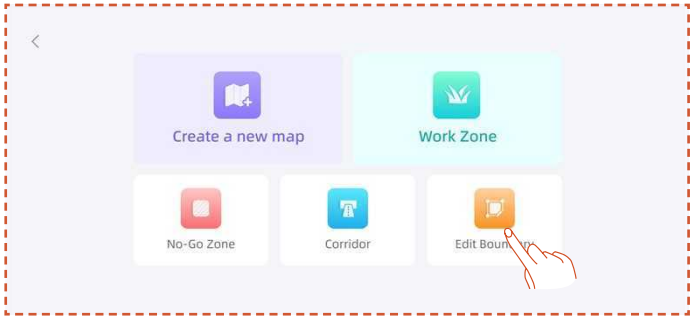

No-go-vyöhykkeen luominen

Jos työskentelyalueella on uima-allas tai muita kiellettyjä alueita, on suositeltavaa luoda no-go-vyöhyke virtuaalisen rajan muodostamiseksi ja näiden alueiden suojaamiseksi.

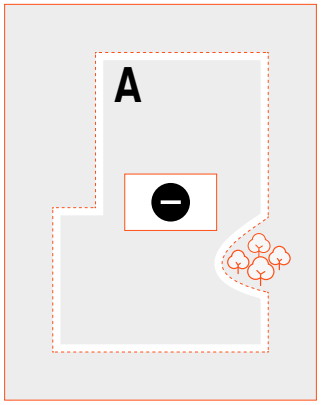

A. Napsauta **No-go-**vyöhyke.

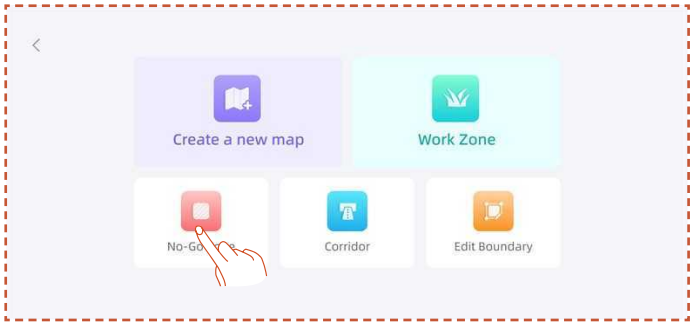

B. Ohjaa ruohonleikkuri etänä lähtöpisteeseen, johon No-Go-vyöhyke on luotava, napsauta sitten **Aloita kartoitus.**

C. Etäohjaa ruohonleikkuria sulkeaksesi alueen ja napsauta sitten **Valmis.**

Luo monivyöhyke

Jos nurmikko on jaettava useisiin työskentelyalueisiin, voit luoda useita työskentelyalueita ja käytäviä.

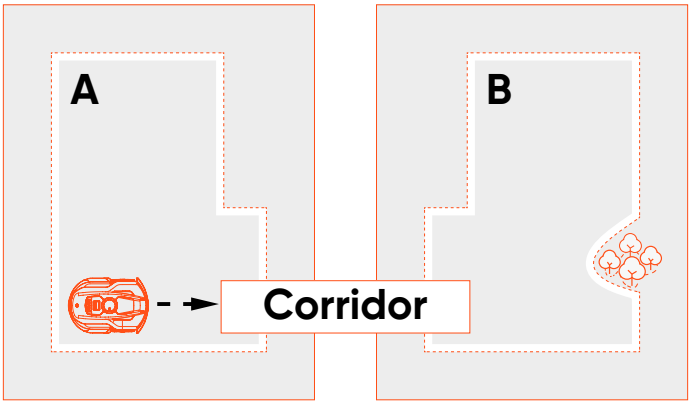

Kun olet luonut ensimmäisen työskentelyalueen, voit lisätä käytävän ja luoda sitten toisen työskentelyalueen:

A. Napsauta **Käytävä**.

B. Ohjaa ruohonleikkuria etänä paikkaan, johon käytävä on luotava, ja napsauta sitten **Aloita kartoitus.** Varmista, että käytävä on päällekkäinen ensimmäisen työskentelyalueen kanssa.

C. Ohjaa ruohonleikkuria etänä käytävän päähän ja napsauta sitten **Valmis.**

D. Luo toinen työskentelyalue ja varmista, että käytävä on päällekkäin toisen työskentelyalueen kanssa.

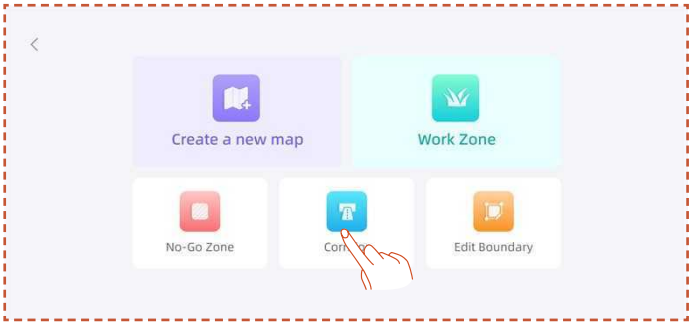

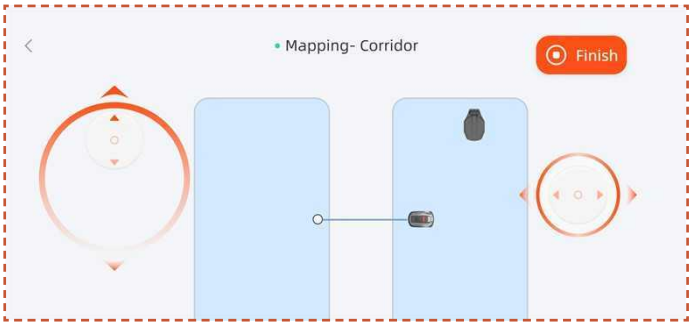

Kun olet luonut ensimmäisen työskentelyalueen, voit lisätä toisen työskentelyalueen ja luoda sitten käytävän:

A. Napsauta **Työskentelyalue.**

B. Ohjaa leikkuria etänä paikkaan, johon toinen työskentelyalue on luotava, ja luo toinen työskentelyalue.

C. Luo käytävä kahden työskentelyalueen välille ja varmista, että käytävä on päällekkäin molempien työskentelyalueiden kanssa.

Huomautus

- Kun luot useita työskentelyalueita, on parasta, että toinen työskentelyalue ei ole päällekkäinen ensimmäisen kanssa. Jos päällekkäisyys on liian suuri, kaksi aluetta yhdistetään automaattisesti yhdeksi työskentelyalueeksi.

- Jos käytävä ei ole päällekkäinen työskentelyalueen kanssa tai jos kahden työskentelyalueen välille ei ole muodostettu käytävää, ruohonleikkurilla voi olla vaikeuksia palata latausasemaan tai suorittaa tehtäviään.

Hallinta

Voit myös yhdistää, jakaa, nimetä uudelleen ja poistaa työskentelyalueita sekä poistaa käytäviä tai no-go-alueita. Nämä toiminnot voidaan suorittaa kohdassa **Tiedot > Kartan hallinta > Hallinta**.

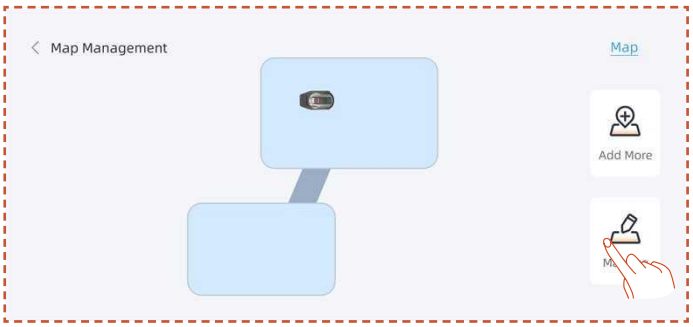

4.6 netRTK-asetukset

netRTK-toiminto aktivoituu automaattisesti leikkurin käyttöönoton jälkeen; sinun ei tarvitse yhdistää leikkuria netRTK:hen manuaalisesti. Jos yhteys on epävakaa, voit tarkistaa yhteyden tilan kohdasta **Verkkoasetukset**.

Parhaan verkkokokemuksen varmistamiseksi voit halutessasi määrittää Wi-Fi-yhteyden sekä leikkurille että laturille.

Siirry kohtaan **Asetukset > Laite** ja napauta **Verkkoasetukset**. Voit tarkistaa Wi-Fi- ja 4G-yhteyksien tilan.

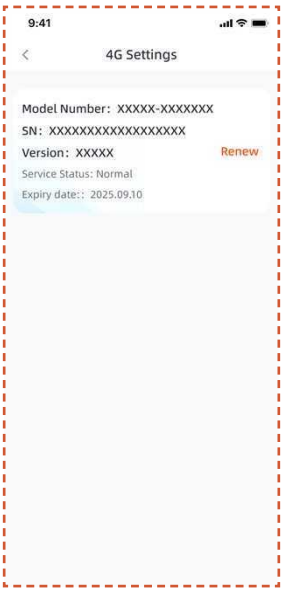

- **RTK-asetuksissa** voit vaihtaa RTK-tilaa tai uusia palvelun. Ilmainen palvelujakso alkaa päivästä, jolloin tuote aktivoidaan ensimmäistä kertaa ja yhdistetään onnistuneesti netRTK-palveluun. Tästä päivästä lähtien X3 Gen 2 -käyttäjillä on oikeus 2 vuoden ilmaiseen käyttöjaksoon.

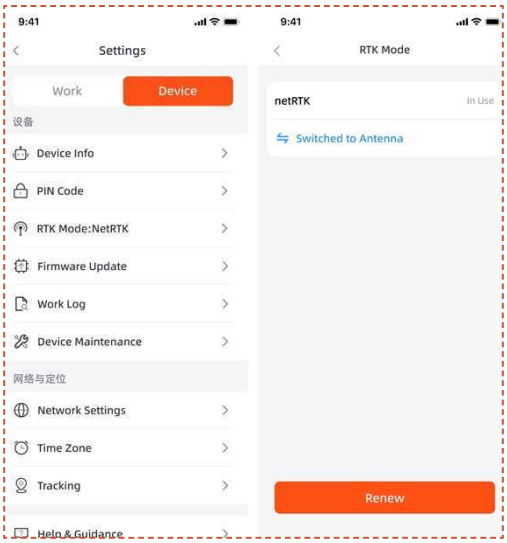

Ennen ilmaisen netRTK-palvelun päättymistä saat muistutuksen palvelun umpeutumisesta. Jatkaaksesi palvelun käyttöä sinun on suoritettava uusintamaksu sovelluksen kautta. Palvelu aktivoidaan uudelleen maksun onnistuneen suorittamisen jälkeen.

Ilmaisen kokeilujakson päätyttyä voit uusia **netRTK**-palvelun täältä, jos haluat jatkaa sen käyttöä.

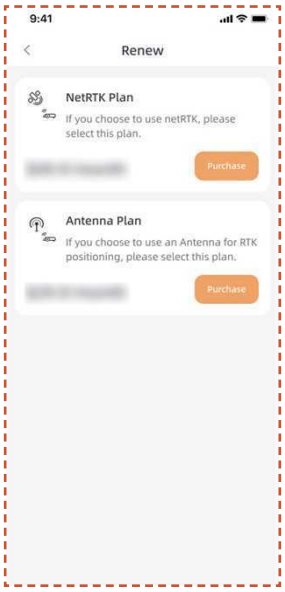

Jos et halua uusia netRTK-palvelua, voit vaihtoehtoisesti ostaa tuotteeseen tarkoitetun antennitarvikkeen ja käyttää laitetta tarvikkeen tukemilla paikannustavoilla (Tarkemmat toiminnot ja palveluehdot määräytyvät tarvikkeen käyttöoppaan mukaan).

5. Päivittäinen toiminta

5.1 Ruohonleikkurin näyttö ja ohjaus

Näyttö

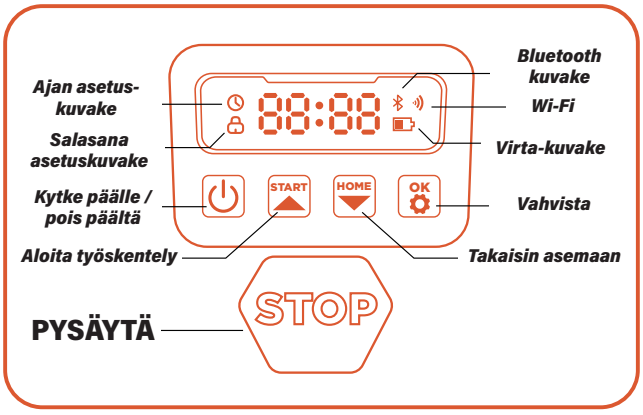

Virtakuvake: Akun virtakuvake näyttää koneen jäljellä olevan virran. Kuvake, jossa näkyy 1 palkki, osoittaa, että teho on 30 % tai alle, 2 palkkia osoittaa, että jäljellä oleva teho on 31–66 %, ja 3 palkkia osoittaa, että teho on 67 % tai enemmän.

Wi-Fi-kuvake: Wi-Fi-kuvake ilmaisee, onnistuiko koneen yhdistäminen Wi-Fi-verkkoon.

Bluetooth-kuvake: Bluetooth-kuvake ilmaisee, onnistuiko koneen yhdistäminen Bluetoothiin.

Ajan asetuskuvake: Ajan asetuskuvake ilmaisee, että kone on siirtynyt ajan asetustilaan.

Salasanan asetuskuvake: Lukkokuvakkeen syttyminen ilmaisee, että sinun on annettava salasana tai vaihdettava koneen salasana.

Paneelin näyttö: Paneelin näytössä näkyvät eri tilat, joissa kone on:

. **tyhjäkäynti:** Kone on valmiustilassa, eikä suoritettavia tehtäviä ole tällä hetkellä.

. **Ajovalo:** Kone on toimintatilassa. Tässä vaiheessa levy pyörii suurella nopeudella. Pysy etäällä siitä.

. **----:** Kun sadeviive on kytketty päälle, kone tunnistaa, että tällä hetkellä sataa, lopettaa nykyisen työn ja palaa latausasemaan.

. **pysäytä:** Koneen hätäpysäytyspainiketta painettiin.

Perusohjaus

Kytke päälle: Pidä virtapainiketta painettuna 2 sekunnin ajan.

Kytke pois päältä: Pidä virtapainiketta painettuna 3 sekunnin ajan.

Kun ruohonleikkuri on sammutettu, näet kojelaudassa sanan "hei" ja sitten näyttö sammuu.

Aloita työskentely: Paina KÄYNNISTÄ-painiketta ja sitten OK.

Takaisin asemaan: Paina KOTI-painiketta ja sitten OK.

Pysäytä ruohonleikkurin toiminta: Paina PYSÄYTÄ-näppäintä.

Poistu PYSÄYTÄ-tilasta: Paina KÄYNNISTÄ-painiketta ja sitten OK tai paina KOTI-painiketta ja sitten OK.

Käynnistä ruohonleikkuri uudelleen: Sammuta kone pitämällä virtapainiketta painettuna 10 sekunnin ajan, kytke se sitten uudelleen päälle tai työnnä kone suoraan latausasemaan ja kytke se aseman latauselektrodeihin.

Huomautus

- Jos leikkuri käynnistyy uudelleen, varmista, että sen edessä on vähintään 1,5 metrin tasainen, esteetön tila.

- Jos työskentelyalueella on putoamisvaaroja, kuten altaita tai kohotettuja reunoja, on suositeltavaa pitää ruohonleikkuri latausasemassa uudelleenkäynnistyksen aikana tai antaa sen palata asemaan uudelleenkäynnistyksen jälkeen asennon kalibrointia varten.

5.2 PIN-koodin vaihtaminen

Jos ruohonleikkuri on lukitustilassa, anna PIN-koodi ennen ruohonleikkurin manuaalista käyttöä. Oletuskoodi voidaan vaihtaa myös SunseekerRobot-sovelluksen kautta.

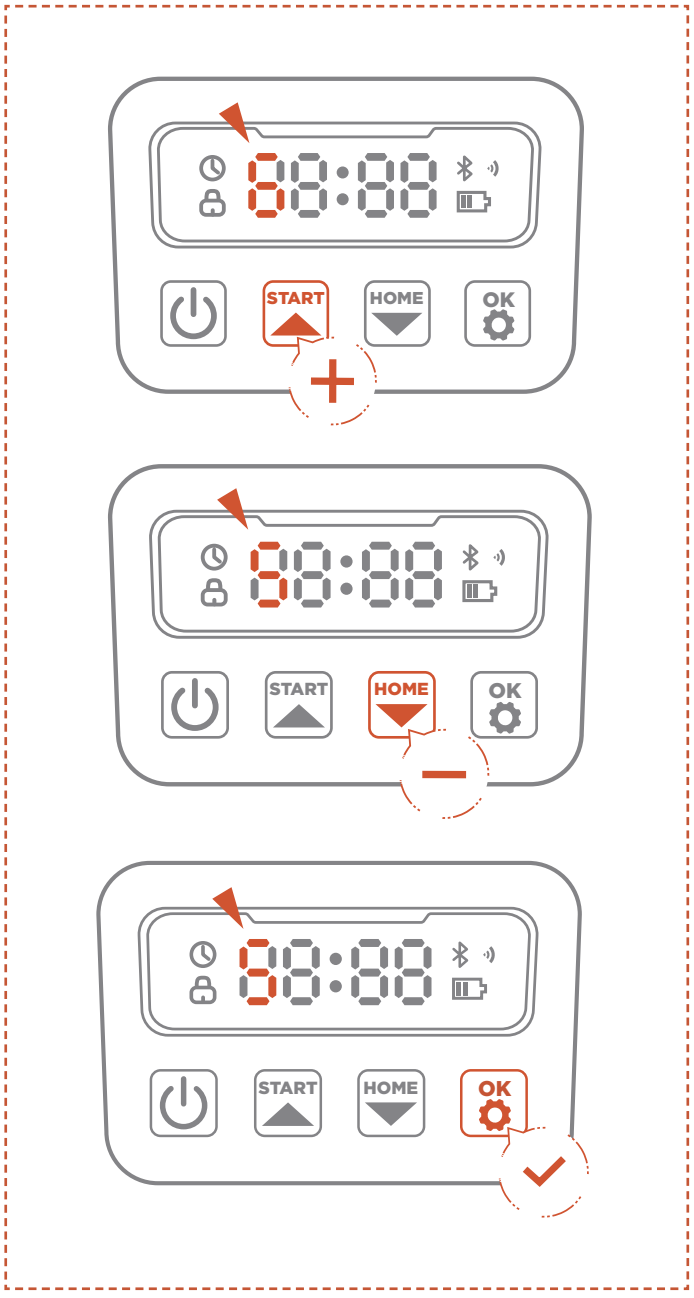

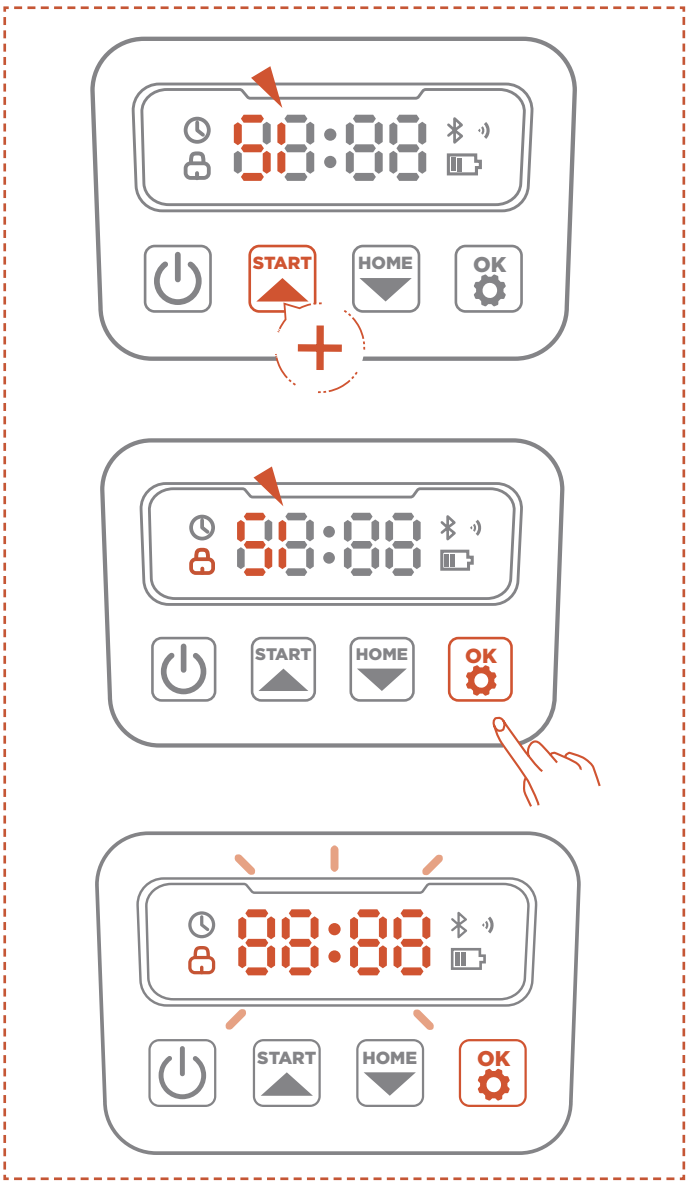

A. Paina START- ja KOTI-painiketta pitkään 3 sekunnin ajan.

B. Kun PIN1 tulee näkyviin ja "0---" tulee näkyviin, syötä vanha salasana.

C. Kun PIN2 tulee näkyviin ja "0---" tulee näkyviin, syötä uusi salasana. Vahvista painamalla OK.

Huomautus

Jos PIN-koodi syötetään väärin, näytössä näkyy "VIRHE".

5.3 Aikataulun asettaminen

Huomautus

Seuraavat sovellusta koskevat kuvat ovat vain viitteellisiä. Käytettävissä olevat vaihtoehdot voivat vaihdella ohjelmistoversion mukaan.

Suositeltu aikataulu

Leikkuri luo automaattisesti älykkään leikkuuaikataulun sijaintisi auringonnousun ja -laskun mukaan. Suositeltu aikataulu otetaan käyttöön oletuksena.

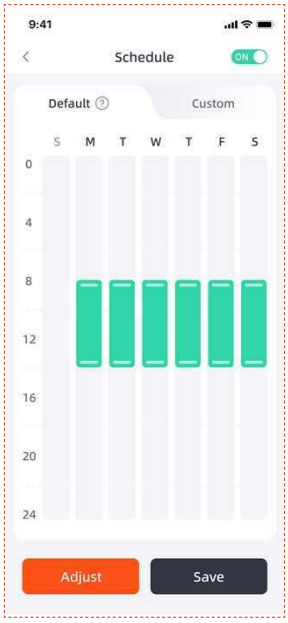

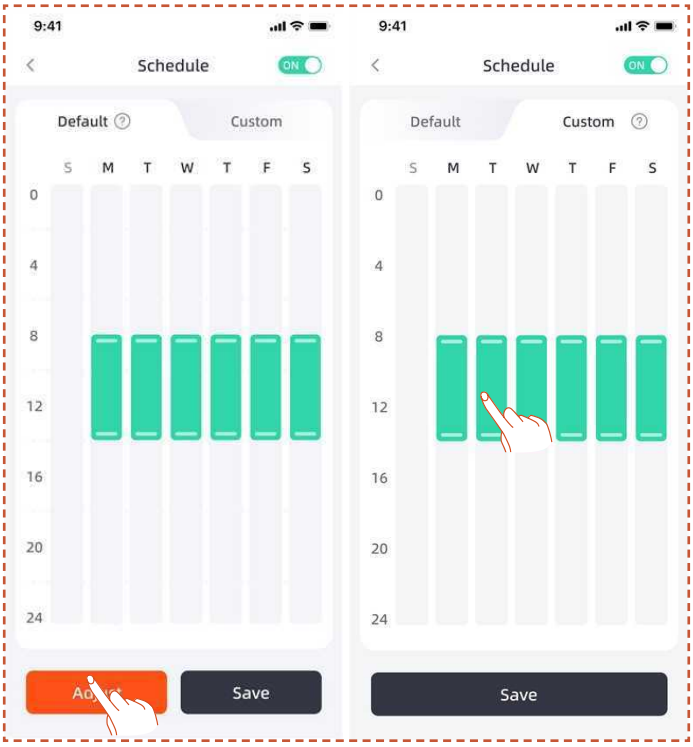

Mukautettu aikataulu

Jos haluat muokata suositeltua aikataulua, voit myös määrittää mukautetun aikataulun.

A. Paina **Säädä**- tai **Mukauta**-painiketta syöttääksesi mukautetut asetukset.

B. Valitse päivä, jolloin haluat ruohonleikkurin toimivan.

C. Valitse alue, jolla haluat ruohonleikkurin toimivan sinä päivänä tai valitse kaikki alueet.

D. Aseta ruohonleikkurin toiminnan aloitus- ja lopetusaika.

Huomautus

Jos mukautettu aikataulu ei osu päivänvalon työaikoihin, leikkuri ei poistu latausasemasta. Työajat perustuvat paikallisiin auringonnousu- ja -laskuaikoihin.

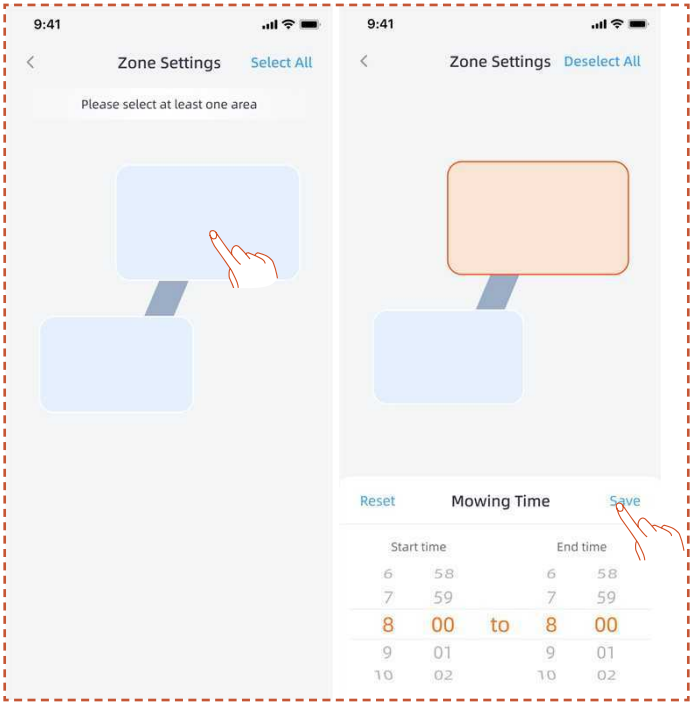

5.4 Sovelluksen esittely

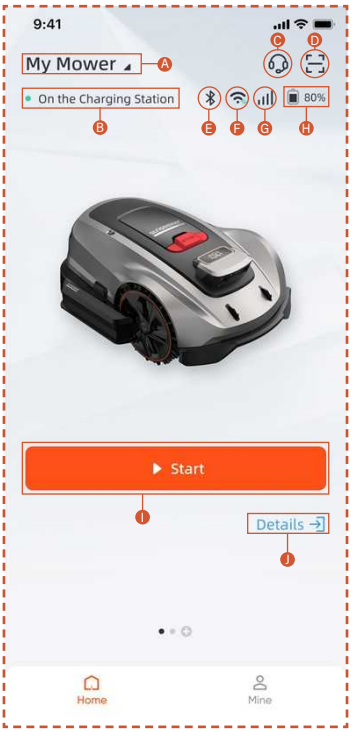

A. Ruohonleikkurin nimi – nimeä uudelleen napsauttamalla
B. Ruohonleikkurin tilan näyttö
C. Ohje ja opastus
D. Lisää laite
E. Ruohonleikkurin Bluetooth-yhteyden tila
F. Ruohonleikkurin Wi-Fi-signaalin tila
G. Leikkurin 4G-signaalin tila
H. Ruohonleikkurin akun varaustaso
I. Aloita leikkuu
J. Laitteen tiedot -sivu

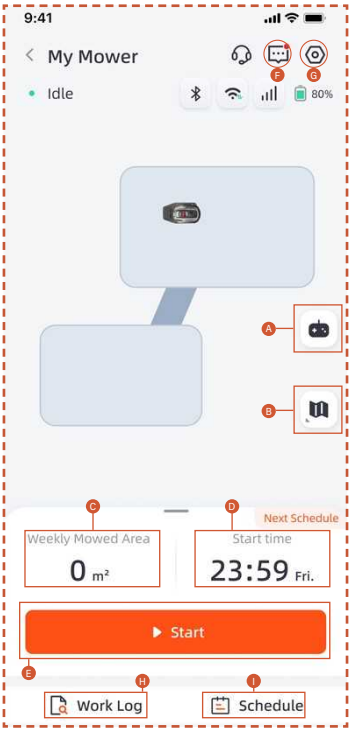

A. Ruohonleikkurin kaukosäädin
B. Kartan hallinta / Antennisignaalin kartta
C. Työskennelty alue / Arvioitu työskentelyalue
D. Työskennelty aika / Seuraava työskentelyaika
E. Aloita leikkuu
F. Viestiluettelo
G. Asetukset
H. Työskentelyloki
I. Aikatauluasetukset

Asetukset

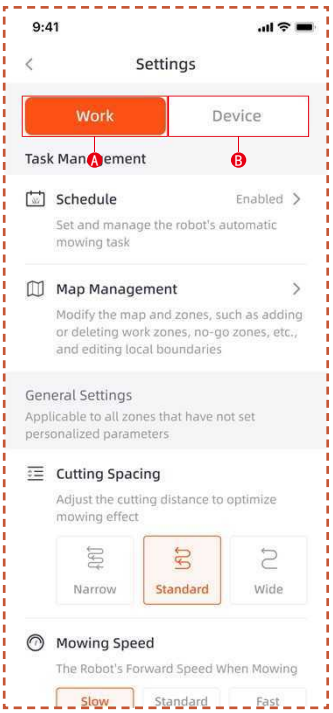

A. Työskentelyasetukset

Tässä voit säätää ruohonleikkurin toimintaan liittyviä asetuksia.

- Aikataulu
- Kartan hallinta
- Leikkuuväli
- Leikkuunopeus
- Leikkuusuunta
- Leikkuun pyörimisnopeus
- Reunojen leikkuutaajuus
- Esteiden välttäminen
- Sadeviive
- Energiansäästötila
- Vyöhykkeen asetukset

B. Laitteen asetukset

Voit säätää laitteeseen liittyviä asetuksia tässä.

- Laitteen tiedot
- PIN-koodi
- RTK-tila
- Laiteohjelmiston päivitys
- Työskentelyloki
- Laitteen huolto
- Verkkoasetukset
- Aikavyöhyke
- Seuranta
- Ohje ja opastus

5.5 S Connect -moduuli

S Connect -moduuli on varustettu 4G-palvelulla ja varkaudenestotoiminnolla, mikä mahdollistaa leikkurin sijainnin seurannan. Jos leikkuri siirretään määritellyn digitaalisen aidan ulkopuolelle, käyttäjä saa hälytysvaroituksen sovellukseen.

Täältä löydät **Seuranta**-toiminnon.

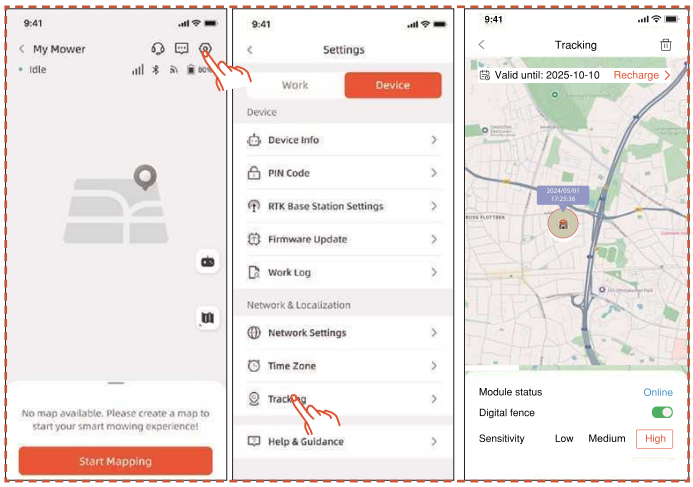

Seuranta-sivulla on kolme toimintoa: Näytä **Moduulin tila**, ota käyttöön **Digitaalinen aita** ja säädä digitaalisen aidan **Herkkyys**.

Moduulin tila

Moduulin tila kertoo moduulin nykyisen tilan, kuten offline, online tai alueen ulkopuolella.

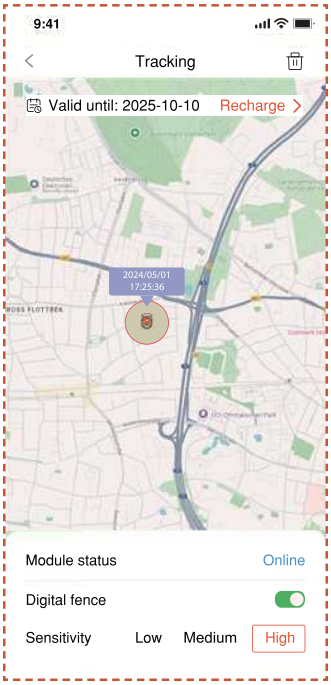

- Verkossa

  Normaaleissa olosuhteissa moduulin tila näkyy "Verkossa" asennuksen jälkeen.

- Offline-tilassa

  Mahdollisia syitä

  1. Verkkoyhteyden ongelmat
  2. Moduulin virransyöttöongelmat

  Ratkaisu

  1. Yritä asentaa moduuli uudelleen ongelman korjaamiseksi.
  2. Aseta laite latausasemaan ja käynnistä se uudelleen, kun akku on täysin ladattu.
  3. Jos ongelma jatkuu, ota yhteyttä asiakastukeen.

- Alueen ulkopuolella

  Mahdollisia syitä

  1. Laite on ylittänyt digitaalisen aidan alueen.
  2. Herkkyys on asetettu liian korkeaksi.

Ratkaisu

1. Tarkista, onko laite rajan ulkopuolella. Jos on, aseta keskipiste uudelleen kattamaan laitteen työalue.
2. Jos laite on rajan sisäpuolella, vähennä digitaalisen aidan herkkyyttä.

Digitaalinen aita

Kun digitaalinen aita on käytössä:

Punainen ympyrä osoittaa digitaalisen aidan alueen. Leikkurikuvake näyttää leikkurin sijainnin. Punainen piste osoittaa keskipisteen.

Keskipisteen siirtäminen:

1. Paina ja pidä pohjassa kartalla kohtaa, johon haluat keskipisteen siirtyvän.

2. Keskipiste siirtyy automaattisesti.

Herkkyys

Voit asettaa herkkyyden matalaksi, keskitasolle tai korkeaksi. Matalampi herkkyys suurentaa digitaalisen aidan aluetta.

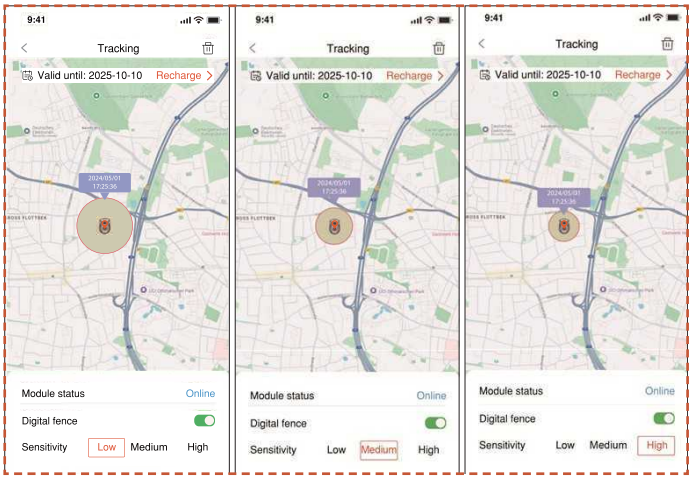

Laitteen irrotus ja uudelleenliittäminen

Yleensä S Connect -moduulia ei tarvitse irrottaa. Jos et enää halua käyttää S Connect -moduulia, sen palvelu keskeytyy automaattisesti, jos lopetat palvelun uusimisen.

Jos sinun täytyy irrottaa/poistaa S Connect -moduuli, toimi seuraavasti:

1. Varmista, että puhelimesi Bluetooth on päällä ja pysyy yhteydessä laitteeseen.

2. Napsauta oikean yläkulman roskakorikuvaketta ja vahvista.

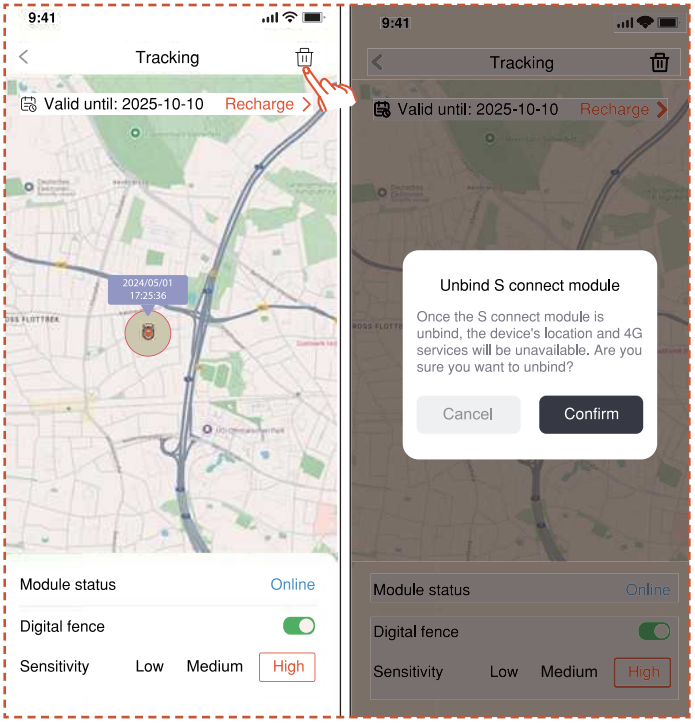

Jos sinun täytyy liittää 4G Connect -moduuli uudelleen irrotuksen jälkeen:

1. Varmista, että puhelimesi Bluetooth on päällä ja pysyy yhteydessä laitteeseen.

2. Skannaa moduulin QR-koodi uudelleenliittämistä varten.

- Etsi QR-koodi moduulista

1. Käännä leikkuri ympäri, katso pohjaa ja etsi kaavion mukaisesti punaisella merkitty alue.

2. Alueella on moduuliosasto, jossa on kaksi liitäntäjohtoa.

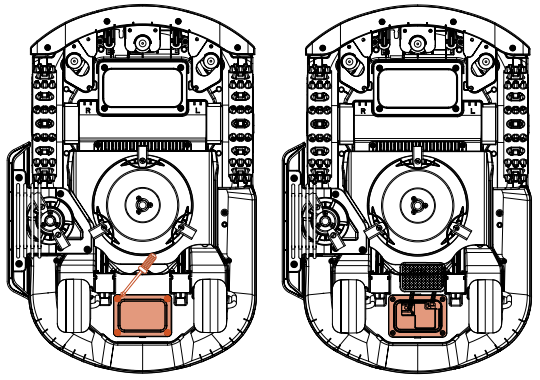

3. Löydät QR-koodin täältä.

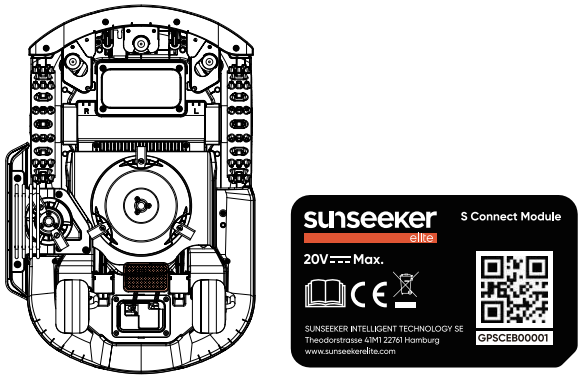

4. Aseta moduuli paikalleen. Sulje kansi ja kiristä ruuvit. Kiristä ruuvit kaavion osoittamassa järjestyksessä.

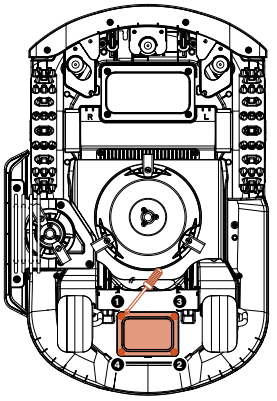

5.6 Esineiden internet (IoT)

Platform X Gen 2 on esineiden internetiin (IoT) kuuluva laite. Yhdistä ruohonleikkuri internetiin matkapuhelinverkon tai Wi-Fi-verkon kautta ja ota käyttöön seuraavat toiminnot:

A. Langattomat laiteohjelmistopäivitykset (OTA) – pidä ruohonleikkurisi ajan tasalla uusimpien ominaisuuksien suhteen.

B. Ota etäohjaus käyttöön verkon kautta:

aloita leikkaus, lopeta leikkaus, palaa latausasemaan, aseta leikkuuaikataulu, aseta leikkuukorkeus ja muita toimintoja.

C. Tarkkaile leikkuun etenemistä ja robotin sijaintia etänä.

D. Lähetä virhekoodeja ja laitteen tilatietoja verkon kautta.

Verkko

Platform X Gen 2 käyttää Wi-Fi- ja 4G-yhteyttä verkkoon yhdistämiseen. Katso Wi-Fi-asetus ja 4G-asetus saadaksesi lisätietoja.

Huomautus

- Platform X Gen 2 tukee 2,4 GHz ja 5 GHz Wi-Fi-verkkoja.

Laiteohjelmiston päivitykset

Jatkamme ruohonleikkurin laiteohjelmiston päivittämistä. Jos laiteohjelmistosta on uusi versio, saat ponnahdusilmoituksen sovellukseen. Suosittelemme, että päivität heti, kun uusin laiteohjelmisto on saatavilla.

Kun päivität laiteohjelmistoa, seuraavien ehtojen on täytyttävä:

- Kone on latausasemassa.

- Verkko on yhdistetty.

- Akun varaus on yli 30 %.

- Leikkuusuunnitelmaa ei ole tunnin sisällä.

Päivityksen aikana ruohonleikkurin ympäristön valo vilkkuu sinisenä. Näet päivityksen edistymisen sovelluksestasi. Kun päivitys on valmis, ruohonleikkurin ympäristön valo muuttuu vihreäksi.

VAROITUS

- ÄLÄ siirrä ruohonleikkuria päivitysprosessin aikana.

5.7 Esteiden väistö

Kiikarikamera

Binokkelikamera kuuluu Platform X Gen 2:n vakiovarusteisiin. Se on suunniteltu visuaaliseen rajan tunnistukseen, ennakoivaan esteiden välttämiseen ja QR-koodien visuaaliseen tunnistukseen latausprosessin aikana, mikä tekee leikkurista älykkäämmän.

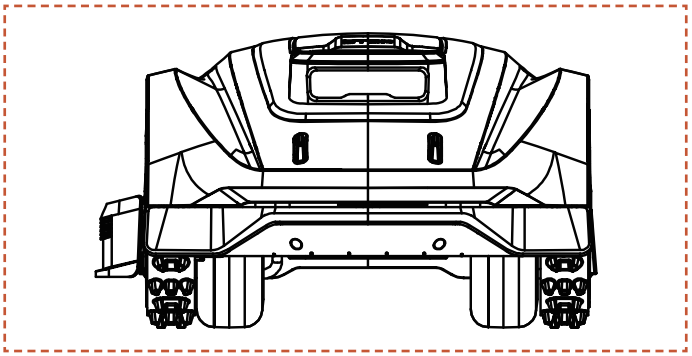

Huomautus

- Jos nurmikollasi on liikaa esteitä, harkitse niiden ympärille kieltoalueiden perustamista tai joidenkin esteiden poistamista koneen tehokkuuden parantamiseksi.

Vision AI -järjestelmä

Varustettuna 3D-binokkelikameralla Sunseeker Elite -mallin Vision AI- ja syväoppimisjärjestelmä havaitsee ympäristön erinomaisesti ja navigoi esteiden ohi saumattomasti. Järjestelmä hyödyntää omaa syväoppimisalgoritmiamme ja parantaa jatkuvasti ymmärrystään puutarhaympäristöstä datan keruun avulla.

Puskurin anturi

Platform X Gen 2 -malliin on asennettu antureita esteiden havaitsemiseksi. Kun puskuri osuu esteeseen ja tunnistin aktivoituu, robotti peruuttaa ja väistää esteen.

Huomautus

- Platform X Gen 2 pystyy välttämään esineitä törmäyksen jälkeen. On kuitenkin suositeltavaa poistaa ylimääräinen sotku ennen leikkuuta.

6. Kunnossapito

A. Säännöllinen huolto varmistaa paremman leikkuutuloksen ja pidentää leikkurin käyttöikää.

B. Aikuisen suorittama säännöllinen tarkastus ja huolto viikoittain ovat välttämättömiä koneen optimaalisen suorituskyvyn varmistamiseksi.

C. Suojaa itsesi noudattamalla turvallisuusohjeita: älä koskaan huolla laitetta avojaloin tai sandaaleissa.

D. Käytä aina pitkiä housuja ja turvakenkiä huoltotöiden aikana.

E. Vaihda vaurioituneet tai kuluneet osat välittömästi, jotta laitteen toiminta säilyy sujuvana.

VAIN valtuutetut huoltoteknikot saavat avata ja sulkea puskurin takana olevan rungon kotelon. Rajoitettu takuu voidaan mitätöidä, jos suoritat huollon itse.

HUOMAUTUS: VAKUUTUS

Vakuutuksesi ei ehkä kata tätä tuotetta koskevia onnettomuuksia. Ota yhteyttä vakuutusyhtiöösi tai sen edustajaan selvittääksesi, onko vakuutusta tarjolla.

6.1 Puhdistus

A. Sammuta ruohonleikkuri.

B. Puhdista ulkopinnat huolellisesti Sunseeker Elite -puhdistusharjalla tai liinalla. Vältä syövyttäviä liuottimia, kuten alkoholia, bensiiniä tai asetonia. Nämä aineet voivat vahingoittaa ruohonleikkurin ulkonäköä ja sisäisiä osia.

Huomautus

- Saumattoman telakoinnin kannalta on erittäin tärkeää tarkistaa ja puhdistaa latausasema säännöllisesti roskien tai mudan varalta.

- Varmista, että latausaseman, jatkojohdon ja virtalähteen kaikki liitäntäosat ovat esteettömät optimaalisen toiminnan varmistamiseksi.

Runko ja terälevy

A. Alustan ja leikkuulaikan puhdistamiseen suositellaan Sunseeker Elite -puhdistusharjaa tai vesiletkua.

B. Älä käytä korkeapainepesuria, sillä se voi aiheuttaa vaurioita.

C. Varmista, että terälevy pyörii tasaisesti ja että terät voivat kääntyä ilman rajoituksia.

HUOMIO

- Korkeapainevesi voi vuotaa tiivisteisiin ja vahingoittaa elektronisia ja mekaanisia osia.

Pyörät

Pyörissä oleva ruoho voi heikentää ruohonleikkurin suorituskykyä rinteissä leikattaessa. Käytä harjaa mudan tai muiden esineiden poistamiseen hyvän pidon varmistamiseksi.

Sadetunnistin

A. Tarkista sadesensori kerran kuukaudessa ja varmista, ettei se ole peittynyt mudalla, ruoholla tai muilla esineillä.

B. Pese muta, ruoho tai muut esineet pois tai puhdista pehmeällä harjalla.

C. Kuivaa anturin alue puhdistuksen jälkeen, jotta se ei laukea samalla tavalla kuin sateesta.

6.2 Vaihda terät

Kamera

Puhdista kamera säännöllisesti, jotta se pysyy hyvässä kunnossa. Käytä puhdasta, pehmeää puuvillaliinaa linssin naarmuuntumisen välttämiseksi.

VAROITUS

- Varmista, että ruohonleikkurin virta on katkaistu ennen puhdistamista.
- Kun ruohonleikkuri on ylösalaisin, sammuta se.

Leikkuutehokkuuden ja -turvallisuuden parantamiseksi on suositeltavaa vaihtaa ruohonleikkurin ruuvit ja terät 1–2 kuukauden välein, jos sitä käytetään usein. Turvallisen leikkuujärjestelmän varmistamiseksi vaihda kaikki terät ruuveineen samanaikaisesti. Katso kohdasta Tekniset tiedot > Lisävarusteet, mitä osia voidaan käyttää.

VAROITUS

- Kun tarkastat tai huollat terää, käytä paksuja käsineitä.
- ÄLÄ käytä ruuveja uudelleen. Tämä voi aiheuttaa vakavia vammoja.
- Suosittelemme käyttämään oikeanlaisia ruuveja ja alkuperäisiä teriä, jotka ovat meidän myymiämme (NO.80201457).

Kuinka terät vaihdetaan

A. Sammuta ruohonleikkuri.

B. Aseta ruohonleikkuri ylösalaisin tahrattomalle, pehmeälle alustalle naarmuuntumisen välttämiseksi.

C. Löysää ruuvit ristipääruuvitaltalla.

D. Irrota ruuvit ja terät.

E. Kiinnitä uudet terät ja ruuvit (vääntömomentti: 1,0+0,2 N·m). Varmista, että terät voivat kääntyä vapaasti.

Huomautus

- Vaihda ruuvit vakiovääntömomentilla 1,0+0,2 Nm. Väärä vääntömomentti voi johtaa vältettävissä oleviin ongelmiin.

- Varmista, että ruohonleikkuri on sammutettu, ja tarkista, että teriä käytetään oikein. Tarkista, onko epätavallista ääntä tai tärinää.

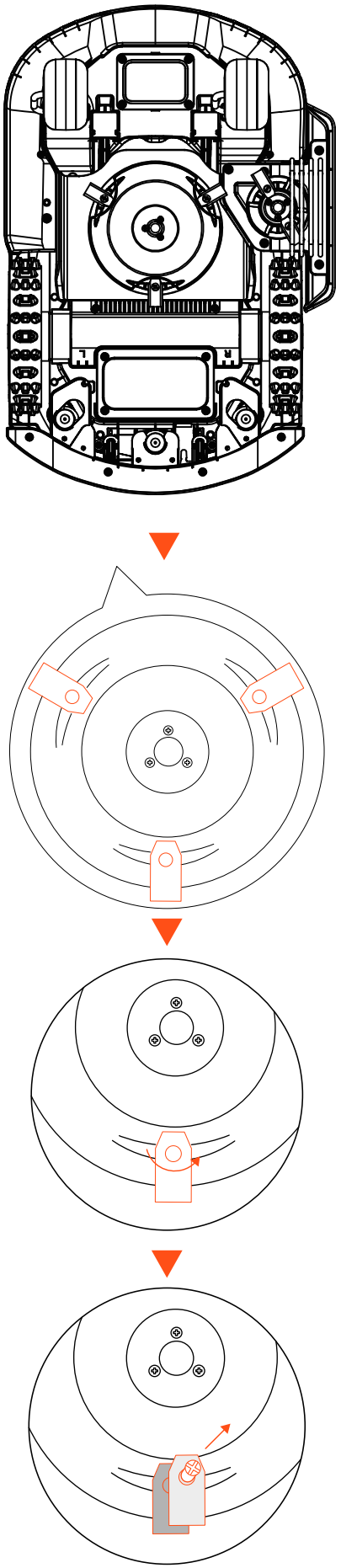

6.3 Kuljetus

Varmista ruohonleikkurin turvallisuus pitkän kuljetusmatkan aikana käyttämällä alkuperäistä pakkausta. Ennen kuin nostat, siirrät tai kuljetat tuotetta, muista sammuttaa se. Käsittele varovasti ja vältä väkivaltaista voimaa, kuten heittämistä ja kovaa painamista. Älä koskaan nosta tai kanna ruohonleikkuria moottorin käydessä.

Siirtäminen tai nostaminen oikein

Kanna ruohonleikkuria kahvasta. Pidä terälevy poispäin kehostasi.

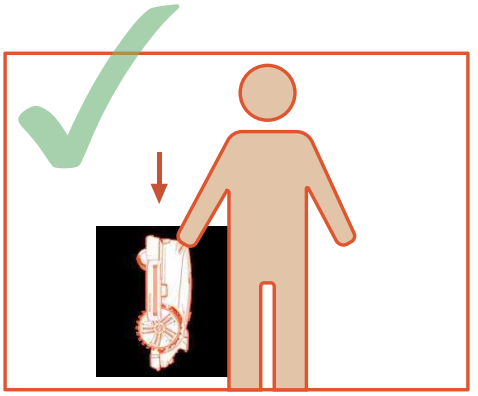

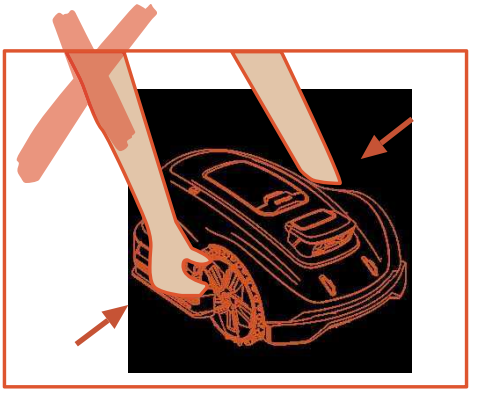

6.4 Akku

A. Lataa akku täyteen ennen varastointia, jotta vältät ylipurkautumisen ja sähköisten osien vahingoittumisen.

B. Rajoitettu takuu ei korvaa akun ylipurkautumisvaurioita.

C. ÄLÄ lataa akkua alle 5 °C tai yli 40 °C lämpötilassa.

D. Jos akkua ladataan lämpötilan ollessa 18-25 °C, se voi pidentää akun käyttöikää ja parantaa sen suorituskykyä.

E. Akku toimii parhaiten, kun sitä käytetään normaalissa huoneenlämpötilassa (20 °C±5 °C).

Huomautus

- Akun kesto riippuu tuotteen käyttötiheydestä ja kokonaistyöajasta. Kun käyttöaika on huomattavasti tavallista lyhyempi täydellä latauksella tai nurmikko ei ole hyvin leikattu, on suositeltavaa vaihtaa akku.

Akun vaihtaminen

A. Sammuta ruohonleikkuri.

B. Aseta ruohonleikkuri ylösalaisin tahrattomalle, pehmeälle alustalle.

C. Löysää neljä akkutilan kiinnitysruuvia ristipääruuvimeisselillä.

D. Irrota liitin.

E. Poista akku ja vaihda se uuteen.

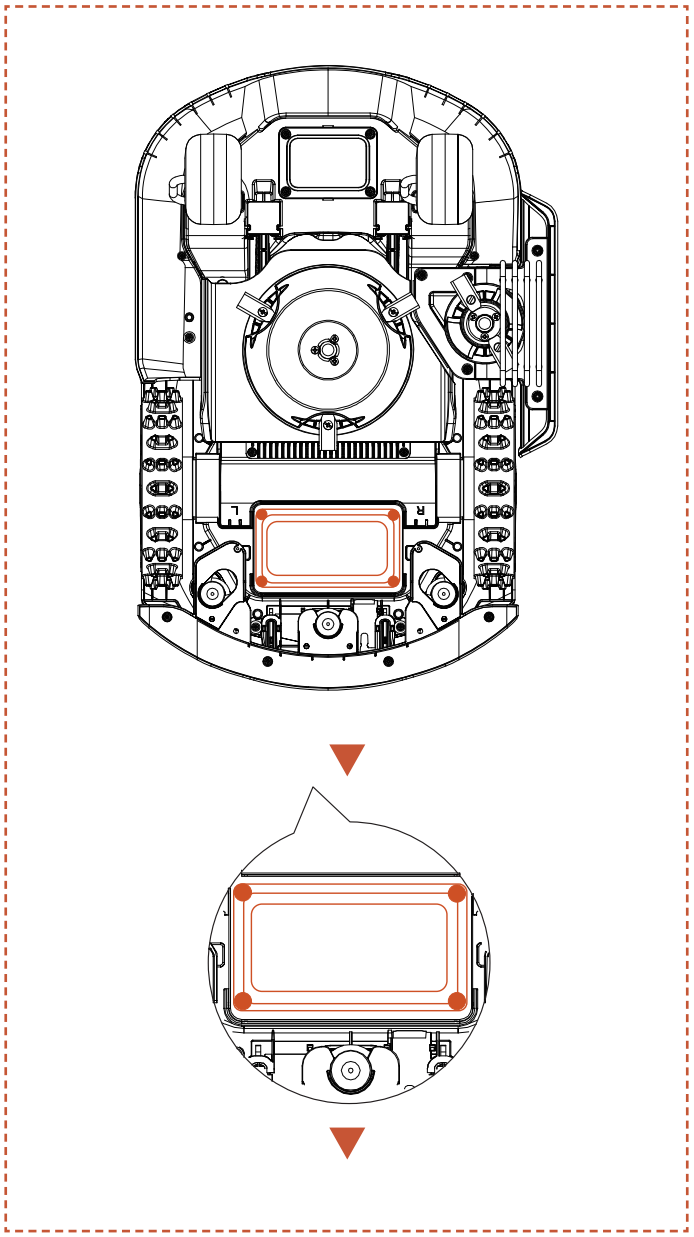

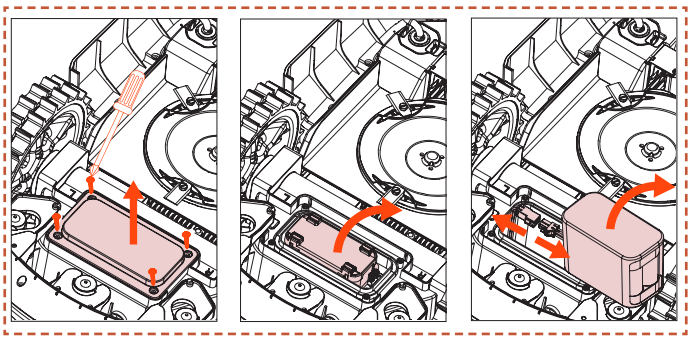

VAROITUS

- Käytä vain alkuperäistä tai Sunseeker Elite -mallin määrittelemää akkupakettia. Jokainen ruohonleikkuri sisältää yhden akun.
- Ruohonleikkurin mallista riippuen akun nimelliskapasiteetti on 5000 mAh tai 10000 mAh.
- Älä käytä akkuja, joita ei voi ladata. Käytä akun lataamiseen vain tämän tuotteen mukana toimitettua irrotettavaa syöttöyksikköä.
- Vältä akun kotelon rikkomista tai purkamista. Vältä koskettamasta metalliesineillä oikosulkujen välttämiseksi. Pidä etäällä lämmönlähteistä, tulesta ja suorasta auringonpaisteesta.
- Ota yhteyttä myyntipisteeseen, paikalliseen tai alueelliseen jätehuoltoyhtiöön tai kotitalousjätehuoltoon saadaksesi lisätietoja akku- ja sähköjätteistä.
- Akkulokeroa ei ole tarkoitettu avattavaksi usein. Jos tarvitset uuden akun, avaa akkulokero vasta silloin.
- Akku sisältää elektrolyyttejä. Jos elektrolyyttejä vuotaa ja pääsee iholle, pese se välittömästi saippualla ja vedellä. Hakeudu lääkärin hoitoon, jos ainetta pääsee silmiin ja huuhtele silmiä välittömästi runsaalla vedellä vähintään 15 minuutin ajan hankaamatta silmiä.

6.5 Virtalähde

Irrota virtalähteestä:

A. Ennen tukoksen poistamista.

B. Ennen tarkastusta, puhdistusta tai huoltotöitä.

C. Kun laite on osunut vieraaseen esineeseen, tarkasta se vaurioiden varalta.

D. Tarkasta säännöllisesti johto, pistoke, kotelo ja muut osat. Jos havaitset vaurioita tai ikääntymisen merkkejä, lopeta käyttö välittömästi.

VAROITUS

- ÄLÄ KOSKAAN käytä vaurioitunutta virtalähdettä. Vaaran välttämiseksi valmistajan, sen huoltoedustajan tai muun pätevän henkilön on vaihdettava vaurioitunut virtajohto. Jos jatkojohto on viallinen, vaihda se Sunseeker Elite -hyväksyttyyn 10 metrin johtoon.

- ÄLÄ KOSKAAN koske jatkojohtoon tai vaurioituneeseen johtoon ennen kuin se on irrotettu virtalähteestä, äläkä liitä sitä virtalähteeseen. Vaurioitunut johto voi aiheuttaa kosketuksen sähköisiin osiin.
- Virtalähdettä ei saa käyttää minkään muun laitteen tai akun kanssa, koska tämä lisää sähköiskun, tulipalon tai henkilövahinkojen vaaraa. Jos käytät muita kuin alkuperäisiä akkuja, tuotteen turvallisuutta ei voida taata.
- ÄLÄ lataa, jos akku vuotaa.
- Pidä jatkojohto poissa liikkuvista vaarallisista osista, jotta johto ei vaurioidu, mikä voi aiheuttaa kosketuksen jännitteisten osien kanssa.

Suositus

Liitä ruohonleikkuri ja/tai sen oheislaitteet vain syöttöpiiriin, joka on suojattu vikavirtasuojalla (RCD), jonka laukaisuvirta on enintään 30 mA.

6.6 Varastointi

A. Varmista, että ruohonleikkuri on ladattu täyteen ja sammutettu ennen sen varastointia, jotta vältetään ylipurkautuminen, joka voi johtaa pysyviin vaurioihin.

B. Säilytä kuivassa, viileässä sisätilassa. Altistuminen auringonpaisteelle ja äärimmäisille lämpötiloille (joko kuumalle tai kylmälle) nopeuttaa osien ikääntymisprosessia ja voi aiheuttaa pysyviä vaurioita.

C. Pidä kemikaalit ja lämmönlähteet (uunit, lämpöpatterit jne.) etäällä ruohonleikkurista, latausasemasta ja virtalähteestä.

D. Säilytä virtalähdettä paikassa, jossa on hyvä ilmanvaihto ja suojaa se kosteudelta.

VAROITUS

- Irrota virtalähde pistorasiasta, jos on odotettavissa ukkosmyrsky. Irrota kaikki latausasemaan kiinnitetyt johdot ja kaapelit. Yhdistä uudelleen, kun ukkosmyrskyn mahdollisuutta ei enää ole.

Lisävaatimukset talvisäilytykseen

Ruohonleikkuri:

A. Puhdista ruohonleikkuri huolellisesti ennen varastointia.

B. Tarkista kuluvat osat, kuten terät.

C. Korjaa tai vaihda ne, jos ne ovat huonossa kunnossa.

D. Säilytä ruohonleikkuri kuivassa ja pakkaselta suojatussa paikassa kaikkien pyörien päällä seisten, mieluiten alkuperäisessä pakkauksessa.

Latausasema:

A. Irrota latausasemasta ja irrota virtalähde pistorasiasta.

B. Tuo latausasema sisälle, jos ympäristön lämpötila laskee alle -20 °C:en.

6.7 Kierrätys ja hävittäminen käyttöiän päättyessä

Tämä tuote EI ole kotitalousjätettä. Ota yhteyttä kuntaasi, myyntipisteeseen tai kotitalousjätehuoltoon saadaksesi tietoa kierrätyksestä.

VAROITUS

- Tätä tuotetta ei saa hävittää kaatopaikalle, polttaa tai yhdistää tavalliseen kotitalousjätteeseen. Sähkökomponentit voivat aiheuttaa vaaran tai vakavia vaurioita.

7. FAQ ja vianmääritys

7.1 Virheilmoitus

LED koodi	Sovelluksen viesti	Ratkaisu
E1	Robotti ulkona työskentelyvyöhykkeeltä	1. Tarkista, onko kone kartan ulkopuolella. Tuo se takaisin ja tarkista asennus. 2. Varmista, onko käyttäjä siirtänyt antennia tai latausasemaa. Siirretyn antennin on aloitettava työskentely latausasemalta. Siirretty latausasema on kartoitettava uudelleen. 3. Tarkista, onko antenni asennettu oikein ja onko sillä esteitä. 4. Tarkista, onko kone estetty. 5. Tarkista, onko antennin ja koneen välistä signaalia estämässä isoja esteitä.
E2	Vasemman pyörän moottorin ylivirtavirhe (tukossa)	Vasemman pyörän moottori on jumissa, poista esteet.
	Oikean pyörän moottorin ylivirtavirhe (tukossa)	Oikean pyörän moottori on jumissa, poista esteet.
E3	Leikkuumoottorin ylivirta (estänyt toiminnan) -virhe	Leikkuumoottori on jumissa, poista esteet.
E4	Robotin puskuri jumissa	Varmista, että puskuri on pysynyt oikeassa paikassa. Yritä asettaa se takaisin.
E5	Robotti nostettu	1. Tarkista, onko konetta nostettu. 2. Tarkista, onko kone on jumissa ja E5 etupyörä pysäytetty
E6	Robotti kääntyi ympäri	Tarkista, onko kone kääntynyt ympäri.
E7	Robotti kallistui	Tarkista, onko kone asetettu epätasaiselle alustalle.
E8	Telakointi latausasemaan epäonnistui uudelleenlatauksen aikana	1. Ruohonleikkurin tai latausaseman latausliittimet likaiset, puhdista ne alkoholilla. 2. Tarkista, palaako latausaseman valo, latausasemassa ei ehkä ole virtaa. 3. Tarkista, onko latausasema asennettu tasaiselle alustalle. Jos se on epätasainen, säädä latausaseman asentoa. 4. Varmista, onko käyttäjä siirtänyt antennia tai latausasemaa. Siirretyn antennin on aloitettava työskentely latausasemalta. Siirretty latausasema on kartoitettava uudelleen. 5. Tarkista, onko latausaseman edessä esteitä. Jos on esteitä, poista ne. 6. Tarkista, onko antenni asennettu oikein ja onko sillä esteitä. 7. Tarkista, onko kone estetty latausaseman alueella. 8. Tarkista, onko antennin ja koneen välistä signaalia estämässä isoja esteitä. 9. Latausaseman QR-koodi on likainen tai vaurioitunut, yritä puhdistaa se tai tilaa uusi huoltoliikkeestä. 10. Tarkista, onko lattian pohjassa oleva magneettinauha pudonnut, aseta se takaisin.
E9	Robotti loukussa	1. Varmista, onko koneen ympärillä liian paljon esteitä. 2. Robotti meni kapeaan tilaan eikä päässyt pois. 3. Tällä alueella on virheellinen visuaalinen tunnistus. Käytä turvavyöhykkeen toimintoa ohittaaksesi visuaaliset tunnistustulokset. 4. Ruohonleikkuri luistaa.
	Aseman ulkopuolella -virhe	
	Aseman ulkopuolella -aikakatkaisu	
E10	Laiteohjelmiston päivitys epäonnistui	1. Tarkista, onko WiFi-signaali liian heikko 2. Tarkista, lataututko kone latausasemassa
E12	Laiteohjelmiston päivitys epäonnistui	1. Aseta kone latausasemaan nähdäksesi, voidaanko se ladata täyteen. 2. Tarkista latausaseman valot varmistaaksesi, onko latausasemassa sähköä 3. tarkista, ovatko latausaseman ja ruohonleikkurin koskettimet syöpyneet. Puhdista nämä koskettimet alkoholilla.

LED koodi	Sovelluksen viesti	Ratkaisu
E13	Lataushäiriö	1. Ruohonleikkurin tai latausaseman latausliittimet likaiset, puhdista ne alkoholilla. 2. Tarkista, palaako latausaseman valo, latausasemassa ei ehkä ole virtaa. 3. Tarkista, onko latausasema asennettu tasaiselle alustalle. Jos se on epätasainen, säädä latausaseman asentoa.
E14	Nykyinen kartta-alue on liian suuri ja ylittää robotin tukeman suurimman työskentelyalueen	Luo uusi kartta tuotteen nimellisominaisuuksien mukaan.
E17	Reittisuunnitelma epäonnistui, tarkista, onko robotin ympärillä esteitä	1. Varmista, onko koneen ympärillä liian paljon esteitä. 2. Robotti meni kapeaan tilaan eikä päässyt pois. 3. Tällä alueella on virheellinen visuaalinen tunnistus. Käytä turvavyöhykkeen toimintoa ohittaaksesi visuaaliset tunnistustulokset. 4. Varmista, että latausasema ei ole kartalla eikä asiakas luo käytävää asemasta karttaan. 5. Yritä luoda käytävät eri alueiden välille ja rakentaa uudelleen yhteyskäytävät latausaseman ja kartan välille, jos se on kartan ulkopuolella.
	Aikakatkaisu latausaseman etsimisessä	1. Varmista, onko käyttäjä siirtänyt antennia tai latausasemaa. Siirretyn antennin on aloitettava työskentely latausasemalta. Siirretty latausasema on kartoitettava uudelleen. 2. Tarkista, onko kone jumissa ja luistavatko pyörät 3. Tarkista, onko antenni asennettu oikein ja onko sillä esteitä. 4. Tarkista, onko kone estetty latausaseman alueella. 5. Tarkista, onko antennin ja koneen välistä signaalia estämässä isoja esteitä.
E18	Akku vähissä ei voi aloittaa työskentelyä	Varmista, onko akun varaus liian alhainen, ja anna sen toimia, kun se on ladattu täyteen.
E19	Verkon määrittäminen epäonnistui	1. Koneen perässä on 4 QR-koodia ja konetta lisättäessä tulee valita ensimmäinen QR-koodi. 2. Tarkista, onko puhelimen Bluetooth päällä ja onko se 1 metrin etäisyydellä koneesta. 3. Oletko syöttänyt oikean käynnistyssalasanan, joka on oletuksena 0000. 4. Onko Wi-Fi 2,4 GHz? Tuotteemme tukee vain 2,4 GHz:n Wi-Fi-verkkoa. 5. Onko Wi-Fi-salasana oikea? Tarkista se vielä kerran.
E21	RTK:ta alustetaan, odota	1. Onko se juuri käynnistetty? Koneen uudelleenkäynnistys kestää muutaman minuutin ennen kuin alustusprosessi on valmis. 2. Tarkista, onko antenni asennettu oikein ja onko sillä esteitä. 3. Tarkista, onko kone estetty. 4. Tarkista, onko antennin ja koneen välistä signaalia estämässä isoja esteitä.
E22	Etukamera on peitetty	Pyyhi kamera ennen kuin aloitat.
	Ei pysty työskentelemään pimeässä	1. Tarkista, oletko ottanut yötyöskentelytilan käyttöön. 2. Tarkista, peittääkö kameran jokin esine.
E23	Tyhjä kartta -virhe	Luo kartta ennen aloittamista.
E24	Antennisignaali puuttuu	1. Tarkista, onko antennissa virtaa. 2. Tarkista, onko antennin ja koneen välistä signaalia estämässä isoja esteitä. 3. Yritä yhdistää antenni uudelleen sovelluksen kautta.
E25	Kartoitus epäonnistui	1. Varmista, onko käyttämäsi reitti suljettu 2. Varmista, onko kone online-tilassa 3. Tarkista, onko antenni asennettu oikein ja onko sillä esteitä. 4. Tarkista, onko kone estetty 5. Tarkista, onko antennin ja koneen välistä signaalia estämässä isoja esteitä.

LED koodi	Sovelluksen viesti	Ratkaisu
E26	RTK:n kalibrointi epäonnistui	1. Tarkista, onko antenni asennettu oikein ja onko sillä esteitä. 2. Tarkista, onko kone estetty. 3. Tarkista, onko antennin ja koneen välistä signaalia estämässä isoja esteitä. 4. Tarkista, onko kone jumissa, poista kaikki esteet ja käynnistä uudelleen.
BP	Akun lämpötilavirhe	Varmista, onko ympäristön lämpötila liian korkea tai liian matala. Odota, kunnes lämpötila palaa normaaliksi, ennen kuin annat ruohonleikkurin toimia.
LUKKO	PIN-virhe, robotti lukittu	1. Anna oikea salasana. 2. Jos unohdat salasanasi, voit palauttaa sen arvoon 0000 palauttamalla tehdasasetukset sovelluksen kautta. 3. Jos mobiilisovellusta ei ole yhdistetty koneeseen, ota yhteyttä huoltoliikkeeseen.
NA	Ei pääse muille työskentelyalueille, palaa latausasemaan	1. Varmista, onko koneen ympärillä liian paljon esteitä 2. Robotti meni kapeaan tilaan eikä päässyt pois 3. Tässä alueessa on visuaalinen virhetunnistus. Käytä turva-alueen toimintoa visuaalisten tunnistustulosten ohittamiseen 4. Yritä rakentaa käytävät eri alueiden välille ja rakentaa uudelleen yhteyskäytävät latausaseman ja kartan välille, jos se on kartan ulkopuolella.
	Lataus ei ole valmis, aikataulutehtävää ei suoriteta	Aikataulutettua tehtävää ei toteutettu latauksen vuoksi. Odota, kunnes akku on täysin ladattu.
	Antennin sijaintivirhe	1. Tarkista, onko antenni asennettu oikein ja onko sillä esteitä. 2. Tarkista, onko kone estetty. 3. Tarkista, onko antennin ja koneen välistä signaalia estämässä isoja esteitä.
	Latausasema toimii poikkeavasti	1. Varmista, onko käyttäjä siirtänyt antennia tai latausasemaa. Siirretyn antennin on aloitettava työskentely latausasemalta. Siirretty latausasema on kartoitettava uudelleen. 2. Tarkista, onko antenni asennettu oikein ja onko sillä esteitä. 3. Tarkista, onko kone estetty latausaseman alueella. 4. Tarkista, onko antennin ja koneen välistä signaalia estämässä isoja esteitä.
Virhe	Väärä salasana	1. Nollaa salasana sovelluksen kautta. 2. Ota yhteyttä huoltokeskukseen ratkaisun saamiseksi.
Minuuttilaskuri	Sadeviive ei ole vielä ohi, ei voi alkaa työskennellä automaattisesti	Aikataulutettua tehtävää ei toteutettu sadeviiveen vuoksi. Odota sadeviiveen laskurin päättymistä ennen kuin poistat sadeviiveen käytöstä.
PYSÄYTÄ	MCU on "PYSÄYTÄ"-tilassa, laite ei voi toimia. Jos haluat käynnistää uudelleen, napsauta "KÄYNNISTÄ" ja "OK" ohjauspaneelista	1. Jos olet painanut pysäytyspainiketta aiemmin, sinun on napsautettava "KÄYNNISTÄ" ja "OK" käynnistääksesi uudelleen. 2. Tarkista, onko punainen pysäytyspainike jumissa, napsauta "KÄYNNISTÄ" ja "OK" käynnistääksesi uudelleen puhdistuksen jälkeen.
EE	Näyttötaulun tiedonsiirto epäonnistui	Ota yhteyttä huoltoliikkeeseen saadaksesi apua.
	Ajomoottorin tiedonsiirto epäonnistui	
	Magneettianturin liitäntävika	
	IMU-tiedonsiirtovirhe	
	IMU-tietojen poikkeavuus	
	RTK-moduulin tiedonsiirtovirhe	

Ohjeet siitä, miten toimia epänormaalin tärinän ilmetessä:
A. Sammuta kone.
B. Käännä konetta 180 astetta.
C. Tarkista terien kunto vaurioiden tai toimintahäiriöiden varalta.
D. Suosittelemme vaihtamaan kaikki kolme terää.
E. Käännä kone takaisin aloittaaksesi työskentelyn.

7.2 Ongelmanmääritys

Jos kohtaat tuotteeseen tai sovellukseen liittyviä ongelmia, katso usein kysytyt kysymykset Sunseeker Eliten virallisilta sivuilta (www.sunseekerelite.com) tai sovelluksen ‘Apua ja opastusta’-osiosta.

8. Tärkeää tietoa

8.1 Tietosuoja

Henkilötietojen käsittely Platform X Gen 2:ssa

▪ Kuka ja miksi?

Kun rekisteröidyt ja käytät Sunseekerin Platform X Gen 2:ta, Sunseeker Elite (tai "me") rekisterinpitäjänä käsittelee henkilötietojasi. Käsittelemme henkilötietojasi, koska:

1. Tarjotaksemme sinulle Platform X Gen 2 -yhteyden tai tehdäksemme tarjouksen kyseisestä palvelusta. Oikeusperustana on, että käsittely on välttämätöntä kanssamme tekemäsi sopimuksen täyttämiseksi tai toimenpiteiden suorittamiseksi ennen sopimuksen tekemistä kanssamme.

2. Kehitämme ja parannamme tuotteitamme ja palvelujamme. Oikeusperustana on oikeutettu etumme kehittää ja parantaa tuotteitamme ja palvelujamme.

3. Mahdollistaaksemme Platform X Gen 2:n (esineiden internet) yhdistettävyyden: käyttää kumppani-integraatioita (esim. älykaiuttimet ja ääniohjatut laitteet); käyttää yhteysalustoja kytkemään Platform X Gen 2 kolmannen osapuolen laitteisiin, sovelluksiin ja palveluihin; sekä rakentaa oman älykotointegraation. Oikeusperustana on, että käsittely on välttämätöntä kanssamme tekemäsi sopimuksen täyttämiseksi.

4. Tarjotaksemme sinulle olennaista tietoa Platform X Gen 2 -kokemukseesi liittyen. Oikeusperustana on oikeutettu etumme pitää sinut ajan tasalla tietyistä tuotteistasi ja palveluistasi sekä niiden ominaisuuksista.

5. Tarjotaksemme tukea ja vianmääritystä Platform X Gen 2:een liittyen. Oikeusperuste on sopimuksen täytäntöönpano, jonka olet tehnyt kanssamme.

Jos olet antanut meille suostumuksesi (jolloin oikeusperusta on suostumuksesi), voimme käsitellä henkilötietojasi myös seuraaviin tarkoituksiin:

1. Lähetämme sinulle räätälöityjä mainoksia ja uutiskirjeitä tuotteistamme ja palveluistamme.

2. Lähettääksemme asiakaskyselyitä ja analysoidaksemme antamiasi vastauksia kuten viestissä tarkemmin kuvataan.

Tietojasi käsitellään niin kauan kuin Sunseeker Elite tarvitsee niitä edellä mainittujen tarkoitusten toteuttamiseen, mutta ei koskaan pidempään kuin sovellettava lainsäädäntö sallii.

▪ Mitä henkilötietoja käsittelemme?

Saatamme käsitellä seuraavia henkilötietoja:

1. Henkilötiedot: etu- ja sukunimi, kansallisuus, kielitoiveet;

2. Yhteystiedot: sähköpostiosoite, postiosoite;

3. Tilitiedot: tilin ikä, salasana, tilinumero;

4. Muut Platform X Gen 2:een liittyvät tiedot: laitteen nimi, paritusnimet, kumppani-integraatioiden kautta käynnistetyt toiminnot sekä laitetiedot.

▪ Sijaintitietojen käyttö

Jotkut palveluistamme toimivat vain, jos voimme määrittää ruohonleikkurin sijainnin (esim. säänäyttö). Kun jaat ruohonleikkurin sijainnin kanssamme, tiedot tallennetaan osaksi profiiliasi ja ne voidaan lähettää kolmansille osapuolille pseudonyymimuodossa asiaankuuluvan palvelun tarjoamista varten (esim. ruohonleikkurin pysäköimiseksi rankkasateen sattuessa).

8.2 Rajoitettu takuu

Tämä rajoitettu takuu kattaa vain tuotteen ja sen osien materiaali- tai valmistusvirheet, kun niitä käytetään normaaleissa, tavanomaisissa olosuhteissa. Jos tämän rajoitetun takuun kattama vika ilmenee, Sunseeker tai sen valtuuttamat edustajat korjaavat tai vaihtavat, oman harkintansa mukaan, viallisen tuotteen tai komponentit tämän rajoitetun takuun mukaisesti. Sovellettava takuuaika alkaa alkuperäisestä ostopäivästä Sunseekerilta tai valtuutetulta Sunseeker-myyjältä, jakelijalta tai jälleenmyyjältä.

Takuuehdot

Rekisteröinti: Rekisteröi tuote verkossa osoitteessa **www.sunseekerelite.com** 30 päivän kuluessa ostosta saadaksesi 36 kuukauden takuun. Ilman rekisteröintiä takuuaika on 24 kuukautta.

Akun takuu: Akkujen takuu on voimassa vain 12 kuukautta verkkorekisteröinnistä riippumatta.

Oikea käyttö: Tuotetta ei saa käyttää virheellisesti, väärinkäyttää, laiminlyödä, muuttaa tai muokata tai korjata kukaan muu kuin valtuutettu huoltoliike.

Hyväksytyt osat: Vain Sunseeker Eliten hyväksymiä lisävarusteita ja osia saa käyttää tässä tuotteessa.

Ei-kaupallinen käyttö: Tuotetta ei saa käyttää kaupallisiin, ammatillisiin tarkoituksiin tai vuokraukseen.

Vahinkojen ehkäisy: Tuotteessa ei saa olla vieraiden esineiden, aineiden tai onnettomuuksien aiheuttamia vaurioita.

Varastointiolosuhteet: Akku ja tuote on säilytettävä sisätiloissa, jos ulkolämpötila on alle 0 °C.

Takuuta koskevat poikkeukset

Normaali kuluminen: Tämä takuu ei kata osia, jotka kuluvat luonnostaan normaalikäytössä, kuten terät.

Luvaton huolto: Takuu ei korvaa luvattomasta tai väärästä huollosta, käsittelystä tai ylikuormituksesta johtuvia vaurioita, toimintahäiriöitä tai vikoja.

Korkeapainepesurin aiheuttamat vauriot: Korkeapainepesun aiheuttamia vaurioita ei korvata.

Tehdäksesi takuuvaatimuksen sinun on esitettävä ostotodistus voimassa olevan kuitin muodossa, josta näkyy ostopäivämäärä ja ostopaikka.

Tämä takuu täydentää lakisääteisiä oikeuksiasi, eikä se kata tuotteen mukana mahdollisesti toimitettuja lisävarusteita. Kaikki korjaukset ja vaihtotuotteet kuuluvat rajoitetun takuun piiriin alkuperäisen takuuajan jäljellä olevan ajan ostopäivästä lukien.

8.3 Vastuuvapauslausekkeet

Tarjoamme asiakkaillemme myynnin jälkeisiä palveluita, lukuun ottamatta seuraavia tilanteita:

1. Vauriot, jotka johtuvat muista kuin valmistukseen liittyvistä tekijöistä, mukaan lukien mutta ei rajoittuen, käyttäjän virheistä.

2. Vauriot, jotka aiheutuvat luvattomasta muuttamisesta, purkamisesta tai kuoren avaamisesta, joka ei ole virallisten ohjeiden tai käyttöoppaiden mukaista.

3. Virheellisen asennuksen, virheellisen käytön tai virallisten ohjeiden tai käyttöoppaiden vastaisen käytön aiheuttamat vauriot.

4. Valtuuttamattoman palveluntarjoajan aiheuttamat vauriot.

5. Vauriot, jotka aiheutuvat virtapiirien luvattomasta muuttamisesta ja/tai akun ja laturin yhteensopimattomuudesta tai väärinkäytöstä.

6. Käyttäjien aiheuttamat vauriot, jotka johtuvat ohjeiden ja käyttöoppaan suositusten noudattamatta jättämisestä.

7. Vauriot, jotka johtuvat nurmikon huonoista olosuhteista (esim. suuret lätäkköalueet, kun rajoitettuja alueita ei ole asetettu oikein, paikat, joissa nurmikon pintaa peittää runsas määrä kiviä jne.)

8. Vauriot, jotka aiheutuvat tuotteen käytöstä ympäristöissä, joissa on sähkömagneettisia häiriöitä, mukaan lukien kaivosalueet tai radiolähetystornien, suurjännitejohtojen, sähköasemien jne. läheisyys.

9. Vauriot, jotka aiheutuvat tuotteen käyttämisestä ympäristöissä, jotka kärsivät muiden langattomien laitteiden, kuten lähettimien, video-downlinkkien, Wi-Fi-signaalien jne. aiheuttamista häiriöistä.

10. Vauriot, jotka johtuvat luotettavuus- tai yhteensopivuusongelmista käytettäessä luvattomia kolmannen osapuolen osia.

11. Vauriot, jotka aiheutuvat laitteen käyttämisestä heikosti ladatun tai viallisen akun kanssa.

12. Ennalta arvaamattomien tekijöiden aiheuttamat vahingot, kuten autojen törmäykset, villieläinten hyökkäykset, tulvat jne.

Tätä sisältöä voidaan muuttaa ilman ennakkoilmoitusta.

VAROITUS nappiparistoista:

a) Poista ja kierrätä välittömästi tai hävitä käytetyt paristot paikallisten määräysten mukaisesti ja säilytä ne lasten ulottumattomissa.

b) ÄLÄ hävitä paristoja talousjätteen mukana tai polta niitä.

c) Myös käytetyt paristot voivat aiheuttaa vakavan vamman tai kuoleman.

d) Soita paikalliseen myrkytystietokeskukseen saadaksesi hoitotietoja.

e) Pariston tyyppi: CR2032.

f) Nimellisjännite: 3,0 V DC.

g) Paristoja, joita ei ole tarkoitettu ladattaviksi, ei saa ladata uudelleen.

h) Älä pakota purkautumaan, lataa, pura, kuumenna yli (valmistajan määrittämä lämpötilaluokitus) tai polta. Tämä voi aiheuttaa vammoja, jotka johtuvat ilmanvaihdosta, vuodosta tai räjähdyksestä, ja aiheuttaa kemiallisia palovammoja.

i) Tuotteessa on nappiparisto, jota ei voi vaihtaa.

8.4 Ota yhteyttä meihin

Sunseeker Intelligent Technology SE

Osoite: Theodorstraße 41M1, D-22761 Hamburg

Verkkosivusto: www.sunseekerelite.com

FI

EY-vaatimustenmukaisuusvakuutus

Valmistaja:
Zhejiang Sunseeker Industrial Co., Ltd.
988 Jinde Rd. Jiangdong Industrial Park, Jinhua, Zhejiang 321000 P.R. CHINA
Ilmoittaa ja ottaa vastuun siitä, että tuote:
Tuotemerkki: SUNSEEKER, Sunseeker Elite
Tuotteen nimi: Robottiruohonleikkuri
Malli: RMX800N20V, RMX1200N20V, RMX601M20V, RMX1001M20V, RMX801M20V, RMX802M20V, RMX803N20V, RMX1203N20V
Täyttää seuraavien direktiivien vaatimukset:

1. Radiolaitedirektiivi (2014/53/EU)
2. Konedirektiivi (2006/42/EY)
3. RoHS-direktiivi (2011/65/EU) ja muutosdirektiivi ((EU)2015/863)
4. Akku- ja paristoasetus (EU) 2023/1542
5. Vuoden 2023 asetuksen nro 1007 liite 2 – KULUTTAJANSUOJA

Tämä vakuutus on annettu valmistajan yksinomaisella vastuulla.
Ilmoituksen kohde on asiaa koskevan unionin yhdenmukaistamislainsäädännön mukainen.
Viittaukset asiaankuuluvaan EU:n yhdenmukaistuslainsäädäntöön:
EN 50636-2-107: 2015+A1:2018+A2: 2020+A3: 2021
EN 60335-1:2012+A11:2014+A13:2017+ A1:2019 + A2:2019+ A14:2019+A15:2021

EN IEC 55014-1:2021	EN IEC 55014-2:2021	EN IEC 61000-3-2:2019+A1:2021+A2:2024
EN 61000-3-3:2013+A1:2019+A2:2021	EN 301 489-1 V2.2.3	EN 301 489-3 V2.3.2
EN 301 489-17 V3.3.1	EN 300 440 V2.2.1	EN 301 893 V2.1.1
EN 301 489-19 V2.2.1	EN 301 489-52 V1.2.1	EN 301 511 V12.5.1
EN 301 908-1 V15.2.1	EN 301 908-13 V13.2.1	EN 303 413 V1.2.1
EN 300 328 V2.2.2	EN 62311: 2008	EN IEC 62311: 2020
EN 50665: 2017	EN 62321-1:2013	EN18031-1: 2024
EN18031-2: 2024	EN IEC 62321-2:2021	EN 62321-3-1:2014
EN 62321-8:2017	IEC 62133-2:2017+A1:2021	EN62321-8:2017
EN 62321-4:2014 /A1:2017	EN 62321-5:2014	EN 62321-7-1:2015
EN 62321-7-2:2017	EN 62321-6:2015	

Säteilyaltistustiedot:

Tämä laite on testattu ja se täyttää radiotaajuiselle (RF) altistumiselle sovellettavat rajat.

Tämä laite on asennettava ja sitä on käytettävä annettujen ohjeiden mukaisesti, ja tämän lähettimen antennit on asennettava siten, että niiden ja henkilöiden väliin jää vähintään 30 cm etäisyys. Antenneja ei saa sijoittaa muiden antennien tai lähettimien viereen tai käyttää samanaikaisesti niiden kanssa.

Puolesta allekirjoittanut:
Zhejiang Sunseeker Industrial Co., Ltd.
Paikka: Jinhua, Zhejiang P.R. CHINA
Päivämäärä: 04-12-2025
Nimi: Harry Ran
Allekirjoitus: Harry
Arvo: Pääinsinööri

Valtuutettu edustaja:
Sunseeker Intelligent Technology SE
Theodorstrasse 41M1
22761 Hamburg
Hans-Peter Kuebler
Toimitusjohtaja

Spis treści

1. Bezpieczeństwo i Przepisy 292
1.1 Kwestie ogólne 292
1.2 Ogólne instrukcje bezpieczeństwa 292
1.3 Instrukcje bezpieczeństwa dotyczące instalacji 293
1.4 Instrukcje bezpieczeństwa dotyczące codziennego użytkowania 294
1.5 Instrukcje bezpieczeństwa dotyczące konserwacji 294
1.6 Bezpieczeństwo akumulatora 294

2. Symbole i naklejki 294

3. Zawartość i dane techniczne 295
3.1 Zawartość opakowania 295
3.2 Części i funkcje 296
3.3 Specyfikacja 297

4. Instalacja i mapowanie 298
4.1 Przygotowania 299
4.2 Aktywacja kosiarki 299
4.3 Połączenie aplikacji 300
4.4 Instalacja stacji ładowania 300
4.5 Mapowanie 301
4.6 Ustawienia netRTK 304

5. Codzienne użytkowanie 305
5.1 Wyświetlacz i sterowanie kosiarką 305
5.2 Zmiana kodu PIN 306
5.3 Ustawianie harmonogramu 306
5.4 Aplikacja – wprowadzenie 308
5.5 Moduł S Connect 309
5.6 IoT 311
5.7 Omijanie przeszkód 311

6. Konserwacja 311
6.1 Czyszczenie 312
6.2 Wymiana ostrzy 312
6.3 Transport 313
6.4 Akumulator 313
6.5 Zasilanie 314
6.6 Schowek 315
6.7 Recykling i utylizacja po całkowitym zakończeniu użytkowania 315

7. Najczęściej zadawane pytania i rozwiązywanie problemów 316
7.1 Komunikat o błędzie 316
7.2 Rozwiązywanie problemów 318

8. Ważne informacje 319
8.1 Prywatność danych 319
8.2 Ograniczona gwarancja 319
8.3 Zastrzeżenia 320
8.4 Kontakt z nami 320

1. Bezpieczeństwo i Przepisy

1.1 Kwestie ogólne

WAŻNE
PRZECZYTAJ UWAŻNIE PRZED UŻYCIEM
ZACHOWAJ NA PRZYSZŁOŚĆ

Przeznaczenie

Ten produkt ogrodowy jest przeznaczony wyłącznie do koszenia trawników i automatycznego przycinania trawy w ogrodach o każdej porze dnia. Jakiekolwiek użycie niezgodne z przeznaczeniem może stwarzać zagrożenie, potencjalnie powodując obrażenia osób lub uszkodzenia mienia. Aby zapewnić bezpieczeństwo i zapobiec wypadkom, należy bezwzględnie i ściśle stosować się do podanych wytycznych.

Użycie niezgodne z przeznaczeniem

Ten produkt ogrodowy nie jest przeznaczony do użytku przez dzieci do 14 roku życia ani przez osoby o ograniczonej sprawności fizycznej, sensorycznej lub umysłowej, a także przez osoby nieposiadające odpowiedniego doświadczenia lub wiedzy, chyba że znajdują się one pod opieką osoby odpowiedzialnej za ich bezpieczeństwo lub zostały przez nią poinstruowane jak korzystać z produktu.

Niewłaściwe użytkowanie obejmuje między innymi przewożenie osób, dzieci lub zwierząt na urządzeniu lub za pomocą urządzenia; używanie urządzenia do ciągnięcia lub pchania ładunków oraz wykorzystywanie urządzenia do koszenia roślinności innej niż trawa.

Pozostałe ryzyka – Podczas wykonywania prac konserwacyjnych lub wymiany ostrzy należy nosić rękawice ochronne i okulary ochronne na wypadek obrażeń.

Między zasilaczem a stacją ładującą nie należy używać przedłużacza.

- Podczas pracy maszyny na terenach publicznych wokół obszaru roboczego należy umieścić znaki ostrzegawcze. Znaki muszą wyraźnie zawierać następujący tekst:

OSTRZEŻENIE

- Nie należy dotykać niebezpiecznych poruszających się części, dopóki się całkowicie nie zatrzymają.
- Przewód zasilający, zasilacz, przedłużacz i wszystkie inne kable elektryczne, które nie są częścią produktu, należy trzymać poza strefą koszenia, w bezpiecznej odległości od niebezpiecznych poruszających się części, tak aby zapobiec uszkodzeniu kabli, które mogą mieć kontakt z częściami pod napięciem. Nieprzestrzeganie zaleceń podanych w instrukcji stwarza ryzyko obrażeń ciała lub śmierci operatora lub osób postronnych.
- Kosiarka automatyczna! Nie zbliżać się do maszyny! Dzieci muszą być pilnowane!
- Ostrzeżenie, aby nigdy nie pozwalać dzieciom, osobom o ograniczonych zdolnościach fizycznych, sensorycznych lub umysłowych, brakującym doświadczeniu i wiedzy lub osobom nieznającym tych instrukcji na korzystanie z urządzenia. Lokalne przepisy mogą ograniczać wiek operatora.
- Ostrzeżenie, aby nie pozwalać dzieciom przebywać w pobliżu ani bawić się maszyną podczas jej pracy.
- Wszystkie ostrzeżenia i instrukcje należy zachować na przyszłość.
- Prosimy przeczytać wszystkie ostrzeżenia dotyczące bezpieczeństwa i instrukcje oraz zapoznać się z ilustracjami i specyfikacją dołączonymi do tego produktu. Nieprzestrzeganie wszystkich poniższych instrukcji może skutkować porażeniem prądem, pożarem i/lub poważnymi obrażeniami.

- Podczas pracy maszyny na terenach publicznych wokół obszaru roboczego należy umieścić znaki ostrzegawcze. Znaki muszą wyraźnie zawierać następujący tekst:

OSTRZEŻENIE

- Kosiarka automatyczna. Nie zbliżać się do maszyny. Dzieci muszą być pilnowane!
- Urządzenie należy wyłączać, gdy nie jest używane.

1.2 Ogólne instrukcje bezpieczeństwa

Bezpieczeństwo w miejscu pracy

A. Maszyn nie wolno używać w strefach zagrożenia wybuchem, np. w obecności łatwopalnych cieczy, gazów lub pyłów. Maszyny wytwarzają iskry, które mogą spowodować zapłon pyłu lub oparów.

B. Prosimy uważnie przeczytać instrukcję. Należy zapoznać się z elementami sterującymi i sposobem właściwego użytkowania maszyny.

C. Nigdy nie należy pozwalać na korzystanie z urządzenia osobom, które nie zapoznały się z niniejszą instrukcją ani dzieciom. Lokalne przepisy mogą ograniczać wiek operatora.

D. Operator lub użytkownik odpowiada za wypadki lub stworzenie zagrożenia dla osób lub ich mienia.

Bezpieczeństwo elektryczne

A. Wtyczki sieciowe muszą pasować do gniazdek. Nigdy nie wolno w jakikolwiek sposób przerabiać wtyczki. Ładowarki i wtyczki nie należy używać do urządzeń, które są uziemione. Nieprzerabiane wtyczki i dobrze pasujące gniazdka zmniejszają ryzyko porażenia prądem.

B. Należy unikać kontaktu ciała z uziemionymi powierzchniami takimi jak rury, grzejniki, kuchenki i lodówki. Uziemienie ciała zwiększa ryzyko porażenia prądem.

C. Kabli zasilających nie wolno nadużywać. Nigdy nie należy używać kabla zasilającego do przenoszenia, ciągnięcia lub odłączania urządzenia. Kable zasilające należy trzymać z dala od źródeł wysokich temperatur, ostrych krawędzi i poruszających się części oraz chronić przed zaplamieniem olejem. Uszkodzone lub splątane kable zasilające zwiększają ryzyko porażenia prądem.

D. Jeżeli w miejscu o dużej wilgotności nie da się uniknąć korzystania z urządzenia o zasilaniu sieciowym, należy zastosować zasilanie zabezpieczone wyłącznikiem różnicowoprądowym (RCD). Stosowanie wyłącznika RCD zmniejsza ryzyko porażenia prądem elektrycznym.

E. Należy dopilnować, aby system automatycznego wyznaczania granic został zainstalowany prawidłowo, zgodnie z instrukcją.

F. Okresowo należy sprawdzać obszar, na którym będzie używana maszyna, i usuwać z niego wszystkie kamienie, patyki, druty, kości i inne przeszkody.

G. Należy regularnie sprawdzać ostrza, śruby ostrzy i zespół tnący pod kątem zużycia lub uszkodzenia. Zużyte lub uszkodzone ostrza i śruby należy wymieniać kompletami, aby zachować równowagę.

H. W przypadku maszyn z wieloma wrzecionami należy zachować ostrożność, ponieważ obrócenie jednego ostrza może spowodować obracanie się pozostałych ostrzy.

Bezpieczeństwo osobiste

A. Nie należy pozwalać na używanie maszyny osobom niezaznajomionym z maszyną lub niniejszą instrukcją. W rękach nieprzeszkolonych użytkowników maszyny są niebezpieczne.

B. Nie należy pozwalać na używanie maszyny osobom niezaznajomionym z maszyną lub niniejszą instrukcją. Nie należy używać urządzenia, jeżeli użytkownik jest zmęczony lub znajduje się pod wpływem narkotyków, alkoholu lub leków. Chwila nieuwagi podczas używania maszyny może spowodować poważne obrażenia ciała.

C. Przed włączeniem maszyny należy usunąć wszystkie klucze nastawcze lub francuskie. Klucz pozostawiony na obracającej się części maszyny może spowodować obrażenia ciała.

D. Podczas ręcznego sterowania maszyną należy zawsze utrzymywać odpowiednią pozycję i równowagę. W nieoczekiwanych sytuacjach pozwoli to lepiej kontrolować maszynę.

E. Nie wolno dopuścić do sytuacji, aby znajomość maszyny wynikająca z jej częstego użytkowania sprawiła, że użytkownik stanie się zbyt pewny siebie i zacznie ignorować zasady bezpieczeństwa. Nieostrożne działanie może w ułamku sekundy spowodować poważne obrażenia.

Używanie i konserwacja maszyny

A. Przed dokonaniem jakichkolwiek regulacji, wymianą akcesoriów lub przechowywaniem odłącz wtyczkę od źródła zasilania i/lub wyjmij akumulator (jeśli jest wymienny) z urządzenia lub innych urządzeń. Tego typu środki ostrożności zmniejszają ryzyko przypadkowego uruchomienia.

B. Maszynę i akcesoria należy utrzymywać w dobrym stanie. Należy kontrolować, czy części ruchome nie są odchylone od osi, nie zacinają się i nie są pęknięte lub uszkodzone w inny sposób, który mógłby wpłynąć na działanie narzędzia. W razie uszkodzenia, przed użyciem należy oddać narzędzie do naprawy. Wiele wypadków wynika ze złej konserwacji maszyn i akcesoriów.

C. Maszyny i akcesoriów należy używać zgodnie z niniejszą instrukcją, z uwzględnieniem warunków i rodzaju wykonywanej pracy. Używanie maszyny do celów, które nie są zgodne z jej przeznaczeniem może prowadzić do niebezpiecznych sytuacji.

D. Nigdy nie należy używać maszyny z uszkodzonymi osłonami lub bez urządzeń zabezpieczających.

E. Nie należy kłaść dłoni lub stawiać stóp w pobliżu obracających się części lub pod nimi. Należy zawsze trzymać się z dala od otworu wyrzutowego.

F. Nigdy nie należy podnosić lub przenosić maszyny z włączonym silnikiem.

G. Aktywuj blokadę urządzenia/Ustaw maszynę w pozycję "LOCK"
- przed usunięciem blokady;
- przed sprawdzeniem, czyszczeniem lub wykonywaniem prac przy maszynie.

H. Jeśli wiadomo, że w pobliżu przebywają zwierzęta domowe, dzieci lub osoby postronne, nie należy zostawiać pracującej maszyny bez nadzoru.

Serwis

A. Serwisowanie maszyny należy powierzyć wykwalifikowanemu technikowi, a do naprawy używać wyłącznie części zamiennych identycznych z oryginalnymi. Zapewni to bezpieczeństwo eksploatacji maszyny.

B. Należy dbać o to, aby wszystkie nakrętki, śruby i wkręty były mocno dokręcone, tak aby maszyna działała w sposób całkowicie bezpieczny.

C. Z uwagi na bezpieczeństwo zużyte lub uszkodzone części należy wymieniać.

D. Należy pilnować, aby ostrza były wymieniane na właściwe części zamienne.

E. Należy pilnować, aby akumulatory były ładowane za pomocą odpowiedniej ładowarki zalecanej przez producenta. Niewłaściwe użytkowanie grozi porażeniem prądem, przegrzaniem lub wyciekiem z akumulatora żrącego elektrolitu.

F. W przypadku wycieku elektrolitu, zabrudzone miejsce należy przemyć wodą/środkiem neutralizującym, a jeśli elektrolit dostanie się do oczu itp., należy zasięgnąć porady lekarza.

G. Serwisowanie maszyny powinno się odbywać zgodnie z instrukcją producenta.

Używanie i konserwacja narzędzi AKUMULATOROWYCH

A. Do ładowania należy używać wyłącznie ładowarki wskazanej przez producenta. Użycie ładowarki pochodzącej od jednego AKUMULATORA do ładowania innego AKUMULATORA grozi pożarem.

B. Elektronarzędzi należy używać wyłącznie z dedykowanymi do nich AKUMULATORAMI. Używanie jakichkolwiek innych AKUMULATORÓW grozi obrażeniami i pożarem.

C. Jeżeli AKUMULATOR nie jest używany, należy go przechowywać z dala od innych przedmiotów metalowych, np. spinaczy, monet, kluczy, gwoździ, śrub i innych drobnych przedmiotów metalowych, które mogłyby spowodować zwarcie wyprowadzeń akumulatora. Zwarcie wyprowadzeń AKUMULATORA może doprowadzić do oparzenia lub pożaru.

D. Jeżeli AKUMULATOR nie jest używany, należy go przechowywać z dala od innych przedmiotów metalowych, np. spinaczy, monet, kluczy, gwoździ, śrub i innych drobnych przedmiotów metalowych, które mogłyby spowodować zwarcie wyprowadzeń akumulatora. W razie przypadkowego kontaktu zabrudzone miejsce należy przemyć wodą. W razie kontaktu płynu z oczami, należy dodatkowo zasięgnąć porady lekarza. Płyn wyciekający z AKUMULATORA może powodować podrażnienie lub oparzenia.

E. Nie należy używać AKUMULATORA lub narzędzia, które są uszkodzone lub zostały poddane przeróbkom. Uszkodzone lub zmodyfikowane akumulatory mogą zachowywać się w sposób nieprzewidywalny, co może doprowadzić do pożaru lub WYBUCHU lub stwarzać ryzyko urazów.

F. Nie należy narażać AKUMULATORA lub narzędzia na kontakt z ogniem lub zbyt wysokimi temperaturami. Ogień lub temperatury przekraczające 130°C mogą doprowadzić do wybuchu.

G. Należy przestrzegać wszystkich instrukcji ładowania. Nie należy ładować AKUMULATORA lub narzędzia poza przedziałem temperatur podanym w instrukcji. Ładowanie w sposób nieprawidłowy lub w temperaturze wykraczającej poza określony zakres może doprowadzić do uszkodzenia AKUMULATORA i zwiększa ryzyko pożaru.

1.3 Instrukcje bezpieczeństwa dotyczące instalacji

A. Stacji ładowania łącznie z wszelkimi jej akcesoriami, nie należy instalować w zagłębieniach lub w odległości mniejszej niż 61 cm (24 cale) od materiałów łatwopalnych. W przypadku awarii może dojść do nagrzewania się stacji ładowania i zasilacza, co potencjalnie stwarza ryzyko pożaru.

B. Zasilacza nie należy ustawiać w miejscach, w których istnieje ryzyko zalania go wodą. Zasilacza nie należy ustawiać na ziemi.

C. Zasilacza nie należy zamykać w obudowie. Skropliny mogłyby uszkodzić zasilacz i zwiększyć ryzyko porażenia prądem.

D. Dotyczy USA/Kanady. Jeżeli zasilacz zainstalowany jest na dworze: Ryzyko porażenia prądem. Instalację należy wykonać wyłącznie w zakrytym gniazdku GFCI (RCD) klasy A z obudową odporną na warunki atmosferyczne i z dostępem umożliwiającym włożenie lub zdjęcie osłony wtyczki przyłączeniowej.

E. Stacji ładowania nie należy instalować w miejscach, w których istnieje ryzyko zbierania się wody.

1.4 Instrukcje bezpieczeństwa dotyczące codziennego użytkowania

A. Dłonie i stopy należy trzymać z dala od kręcących się ostrzy. Gdy produkt jest włączony, nie należy zbliżać do niego dłoni ani stóp.

B. Gdy jakiekolwiek osoby, a zwłaszcza dzieci lub zwierzęta, znajdują się w strefie pracy, produkt należy zatrzymać lub wyłączyć.

C. Na trawniku nie mogą znajdować się jakiekolwiek przedmioty, takie jak kamienie, gałęzie, narzędzia lub zabawki. W przypadku uderzenia w tego typu przedmioty ostrza mogą ulec uszkodzeniu.

D. Gdy produkt jest włączony, nie należy go podnosić ani przenosić.

E. Nie wolno dopuszczać do zderzenia produktu z ludźmi lub zwierzętami. Jeśli na drodze produktu znajdzie się jakaś osoba lub jakieś zwierzę, produkt należy natychmiast zatrzymać.

F. Na produkcie lub stacji ładowania nie należy kłaść jakichkolwiek przedmiotów.

G. Nie należy używać produktu, jeśli przycisk zatrzymania STOP nie działa.

H. Gdy produkt nie jest używany, należy go zawsze wyłączyć.

I. Nie należy używać produktu jednocześnie ze zraszaczami. W takim przypadku należy używać funkcji harmonogramu.

J. Produktu nie wolno używać w miejscach, w których zbiera się lub stoi woda, np. tam, gdzie tworzą się kałuże po ulewnych deszczach.

1.5 Instrukcje bezpieczeństwa dotyczące konserwacji

A. Na czas wykonywania czynności konserwacyjnych przy produkcie produkt należy wyłączyć.

B. Do czyszczenia produktu nie należy używać myjki ciśnieniowej. Do czyszczenia produktu nie należy używać rozpuszczalników.

C. Przed przystąpieniem do czyszczenia lub czynności konserwacyjnych stację ładowania należy odłączyć od zasilania.

1.6 Bezpieczeństwo akumulatora

W przypadku rozmontowania, zwarcia lub pod wpływem działanie wody, ognia lub wysokich temperatur akumulatory litowo-jonowe mogą wybuchnąć lub spowodować pożar. Z akumulatorem należy się obchodzić ostrożnie. Nie wolno go rozmontowywać, otwierać, ani poddawać nadmiernym obciążeniom elektrycznym lub mechanicznym. Należy unikać przechowywania w miejscu wystawionym na bezpośrednie działanie promieni słonecznych.

2. Symbole i naklejki

Prosimy o dokładne zapoznanie się z symbolami umieszczonymi na produkcie i etykietach oraz zrozumienie ich znaczenia:

	OSTRZEŻENIE: *Przed rozpoczęciem używania produktu należy zapoznać się z instrukcją obsługi.*
STOP	***OSTRZEŻENIE:*** *Przed rozpoczęciem pracy przy maszynie oraz przed jej podniesieniem produkt należy wyłączyć.* *Nigdy nie wolno dotykać kręcącego się ostrza.*
	OSTRZEŻENIE: *Gdy maszyna pracuje, należy utrzymywać bezpieczną odległość od maszyny. Osób postronnych nie wolno dopuszczać do strefy zagrożenia.*
	OSTRZEŻENIE: *Na maszynie nie wolno jeździć.*
	Przeczytaj instrukcję dla użytkownika.
CE	*Znak zgodności CE.*
L_{WA} 60 dB	*Poziom mocy akustycznej określony przez europejską dyrektywę w sprawie hałasu na zewnątrz.* *60 dB dla tarczy ostrza*
	Produktu nie wolno wyrzucać razem ze zwykłymi odpadami domowymi. Należy dopilnować, aby produkt został poddany recyklingowi zgodnie z lokalnymi wymogami prawnymi.
III	*Klasa III*
	Prąd stały
	Akumulatora nie wolno wrzucać do ognia ani wystawiać na działanie źródeł ciepła.
	Akumulatora nie wolno zanurzać w wodzie.
Li-ion	*Znak nadawania się do recyklingu.*
	Akumulatora nie wolno wyrzucać razem ze zwykłymi odpadami domowymi. Należy dopilnować, aby akumulator został poddany recyklingowi zgodnie z lokalnymi wymogami prawnymi.
T3.15A	*Wymień na bezpiecznik o odpowiednich parametrach.*

T2A	*Wymień na bezpiecznik o odpowiednich parametrach.*
	Konstrukcja klasy II.
IPX4	*Stopnie ochrony zapewniane przez obudowy (Kod IP)*
IPX5	
IP67	
	Odłączana część zasilacza
	SMPS z wbudowanym transformatorem separacyjnym odpornym na zwarcie t
	SMPS (zasilacz impulsowy)
cosφ:0.56	*Współczynnik mocy*
VI	*Poziom 6 efektywności energetycznej*
	Wskazuje, że jednostka zasilająca nie powinna być używana, jeśli piny wtyczki są uszkodzone.
	UWAGA – Nie dotykać kręcącego się ostrza
Max. 4800 min-1	*Maks. 4800 min^{-1}*
106mm	*φ 106 mm dla tarczy ostrza do przycinania*

Symbole na wyświetlaczu robota

	Włączanie/wyłączanie zasilania
START	*Przycisk Start*
HOME	*Przycisk Home*
OK	*Przycisk OK*
	Ustawianie kodu PIN
	Ustawianie czasu
	Bluetooth
	Wi-Fi

3. Zawartość i dane techniczne

3.1 Zawartość opakowania

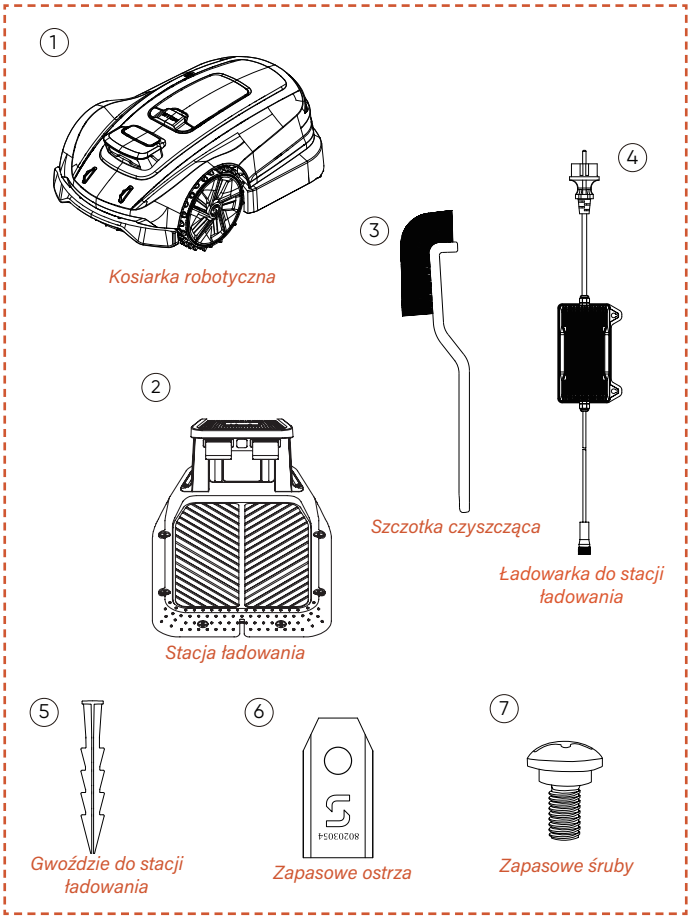

Robot koszący*1
Stacja ładująca*1
Szczotka czyszcząca*1
Ładowarka do Stacji Ładującej*1
Gwoździe do stacji ładowania*8
Zapasowe ostrza*6
Zapasowe wkręty*6

3.2 Części i funkcje

Widok z góry

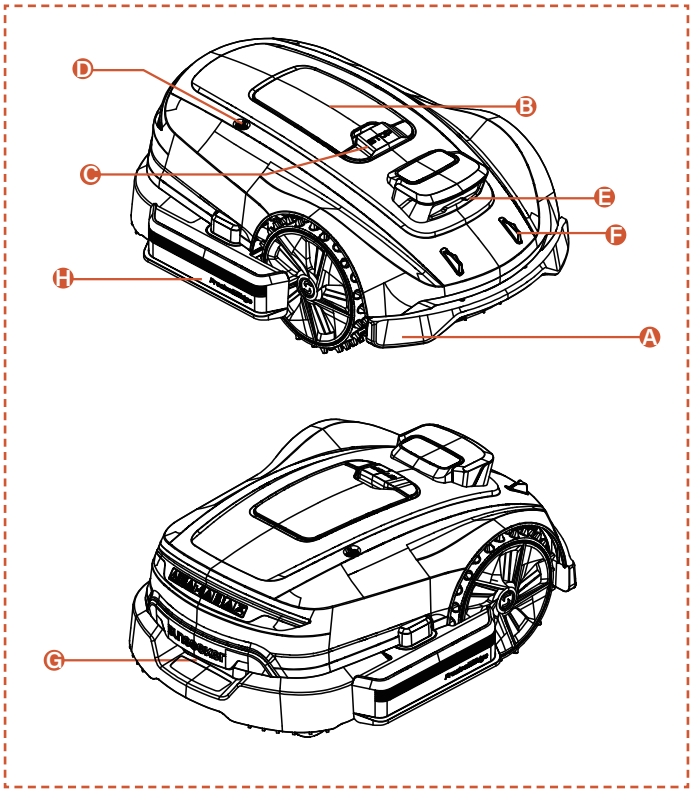

Widok z dołu

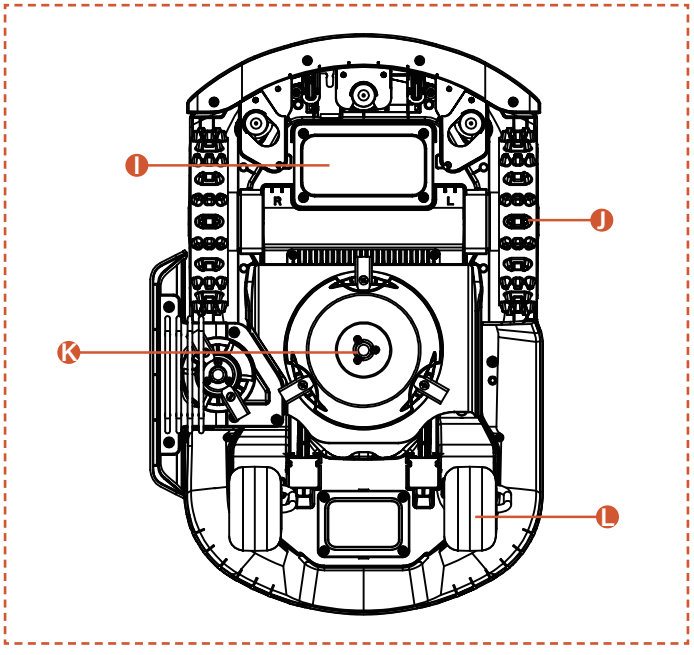

Uwaga

Maszyny nie wolno zanurzać w wodzie, gdyż może to spowodować uszkodzenie podzespołów i skutkować unieważnieniem gwarancji w okresie jej obowiązywania.

A. Zderzak
Gdy nie jest możliwe wizualne ustalenie położenia, normalną pracę maszyny może zapewnić zderzak.

B. Panel sterowania
Panel służący do włączania i wyłączania maszyny oraz do wydawania jej poleceń dotyczących rozpoczęcia pracy, powrotu itp. Panel znajduje się pod osłoną ochronną. Proszę zamknąć osłonę ochronną po użyciu panelu sterowania.

C. Przycisk STOP
Przycisk awaryjnego zatrzymania umożliwiający zatrzymanie maszyny w przypadku nagłej potrzeby.

D. Czujnik deszczu
Czujnik deszczu wykrywa opady deszczu i automatycznie zawraca maszynę do stacji ładowania, aby uniknąć deszczu zgodnie z ustawieniami użytkownika.

E. Kamera lornetkowa
Dzięki kamerze lornetkowej ze wspomaganiem AI kosiarka wykrywa i omija przeszkody.

F. Elektrody do ładowania
Elektrody do ładowania w maszynie łączą się z elektrodami na stacji ładowania, co umożliwia naładowanie akumulatora maszyny.

G.Uchwyt
Wygodny uchwyt.

H. Tarcza do przycinania
Umożliwia bardziej efektywne przycinanie krawędzi trawnika.

I. Komora baterii
Komora służąca do przechowywania baterii.

J. Obracająca się płyta tnąca
Urządzenie do przycinania trawnika podczas pracy maszyny.

K. Koła napędowe
Napęd umożliwiający poruszanie się i doskonałe właściwości terenowe.

L. Koło skrętne
Obraca się, aby wspomagać ruch i kierunku.

3.3 Specyfikacja

SPECYFIKACJA TECHNICZNA	X3 Gen 2 - 800 RMX803N20V	
Przewód graniczny	Bezprzewodowy / bez granicy	
Maks. obszar koszenia	800 m^2	
Wysokość koszenia min./maks.	20-60 mm	
Regulacja wysokości	Podręcznik	
Szerokość koszenia	200 mm	
Pojemność akumulatora	5 Ah	
Interfejs użytkownika	Aplikacja i wyświetlacz z klawiaturą	
Maks. nachylenie	17° (30%)	
Wymiary robota	621 * 420 * 247 mm	
Certyfikaty	CE RoHS	
Ciężar netto	10,55 kg	
Poziom mocy akustycznej LWA	60 dB (A)	
Niepewności mocy akustycznej KWA	3 dB(A)	
Poziom ciśnienia akustycznego LpA	52 dB (A)	
Niepewności mocy akustycznej KpA	3 dB(A)	
Poziom mocy akustycznej LWA dla tarczy do przycinania:	75 dB(A)	
Niepewności mocy akustycznej KWA dla tarczy do przycinania:	3 dB(A)	
Poziom Ciśnienia Akustycznego LpA dla tarczy do przycinania:	67 dB (A)	
Niepewności ciśnienia akustycznego KpA dla tarczy do przycinania:	3 dB(A)	
CHARAKTERYSTYKA		
Wi-Fi / Bluetooth	TAK	
Mapowanie bezprzewodowe	TAK	
Planowanie ścieżki	3 opcje	
AONavi2.0 (netRTK+VSLAM)	TAK	
Super Wi-Fi	TAK	
Wizja AI	TAK	
Napęd na przednie koła	TAK	
Tryb eko	TAK	
Tryb nocny*	N	
FOTA	TAK	
Szybki powrót do stacji ładowania	TAK	
Strefy wieloczęściowe	TAK	
Harmonogram pracy	Ustawienie automatyczne lub ręczne	
Czujnik uderzeń	TAK	
Mycie wodą	TAK	
Moduł GPS i 4G	TAK	
Asystent Google i Amazon Alexa	TAK	
Kod PIN	TAK	
Czujnik podniesienia i przechylenia	TAK	
Czujnik deszczu	TAK	
AKCESORIA		
Zapasowe ostrze i zapasowe wkręty	6 szt.	
Gwoździe do stacji ładowania	8 szt.	
Ładowarka do stacji ładowania	2 A (CGF252)	
Szczotka czyszcząca	1 szt.	
Wi-Fi i Bluetooth	Pasmo/a częstotliwości	Maks. moc wyjściowa
	BT: 2402~2480MHZ	BT BDR+EDR: 8,99 dBm Maks. BT BLE: 7,35 dBm Maks.
	Wi-Fi 2,4 GHz: 2412–2472 MHz	Wi-Fi 2.4 GHz: 18,98 dBm Maks
	Wi-Fi 5,2 GHz: 5180~5240MHZ	Wi-Fi 5,2 GHz: 15,68 dBm Maks.
	Wi-Fi 5,3 GHz: 5260~5320MHz	Wi-Fi 5,3 GHz: 15,26 dBm Maks.
	Wi-Fi 5,6 GHz: 5500~5700MHz	Wi-Fi 5,6 GHz: 16,04 dBm Maks.
	Wi-Fi 5,8 GHz: 5745~5825MHZ	Wi-Fi 5,8 GHz: 13,07 dBm Maks.
Komunikacja 2,4 GHz	Pasmo/a częstotliwości	Maks. moc wyjściowa
	2402-2480 MHz	20,0 dBm

** Uwaga: Jeśli lokalne przepisy zabraniają używania robotów koszących w nocy, należy dopilnować, aby tryb nocny był wyłączony, aby uniknąć używania narzędzia w sposób niezgodny z przepisami.*

4. Instalacja i mapowanie

Zaawansowane rozwiązania sprzętowe i programowe (inteligentne algorytmy) firmy Sunseeker znacząco poprawiają zdolność kosiarki do rozpoznawania otoczenia, precyzję pozycjonowania oraz ogólną wydajność. Przez cały czas, Sunseeker AONavi (Always-On Navigation) płynnie integruje satelitarne pozycjonowanie RTK-GNSS z technologią wizualną VSLAM, umożliwiając robotycznej kosiarce wykonywanie zadań związanych z pozycjonowaniem i nawigacją w różnych scenariuszach, w tym w skomplikowanych środowiskach.

Wraz z postępem technologii Sunseeker, system AONavi został w pełni zmodernizowany, dając początek AONavi2.0. Ta technologia łączy netRTK z technologią wizualną VSLAM, osiągając centymetrową precyzję pozycjonowania bez konieczności stosowania fizycznych stacji RTK. Nie tylko poprawia to dokładność pozycjonowania, ale także znacząco skraca czas instalacji. Wyposażony w technologię Sunseeker AONavi2.0, robot koszący może odbierać stabilne sygnały satelitarne do pozycjonowania w czasie rzeczywistym, a jednocześnie można ustawić wirtualne granice dla kosiarek Sunseeker. Zapewnia to wysoką jakość pielęgnacji trawnika oraz wygodne i niezawodne koszenie.

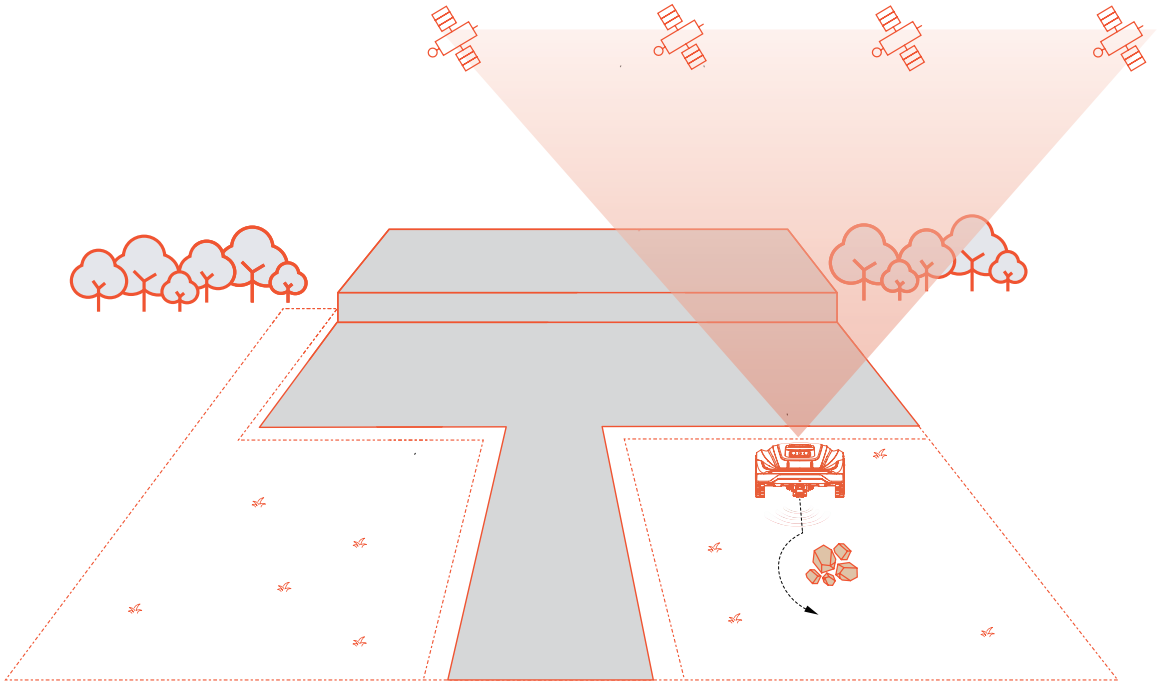

4.1 Przygotowania

Instalacja aplikacji Sunseeker

Uwaga

W razie potrzeby aplikacja poprosi o dostęp do Bluetooth oraz sieci Wi-Fi lub 4G, aby zapewnić prawidłową konfigurację i przyszłą funkcjonalność — udziel dostępu do tych funkcji.

Aby pobrać aplikację Robotic Mower lub wyszukać aplikację „Sunseeker Robot" w sklepie Google Play (Android) lub Apple App Store (iOS), należy zeskanować kod QR. Po zakończeniu instalacji należy utworzyć nowe konto i zalogować się.

iOS **Android**

Przygotowanie kosiarki

Upewnić się, że Bluetooth w telefonie jest włączony, a następnie zeskanować kod QR seryjnego maszyny, aby zidentyfikować model i przejść do odpowiedniego przewodnika instalacji.

Przygotowanie trawnika

A. Usunąć wszelkie śmieci, sterty liści, zabawki, przewody, kamienie i inne przeszkody.

B. Aby zapewnić bezpieczeństwo, należy dopilnować, aby dzieci i zwierzęta nie wchodziły na trawnik.

C. Przed użyciem robota koszącego skróć trawę na wysokość nie większą niż 6 cm.

D. Całkowita powierzchnia trawnika wynosi do 800 m^2.

E. Jeżeli w obszarze pracy znajdują się wąskie przesmyki, należy dopilnować, aby szerokość przesmyku była większa niż 80 cm.

Zalecane rodzaje trawników pokazano na rysunkach poniżej:

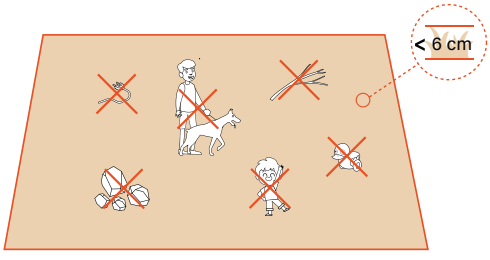

4.2 Aktywacja kosiarki

Wstępne ładowanie kosiarki

A. Wybierz dowolne miejsce z gniazdkiem elektrycznym, podłącz adapter stacji ładującej i włącz stację ładującą.

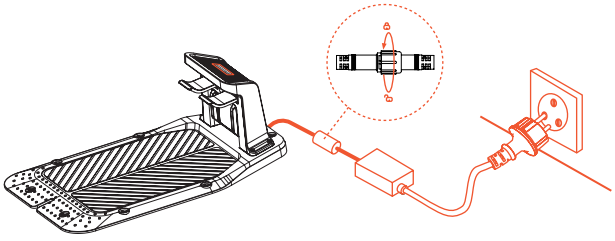

B. Wciśnij kosiarkę do stacji ładującej, upewnij się, że elektrody ładujące są prawidłowo połączone. Migająca zielona kontrolka na stacji ładowania oznacza normalne ładowanie. Gdy kosiarka zostanie całkowicie naładowana, kontrolka zacznie świecić na zielono światłem ciągłym.

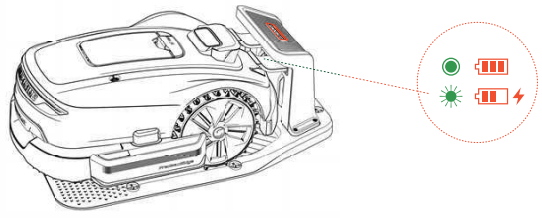

C. Jeśli poziom naładowania baterii kosiarki przekracza 80%, możesz pominąć ten krok.

Uwaga

- Jeśli kontrolka nie świeci się pomimo prawidłowego zasilania, należy skontaktować się z działem obsługi klienta.

Aktywacja kosiarki

A. Po pomyślnym naładowaniu maszyny na stacji ładującej, zostanie ona automatycznie włączona. Można również przytrzymać przycisk zasilania, aby ręcznie włączyć zasilanie.

B. Wprowadź domyślny kod PIN "0000". Aby zakończyć procedurę, po wpisaniu cyfry „0" należy za każdym razem nacisnąć przycisk OK.

C. Jeśli chcesz zmienić hasło, naciśnij i przytrzymaj jednocześnie przyciski START i HOME, aby zmienić hasło. Więcej szczegółowych informacji znajduje się w rozdziale 5.1 Wyświetlanie i sterowanie kosiarą.

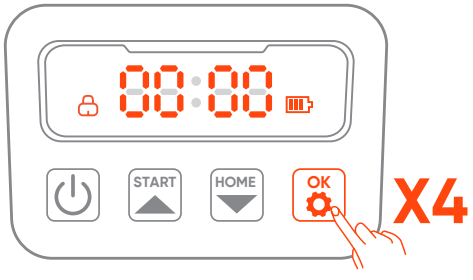

4.3 Połączenie aplikacji

Uwaga

Poniższe ilustracje dotyczące aplikacji mają charakter wyłącznie poglądowy. Dostępne opcje mogą się różnić w zależności od wersji oprogramowania.

Przygotowanie

A. Dopilnować, aby urządzenie znajdowało się w stacji ładowania, prawidłowo się ładowało, było włączone i aby wprowadzony został kod PIN.

B. Upewnij się, że Bluetooth w telefonie jest włączony. Upewnij się, że Twoje urządzenie jest podłączone do sieci 4G.

C. Aby zapewnić lepsze wrażenia związane z siecią, możesz skonfigurować Wi-Fi dla swojej kosiarki.

Połączenie aplikacji

A. Zeskanować kod QR numeru seryjnego maszyny, aby dodać swojego robota koszącego. Jeśli skanowanie nie jest możliwe, można połączyć się również poprzez Bluetooth. Jeśli kod QR został już zeskanowany w kroku „Przygotowanie kosiarki", kosiarka automatycznie połączy się z aplikacją, o ile tylko w telefonie będzie włączony Bluetooth. Eliminuje to potrzebę kolejnego skanowania.

B. Po pomyślnym sparowaniu wprowadź domyślny kod PIN "0000". Kod PIN można zmienić w telefonie.

C. Upewnij się, że twoja maszyna jest połączona z siecią 4G.

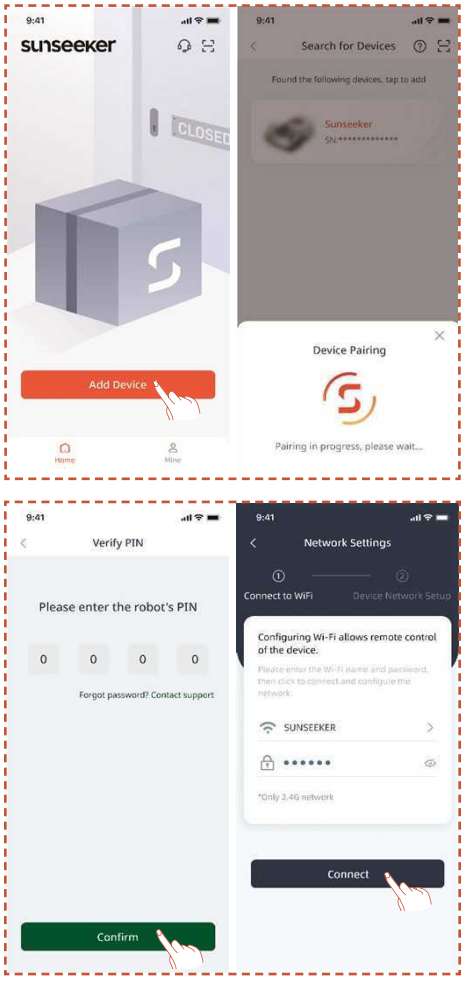

4.4 Instalacja stacji ładowania

Uwaga

Jeśli nie jesteś pewien, gdzie zainstalować stację ładowania, możesz postępować zgodnie z poniższymi krokami, aby znaleźć lokalizację z silniejszym sygnałem.

Wybór odpowiedniej lokalizacji

A. Postępuj zgodnie z instrukcjami w aplikacji, aby zdalnie sterować kosiarką, sprawdzić siłę sygnału w różnych obszarach i znaleźć odpowiednie miejsce do instalacji stacji ładowania.

B. Aby mieć pewność, że kosiarka będzie mogła bez problemu wyjechać ze stacji ładowania i do niej wrócić, stację ładowania należy zainstalować na otwartym, płaskim i nieutwardzonym podłożu.

C. Stację ładowania można umieścić zarówno wewnątrz, jak i na zewnątrz obszaru pracy kosiarki. Ze względów bezpieczeństwa zaleca się, aby kabel ładujący był poprowadzony poza obszarem koszenia.

D. W odległości 1,5 m przed stacją ładującą nie powinny znajdować się żadne przeszkody.

E. Jeśli jest trawa, powinna być niższa niż 6 cm.

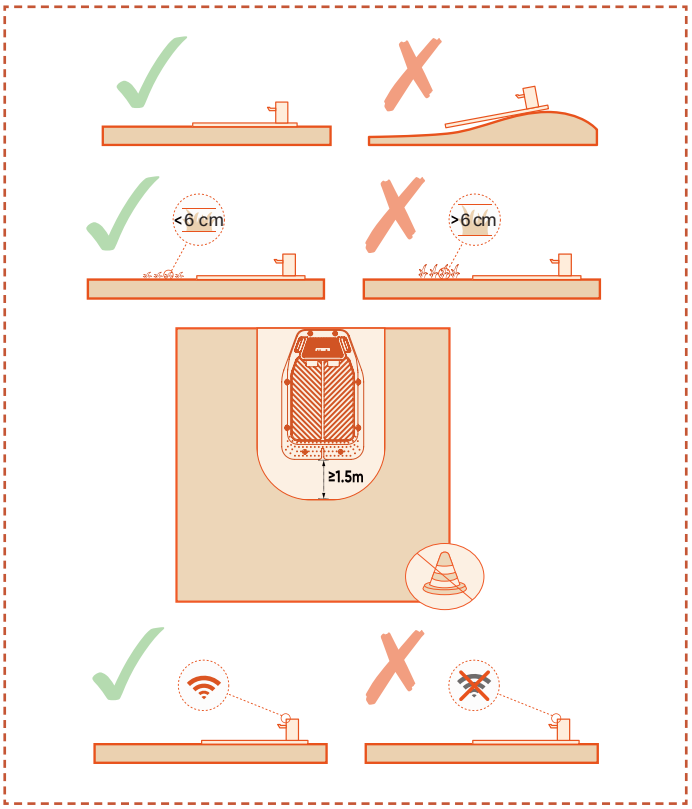

F. Należy dopilnować, aby przestrzeń nad stacją ładowania była możliwie jak najbardziej otwarta, wolna od drzew, budynków i innych przeszkód.

G. Jeśli nie da się znaleźć miejsca w terenie całkowicie otwartym, w przypadku kosiarek pracujących na półkuli północnej należy starać się, aby niebo po stronie południowej było nieprzesłonięte, a w przypadku kosiarek na półkuli południowej – aby niebo po stronie północnej było jak najbardziej otwarte.

Instalacja stacji ładowania

A. Stację ładowania można przybić gwoździami do płaskiego, nieutwardzonego podłoża młotkiem lub za pomocą podobnego narzędzia.

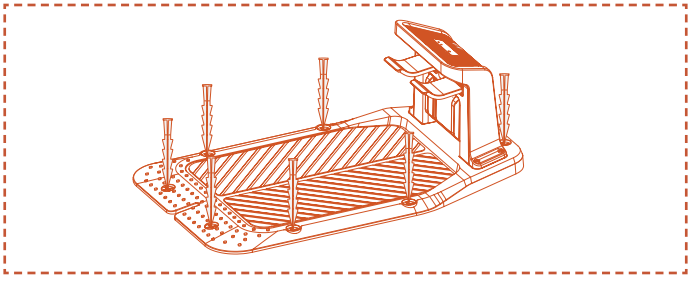

B. Kabel ładujący stacji ładowania należy podłączyć do ładowarki, a następnie ładowarkę należy podłączyć do kontaktu. W tym momencie na stacji ładowania zapali się zielona kontrolka, która będzie następnie świecić światłem ciągłym, sygnalizując, że stacja jest włączona.

C. Ze względów bezpieczeństwa zaleca się, aby kabel ładujący był poprowadzony poza obszarem koszenia. Jeśli odległość między stacją ładowania a gniazdkiem zasilającym jest duża, wówczas aby zagwarantować bezpieczną pracę urządzenia, należy dopilnować, aby kabel zasilający był solidnie przymocowany do podłoża lub ściany.

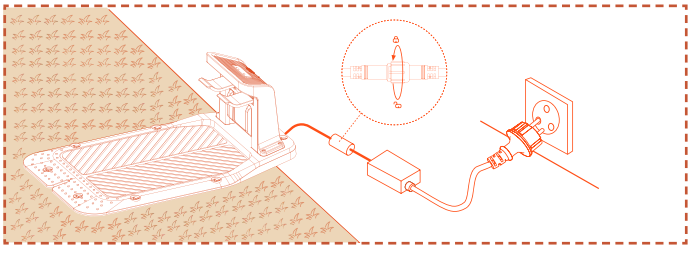

4.5 Mapowanie

Uwaga

Poniższe ilustracje dotyczące aplikacji mają charakter wyłącznie poglądowy. Dostępne opcje mogą się różnić w zależności od wersji oprogramowania.

Przygotowanie

A. Upewnij się, że maszyna jest włączona i pomyślnie połączona z siecią 4G oraz sygnałem Bluetooth.

B. Upewnić się, że urządzenie znajduje się w stacji ładowania, ładuje się prawidłowo i że poziom naładowania akumulatora wynosi ponad 50%.

C. Do utworzenia pełnej mapy niezbędna jest odpowiednia strefa pracy, stacja ładowania oraz antena.Do stworzenia kompletnej mapy konieczne są odpowiednia strefa pracy, stacja ładowania i antena.

D. Jeśli wszystkie powyższe zadania są gotowe, można kliknąć przycisk **Rozpocznij mapowanie**.

E. eśli urządzenie zostało uruchomione ponownie, przed rozpoczęciem procesu mapowania upewnij się, że znajduje się ono na stacji ładujące.

Tworzenie strefy pracy

A. Kliknąć **Strefa pracy**. Kosiarka automatycznie opuści stację ładowania i przesunie się o 1,5 m do przodu, bez konieczności ręcznej interwencji.

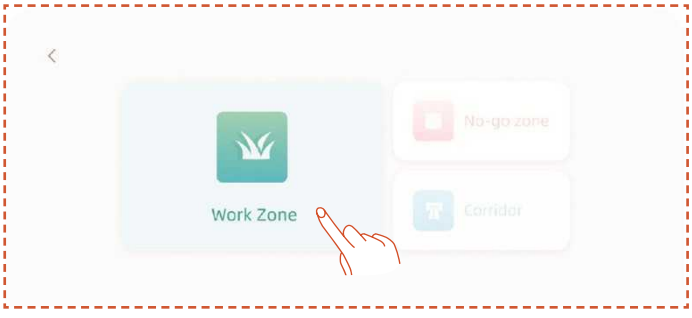

B. Zalecamy, abyś najpierw skierował robota na krawędź trawnika, ustawił go przodem do mapowania w kierunku przeciwnym do ruchu wskazówek zegara, a następnie kliknął **Rozpocznij mapowanie**.

C. Po ustawieniu kosiarki na granicy obszaru pracy i wyregulowaniu kąta kliknąć przycisk **Rozpocznij mapowanie**.

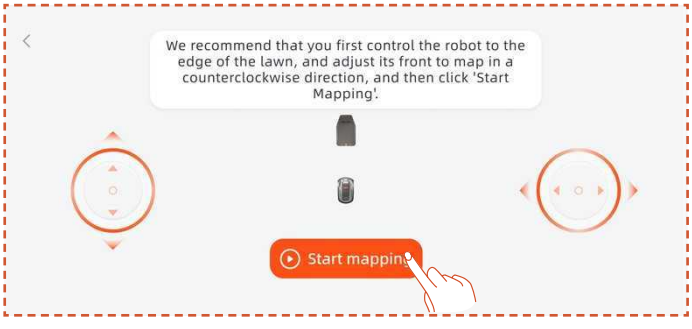

Automatyczne Mapowanie

Gdy maszyna rozpozna, że znajduje się na obszarze trawnika i spełnione są warunki automatycznego mapowania, ikona **Auto** będzie migać. Naciśnij **Auto** , aby rozpocząć automatyczne mapowanie.

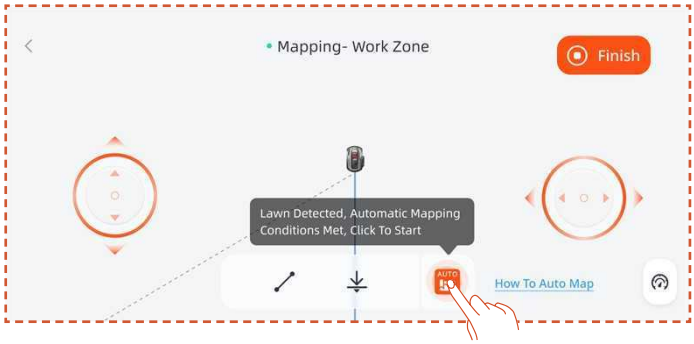

Stuknij przycisk **Pauza** w aplikacji, aby wstrzymać mapowanie.

Po sprawdzeniu, czy robot działa prawidłowo i nie występują błędy, dotknij przycisku **Auto** w interfejsie aplikacji, aby wznowić automatyczne mapowanie.

Uwaga

- Zaleca się podążanie za kosiarką podczas procesu mapowania. Jeśli kosiarka nie wykrywa dokładnie granic, możesz w każdej chwili wyjść z trybu automatycznego mapowania i przełączyć się na sterowanie ręczne.

- Aby zapewnić efektywność mapowania, należy upewnić się, że kosiarka rozpoczyna proces mapowania, wyjeżdżając ze stacji dokującej.

Ręczne Mapowania

Stuknij **Ręczne**, aby przełączyć się na tryb ręcznego mapowania.

Zdalnie steruj kosiarką i idź wzdłuż krawędzi, aby utworzyć strefę roboczą.

- Jeśli w obszarze pracy znajdują się jakieś ogrodzenia, mury lub inne granice fizyczne, podczas zdalnego mapowania należy zachować odległość co najmniej 5 cm od granic obszaru.

- Jeśli w obszarze roboczym znajdują się takie obiekty, jak baseny, rowy lub klify, podczas mapowania należy zachować minimalną odległość 15 cm.

- Jeśli granica obszaru roboczego nie jest trawiasta, np. ścieżka z kamieni, a wysokość granicy jest podobna do trawy, możesz użyć funkcji **Przekraczanie Granicy**. Podczas korzystania z tej funkcji kosiarka utrzyma około dwóch trzecich swojej szerokości na trawie, aby poruszać się wzdłuż krawędzi. Po zakończeniu mapowania kosiarka będzie poruszać się wzdłuż wyznaczonej granicy.

- Jeśli granica obszaru roboczego jest linią prostą, możesz wybrać funkcję **Prosta**, a następnie zdalnie przesunąć kosiarkę do końca prostej granicy. W początkowym i końcowym punkcie odcinka, na którym włączona jest funkcja Straight (Prosto), zostanie automatycznie wygenerowana prosta linia graniczna.

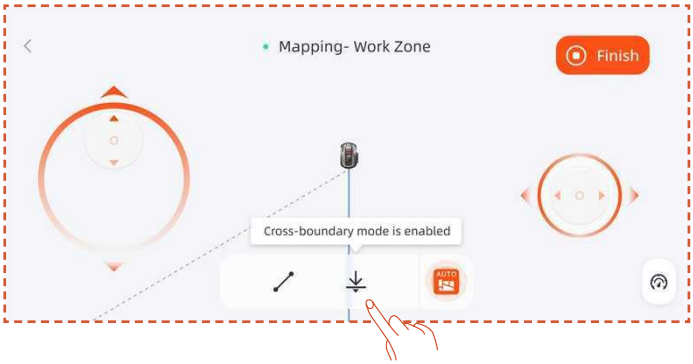

Uwaga

Zaleca się kliknąć przycisk Finish (Zakończ) dopiero po całkowitym zamknięciu ścieżki. Jeśli ścieżka nie jest zamknięta, ale mapowanie musi zostać dokończone, należy kliknąć przycisk Finish (Zakończ), a następnie wybrać opcję Auto Close (Automatyczne zamykanie). Wygenerowana mapa automatycznie połączy punkt początkowy i końcowy, aby zapewnić zamknięcie strefy pracy.

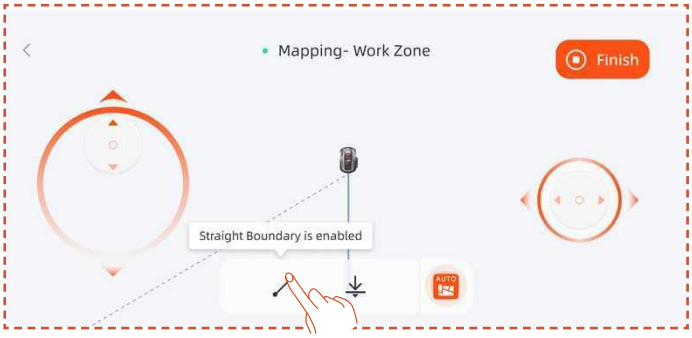

Jeśli po zakończeniu mapowania pojawi się potrzeba dokonania modyfikacji granicy, należy kliknąć przycisk **Dodaj więcej** i wybrać opcję **Edytuj granicę**, aby wprowadzić zmiany.

A. Zdalnie pokierować robotem tak, aby dotarł do punktu początkowego modyfikacji granicy, a następnie kliknąć przycisk Start. Podczas modyfikowania granicy należy sterować robotem w taki sposób, aby poruszał się w lewo (przeciwnie do kierunku ruchu wskazówek zegara).

B.Dopilnować, aby modyfikacja granicy przecięła się z oryginalną granicą mapy, a następnie kliknąć przycisk **Zakończ**.

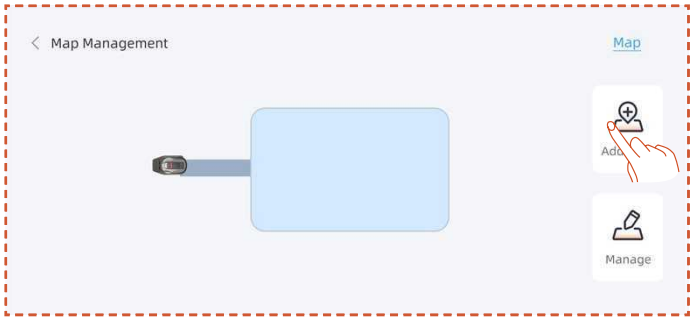

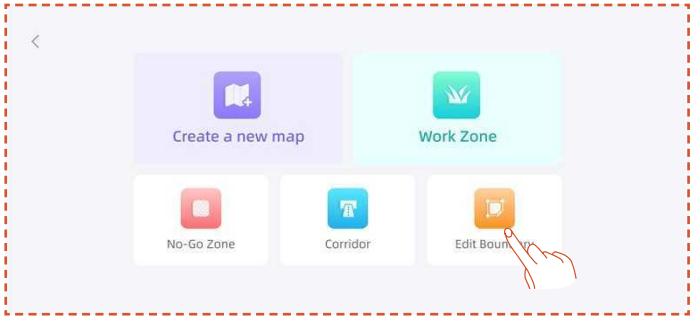

Tworzenie strefy zamkniętej

Jeśli w obszarze pracy znajduje się basen lub inne strefy, w których obowiązuje zakaz koszenia, zaleca się utworzenie strefy zamkniętej w celu wytyczenia wirtualnej granicy i zapewnienia ochrony wyłączonych z użytku obszarów.

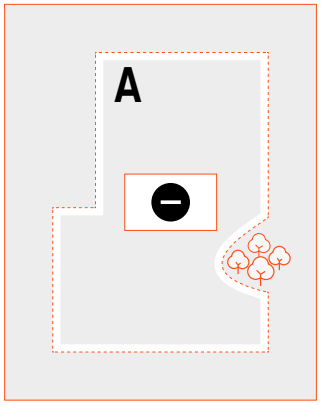

A. Kliknąć przycisk **Strefa zamknięta**.

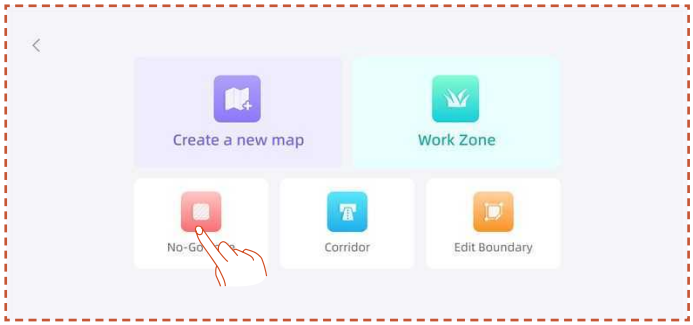

B. Zdalnie sterować kosiarką tak, aby skierować ją do punktu początkowego, w którym ma zostać utworzona strefa zamknięta, a następnie kliknąć przycisk **Rozpocznij mapowanie**.

C. Zdalnie sterować kosiarką tak, aby zamknąć obszar, a następnie kliknąć przycisk **Zakończ**.

Tworzenie strefy wieloczęściowej

Jeśli trawnik trzeba podzielić na kilka stref pracy, można utworzyć wiele stref pracy i korytarzy.

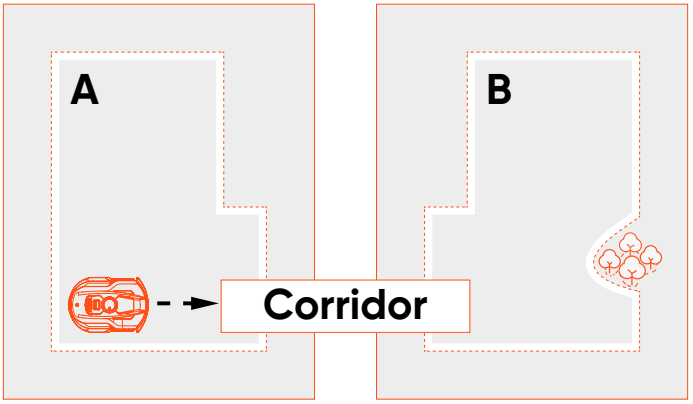

Po utworzeniu pierwszej strefy pracy można do niej dodać korytarz, a następnie utworzyć drugą strefę pracy:

A. Kliknąć przycisk **Korytarz**.

B. Zdalnie pokierować kosiarką w taki sposób, aby dotarła do miejsca, w którym ma zostać utworzony korytarz, a następnie kliknąć opcję **Rozpocznij mapowanie**. Dopilnować, aby korytarz zachodził na pierwszą strefę pracy.

C. Zdalnie pokierować kosiarką do końca korytarza, a następnie kliknąć przycisk **Zakończ**.

D. Utwórz drugą strefę pracy w taki sposób, aby korytarz na pewno na nią zachodził.

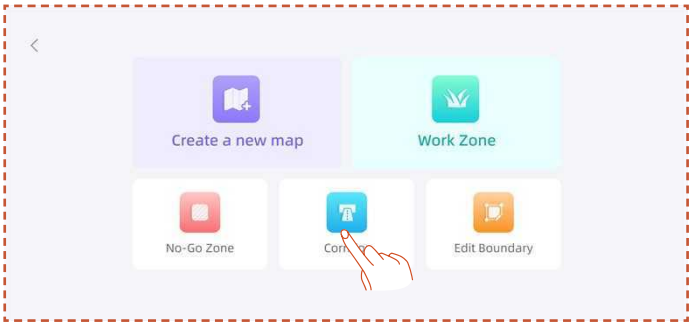

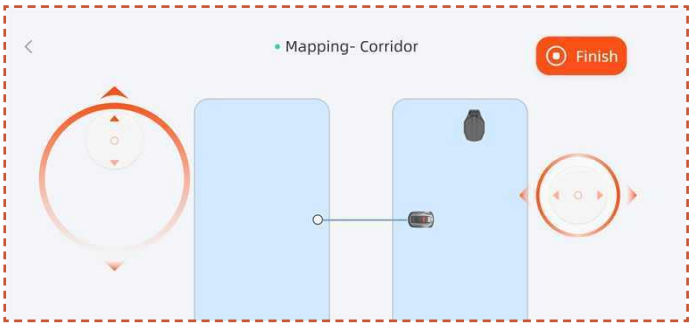

Po utworzeniu pierwszej strefy pracy, można dodać do niej drugą strefę pracy, a następnie utworzyć korytarz:

A. Kliknąć **Strefa pracy**.

B. Zdalne pokierować kosiarkę na miejsce, w którym ma zostać utworzona druga strefa pracy i utworzyć drugą strefę pracy.

C. Utwórz korytarz między dwoma strefami roboczymi, upewniając się, że korytarz zachodzi na obie strefy robocze.

Uwaga

- Podczas tworzenia wielokrotnych stref pracy najlepiej jest nie dopuścić do tego, aby druga strefa pracy nakładała się na pierwszą. Jeśli część wspólna będzie zbyt duża, obie te strefy zostaną automatycznie połączone w jedną strefę pracy.

- Jeśli korytarz nie zachodzi na strefę pracy lub jeśli między dwiema strefami pracy nie utworzono korytarza, kosiarka może mieć trudności z powrotem do stacji ładowania lub ukończeniem zadań.

Zarządzanie

Użytkownik może także łączyć, dzielić i usuwać strefy pracy, zmieniać ich nazwy, a także usuwać korytarze i strefy wyłączone z użytku. Operacje te można wykonać w menu **Szczegóły > Zarządzanie mapą > Zarządzanie**.

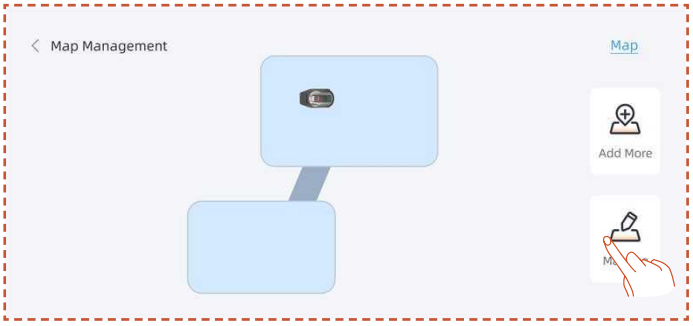

4.6 Ustawienia netRTK

Funkcja **netRTK** zostanie automatycznie aktywowana po aktywacji kosiarki, nie musisz ręcznie łączyć kosiarki z netRTK. Jeśli połączenie jest niestabilne, możesz sprawdzić jego stan w **Ustawieniach sieciowych**.

Aby zapewnić lepsze wrażenia związane z siecią, możesz skonfigurować Wi-Fi dla swojej kosiarki i ładowarki jako dodatkową opcję.

Przejdź do interfejsu **Ustawienia > Urządzenie** i dotknij **Ustawienia sieciowe**. Możesz sprawdzić status połączenia Wi-Fi i 4G.

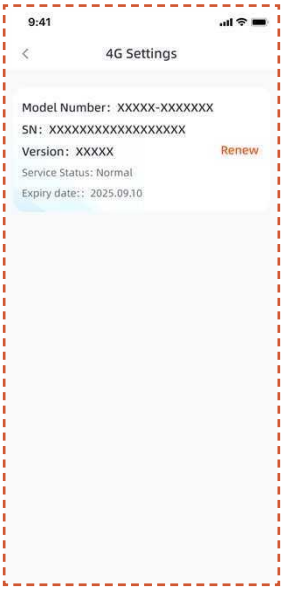

- W sekcji **Ustawienia RTK** możesz zmienić tryb RTK lub odnowić usługę. Okres bezpłatnej usługi rozpoczyna się od daty pierwszego aktywowania produktu i pomyślnego połączenia z usługą netRTK. Od tego dnia użytkownicy X3 Gen 2 mają prawo do 2 lat darmowego użytkowania.

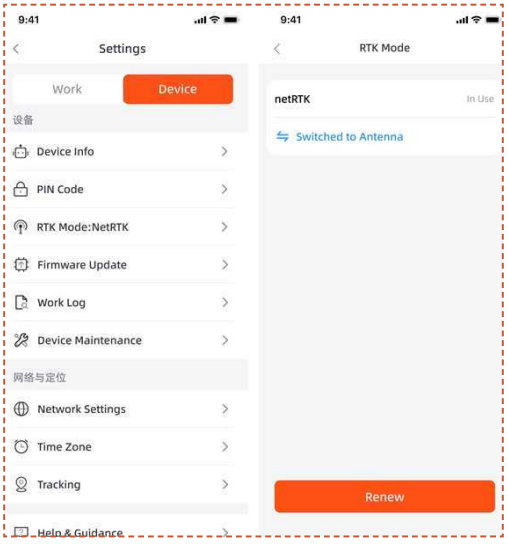

Przed wygaśnięciem bezpłatnego okresu usługi netRTK otrzymasz przypomnienie o zbliżającym się terminie jej wygaśnięcia. Aby kontynuować korzystanie z usługi, należy dokonać płatności za przedłużenie za pośrednictwem aplikacji towarzyszącej. Usługa zostanie przywrócona po pomyślnym zakończeniu płatności.

Po zakończeniu okresu bezpłatnego korzystania, jeśli chcesz nadal używać usługi **netRTK**, możesz ją odnowić tutaj.

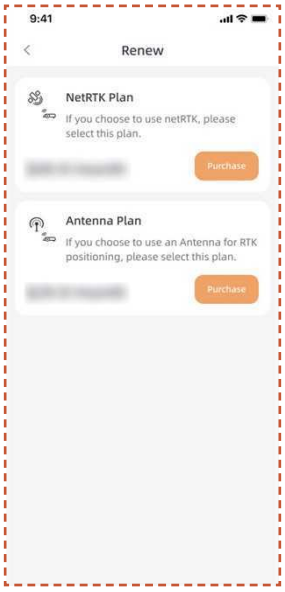

Jeśli zdecydujesz się nie przedłużać usługi netRTK, możesz alternatywnie zakupić dedykowaną antenę jako akcesorium do tego produktu i używać urządzenia za pomocą metod pozycjonowania obsługiwanych przez akcesorium (konkretne funkcje i zasady usług są określone w instrukcji obsługi akcesorium).

5. Codzienne użytkowanie

5.1 Wyświetlacz i sterowanie kosiarką

Wyświetlacz

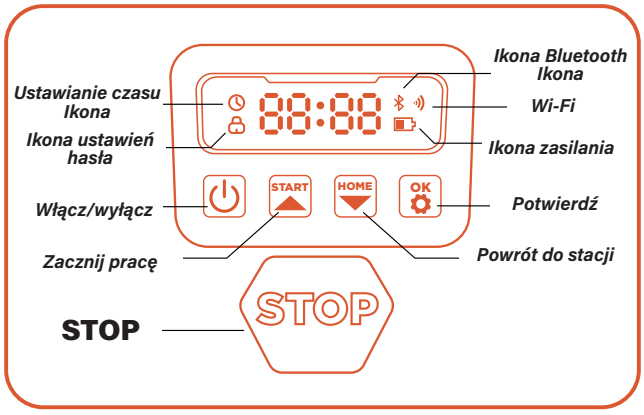

Ikona zasilania: Ikona naładowania akumulatora pokazuje pozostałą moc maszyny. Ikona z 1 paskiem oznacza, że moc wynosi 30% lub mniej, z 2 paskami oznacza, że pozostała moc wynosi od 31 do 66%, a z 3 paskami oznacza moc od 67% wzwyż.

Ikona Wi-Fi: Ikona Wi-Fi informuje, czy urządzenie nawiązało prawidłowe połączenie z siecią Wi-Fi.

Ikona Bluetooth: Ikona Bluetooth informuje, czy urządzenie nawiązało prawidłowe połączenie ze złączem Bluetooth.

Ikona ustawiania czasu: Ikona ustawiania czasu wskazuje, że urządzenie przeszło w tryb ustawiania czasu.

Ikona ustawiania hasła: Zaświecenie się ikony kłódki oznacza, że użytkownik musi wprowadzić hasło lub zmienić hasło urządzenia.

Wyświetlacz panelu sterowania: Na wyświetlaczu panelu sterowania wyświetlane są różne stany i tryby, w jakich znajduje się urządzenie:

. **gotowość:** Urządzenie znajduje się w trybie gotowości i w tej chwili nie wykonuje żadnych zadań.

. **Kontrolka pracy:** Urządzenie znajduje się trybie pracy. W tym czasie tarcza obraca się z dużą prędkością. Należy trzymać się z dala od urządzenia.

. **----:** Po włączeniu opóźnienia z powodu deszczu maszyna rozpoznaje, że w danym momencie pada deszcz, kończy bieżącą pracę i powraca do stacji ładowania.

zatrzymanie W urządzeniu naciśnięto przycisk zatrzymania awaryjnego.

Podstawowe sterowanie

Włączanie: Należy nacisnąć przycisk zasilania i przytrzymać go przez 2 sekundy.

Wyłączanie: Należy nacisnąć przycisk zasilania i przytrzymać go przez 3 sekundy.

Po wyłączeniu kosiarki na panelu sterowania wyświetli się komunikat „bye", a następnie wyświetlacz wyłączy się.

Rozpoczęcie pracy: Nacisnąć przycisk START, a następnie przycisk OK.

Powrót do stacji: Nacisnąć przycisk HOME, a następnie przycisk OK.

Zatrzymanie pracy kosiarki: Nacisnąć przycisk STOP.

Wyjście z trybu zatrzymania (STOP): Nacisnąć przycisk START, a następnie przycisk OK lub nacisnąć przycisk HOME, a następnie przycisk OK.

Ponowne uruchamianie kosiarki: Nacisnąć i przez 10 sekund przytrzymać przycisk zasilania, aby wyłączyć urządzenie, a następnie włączyć je ponownie lub włożyć urządzenie bezpośrednio do stacji ładowania i podłączyć je do elektrod ładujących znajdujących się w stacji.

Uwaga

- Jeżeli kosiarka zostanie ponownie uruchomiona, należy upewnić się, że przed nią znajduje się co najmniej 1,5 metra płaskiej, wolnej od przeszkód przestrzeni.

- Jeśli w obszarze roboczym znajdują się przeszkody, takie jak baseny lub podwyższone krawędzie, zaleca się pozostawienie kosiarki na stacji ładowania podczas ponownego uruchamiania lub umożliwienie jej powrotu do stacji po ponownym uruchomieniu w celu kalibracji pozycji.

5.2 Zmiana kodu PIN

Jeśli kosiarka jest zablokowana, przed jej ręcznym uruchomieniem należy wprowadzić kod PIN. Domyślny kod można również zmienić z poziomu aplikacji SunseekerRobot.

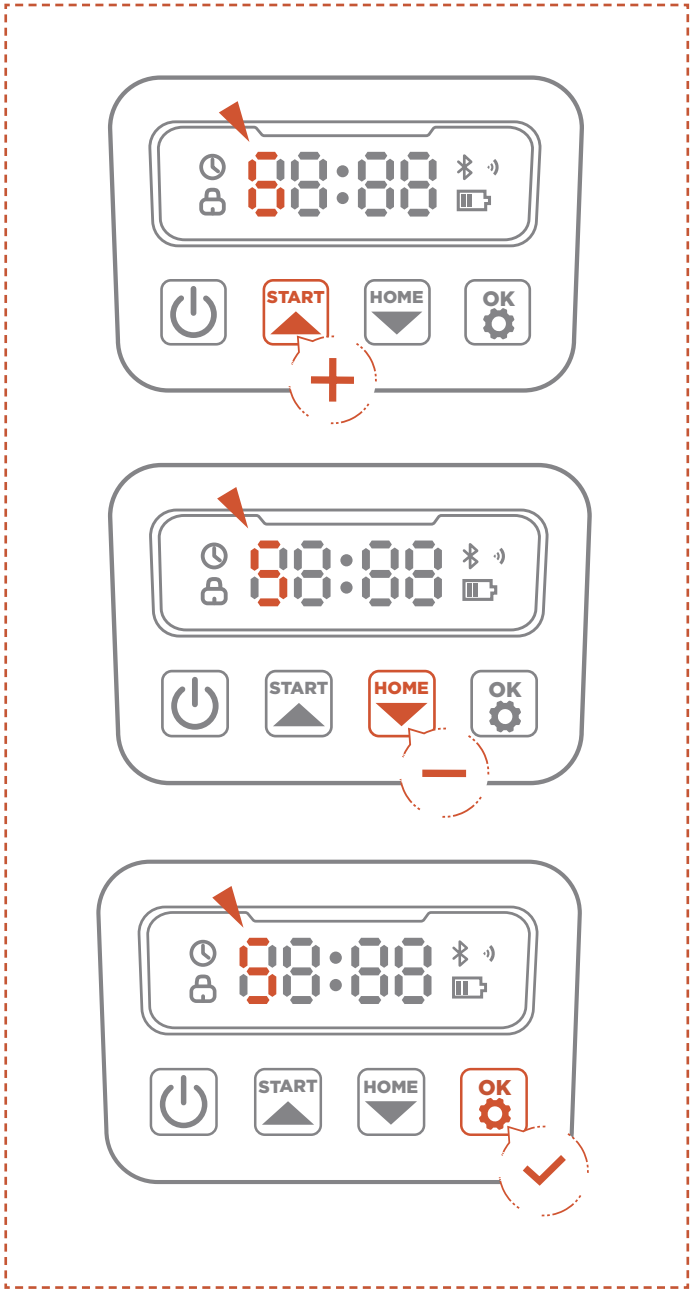

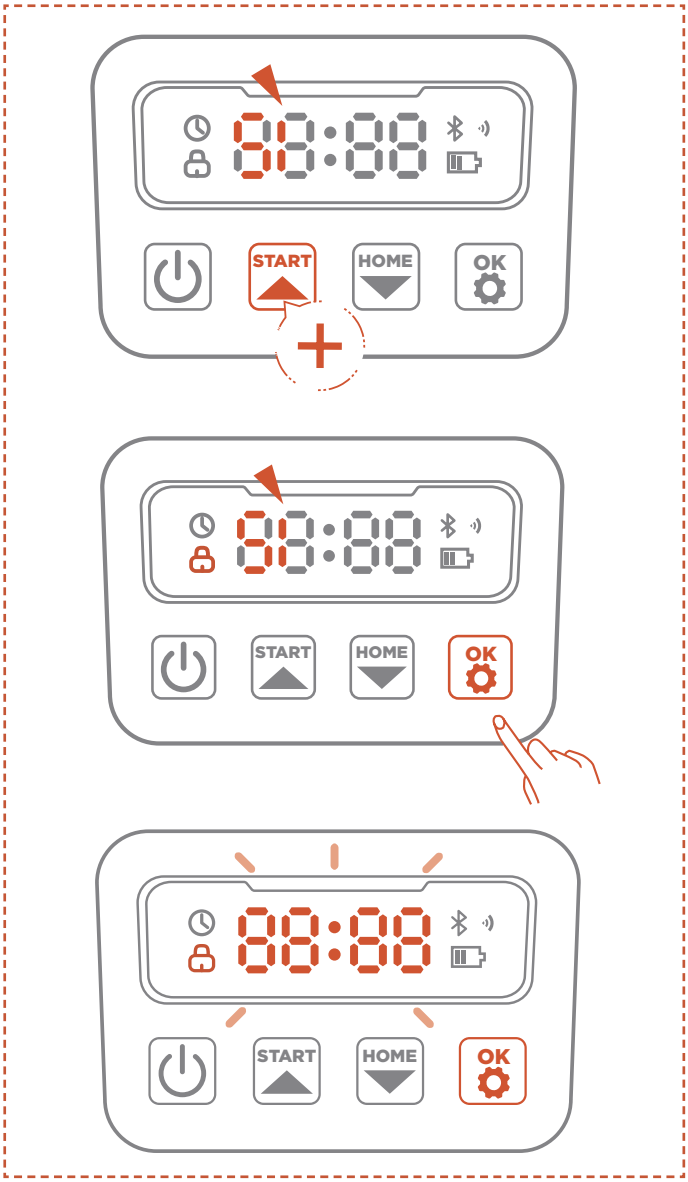

A. Nacisnąć przyciski START i HOME i przytrzymać je przez 3 sekundy.

B. Gdy wyświetli się PIN1 i pojawi się „0---", wprowadzić stare hasło.

C. Gdy wyświetli się PIN2 i pojawi się „0---", wprowadzić nowe hasło. Nacisnąć przycisk OK, aby potwierdzić.

Uwaga

Jeżeli wprowadzony kod PIN jest błędny, na wyświetlaczu pojawi się komunikat „ERR" („BŁĄD").

5.3 Ustawianie harmonogramu

Uwaga

Poniższe ilustracje dotyczące aplikacji mają charakter wyłącznie poglądowy. Dostępne opcje mogą się różnić w zależności od wersji oprogramowania.

Zalecany harmonogram

Kosiarka inteligentnie ustali harmonogram koszenia na podstawie czasu wschodu i zachodu słońca w Twojej lokalizacji. Opcja Zalecany harmonogram będzie domyślnie włączona.

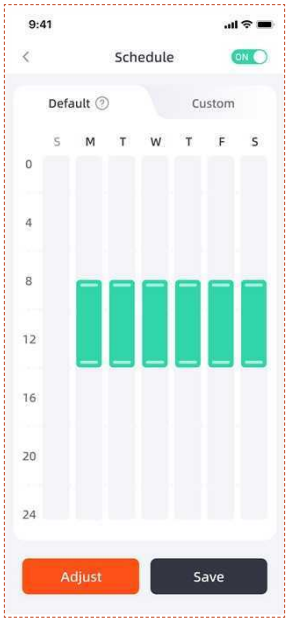

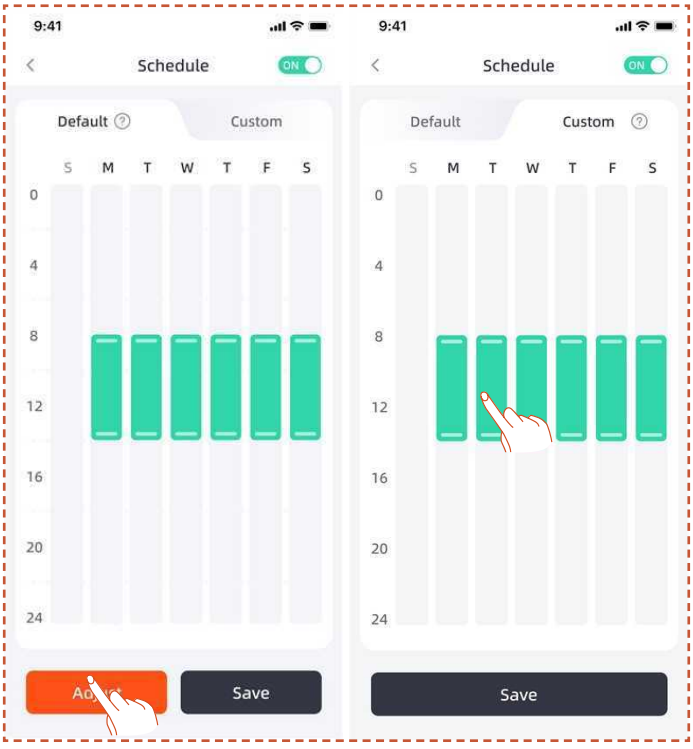

Harmonogram niestandardowy

Jeśli użytkownik chce zmodyfikować zalecany harmonogram, może także ustawić harmonogram niestandardowy.

A. Naciśnij przycisk **Dostosuj** lub **Niestandardowe**, aby wejść w ustawienia niestandardowe.

B. Wybierz dzień, w którym kosiarka ma pracować.

C. Wybrać obszar, na którym kosiarka ma pracować tego dnia, lub zaznaczyć wszystkie obszary..

D. Ustawić godzinę rozpoczęcia i zakończenia pracy kosiarki.

Uwaga

Jeśli niestandardowy czas harmonogramu nie mieści się w godzinach dziennej pracy, które są oparte na lokalnych godzinach wschodu i zachodu słońca, kosiarka nie opuści stacji ładującej, aby kosić w zaplanowanych godzinach poza tymi godzinami.

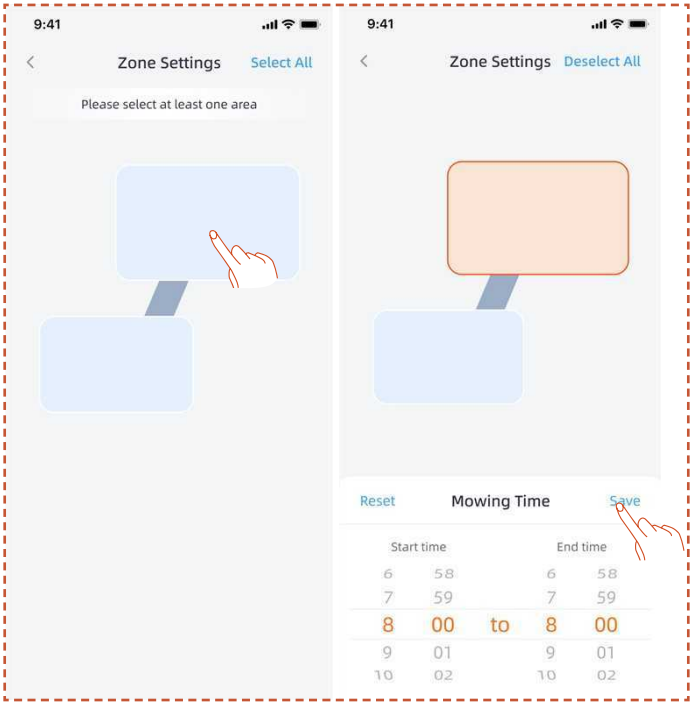

5.4 Aplikacja – wprowadzenie

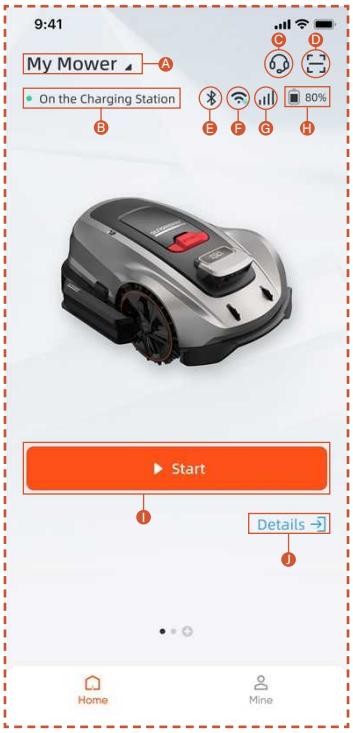

A. Nazwa kosiarki – Kliknij, aby zmienić nazwę
B. Wyświetlacz stanu kosiarki
C. Pomoc i wskazówki
D. Dodawanie urządzenia
E. Stan połączenia Bluetooth kosiarki
F. Status sygnału Wi-Fi kosiarki
G. Status sygnału 4G kosiarki
H. Poziom naładowania akumulatora kosiarki
I. Rozpocznij koszenie
J. Strona szczegółów urządzenia

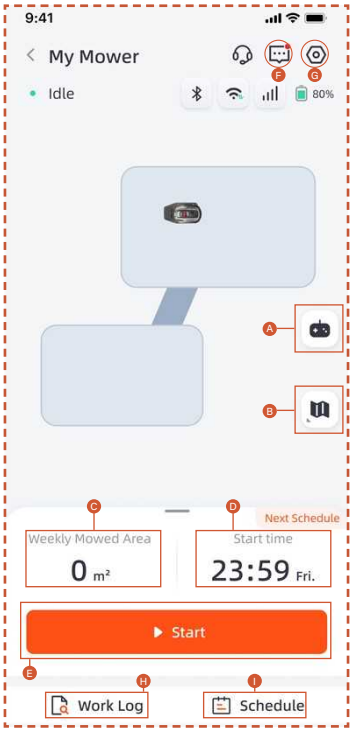

A. Zdalne sterowanie kosiarką
B. Zarządzanie mapą / Mapa sygnału antenowego
C. Obszar pracy / Szacowany obszar pracy
D. Czas pracy / Następny czas pracy
E. Rozpocznij koszenie
F. Lista wiadomości
G. Ustawienia
H. Dziennik pracy
I. Ustawienia harmonogramu

Ustawienia

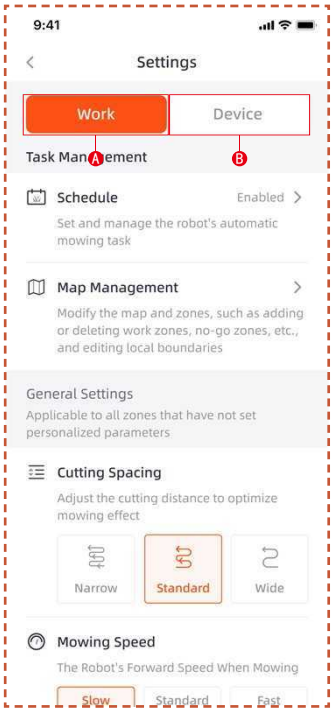

A. Ustawienia pracy

W tym miejscu można dostosować ustawienia związane z pracą kosiarki.

- Harmonogram
- Zarządzanie mapą
- Odstępy między koszeniem
- Prędkość koszenia
- Kierunek koszenia
- Prędkość obrotowa koszenia
- Częstotliwość koszenia krawędzi
- Omijanie przeszkód
- Opóźnienie z powodu deszczu
- Tryb oszczędzania energii
- Ustawienia strefy

B. Ustawienia urządzenia

W tym miejscu można dostosować ustawienia dotyczące urządzenia.

- Informacje o urządzeniu
- Kod PIN
- Tryb RTK
- Aktualizacja oprogramowania firmowego
- Dziennik pracy
- Konserwacja urządzenia
- Ustawienia sieciowe
- Strefa czasowa
- Śledzenie
- Pomoc i Wskazówki

5.5 Moduł S Connect

Moduł S Connect jest wyposażony w usługę 4G oraz funkcję antykradzieżową, umożliwiającą monitorowanie lokalizacji kosiarki. Jeśli kosiarka zostanie przeniesiona poza wyznaczony cyfrowy płot, użytkownik otrzyma alarm ostrzegawczy w aplikacji.

Wejście do **Śledzenia** można znaleźć tutaj.

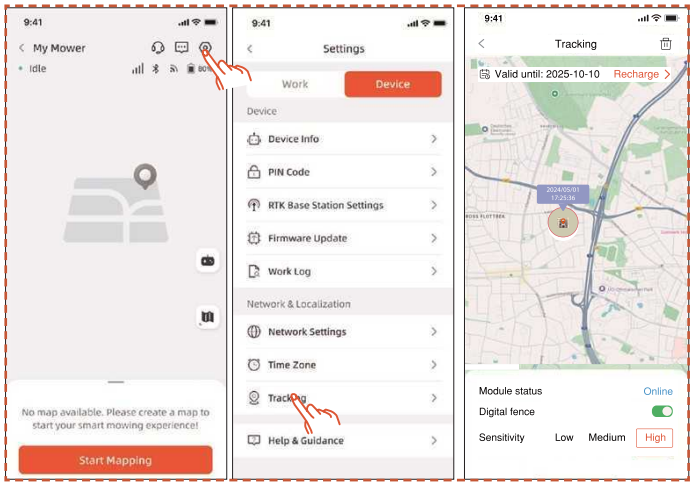

Strona **Śledzenie** posiada trzy funkcje: Wyświetl **Status modułu**, włącz **strefę cyfrową** i ustaw **Czułość strefy cyfrowej**.

Status Modułu

Status modułu wskazuje aktualny stan modułu, taki jak offline, online lub poza zasięgiem.

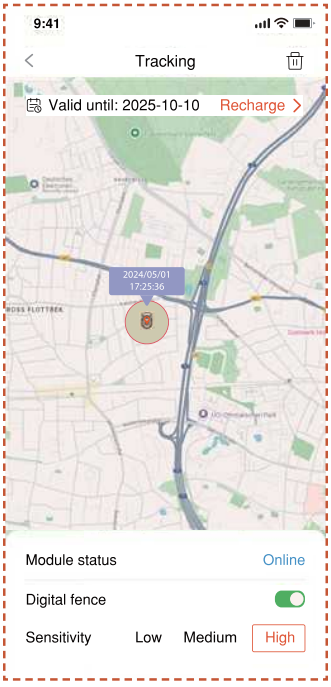

- Online

  W normalnych warunkach status modułu będzie wyświetlany jako „online" po instalacji.

- W trybie offline

  Możliwe przyczyny

  1. Problemy z połączeniem sieciowym
  2. Problemy z zasilaniem modułu

  Rozwiązanie

  1. Spróbuj ponownie zainstalować moduł, aby rozwiązać problem.
  2. Umieść urządzenie na stacji ładującej i uruchom je ponownie po pełnym naładowaniu.
  3. Jeśli problem nadal występuje, skontaktuj się z pomocą techniczną.

- Poza zasięgiem

  Możliwe przyczyny

  1. Maszyna przekroczyła zasięg strefy cyfrowej.
  2. Czułość jest ustawiona zbyt wysoko.

Rozwiązanie

1. Sprawdź, czy maszyna znajduje się poza granicą. Jeśli tak, zresetuj punkt środkowy, aby objąć obszar roboczy maszyny.
2. Jeśli maszyna znajduje się w granicach, obniż czułość strefy cyfrowej.

Strefa Cyfrowe

Po włączeniu strefy cyfrowej:

Czerwony okrąg wskazuje zasięg strefy cyfrowej. Ikona kosiarki reprezentuje pozycję Kosiarki. Czerwony punkt wskazuje punkt środkowy.

Aby przesunąć punkt środkowy:

1. Naciśnij i przytrzymaj wybrane miejsce na mapie, gdzie ma się znajdować punkt środkowy.

2. Punkt środkowy zostanie automatycznie przesunięty.

Czułość

Możesz ustawić czułość na niski, średni lub wysoki poziom. Niższa czułość powoduje większy zasięg strefy cyfrowej.

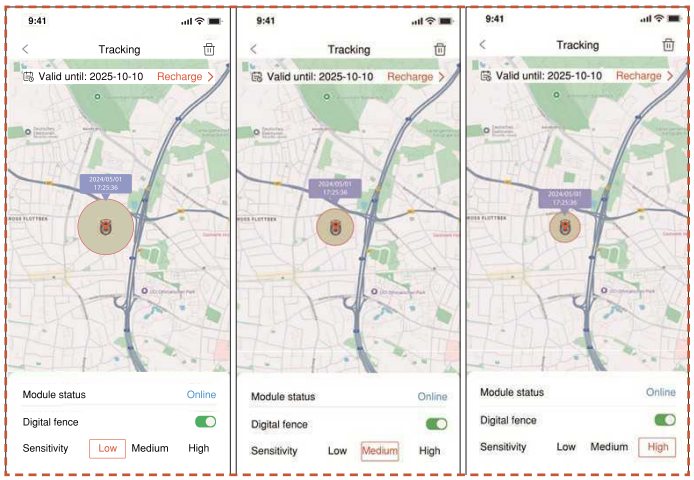

Odłączanie i ponowne podłączanie

Zwykle nie musisz odłączać modułu S Connect. Gdy nie chcesz już korzystać z modułu S Connect, usługa zostanie automatycznie zawieszona, jeśli zawiesisz odnowienie usługi.

Jeśli musisz odłączyć/usunąć moduł S Connect, wykonaj następujące czynności:

1. Upewnij się, że Bluetooth w Twoim telefonie jest włączony i pozostaje połączony z maszyną.

2. Kliknij ikonę kosza w prawym górnym rogu i potwierdź.

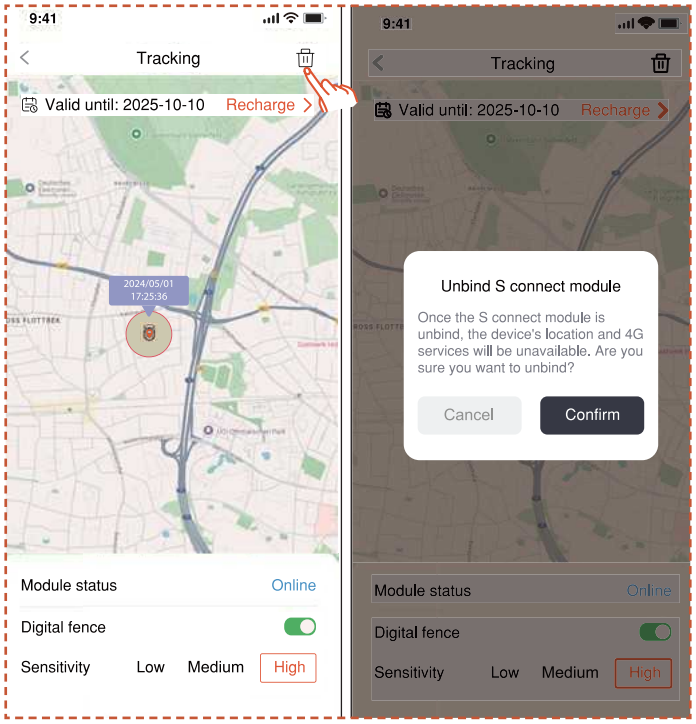

Jeśli musisz ponownie powiązać moduł 4G Connect po jego odłączeniu:

1. Upewnij się, że Bluetooth w Twoim telefonie jest włączony i pozostaje połączony z maszyną.

2. Skanuj kod QR na module, aby go ponownie podłączyć.

- Znajdź kod QR na module

1. Obróć kosiarkę, spójrz na spód i znajdź obszar zaznaczony na czerwono, jak pokazano na diagramie.

2. Znajdziesz tam przedział modułowy zawierający dwa przewody wtykowe.

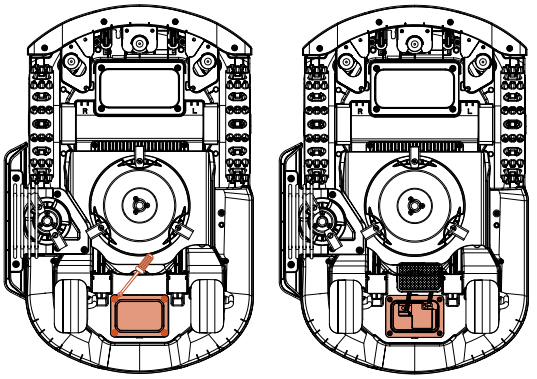

3. Znajdź kod QR tutaj.

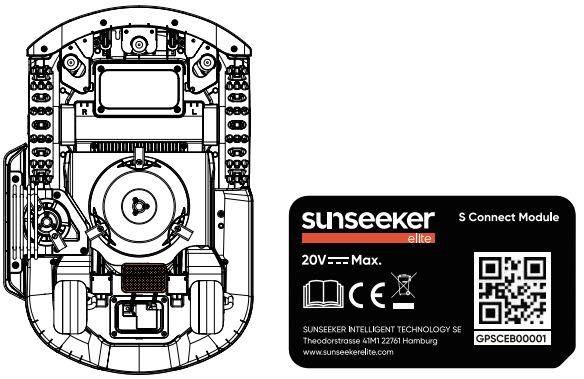

4. Umieść moduł na miejscu. Zamknij pokrywę i dokręć śruby. Proszę dokręcić śruby w kolejności pokazanej na diagramie.

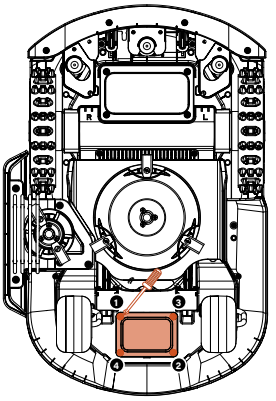

5.6 IoT

Platform X Gen 2 to urządzenie Internetu Rzeczy (IoT). Kosiarkę należy połączyć z Internetem za pośrednictwem sieci komórkowej lub sieci Wi-Fi, co umożliwi korzystanie z następujących funkcji:

A. Aktualizacje oprogramowania firmowego Over-The-Air (OTA) – zapewniają aktualizację kosiarki o najnowsze funkcje.

B. Włącz zdalne sterowanie przez sieć:

rozpocznij koszenie, zatrzymaj koszenie, wróć do stacji ładowania, ustaw harmonogram koszenia, ustaw wysokość koszenia i inne funkcje.

C. Zdalne monitorowanie postępu koszenia i lokalizacji kosiarki.

D. Raportowanie kodów błędów i stanu kosiarki poprzez sieć.

Sieć

Platform X Gen 2 wykorzystuje Wi-Fi i 4G do łączenia się z Internetem. Więcej szczegółów znajdziesz w sekcjach Ustawienia Wi-Fi i Ustawienia 4G.

Uwaga

- Platforma X Gen 2 obsługuje wyłącznie sieć Wi-Fi 2,4 GHz i 5 GHz.

Aktualizacje oprogramowania firmowego

Uaktualnianie oprogramowania firmowego kosiarki będzie kontynuowane. Jeśli dostępna jest nowa wersja oprogramowania firmowego, w aplikacji pojawi się powiadomienie w formie okienka. Zaleca się przeprowadzanie aktualizacji natychmiast po udostępnieniu najnowszej wersji oprogramowania firmowego.

Podczas aktualizacji oprogramowania firmowego konieczne jest spełnienie podanych niżej warunków:

- Maszyna znajduje się w stacji ładowania.

- Sieć jest podłączona.

- Poziom naładowania akumulatora wynosi ponad 30%.

- W ciągu najbliższej godziny nie jest zaplanowane koszenie.

Podczas aktualizacji podświetlenie kosiarki będzie migać na niebiesko. Postęp aktualizacji można śledzić w swojej aplikacji. Po zakończeniu aktualizacji podświetlenie kosiarki zaświeci się na zielono.

OSTRZEŻENIE

- Podczas procesu aktualizacji NIE WOLNO przesuwać kosiarki.

5.7 Omijanie przeszkód

Kamera lornetkowa

Kamera lornetkowa jest częścią standardowego wyposażenia Platformy X Gen 2. Kamera lornetkowa jest częścią standardowego wyposażenia Platformy X. Została zaprojektowana do wizualnego wykrywania granic, wcześniejszego omijania przeszkód oraz wizualnego rozpoznawania kodów QR podczas procesu ładowania, dzięki czemu kosiarka staje się bardziej inteligentna.

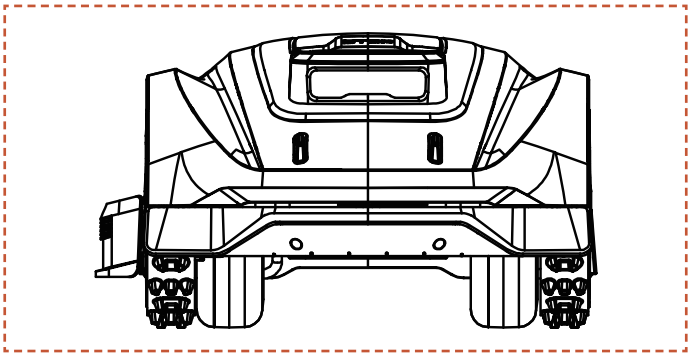

Uwaga

Jeśli na trawniku znajduje się zbyt wiele przeszkód, warto rozważyć wyznaczenie wokół nich stref zakazu wstępu lub usunięcie niektórych przeszkód, aby poprawić wydajność maszyny.

System wizyjny sztucznej inteligencji (AI)

Wyposażony w kamerę lornetkową 3D, system Vision AI i Deep-learning firmy Sunseeker Elite doskonale postrzega otoczenie i płynnie nawigować po przeszkodach. Dzięki zastosowaniu naszych opatentowanych algorytmów głębokiego uczenia się, system ten, poprzez ciągłe zbieranie danych, stale ulepsza rozumienie krajobrazów ogrodowych.

Czujnik zderzaka

Wewnątrz Platformy X Gen 2 zainstalowano czujniki wykrywające przeszkody. Gdy zderzak uderzy w przeszkodę i uruchomi czujnik, kosiarka cofnie się i ominie przeszkodę.

Uwaga

- Platforma X Gen 2 jest w stanie unikać obiektów po zderzeniu z nimi. Przed koszeniem zaleca się jednak usunięcie nadmiaru śmieci.

6. Konserwacja

A. Konserwacja zapewnia doskonałe efekty koszenia i przedłuża żywotność kosiarki.

B. Regularne cotygodniowe kontrole i konserwacja przez osobę dorosłą są kluczowe dla zapewnienia optymalnej wydajności urządzenia.

C. Zalecamy dbanie o własne dobre samopoczucie poprzez przestrzeganie zasad bezpieczeństwa: nie należy wykonywać prac konserwacyjnych w otwartych sandałach lub na bosaka.

D. Podczas serwisowania kosiarki należy zawsze na pierwszym miejscu stawiać bezpieczeństwo i w tym celu zakładać długie spodnie i obuwie robocze.

E. Aby zagwarantować bezproblemowe działanie urządzenia, uszkodzone lub zużyte części należy niezwłocznie wymieniać.

Do otwierania i ponownego szczelnego zamykania komory podwozia znajdującej się za zderzakiem uprawnieni są WYŁĄCZNIE autoryzowani technicy serwisowi. W przypadku wykonywania czynności serwisowych na własną rękę, ograniczona gwarancja może zostać unieważniona.

INFORMACJA: UBEZPIECZENIE

Ubezpieczenie użytkownika może nie obejmować wypadków związanych z tym produktem. Zalecamy skontaktować się ze swoim ubezpieczycielem lub agentem ubezpieczeniowym, aby dowiedzieć się, czy taka ochrona jest oferowana.

6.1 Czyszczenie

A. Wyłącz kosiarkę.

B. Za pomocą szczoteczki czyszczącej Sunseeker Elite lub szmatki dokładnie wyczyść zewnętrzną część urządzenia. Należy przy tym unikać stosowania żrących rozpuszczalników, takich jak alkohol, benzyna lub aceton. Substancje te mogą negatywnie wpłynąć na estetykę, a także spowodować uszkodzenie wewnętrznych podzespołów kosiarki.

Uwaga

- Aby dokowanie przebiegało bezproblemowo, należy regularnie sprawdzać i czyścić stację ładowania i usuwać z niej wszelkie zanieczyszczenia i nagromadzone błoto.

- Aby zapewnić optymalną wydajność, należy pilnować, aby wszystkie elementy połączeniowe stacji ładowania, przedłużacza i zasilacza były drożne.

Podwozie i tarcza tnąca

A. Do czyszczenia podwozia i tarczy tnącej zaleca się używanie szczoteczki czyszczącej Sunseeker Elite lub węża ogrodowego.

B. Nie należy używać myjki ciśnieniowej, ponieważ może ona doprowadzić do uszkodzeń.

C. Tarcza tnąca musi móc się płynnie obracać, a ostrza muszą się swobodnie kręcić.

OSTROŻNIE

- Woda pod wysokim ciśnieniem może przedostać się przez uszczelki i doprowadzić do uszkodzenia części mechanicznych i elektronicznych.

Koła

Trawa zaplątana w kołach może utrudniać pracę kosiarki podczas pokonywania wzniesień. Aby zapewnić dobrą przyczepność, błoto i inne zanieczyszczenia należy usunąć szczotką.

Czujnik deszczu

A. Czujnik nie może być pokryty błotem, trawą lub innymi zanieczyszczeniami.

B. Czujnik nie może być pokryty błotem, trawą lub innymi zanieczyszczeniami.

C. Po wyczyszczeniu, powierzchnię czujnika należy osuszyć, aby nie spowodować jego aktywacji, tak jak to się dzieje w przypadku deszczu.

6.2 Wymiana ostrzy

Kamera

Aby utrzymać kamerę w dobrym stanie, należy ją regularnie czyścić. Aby uniknąć zarysowania soczewki, należy używać czystej, miękkiej bawełnianej ściereczki.

OSTRZEŻENIE

- Przed czyszczeniem należy się upewnić, że kosiarka jest wyłączona.
- Jeśli kosiarka ma być odwrócona do góry kołami, należy ją najpierw wyłączyć.

Aby zwiększyć wydajność koszenia i bezpieczeństwo, zaleca się wymianę śrub i ostrzy kosiarki co 1-2 miesiące (jeśli jest ona często używana). Aby zapewnić bezpieczeństwo podczas koszenia, wszystkie ostrza i śruby należy wymieniać jednocześnie. Informacje na temat części, których można używać, podane są w rozdziale „Specyfikacja > akcesoria".

OSTRZEŻENIE

- Podczas kontrolowania lub serwisowania ostrza należy mieć założone grube rękawice.
- Śrub NIE NALEŻY używać ponownie. Mogłoby to doprowadzić do poważnych obrażeń.
- Zdecydowanie zalecamy używanie właściwych śrub i oryginalnych ostrzy, które zostały przez nas sprzedane. (NO.80201457).

Jak wymienić ostrza

A. Wyłącz kosiarkę.

B. Aby zapobiec porysowaniu, położyć kosiarkę do góry kołami na idealnie czystej, miękkiej powierzchni.

C. Do poluzowania śrub użyć śrubokręta krzyżakowego.

D. Wykręcić śruby i wyjąć ostrza.

E. Dokręcić nowe ostrza i śruby (Moment dokręcania: 1,0+0,2 N.m). Upewnić się, że ostrza mogą się swobodnie kręcić.

Uwaga

- Podczas wymiany śrub, należy stosować standardowy moment dokręcania 1,0+0,2 N.m. Nieprawidłowy moment dokręcania mógłby doprowadzić do problemów, których da się uniknąć.

- Upewnić się, że kosiarka jest wyłączona i sprawdzić, czy ostrza są prawidłowo ustawione. Sprawdzić, czy nie słychać nietypowych hałasów i czy nie ma drgań.

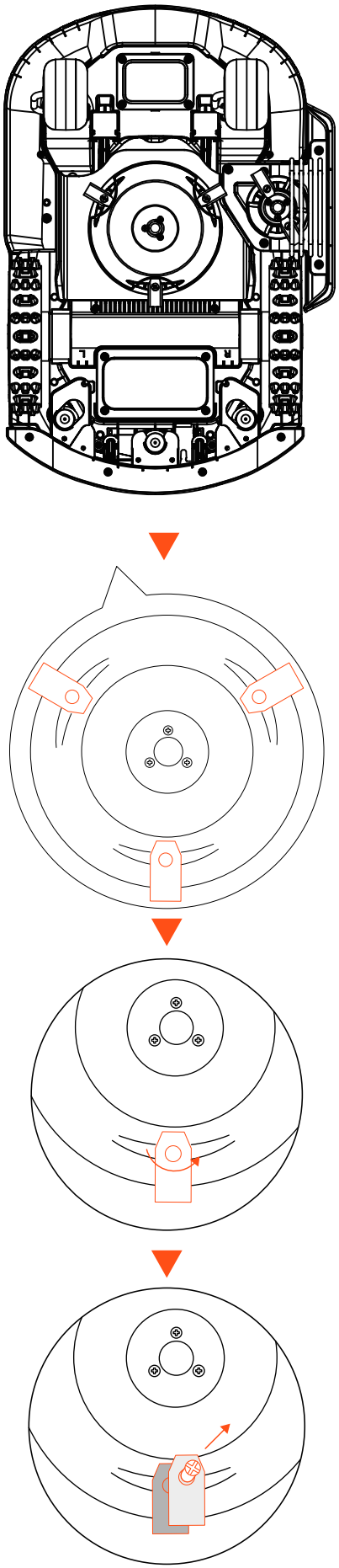

6.3 Transport

Aby zapewnić bezpieczeństwo kosiarki podczas transportu na duże odległości, należy używać oryginalnego opakowania. Przed podniesieniem, przeniesieniem lub transportem, produkt należy koniecznie wyłączyć. Należy obchodzić się z nim ostrożnie i unikać gwałtownych ruchów, np. rzucania i silnego naciskania. Nigdy nie wolno podnosić lub przenosić kosiarki z pracującym silnikiem.

Jak prawidłowo przestawiać i podnosić urządzenie

Kosiarkę należy przenosić za uchwyt. Tarcza tnąca powinna być skierowana od ciała.

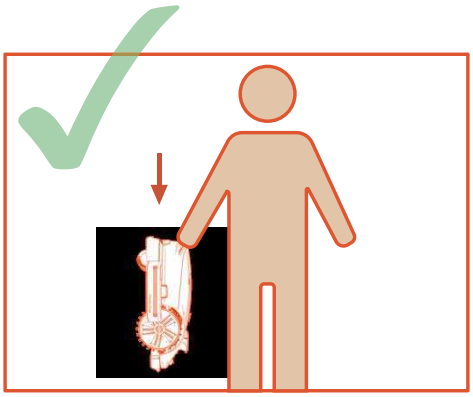

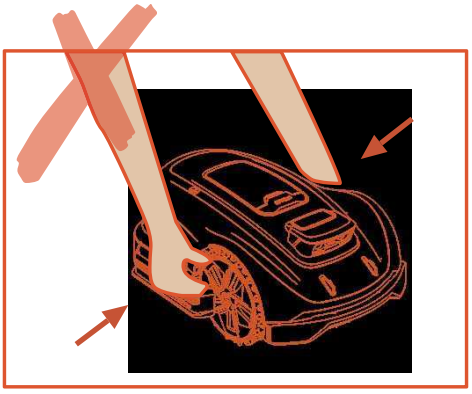

6.4 Akumulator

A. Aby zapobiec nadmiernemu rozładowaniu akumulatora i uszkodzeniu podzespołów elektrycznych, przed schowaniem akumulator należy całkowicie naładować.

B. Ograniczona gwarancja nie obejmuje ochrony przed uszkodzeniami akumulatora spowodowanymi jego nadmiernym rozładowaniem.

C. Akumulatora NIE NALEŻY ładować w temperaturze powietrza poniżej 5°C (41°F) lub powyżej 40°C (104°F)..

D. Ładowanie akumulatora w temperaturze w przedziale od 18°C do 25°C wydłuża jego żywotność i poprawia wydajność.

E. Akumulator działa najlepiej, gdy jest używany w temperaturze pokojowej (20°C ± 5°C).

Uwaga

- Żywotność akumulatora zależy od częstotliwości użytkowania produktu i całkowitego czasu pracy. Gdy czas pracy na jednym ładowaniu jest znacznie krótszy niż zwykle lub gdy trawnik nie jest dobrze skoszony, zaleca się wymianę akumulatora.

Jak wymienić akumulator

A. Wyłącz kosiarkę.

B. Położyć kosiarkę do góry kołami na idealnie czystej, miękkiej powierzchni.

C. Śrubokrętem krzyżakowym odkręcić 4 śruby mocujące komorę akumulatora.

D. Odłącz wtyczkę.

E. Wyjmij akumulator i wymień go na nowy.

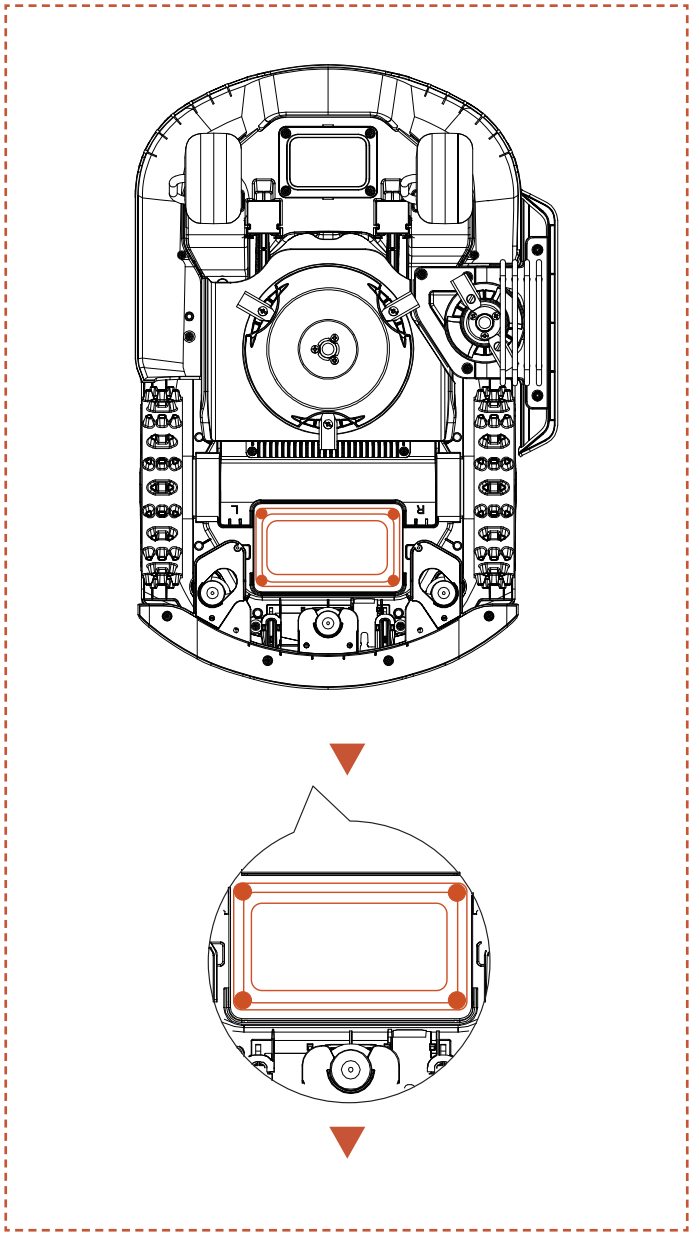

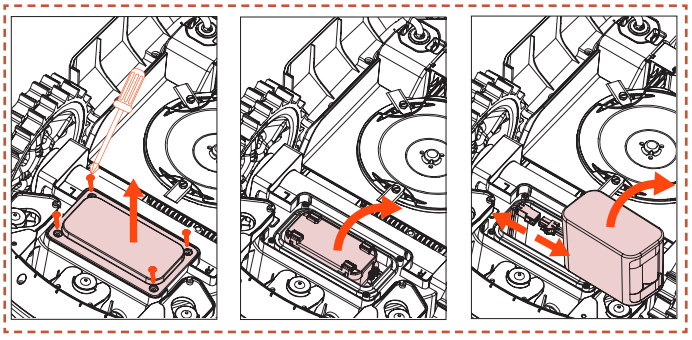

OSTRZEŻENIE

- Należy używać wyłącznie oryginalnego akumulatora lub akumulatora tego samego modelu, jak określono przez Sunseeker Elite. Każda kosiarka zawiera jeden akumulator.
- W zależności od konkretnego modelu kosiarki, pojemność znamionowa akumulatora wynosi 5000 mAh lub 10000 mAh.
- Nie należy używać baterii jednorazowych. Do ładowania akumulatora należy używać wyłącznie oddzielnego zasilacza dostarczonego w komplecie z produktem.
- Należy unikać sytuacji, w których może dojść do pęknięcia obudowy akumulatora. Akumulatora nie wolno rozmontowywać. Aby nie dopuścić do zwarć, należy unikać kontaktu z przedmiotami metalowymi. Trzymać z dala od źródeł ciepła, ognia i bezpośredniego światła słonecznego.
- Aby uzyskać więcej informacji na temat akumulatora i odpadów elektrycznych, należy skontaktować się ze swoim punktem sprzedaży, lokalnym lub regionalnym biurem gospodarki odpadami lub ze służbami odpowiedzialnymi za utylizację odpadów komunalnych.
- Komora akumulatora nie została zaprojektowana do częstego otwierania. Komorę należy otworzyć dopiero wtedy, gdy akumulator trzeba wymienić na nowy.
- Akumulator zawiera elektrolity. W przypadku wycieku elektrolitu i kontaktu ze skórą należy natychmiast zmyć go wodą z mydłem. W przypadku kontaktu z oczami należy natychmiast przystąpić do przepłukiwania oczu dużą ilością wody i bez pocierania ich. Płukanie należy kontynuować przez co najmniej 15 minut. Następnie należy skorzystać z pomocy lekarskiej.

6.5 Zasilanie

Odłączyć zasilanie:

A. Przed usunięciem blokady.

B. Przed sprawdzeniem, czyszczeniem lub wykonywaniem prac przy maszynie.

C. Po uderzeniu w obcy przedmiot/przeszkodę – sprawdzić, czy maszyna nie uległa uszkodzeniu.

D. Należy regularnie kontrolować kabel, wtyczkę, obudowę i pozostałe części W przypadku zauważenia jakichkolwiek uszkodzeń lub oznak starzenia należy natychmiast zaprzestać używania produktu.

OSTRZEŻENIE

- NIGDY nie wolno używać do pracy uszkodzonego zasilacza. Aby nie dopuścić do niebezpiecznych sytuacji, uszkodzony kabel zasilający należy wymienić. Wymiany powinien dokonać producent, przedstawiciel jego serwisu lub inna osoba o odpowiednich kwalifikacjach. Jeżeli przewód przedłużający jest uszkodzony, wymień go na zatwierdzony przez Sunseeker Elite kabel o długości 10 m.
- NIGDY nie wolno dotykać przedłużacza lub uszkodzonego przewodu, zanim nie odłączy się go od źródła zasilania lub nie podłączy się go do zasilania. Uszkodzony kabel może doprowadzić do kontaktu z podzespołami elektrycznymi.
- Ponieważ zwiększyłoby to ryzyko porażenia prądem, pożaru lub obrażeń ciała, zasilacza nie należy używać do jakiegokolwiek innego urządzenia ani akumulatora. W przypadku używania akumulatorów innych niż oryginalne, bezpieczeństwa produktu nie można zagwarantować.
- Gdy akumulator jest nieszczelny NIE WOLNO go ładować.
- Aby nie dopuścić do uszkodzenia kabli, co mogłoby doprowadzić do kontaktu z częściami pod napięciem, przedłużacz należy trzymać z dala od poruszających się, niebezpiecznych części.

Zalecenie

Kosiarkę i/lub jej urządzenia peryferyjne należy podłączać wyłącznie do obwodu zasilania zabezpieczonego wyłącznikiem różnicowoprądowym (RCD) o prądzie zadziałania nie większym niż 30 mA.

6.6 Schowek

A. Przed schowaniem kosiarki należy ją wyłączyć i całkowicie naładować, aby zapobiec nadmiernemu rozładowaniu, które mogłoby spowodować trwałe uszkodzenie.

B. Przechowywać w zamkniętych pomieszczeniach, w suchym i chłodnym miejscu. Wystawienie na działanie promieni słonecznych i ekstremalnych temperatur (zarówno wysokich, jak i niskich) przyspiesza proces starzenia się podzespołów i może spowodować trwałe uszkodzenia.

C. Kosiarkę, stację ładowania i zasilacz należy trzymać z dala od substancji chemicznych i źródeł ciepła (kuchenki, kaloryfery itp.).

D. Zasilacz należy przechowywać w miejscu o dobrej wentylacji i chronić przed wilgocią.

OSTRZEŻENIE

- Jeśli przewidywana jest burza, zasilacz należy odłączyć od kontaktu elektrycznego. Wszystkie przewody i kable podłączone do stacji ładowania należy odłączyć. Gdy ryzyko burzy minie, można je będzie podłączyć ponownie.

Dodatkowe wymagania dotyczące przechowywania przez zimę

Kosiarka:

A. Przed schowaniem kosiarki należy ją dokładnie wyczyścić.

B. Sprawdzić elementy narażone na zużywanie się, np. ostrza.

C. Jeśli są w złym stanie, należy je naprawić lub wymienić.

D. Kosiarkę należy przechowywać w miejscu suchym i zabezpieczonym przed mrozem, ustawioną na wszystkich kołach, najlepiej w oryginalnym opakowaniu.

Stacja ładowania:

A. Odłączyć urządzenie od stacji ładowania i odłączyć zasilacz od kontaktu.

B. Przenieś stację ładującą do środka, jeśli temperatura otoczenia spadnie poniżej -20°C.

6.7 Recykling i utylizacja po całkowitym zakończeniu użytkowania

Ten produkt NIE jest odpadem domowym. Aby uzyskać informacje na temat recyklingu, należy skontaktować się z urzędem gminy, punktem sprzedaży lub zakładem gospodarki odpadami komunalnymi.

OSTRZEŻENIE

- Produktu nie należy wyrzucać na wysypisko śmieci, spalać ani wyrzucać razem z odpadami zmieszanymi (zwykłymi odpadami domowymi). Podzespoły elektryczne mogą stwarzać zagrożenie lub powodować poważne uszkodzenia.

7. Najczęściej zadawane pytania i rozwiązywanie problemów

7.1 Komunikat o błędzie

Kod LED	Komunikat w aplikacji	Rozwiązanie
E1	Robot poza strefą pracy	1. Potwierdzić, czy urządzenie znajduje się poza mapą. Zawrócić je i sprawdzić dokładnie instalację. 2. Potwierdź, czy użytkownik przeniósł antenę lub stację ładowania. Przesuwanie Anteny musi rozpocząć pracę ze stacji ładowania. W przypadku przeniesienia stacji ładowania potrzebne jest ponowne mapowanie. 3. Sprawdź, czy antena est prawidłowo zamontowana i czy występują jakiekolwiek przeszkody. 4. Sprawdzić, czy maszyna nie jest zablokowana. 5. Sprawdź, czy między antenną a maszyną występują jakiekolwiek duże przeszkody blokujące sygnał.
E2	Błąd przetężenia (zablokowania) silnika lewego koła	Silnik lewego koła jest zablokowany, proszę usunąć przeszkody.
	Błąd przetężenia (zablokowania) prawego silnika koła	Silnik prawego koła jest zablokowany, proszę usunąć przeszkody.
E3	Błąd przetężenia (zablokowania) silnika tnącego	Silnik noża jest zablokowany, proszę usunąć przeszkody.
E4	Zderzak robota zaklinował się	Potwierdzić, czy zderzak pozostał na właściwym miejscu. Spróbować założyć go z powrotem.
E5	Robot podniesiony	1. Potwierdzić, czy maszyna została podniesiona. 2. Potwierdź, czy maszyna jest zablokowana i czy przednie koło jest zawieszone (E5).
E6	Robot się wywrócił	Potwierdzić, czy maszyna jest odwrócona spodem do góry.
E7	Robot przechylony	Potwierdzić, czy maszyna jest ustawiona na nierównym podłożu.
E8	Podczas ładowania nie można zadokować urządzenia w stacji ładowania	1. Zanieczyszczone styki ładowania w kosiarce lub stacji ładowania, proszę wyczyścić je alkoholem. 2. Sprawdzić, czy świeci się kontrolka na stacji ładowania. Być może stacja ładowania nie ma zasilania. 3. Sprawdzić, czy stacja ładowania jest zainstalowana na płaskiej powierzchni. Jeśli powierzchnia jest nierówna, należy dostosować pozycję stacji ładowania. 4. Potwierdź, czy użytkownik przeniósł antenę lub stację ładowania. Przesuwanie Anteny musi rozpocząć pracę ze stacji ładowania. W przypadku przeniesienia stacji ładowania potrzebne jest ponowne mapowanie. 5. Sprawdzić, czy przed stacją ładowania nie znajdują się żadne przeszkody. Jeśli występują jakiekolwiek przeszkody, należy je usunąć. 6. Sprawdź, czy antena est prawidłowo zamontowana i czy występują jakiekolwiek przeszkody. 7. Sprawdzić, czy maszyna nie jest zablokowana w pobliżu stacji ładowania. 8. Sprawdź, czy między antenną a maszyną występują jakiekolwiek duże przeszkody blokujące sygnał. 9. Kod QR na stacji ładowania jest brudny lub uszkodzony. Należy spróbować go wyczyścić lub zamówić nowy w centrum serwisowym. 10. Sprawdzić, czy pasek magnetyczny na spodzie podłogi nie wypadł, założyć go z powrotem.
E9	Robot uwięziony	1. Potwierdzić, czy wokół urządzenia znajduje się zbyt wiele przeszkód. 2. Robot wjechał w wąskie miejsce i nie mógł się wydostać. 3. W tym obszarze występuje błąd identyfikacji wizualnej. Aby zignorować wyniki rozpoznawania wizualnego, należy użyć funkcji strefy bezpiecznej. 4. Kosiarka się ślizga.
	Błąd „Poza stacją”	
	Przekroczenie limitu czasu poza stacją	
E10	Uaktualnianie oprogramowania firmowego nie powiodło się	1. Sprawdź, czy sygnał WiFi jest bardzo słaby. 2. Sprawdzić, czy urządzenie ładuje się w stacji ładowania.
E12	Uaktualnianie oprogramowania firmowego nie powiodło się	1. Umieścić urządzenie w stacji ładowania, aby sprawdzić, czy można je w pełni naładować. 2. Sprawdź kontrolki na stacji ładowania, aby upewnić się, czy dochodzi do prądu. 3. Sprawdź, czy styki stacji ładowania i kosiarki nie są skorodowane. Wyczyść te styki alkoholem.

Kod LED	Komunikat w aplikacji	Rozwiązanie
E13	Nieprawidłowe ładowanie	1. Zanieczyszczone styki ładowania w kosiarce lub stacji ładowania, proszę wyczyścić je alkoholem. 2. Sprawdzić, czy świeci się kontrolka na stacji ładowania. Być może stacja ładowania nie ma zasilania. 3. Sprawdzić, czy stacja ładowania jest zainstalowana na płaskiej powierzchni. Jeśli powierzchnia jest nierówna, należy dostosować pozycję stacji ładowania.
E14	Obecny obszar mapy jest zbyt duży i przekracza maksymalny obszar roboczy obsługiwany przez robota	Zbudować nową mapę mieszczącą się w zakresie nominalnych możliwości produktu.
E17	Planowanie trasy nie powiodło się, sprawdzić, czy wokół robota nie ma żadnych przeszkód	1. Potwierdzić, czy wokół urządzenia znajduje się zbyt wiele przeszkód. 2. Robot wjechał w wąskie miejsce i nie mógł się wydostać. 3. W tym obszarze występuje błąd identyfikacji wizualnej. Aby zignorować wyniki rozpoznawania wizualnego, należy użyć funkcji strefy bezpiecznej. 4. Potwierdzić, czy stacja ładowania znajduje się poza mapą i czy klient nie buduje korytarza od stacji do mapy. 5. Spróbować odbudować korytarze między różnymi obszarami, a jeśli znajdują się one poza mapą, odbudować korytarze łączące stacje ładowania z mapą.
	Przekroczono limit czasu wyszukiwania stacji ładowania	1. Potwierdź, czy użytkownik przeniósł antenę lub stację ładowania. Przesuwanie Anteny musi rozpocząć pracę ze stacji ładowania. W przypadku przeniesienia stacji ładowania potrzebne jest ponowne mapowanie. 2. Sprawdź, czy maszyna jest zablokowana i czy koła się ślizgają. 3. Sprawdź, czy antena est prawidłowo zamontowana i czy występują jakiekolwiek przeszkody. 4. Sprawdzić, czy maszyna nie jest zablokowana w pobliżu stacji ładowania. 5. Sprawdź, czy między antenną a maszyną występują jakiekolwiek duże przeszkody blokujące sygnał.
E18	Niski poziom naładowania akumulatora uniemożliwia rozpoczęcie pracy	Potwierdzić, czy poziom naładowania akumulatora jest za niski i pozwolić urządzeniu pracować po pełnym naładowaniu.
E19	Konfigurowanie sieci nie powiodło się	1. Na końcu maszyny znajdują się 4 kody QR. Podczas dodawania maszyny należy wybrać pierwszy kod QR. 2. Potwierdzić, czy Bluetooth w telefonie jest włączony i czy telefon znajduje się w odległości 1 metra od urządzenia. 3. Czy wpisano prawidłowe hasło startowe, którego wartość domyślna to 0000. 4. Czy WiFi ma częstotliwość 2,4 GHz? Nasz produkt obsługuje tylko Wi-Fi w paśmie 2,4 GHz. 5. Czy hasło WiFi jest prawidłowe? Proszę to dokładnie sprawdzić.
E21	Trwa inicjalizacja RTK, proszę czekać	1. Czy się właśnie włączyło? Aby dokończyć proces inicjalizacji, potrzebne jest ponowne uruchomienie maszyny, co zajmie kilka minut. 2. Sprawdź, czy antena est prawidłowo zamontowana i czy występują jakiekolwiek przeszkody. 3. Sprawdzić, czy maszyna nie jest zablokowana. 4. Sprawdź, czy między antenną a maszyną występują jakiekolwiek duże przeszkody blokujące sygnał.
E22	Kamera przednia jest zasłonięta	Przed rozpoczęciem wyczyścić kamerę.
	Brak możliwości pracy w ciemności	1. Sprawdzić, czy włączony został tryb pracy nocnej. 2. Sprawdzić, czy kamera nie jest zasłonięta jakimś przedmiotem.
E23	Błąd pustej mapy	Przed rozpoczęciem proszę utworzyć mapę.
E24	Brak sygnału antenowego	1. Sprawdź, czy antena ma zasilanie. 2. Sprawdź, czy między antenną a maszyną występują jakiekolwiek duże przeszkody blokujące sygnał. 3. Spróbuj ponownie połączyć antenę przez aplikację.
E25	Mapowanie nie powiodło się	1. Potwierdzić, czy trasa, którą użytkownik jedzie, jest zamknięta. 2. Potwierdzić, czy urządzenie jest online. 3. Sprawdzić, czy antena jest prawidłowo zainstalowana i czy występują jakiekolwiek przeszkody. 4. Sprawdź, czy maszyna nie jest zablokowana 5. Sprawdź, czy między antenną a maszyną występują jakiekolwiek duże przeszkody blokujące sygnał.

Kod LED	Komunikat w aplikacji	Rozwiązanie
E26	Kalibracja RTK nie powiodła się	1. Sprawdź, czy antena est prawidłowo zamontowana i czy występują jakiekolwiek przeszkody. 2. Sprawdzić, czy maszyna nie jest zablokowana. 3. Sprawdź, czy między antenną a maszyną występują jakiekolwiek duże przeszkody blokujące sygnał. 4. Sprawdzić, czy maszyna nie jest zablokowana, usunąć wszelkie przeszkody i uruchomić maszynę ponownie.
BP	Błąd temperatury akumulatora	Sprawdzić, czy temperatura otoczenia nie jest zbyt wysoka lub zbyt niska. Przed uruchomieniem kosiarki odczekać, aż temperatura powróci do normy.
LOCK	Błąd kodu PIN, robot zablokowany	1. Proszę wprowadzić prawidłowe hasło. 2. Jeśli użytkownik zapomni hasła, można je zresetować do 0000 poprzez przywrócenie ustawień fabrycznych z poziomu aplikacji. 3. Jeśli aplikacja mobilna nie jest połączona z urządzeniem, należy skontaktować się z centrum serwisowym.
NA	Brak możliwości dotarcia do innych obszarów pracy, urządzenie wróci do stacji ładowania	1. Sprawdź, czy wokół urządzenia znajduje się zbyt wiele przeszkód. 2. Robot wjechał w wąską przestrzeń i nie może się wydostać. 3. W tym obszarze wystąpiło błędne rozpoznanie wizualne. Aby zignorować wyniki rozpoznawania wizualnego, należy użyć funkcji strefy bezpieczeństwa. 4. Spróbować przebudować korytarze między różnymi obszarami, a jeśli znajdują się one poza mapą, przebudować korytarze łączące stacje ładowania z mapą.
	Ładowanie nie zostało ukończone, zadanie z harmonogramu nie zostało wykonane	Zadanie harmonogramu nie jest wykonywane z powodu ładowania, proszę poczekać, aż bateria będzie w pełni naładowana
	Błąd pozycji anteny	1. Sprawdź, czy antena est prawidłowo zamontowana i czy występują jakiekolwiek przeszkody. 2. Sprawdzić, czy maszyna nie jest zablokowana. 3. Sprawdź, czy między antenną a maszyną występują jakiekolwiek duże przeszkody blokujące sygnał.
	Nieprawidłowe działanie stacji ładowania	1. Potwierdź, czy użytkownik przeniósł antenę lub stację ładowania. Przesuwanie Anteny musi rozpocząć pracę ze stacji ładowania. W przypadku przeniesienia stacji ładowania potrzebne jest ponowne mapowanie. 2. Sprawdź, czy antena est prawidłowo zamontowana i czy występują jakiekolwiek przeszkody. 3. Sprawdzić, czy maszyna nie jest zablokowana w pobliżu stacji ładowania. 4. Sprawdź, czy między antenną a maszyną występują jakiekolwiek duże przeszkody blokujące sygnał.
Err	Nieprawidłowe hasło	1. Zresetować hasło za pomocą aplikacji. 2. Skontaktować się z centrum serwisowym w celu rozwiązania problemu.
Odliczanie minut	Opóźnienie spowodowane deszczem jeszcze się nie skończyło, nie można automatycznie rozpocząć pracy	Harmonogram nie został wykonany z powodu opóźnienia związanego z deszczem. Aby wyłączyć funkcję opóźnienia deszczu, należy poczekać na zakończenie odliczania.
STOP	MCU znajduje się w trybie „STOP", urządzenie nie może pracować. Aby ponownie włączyć urządzenie, należy kliknąć przyciski „START" i „OK" na panelu sterowania	1. Jeżeli wcześniej naciśnięto przycisk Stop, kliknij „START" i „OK", aby spowodować ponowne uruchomienie. 2. Sprawdź, czy czerwony przycisk stop jest zablokowany, kliknij "START" i "OK", aby ponownie uruchomić po zakończeniu czyszczenia.
EE	Komunikacja z płytką wyświetlacza nie powiodła się	Aby uzyskać pomoc, proszę skontaktować się z centrum serwisowym.
	Nawiązywanie komunikacji z silnikiem nie powiodło się	
	Błąd połączenia czujnika magnetycznego	
	Błąd komunikacji IMU	
	Nieprawidłowe dane IMU	
	Błąd komunikacji modułu RTK	

Instrukcje dotyczące postępowania w przypadku wystąpienia nietypowych wibracji:
A. Wyłącz maszynę.
B. Obróć maszynę o 180 stopni.
C. Sprawdzić stan ostrzy, czy nie są uszkodzone lub czy nie działają nieprawidłowo.
D. Zaleca się wymianę wszystkich trzech noży.
E. Aby rozpocząć pracę, należy ponownie odwrócić maszynę.

7.2 Rozwiązywanie problemów

W przypadku pojawienia się jakichkolwiek problemów związanych z produktem lub aplikacją lub typowych problemów lub pytań, należy zapoznać się z artykułami FAQ (najczęściej zadawane pytania) na oficjalnej stronie internetowej firmy Sunseeker (www.sunseekerelite.com) lub w sekcji „Pomoc i wskazówki" w aplikacji.

8. Ważne informacje

8.1 Prywatność danych

Przetwarzanie danych osobowych na Platformie X Gen 2

▪ Kto i dlaczego?

Po zarejestrowaniu się użytkownik może korzystać z Platformy X Gen 2 Sunseeker, Sunseeker Elite (lub „my"), jako administrator będzie przetwarzać dane osobowe użytkownika. Dane osobowe użytkownika będą przetwarzane w następujących celach:

1. Udostępnianie użytkownikowi połączenia z Platformą X Gen 2 lub składanie oferty na taką usługę. Podstawą prawną jest konieczność przetwarzania danych w celu wywiązania się z umowy, którą z nami zawarł użytkownik, lub konieczność podjęcia działań przed zawarciem umowy.

2. Dalszy rozwój i ulepszanie naszych produktów i usług. Podstawą prawną jest nasz uzasadniony interes w rozwijaniu i ulepszaniu naszych produktów i usług.

3. Zapewnienie łączności Platformy X Gen 2 (Internet Rzeczy): użytkownik może korzystać z integracji partnerskich (na przykład inteligentnych asystentów, w tym urządzeń z obsługą głosu); używać platform łączności do łączenia Platformy X Gen 2 z urządzeniami, aplikacjami i usługami innych firm; stworzyć własny, zintegrowany system inteligentnego domu. Podstawą prawną jest konieczność przetwarzania danych w celu realizacji umowy, którą zawarł z nami użytkownik.

4. Przekaż informacje dotyczące Twojego doświadczenia z Platformą X Gen 2. Podstawą prawną jest nasz uzasadniony interes polegający na informowaniu użytkownika o oferowanych mu produktach i usługach oraz ich funkcjach.

5. Zapewniamy wsparcie i pomoc w rozwiązywaniu problemów związanych z Platformą X Gen 2. Podstawą prawną jest konieczność przetwarzania danych w celu realizacji umowy, którą zawarł z nami użytkownik.

Jeżeli użytkownik wyraził na to zgodę (w takim przypadku podstawą prawną jest wyrażona zgoda), możemy również przetwarzać dane osobowe użytkownika w następujących celach:

1. Wysyłanie mu spersonalizowanych reklam i newsletterów dotyczących naszych produktów i usług.

2. Wysyłanie ankiet dla klientów i analizowanie dostarczonych przez użytkownika odpowiedzi, zgodnie ze szczegółowym opisem podanym w tej komunikacji.

Dane użytkownika będą przetwarzane tak długo, jak będzie to konieczne dla firmy Sunseeker Elite w związku z realizacją wyżej wymienionych celów, lecz w żadnym wypadku nie dłużej, niż zezwalają na to obowiązujące przepisy prawa.

▪ Jakie dane osobowe przetwarzamy?

Możemy przetwarzać następujące dane osobowe:

1. Dane osobowe: imię i nazwisko, obywatelstwo, preferencje językowe;

2. Dane kontaktowe: adres e-mail, adres pocztowy;

3. Informacje o koncie: wiek posiadacza konta, hasło, numer konta;

4. Inne dane związane z Twoją Platformą X Gen 2: nazwa kosiarki, nazwy parowania, akcje wyzwalane poprzez korzystanie z integracji partnerów oraz informacje o urządzeniu.

▪ Wykorzystanie danych o lokalizacji

Niektóre z naszych usług działają wyłącznie pod warunkiem, że jesteśmy w stanie ustalić lokalizację kosiarki użytkownika (np. wyświetlanie informacji o pogodzie). Gdy użytkownik udostępnia nam lokalizację swojej kosiarki, dane te są przechowywane jako część profilu użytkownika i mogą być przesyłane osobom trzecim w formie pseudonimizowanej w celu świadczenia odpowiednich usług (np. w celu zaparkowania kosiarki w przypadku ulewnego deszczu).

8.2 Ograniczona gwarancja

Niniejsza ograniczona gwarancja obejmuje wyłącznie wady materiałowe i wykonawcze produktu oraz jego podzespołów, pod warunkiem ich użytkowania w normalnych, zwykłych warunkach. W przypadku wystąpienia wady objętej niniejszą ograniczoną gwarancją, firma Sunseeker lub jej upoważnieni przedstawiciele, według własnego uznania, naprawią lub wymienią wadliwy produkt lub jego podzespoły zgodnie z niniejszą ograniczoną gwarancją. Okres obowiązywania gwarancji rozpoczyna się od daty pierwszego zakupu od firmy Sunseeker lub autoryzowanego sprzedawcy, dystrybutora lub dealera firmy Sunseeker.

Warunki gwarancji

Rejestracja: Aby otrzymać 36-miesięczną gwarancję, produkt należy zarejestrować online na stronie **www.sunseekerelite.com** w ciągu 30 dni od daty zakupu. Bez rejestracji gwarancja obowiązuje przez 24 miesiące.

Gwarancja na akumulator: Akumulatory objęte są gwarancją przez okres 12 miesięcy, niezależnie od rejestracji online.

Właściwe użytkowanie: Produkt nie może być niewłaściwie używany, nadużywany, zaniedbywany, przerabiany, modyfikowany lub naprawiany przez jakiekolwiek podmioty inne niż autoryzowany punkt serwisowy.

Zatwierdzone części: Do tego produktu można używać wyłącznie akcesoriów i części zatwierdzonych przez firmę Sunseeker Elite.

Użytek niekomercyjny: Produkt nie może być używany do celów handlowych, profesjonalnych lub do wynajmu.

Zapobieganie szkodom: Produkt nie może zostać uszkodzony wskutek działania przedmiotów zewnętrznych, substancji lub wypadków.

Warunki przechowywania: Jeśli temperatura na dworze spada poniżej 0°C, akumulator i produkt należy przechowywać w zamkniętych pomieszczeniach.

Wyłączenia z gwarancji

Normalne zużycie: Niniejsza gwarancja nie obejmuje podzespołów ulegających naturalnemu zużyciu w wyniku standardowego użytkowania, takich jak np. ostrza.

Nieautoryzowana konserwacja: Gwarancja nie obejmuje uszkodzeń, usterek lub awarii wynikających z nieautoryzowanej lub niewłaściwej konserwacji, obsługi lub przeciążenia.

Uszkodzenia spowodowane myjką ciśnieniową: Uszkodzenia powstałe na skutek mycia strumieniem pod wysokim ciśnieniem nie są objęte gwarancją.

Aby złożyć reklamację, należy przedstawić dowód zakupu w formie ważnego paragonu, na którym widnieje data i miejsce zakupu.

Niniejsza gwarancja stanowi uzupełnienie praw ustawowych i nie obejmuje akcesoriów dostarczonych wraz z produktem. Wszelkie naprawy i wymiana produktów są objęte ograniczoną gwarancją przez pozostały okres gwarancji pierwotnej liczony od daty zakupu.

8.3 Zastrzeżenia

Z wyłączeniem podanych niżej okoliczności, zapewniamy klientom obsługę posprzedażową:

1. Uszkodzenia powstałe w wyniku awarii, niezależne od czynników produkcyjnych, w tym między innymi wynikające z błędów popełnionych przez użytkownika.

2. Uszkodzenia spowodowane nieautoryzowaną modyfikacją, demontażem lub otwarciem obudowy niezgodnie z zaleceniami oficjalnej instrukcji lub podręczników.

3. Uszkodzenia powstałe w wyniku nieprawidłowej instalacji, nieprawidłowego użytkowania lub obsługi w sposób niezgodny z zaleceniami oficjalnej instrukcji lub podręczników.

4. Uszkodzenia spowodowane przez nieautoryzowanego usługodawcę.

5. Uszkodzenia spowodowane nieautoryzowaną modyfikacją obwodów i/lub niedopasowaniem lub niewłaściwym użyciem akumulatora i ładowarki.

6. Uszkodzenia spowodowane przez użytkowników, którzy nie stosują się do zaleceń instrukcji i podręcznika.

7. Uszkodzenia powstałe wskutek pracy na trawniku w złym stanie (np. duże obszary z kałużami, brak wyznaczenia stref zakazanych, miejsca z dużą ilością kamieni pokrywających powierzchnię trawnika itp.)

8. Uszkodzenia powstałe wskutek używania produktu w środowiskach, w których występują zakłócenia elektromagnetyczne, w tym na obszarach górniczych lub w pobliżu wież przesyłowych, przewodów wysokiego napięcia, podstacji itp.

9. Uszkodzenia powstałe wskutek używania produktu w środowiskach, w których występują zakłócenia ze strony innych urządzeń bezprzewodowych, takich jak nadajniki, łącza wideo, sygnały Wi-Fi itp.

10. Uszkodzenia powstałe w wyniku problemów z niezawodnością lub kompatybilnością w przypadku używania nieautoryzowanych części innych producentów.

11. Uszkodzenia powstałe wskutek używania urządzenia z rozładowanym lub uszkodzonym akumulatorem.

12. Szkody spowodowane czynnikami niedającymi się przewidzieć, takimi jak kolizje samochodowe, ataki dzikich zwierząt, powodzie itp.

Powyższa treść może ulec zmianie bez wcześniejszego powiadomienia.

OSTRZEŻENIE dotyczące baterii guzikowych i pastylkowych:

a) Zużyte baterie należy chronić przed dziećmi. Należy je wyjąć i natychmiast poddać recyklingowi lub utylizacji zgodnie z lokalnymi przepisami.

b) Baterii NIE wolno wyrzucać do śmieci zmieszanych ani spalać.

c) Baterie, nawet zużyte, mogą spowodować poważne obrażenia ciała lub śmierć.

d) Aby uzyskać informacje na temat leczenia, należy skontaktować się z lokalnym ośrodkiem kontroli zatruć.

e) Typ baterii: CR2032.

f) Napięcie znamionowe: 3,0 V, prąd stały.

g) Baterii jednorazowych nie wolno ładować.

h) Nie rozładowywać na siłę, nie ładować ponownie, nie rozmontowywać, nie podgrzewać powyżej (określonej przez producenta) temperatury i nie spalać. Nieprzestrzeganie tego zalecenia może prowadzić do obrażeń spowodowanych przez wyciek, nieszczelność lub wybuch skutkujący oparzeniami chemicznymi.

i) Produkt zawiera niewymienną baterię guzikową.

8.4 Kontakt z nami

Sunseeker Intelligent Technology SE

Adres: Theodorstraße 41M1, D-22761 Hamburg

Internet: www.sunseekerelite.com

PL

Deklaracja zgodności WE

Producent:
Zhejiang Sunseeker Industrial Co., Ltd.
988 Jinde Rd. Jiangdong Industrial Park, Jinhua, Zhejiang 321000, CHINY Jinhua, Zhejiang, CHINY
Oświadcza i przyjmuje za to odpowiedzialność, że produkt:
Nazwa marki: SUNSEEKER, sunseeker elite
Nazwa produktu: Robot koszący
Model: RMX800N20V, RMX1200N20V, RMX601M20V, RMX1001M20V, RMX801M20V, RMX802M20V, RMX803N20V, RMX1203N20V
Spełnia następujące dyrektywy:

1. Dyrektywa w sprawie urządzeń radiowych (2014/53/UE)
2. Dyrektywa maszynowa (2006/42/WE)
3. Dyrektywa RoHS (2011/65/UE) i dyrektywa zmieniająca ((UE)2015/863)
4. Rozporządzenie w sprawie baterii (UE) 2023/1542
5. Harmonogram 2 z 2023 r. Nr 1007 OCHRONA KONSUMENTA

Nie mogą zostać umieszczone ani być używane w połączeniu z żadną inną anteną lub nadajnikiem.
Niniejsza deklaracja została wydana na wyłączną odpowiedzialność producenta.
Odnośniki do odpowiednich przepisów harmonizacji Unii Europejskiej:
EN 50636-2-107: 2015+A1:2018+A2: 2020+A3: 2021
EN 60335-1:2012+A11:2014+A13:2017+ A1:2019 + A2:2019+ A14:2019+A15:2021

EN IEC 55014-1:2021	EN IEC 55014-2:2021	EN IEC 61000-3-2:2019+A1:2021+A2:2024
EN 61000-3-3:2013+A1:2019+A2:2021	EN 301 489-1 V2.2.3	EN 301 489-3 V2.3.2
EN 301 489-17 V3.3.1	EN 300 440 V2.2.1	EN 301 893 V2.1.1
EN 301 489-19 V2.2.1	EN 301 489-52 V1.2.1	EN 301 511 V12.5.1
EN 301 908-1 V15.2.1	EN 301 908-13 V13.2.1	EN 303 413 V1.2.1
EN 300 328 V2.2.2	EN 62311: 2008	EN IEC 62311: 2020
EN 50665: 2017	EN 62321-1:2013	EN 18031-1: 2024
EN18031-2: 2024	EN IEC 62321-2:2021	EN 62321-3-1:2014
EN 62321-8:2017	IEC 62133-2:2017+A1:2021	EN 62321-8:2017
EN 62321-4:2014 /A1:2017	EN 62321-5:2014	EN 62321-7-1:2015
EN 62321-7-2:2017	EN 62321-6:2015	

Informacje o narażeniu na fale radiowe RF:

To urządzenie zostało przetestowane i spełnia obowiązujące limity dotyczące ekspozycji na fale radiowe (RF).

Urządzenie powinno zostać zainstalowane i być używane zgodnie z dostarczoną instrukcją, a anteny używane z tym nadajnikiem muszą zostać zainstalowane w odległości co najmniej 30 cm od wszystkich osób.

Przedmiot deklaracji jest zgodny z odpowiednimi przepisami harmonizacyjnymi Unii.

Zhejiang Sunseeker Industrial Co., Ltd.

Zhejiang Sunseeker Industrial Co., Ltd. Miejsce: Jinhua, Zhejiang, CHINY

Data: 04-12-2025

Imię i nazwisko: Harry Ran

Podpis: Harry

Tytuł: Główny inżynier

Upoważniony przedstawiciel:

Sunseeker Intelligent Technology SE

Theodorstrasse 41M1

22761 Hamburg

Hans-Peter Kuebler

Dyrektor wykonawczy

Obsah

1. Bezpečnost a předpisy 324
1.1 Obecné informace 324
1.2 Obecné bezpečnostní pokyny 324
1.3 Bezpečnostní pokyny pro instalaci 325
1.4 Bezpečnostní pokyny pro každodenní provoz 326
1.5 Bezpečnostní pokyny pro údržbu 326
1.6 Bezpečnost akumulátoru 326

2. Symboly a nálepky 326

3. Obsah a specifikace 327
3.1 Obsah krabice 327
3.2 Díly a funkce 328
3.3 Specifikace 329

4. Instalace a mapování 330
4.1 Přípravy 331
4.2 Aktivace sekačky 331
4.3 Připojení aplikace 332
4.4 Instalace nabíjecí stanice 332
4.5 Mapování 333
4.6 Nastavení netRTK 336

5. Denní provoz 337
5.1 Displej a ovládání na sekačce 337
5.2 Změna PIN kódu 338
5.3 Nastavení časového plánu 338
5.4 Úvod do aplikace 340
5.5 Modul S Connect 341
5.6 IoT 343
5.7 Objíždění překážek 343

6. Údržba 343
6.1 Čištění 344
6.2 Výměna nožů 344
6.3 Přeprava 345
6.4 Akumulátor 345
6.5 Napájení 346
6.6 Skladování 347
6.7 Recyklace a likvidace po skončení životnosti 347

7. Často kladené dotazy a řešení problémů 348
7.1 Chybová zpráva 348
7.2 Řešení problémů 350

8. Důležité informace 351
8.1 Ochrana osobních údajů 351
8.2 Omezená záruka 351
8.3 Odmítnutí odpovědnosti 352
8.4 Kontaktujte nás 352

1. Bezpečnost a předpisy

1.1 Obecné informace

DŮLEŽITÉ
PŘED POUŽITÍM SI POZORNĚ PŘEČTĚTE
USCHOVEJTE PRO BUDOUCÍ POUŽITÍ

Zamýšlené použití

Tento zahradní výrobek je určen pouze k sekání trávy, automaticky seká zahradní trávu kdykoli během dne. Jakékoli použití nad rámec určeného účelu může představovat nebezpečí, které může způsobit újmu osobám nebo škody na majetku. Pro zajištění bezpečnosti a předcházení nehodám je nutné striktně dodržovat stanovené pokyny.

Nezamýšlené použití

Tento zahradní výrobek není určen pro použití dětmi mladšími 14 let nebo osobami se sníženými fyzickými, smyslovými nebo duševními schopnostmi nebo s nedostatečnými zkušenostmi a znalostmi, pokud nejsou pod dohledem nebo nebyly poučeny o použití výrobku osobou odpovědnou za jejich bezpečnost.

Nesprávné použití zahrnuje mimo jiné přepravu osob, dětí nebo zvířat na stroji, přepravu strojem, používání stroje k tahání nebo tlačení nákladu a používání stroje k sekání jiné než travnaté vegetace.

Zbytková rizika – při údržbě nebo výměně nožů používejte ochranné rukavice a ochranné brýle pro případ poranění.

Neprodlužujte kabel mezi napájecím zdrojem a nabíjecí stanicí.

- Při provozu stroje na veřejných prostranstvích musí být kolem pracovního prostoru umístěny výstražné tabule. Tabule musí jasně zobrazovat následující text:

VAROVÁNÍ

- Nedotýkejte se nebezpečných pohyblivých částí před jejich úplným zastavením.
- Udržujte napájecí kabel, napájecí jednotku, prodlužovací kabel a všechny ostatní elektrické kabely, které nepatří k výrobku, mimo oblast řezání, abyste udrželi jejich vzdálenost od nebezpečných pohyblivých částí a zabránili poškození kabelů, které mohou přijít do kontaktu s částmi pod napětím. Pokud nebudou dodržovány pokyny v návodu, hrozí nebezpečí smrtelného zranění obsluhy nebo přihlížejících osob.
- Automatická sekačka na trávu! Nepřibližujte se ke stroji! Děti musí být pod dohledem!
- Varování, že dětem, osobám se sníženými fyzickými, smyslovými nebo duševními schopnostmi, nebo nedostatkem zkušeností a znalostí, nebo osobám, které nejsou seznámeny s těmito pokyny, nesmí být dovoleno stroj používat; místní předpisy mohou omezovat věk obsluhy.
- Varování, že dětem nesmí být dovoleno se v blízkosti stroje zdržovat nebo si se strojem hrát při jeho provozu.
- Všechna varování a pokyny si uložte pro budoucí použití.
- Přečtěte si všechna bezpečnostní upozornění, pokyny, obrázky a specifikace dodané s tímto výrobkem. Nedodržení všech níže uvedených pokynů může mít za následek úraz elektrickým proudem, požár anebo vážné zranění.

- Při provozu stroje na veřejných prostranstvích musí být kolem pracovního prostoru umístěny výstražné tabule. Tabule musí jasně zobrazovat následující text:

VAROVÁNÍ

- Automatická sekačka na trávu. Nepřibližujte se ke stroji. Děti musí být pod dohledem!
- Zařízení musí být vypnuto, pokud není používáno.

1.2 Obecné bezpečnostní pokyny

Bezpečnost na pracovišti

A. Nepoužívejte stroje ve výbušném prostředí, například v přítomnosti hořlavých kapalin, plynů nebo prachu. Stroje vytvářejí jiskry, které mohou zapálit prach nebo výpary.

B. Pečlivě si přečtěte pokyny. Seznamte se s ovládáním a správným používáním stroje.

C. Nikdy nedovolte, aby stroj používaly osoby neznalé těchto pokynů nebo děti. Místní předpisy mohou omezovat věk obsluhy.

D. Provozovatel nebo uživatel je odpovědný za nehody nebo nebezpečí, které vzniknou jiným osobám nebo jejich majetku.

Elektrická bezpečnost

A. Síťové zástrčky musí odpovídat zásuvce. Nikdy zástrčku nijak neupravujte. Nepoužívejte žádné zástrčky nabíječek s uzemněnými zařízeními. Neupravené zástrčky a odpovídající zásuvky snižují riziko úrazu elektrickým proudem.

B. Vyvarujte se kontaktu těla s uzemněnými nebo uzemněnými povrchy, jako jsou potrubí, radiátory, sporáky a chladničky. Pokud je vaše tělo uzemněno, hrozí zvýšené riziko úrazu elektrickým proudem.

C. Nepoužívejte napájecí kabely nesprávným způsobem. Nikdy nepoužívejte napájecí kabel k přenášení zařízení, tahání za zařízení nebo k odpojování zařízení. Udržujte napájecí kabely mimo dosah působení tepla, oleje, ostrých hran nebo pohyblivých částí. Poškozené nebo zapletené napájecí kabely zvyšují riziko úrazu elektrickým proudem.

D. Pokud je nevyhnutelné provozovat zařízení napájené ze sítě na vlhkém místě, použijte napájení chráněné proudovým chráničem (RCD). Použití proudového chrániče snižuje riziko úrazu elektrickým proudem.

E. Zajistěte správnou instalaci systému automatického vymezení obvodu podle pokynů.

F. Pravidelně kontrolujte prostor, kde bude stroj používán, a odstraňte všechny kameny, klacky, dráty, kosti a jiné překážky.

G. Pravidelně kontrolujte nože, šrouby nožů a žací ústrojí, zda nejsou opotřebované nebo poškozené. Opotřebované nebo poškozené nože a šrouby vyměňujte v sadách, aby se zachovala vyváženost.

H. U vícevřetenových strojů buďte opatrní, protože otáčení jednoho nože může způsobit otáčení ostatních nožů.

Osobní bezpečnost

A. Nedovolte, aby se strojem pracovaly osoby, které nejsou seznámeny s jeho obsluhou nebo s tímto návodem. Stroje jsou v rukou nevyškolených uživatelů nebezpečné.

B. Buďte ve střehu, sledujte, co děláte, a při práci se strojem používejte zdravý rozum. Nepoužívejte stroj, pokud jste unavení nebo pod vlivem drog, alkoholu nebo léků. Chvíle nepozornosti při obsluze stroje může vést k vážnému zranění osob.

C. Před zahájením práce se strojem vyjměte seřizovací klíč nebo klíč. Klíč nebo seřizovací klíč ponechaný na rotující části stroje může způsobit zranění osob.

D. Při ručním ovládání stroje vždy zachovejte správný postoj a rovnováhu. To umožňuje lepší ovládání stroje v neočekávaných situacích.

E. Nedopusťte, abyste se díky častému používání strojů stali samolibými a ignorovali zásady bezpečnosti strojů. Neopatrný zásah může během zlomku sekundy způsobit vážné zranění.

Používání a péče o stroj

A. Před jakýmkoli nastavováním, výměnou příslušenství nebo uskladněním odpojte zástrčku od zdroje napájení anebo vyjměte akumulátor (je-li odnímatelný) ze stroje nebo jiných zařízení. Tato preventivní bezpečnostní opatření snižují riziko nechtěného spuštění.

B. Udržujte stroje a příslušenství. Zkontrolujte, zda nejsou pohyblivé části nesprávně seřízeny nebo váznou, zda nedošlo k poškození dílů a k jiným stavům, které by mohly ovlivnit provoz stroje. V případě poškození nechte stroj před použitím opravit. Mnoho nehod je způsobeno špatně udržovanými stroji a příslušenstvím.

C. Stroj a příslušenství používejte v souladu s tímto návodem a s ohledem na pracovní podmínky a prováděné práce. Použití stroje k jiným než určeným operacím by mohlo vést k nebezpečným situacím.

D. Nikdy nepoužívejte stroj s poškozenými kryty nebo bez bezpečnostních zařízení.

E. Nedávejte ruce ani nohy do blízkosti nebo pod rotující části. Neustále se držte v dostatečné vzdálenosti od vypouštěcího otvoru.

F. Nikdy nezvedejte ani nepřenášejte stroj, pokud je motor v chodu.

G. Aktivujte zámek zařízení / Nastavte stroj do režimu „ZÁMEK“
-před odstraněním ucpání.
-před kontrolou, čištěním nebo prací na stroji.

H. Nenechávejte stroj v provozu bez dozoru, pokud víte, že se v jeho blízkosti nacházejí zvířata, děti nebo lidé.

Servis

A. Servis stroje svěřte kvalifikovanému opraváři, který používá pouze identické náhradní díly. Tím je zajištěna bezpečnost stroje.

B. Udržujte všechny matice, šrouby a šrouby utažené, aby byl stroj v bezpečném provozním stavu.

C. Vyměňte opotřebované nebo poškozené díly z bezpečnostních důvodů.

D. Zajistěte výměnu správných nožů.

E. Ujistěte se, že jsou akumulátory nabíjeny pomocí správné nabíječky doporučené výrobcem. Nesprávné použití může způsobit úraz elektrickým proudem, přehřátí nebo únik korozivní kapaliny z akumulátoru.

F. V případě úniku elektrolytu propláchněte vodou/ neutralizačním prostředkem, pokud se dostane do očí apod., vyhledejte lékařskou pomoc.

G. Servis stroje by měl probíhat podle pokynů výrobce.

Použití a péče o AKUMULÁTOROVÉ nářadí

A. Nabíjejte pouze nabíječkou určenou výrobcem. Nabíječka, která je vhodná pro jeden typ AKUMULÁTORU, může při použití s jiným typem AKUMULÁTORU způsobit nebezpečí požáru.

B. Používejte pouze elektrické nářadí se speciálně určenými akumulátory. Použití jakýchkoli jiných AKUMULÁTORŮ může způsobit riziko zranění a požáru.

C. Pokud AKUMULÁTOR nepoužíváte, držte jej mimo dosah jiných kovových předmětů, jako jsou kancelářské sponky, mince, klíče, hřebíky, šrouby nebo jiné malé kovové předměty, které by mohly vytvořit spojení mezi jednotlivými svorkami. Zkratování svorek AKUMULÁTORU může způsobit popáleniny nebo požár.

D. Za nepříznivých podmínek může z akumulátoru vystříknout kapalina; vyhněte se kontaktu s ní. Pokud dojde k náhodnému kontaktu, opláchněte vodou. Pokud se tekutina dostane do očí, vyhledejte lékařskou pomoc. Kapalina vystřikující z akumulátoru může způsobit podráždění nebo popáleniny.

E. Nepoužívejte poškozený nebo upravený AKUMULÁTOR nebo nástroj. Poškozené nebo upravené akumulátory mohou vykazovat nepředvídatelné chování, které může vést k požáru, VÝBUCHU nebo nebezpečí zranění.

F. Nevystavujte akumulátor ani nářadí ohni nebo nadměrné teplotě. Vystavení ohni nebo teplotě nad 130 °C může způsobit výbuch.

G. Dodržujte všechny pokyny pro nabíjení a nenabíjejte akumulátor nebo nářadí mimo teplotní rozsah uvedený v návodu. Nesprávné nabíjení nebo nabíjení při teplotách mimo stanovený rozsah může poškodit AKUMULÁTOR a zvýšit riziko požáru.

1.3 Bezpečnostní pokyny pro instalaci

A. Neinstalujte nabíjecí stanici včetně jakéhokoli příslušenství na místě, které je pod hořlavým materiálem nebo do vzdálenosti 24 palců od něj. V případě poruchy může dojít k zahřátí nabíjecí stanice a napájecího zdroje a potenciálnímu nebezpečí požáru.

B. Neumisťujte napájecí zdroj do výšky, kde hrozí riziko jeho ponoření do vody. Nepokládejte napájecí zdroj na zem.

C. Napájecí zdroj nezapouzdřujte. Zkondenzovaná voda může poškodit napájení a zvýšit riziko úrazu elektrickým proudem.

D. Platí pro USA/Kanadu. Pokud je napájecí zdroj instalován venku: Riziko úrazu elektrickým proudem. Instalujte pouze do kryté zásuvky GFCI třídy A (RCD) s krytem odolným proti povětrnostním vlivům a s přístupem k zasunutí nebo sejmutí krytu zástrčky.

E. Neinstalujte nabíjecí stanici na místech, kde hrozí riziko stojaté vody.

1.4 Bezpečnostní pokyny pro každodenní provoz

A. Udržujte ruce a nohy mimo dosah rotujících nožů. Když je výrobek nastaven na ON (ZAP), nedávejte ruce ani nohy do jeho blízkosti nebo pod něj.

B. Zastavte výrobek nebo nastavte výrobek do režimu VYP (OFF), pokud se v pracovním prostoru nacházejí osoby, zejména děti nebo zvířata.

C. Ujistěte se, že na trávníku nejsou žádné předměty, jako jsou kameny, větve, nářadí nebo hračky. Při nárazu do takových předmětů může dojít k poškození nožů.

D. Když je výrobek nastaven do polohy ON (ZAP), nezvedejte jej ani s ním nehýbejte.

E. Nedovolte, aby se výrobek střetl s osobami nebo zvířaty. Pokud se do cesty výrobku dostane osoba nebo zvíře, okamžitě výrobek zastavte.

F. Nepokládejte na výrobek ani na nabíjecí stanici žádné předměty.

G. Pokud tlačítko STOP nefunguje, výrobek nepoužívejte.

H. Pokud výrobek není v provozu, vždy jej nastavte do polohy OFF (VYP).

I. Nepoužívejte výrobek a výsuvný postřikovač současně. Současně použijte funkci Plán.

J. Výrobek nenechávejte pracovat, pokud je v pracovním prostoru stojatá voda, například v oblasti s kalužemi vody vzniklými při silném dešti.

1.5 Bezpečnostní pokyny pro údržbu

A. Při údržbě výrobku nastavte výrobek do polohy OFF (VYP).

B. K čištění výrobku nepoužívejte vysokotlakou myčku. K čištění výrobku nepoužívejte rozpouštědla.

C. Před čištěním nebo údržbou nabíjecí stanice odpojte zástrčku od nabíjecí stanice.

1.6 Bezpečnost akumulátoru

Lithium-iontové akumulátory mohou explodovat nebo způsobit požár, pokud jsou rozebrány, zkratovány nebo vystaveny vodě, ohni nebo vysokým teplotám. Zacházejte s akumulátorem opatrně, nerozebírejte jej, neotvírejte a nezneužívejte jej k jakémukoli elektrickému/mechanickému poškození. Neskladujte na přímém slunci.

2. Symboly a nálepky

Pečlivě si prostudujte symboly na výrobku a štítcích a pochopte jejich význam:

	VAROVÁNÍ: *Před použitím výrobku si přečtěte návod k použití.*
STOP	***VAROVÁNÍ:*** *Před prací na stroji nebo jeho zvedáním výrobek vypněte.* *Nikdy se nedotýkejte rotujícího nože.*
	VAROVÁNÍ: *Při práci dodržujte bezpečnou vzdálenost od stroje. Udržujte ostatní osoby mimo nebezpečný prostor.*
	VAROVÁNÍ: *Na stroji nejezděte.*
	Přečtěte si návod k použití.
CE	*Značka shody CE.*
L_{WA} 60 dB	*Hladina akustického výkonu stanovená podle evropské směrnice o hluku ve venkovním prostoru.* *60 dB pro řezací disk*
	Nelikvidujte tento výrobek jako běžný domovní odpad. Zajistěte, aby byl výrobek recyklován v souladu s místními právními požadavky.
III	*Třída III*
	DC
	Nevyhazujte akumulátor do ohně a nevystavujte jej zdroji tepla.
	Neponořujte akumulátor do vody.
Li-ion	*Známka recyklovatelnosti.*
	Tento akumulátor není dovoleno likvidovat jako běžný domovní odpad. Zajistěte recyklaci akumulátoru v souladu s místními právními předpisy.
T3.15A	*Vyměňte pojistku podle jmenovitých hodnot.*

T2A	*Vyměňte pojistku podle jmenovitých hodnot.*
	Konstrukce třídy II.
IPX4	*Stupně ochrany poskytované kryty (IP kód)*
IPX5	
IP67	
	Odnímatelný napájecí díl
	Spínaný zdroj se zátražnou ochranou proti zkratu izolační transformátor
	SMPS (spínaný napájecí zdroj)
cosφ:0.56	*Účiník*
VI	*Úroveň energetické účinnosti 6*
	K označení, že napájecí zdroj nesmí být používán, pokud jsou poškozené kolíky zástrčkové části.
	POZOR - nedotýkejte se rotujícího nože
Max. 4800 min-1	*Max. 4800 min^{-1}*
106mm	*φ 106 mm pro řezací disk pro ořezávání okrajů*

Symboly na obrazovce robota

	Zapnutí/vypnutí napájení
START	*Tlačítko Start*
HOME	*Tlačítko Domů*
OK	*Tlačítko OK*
	Nastavení kódu PIN
	Nastavení času
	Bluetooth
	Wi-Fi

3. Obsah a specifikace

3.1 Obsah krabice

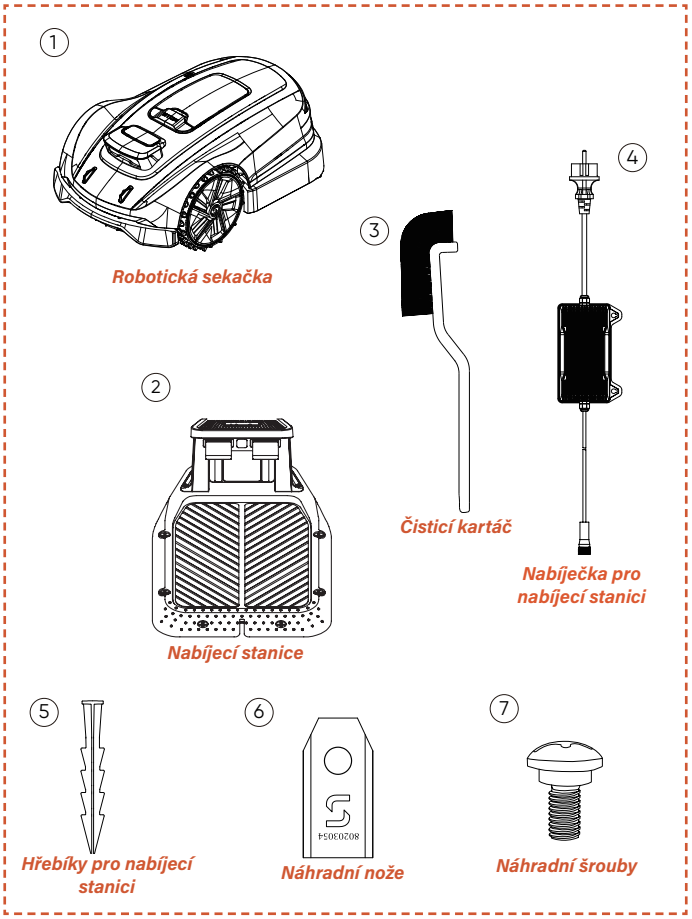

Robotická sekačka *1
Nabíjecí stanice*1
Čisticí kartáč *1
Nabíječka pro nabíjecí stanici*1
Hřebíky pro nabíjecí stanici*8
Náhradní čepele *6
Náhradní šrouby *6

3.2 Díly a funkce

Pohled shora

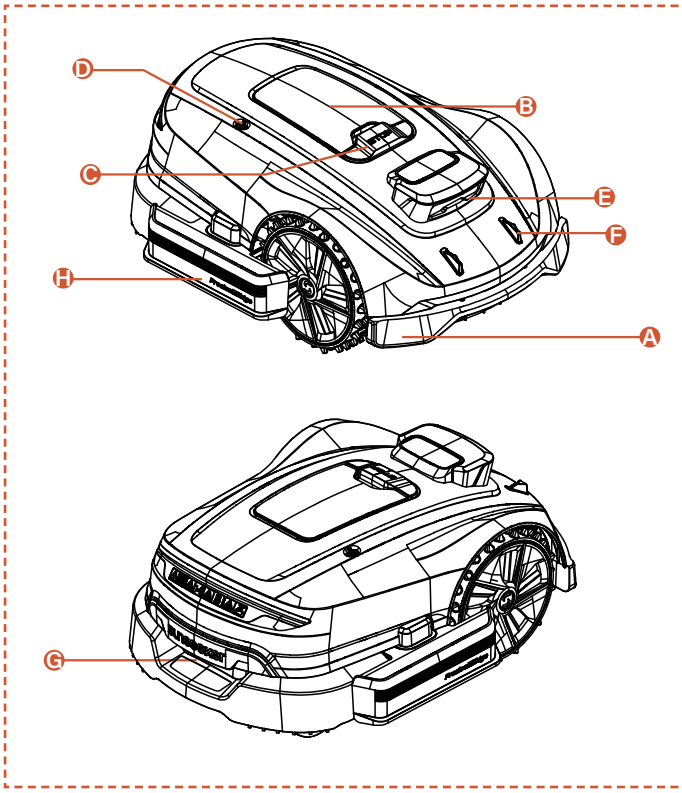

Pohled zdola

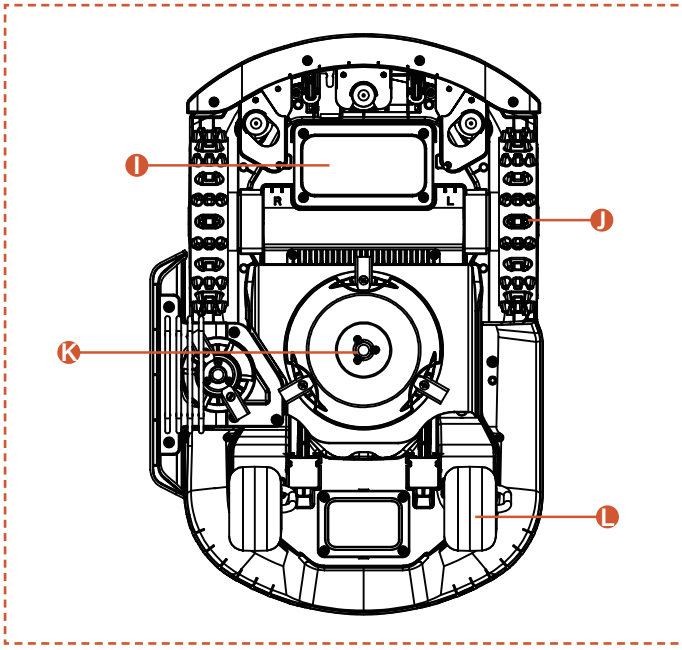

Poznámka

Neponořujte stroj do vody, protože by mohlo dojít k poškození součástí a zrušení záruky ve stanovené lhůtě.

A. Nárazník
Při nedostupnosti vizuálního určování polohy může nárazník zajistit normální provoz stroje.

B. Ovládací panel
Panel pro zapnutí a vypnutí napájení stroje, pro příkaz k práci nebo návratu atd. Panel je umístěn pod ochranným krytem.
Po použití ovládacího panelu prosím uzavřete ochranný kryt.

C. Tlačítko ZASTÁVKA
Nouzové tlačítko pro zastavení stroje v případě jakékoliv naléhavé situace.

D. Snímač deště
Senzor deště dokáže detekovat déšť a stroj se může automaticky vrátit do nabíjecí stanice, aby se vyhnul dešti, podle nastavení uživatele.

E. Binokulární kamera
Kamera se stereoskopickým viděním podporovaná AI pomáhá sekačce detekovat a vyhýbat se překážkám.

F. Nabíjecí elektrody
Nabíjecí elektrody na stroji se připojují k elektrodám na nabíjecí stanici pro nabíjení baterie stroje.

G. Rukojeť
Pohodlné držadlo.

H. Řezací disk pro ořezání Umožňuje zařízení efektivněji dokončit ořezávání okrajů trávníku.

I. Prostor pro baterii
Prostor pro uložení baterie.

J. Otočná řezací deska
Zařízení pro sečení trávníku při provozu stroje.

K. Poháněná kola
Výstup výkonu pro pohyb s vynikajícími terénními schopnostmi.

L. Otočné kolo
Otáčí se a pomáhá s pohybem a směrováním.

3.3 Specifikace

TECHNICKÁ SPECIFIKACE	X3 Gen 2 - 800 RMX803N20V	
Ohraničující drát	Bezdrátový / bez ohraničení	
Maximální plocha sečení	800 m^2	
Výška řezu min/max	20-60 mm	
Úprava výšky	Manuál	
šířka sečení	200 mm	
Kapacita akumulátoru	5 Ah	
Uživatelské rozhraní	Zobrazení aplikace a klávesnice	
Maximální sklon	17° (30 %)	
Rozměry robota	621 * 420 * 247 mm	
Certifikáty	CE RoHS	
Čistá hmotnost	10,55 kg	
Hladina akustického výkonu LWA	60 dB (A)	
Nejistoty akustického výkonu KWA	3 dB(A)	
Hladina akustického tlaku LpA	52 dB (A)	
Nejistoty akustického výkonu KpA	3 dB(A)	
Hladina akustického výkonu LWA pro řezací disk pro ořezávání okrajů:	75 dB(A)	
Nejistoty akustického výkonu KWA pro řezací disk pro ořezávání okrajů:	3 dB(A)	
Hladina akustického tlaku LpA pro řezací disk pro ořezávání okrajů:	67 dB (A)	
Nejistoty akustického výkonu KpA pro řezací disk pro ořezávání okrajů:	3 dB(A)	
VLASTNOSTI		
Wi-Fi / Bluetooth	Y	
Bezdrátové mapování	Y	
Plánování trasy	3 možnosti	
AONavi2.0 (netRTK+VSLAM)	Y	
Super Wi-Fi	Y	
Vision AI	Y	
Přední náhon	Y	
Ekologický režim	Y	
Noční režim*	N	
FOTA	Y	
Rychlý návrat do nabíjecí stanice	Y	
Více zón	Y	
Rozvrh práce	Automatické nebo ruční nastavení	
Snímač nárazu	Y	
Oplach vodou	Y	
GPS a 4G modul	Y	
Google Assistant a Amazon Alexa	Y	
PIN kód	Y	
Snímač zvednutí a náklonu	Y	
Snímač deště	Y	
PŘÍSLUŠENSTVÍ		
Náhradní čepele a náhradní šrouby	6 ks	
Hřebíky pro nabíjecí stanici	8 ks	
Nabíječka pro nabíjecí stanici	2 A (CGF252)	
Čisticí kartáč	1 ks	
Wi-Fi a Bluetooth	Frekvenční pásma (pásma)	Maximální výstupní výkon
	BT: 2402 - 2480 MHz	BT BDR+EDR: 8,99 dBm Max. BT BLE: 7,35 dBm Max.
	Wi-Fi 2,4G: 2412 - 2472 MHz	Wi-Fi 2,4G: 18,98 dBm Max.
	Wi-Fi 5,2G: 5180~ 5240 MHz	Wi-Fi 5,2G: 15,68 dBm Max.
	Wi-Fi 5,3G: 5260~5320MHz	Wi-Fi 5,3G: 15,26 dBm Max.
	Wi-Fi 5,6G: 5500~5700MHz	Wi-Fi 5,6G: 16,04 dBm Max.
	Wi-Fi 5,8G: 5745~ 5825 MHz	Wi-Fi 5,8G: 13,07 dBm Max.
2,4G komunikace	Frekvenční pásma (pásma)	Maximální výstupní výkon
	2402-2480 MHz	20,0 dBm

** Poznámka: Pokud místní předpisy zakazují používání robotických sekaček v noci, zajistěte, aby noční režim zůstal vypnut, aby se předešlo jakémukoli provozu v rozporu s předpisy.*

4. Instalace a mapování

Pokročilý hardware a software společnosti Sunseeker (inteligentní algoritmy) výrazně zvyšují schopnost sekačky rozpoznávat prostředí, přesnost určování polohy a celkový výkon. Sunseeker AONavi (Vždy zapnutá navigace) vždy bezproblémově integruje satelitní určování polohy RTK-GNSS s vizuální technologií VSLAM, což umožňuje robotické sekačce provádět úkoly určování polohy a navigace v různých scénářích, včetně složitých prostředí.

S pokrokem technologie Sunseeker byla AONavi plně modernizována, čímž vznikla AONavi2.0. Tato technologie integruje netRTK s vizuální technologií VSLAM, čímž dosahuje centimetrově přesného určování polohy bez potřeby fyzických RTK stanic, což nejen zlepšuje přesnost polohování, ale také výrazně zkracuje dobu instalace. S robotickou sekačkou vybavenou technologií Sunseeker AONavi2.0 může zařízení přijímat stabilní satelitní signály pro určování polohy v reálném čase, a současně lze pro sekačky Sunseeker nastavit virtuální hranice. To zajišťuje vysoce kvalitní údržbu trávníku a poskytuje vám pohodlný a spolehlivý zážitek při sekání.

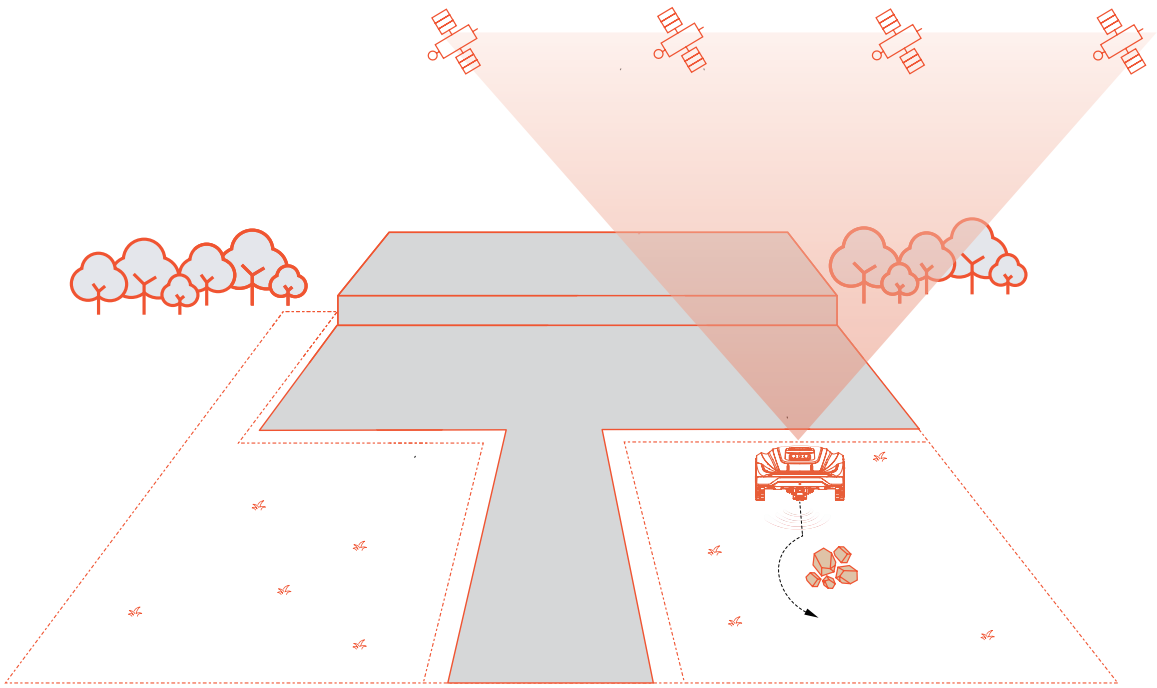

4.1 Přípravy

Instalace aplikace Sunseeker

Poznámka

V případě potřeby si aplikace vyžádá přístup k Bluetooth a Wi-Fi nebo 4G síti, aby zajistila správné nastavení a budoucí funkce. Udělte přístup k těmto funkcím.

Naskenujte QR kód pro stažení aplikace Robotic Mower, anebo vyhledejte „Sunseeker Robot“ v Google Play Store (Android), případně v Apple App Store (iOS). Po instalaci vytvořte nový účet a přihlaste se.

iOS **Android**

Příprava sekačky

Ujistěte se, že je na vašem telefonu zapnuto Bluetooth, a naskenujte QR kód výrobního čísla stroje, abyste identifikovali model a pokračujte podle příslušné instalační příručky.

Příprava trávníku

A. Odstraňte veškeré nečistoty, hromady listí, hračky, dráty, kameny nebo jiné překážky.

B. Pro zajištění bezpečnosti dbejte na to, aby se děti a domácí zvířata zdržovaly mimo trávník.

C. Před použitím robotické sekačky posekejte trávník na výšku maximálně 6 cm.

D. Celková plocha trávníku je až 800 m^2.

E. IPokud jsou v pracovním prostoru úzké průchody, zajistěte, aby šířka průchodu byla větší než 80 cm.

Doporučené typy trávníků jsou zobrazeny níže na obrázcích:

4.2 Aktivace sekačky

Přednabíjení sekačky

A. Vyberte jakékoliv místo se zásuvkou, připojte adaptér nabíjecí stanice a zapněte nabíjecí stanici.

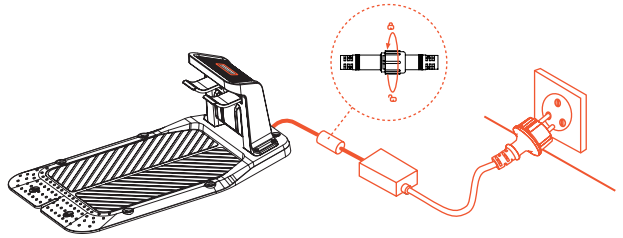

B. Zatlačte sekačku do nabíjecí stanice a ujistěte se, že se nabíjecí elektrody správně spojí. Zelená kontrolka na nabíjecí stanici blikáním signalizuje normální nabíjení. Jakmile se sekačka plně nabije, kontrolka zůstane svítit zeleně.

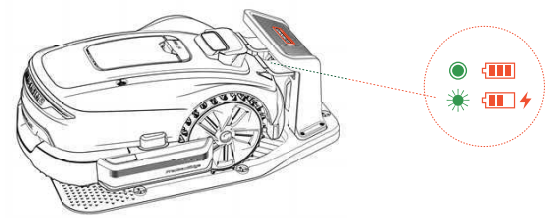

C. Pokud je úroveň baterie sekačky nad 80%, můžete tento krok přeskočit.

Poznámka

Pokud kontrolka nesvítí, ani když probíhá řádné napájení, kontaktujte zákaznický servis.

Aktivace sekačky

A. Jakmile se stroj úspěšně nabije na nabíjecí stanici, automaticky se zapne. Můžete jej také zapnout ručně stisknutím a podržením tlačítka napájení.

B. Zadejte výchozí kód PIN „0000“. Stiskněte OK při každém zadání „0“, aby se proces dokončil.

C. Pokud chcete změnit heslo, stiskněte zároveň dlouze tlačítka START a HOME pro změnu hesla. Pro více podrobných informací prosím odkazujte na 5.1 Zobrazení a ovládání sekačky.

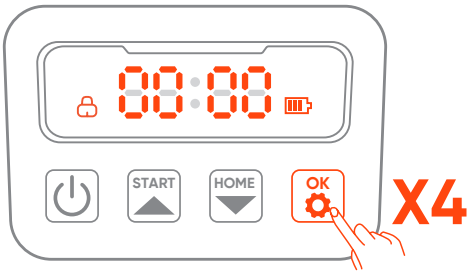

4.3 Připojení aplikace

Poznámka

Následující ilustrace týkající se aplikace slouží pouze k demonstračním účelům. Dostupné volby se mohou lišit v závislosti na verzi softwaru.

Příprava

A. Ujistěte se, že je stroj na nabíjecí stanici, správně se nabíjí, je zapnutý a byl zadán PIN kód.

B. Ujistěte se, že na vašem telefonu je zapnuto Bluetooth. Ujistěte se, že je váš stroj připojen k 4G síti.

C. Pro zajištění lepšího síťového zážitku můžete nakonfigurovat Wi-Fi pro vaši sekačku.

Připojení aplikace

A. Naskenujte QR kód výrobního čísla stroje, aby se přidala vaše robotická sekačka. Pokud skenování není k dispozici, můžete se také připojit přes Bluetooth. Pokud jste již naskenovali QR kód během kroku „Příprava sekačky“, sekačka se automaticky spojí s aplikací, pokud je v telefonu povoleno Bluetooth, čímž odpadne nutnost dalšího skenování.

B. Po úspěšném spárování zadejte výchozí PIN kód „0000“. PIN kód lze změnit na telefonu.

C. Ujistěte se, že je váš stroj připojen k 4G síti.

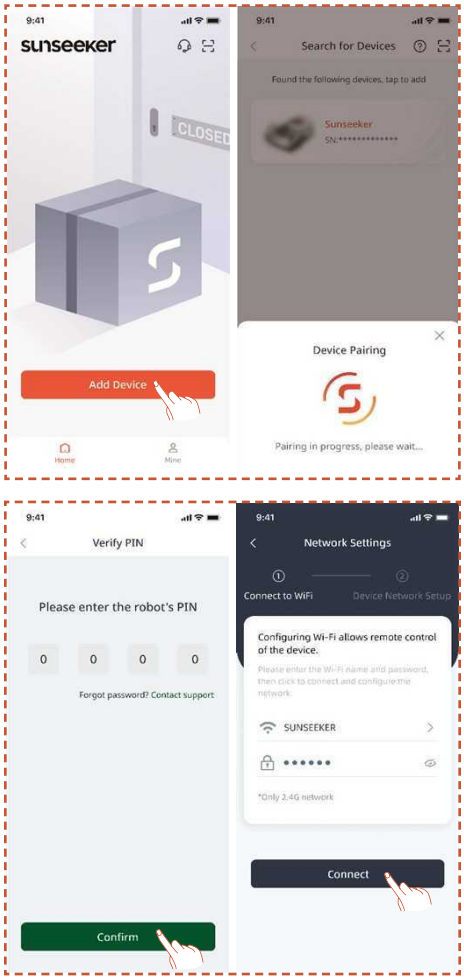

4.4 Instalace nabíjecí stanice

Poznámka

Pokud si nejste jisti, kam instalovat nabíjecí stanici, můžete postupovat podle kroků níže a najít místo se silnějším signálem.

Vyhledání vhodného místa

A. Podle pokynů v aplikaci vzdáleně ovládejte sekačku, zkontrolujte sílu signálu v různých oblastech a najděte vhodné místo pro instalaci nabíjecí stanice.

B. Aby se sekačka na trávu mohla úspěšně dokončit svou činnost a vrátit se do nabíjecí stanice, nainstalujte nabíjecí stanici na otevřeném, plochém, nezpevněném terénu.

C. Nabíjecí stanici lze umístit uvnitř nebo vně pracovního prostoru sekačky. Z bezpečnostních důvodů se doporučuje uchovávat nabíjecí kabel mimo sekací plochu.

D. V okruhu 1,5 m před nabíjecí stanicí by neměly být žádné překážky.

E. Pokud se na ploše nachází tráva, měla by být nižší než 6 cm.

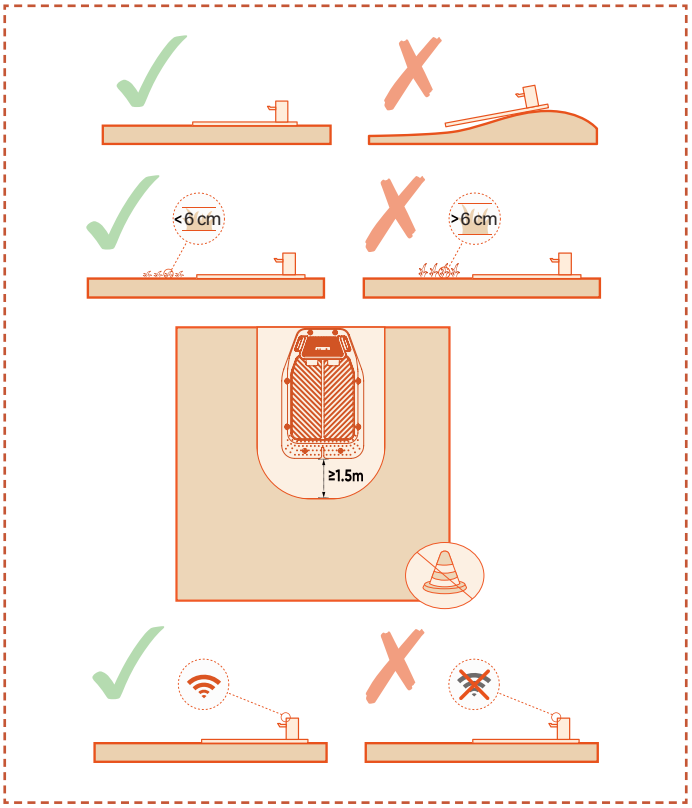

F. Zajistěte, aby byla oblast nad nabíjecí stanicí co nejvíce otevřená, bez stromů, budov nebo jiných překážek.

G. Pokud nelze dosáhnout plné otevřenosti ze všech stran, snažte se pro anténu umístěnou na severní polokouli zachovat bez překážek jižní oblohu; pro anténu na jižní polokouli zajistěte co nejvíce otevřenou severní oblohu.

Instalace nabíjecí stanice

A. K ukotvení nabíjecí stanice na nezpevněnou, rovnou plochu lze použít kladivo nebo podobné nářadí.

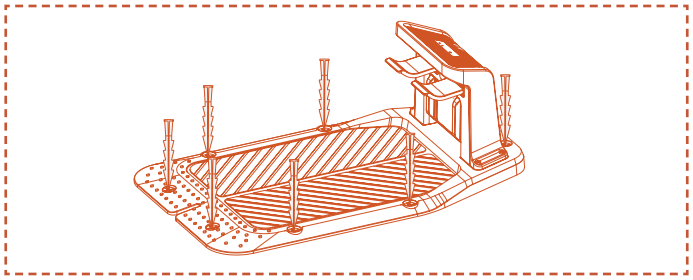

B. Připojte nabíjecí kabel na nabíjecí stanici k nabíječce, poté jej připojte do napájecího zdroje. Zelená kontrolka na nabíjecí stanici trvale svítí na znamení, že stanice je zapnutá.

C. Z bezpečnostních důvodů se doporučuje uchovávat nabíjecí kabel mimo sekací plochu. Pokud je mezi nabíjecí stanicí a napájecím zdrojem větší vzdálenost, zajistěte bezpečné připevnění napájecího kabelu k zemi nebo ke zdi, aby byl zajištěn bezpečný provoz.

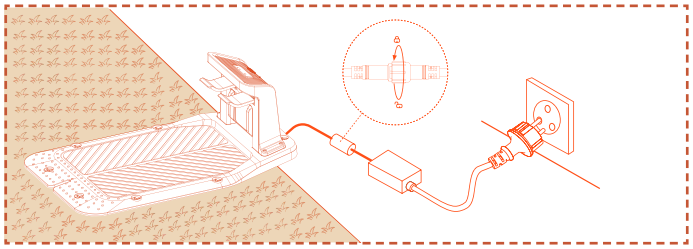

4.5 Mapování

Poznámka

Následující ilustrace týkající se aplikace slouží pouze k demonstračním účelům. Dostupné volby se mohou lišit v závislosti na verzi softwaru.

Příprava

A. Ujistěte se, že je stroj zapnutý a úspěšně připojený k signálům 4G a Bluetooth.

B. Ujistěte se, že je stroj na nabíjecí stanici, správně se nabíjí a že úroveň baterie je více než 50 %.

C. Pro kompletní vytvoření mapy jsou nezbytné správná pracovní zóna, nabíjecí stanice a anténa.

D. Pokud jsou všechny výše uvedené úkoly připravené, klikněte na **Začít mapovat**.

E. Pokud se stroj restartoval, před zahájením mapování se ujistěte, že je v nabíjecí stanici.

Vytvoření pracovní zóny

A. Klikněte na **pracovní zónu**. Sekačka automaticky opustí nabíjecí stanici a posune se 1,5 m vpřed, aniž by byl nutný ruční zásah.

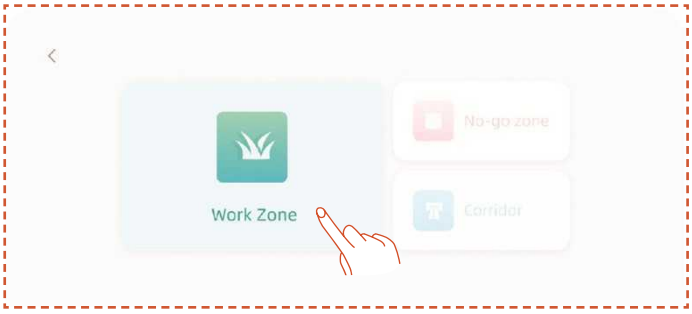

B. Doporučujeme, abyste nejprve navedli robota k okraji trávníku a natočili jeho přední část tak, aby mapoval ve směru proti hodinovým ručičkám, a poté klikněte na **Začít mapovat**.

C. Jakmile se sekačka ocitne na hranici pracovní plochy a je nastaven úhel, klikněte na **Spustit mapování**.

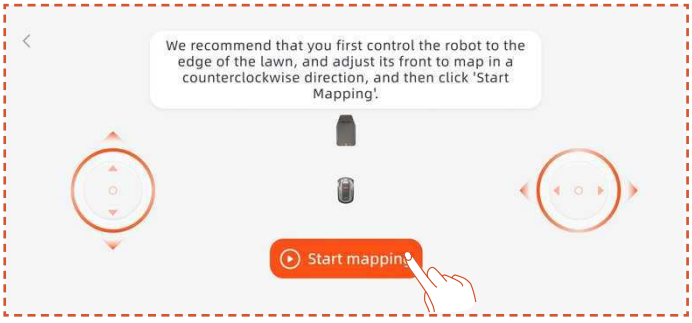

Automatické mapování

Když stroj rozpozná, že se nachází v oblasti trávníku a jsou splněny podmínky pro automatické mapování, ikona **Auto** začne blikat. Klepněte na **Auto** pro spuštění automatického mapování.

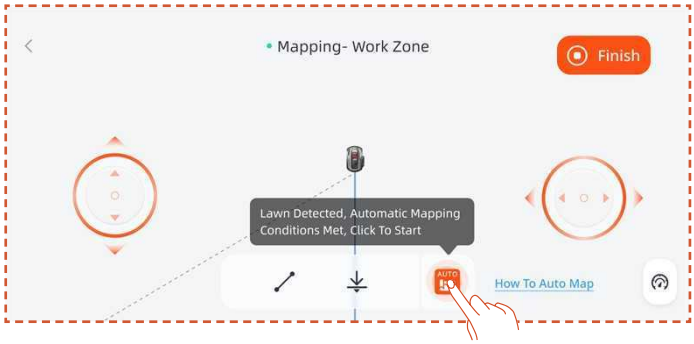

Klepněte na tlačítko **Pauza** v aplikaci pro pozastavení mapování.

Po ověření, že robot funguje normálně bez chyb, klepněte na tlačítko **Auto** v rozhraní aplikace pro obnovení automatického mapování.

Poznámka

- Doporučujeme sledovat sekačku během procesu mapování. Pokud sekačka nedokáže přesně detekovat hranice, můžete kdykoliv opustit režim automatického mapování a přepnout na ruční ovládání.

- Pro zajištění efektivity mapování se ujistěte, že sekačka začíná mapovat vyjetím z nabíjecí stanice.

Ruční mapování

Klepněte na **Manuál** pro přepnutí do režimu ručního mapování.

Ovládejte dálkově pojezd sekačky a projděte po okraji pracovní zóny, kterou chcete vytvořit.

- Pokud pracovní oblast zahrnuje ploty, zdi nebo jiné fyzické hranice, dodržujte při dálkovém mapování vzdálenost alespoň 5 cm podél hranice.

- Pokud se ve vaší pracovní oblasti nacházejí prvky, jako jsou jezírka, příkopy nebo skály, dodržujte při mapování minimální vzdálenost 15 cm.

-Pokud je hranice pracovní plochy bez trávy, například kamenná cesta, a výška hranice je podobná trávě, můžete použít funkci **Překročení hranice**. Při použití této funkce bude sekačka jezdit podél okraje tak, že přibližně dvě třetiny stroje zůstanou na trávě. Po dokončení mapování bude sekačka při sečení sledovat mapovanou hranici.

- Pro přímou hranici pracovní plochy můžete vybrat funkci **Přímá** a následně sekačku navést dálkově až na konec přímé hranice. Přímá hranice se automaticky vygeneruje podle počátečního a koncového bodu, kde se aktivuje funkce přímé linie.

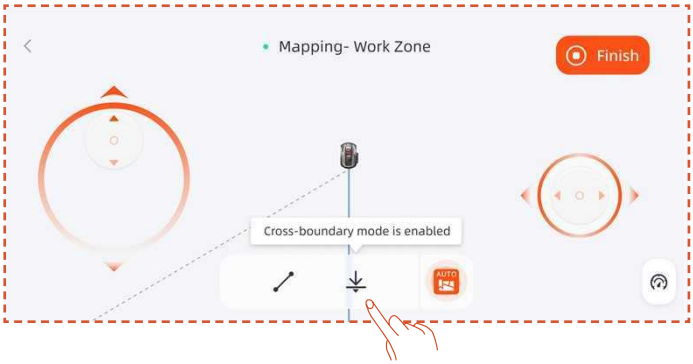

Poznámka

Na volbu Dokončit doporučujeme kliknout až po úplném uzavření trajektorie. Pokud trajektorie není uzavřená, avšak je třeba dokončit mapování, klikněte na Dokončit a poté vyberte možnost Automatické uzavření. Vygenerovaná mapa automaticky uzavře pracovní zónu propojením počátečního a koncového bodu.

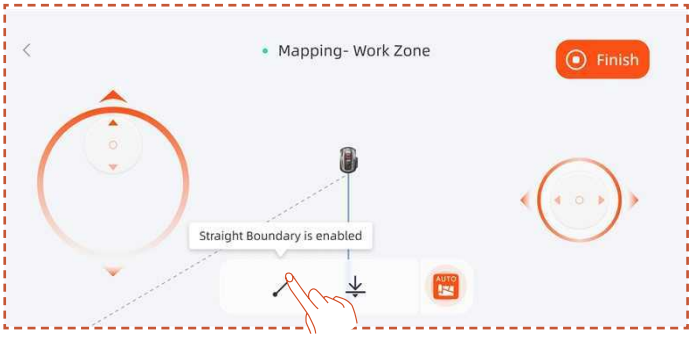

Po dokončení mapování, pokud potřebujete upravit hranici, klepněte na **Přidat více** a vyberte **Upravit hranici** pro provedení změn.

A. Navedťte dálkově robota na výchozí bod úpravy hranice, poté klikněte na tlačítko Start. Při úpravě hranice je třeba navádět robota proti směru hodinových ručiček.

B. Vzdáleně ovládejte robota do koncového bodu úpravy hranice, zajistěte, aby se křížil s původní hranicí mapy, poté klikněte na tlačítko **Dokončit**.

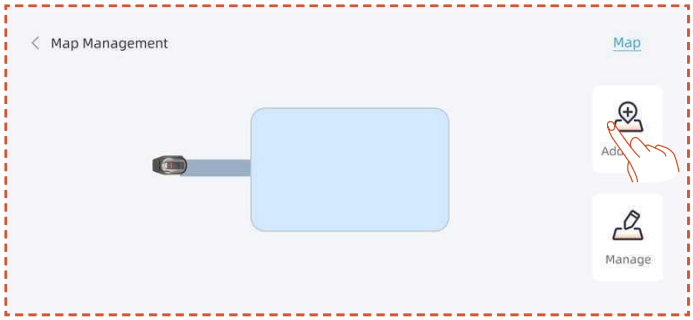

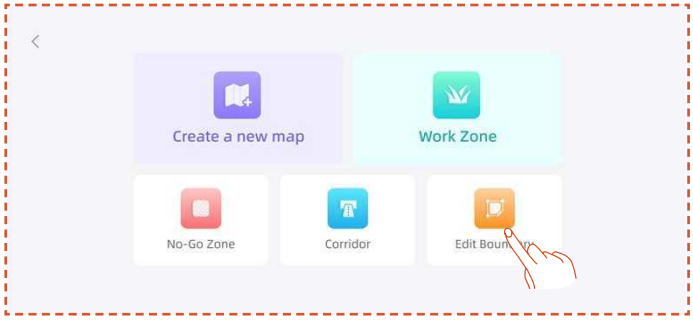

Vytvoření zakázané zóny

Pokud vaše pracovní plocha obsahuje bazén nebo jinou zónu, kde se nesmí sekat, doporučujeme vytvořit zakázanou zónu. Tím se vygeneruje virtuální hranice a tyto plochy budou chráněné.

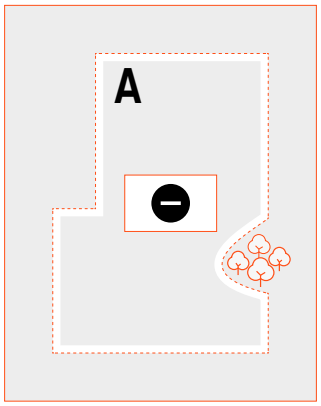

A. Klikněte na **Zakázanou zónu**.

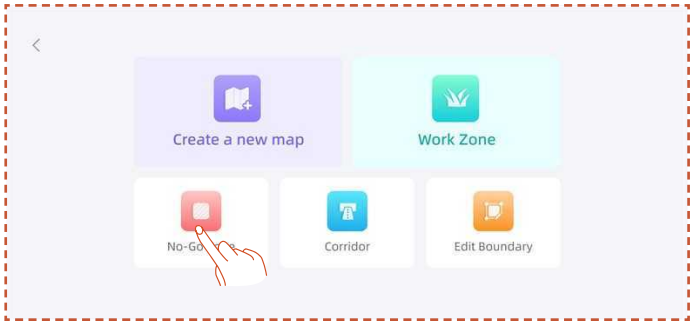

B. Vzdáleně ovládejte sekačku do výchozího bodu, kde je třeba vytvořit zónu No-Go, poté klikněte na **Začít mapovat**.

C. Vzdáleně ovládejte sekačku a uzavřete oblast, poté klikněte na **Dokončit**.

Vytvoření více zón

Pokud potřebujete trávník rozdělit na více pracovních zón, můžete vytvořit více pracovních zón a průchodů.

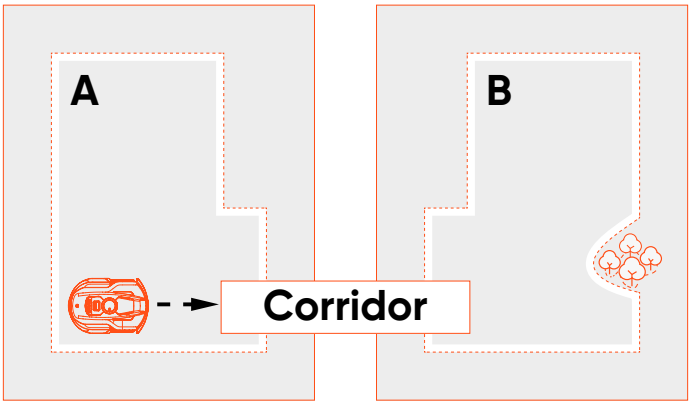

Po vytvoření první pracovní zóny můžete přidat koridor a poté vytvořit druhou pracovní zónu:

A. Klikněte na **koridor**.

B. Ovládejte dálkově pojezd sekačky až na místo, kde je třeba vytvořit koridor, a poté klikněte na volbu **Spustit mapování**. Ověřte, že koridor přesahuje do první pracovní zóny.

C. Vzdáleně ovládejte sekačku na konec koridoru, poté klikněte na **Dokončit**.

D. Vytvořte druhou pracovní zónu a zajistěte, aby se koridor překrýval s druhou pracovní zónou.

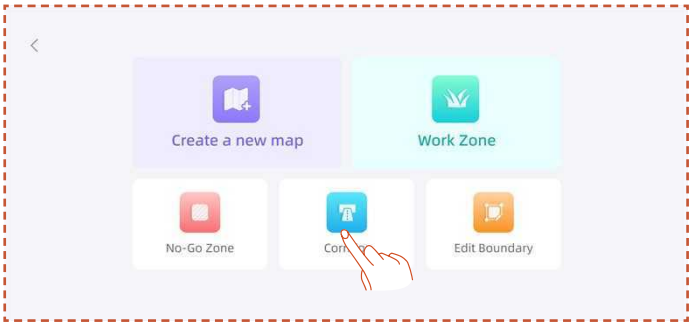

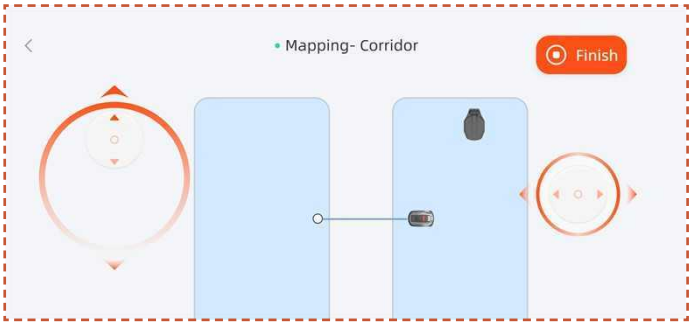

Po vytvoření první pracovní zóny můžete přidat druhou pracovní zónu a následně vytvořit koridor:

A. Klikněte na **pracovní zónu**.

B. Ovládejte dálkově pojezd sekačky až na místo, kde je potřeba vytvořit druhou pracovní zónu, a vytvořte druhou pracovní zónu.

C. Vytvořte koridor mezi dvěma pracovními zónami a dbejte, aby koridor přesahoval do obou pracovních zón.

Poznámka

- Při vytváření více pracovních zón by druhá pracovní zóna ideálně neměla přesahovat do první. Pokud je přesah příliš velký, obě zóny se automaticky sloučí do jedné pracovní zóny.

- Pokud koridor nepřesahuje do pracovní zóny nebo pokud mezi dvěma pracovními zónami není vytvořen koridor, může mít sekačka potíže s návratem do nabíjecí stanice nebo s dokončením úloh.

Správa

Můžete také slučovat, rozdělovat, přejmenovávat a mazat pracovní zóny a mazat koridory nebo zóny, do kterých není povolen vstup. Tyto operace lze provádět v oddíle **Podrobnosti > Správa map > Správa.**

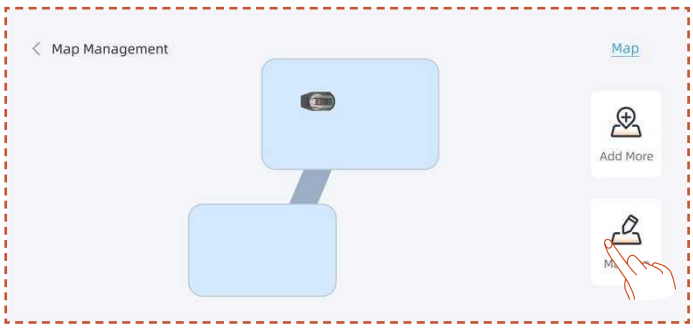

4.6 Nastavení netRTK

Funkce **netRTK** se automaticky aktivuje po aktivaci sekačky, není třeba ručně připojovat sekačku k netRTK. Pokud je připojení nestabilní, můžete zkontrolovat stav připojení v **Nastavení sítě**.

Pro zajištění lepšího síťového zážitku můžete jako doplňkovou možnost nakonfigurovat Wi-Fi pro vaši sekačku a nabíječku.

Přejděte do rozhraní **Nastavení > Zařízení** a klepněte na **Nastavení sítě**. Můžete zkontrolovat stav připojení Wi-Fi a 4G.

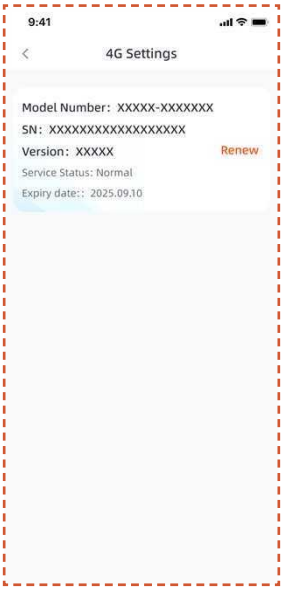

- V **Nastavení RTK** můžete přepnout režim RTK nebo obnovit službu. Bezplatné období služby začíná dnem, kdy je produkt poprvé aktivován a úspěšně připojen ke službě netRTK. Od tohoto data mají uživatelé X3 Gen 2 nárok na 2 roky bezplatného používání.

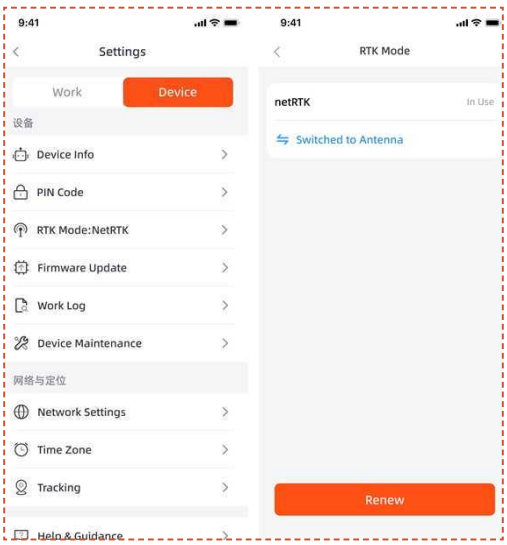

Před vypršením bezplatného období služby netRTK obdržíte upozornění na blížící se konec služby. Pro pokračování v používání služby musíte provést platbu za obnovení prostřednictvím doprovodné aplikace. Služba bude obnovena po úspěšném dokončení platby.

Po skončení bezplatného zkušebního období, pokud chcete nadále používat službu **netRTK**, můžete zde obnovit.

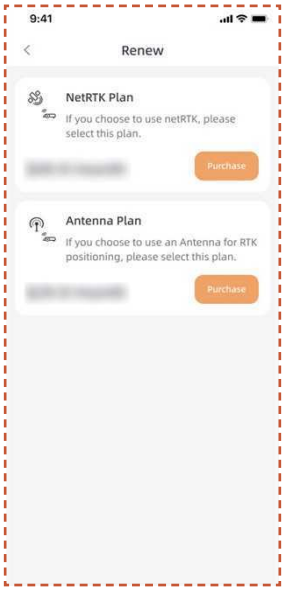

Pokud se rozhodnete neobnovit službu netRTK, můžete si alternativně zakoupit speciální příslušenství Antenna pro tento produkt a používat zařízení prostřednictvím metod určování polohy podporovaných tímto příslušenstvím (konkrétní funkce a pravidla služby podléhají uživatelské příručce příslušenství).

5. Denní provoz

5.1 Displej a ovládání na sekačce

Displej

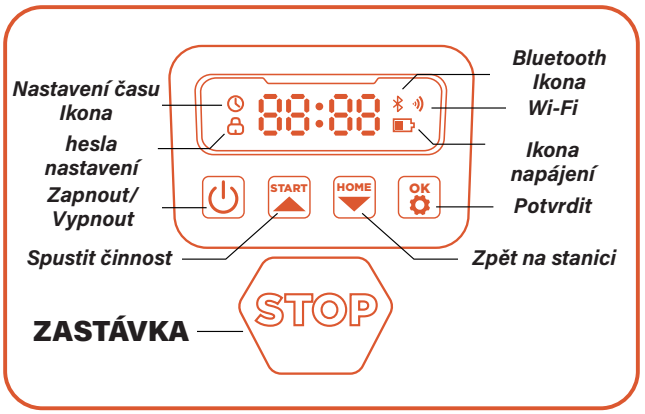

Ikona napájení: Ikona napájení z baterie zobrazuje zbývající energii stroje. Tato ikona zobrazuje 1 pruh, pokud zbývá 30 % nebo méně energie, zobrazuje 2 pruhy, pokud zbývá 31-66 % energie a zobrazuje 3 pruhy, pokud zbývá 67 % a více energie.

Ikona Wi-Fi: Ikona Wi-Fi ukazuje, zda se stroj úspěšně připojuje k Wi-Fi.

Ikona Bluetooth: Ikona Bluetooth ukazuje, zda je stroj úspěšně připojen k Bluetooth.

Ikona nastavení času: Ikona nastavení času naznačuje, že stroj přešel do režimu nastavení času.

Ikona nastavení hesla: Když svítí ikona zámku, znamená to, že musíte zadat heslo nebo změnit heslo stroje.

Displej řídicího panelu: Displej řídicího panelu zobrazuje různé stavy a režimy, ve kterých se stroj nachází:

.nečinný: Stroj je v režimu spánku a v tuto chvíli se neprovádějí žádné úlohy.

. Provozní světlo: Stroj je v pracovním režimu. V tomto okamžiku se disk otáčí vysokou rychlostí. Držte se v dostatečné vzdálenosti.

. ----: Když je zpoždění kvůli dešti zapnuto, stroj rozpozná, že právě prší, ukončí aktuální práci a vrátí se na nabíjecí stanici.

. zastávka: Na stroji bylo stisknuto tlačítko nouzového zastavení.

Základní ovládání

Zapnutí: Stiskněte a podržte tlačítko napájení po dobu 2 sekund.

Vypnout: Stiskněte a podržte tlačítko napájení po dobu 3 sekund.

Jakmile se sekačka vypne, zobrazí se na řídicím panelu slovní pozdrav na rozloučenou a obrazovka se vypne.

Spustit činnost: Stiskněte tlačítko START a poté OK.

Zpět na stanici: Stiskněte tlačítko HOME a poté OK.

Zastavení provozu sekačky: Stiskněte tlačítko STOP.

Ukončení režimu zastavení: Stiskněte tlačítko START a poté OK, anebo stiskněte tlačítko HOME a poté OK.

Restart sekačky: Stisknutím a podržením tlačítka napájení po dobu 10 sekund vypněte stroj, poté jej znovu zapněte nebo přímo zatlačte stroj do nabíjecí stanice a připojte jej k nabíjecím elektrodám na stanici.

Poznámka

- Pokud se sekačka znovu spustí, ujistěte se, že je před ní alespoň 1,5 metru rovného a bezpřekážkového prostoru.

- Pokud se v pracovní oblasti nachází nebezpečí pádu, jako jsou kaluže nebo vyvýšené okraje, doporučuje se ponechat sekačku během restartu v nabíjecí stanici nebo ji po restartu nechat vrátit se do stanice pro kalibraci polohy.

5.2 Změna PIN kódu

Pokud je sekačka v uzamčeném stavu, zadejte PIN kód před ručním provozem sekačky. Výchozí kód lze také změnit prostřednictvím aplikace SunseekerRobot.

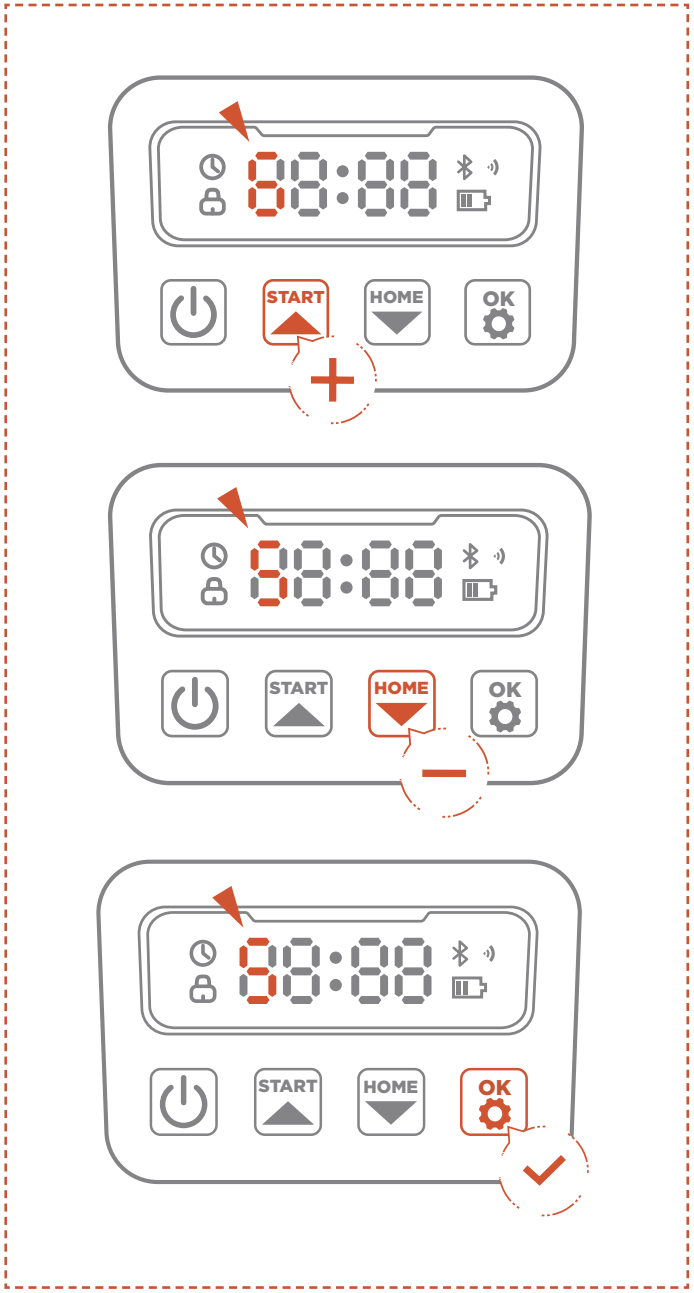

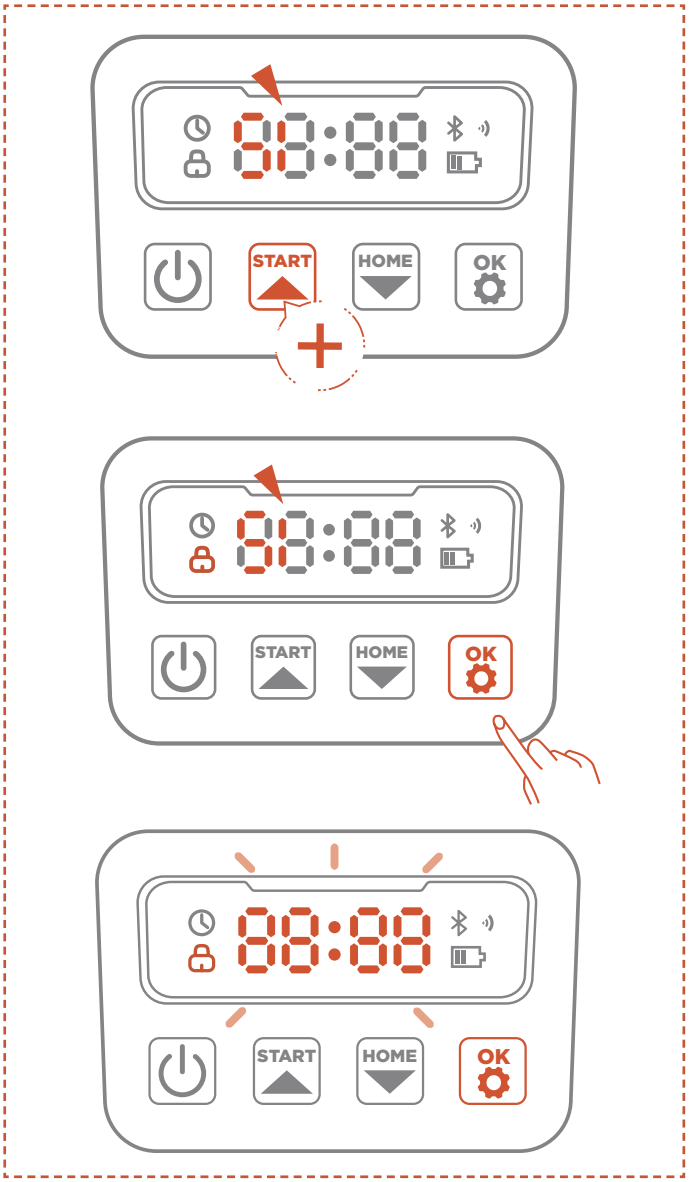

A. Dlouze stiskněte tlačítka START a HOME na 3 sekundy.

B. Když se zobrazí PIN1 a poté, co se zobrazí „0---“, zadejte staré heslo.

C. Když se zobrazí PIN2 a po zobrazení „0---“ zadejte nové heslo. Stiskněte OK pro potvrzení.

Poznámka

Pokud je PIN kód zadán špatně, na displej se zobrazí „ERR“.

5.3 Nastavení časového plánu

Poznámka

Následující ilustrace týkající se aplikace slouží pouze k demonstračním účelům. Dostupné volby se mohou lišit v závislosti na verzi softwaru.

Doporučený časový plán

Sekačka inteligentně vytvoří plán sekání na základě časů východu a západu slunce ve vaší lokalitě. Doporučený plán bude ve výchozím nastavení povolen.

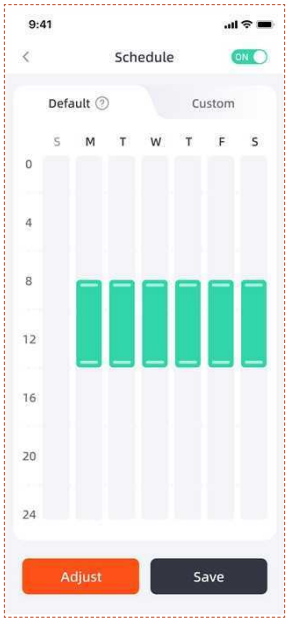

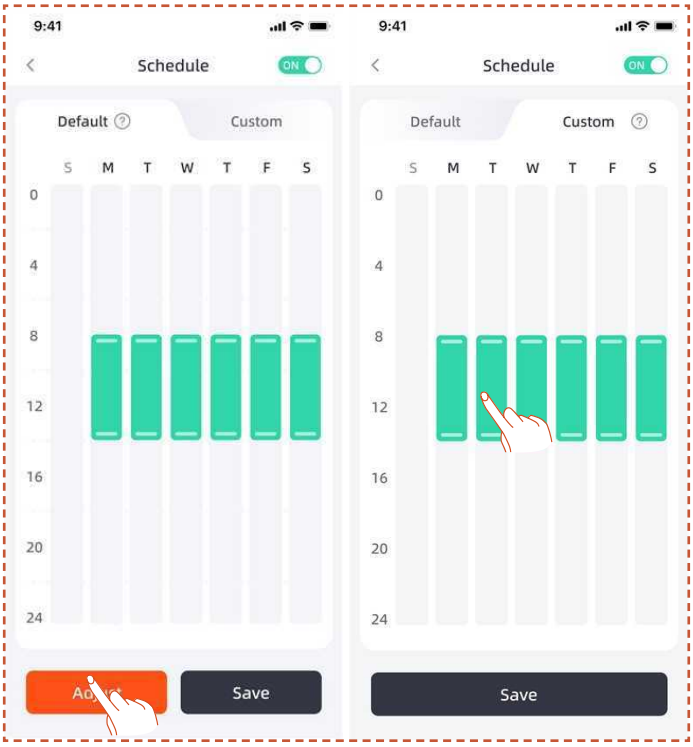

Vlastní časový plán

Pokud potřebujete upravit doporučený časový plán, můžete také zvolit nastavení vlastního časového plánu.

A. Stiskněte **Upravit** nebo **Vlastní** tlačítko pro vstup do vlastního nastavení.

B. Vyberte den, kdy má sekačka pracovat.

C. Vyberte oblast, na které má sekačka v daný den pracovat, nebo vyberte všechny oblasti.

D. Nastavte čas zahájení a ukončení provozu sekačky.

Poznámka

Pokud vlastní naplánovaný čas nespadá do denních pracovních hodin, které jsou založeny na místních časech východu a západu slunce, sekačka během těchto časů neopustí nabíjecí stanici a nebude sekat.

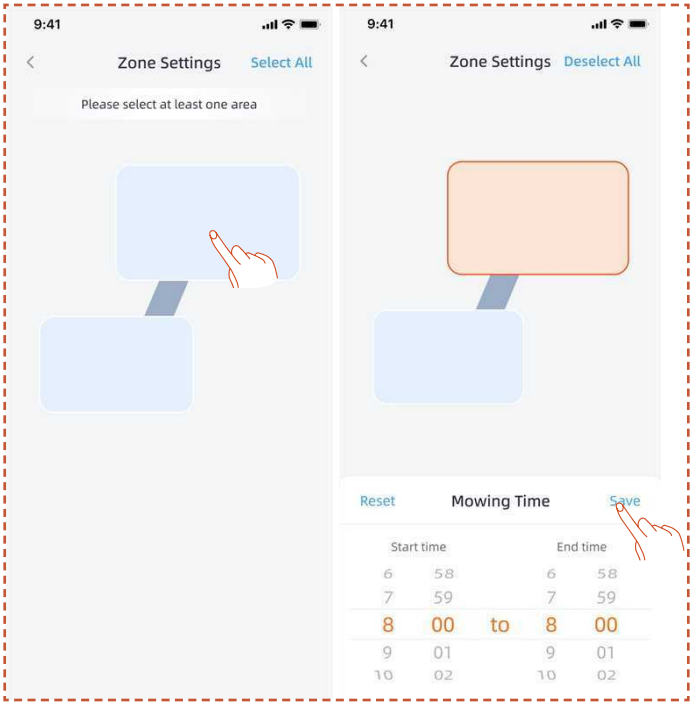

5.4 Úvod do aplikace

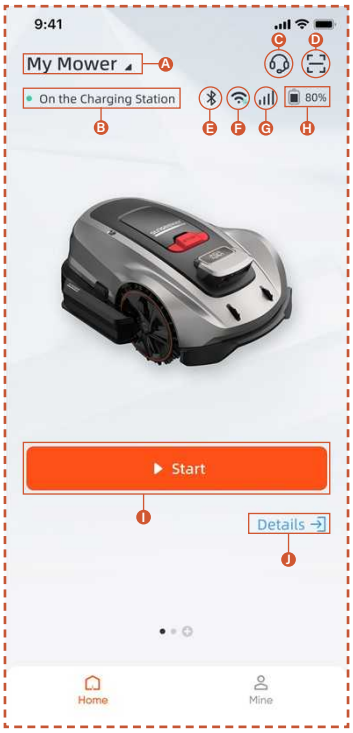

A. Název sekačky – Klikněte pro přejmenování
B. Displej stavu sekačky
C. Pomoc a poradenství
D. Přidat zařízení
E. Stav připojení Bluetooth sekačky
F. Stav signálu Wi-Fi sekačky
G. Stav signálu 4G sekačky
H. Úroveň nabití akumulátoru sekačky
I. Spustit sekání
J. Stránka podrobností o zařízení

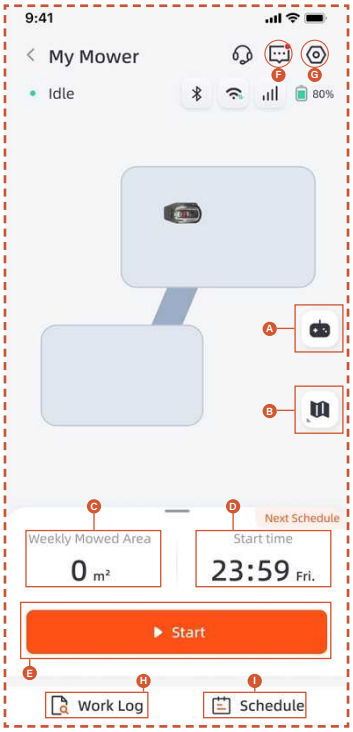

A. Dálkové ovládání sekačky
B. Správa map / mapa signálu antény
C. Sekaná plocha / odhadovaná pracovní plocha
D. Čas práce / další pracovní čas
E. Spustit sekání
F. Seznam hlášení
G. Nastavení
H. Pracovní protokol
I. Nastavení harmonogramu

Nastavení

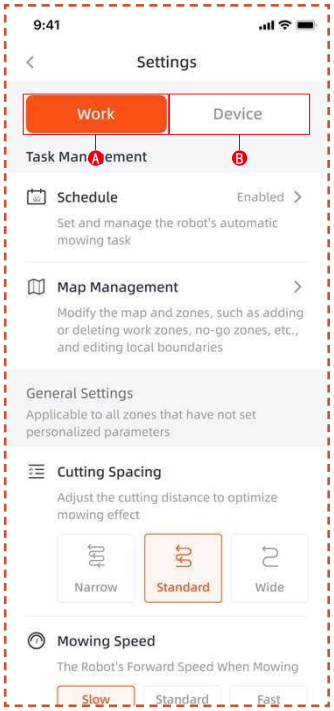

A. Nastavení práce

Zde můžete upravit nastavení související s provozem sekačky.

- Časový plán
- Správa map
- Šířka sekání
- Rychlost sekání
- Směr sekání
- Rotační rychlost sekání
- Frekvence sekání okrajů
- Objíždění překážek
- Zpoždění kvůli dešti
- Úsporný režim
- Nastavení zón

B. Nastavení zařízení

Zde můžete upravit nastavení týkající se zařízení.

- Informace o zařízení
- PIN kód
- Režim RTK
- Aktualizace firmwaru
- Pracovní protokol
- Údržba zařízení
- Nastavení sítě
- Časové pásmo
- Sledování
-Pomoc a poradenství

5.5 Modul S Connect

Modul S Connect je vybaven službou 4G a funkcí proti krádeži, která umožňuje sledování polohy sekačky. Pokud je sekačka přesunuta mimo určený digitální plot, uživatel obdrží výstražný alarm v aplikaci.

Zde můžete najít vstup do **Sledování**.

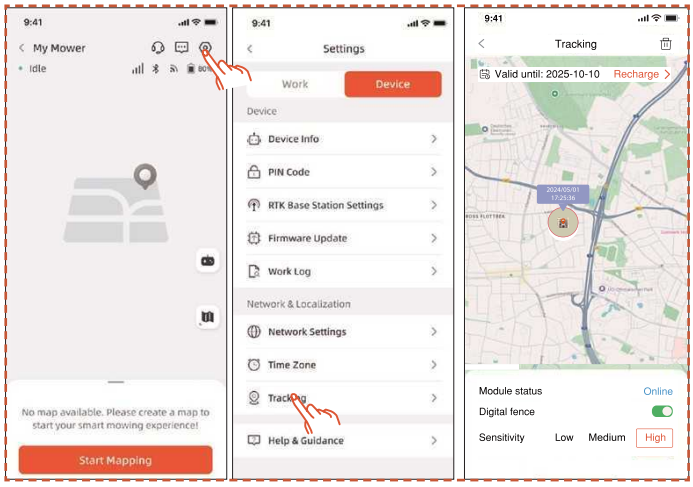

Stránka **Sledování** má tři funkce: Zobrazení **Stav modulu**, povolení **Digitální plot** a nastavení **Citlivost** digitálního plotu.

Stav modulu

Stav modulu označuje aktuální podmínky modulu, jako je offline, online nebo mimo dosah.

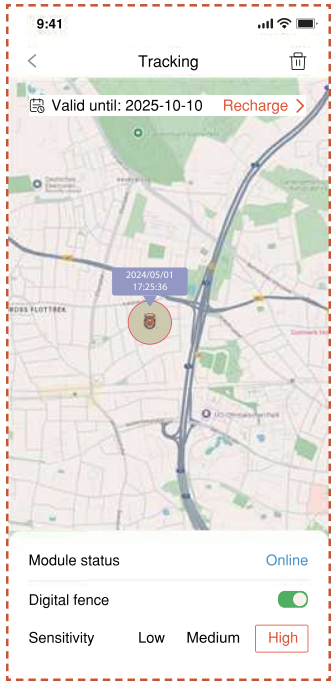

- Online

  Za normálních okolností bude po instalaci stav modulu zobrazen jako „online“.

- Offline

  Možné příčiny

  1. Problémy s připojením k síti
  2. Problémy s napájením modulu

  Řešení

  1. Zkuste problém vyřešit přeinstalováním modulu.
  2. Umístěte stroj na nabíjecí stanici a restartujte jej po úplném nabití.
  3. Pokud problém přetrvává, kontaktujte zákaznickou podporu.

- Mimo dosah

  Možné příčiny

  1. Stroj překročil rozsah digitálního plotu.
  2. Citlivost je nastavena příliš vysoko.

Řešení

1. Zkontrolujte, zda je stroj mimo hranici. Pokud ano, resetujte středový bod tak, aby pokrýval pracovní oblast stroje.
2. Pokud je stroj uvnitř hranice, snižte citlivost digitálního plotu.

Digitální plot

Když je digitální plot povolen:

Červený kruh označuje rozsah digitálního plotu. Ikona sekačky představuje polohu sekačky. Červená tečka označuje středový bod.

Pro přesun středového bodu:

1. Stiskněte a podržte požadované místo na mapě, kde má být středový bod.

2. Středový bod bude automaticky přesunut.

Citlivost

Citlivost můžete nastavit na nízkou, střední nebo vysokou. Nižší citlivost znamená větší rozsah digitálního plotu.

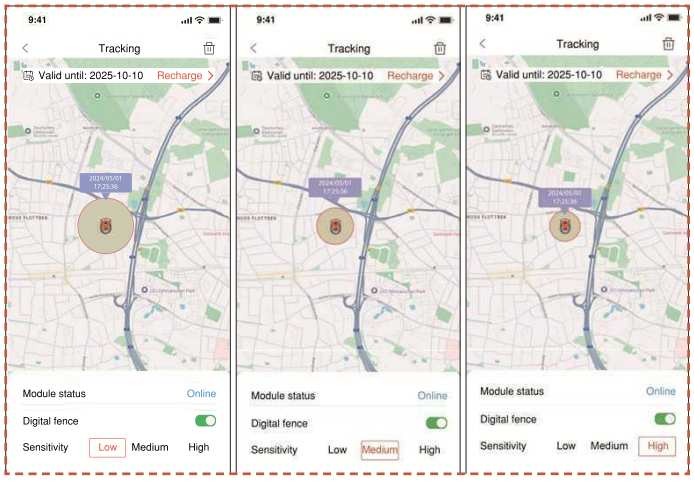

Odpojení a znovupřipojení

Obecně není třeba modul S Connect odpojovat. Pokud už nechcete modul S Connect používat, modul automaticky pozastaví svoji službu, pokud pozastavíte obnovování služby.

Pokud potřebujete modul S Connect odpojit/odebrat, postupujte podle následujících kroků:

1. Ujistěte se, že je Bluetooth na vašem telefonu zapnutý a zůstává připojený ke stroji.

2. Klikněte na ikonu koše v pravém horním rohu a potvrďte.

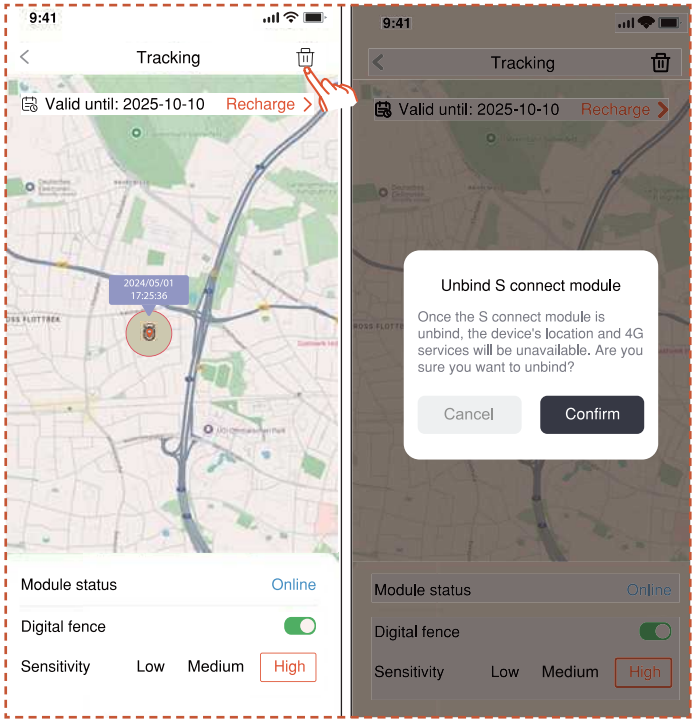

Pokud potřebujete po odpojení znovu připojit 4G Connect Module:

1. Ujistěte se, že je Bluetooth na vašem telefonu zapnutý a zůstává připojený ke stroji.

2. Naskenujte QR kód na modulu pro jeho znovupřipojení.

Najděte QR kód na modulu

1. Otočte sekačku, podívejte se na spodní stranu a najděte červeně označenou oblast podle obrázku.

2. Uvnitř je přihrádka modulu, která obsahuje dva zásuvné kabely.

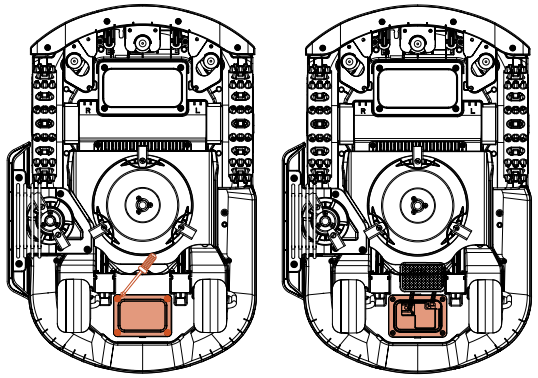

3. Najděte zde QR kód.

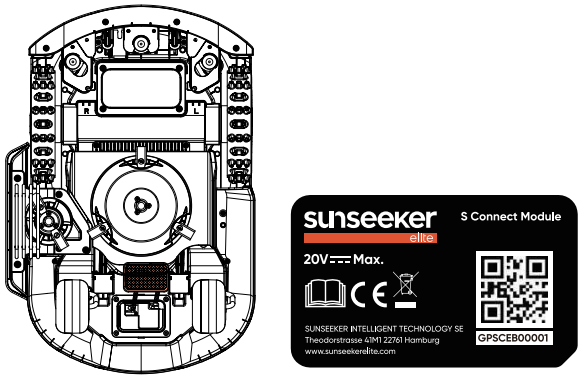

4. Umístěte modul na místo. Zavřete kryt a utáhněte šrouby. Prosím utáhněte šrouby v pořadí uvedeném ve schématu.

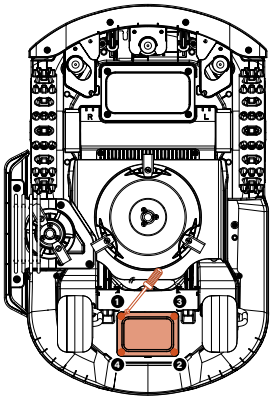

5.6 IoT

Platform X Gen 2 je zařízení Internetu věcí (IoT). Připojením sekačky k internetu prostřednictvím mobilní sítě nebo vaší sítě Wi-Fi aktivujete následující funkce:

A. Aktualizace firmwaru vzduchem (OTA), udržujte sekačku aktualizovanou na nejnovější funkce.

B. Umožňuje dálkové ovládání prostřednictvím sítě:

spuštění sečení, zastavení sečení, návrat do nabíjecí stanice, nastavení plánu sečení, nastavení výšky sečení a další funkce.

C. Můžete dálkově sledovat, jak probíhá sekání a kde se sekačka právě nachází.

D. Hlášení chybových kódů a stavu sekačky prostřednictvím sítě.

Síť

Platform X Gen 2 používá Wi-Fi a 4G pro připojení k síti. Viz Nastavení Wi-Fi a Nastavení 4G pro více informací.

Poznámka

- Platform X Gen 2 podporuje Wi-Fi síť 2,4 GHz a 5 GHz.

Aktualizace firmwaru

Budeme pokračovat v aktualizaci firmwaru sekačky. Pokud bude k dispozici nová verze firmwaru, obdržíte v aplikaci oznámení ve vyskakovacím okně. Doporučujeme provést aktualizaci, jakmile je k dispozici nejnovější firmware.

Při aktualizaci firmwaru je třeba splnit následující podmínky:

- Stroj je v nabíjecí stanici.

- Síť je připojená.

- Akumulátor je nabitý na více než 30 %.

- Během následující hodiny není naplánováno žádné sekání.

Během aktualizace bude provozní světlo na sekačce blikat modře. Průběh aktualizace můžete sledovat v aplikaci. Po dokončení aktualizace se provozní světlo sekačky změní na zelené.

⚠ VAROVÁNÍ

- Během aktualizačního procesu NEPŘEMÍSŤUJTE sekačku.

5.7 Objíždění překážek

Binokulární kamera

Binokulární kamera je součástí standardní výbavy Platform X Gen 2. Je navržena pro vizuální detekci hranic, objíždění překážek a vizuální rozpoznávání QR kódů během procesu nabíjení, což činí sekačku inteligentním zařízením.

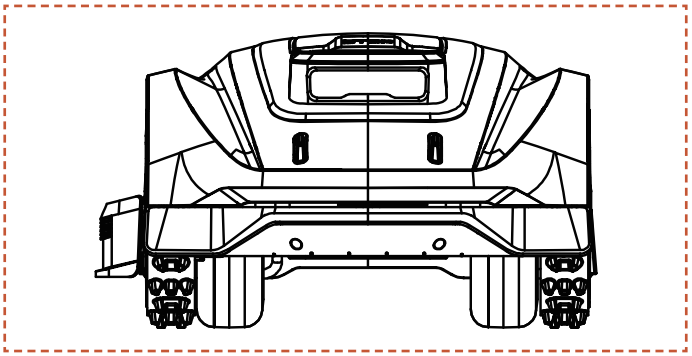

Poznámka

Pokud je na trávníku příliš mnoho překážek, zvažte nastavení zakázaných zón kolem těchto překážek, anebo některé překážky odstraňte, aby stroj mohl efektivněji sekat.

Systém Vision AI

Vybavena 3D binokulární kamerou, Vision AI a systémem hlubokého učení Sunseeker Elite exceluje v vnímání okolního prostředí a plynulém vyhýbání se překážkám. Využívá naše proprietární algoritmy hlubokého učení a neustále zlepšuje svou orientaci v zahradních prostorech prostřednictvím kontinuální akumulace dat.

Snímač nárazníku

Senzory jsou instalovány uvnitř Platform X Gen 2 pro detekci překážek. Když nárazník narazí do překážky a aktivuje snímač, sekačka se vrátí zpět a vyhne se překážce.

Poznámka

- Vaše Platform X Gen 2 je schopna se vyhnout objektům po nárazu do nich. Nicméně doporučujeme před sekáním odstranit nadbytečné předměty.

6. Údržba

A. Hlášení chybových kódů a stavu sekačky prostřednictvím sítě.

B. Pravidelná kontrola a údržba dospělou osobou každý týden jsou nezbytné pro zajištění optimálního výkonu stroje.

C. Chraňte vaše zdraví dodržováním bezpečnostních zásad: neprovádějte údržbu v otevřených sandálech nebo naboso.

D. Při údržbě sekačky vždy upřednostňujte bezpečnost tím, že si obléknete dlouhé kalhoty a pracovní obuv.

E. Poškozené nebo opotřebované díly neprodleně vyměňte, aby byl zaručen bezproblémový provoz.

Otevřít a znovu uzavřít prostor podvozku umístěný za nárazníkem smí pouze autorizovaný servisní technik. Omezená záruka může být zrušena, pokud si servis provedete sami.

UPOZORNĚNÍ: POJIŠTĚNÍ

Na nehody spojené s tímto výrobkem se nemusí vztahovat vaše pojistná smlouva. Zjistěte si u své pojišťovny nebo pojišťovacího agenta, zda je pojištění nabízeno.

6.1 Čištění

A. Vypněte sekačku.

B. Použijte čisticí kartáč Sunseeker Elite nebo utěrku k pečlivému čištění vnějšího povrchu, vyhněte se jakýmkoliv korozivním rozpouštědlům, jako je alkohol, benzín nebo aceton. Tyto látky mohou poškodit vzhled i vnitřní součásti sekačky.

Poznámka

- Pro bezproblémové dokování je důležité nabíjecí stanici pravidelně kontrolovat a čistit od nečistot nebo nahromaděného bláta.

- Dbejte na to, aby všechny spojovací části nabíjecí stanice, prodlužovacího kabelu a napájecího zdroje zůstaly bez překážek, aby byl zajištěn optimální výkon.

Podvozek a kotouč nože

A. Pro čištění podvozku a řezacího disku se doporučuje použít čisticí kartáč Sunseeker Elite nebo zahradní hadici.

B. Nepoužívejte vysokotlakou myčku, protože může způsobit poškození.

C. Ujistěte se, že se kotouč s noži otáčí plynule a že se nože mohou otáčet bez omezení.

POZOR

- Vysokotlaká voda může proniknout do těsnění a poškodit elektronické a mechanické součásti.

Kola

Tráva na kolech může zhoršit výkon sekačky při stoupání do svahu. Pomocí kartáče odstraňte bláto nebo jiné předměty mezi nimi, abyste zajistili dobrou přilnavost.

Snímač deště

A. Jednou za měsíc zkontrolujte dešťový senzor a ujistěte se, že není zakrytý blátem, trávou nebo jinými předměty.

B. Omyjte z něj bláto, trávu nebo jiné předměty nebo jej očistěte měkkým kartáčem.

C. Po vyčištění oblast snímače osušte, aby nedošlo k jeho spuštění jako při dešti.

6.2 Výměna nožů

Kamera

Kameru pravidelně čistěte, aby byla v dobrém stavu. Používejte čistý měkký bavlněný hadřík, aby nedošlo k poškrábání čočky.

VAROVÁNÍ

- Před čištěním se ujistěte, že je sekačka vypnutá.
- Když je sekačka vzhůru nohama, vypněte ji.

Pro zlepšení výkonu sečení a bezpečnosti se doporučuje měnit šrouby a nože sekačky každé 1-2 měsíce, pokud je sekačka často používána. Pro bezpečný řezací systém vyměňte všechny nože i s jejich šrouby najednou. Díly, které lze použít, naleznete v části „Specifikace > příslušenství".

VAROVÁNÍ

- Při kontrole nebo údržbě nože používejte silné rukavice.
- Šrouby NEPOUŽÍVEJTE opakovaně. Může dojít k vážnému zranění.
- Důrazně doporučujeme používat správné šrouby a originální čepele, které prodáváme . (NO.80201457).

Jak vyměnit nože

A. Vypněte sekačku.

B. Postavte sekačku vzhůru nohama na neposkvrněný měkký povrch, abyste zabránili poškrábání.

C. Šrouby povolte křížovým šroubovákem.

D. Odstraňte šrouby a nože.

E. Připevněte nové nože a šrouby (Utahovací moment: 1,0+0,2 N.m). Ujistěte se, že se nože mohou volně otáčet.

Poznámka

- Vyměňte šrouby standardním utahovacím momentem 1,0+0,2 N.m. Nesprávný točivý moment může vést k problémům, kterým se dá předejít.

- Ujistěte se, že je sekačka vypnutá, a zkontrolujte správné nasazení nožů. Zkontrolujte, zda se nejedná o neobvyklý hluk nebo otřesy.

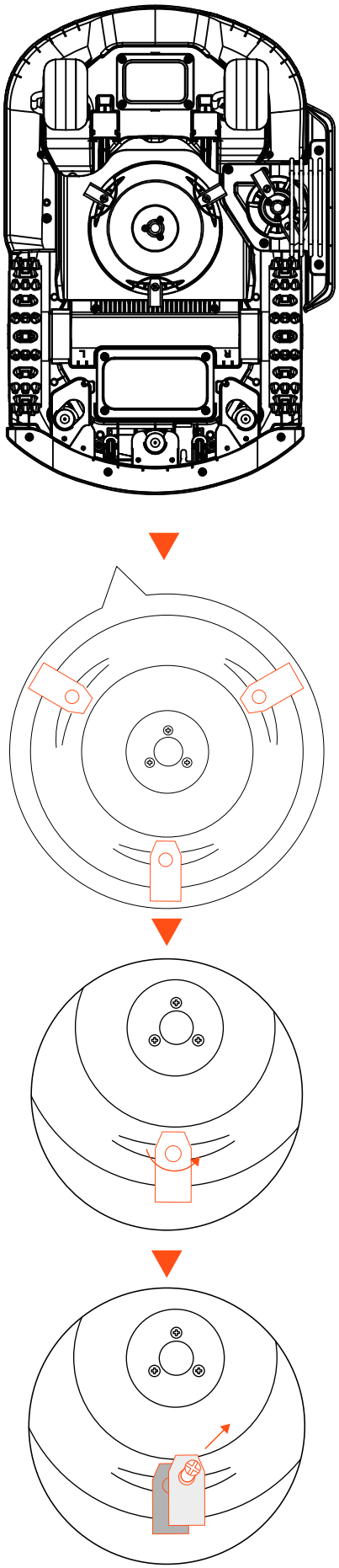

6.3 Přeprava

Zajistěte bezpečnost sekačky při přepravě na dlouhé vzdálenosti použitím originálního obalu. Před zvedáním, přemísťováním nebo přepravou výrobku se ujistěte, že je vypnutá. Zacházejte s ní opatrně a vyvarujte se násilí, jako je házení a silný tlak. Sekačku nikdy nezvedejte ani nepřenášejte, pokud je motor v chodu.

Jak správně pohybovat nebo zvedat

Sekačku přenášejte za rukojeť. Kotouč s noži mějte směrem od těla.

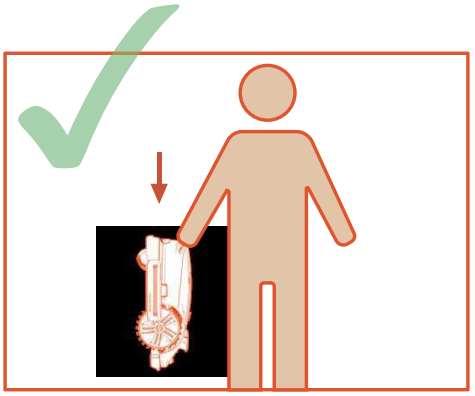

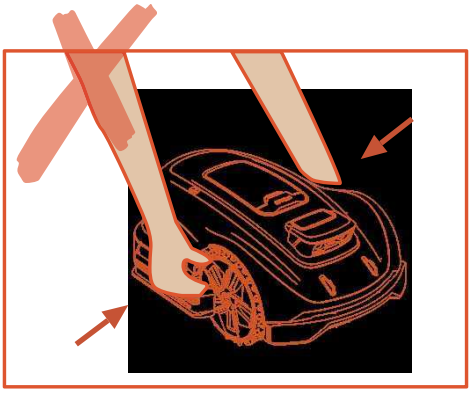

6.4 Akumulátor

A. Před uskladněním akumulátor plně nabijte, aby nedošlo k jeho nadměrnému vybití a poškození elektrických částí.

B. Omezená záruka neochrání před poškozením baterie přílišným vybitím.

C. Nenabíjejte akumulátor při teplotách vzduchu nižších než 5 °C (41 °F)nebo vyšších než 40 °C (104 °F).

D. Pokud se akumulátor nabíjí při teplotě vzduchu mezi 18 °C a 25 °C, může se prodloužit jeho životnost a zlepšit jeho výkon.

E. Akumulátor funguje nejlépe při běžné pokojové teplotě (20 °C ± 5 °C).

Poznámka

- Životnost akumulátoru závisí na četnosti používání výrobku a celkovém počtu pracovních hodin. Pokud je doba provozu na jedno plné nabití výrazně kratší než

obvykle nebo trávník není dobře posekaný, doporučujeme akumulátor vyměnit.

Jak vyměnit akumulátor

A. Vypněte sekačku.

B. Položte sekačku vzhůru nohama na měkký povrch bez nečistot.

C. Křížovým šroubovákem povolte 4 šrouby, které drží přihrádku na baterii na místě.

D. Odpojte zástrčku.

E. Vyjměte akumulátor a vyměňte jej za nový.

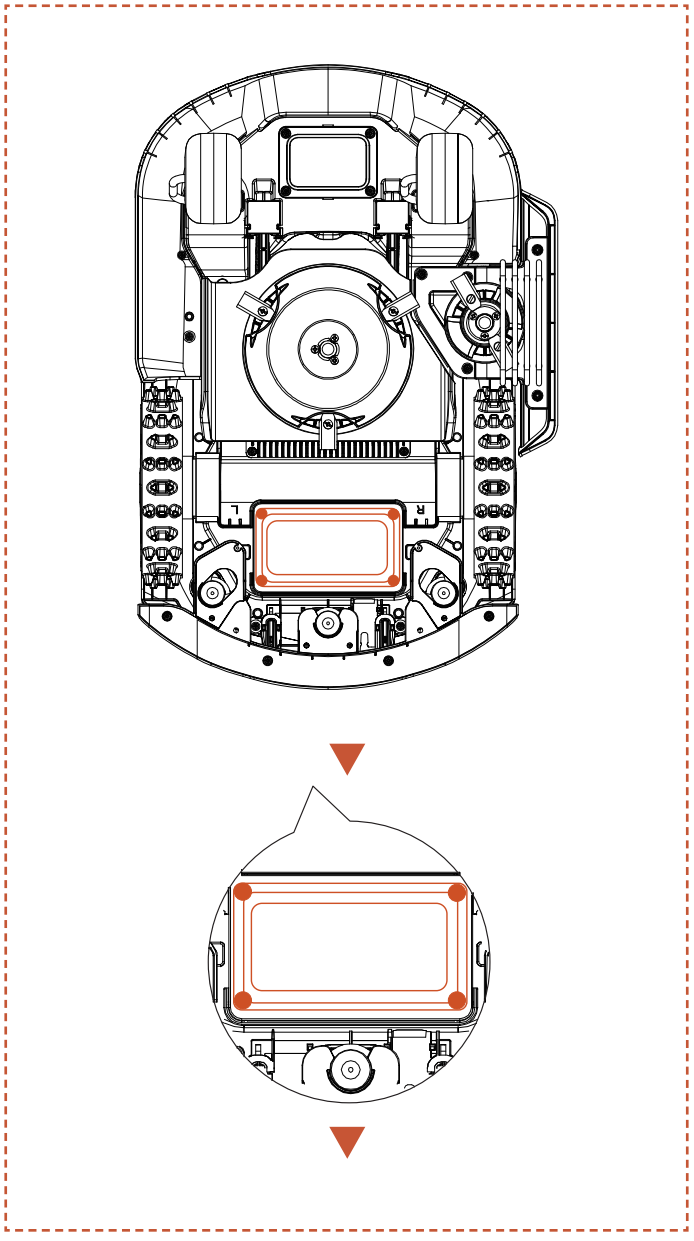

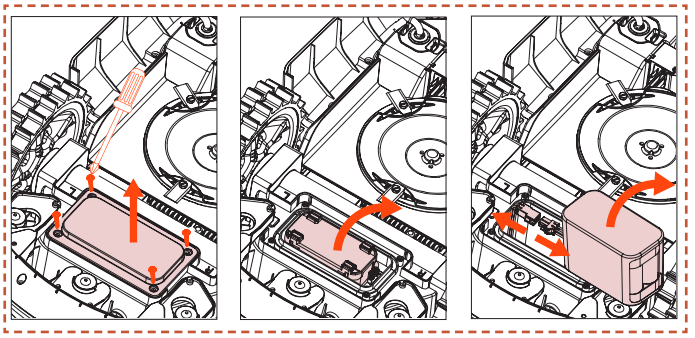

VAROVÁNÍ

- Používejte pouze originální bateriový modul nebo modul stejného typu, jak je uvedeno společností Sunseeker Elite. Každá sekačka obsahuje jeden akumulátor.
- V závislosti na konkrétním modelu sekačky je jmenovitá kapacita akumulátoru 5000 mAh nebo 10000 mAh.
- Nepoužívejte nenabíjecí baterie. Pro účely dobíjení akumulátoru používejte pouze odnímatelnou napájecí jednotku dodanou s tímto výrobkem.
- Zabraňte rozbití nebo demontáži krytu akumulátoru. Zabraňte kontaktu s kovovými předměty, aby nedošlo ke zkratu. Uchovávejte mimo dosah zdrojů tepla, ohně a přímého slunečního záření.
- Další informace o bateriích a elektroodpadu získáte na prodejním místě, na místním nebo regionálním úřadě pro nakládání s odpady nebo ve službě pro likvidaci domovního odpadu.
- Přihrádka na akumulátor se nemá často otevírat. Pokud je nutný nový akumulátor, teprve potom otevřete přihrádku na akumulátor.
- Akumulátor obsahuje elektrolyty. Pokud dojde ke kontaktu uniklého elektrolytu s pokožkou, okamžitě ji omyjte vodou a mýdlem. V případě zasažení očí vyhledejte lékařskou pomoc a okamžitě oči vyplachujte velkým množstvím vody po dobu nejméně 15 minut bez tření.

6.5 Napájení

Odpojte napájení:

A. Před odstraněním ucpání.

B. Před kontrolou, čištěním nebo prací na stroji.

C. Po nárazu do cizího předmětu zkontrolujte stroj, zda není poškozený.

D. Pravidelně kontrolujte kabel, zástrčku, kryt a další části. Pokud zjistíte jakékoli poškození nebo známky stárnutí, okamžitě přestaňte přípravek používat.

VAROVÁNÍ

- NIKDY nepoužívejte k provozu poškozený napájecí zdroj. Aby se předešlo nebezpečí, musí být poškozený napájecí kabel vyměněn výrobcem,

jeho servisním zástupcem nebo jinými náležitě kvalifikovanými osobami. Pokud je prodlužovací kabel vadný, vyměňte jej za schválený 10 m kabel Sunseeker Elite.

- NIKDY se nedotýkejte prodlužovacího kabelu nebo poškozeného kabelu, dokud nebyl odpojen od zdroje napájení nebo je stále připojen ke zdroji napájení. Poškozený kabel může způsobit kontakt s elektrickými součástmi.

- Napájecí zdroj by neměl být používán s žádným jiným zařízením nebo baterií, protože to zvyšuje riziko úrazu elektrickým proudem, požáru nebo zranění. Pokud použijete jiný než originální akumulátor, nelze zaručit bezpečnost výrobku.

- Akumulátor NENABÍJEJTE, pokud vytéká.

- Prodlužovací kabel udržujte v dostatečné vzdálenosti od pohyblivých nebezpečných částí, aby nedošlo k poškození kabelů, které by mohlo vést ke kontaktu s částmi pod napětím.

Doporučení

Sekačku anebo její periferní zařízení připojujte pouze k napájecímu obvodu chráněnému proudovým chráničem (RCD) s vypínacím proudem nejvýše 30 mA.

6.6 Skladování

A. Před uložením sekačky se ujistěte, že je plně nabitá a vypnutá, aby nedošlo k jejímu nadměrnému vybití, které by mohlo vést k jejímu trvalému poškození.

B. Skladujte na suchém a chladném místě v interiéru. Vystavení slunečnímu záření a extrémním teplotám (horku nebo chladu) urychluje proces stárnutí součástí a může způsobit jejich trvalé poškození.

C. Udržujte chemické látky a zdroje tepla (kamna, radiátory atd.) mimo dosah sekačky, nabíjecí stanice a zdroje napájení.

D. Uchovávejte napájecí zdroj na dobře větraném místě a chraňte jej před vlhkostí.

VAROVÁNÍ

- Pokud se očekává bouřka, odpojte napájecí zdroj ze zásuvky. Odpojte všechny vodiče a kabely připojené k nabíjecí stanici. Znovu se připojte, až přestane hrozit bouřka.

Dodatečné požadavky na zimní skladování

Sekačka:

A. Před uskladněním sekačku důkladně vyčistěte.

B. Zkontrolujte součásti podléhající opotřebení, jako jsou nože.

C. Pokud jsou ve špatném stavu, opravte je nebo vyměňte.

D. Uložte sekačku na suché a bezmrazé místo, postavenou na všech kolech, nejlépe v původním balení.

Nabíjecí stanice:

A. Odpojte od nabíjecí stanice a odpojte napájecí zdroj ze zásuvky.

B. Pokud okolní teplota klesne pod -20 ˚C, přeneste nabíjecí stanici dovnitř.

6.7 Recyklace a likvidace po skončení životnosti

Tento výrobek NENÍ domovní odpad. Informace o recyklaci získáte na obecním úřadě, v prodejním místě nebo v domovní odpadové službě.

VAROVÁNÍ

- Tento výrobek by neměl být ukládán na skládku, spalován ani kombinován s běžným domácím odpadem. Elektrické součásti mohou způsobit nebezpečí nebo vážné poškození.

7. Často kladené dotazy a řešení problémů

7.1 Chybová zpráva

Kód LED	Zpráva aplikace	Řešení
E1	Robot mimo pracovní zónu	1. Zkontrolujte, zda se stroj nachází mimo mapu. Přivezte jej zpět a překontrolujte instalaci. 2. Ověřte, zda uživatel nepřesunul Antenna nebo nabíjecí stanici. Přesun Antenna vyžaduje zahájení práce z nabíjecí stanice. Přesun nabíjecí stanice bude vyžadovat přemapování. 3. Zkontrolujte, zda je Antenna nainstalována správně a zda nejsou žádné překážky. 4. Zkontrolujte, zda není stroj zablokován. 5. Zkontrolujte, zda nejsou mezi Antenna a strojem nějaké velké překážky blokující signál.
E2	Chyba nadproudu motoru levého kola (zablokovaný)	Motor levého kola se zasekl, odstraňte překážky.
	Chyba nadproudu motoru pravého kola (zablokovaný)	Motor pravého kola se zasekl, odstraňte překážky.
E3	Chyba nadproudu motoru nože (zablokováno)	Motor nože je zaseknutý, prosím odstraňte překážky.
E4	Zaseknutý nárazník robota	Zkontrolujte, zda nárazník zůstal na svém místě. Pokuste se jej umístit zpět.
E5	Robot je zvednutý	1. Zkontrolujte, zda byl stroj zvednut. 2. Zkontrolujte, zda je stroj zaseknutý a E5 přední kolo je zavěšené
E6	Robot se převrátil	Zkontrolujte, zda je stroj převrácený.
E7	Robot se naklonil	Zkontrolujte, zda je stroj umístěn na nerovném povrchu.
E8	Selhání při připojení k nabíjecí stanici během nabíjení	1. Nevyčištěné nabíjecí kontakty na sekačce nebo nabíjecí stanici, vyčistěte je alkoholem. 2. Zkontrolujte, zda kontrolka na nabíjecí stanici svítí, možná je nabíjecí stanice bez napájení. 3. Zkontrolujte, zda je nabíjecí stanice nainstalována na rovném povrchu. Pokud je nerovnoměrná, upravte polohu nabíjecí stanice. 4. Ověřte, zda uživatel nepřesunul Antenna nebo nabíjecí stanici. Přesun Antenna vyžaduje zahájení práce z nabíjecí stanice. Přesun nabíjecí stanice bude vyžadovat přemapování. 5. Zkontrolujte, zda se před nabíjecí stanicí nenachází nějaké překážky. Pokud jsou na cestě nějaké překážky, odstraňte je. 6. Zkontrolujte, zda je Antenna nainstalována správně a zda nejsou žádné překážky. 7. Zkontrolujte, zda stroj nemá překážku v oblasti nabíjecí stanice. 8. Zkontrolujte, zda nejsou mezi Antenna a strojem nějaké velké překážky blokující signál. 9. Kód QR na nabíjecí stanici je znečištěný nebo poškozený, zkuste jej vyčistit nebo si objednejte nový v servisním středisku. 10. Zkontrolujte, zda nevypadl magnetický proužek ve spodní části podlahy, a vraťte jej zpět.
E9	Robot uvězněn	1. Zkontrolujte, zda kolem stroje není příliš mnoho překážek. 2. Robot vstoupil do úzkého prostoru a nemůže se dostat ven. 3. V této oblasti dochází k vizuálnímu zkreslení. Pomocí funkce bezpečné zóny ignorujte výsledky vizuálního rozpoznávání. 4. Sekačka prokluzuje.
	Chyba mimo stanici	
	Časový limit mimo stanici	
E10	Aktualizace firmwaru se nezdařila	1. Zkontrolujte, zda není signál Wi-Fi velmi slabý 2. Zkontrolujte, zda se stroj nabíjí na nabíjecí stanici
E12	Aktualizace firmwaru se nezdařila	1. Umístěte přístroj na nabíjecí stanici, abyste zjistili, zda jej lze plně nabít. 2. Zkontrolujte kontrolky na nabíjecí stanici, zda je v nabíjecí stanici elektřina 3. zkontrolujte, zda kontakty nabíjecí stanice a sekačky nejsou zkorodované. Vyčistěte tyto kontakty alkoholem.

Kód LED	Zpráva aplikace	Řešení
E13	Abnormální nabíjení	1. Nevyčištěné nabíjecí kontakty na sekačce nebo nabíjecí stanici, vyčistěte je alkoholem. 2. Zkontrolujte, zda kontrolka na nabíjecí stanici svítí, možná je nabíjecí stanice bez napájení. 3. Zkontrolujte, zda je nabíjecí stanice nainstalována na rovném povrchu. Pokud je nerovnoměrná, upravte polohu nabíjecí stanice.
E14	Aktuální oblast mapy je příliš velká a přesahuje maximální pracovní oblast podporovanou robotem	Sestavte novou mapu v rámci nominálního rozsahu schopností produktu.
E17	Plán trasy selhal, zkontrolujte, zda se kolem robota nenacházejí žádné překážky	1. Zkontrolujte, zda kolem stroje není příliš mnoho překážek. 2. Robot vstoupil do úzkého prostoru a nemůže se dostat ven. 3. V této oblasti dochází k vizuálnímu zkreslení. Pomocí funkce bezpečné zóny ignorujte výsledky vizuálního rozpoznávání. 4. Potvrďte, zda je nabíjecí stanice mimo mapu a zákazník nevybuduje koridor od stanice do mapy. 5. Pokuste se přestavět koridory mezi různými oblastmi a znovu postavit spojovací koridory mezi nabíjecími stanicemi a mapou, pokud je oblast mimo mapu.
	Časový limit pro nalezení nabíjecí stanice	1. Ověřte, zda uživatel nepřesunul Antenna nebo nabíjecí stanici. Přesun Antenna vyžaduje zahájení práce z nabíjecí stanice. Přesun nabíjecí stanice bude vyžadovat přemapování. 2. Zkontrolujte, zda se stroj nezasekl a zda kola neprokluzují 3. Zkontrolujte, zda je Antenna nainstalována správně a zda nejsou žádné překážky. 4. Zkontrolujte, zda stroj nemá překážku v oblasti nabíjecí stanice. 5. Zkontrolujte, zda nejsou mezi Antenna a strojem nějaké velké překážky blokující signál.
E18	Nízký stav nabití akumulátoru, robot nemůže začít pracovat	Zkontrolujte, zda není akumulátor příliš vybitý, a nechte jej pracovat až po úplném nabití.
E19	Konfigurace sítě se nezdařila	1. Na zadní straně stroje jsou 4 kódy QR a při přidávání stroje je třeba vybrat první kód QR. 2. Zkontrolujte, zda je na telefonu zapnuta funkce Bluetooth a zda je v dosahu 1 metr od přístroje. 3. Zadali jste správné heslo pro spuštění, které je ve výchozím nastavení 0000. 4. Je Wi-Fi 2,4 GHz? náš produkt podporuje pouze Wi-Fi 2,4 GHz. 5. Je heslo k WiFi správné? Zkontrolujte to dvakrát.
E21	RTK se inicializuje, čekejte	1. Právě se zapnul? Restartování stroje trvá několik minut, než se dokončí inicializační proces. 2. Zkontrolujte, zda je Antenna nainstalována správně a zda nejsou žádné překážky. 3. Zkontrolujte, zda není stroj zablokován. 4. Zkontrolujte, zda nejsou mezi Antenna a strojem nějaké velké překážky blokující signál.
E22	Přední kamera je zakryta	Před spuštěním kameru otřete.
	Neschopnost pracovat ve tmě	1. Zkontrolujte, zda jste zapnuli noční pracovní režim. 2. Zkontrolujte, zda není kamera zakryta nějakým předmětem.
E23	Chyba prázdné mapy	Před zahájením si vytvořte mapu.
E24	Chybějící signál antény	1. Zkontrolujte, zda má Antenna napájení. 2. Zkontrolujte, zda nejsou mezi Antenna a strojem nějaké velké překážky blokující signál. 3. Zkuste znovu připojit Antenna prostřednictvím aplikace.
E25	Mapování se nezdařilo	1. Zkontrolujte, zda je trasa, kterou jedete, uzavřena 2. Zkontrolujte, zda je stroj online 3. Zkontrolujte, zda je anténa správně nainstalována a zda nejsou přítomny nějaké překážky. 4. Zkontrolujte, zda není stroj zablokován 5. Zkontrolujte, zda nejsou mezi Antenna a strojem nějaké velké překážky blokující signál.

Kód LED	Zpráva aplikace	Řešení
E26	Kalibrace RTK se nezdařila	1. Zkontrolujte, zda je Antenna nainstalována správně a zda nejsou žádné překážky. 2. Zkontrolujte, zda není stroj zablokován. 3. Zkontrolujte, zda nejsou mezi Antenna a strojem nějaké velké překážky blokující signál. 4. Zkontrolujte, zda se stroj nezasekl, odstraňte případné překážky a restartujte jej.
BP	Chyba teploty akumulátoru	Pokud je okolní teplota příliš vysoká nebo příliš nízká, počkejte, dokud se teplota nevrátí do normálu, a teprve poté nechte sekačku pracovat.
ZÁMEK	Chyba PIN kódu, robot zamčen	1. Zadejte správné heslo. 2. Pokud heslo zapomenete, můžete ho obnovit na 0000 obnovením továrního nastavení prostřednictvím aplikace. 3. Pokud není mobilní aplikace připojena ke stroji, obraťte se na servisní středisko.
NA	Nelze se dostat do jiných pracovních oblastí, vrátí se do nabíjecí stanice	1. Zkontrolujte, zda kolem stroje není příliš mnoho překážek 2. Robot vstoupil do úzkého prostoru a nemůže se dostat ven 3. V této oblasti dochází k vizuální záměně, použijte funkci bezpečné zóny k ignorování výsledků vizuálního rozpoznávání. 4. Pokuste se přestavět koridory mezi různými oblastmi a znovu postavit spojovací koridory mezi nabíjecími stanicemi a mapou, pokud je oblast mimo mapu.
	Nabíjení není dokončeno, naplánovaný úkol nebyl proveden	Naplánovaný úkol není proveden kvůli nabíjení, prosím počkáte, dokud nebude baterie plně nabitá.
	Chyba polohy antény	1. Zkontrolujte, zda je Antenna nainstalována správně a zda nejsou žádné překážky. 2. Zkontrolujte, zda není stroj zablokován. 3. Zkontrolujte, zda nejsou mezi Antenna a strojem nějaké velké překážky blokující signál.
	Abnormalita nabíjecí stanice při práci	1. Ověřte, zda uživatel nepřesunul Antenna nebo nabíjecí stanici. Přesun Antenna vyžaduje zahájení práce z nabíjecí stanice. Přesun nabíjecí stanice bude vyžadovat přemapování. 2. Zkontrolujte, zda je Antenna nainstalována správně a zda nejsou žádné překážky. 3. Zkontrolujte, zda stroj nemá překážku v oblasti nabíjecí stanice. 4. Zkontrolujte, zda nejsou mezi Antenna a strojem nějaké velké překážky blokující signál.
Err	Nesprávné heslo	1. Obnovte heslo přes aplikaci. 2. Pro vyřešení kontaktujte servisní středisko.
Odpočítávání minut	Interval po dešti ještě neskončil, nemohu začít pracovat automaticky	Naplánovaný úkol není proveden kvůli dešťovému zpoždění, musíte počkat, až skončí odpočítávání deště, abyste vypnuli funkci zpoždění deště.
ZASTÁVKA	MCU je v režimu „STOP“, zařízení nemůže pracovat. Pokud chcete restartovat, klikněte na „START“ a „OK“ na ovládacím panelu	1. Pokud jste již dříve stiskli tlačítko stop, musíte pro restartování kliknout na „START“ a „OK“. 2. Zkontrolujte, zda není červené tlačítko stop zaseknuté, kliknutím na „START“ a „OK“ restartujte po dokončení čištění.
EE	Komunikace s displejovým panelem selhala	Obraťte se na servisní středisko a požádejte o pomoc.
	Selhání komunikace motoru	
	Selhání připojení magnetického senzoru	
	Chyba komunikace IMU	
	Anomálie dat IMU	
	RTK selhání komunikace modulu	

Pokyny, jak postupovat v případě abnormálních vibrací:
A. Vypněte stroj.
B. Otočte stroj o 180 stupňů.
C. Zkontrolujte stav nožů, zda nejsou poškozené nebo nefunkční.
D. Doporučujeme vyměnit všechny tři nože.
E. Otočte stroj zpět a začněte pracovat.

7.2 Řešení problémů

Pokud narazíte na jakékoliv problémy související s produktem nebo aplikací, běžné problémy a dotazy naleznete v článcích FAQ na oficiálních webových stránkách Sunseeker (www.sunseekerelite.com) nebo v sekci „Nápověda a pokyny“ v aplikaci.

8. Důležité informace

8.1 Ochrana osobních údajů

Zpracování osobních údajů v rámci Platform X Gen 2

- Kdo a proč?

Když se zaregistrujete a používáte Platform X Gen 2 společnosti Sunseeker, Sunseeker Elite (nebo „my“) jako správce bude zpracovávat vaše osobní údaje. Vaše osobní údaje budeme zpracovávat za účelem:

1. Poskytnout vám připojení k Platform X Gen 2 nebo vám učinit nabídku takové služby. Právním základem je, že zpracování je nezbytné pro plnění smlouvy, kterou jste s námi uzavřeli, nebo pro provedení kroků před uzavřením smlouvy s námi.

2. Dále rozvíjet a zlepšovat naše výrobky a služby. Právním základem je náš oprávněný zájem na vývoji a zlepšování našich výrobků a služeb.

3. Umožnit konektivitu Platform X Gen 2 (Internet věcí): používat partnerské integrace (například chytré asistenty, včetně zařízení s hlasovým ovládáním); používat platformy konektivity k propojení Platform X Gen 2 s zařízeními, aplikacemi a službami třetích stran; a vybudovat vlastní integraci chytré domácnosti. Právním základem je, že zpracování je nezbytné pro plnění smlouvy, kterou jste s námi uzavřeli.

4. Poskytnout vám relevantní informace související s vaším používáním Platform X Gen 2. Právním základem je náš oprávněný zájem informovat vás o konkrétních výrobcích a službách a jejich funkcích.

5. Poskytnout vám podporu a odstraňování problémů souvisejících s Platform X Gen 2. Právním základem je, že zpracování je nezbytné pro plnění smlouvy, kterou jste s námi uzavřeli.

Pokud jste nám dali souhlas (v takovém případě je právním základem váš souhlas), můžeme vaše osobní údaje zpracovávat také pro následující účely:

1. Zasílat vám přizpůsobené reklamy a informační bulletiny o našich výrobcích a službách.

2. Zasílat vám zákaznické průzkumy a analyzovat vámi poskytnuté údaje, jak je podrobněji popsáno v takové komunikaci.

Vaše údaje budou zpracovávány po dobu, která je vyžadována společností Sunseeker Elite pro splnění výše uvedených účelů, avšak za žádných okolností ne déle, než dovolují příslušné právní předpisy.

- Jaké osobní údaje zpracováváme?

Můžeme zpracovávat následující osobní údaje:

1. Osobní údaje: jméno a příjmení, státní příslušnost, jazykové preference;

2. Kontaktní údaje: e-mailová adresa, poštovní adresa;

3. Informace o účtu: věk účtu, heslo, číslo účtu;

4. Další údaje související s Platform X Gen 2: název sekačky, názvy párování, akce spuštěné prostřednictvím partnerských integrací a informace o zařízení.

- Použití údajů o poloze

Některé naše služby fungují pouze tehdy, pokud můžeme určit polohu vaší sekačky (např. zobrazení počasí). Pokud nám sdělíte polohu sekačky, údaje se uloží jako součást vašeho profilu a mohou být odeslány třetím stranám v pseudonymizované podobě za účelem poskytnutí příslušné služby (např. zaparkování sekačky v případě silného deště).

8.2 Omezená záruka

Tato omezená záruka se vztahuje pouze na vady materiálu nebo zpracování výrobku a jeho součástí při používání za běžných, obvyklých podmínek. Pokud se vyskytne závada, na kterou se vztahuje tato omezená záruka, společnost Sunseeker nebo její autorizovaní zástupci podle vlastního uvážení opraví nebo vymění vadný výrobek nebo součásti v souladu s touto omezenou zárukou. Platná záruční doba začíná běžet dnem původního nákupu od společnosti Sunseeker nebo autorizovaného prodejce, distributora nebo dealera společnosti Sunseeker.

Záruční podmínky

Registrace: Zaregistrujte výrobek online na adrese **www.sunseekerelite.com** do 30 dnů od zakoupení a získejte 36měsíční záruku. Bez registrace platí 24měsíční záruka.

Záruka na akumulátor: Akumulátory jsou kryty pouze po dobu 12 měsíců bez ohledu na online registraci.

Správné použití: Výrobek nesmí být nesprávně používán, zneužíván, zanedbáván, měněn, upravován nebo opravován jinou osobou než autorizovaným servisním střediskem.

Schválené díly: S tímto výrobkem lze používat pouze příslušenství a díly schválené společností Sunseeker Elite.

Nekomerční použití: Výrobek nesmí být používán pro obchodní, profesionální nebo nájemní účely.

Prevence škod: Výrobek nesmí být poškozen cizími předměty, látkami nebo nehodami.

Podmínky skladování: Pokud je venkovní teplota nižší než 0 °C, musí být akumulátor a výrobek skladovány uvnitř.

Výjimky ze záruky

Běžné opotřebení: Záruka se nevztahuje na součásti, které se při běžném používání přirozeně opotřebovávají, jako jsou například nože.

Neoprávněná údržba: Poškození, poruchy nebo selhání v důsledku neoprávněné nebo nesprávné údržby, manipulace nebo přetížení jsou vyloučeny.

Poškození vysokotlakou myčkou: Na poškození způsobené působením vysokotlakého mytí se pojištění nevztahuje.

Chcete-li uplatnit záruční reklamaci, musíte předložit doklad o nákupu ve formě platné účtenky, na které je uvedeno datum a místo nákupu.

Tato záruka doplňuje vaše zákonná práva a nevztahuje se na příslušenství dodávané s výrobkem. Na všechny opravy a náhradní výrobky se vztahuje omezená záruka po zbytek původní záruční doby od data nákupu.

8.3 Odmítnutí odpovědnosti

Zákazníkům poskytujeme poprodejní služby s výjimkou následujících případů:

1. Poškození způsobená nevýrobními faktory, mimo jiné chybami uživatele.

2. Poškození způsobené neoprávněnou úpravou, demontáží nebo otevřením krytu v rozporu s oficiálními pokyny nebo příručkami.

3. Poškození způsobené nesprávnou instalací, nesprávným používáním nebo provozem, který není v souladu s oficiálními pokyny nebo příručkami.

4. Poškození způsobené neautorizovaným poskytovatelem služeb.

5. Poškození způsobené neoprávněnou úpravou obvodů anebo nesprávnou kombinací nebo nesprávným používáním akumulátoru a nabíječky.

6. Poškození způsobené uživateli, kteří nedodržují pokyny a doporučení v návodu.

7. Škody způsobené provozem ve špatných podmínkách na trávníku (např. velké louže při nesprávném nastavení omezených ploch, místa s množstvím kamenů pokrývajících povrch trávníku atd.)

8. Poškození způsobené provozem výrobku v prostředí s elektromagnetickým rušením, včetně důlních oblastí nebo blízkosti vysílacích věží, vysokonapěťových vedení, rozvoden atd.

9. Poškození způsobené provozem výrobku v prostředí, kde dochází k rušení jinými bezdrátovými zařízeními, jako jsou vysílače, video-downlinky, signály Wi-Fi atd.

10. Škody způsobené problémy se spolehlivostí nebo kompatibilitou při použití neautorizovaných dílů třetích stran.

11. Poškození způsobené provozem přístroje s nedostatečně nabitým nebo vadným akumulátorem.

12. Škody způsobené nepředvídatelnými faktory, jako jsou srážky s autem, útoky divokých zvířat, záplavy atd.

Tento obsah se může změnit bez předchozího upozornění.

VAROVÁNÍ pro knoflíkové nebo mincové baterie:

a) Použité akumulátory vyjměte a ihned recyklujte nebo zlikvidujte v souladu s místními předpisy a uchovávejte je mimo dosah dětí.

b) Akumulátor NEVYHAZUJTE do domácího odpadu ani je nespalujte.

c) I použité akumulátory mohou způsobit vážné zranění nebo smrt.

d) Zavolejte na místní toxikologické středisko, kde vám poskytnou informace o léčbě.

e) Typ akumulátoru: CR2032.

f) Jmenovité napětí: 3,0 V=.

g) Nenabíjecí baterie se nesmí dobíjet.

h) Nevybíjejte je násilím, nenabíjejte, nerozebírejte, nezahřívejte nad (výrobcem stanovenou teplotní hodnotu) ani nespalujte. V takovém případě může dojít ke zranění v důsledku odvětrání, úniku nebo výbuchu s následkem chemických popálenin.

i) Výrobek obsahuje nevyměnitelný knoflíkový článek.

8.4 Kontaktujte nás

Sunseeker Intelligent Technology SE

Adresa: Theodorstraße 41M1, D-22761 Hamburg

Website: www.sunseekerelite.com

CZ

ES prohlášení o shodě

Výrobce:
Zhejiang Sunseeker Industrial Co., Ltd.
988 Jinde Rd. Jiangdong Industrial Park, Jinhua, Zhejiang 321000 P.R. ČÍNA
Prohlašuje a přebírá odpovědnost za to, že výrobek:
Název značky: SUNSEEKER, sunseeker elite
Název výrobku: Robotická sekačka na trávu
Model: RMX800N20V, RMX1200N20V, RMX601M20V, RMX1001M20V, RMX801M20V, RMX802M20V, RMX803N20V, RMX1203N20V
Splňují následující směrnice:
1. Směrnice o rádiových zařízeních (2014/53/EU)
2. Směrnice o strojních zařízeních (2006/42/ES)
3. Směrnice RoHS (2011/65/EU) a pozměňující směrnice ((EU)2015/863)
4. Nařízení o bateriích (EU) 2023/1542
5. Příloha 2 z roku 2023 č. 1007 OCHRANA SPOTŘEBITELE

Toto prohlášení bylo vydáno na výhradní odpovědnost výrobce.
Předmět prohlášení je v souladu s příslušnými harmonizačními právními předpisy Unie.
Odkazy na příslušné harmonizační právní předpisy Unie:
EN 50636-2-107: 2015+A1:2018+A2: 2020+A3: 2021
EN 60335-1:2012+A11:2014+A13:2017+ A1:2019 + A2:2019+ A14:2019+A15:2021

EN IEC 55014-1:2021	EN IEC 55014-2:2021	EN IEC 61000-3-2:2019+A1:2021+A2:2024
EN 61000-3-3:2013+A1:2019+A2:2021	EN 301 489-1 V2.2.3	EN 301 489-3 V2.3.2
EN 301 489-17 V3.3.1	EN 300 440 V2.2.1	EN 301 893 V2.1.1
EN 301 489-19 V2.2.1	EN 301 489-52 V1.2.1	EN 301 511 V12.5.1
EN 301 908-1 V15.2.1	EN 301 908-13 V13.2.1	EN 303 413 V1.2.1
EN 300 328 V2.2.2	EN 62311: 2008	EN IEC 62311: 2020
EN 50665: 2017	EN 62321-1:2013	EN18031-1: 2024
EN18031-2: 2024	EN IEC 62321-2:2021	EN 62321-3-1:2014
EN 62321-8:2017	IEC 62133-2:2017+A1:2021	EN62321-8:2017
EN 62321-4:2014 /A1:2017	EN 62321-5:2014	EN 62321-7-1:2015
EN 62321-7-2:2017	EN 62321-6:2015	

Informace o expozici rádiovým vlnám:

Toto zařízení bylo testováno a splňuje platné limity pro vystavení rádiovým frekvencím (RF).

Toto zařízení musí být instalováno a provozováno v souladu s dodanými pokyny a antény použité pro tento vysílač musí být instalovány tak, aby byla zajištěna vzdálenost alespoň 30 cm od všech osob, a nesmí být umístěny společně s jinou anténou nebo vysílačem.

Podepsáno za a jménem:
Zhejiang Sunseeker Industrial Co., Ltd.
Místo: Jinhua, Zhejiang P.R. ČÍNA
Datum: 04-12-2025
Jméno: Harry Ran
Podpis: Harry
Název: Hlavní inženýr

Zplnomocněný zástupce:
Sunseeker Intelligent Technology SE
Theodorstrasse 41M1
22761 Hamburg
Hans-Peter Kuebler
Výkonný ředitel

Tartalomjegyzék

1. Biztonság és előírások 356
1.1 Általános 356
1.2 Általános biztonsági előírások 356
1.3 Biztonsági utasítások a telepítéshez 357
1.4 Biztonsági utasítások a napi használathoz 358
1.5 Biztonsági utasítások a karbantartáshoz 358
1.6 Az akkumulátor biztonsága 358

2. Szimbólumok és matricák 358

3. Tartalom és specifikáció 359
3.1 A doboz tartalma 359
3.2 Alkatrészek és funkciók 360
3.3 Specifikációk 361

4. Telepítés és térképezés 362
4.1 Előkészületek 363
4.2 A fűnyíró aktiválása 363
4.3 Alkalmazás csatlakozása 364
4.4 A töltőállomás telepítése 364
4.5 Térképezés 365
4.6 netRTK beállítások 368

5. Napi használat 369
5.1 Kijelző és vezérlés a fűnyírón 369
5.2 A PIN-kód megváltoztatása 370
5.3 Ütemezés beállítása 370
5.4 Az APP bevezetője 372
5.5 S Connect modul 373
5.6 IoT 375
5.7 Akadályelkerülés 375

6. Karbantartás 375
6.1 Tisztítás 376
6.2 Kések cseréje 376
6.3 Szállítás 377
6.4 Akkumulátor 377
6.5 Tápegység 378
6.6 Tárolás 379
6.7 Újrahasznosítás és az élettartam végén történő ártalmatlanítás 379

7. GYIK és hibaelhárítás 380
7.1 Hibaüzenet 380
7.2 Hibaelhárítás 382

8. Fontos információ 383
8.1 Adatvédelem 383
8.2 Korlátozott garancia 383
8.3 Felelősségi nyilatkozatok 384
8.4 Kapcsolatfelvétel 384

1. Biztonság és előírások

1.1 Általános

FONTOS
HASZNÁLAT ELŐTT FIGYELMESEN OLVASSA EL
ŐRIZZE MEG KÉSŐBBI HASZNÁLATHOZ

Rendeltetésszerű használat

Ez a kerti termék kizárólag fűnyírásra szolgál, a nap bármely szakában automatikusan lenyírja a kerti füvet. Bármely nem rendeltetésszerű használat veszélyhelyzetet teremthet, személyi sérülést vagy anyagi kárt okozhat. A biztonság és a balesetek megelőzése érdekében feltétlenül be kell tartani a megadott irányelveket.

Nem rendeltetésszerű használat

Ez a kertészeti termék nem gyermekek, 14 éves kor alatti személyek, vagy csökkent fizikai, érzékszervi vagy mentális képességekkel rendelkező, illetve tapasztalattal és tudással nem rendelkező személyek számára készült, kivéve, ha felügyelet állnak, vagy útmutatást kaptak a termék használatáról a biztonságukért felelős személytől.

A helytelen használat magában foglalja, de nem kizárólagosan, emberek, gyermekek vagy állatok szállítását a gépen; a gép szállítja; a gép használata terhek húzására vagy tolására; és a gép alkalmazása nem füves növényzet vágására.

Fennmaradó kockázatok – Viseljen védőkesztyűt és védőszemüveget, amikor karbantartást végez, vagy sérülésük esetén a késeket kicseréli.

Ne hosszabbítsa meg a kábelt a tápegység és a töltőállomás között.

- A gép nyilvános területen történő használatakor figyelmeztető táblákat kell elhelyezni a munkaterület körül. A tábláknak egyértelműen tartalmazniuk kell a következő szöveget:

FIGYELMEZTETÉS

- Ne érintse meg a veszélyes mozgó alkatrészeket, amíg azok teljesen le nem álltak.

Tartsa a vágási területen kívül a tápkábelt, a tápegységet, a hosszabbítókábelt és minden egyéb elektromos kábelt, amely nem tartozik a termékhez, hogy távol legyenek a veszélyes, mozgó alkatrészektől, megakadályozva a kábelek sérülését, amelyek érintkezésbe kerülhetnek a mozgó részekkel. A kézikönyv utasításainak be nem tartása esetén sérülés vagy halál veszélye áll fenn a kezelő vagy a közelben tartózkodókra nézve.

- Automatikus fűnyíró! Tartózkodjon távol a géptől! A gyerekeket felügyelni kell!

- Figyelmeztetés, hogy gyermekek, csökkent fizikai, érzékszervi vagy mentális képességű személyek, illetve tapasztalattal vagy ismerettel nem rendelkezők, vagy e használati utasítást nem ismerők a gépet nem használhatják; a helyi előírások korlátozhatják a kezelő életkorát.

- Figyelmeztetés, hogy a gép működése közben gyermekek nem tartózkodhatnak a közelben, és nem játszhatnak a géppel.

- Őrizze meg az összes figyelmeztetést és utasítást későbbi használatra.

- Olvassa el a termékhez mellékelt összes biztonsági figyelmeztetést, utasítást, illusztrációt és specifikációt. Az alábbi utasítások be nem tartása áramütést, tüzet és/vagy súlyos sérülést okozhat.

- A gép nyilvános területen történő használatakor figyelmeztető táblákat kell elhelyezni a munkaterület körül. A tábláknak egyértelműen tartalmazniuk kell a következő szöveget:

FIGYELMEZTETÉS

- Automatikus fűnyíró. Tartózkodjon távol a géptől. A gyerekeket felügyelni kell!

- A készüléket használaton kívül ki kell kapcsolni.

1.2 Általános biztonsági előírások

A munkaterület biztonsága

A. Ne működtesse a gépeket robbanásveszélyes környezetben, például gyúlékony folyadékok, gázok vagy por jelenlétében. A gépek szikrákat hoznak létre, amelyek meggyújthatják a port vagy a gőzöket.

B. Olvassa el figyelmesen az utasításokat. Ismerje meg a kezelőszerveket és a gép megfelelő használatát.

C. Soha ne engedje, hogy az utasításokat nem ismerő személyek vagy gyermekek használják a gépet. Helyi előírások korlátozhatják a kezelő életkorát.

D. Az üzemeltető vagy a felhasználó felelős a más személyeket vagy tulajdonukat érintő balesetekért, valamint az őket érintő veszélyekért.

Elektromos biztonság

A. A hálózati csatlakozódugóknak illeszkedniük kell a konnektorhoz. Soha semmilyen módon ne módosítsa a csatlakozódugót. Ne használjon töltődugót földelt eszközökkel. A nem módosított dugók és a megfelelő aljzatok csökkentik az áramütés kockázatát.

B. Ügyeljen arra, hogy teste ne érintkezzen olyan földelt felületekkel, mint például a csövek, radiátorok, tűzhelyek és hűtőszekrények. Fennáll az áramütés fokozott veszélye, ha teste földelve van.

C. Ne piszkálja a tápkábeleket. Soha ne használja a tápkábelt eszköz szállítására, húzására vagy dugaszának kihúzására. Tartsa távol a tápkábeleket a hőtől, olajtól, éles szélektől vagy mozgó alkatrészektől. A sérült vagy összegabalyodott elektromos kábelek növelik az áramütés kockázatát.

D. Ha elkerülhetetlen a hálózati tápellátású készülék nedves helyen történő működtetése, használjon áramvédő-készülékkel (RCD) védett tápegységet. Az RCD használata csökkenti az áramütés kockázatát.

E. Gondoskodjon az automatikus kerülethatároló rendszer megfelelő telepítéséről az utasításoknak megfelelően.

F. Rendszeresen ellenőrizze azt a területet, ahol a gépet használni kívánja, és távolítson el minden követ, botot, drótot, csontot és egyéb akadályt.

G. Rendszeresen ellenőrizze a kések, a késcsavarok és a vágóegység kopását és sérüléseit. Készletként cserélje ki a kopott vagy sérült késeket és csavarokat az egyensúly megőrzése érdekében.

H. A többorsós gépeknél legyen óvatos, mert az egyik kés elforgatása a többi kés elfordulását okozhatja.

Személyes biztonság

A. Ne engedje, hogy olyan személyek kezeljék a gépet, akik nem ismerik azt, vagy a jelen utasításokat. A gépek veszélyesek a képzetlen felhasználók kezében.

B. Legyen körültekintő, figyeljen arra, amit csinál, és cselekedjen ésszerűen a gép kezelésekor. Ne használja a gépet, ha fáradt vagy kábítószer, alkohol vagy gyógyszer hatása alatt áll. Egy pillanatnyi figyelmetlenség a gép használata közben súlyos személyi sérülést okozhat.

C. A gép használata előtt távolítson el minden beállító kulcsot és csavarkulcsot. A gép forgó részén hagyott csavarkulcs vagy kulcs személyi sérülést okozhat.

D. A gép kézi vezérlése közben mindig álljon stabilan, és őrizze meg az egyensúlyát. Ez lehetővé teszi a gép jobb irányítását váratlan helyzetekben.

E. Ügyeljen rá, hogy a gépek gyakori használata során szerzett tapasztalata miatt ne váljon túl magabiztosság, és továbbra se hagyja figyelmen kívül a gépbiztonsági alapelveket. Egy gondatlan művelet a másodperc töredéke alatt súlyos sérülést okozhat.

A gép használata és gondozása

A. Húzza ki a csatlakozódugót az áramforrásból, és/vagy vegye ki az akkumulátort (ha levehető) a gépből vagy más eszközökből, mielőtt bármilyen beállítást végezne, tartozékokat cserélne, vagy a gépet eltenné. Az ilyen megelőző biztonsági intézkedések csökkentik a nem szándékos indítás kockázatát.

B. Gépek és tartozékok karbantartása. Ellenőrizze, hogy a mozgó alkatrészek nincsenek-e elállítódva, nem akadnak-e el, nem törtek-e el alkatrészek, és ellenőrizzen minden olyan körülményt, amely befolyásolhatja a gép működését. Ha sérült, használat előtt javíttassa meg a gépet. Sok balesetet a rosszul karbantartott gépek és tartozékok okoznak.

C. A gépet és a tartozékokat az utasításoknak megfelelően használja, figyelembe véve a munkakörülményeket és az elvégzendő munkát. Ha a gépet a tervezettől eltérő műveletekre használja, veszélyes helyzet alakulhat ki.

D. Soha ne működtesse a gépet hibás védőburkolatokkal vagy biztonsági berendezések nélkül.

E. Ne tegye kezét vagy lábát forgó alkatrészek közelébe vagy azok alá. Mindig tartózkodjon távol az ürítőnyílástól.

F. Soha ne vegye fel vagy hordozza a gépet, ha a motor jár.

G. A készülékzár aktiválása / A gép „ZÁR" állásba helyezése
- dugulás megszüntetése előtt;
- a gép ellenőrzése, tisztítása vagy a rajta végzett munka előtt.

H. Ne hagyja a gépet felügyelet nélkül működni, ha tudja, hogy házi kedvencek, gyerekek vagy emberek vannak a közelben.

Szerviz

A. A gépet szakképzett szerelővel javíttassa, kizárólag azonos cserealkatrészek felhasználásával. Ez biztosítja a gép biztonságának megőrzését.

B. Tartsa megfeszítve az összes anyát, csapszeget és csavart a gép biztonságos működése érdekében.

C. A biztonság érdekében cserélje ki a kopott vagy sérült alkatrészeket.

D. Győződjön meg arról, hogy a megfelelő késeket cserélte ki.

E. Ügyeljen rá, hogy az akkumulátorokat a megfelelő, gyártó által ajánlott töltővel töltse. A nem megfelelő használat áramütést, túlmelegedést vagy maró folyadék szivárgását okozhatja az akkumulátorból.

F. Elektrolit szivárgása esetén végezzen öblítést vízzel/ semlegesítőszerrel, forduljon orvoshoz, ha szembe kerül stb.

G. A gép szervizelését a gyártó utasításai szerint kell végezni.

AKKUMULÁTOR használata és gondozása

A. Csak a gyártó által előírt töltővel töltse fel. Egy adott AKKUMULÁTOR típushoz alkalmas töltő tűzveszélyt okozhat, ha egy másik AKKUMULÁTOR típussal használják.

B. Csak az adott célra szolgáló AKKUMULÁTORRAL rendelkező elektromos szerszámokat használjon. Bármilyen más AKKUMULÁTOR használata sérülés- és tűzveszélyt okozhat.

C. Ha nem használja az AKKUMULÁTOR egységet, tartsa távol más fémtárgyaktól, például gemkapcsoktól, érméktől, kulcsoktól, szögektől, csavaroktól vagy egyéb apró fémtárgyaktól, amelyek összeköttetést létesíthetnek két saruk között. Az AKKUMULÁTOR saruinak rövidre zárása égési sérüléseket vagy tüzet okozhat.

D. Nem rendeltetésszerű használat mellett folyadék szivároghat az AKKUMULÁTORBÓL; kerülje az ezzel való érintkezést. Véletlen érintés esetén vízzel öblögessen. Ha folyadék szembe kerül, kérjen orvosi segítséget. Az AKKUMULÁTOR egységből kilövellt folyadék irritációt vagy égési sérülést okozhat.

E. Ne használjon sérült vagy módosított AKKUMULÁTORT vagy szerszámot. A sérült vagy módosított akkumulátorok előre nem látható módon viselkedhetnek, ami tüzet, ROBBANÁST vagy sérülésveszélyt okozhat.

F. Ne tegye ki az AKKUMULÁTORT és a szerszámot tűznek vagy túl magas hőmérsékletnek. Tűznek vagy 130 °C feletti hőmérsékletnek való kitettség robbanást okozhat.

G. Kövesse az összes töltési utasítást, és ne töltse az AKKUMULÁTOR egységet vagy a szerszámot az utasításokban megadott hőmérsékleti tartományon kívül. A nem megfelelő vagy a megadott hőmérsékleti tartományon kívüli töltés károsíthatja az AKKUMULÁTORT és növelheti a tűzveszélyt.

1.3 Biztonsági utasítások a telepítéshez

A. Ne telepítse a töltőállomást, beleértve a tartozékokat is, olyan helyre, amely éghető anyag alatt vagy attól 61 cm távolságon belül van. Meghibásodás esetén a töltőállomás és a tápegység felmelegedhet, ami tűzveszélyt okozhat.

B. Ne helyezze a tápegységet olyan magasságba, ahol fennáll annak a veszélye, hogy vízbe kerülhet. Ne tegye a tápegységet a talajra.

C. Ne zárja el a tápegységet. A kondenzvíz károsíthatja a tápegységet és növelheti az áramütés kockázatát.

D. Az Egyesült Államokban/Kanadában érvényes. Ha a tápegységet a szabadban telepítik: Áramütés veszélye. Csak fedett, A osztályú GFCI aljzatba (RCD) szerelje, amely időjárásálló burkolattal rendelkezik, és hozzáférést biztosít a csatlakozódugó fedelének behelyezéséhez vagy eltávolításához.

E. Ne telepítse a töltőállomást olyan helyre, ahol fennáll a pangó víz előfordulásának kockázata.

1.4 Biztonsági utasítások a napi használathoz

A. Tartsa távol kezét és lábát a forgó késektől. Ne tegye a kezét vagy lábát a termék közelébe vagy alá, ha az bekapcsolt állásban van.

B. Állítsa le a terméket, vagy állítsa a terméket kikapcsolt állapotba, ha emberek, különösen gyermekek vagy állatok tartózkodnak a munkaterületen.

C. Győződjön meg arról, hogy a gyepen nincsenek tárgyak, például kövek, ágak, szerszámok vagy játékok. A kések megsérülhetnek, ha ilyen tárgyaknak ütköznek.

D. Ne emelje fel és ne mozgassa a terméket, ha BE állásban van.

E. Ne engedje, hogy a termék embereknek vagy állatoknak ütközzön. Ha ember vagy állat kerül a termék útjába, azonnal állítsa le a terméket.

F. Ne tegyen tárgyakat a termék vagy a töltőállomás tetejére.

G. Ne használja a terméket, ha a STOP gomb nem működik.

H. Mindig állítsa KI állásba a terméket, ha nem működtetik.

I. Ne használja egyszerre a terméket és a felugró öntözőfejet. Ugyanakkor használja az Ütemezés funkciót.

J. Ne engedje működni a terméket, ha a munkaterületen pangó víz van, például olyan területen, ahol heves esőzések következtében víztócsák alakulnak ki.

1.5 Biztonsági utasítások a karbantartáshoz

A. Kapcsolja ki a terméket, amikor karbantartást végez rajta.

B. Ne használjon nagynyomású mosót a termék tisztításához. Ne használjon oldószert a termék tisztításához.

C. Húzza ki a csatlakozódugót a töltőállomásból, mielőtt a töltőállomáson tisztítást vagy karbantartást végez.

1.6 Az akkumulátor biztonsága

A lítium-ion akkumulátorok felrobbanhatnak vagy tüzet okozhatnak, ha szétszerelik, rövidre zárják vagy víznek, tűznek vagy magas hőmérsékletnek teszik ki. Óvatosan kezelje, és ne szerelje szét vagy nyissa ki az akkumulátort, és ne kövessen el semmilyen elektromos/mechanikai visszaélést. Kerülje a közvetlen napfényben való tárolást.

2. Szimbólumok és matricák

Kérjük, figyelmesen tanulmányozza át a terméken és a címkéken található szimbólumokat, és értelmezze jelentésüket:

	FIGYELMEZTETÉS: *A termék használata előtt olvassa el a használati utasítást.*
STOP	***FIGYELMEZTETÉS:*** *A gépen végzett munka vagy a gép felemelése előtt kapcsolja ki a terméket.* *Soha ne érintse meg a forgó kést.*
	FIGYELMEZTETÉS: *Működés közben tartson biztonságos távolságot a géptől. Tartson távol más személyeket a veszélyzónából.*
	FIGYELMEZTETÉS: *Ne üljön a gépre.*
	Olvassa el a felhasználói utasításokat.
CE	*CE megfelelőségi jel.*
LWA 60 dB	*Hangteljesítményszint, amelyet az európai, kültéri zajra vonatkozó irányelv határoz meg.* *60 dB a vágótárcsához*
	Ne dobja ki ezt a terméket a normál háztartási hulladék közé. Győződjön meg arról, hogy a terméket a helyi törvényi előírásoknak megfelelően újrahasznosítják.
III	*III. osztály*
	DC
	Ne dobja az akkumulátort tűzbe, és ne tegye ki hőforrásnak.
	Ne merítse vízbe az akkumulátort.
Li-ion	*Újrahasznosítható jel.*
	Ezt az akkumulátort nem szabad a normál háztartási hulladékkal együtt kezelni. Győződjön meg arról, hogy az akkumulátort a helyi törvényi előírásoknak megfelelően újrahasznosítják.
T3.15A	*Cserélje ki a biztosítékot a névleges értéknek megfelelően.*

T2A	*Cserélje ki a biztosítékot a névleges értéknek megfelelően.*
	II. osztályú konstrukció.
IPX4	*Burkolatok által biztosított védelmi fokozatok (IP-kód)*
IPX5	
IP67	
	Levehető tápegység
	Rövidzárbiztos biztonsági leválasztó transzformátorral ellátott SMPS
	SMPS (kapcsolóüzemű tápegység)
cosφ:0.56	*Teljesítmény tényező*
VI	*6. szintű energiahatékonyság*
	Jelzi, hogy a tápegységet nem szabad használni, ha a csatlakozó tüskéi sérültek.
	VIGYÁZAT – Ne érintse meg a forgó kést
Max. 4800 min-1	*Max. 4800 min^{-1}*
106mm	*φ 106 mm a szegélyvágó tárcsához*

A robot képernyőjén látható szimbólumok

	Be-/kikapcsolás
START	*Start gomb*
HOME	*Kiinduló helyzet gomb*
OK	*OK gomb*
	PIN-kód beállítása

	Időbeállítás
	Bluetooth
	Wi-Fi

3. Tartalom és specifikáció

3.1 A doboz tartalma

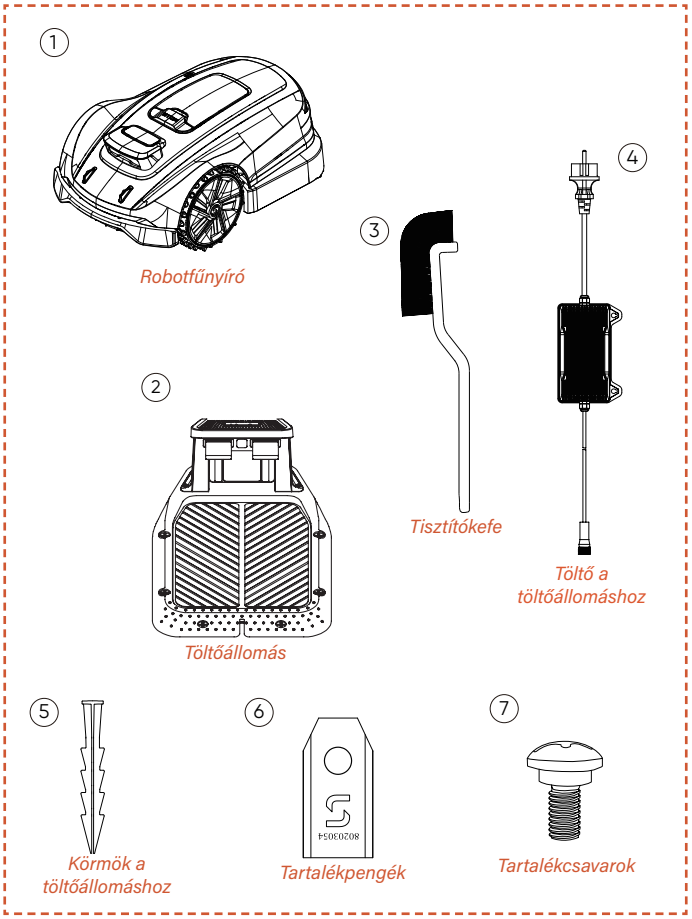

Robotfűnyíró *1
Töltőállomás*1
Tisztítókefe *1
Töltő a töltőállomáshoz*1
Körmök atöltőállomáshoz*8
Tartalék pengék *6
Tartalék csavarok *6

3.2 Alkatrészek és funkciók

Felülnézet

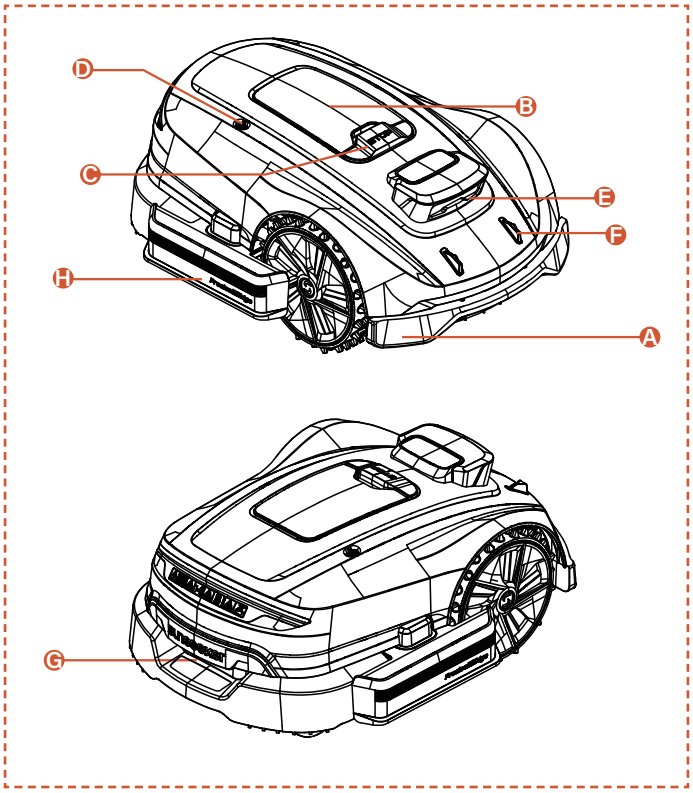

Alulnézet

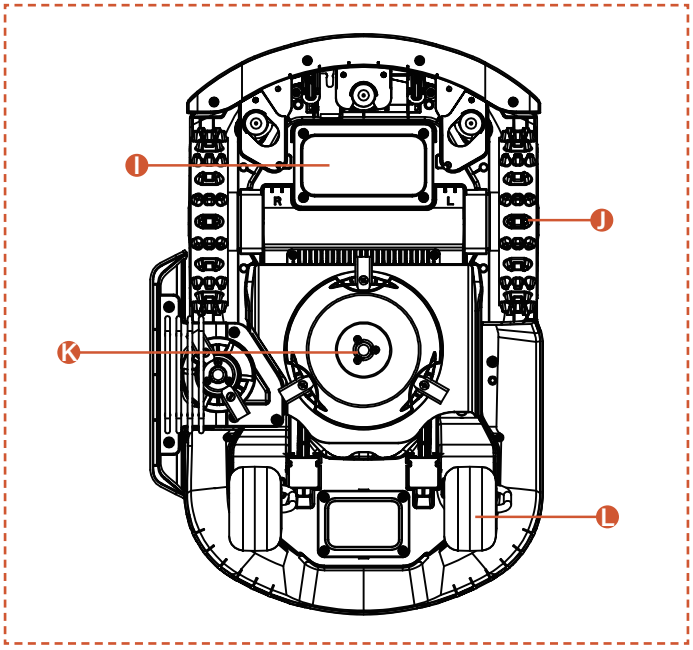

Megjegyzés

Ne merítse a gépet vízbe, mivel ez károsíthatja az alkatrészeket és érvénytelenítheti a garanciát a megadott időszakon belül.

A. Ütközésgátló lökhárító
Ha a vizuális pozicionálás nem áll rendelkezésre, a lökhárító biztosítja a gép normál működését.

B. Kezelőpanel
A panel a gép be- és kikapcsolására, valamint a munkavégzés vagy visszatérés parancsára szolgál. A panel a védőfedél alatt található.
A kezelőpanel használata után kérjük, zárja vissza a védőfedelet.

C. STOP gomb
Vészleállító gomb a gép leállításához bármilyen sürgős helyzet esetén.

D. Esőérzékelő
Az esőérzékelő érzékeli az esőt, és a gép automatikusan visszatérhet a töltőállomáshoz, hogy elkerülje az esőt a felhasználó beállításának megfelelően.

E. Binokuláris kamera
Az AI-támogatású távcsőkamera segít a fűnyírónak felismerni és elkerülni az akadályokat.

F. Töltőelektródák
A gép töltőelektródái a töltőállomás elektródáihoz csatlakoznak a gép akkumulátorának töltéséhez.

G. Fogantyú
Kényelmes markolat.

H. Szegélyvágó tárcsa
Hatékonyabb pázsitszegély-vágást tesz lehetővé.

I. Akkumulátortartó rekesz
Az akkumulátor tárolására szolgáló rekesz.

J. Forgó vágótányér
Eszköz a gyep nyírására a gép működése közben.

K. Hajtókerék
Teljesítménykimenet kiváló terepképességű mozgáshoz.

L. Bolygókerék
Forgó kialakítása segíti a mozgást és az irányítást.

3.3 Specifikációk

MŰSZAKI SPECIKÁCIÓ	X3 Gen 2 - 800 RMX803N20V	
Határoló vezeték	Vezeték nélküli / határ nélküli	
Max. fűnyírási terület	800 m^2	
Vágási magasság min./max.	20-60 mm	
Magasság beállítása	Kézikönyv	
Vágási szélesség	200 mm	
Akkumulátor kapacitása	5 Ah	
Felhasználói felület	APP és billentyűzet kijelző	
Max. lejtés	17° (30%)	
Robotméretek	621 × 420 × 247 mm	
Tanúsítványok	CE RoHS	
Nettó súly	10,55 kg	
Hangteljesítményszint LWA	60 dB(A)	
Hangteljesítmény bizonytalanságok KWA	3 dB(A)	
Hangteljesítményszint LpA	52 dB(A)	
Hangteljesítmény bizonytalanságok KpA	3 dB(A)	
A szegélyvágó tárcsa A-súlyozott hangteljesítményszintje LWA:	75 dB(A)	
A szegélyvágó tárcsa hangteljesítményének bizonytalansága KWA:	3 dB(A)	
A szegélyvágó tárcsa A-súlyozott hangnyomásszintje LpA:	67 dB(A)	
A szegélyvágó tárcsa hangnyomásszintjének bizonytalansága KpA:	3 dB(A)	
JELLEMZŐK		
Wi-Fi / Bluetooth	I	
Vezeték nélküli térképezés	I	
Útvonaltervezés	3 lehetőség	
AONavi2.0 (netRTK+VSLAM)	I	
Szuper Wi-Fi	I	
Vision AI	I	
Első kerék hajtás	I	
Öko üzemmód	I	
Éjszakai mód*	N	
FOTA	I	
Gyors visszatérés a töltőállomásra	I	
Többzónás	I	
Munkavégzési ütemterv	Automatikus vagy kézi beállítás	
Ütközésérzékelő	I	
Vízmosás	I	
GPS és 4G modul	I	
Google asszisztens és Amazon Alexa	I	
PIN kód	I	
Emelés- és dőlésérzékelő	I	
Esőérzékelő	I	
TARTOZÉKOK		
Tartalék penge és tartalék csavarok	6 db	
Körmök a töltőállomáshoz	8 db	
Töltő a töltőállomáshoz	2 A (CGF252)	
Tisztítókefe	1 db	
Wi-Fi és Bluetooth	Frekvenciasáv(ok)	Max. kimeneti teljesítmény
	BT: 2402~2480 MHz	BT BDR+EDR: Max. 8,99 dBm BT BLE: Max. 7,35 dBm
	Wi-Fi 2,4G: 2412~2472 MHz	Wi-Fi 2,4G: Max. 18,98 dBm
	Wi-Fi 5,2G: 5180~ 5240 MHz	Wi-Fi 5,2G: Max. 15,68 dBm
	Wi-Fi 5,3G: 5260~ 5320 MHz	Wi-Fi 5,3G: Max. 15,26 dBm
	Wi-Fi 5,6G: 5500~ 5700 MHz	Wi-Fi 5,6G: Max. 16,04 dBm
	Wi-Fi 5,8G: 5745~ 5825 MHz	Wi-Fi 5,8G: Max. 13,07 dBm
2,4G kommunikáció	Frekvenciasáv(ok)	Max. kimeneti teljesítmény
	2402-2480 MHz	20,0 dBm

**Megjegyzés: Ha a helyi előírások tiltják a robotfűnyírók éjszakai használatát, kérjük, győződjön meg arról, hogy az éjszakai üzemmód ki van kapcsolva, hogy elkerülje a nem megfelelő használatot.*

4. Telepítés és térképezés

A Sunseeker fejlett hardvere és szoftvere (intelligens algoritmusai) jelentősen javítják a fűnyíró környezetfelismerési képességét, a helymeghatározás pontosságát és az általános teljesítményt. A Sunseeker AONavi (Always-On navigáció) folyamatosan és zökkenőmentesen integrálja az RTK-GNSS műholdas helymeghatározást a VSLAM vizuális technológiával, lehetővé téve, hogy a robotfűnyíró különféle - akár összetett - környezetekben is pontos helymeghatározási és navigációs feladatokat végezzen.

A Sunseeker technológiájának fejlődésével az AONavi teljes körű frissítést kapott, és megszületett az AONavi2.0. Ez a technológia a netRTK-t integrálja a VSLAM vizuális technológiával, így fizikai RTK-állomások nélkül is centiméter-pontosságú helymeghatározást ér el, ami nemcsak javítja a pontosságot, hanem jelentősen lerövidíti a telepítési időt is. A Sunseeker AONavi2.0 technológiával felszerelt robotfűnyíró stabil műholdjelet tud fogadni a valós idejű helymeghatározáshoz, és ezzel egyidejűleg virtuális határok is beállíthatók a Sunseeker fűnyírók számára. Ez biztosítja a magas színvonalú gyepkarbantartást, és kényelmes, megbízható nyírási élményt nyújt.

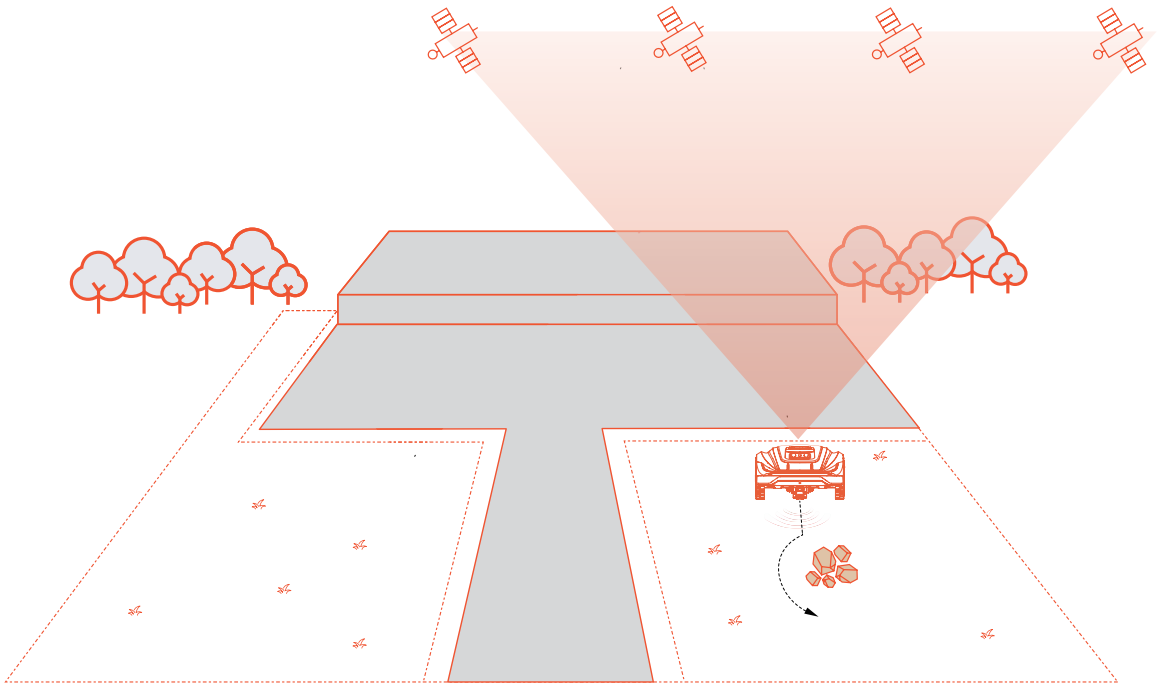

4.1 Előkészületek

A Sunseeker alkalmazás telepítése

Megjegyzés

Szükség esetén az alkalmazás hozzáférést kér a Bluetooth-hoz és a Wi-Fi-hez vagy a 4G hálózathoz; a megfelelő beállítás és a jövőbeli funkciók érdekében engedélyezze ezeket a hozzáféréseket.

Olvassa le a QR-kódot a Robotic Mower App letöltéséhez, vagy keressen rá a "Sunseeker Robot" kifejezésre a Google Play Áruházban (Android) vagy az Apple App Áruházban (iOS). A telepítés után kérjük, hozzon létre egy új fiókot, és jelentkezzen be.

iOS **Android**

A fűnyíró előkészítése

Győződjön meg arról, hogy a Bluetooth be van kapcsolva a telefonján, és olvassa be a gép SN QR-kódját a modell azonosításához, és folytassa a megfelelő telepítési útmutatóval.

Készítse elő a gyepet

A. Távolítsa el a törmeléket, a levélhalmokat, a játékokat, a vezetékeket, a köveket vagy más akadályokat.

B. A biztonság érdekében ügyeljen arra, hogy ne tartózkodjanak gyermekek és háziállatok a gyepen.

C. A robotfűnyíró használata előtt nyírja le a pázsitot legfeljebb 6 cm magasra.

D. A teljes gyepfelület legfeljebb 800 m ^{2}.

E. Ha a munkaterületen keskeny átjárók vannak, győződjön meg arról, hogy az átjáró szélessége meghaladja a 80 cm-t.

Az ajánlott fűtípusok az alábbi képeken láthatók:

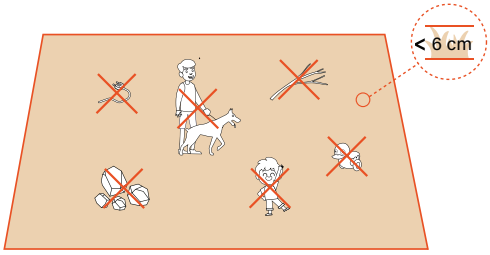

4.2 A fűnyíró aktiválása

A fűnyíró előtöltése

A. Válasszon egy tetszőleges helyet hálózati aljzattal, csatlakoztassa a töltőállomás adapterét, majd kapcsolja be a töltőállomást.

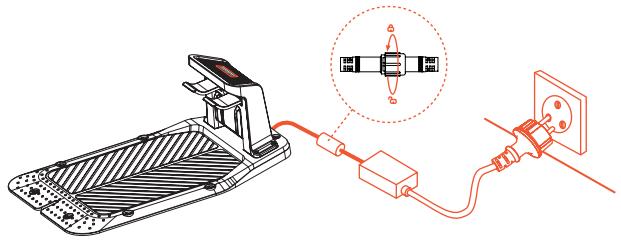

B. Húzza a fűnyírót a töltőállomásba, és győződjön meg arról, hogy a töltőelektródák megfelelően csatlakoznak. A töltőállomáson villogó zöld fény a normál töltést jelzi. Amikor a fűnyíró teljesen fel van töltve, a jelzőfény folyamatos zölden fog világítani.

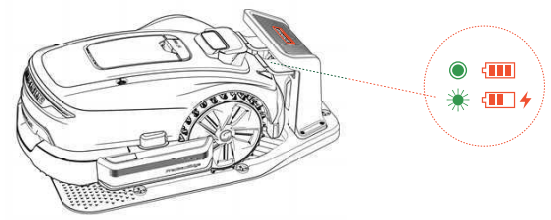

C.Ha a fűnyíró akkumulátorszintje 80% felett van, ezt a lépést kihagyhatja.

Megjegyzés

Ha a jelzőfény továbbra sem világít annak ellenére, hogy a tápellátás megfelelő, kérjük, lépjen kapcsolatba az ügyfélszolgálattal.

A fűnyíró aktiválása

A. Miután a gép sikeresen feltöltődik a töltőállomáson, automatikusan bekapcsol. A bekapcsológomb lenyomásával és nyomva tartásával manuálisan is bekapcsolhatja a gépet.

B. Adja meg az alapértelmezett PIN-kódot: "0000". Mindig nyomja meg az OK gombot a folyamat befejezéséhez, amikor beírja a "0"-t.

C. Ha meg szeretné változtatni a jelszót, egyszerre hosszan nyomja meg a start és a home gombot a jelszó megváltoztatásához. További részletekért lásd az 5.1 fejezetet: A fűnyíró kijelzése és vezérlése.

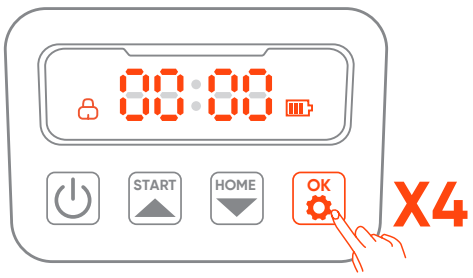

4.3 Alkalmazás csatlakozása

Megjegyzés

Az alkalmazásra vonatkozó következő illusztrációk csak bemutató célokat szolgálnak. A rendelkezésre álló lehetőségek a szoftververziótól függően változhatnak.

Előkészítés

A. Győződjön meg arról, hogy a gép a töltőállomáson van, megfelelően töltődik, be van kapcsolva, és a PIN-kódot beírta.

B. Győződjön meg arról, hogy a Bluetooth be van kapcsolva a telefonján. Kérjük, győződjön meg arról, hogy a készülék 4G hálózatra van csatlakoztatva.

C. A jobb hálózati élmény érdekében konfigurálhatja a Wi-Fi kapcsolatot a fűnyíró számára.

Alkalmazás csatlakozása

A. Olvassa le a gép SN QR-kódját, hogy hozzáadja a robotfűnyíróját. Ha a leolvasás nem elérhető, akkor Bluetooth-on keresztül is csatlakozhat. Ha már beolvasta a QR-kódot a „Fűnyíró előkészítése" lépés során, a fűnyíró automatikusan csatlakozik az APP-hoz, amikor a Bluetooth engedélyezve van a telefonján, így nincs szükség újabb vizsgálatra.

B. A sikeres párosítás után adja meg az alapértelmezett PIN-kódot: "0000". A PIN-kódot a telefonon lehet megváltoztatni.

C. Kérjük, győződjön meg arról, hogy a készülék 4G hálózatra van csatlakoztatva.

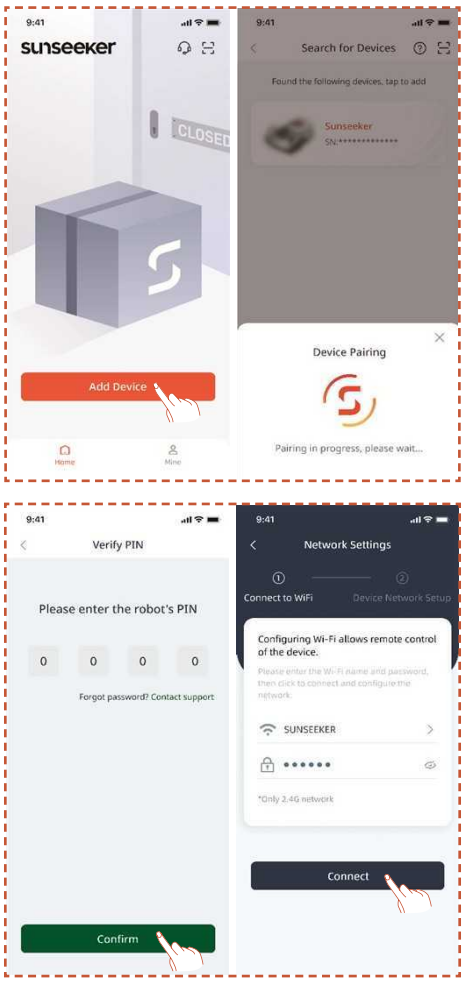

4.4 A töltőállomás telepítése

Megjegyzés

Ha nem biztos abban, hova telepítse a töltőállomást, kövesse az alábbi lépéseket az erősebb jelű hely megtalálásához.

Találjon egy megfelelő helyet

A. Kövesse az alkalmazás utasításait a fűnyíró távoli irányításához, ellenőrizze a jel erősségét különböző területeken, és keressen megfelelő helyet a töltőállomás telepítéséhez.

B. A fűnyíró sikeres kijutásának és visszatérésének biztosítása érdekében a töltőállomást nyílt, sík, nem megszilárdult talajra kell telepíteni.

C. A töltőállomás a fűnyíró munkaterületén belül vagy kívül is elhelyezhető. A biztonsági okokból ajánlott a töltőkábelt a fűnyíró területen kívül tartani.

D. A töltőállomás előtt 1,5 m-en belül nem lehetnek akadályok.

E. Ha van fű, akkor annak 6 cm-nél alacsonyabbnak kell lennie.

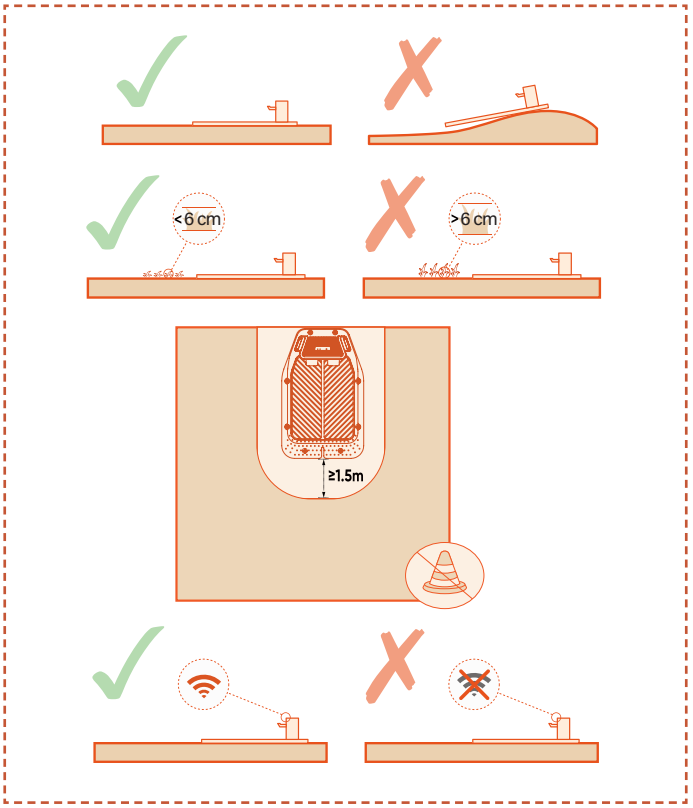

F. Biztosítsa, hogy a töltőállomás feletti terület a lehető legnyitottabb legyen, mentes fáktól, épületektől vagy egyéb akadályoktól.

G. Ha nem minden oldalról érhető el teljes nyitottság, az északi féltekén használt fűnyírók esetében próbálja meg a déli eget akadálytalanul tartani; a déli féltekén használt fűnyírók esetében pedig biztosítsa, hogy az északi égbolt a lehető legnyitottabb legyen.

A töltőállomás telepítése

A. Kalapács vagy hasonló eszköz használható a töltőállomás nem megszilárdult, sík talajra való rögzítésére.

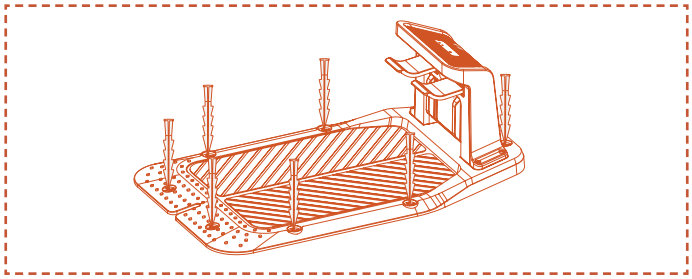

B. Csatlakoztassa a töltőkábelt a töltőállomáshoz, majd dugja be a tápegységbe. Ezen a ponton a töltőállomás zöld fénye folyamatosan világítani fog, jelezve, hogy az állomás be van kapcsolva.

C. A biztonsági okokból ajánlott a töltőkábelt a fűnyíró területen kívül tartani. Ha jelentős távolság van a töltőállomás és az áramforrás között, győződjön meg arról, hogy a tápkábel stabilan rögzítve van a földhöz vagy a falhoz a biztonságos működés érdekében.

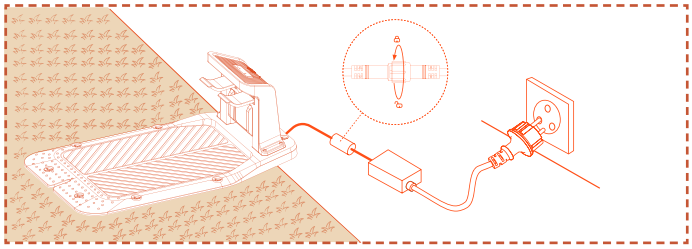

4.5 Térképezés

Megjegyzés

Az alkalmazásra vonatkozó következő illusztrációk csak bemutató célokat szolgálnak. A rendelkezésre álló lehetőségek a szoftververziótól függően változhatnak.

Előkészítés

A. Győződjön meg arról, hogy a készülék be van kapcsolva, és sikeresen csatlakozik a 4G és Bluetooth jelekhez.

B. Győződjön meg arról, hogy a gép a töltőállomáson van, megfelelően töltődik, és hogy az akkumulátor szintje 50% felett van.

C. Megfelelő munkaterület, a töltőállomás és az antenna szükséges a teljes térkép létrehozásához.

D. Ha az összes fenti feladatot elvégezte, kattintson a **Térképezés indítása gombra**.

E. Ha a gép újraindult, győződjön meg arról, hogy a töltőállomáson van, mielőtt megkezdené a térképezési folyamatot.

Munkazóna létrehozása

A. Kattintson **a Munkazóna elemre**. A fűnyíró automatikusan elhagyja a töltőállomást, és 1,5 m-t előrehalad, anélkül, hogy kézi beavatkozásra lenne szükség.

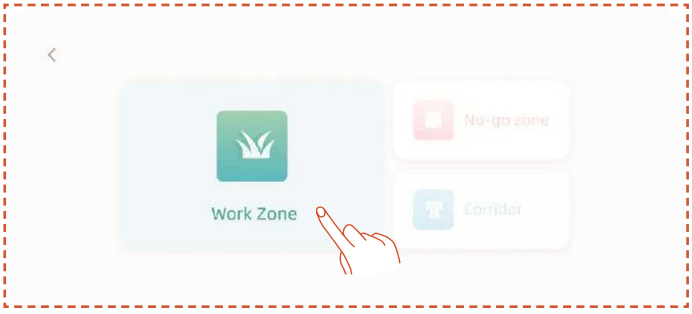

B. Azt javasoljuk, hogy először irányítsa a robotot a gyep szélére, állítsa be az elejét az óramutató járásával ellentétes irányú feltérképezéshez, majd kattintson a **Térképezés indítása** gombra.

C. Amikor a fűnyíró a munkaterület határán helyezkedik el, és a szög be van állítva, kattintson a **Térképezés indítása gombra**.

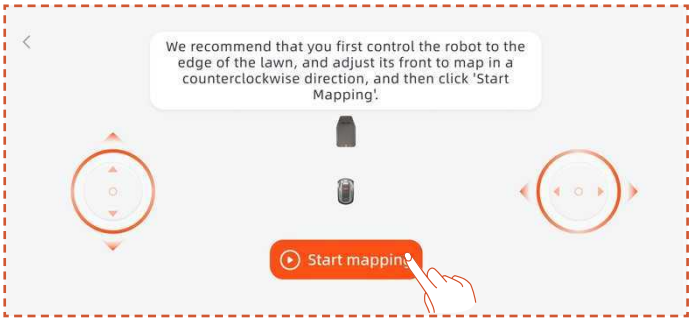

Automatikus térképezés

Amikor a gép felismeri, hogy gyepterületen van, és teljesülnek az automatikus térképezés feltételei, az **Auto** ikon villogni kezd. Érintse meg az **Auto** ikont az automatikus térképezés elindításához.

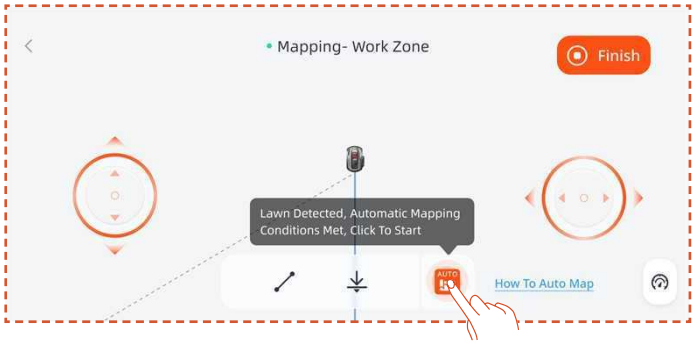

Az alkalmazásban érintse meg a **Szünet** gombot a térképezés szüneteltetéséhez.

Miután ellenőrizte, hogy a robot hibamentesen működik, érintse meg az alkalmazás felületén az **Auto** gombot az automatikus térképezés folytatásához.

Megjegyzés

- Javasoljuk, hogy a térképezési folyamat során kísérje figyelemmel a fűnyírót. Ha a fűnyíró nem tudja pontosan felismerni a határokat, bármikor kiléphet az automatikus térképezési módból, és átválthat kézi vezérlésre.

- A térképezés hatékonysága érdekében győződjön meg arról, hogy a fűnyíró a töltőállomásról kihajtva kezdi meg a térképezést.

Kézi térképezés

Érintse meg a **Kézi** gombot a kézi térképezési módra váltáshoz.

Távvezérelje a fűnyírót, és sétáljon a szélén, hogy létrehozza a munkazónát.

- Ha a munkaterületen kerítések, falak vagy más fizikai határok vannak, tartson legalább 5 cm-es távolságot a határ mentén a távoli térképezés során.

- Ha a munkaterület olyan elemeket tartalmaz, mint medencék, árkok vagy sziklák, a térképezés során tartson legalább 15 cm-es távolságot.

- Ha a munkaterület határa nem fűvel borított, például egy kőút, és a határ magassága hasonló a fűhöz, akkor használhatja a **Határ keresztezése** funkciót. A funkció használatakor a fűnyíró körülbelül kétharmad része a gyepen marad, miközben a szélek mentén halad. A térképezés befejezése után a fűnyíró követni fogja a térképezett határt a fűnyíráshoz.

- Ha a munkaterület határa egy egyenes vonal, akkor választhatja az **Egyenes** funkciót, majd távvezérléssel vezetheti a fűnyírót az egyenes határ végéig. A kezdő- és végpontoknál, ahol az egyenes vonal funkció aktiválva lett, automatikusan jön létre egy egyenes határvonal.

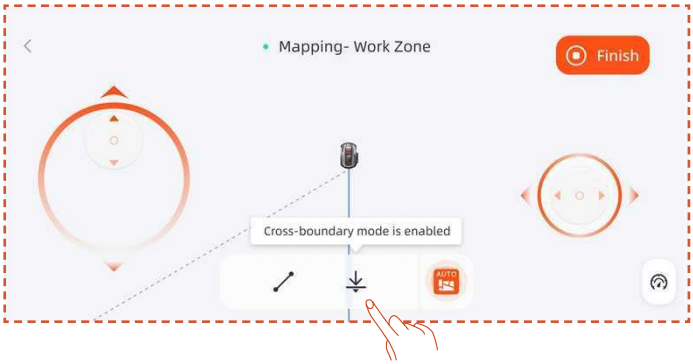

Megjegyzés

Ajánlott csak az útvonal teljes lezárása után a Befejezés gombra kattintani. Ha az útvonal nincs lezárva, de a térképezést be kell fejezni, kattintson a Befejezés gombra, majd válassza az Automatikus lezárás lehetőséget. A generált térkép automatikusan összekapcsolja a kezdő- és végpontokat, hogy biztosítsa a munkazóna lezárását.

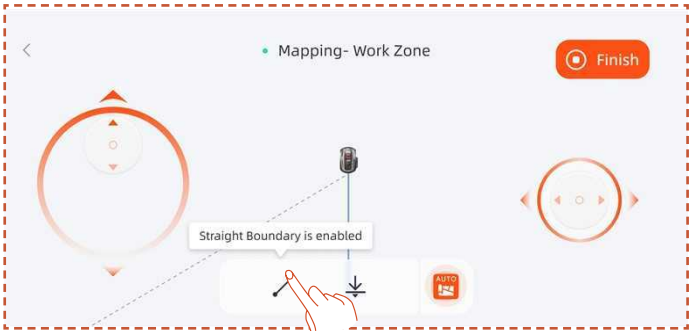

Ha a térképezés befejezése után módosítani szeretné a határt, kattintson a **További hozzáadása** gombra, és válassza az **Határ szerkesztése** lehetőséget a módosítások elvégzéséhez.

A. Távvezérelje a robotot a határmódosítás kezdőpontjára, majd kattintson a start gombra. A határ módosításakor a robotot úgy kell irányítani, hogy az óramutató járásával ellentétes irányba mozogjon.

B. Távvezérelje a robotot a határmódosítás végpontjához, ügyelve arra, hogy az metssze az eredeti térkép határát, majd kattintson a **Befejezés** gombra.

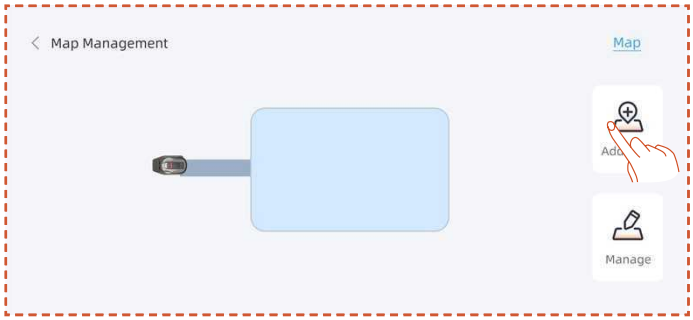

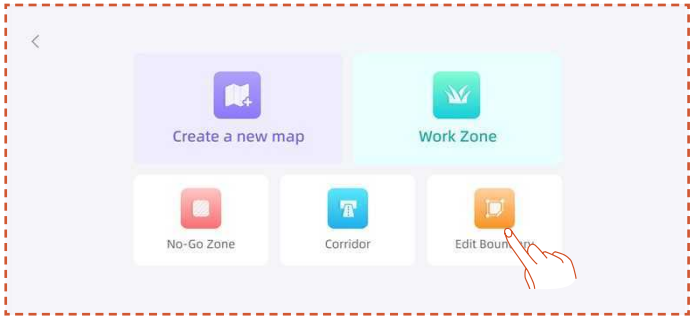

Hozzon létre tilalmi zónát

Ha a munkaterülete medencét vagy más, nem nyírható zónákat tartalmaz, ajánlott létrehozni egy tiltott zónát, hogy virtuális határt generáljon, és megvédje ezeket a területeket.

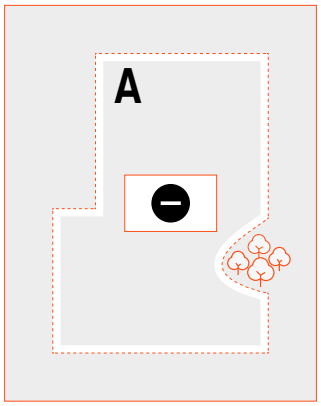

A. Kattintson a **Tiltott zóna lehetőségre**.

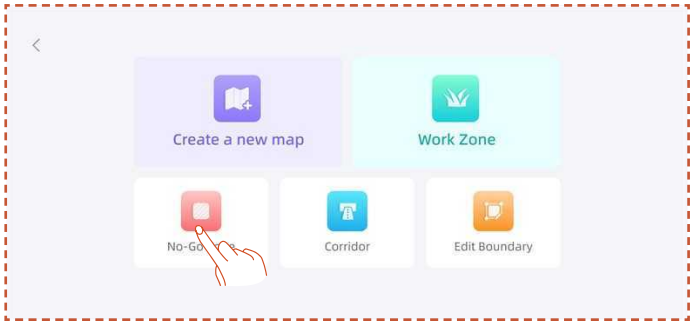

B. Távvezérelje a fűnyírót a kezdőpontra, ahol a tiltott zónát létre kell hozni, majd kattintson a **Térképezés indítása gombra**.

C. A fűnyíró távvezérlésével zárja le a területet, majd kattintson a **Befejezés gombra**.

Több zóna létrehozása

Ha a gyepet több munkazónára kell osztani, több munkazónát és átjárót hozhat létre.

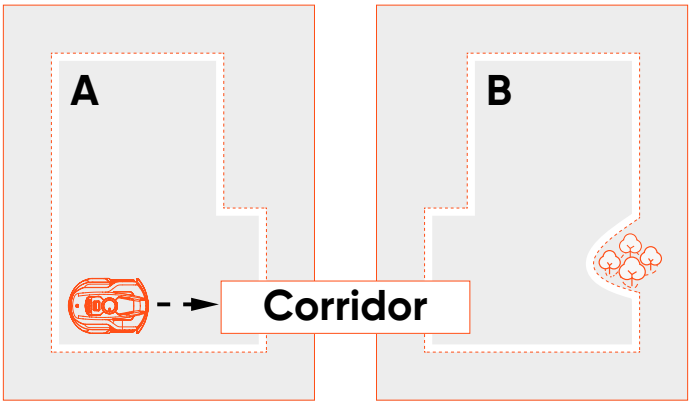

A első munkazóna létrehozása után hozzáadhat egy folyosót, majd létrehozhatja a második munkazónát:

A. Kattintson a **Folyosó elemre**.

B. Távvezérelje a fűnyírót arra a helyre, ahol a folyosót létre kell hozni, majd kattintson a **Térképezés indítása gombra**. Győződjön meg arról, hogy a folyosó átfedésben van az első munkazónával.

C. Vezérelje a fűnyírót távolról a folyosó végéig, majd kattintson a **Befejezés gombra**.

D. Hozza létre a második munkazónát, ügyelve arra, hogy a folyosó átfedje a második munkazónát.

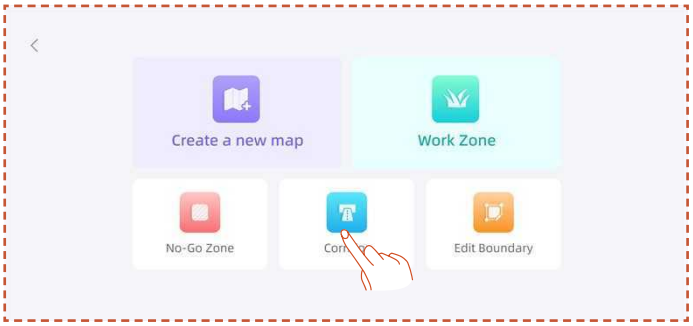

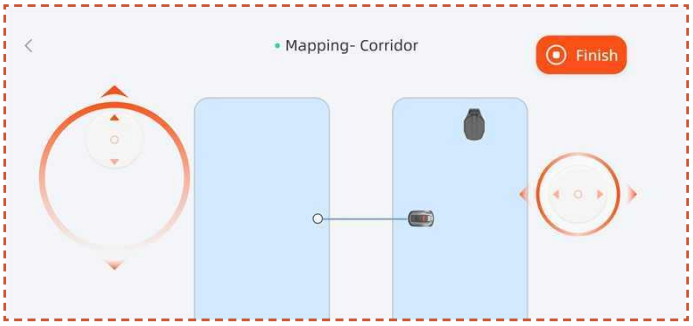

A első munkazóna létrehozása után hozzáadhatja a második munkazónát, majd létrehozhatja a folyosót:

A. Kattintson **a Munkazóna elemre**.

B. Távvezérelje a fűnyírót arra a helyre, ahol a második munkazónát létre kell hozni, és hozza létre a második munkazónát.

C. Hozzon létre egy folyosót a két munkazóna között, ügyelve arra, hogy a folyosó átfedje mindkét munkazónát.

Megjegyzés

- A több munkazóna létrehozásakor az a legjobb, ha a második munkazóna nincs fedésben az elsővel. Ha az átfedés túl nagy, a két zóna automatikusan egy munkazónává egyesül.

- Ha a folyosó nincs fedésben a munkazónával, vagy ha nincs folyosó a két munkazóna között, a fűnyíró nehezen tud visszatérni a töltőállomásra, vagy befejezni a feladatait.

Kezelés

A munkazónákat egyesítheti, feloszthatja, átnevezheti és törölheti, valamint a folyosókat vagy a tiltott zónákat is törölheti. Ezeket a műveleteket a **Részletek > Térképkezelés > Kezelés alatt lehet végrehajtani**.

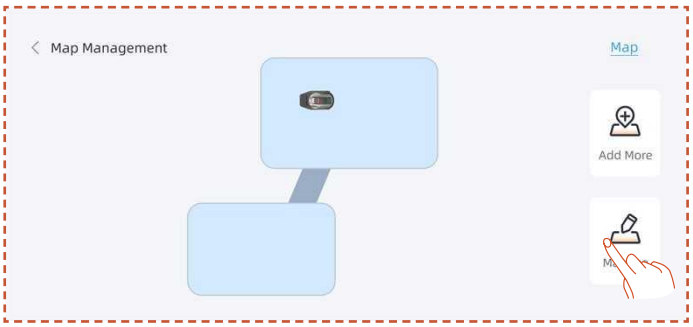

4.6 netRTK beállítások

A **netRTK** funkció a fűnyíró aktiválása után automatikusan bekapcsol, nem szükséges manuálisan csatlakoztatnia. Ha a kapcsolat instabil, ellenőrizheti annak állapotát a **Hálózati beállítások** menüpontban.

A jobb hálózati élmény érdekében opcionálisan Wi-Fi kapcsolatot is konfigurálhat a fűnyíróhoz és a töltőállomáshoz.

Lépjen a **Beállítások > Eszköz** menübe, majd érintse meg a **Hálózati beállítások**opciót. Megtekintheti a Wi-Fi és a 4G kapcsolat állapotát.

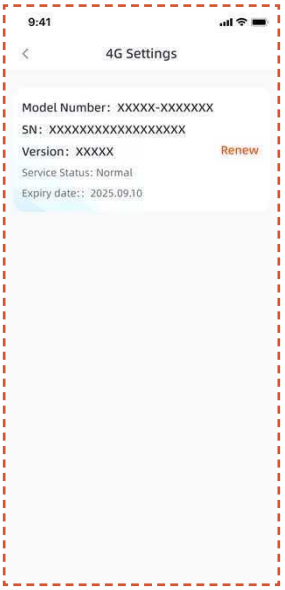

- Az **RTK beállítások** menüben módosíthatja az RTK módot, illetve megújíthatja a szolgáltatást. Az ingyenes szolgáltatási időszak attól a dátumtól kezdődik amikor a terméket először aktiválják, és az sikeresen csatlakozik a netRTK szolgáltatáshoz. Ettől a naptól kezdve az X3 Gen 2 felhasználók 2 év ingyenes használatra jogosultak.

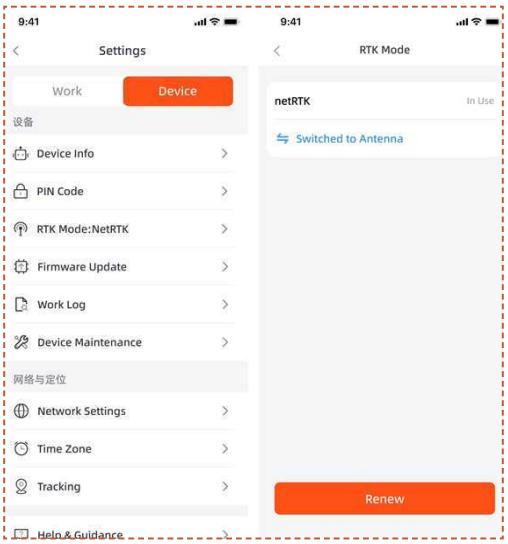

A netRTK szolgáltatás ingyenes időszakának lejárta előtt értesítést kap a közelgő lejáratról. A szolgáltatás további igénybevételéhez a megújítás díját a kapcsolódó alkalmazáson keresztül kell befizetni. A szolgáltatás a fizetés sikeres befejezését követően automatikusan helyreáll.

Az ingyenes próbaidőszak lejárta után, ha továbbra is szeretné használni a **netRTK** szolgáltatást, itt megújíthatja.

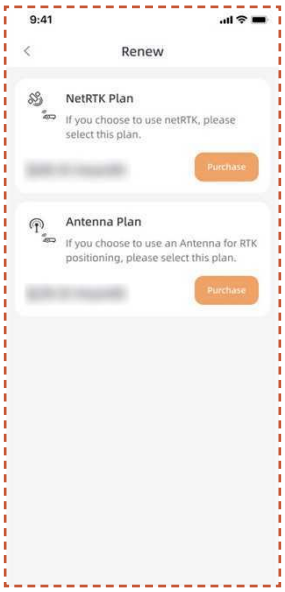

Ha nem kívánja megújítani a netRTK szolgáltatást, alternatívaként vásárolhat a termékhez dedikált antennatartozékot, és az eszközt az annak által támogatott helymeghatározási módokkal használhatja (a pontos funkciók és szolgáltatási feltételek az antenna használati útmutatójában találhatók).

5. Napi használat

5.1 Kijelző és vezérlés a fűnyírón

Kijelző

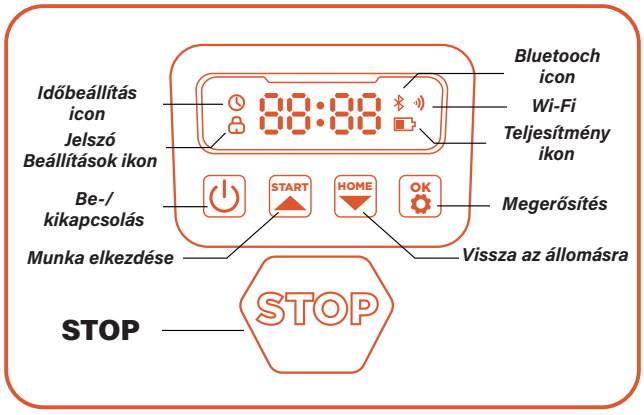

Teljesítmény ikon: A akkumulátor teljesítmény ikonja a gép fennmaradó teljesítményét mutatja. Ez az 1 sávot megjelenítő ikon azt jelzi, hogy a teljesítmény 30% vagy annál kevesebb, a 2 sáv megjelenítése azt jelzi, hogy a fennmaradó teljesítmény 31-66% között van, és a 3 sáv megjelenítése 67% vagy annál magasabb teljesítményt jelez.

Wi-Fi ikon: A Wi-Fi ikon jelzi, hogy a gép sikeresen csatlakozik-e a Wi-Fi-hez vagy sem.

Bluetooth ikon: A Bluetooth ikon jelzi, hogy a gép sikeresen csatlakozik-e a Bluetooth-hoz vagy sem.

Időbeállítás ikon: Az időbeállítás ikonja azt jelzi, hogy a gép belépett az időbeállítási módba.

Jelszóbeállító ikon: A zár ikon világítása azt jelzi, hogy be kell írnia a jelszót, vagy meg kell változtatnia a gép jelszavát.

Műszerfal kijelző: A műszerfal kijelzője megmutatja a gép különböző állapotait és módjait:

. **üresjárat:** A gép készenléti módban van, és jelenleg nincsenek végrehajtás alatt álló feladatok.

. **Futó fény:** A gép munkavégzési módban van. Ebben az időben a tárcsa nagy sebességgel forog. Kérjük, tartózkodjon távol tőle.

. **----:** Amikor az eső késleltetés be van kapcsolva, a gép észleli, hogy ebben a pillanatban esik az eső, befejezi a jelenlegi munkát, és visszatér a töltőállomásra.

. **leállás:** A gépen megnyomták a vészleállító gombot.

Alapvezérlés

Bekapcsolás: Nyomja meg és tartsa lenyomva a bekapcsoló gombot 2 másodpercig.

Kikapcsolás: Nyomja meg és tartsa lenyomva a bekapcsoló gombot 3 másodpercig.

Amikor a fűnyíró ki van kapcsolva, a műszerfalon megjelenik a "viszlát" szó, majd a képernyő kikapcsol.

Munka elkezdése: Nyomja meg a START gombot, majd az OK-t.

Vissza az állomásra: Nyomja meg a HOME gombot, majd az OK gombot.

A fűnyíró működésének leállítása: Nyomja meg a STOP gombot.

Kilépés a STOP módból: Nyomja meg a START gombot, majd az OK-t, vagy nyomja meg a HOME gombot, majd az OK-t.

A fűnyíró újraindítása: Nyomja meg és tartsa lenyomva a bekapcsoló gombot 10 másodpercig a gép kikapcsolásához, majd kapcsolja be újra, vagy közvetlenül tolja a gépet a töltőállomásra, és csatlakoztassa a töltőelektródákhoz az állomáson.

Megjegyzés

- Ha a fűnyíró újraindul, győződjön meg arról, hogy legalább 1,5 méter sík, akadálymentes terület van előtte.

- Ha a munkaterület olyan leesési veszélyeket tartalmaz, mint a medencék vagy emelt szélek, ajánlott a fűnyírót a töltőállomáson tartani újraindításkor, vagy hagyni, hogy az újraindítás után visszatérjen az állomásra a pozíció kalibrálásához.

5.2 A PIN-kód megváltoztatása

Ha a fűnyíró zár állapotban van, adja meg a PIN-kódot, mielőtt manuálisan működtetné a fűnyírót. Az alapértelmezett kód is megváltoztatható a SunseekerRobot alkalmazáson keresztül.

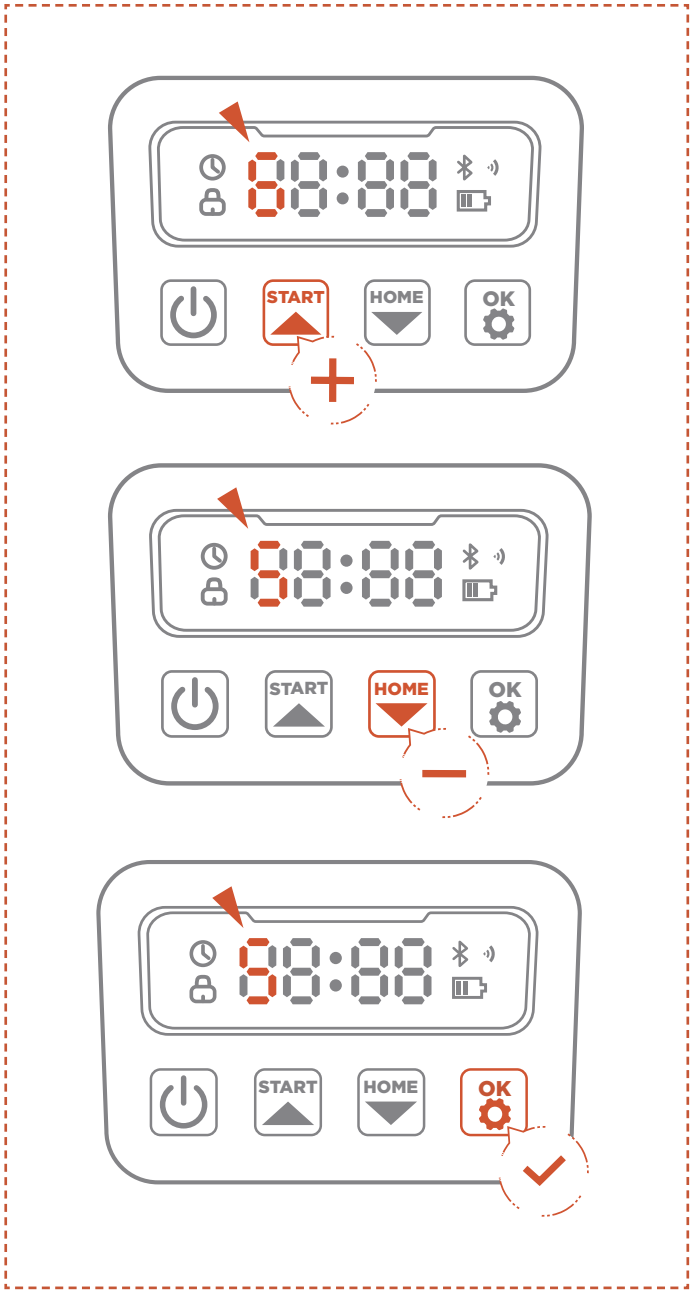

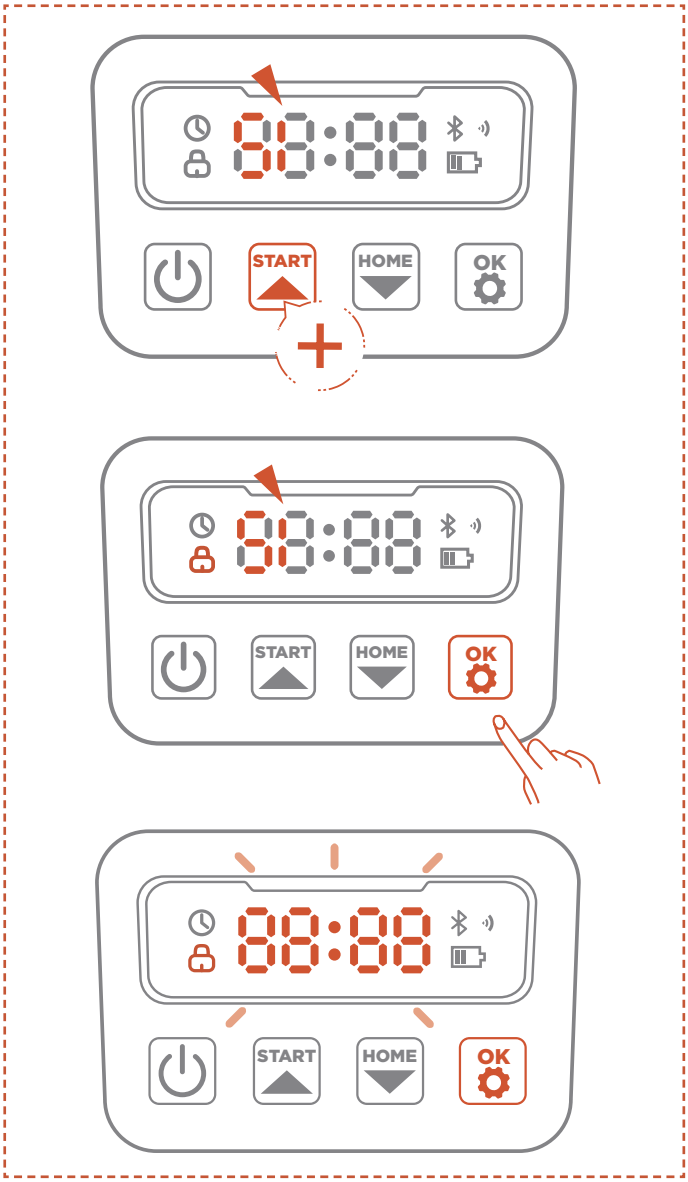

A. Tartsa hosszan lenyomva a START és a HOME gombot 3 másodpercig.

B. Amikor a PIN1 megjelenik, és a „0---" megjelenése után írja be a régi jelszót.

C. Amikor megjelenik a PIN2, és a „0---" megjelenése után írja be az új jelszót. Kattintson az OK gombra a megerősítéshez.

Megjegyzés

Ha a PIN-kódot helytelenül adja meg, a kijelző "ERR" üzenetet fog mutatni.

5.3 Ütemezés beállítása

Megjegyzés

Az alkalmazásra vonatkozó következő illusztrációk csak bemutató célokat szolgálnak. A rendelkezésre álló lehetőségek a szoftververziótól függően változhatnak.

Ajánlott ütemterv

A fűnyíró intelligensen állítja elő a nyírási ütemtervet az adott hely napkelte- és napnyugtaidőpontjai alapján. Az ajánlott ütemezés alapértelmezetten engedélyezve van.

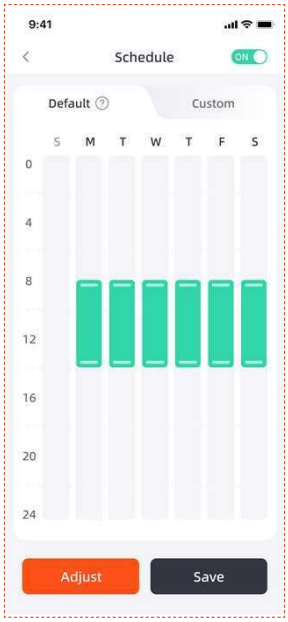

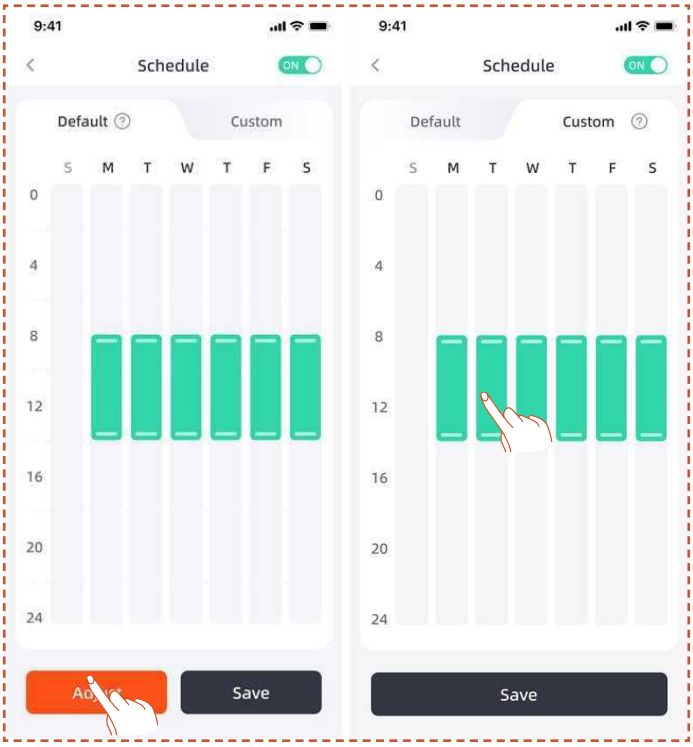

Egyedi ütemterv

Ha módosítani szeretné a javasolt ütemtervet, akkor választhat egyedi ütemtervet is.

A. Nyomja meg a **Beállítás vagy** az **Egyéni** gombot az egyéni beállítások megadásához.

B. Válassza ki azt a napot, amikor használni szeretné a fűnyírót.

C. Válassza ki azt a területet, ahol a fűnyírót az adott napon használni szeretné, vagy válassza ki az összes területet.

D. Állítsa be a fűnyíró működtetésének kezdési és befejezési idejét.

Megjegyzés

Ha az egyéni ütemezés időpontja nem esik a nappali munkavégzési időszakba (a helyi napkelte és napnyugta alapján), a fűnyíró nem hagyja el a töltőállomást az ilyen időpontokban.

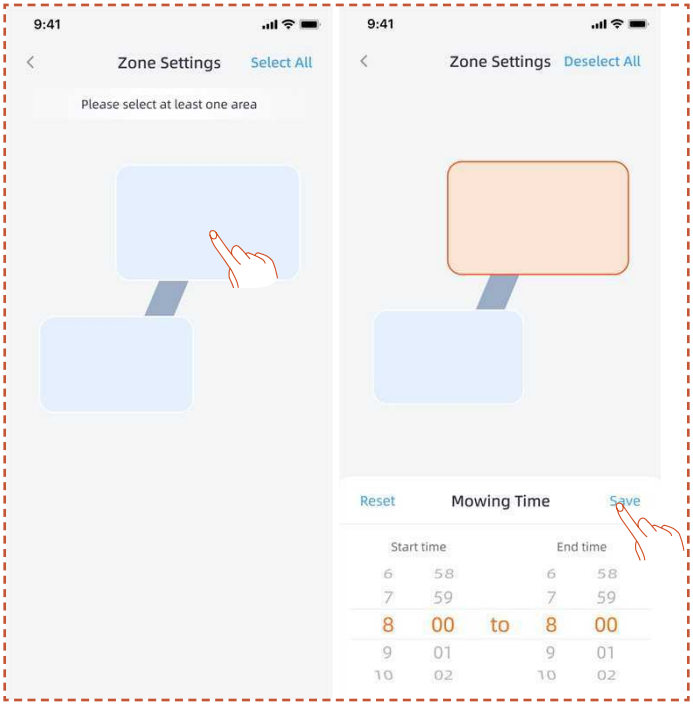

5.4 Az APP bevezetője

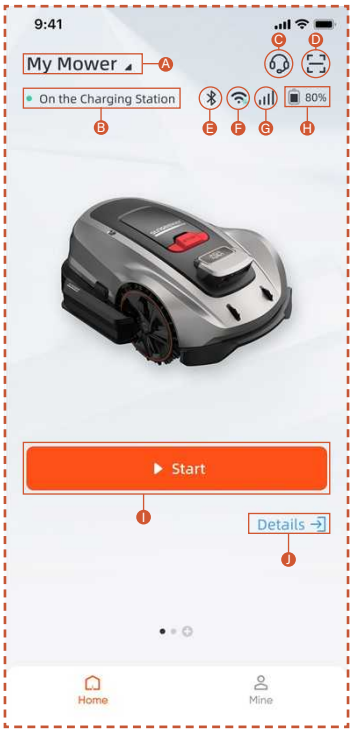

A. Fűnyíró neve – Kattintson ide a név megváltoztatásához
B. Fűnyíró állapotkijelző
C. Segítség és útmutatás
D. Eszköz hozzáadása
E. Fűnyíró Bluetooth-kapcsolatának állapota
F. A fűnyíró Wi-Fi jelének állapota
G. A fűnyíró 4G jelének állapota
H. A fűnyíró akkumulátorának töltöttsége
I. Fűnyírás kezdése
J. Eszköz részletei oldal

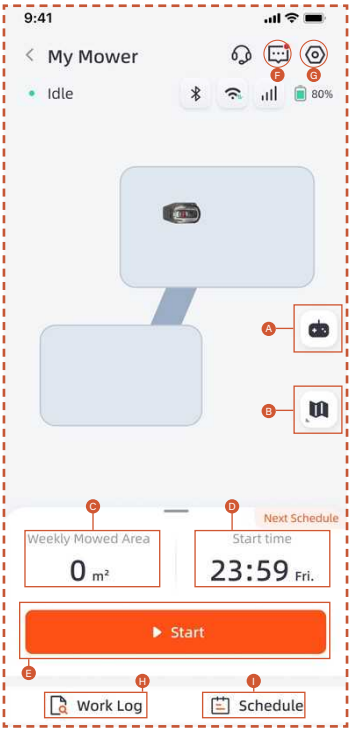

A. A fűnyíró távirányítója
B. Térképkezelés / Antenna el térkép
C. Lenyírt terület / Becsült munkaterület
D. Eltelt idő / Következő munkaidő
E. Fűnyírás kezdése
F. Üzenetlista
G. Beállítások
H. Munkanapló
I. Ütemezési beállítások

Beállítások

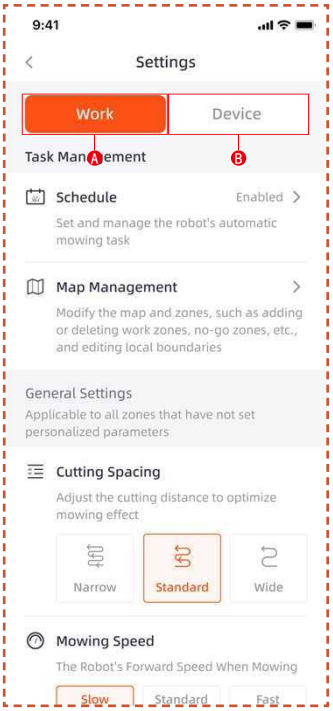

A. Munkavégzési beállítások

Itt módosíthatja a fűnyíró működésével kapcsolatos beállításokat.

- Ütemterv
- Térképkezelés
- Vágási távolság
- Fűnyírási sebesség
- Vágási irány
- Vágási forgási sebesség
- Él vágási gyakoriság
- Akadályelkerülés
- Eső késlekedés
- Energiamegtakarítási mód
- Zóna beállítások

B. Eszközbeállítások

Itt módosíthatja az eszközzel kapcsolatos beállításokat.

- Eszköz információ
- PIN-kód
- RTK mód
- Firmware frissítés
- Munkanapló
- Eszköz karbantartása
- Hálózati beállítások
- Időzóna
- Követés
- Segítség és útmutatás

5.5 S Connect modul

Az S Connect modul 4G szolgáltatással és lopásgátló funkcióval van felszerelve, amely lehetővé teszi a fűnyíró helyének nyomon követését. Ha a fűnyírót a kijelölt digitális kerítésen kívülre mozgatják, a felhasználó riasztást kap az alkalmazásban.

Itt található a **Követés** funkcióhoz vezető belépési pont.

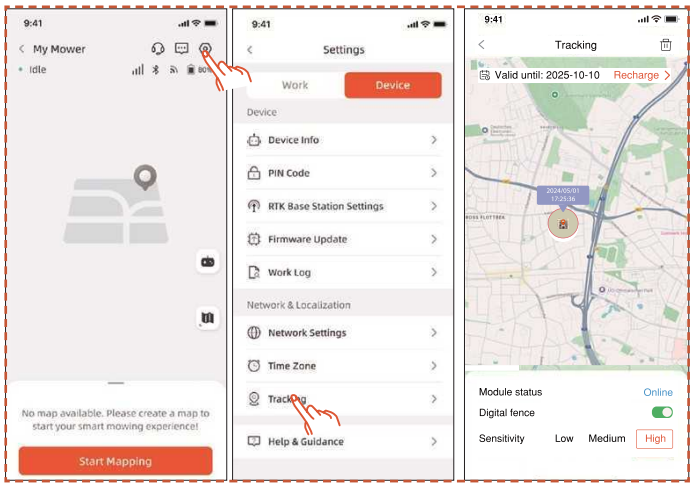

A **Követés** oldal három funkcióval rendelkezik: A **Modul állapota** megjelenítése, a **Digitális kerítés** engedélyezése és a **Érzékenység** beállítása.

Modul állapota

A modul állapota jelzi a modul aktuális működési helyzetét, például: offline, online vagy hatókörön kívül.

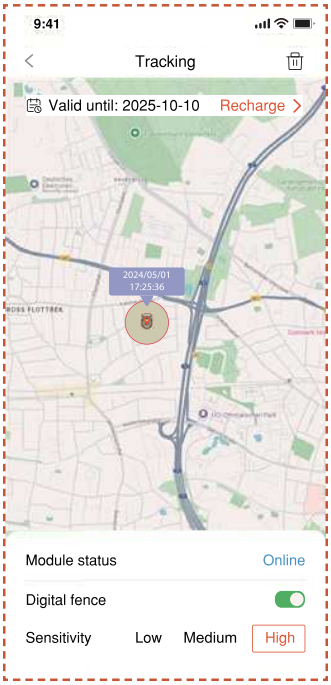

- Online

  Normál esetben a modul állapota „online” lesz a telepítést követően.

- Offline

  Lehetséges okok

  1. Hálózati kapcsolati problémák
  2. Modul tápellátási problémák

  Megoldás

  1. Telepítse újra a modult a probléma megoldásának érdekében.
  2. Helyezze a készüléket a töltőállomásra, és indítsa újra, miután teljesen feltöltődött.
  3. Ha a probléma továbbra is fennáll, vegye fel a kapcsolatot az ügyfélszolgálattal.

- Hatókörön kívül

  Lehetséges okok

  1. A készülék túllépte a digitális kerítés határait.
  2. Az érzékenység túl magasra van állítva.

Megoldás

1. Ellenőrizze, hogy a készülék a határon kívül van-e. Ha igen, állítsa be újra a középpontot úgy, hogy lefedje a készülék munkaterületét.
2. Ha a készülék a határon belül van, csökkentse a digitális kerítés érzékenységét.

Digitális kerítés

Amikor a digitális kerítés engedélyezve van:

A piros kör jelöli a digitális kerítés hatótávolságát. A fűnyírót ábrázoló ikon a fűnyíró pozícióját jelzi. A piros pont jelöli a középpontot.

A középpont áthelyezéséhez:

1. Hosszan nyomja meg a térképen azt a pontot, ahová a középpontot szeretné helyezni.

2. A középpont automatikusan átkerül az új helyre.

Érzékenység

Az érzékenységet alacsony, közepes vagy magas értékre állíthatja. Alacsonyabb érzékenység nagyobb digitális kerítési tartományt eredményez.

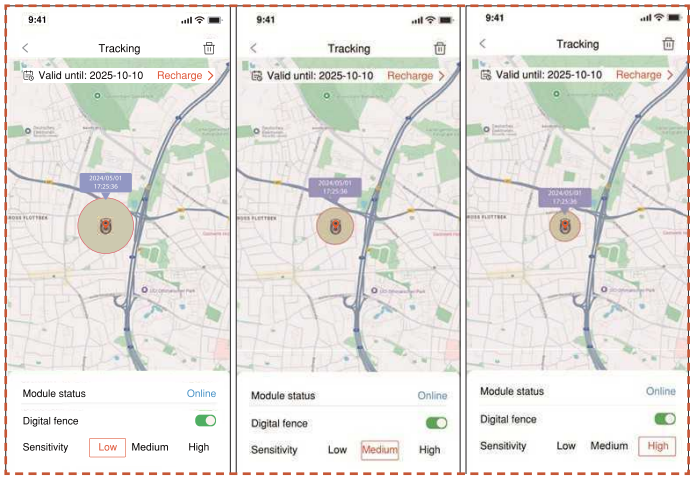

Leválasztás és újracsatlakoztatás

Általában nincs szükség az S Connect modul leválasztására. Amikor már nem kívánja használni az S Connect modult, a modul szolgáltatása automatikusan felfüggesztésre kerül, ha a szolgáltatás megújítását szünetelteti.

Ha el kell távolítania vagy le kell választania az S Connect modult, kövesse az alábbi lépéseket:

1. Győződjön meg róla, hogy a telefonján a Bluetooth be van kapcsolva, és a készülékhez csatlakozik.

2. Kattintson a jobb felső sarokban lévő kuka ikonra, majd erősítse meg.

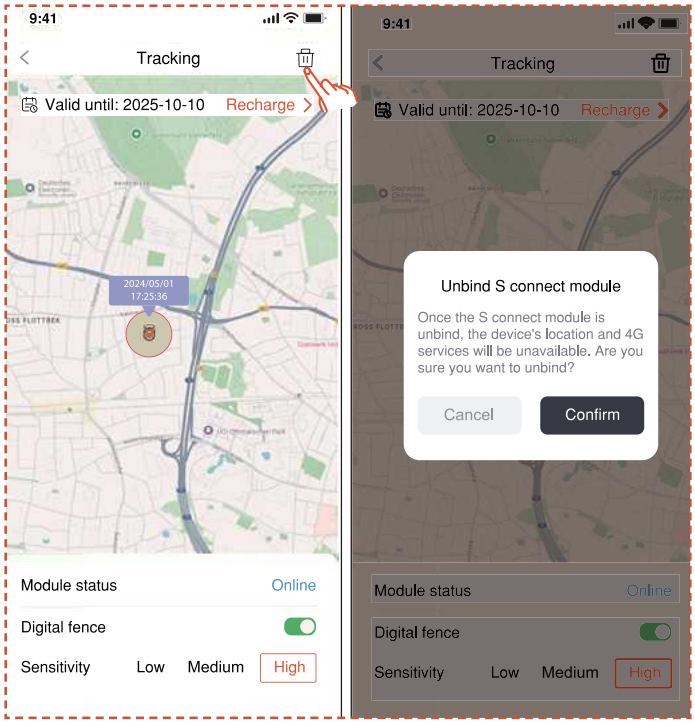

Ha a 4G Connect modult újra kell csatlakoztatnia leválasztás után:

1. Győződjön meg róla, hogy a telefonján a Bluetooth be van kapcsolva, és a készülékhez csatlakozik.

2. Olvassa be a modulon lévő QR-kódot az újracsatlakoztatáshoz.

- QR-kód megtalálása a modulon

1. Fordítsa meg a fűnyírót, nézze meg az alját, és keresse meg a pirossal jelölt területet a diagram szerint.

2. Van ott egy modulrekesz, amely két csatlakozóvezetéket tartalmaz.

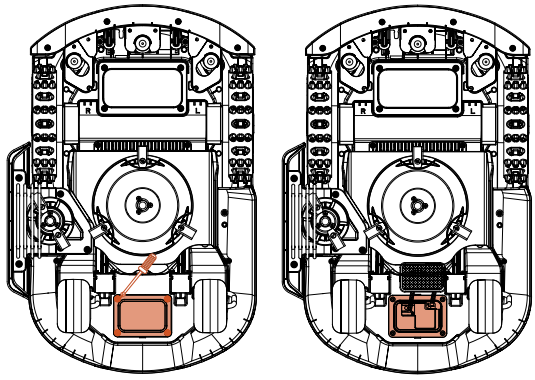

3. A QR-kód itt található.

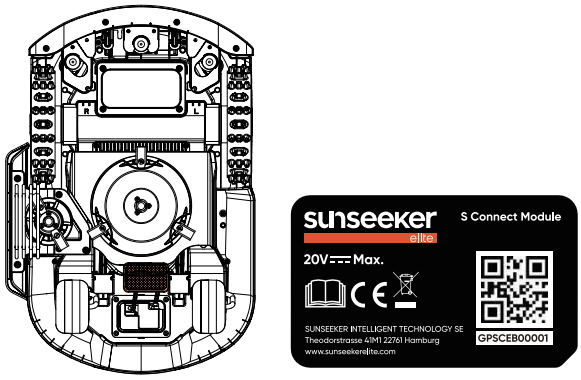

4. Helyezze vissza a modult a helyére. Zárja le a fedelet és húzza meg a csavarokat. Kérjük, a csavarokat a diagramon jelzett sorrendben húzza meg.

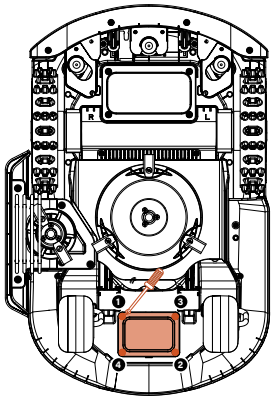

5.6 IoT

A Platform X Gen 2 egy dolgok internete (IoT) eszköz. Csatlakoztassa a fűnyírót az internethez mobilhálózaton vagy saját Wi-Fi hálózatán keresztül, hogy lehetővé tegye a következő funkciókat:

A. OTA (Over-The-Air) firmware-frissítések, tartsa naprakészen a fűnyírót a legújabb funkciókkal.

B. Távvezérlés engedélyezése a hálózaton keresztül:

fűnyírás indítása, fűnyírás leállítása, visszatérés a töltőállomáshoz, fűnyírás ütemezése, vágási magasság beállítása és egyéb funkciók.

C. Felügyelje távolról a fűnyírás előrehaladását és a fűnyíró helyét.

D. Jelentse a hibakódokat és a fűnyíró állapotát a hálózaton keresztül.

Hálózat

A Platform X Gen 2 Wi-Fi-t és 4G-t használ a hálózati csatlakozáshoz. További részletekért lásd a Wi-Fi és 4G beállításokat.

Megjegyzés

- A Platform X Gen 2 támogatja a 2,4 GHz-es és 5 GHz-es Wi-Fi hálózatokat.

Firmware frissítések

Folytatni fogjuk a fűnyíró firmware-jének frissítését. Ha a firmware új verziója érhető el, akkor egy felugró értesítést fog kapni az alkalmazásban. Ajánlatos a frissítése elvégzése, amint a legújabb firmware elérhető.

A firmware frissítésekor az alábbi feltételeknek teljesülniük kell:

- A gép a töltőállomáson van.
- A hálózat csatlakoztatva van.
- A akkumulátor töltöttsége több mint 30%.
- Nincs fűnyírási terv egy órán belül.

A frissítés során a fűnyíró környezeti fénye kék színben villogni fog. Láthatja a frissítési folyamatot az alkalmazásában. A frissítés befejezése után a fűnyíró környezeti fénye zöldre vált.

FIGYELMEZTETÉS

- NE mozgassa a fűnyírót a frissítési folyamat alatt.

5.7 Akadályelkerülés

Binokuláris kamera

A Platform X Gen 2 alapfelszereltségének része a binokuláris kamera. A vizuális határdetektálásra, az akadályok elkerülésére és a töltési folyamat alatt a QR-kódok vizuális azonosítására tervezték, így a fűnyíró még intelligensebb lett.

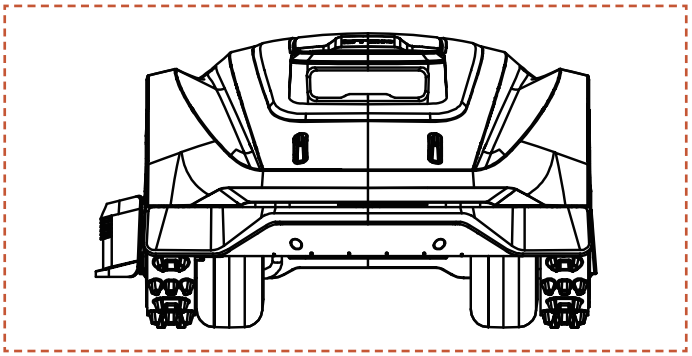

Megjegyzés

Ha túl sok akadály van a gyepén, fontolja meg, hogy tiltott zónákat állítson fel körülöttük, vagy távolítson el néhány akadályt a gép hatékonyságának javítása érdekében.

Vision AI rendszer

A 3D binokuláris kamerával felszerelt Sunseeker Elite Vision AI és mélytanulási rendszere kiemelkedően érzékeli a környezetet, és zökkenőmentesen kerüli ki az akadályokat. A saját fejlesztésű mélytanulási algoritmusainknak köszönhetően folyamatosan javítja a kert részleteinek megértését az adatok folyamatos felhalmozásával.

Lökhárító érzékelő

A Platform X Gen 2 belsejében érzékelők vannak telepítve az akadályok észlelésére. Amikor a lökhárító nekiütközik egy akadálynak, és aktiválja az érzékelőt, a fűnyíró hátrafelé fog menni, és elkerüli az akadályt.

Megjegyzés

- A Platform X Gen 2 képes elkerülni a tárgyakat, miután ütközés útján érzékelte azokat. Javasolt azonban eltávolítani a felesleges akadályokat a fűnyírás előtt.

6. Karbantartás

A. Tapasztalja meg a kiváló fűnyírási eredményeket, és hosszabbítsa meg fűnyírójának élettartamát karbantartással.

B. A gép optimális teljesítményének biztosításához elengedhetetlen a felnőtt által végzett, heti rendszeres ellenőrzés és karbantartás.

C. Gondoskodjon jó közérzetéről a biztonsági irányelvek betartásával: tartózkodjon a karbantartástól, ha nyitott szandált visel vagy mezítláb van.

D. A fűnyíró szervizelése során mindig helyezze előtérbe a biztonságot: viseljen hosszú nadrágot és munkavédelmi cipőt.

E. A zökkenőmentes működés érdekében haladéktalanul cserélje ki a sérült vagy kopott alkatrészeket.

CSAK felhatalmazott szerviztechnikusok nyithatják fel és zárhatják újra a lökhárító mögött található alvázrekeszt. A korlátozott garancia érvényét veszítheti, ha Ön saját maga végzi a szervizelést.

MEGJEGYZÉS: BIZTOSÍTÁS

Előfordulhat, hogy a biztosítási kötvényei nem fedezik a termékkel kapcsolatos baleseteket. Kérjük, vegye fel a kapcsolatot biztosítójával vagy ügynökével, hogy megtudja, van-e biztosítás.

6.1 Tisztítás

A. Kapcsolja ki a fűnyírót.

B. A Sunseeker Elite tisztítókefét vagy puha rongyot használjon a külső felület gondos tisztításához, kerülve a maró hatású oldószereket, mint az alkohol, benzin vagy aceton. Ezek az anyagok károsíthatják a fűnyíró megjelenését és belső alkatrészeit.

Megjegyzés

- A zökkenőmentes dokkolás érdekében rendkívül fontos, hogy rendszeresen ellenőrizze és tisztítsa meg a töltőállomást minden törmeléktől vagy sártól.

- Az optimális teljesítmény érdekében ügyeljen arra, hogy a töltőállomás, a hosszabbító kábel és a tápegység minden csatlakozó része akadálytalan legyen.

Alváz és késtárcsa

A. Az alváz és a vágótárcsa tisztításához ajánlott Sunseeker Elite tisztítókefét vagy locsolótömlőt használni.

B. Ne használjon nagynyomású mosót, mert kárt okozhat.

C. Győződjön meg arról, hogy a késtárcsa egyenletesen forog, és a kések minden korlátozás nélkül el tudnak forgatni.

FIGYELEM

- A nagynyomású víz beszivároghat a tömítésekbe, és károsíthatja az elektronikus és mechanikai alkatrészeket.

Kerekek

A kerekeken lévő fű ronthatja a fűnyíró teljesítményét lejtőkön való haladás közben. Használja a kefét a sár és egyebek eltávolításához, hogy biztosítsa a megfelelő fogást.

Esőérzékelő

A. Havonta egyszer ellenőrizze az esőérzékelőt, és győződjön meg arról, hogy nem takarja el sár, fű vagy egyéb tárgyak.

B. Mossa le a sarat, füvet és egyéb tárgyakat, vagy használjon puha kefét a tisztításhoz.

C. Tisztítás után szárítsa meg az érzékelő területét, hogy elkerülje a téves aktiválódást, mintha eső érte volna.

6.2 Kések cseréje

Kamera

Rendszeresen tisztítsa meg a kamerát, hogy jó állapotban legyen. Használjon tiszta, puha pamutkendőt, hogy megóvja a lencsét a megkarcolódástól.

FIGYELMEZTETÉS

- Tisztítás előtt győződjön meg arról, hogy a fűnyíró ki van kapcsolva.
- Amikor a fűnyíró fejjel lefelé áll, kapcsolja ki.

A jobb fűnyírási teljesítmény és biztonság érdekében javasolt a fűnyíró csavarjait és késeit 1-2 havonta cserélni gyakori használat esetén. A biztonságos vágási rendszer érdekében az összes kést a csavarokkal együtt egyszerre cserélje ki. A felhasználható alkatrészekkel kapcsolatban lásd a „Műszaki adatok > tartozékok” című részt.

FIGYELMEZTETÉS

- A kés ellenőrzése vagy szervizelése során viseljen vastag kesztyűt.
- NE használja újra a csavarokat. Ez súlyos sérüléseket okozhat.
- Nyomatékosan javasoljuk az általunk forgalmazott megfelelő csavarok és eredeti kések használatát. (NO.80201457).

A kések cseréje

A. Kapcsolja ki a fűnyírót.

B. Állítsa a fűnyírót fejjel lefelé egy makulátlan, puha felületre, hogy elkerülje a karcolásokat.

C. Használjon csillagfejű csavarhúzót a csavarok meglazításához.

D. Távolítsa el a csavarokat és a késeket.

E. Rögzítse az új késeket és csavarokat (nyomaték: 1,0+0,2 Nm). Győződjön meg arról, hogy a kések szabadon foroghatnak.

Megjegyzés

- Cserélje ki a csavarokat normál 1,0+0,2 Nm nyomatékkal. A nem megfelelő nyomaték elkerülhető problémákhoz vezethet.

- Győződjön meg arról, hogy a fűnyíró ki van kapcsolva, és ellenőrizze a kések megfelelő alkalmazását. Ellenőrizze, hogy nincs-e szokatlan zaj vagy remegés.

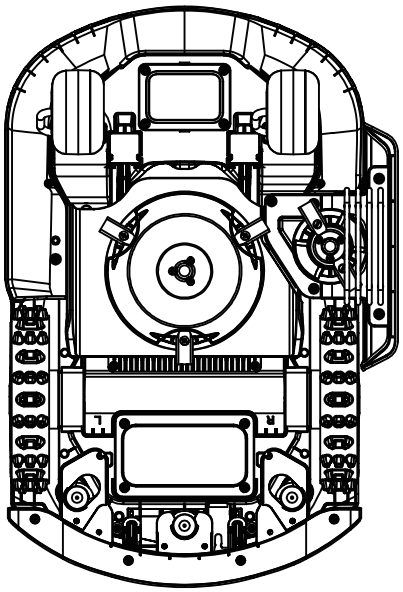

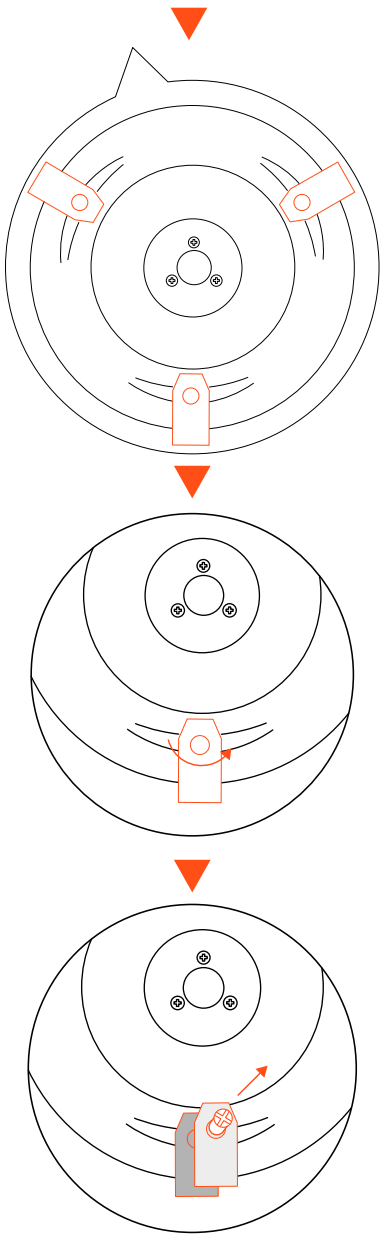

6.3 Szállítás

Gondoskodjon a fűnyíró biztonságáról a távolsági szállítás során az eredeti csomagolás használatával. A termék felemelése, mozgatása vagy szállítása előtt kapcsolja ki a készüléket. Óvatosan kezelje, és kerülje a túl heves erőkifejtést, például a dobást és az erős nyomást. Soha ne vegye fel és ne cipelje a fűnyírót, miközben a motor jár.

Megfelelő mozgatás vagy emelés

A fűnyírót a fogantyúnál fogva vigye. Tartsa el a késtárcsát a testétől.

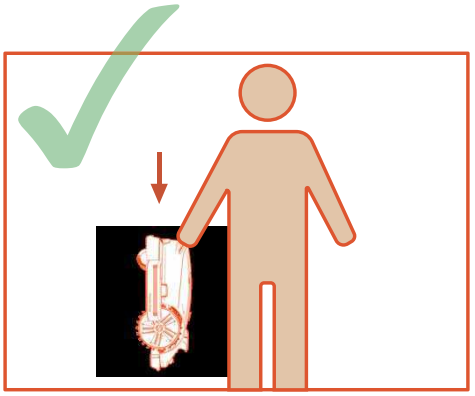

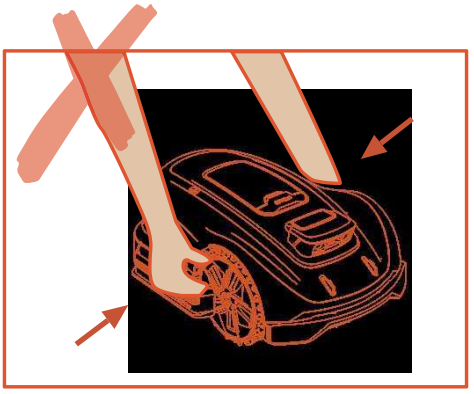

6.4 Akkumulátor

A. Tárolás előtt töltse fel teljesen az akkumulátort, hogy elkerülje a túlzott kisülést és az elektromos alkatrészek károsodását.

B. A korlátozott jótállás nem nyújt védelmet az akkumulátor túlzott lemerülése ellen.

C. NE töltse az akkumulátort ha a levegő hőmérséklete 5 °C (41 °F) alatt vagy 40 °C (104 °F) felett van.

D. Ha az akkumulátort 18 °C és 25 °C közötti levegőhőmérséklet mellett tölti fel, az meghosszabbíthatja az élettartamát és javíthatja a teljesítményét.

E. Az akkumulátor akkor működik a legjobban, ha normál szobahőmérsékleten (20 °C±5 °C) működik.

Megjegyzés

- Az akkumulátor élettartama a termék használatának gyakoriságától és a teljes üzemidőtől függ. Ha a teljes

feltöltés alatt lényegesen rövidebb a működési idő a szokásosnál, vagy a gyep nem megfelelően nyírt, ajánlatos az akkumulátort cserélni.

Az akkumulátor cseréje

A. Kapcsolja ki a fűnyírót.

B. Helyezze a fűnyírót fejjel lefelé egy ép, puha felületre.

C. Lazítsa meg az akkumulátortartó rekesz 4 rögzítő csavarját egy keresztirányú csavarhúzóval.

D. Húzza ki a dugót.

E. Vegye ki az akkumulátoregységet, és cserélje ki egy újra.

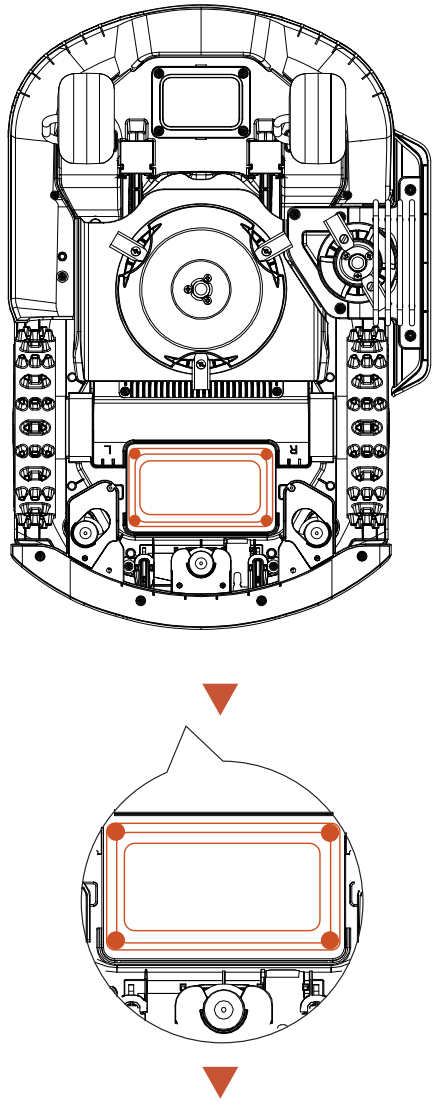

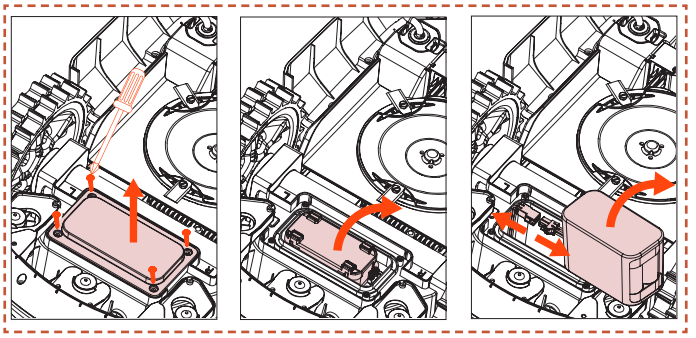

FIGYELMEZTETÉS

- Csak az eredeti vagy a Sunseeker Elite által meghatározott azonos típusú akkumulátort használja. Minden fűnyíró egy akkumulátort tartalmaz.
- Az adott fűnyíró modelltől függően az akkumulátor névleges kapacitása 5000 mAh vagy 10000 mAh.
- Ne használjon nem újratölthető elemeket. Az akkumulátor újratöltéséhez csak a termékhez mellékelt levehető tápegységet használja.
- Kerülje az akkumulátorház törését vagy szétszerelését. A rövidzárlat elkerülése érdekében kerülje a fémtárgyakkal való érintkezést. Hőforrásoktól, tűztől és közvetlen napfénytől távol tartandó.
- Az akkumulátorral és elektromos hulladékkal kapcsolatos további információkért forduljon az értékesítési ponthoz, a helyi vagy regionális hulladékkezelési hivatalhoz vagy a kommunális hulladékkezelő szolgálathoz.
- Rendeltetése szerint az akkumulátortartót nem lehet gyakran felnyitni. Csak akkor nyissa ki az akkumulátortartó rekeszt, ha új akkumulátorra van szükség.
- Az akkumulátoregység elektrolitokat tartalmaz. Ha az elektrolit szivárgása a bőrére kerül, azonnal mossa le szappannal és vízzel. Szembe kerülés esetén forduljon orvoshoz, és dörzsölés nélkül öblögesse a szemet bő vízzel legalább 15 percig.

6.5 Tápegység

Válassza le a tápfeszültséget:

A. Dugulás megszüntetése előtt.

B. A gép ellenőrzése, tisztítása vagy a rajta végzett munka előtt.

C. Miután nekiütközött egy idegen tárgynak, ellenőrizze, hogy nem sérült-e a gép.

D. Rendszeresen ellenőrizze a kábelt, a csatlakozót, a burkolatot és az egyéb alkatrészeket. Ha bármilyen sérülést vagy öregedés jelét észleli, azonnal hagyja abba a használatát.

FIGYELMEZTETÉS

- SOHA ne használjon sérült tápegységet a működtetéshez. A veszélyek megelőzése érdekében a tápkábelt a gyártóval, annak szervizképviseletével vagy egyéb, megfelelő képzettséggel rendelkező személlyel kell kicseréltetni, ha megsérült. Ha a hosszabbító kábel hibás, cserélje le egy Sunseeker Elite által jóváhagyott 10 méteres kábelre.
- SOHA NE érjen hozzá a hosszabbítókábelhez, ha az megsérült, amíg ki nem húzta az áramforrásból, vagy le nem választotta a tápegységről. A sérült kábel hozzáérhet elektromos alkatrészekhez.
- A tápegységet ne használja más eszközhöz vagy akkumulátorhoz, mert ez növeli az áramütés, a tűz vagy a személyi sérülés kockázatát. Ha nem eredeti akkumulátort használ, akkor a termék biztonsága nem garantálható.
- NE töltse, ha az akkumulátor szivárog.
- Ügyeljen rá, hogy a hosszabbító kábel ne érhessen veszélyes mozgó alkatrészekhez, hogy elkerülje a kábelek károsodását, ami feszültség alatt álló részekkel való érintkezéshez vezethet.

Ajánlás

A fűnyírót és/vagy perifériáit csak 30 mA-nél nem nagyobb áramvédő-készülékkel (RCD) védett tápáramkörhöz csatlakoztassa.

6.6 Tárolás

A. Tárolás előtt győződjön meg arról, hogy a fűnyíró teljesen fel van töltve és ki van kapcsolva, hogy elkerülje a túlzott kisülést, amely maradandó károsodást okozhat.

B. Száraz, hűvös helyen, zárt helyen tárolandó. A napfénynek és szélsőséges hőmérsékletnek (akár melegnek, akár hidegnek) való kitettség felgyorsítja az alkatrészek öregedési folyamatát, és maradandó károsodást okozhat.

C. Tartsa távol a vegyszereket és a hőforrásokat (tűzhelyek, radiátorok stb.) a fűnyírótól, a töltőállomástól és a tápegységtől.

D. A tápegységet jól szellőző helyen tárolja, és védje a nedvességtől.

FIGYELMEZTETÉS

- Húzza ki a tápegységet a konnektorból, ha zivatar várható. Válasszon le minden vezetéket és kábelt, amely a töltőállomáshoz van csatlakoztatva. Csatlakozzon újra, ha megszűnt a zivatar veszélye.

További követelmények a téli tároláshoz

A fűnyíró:

A. Tárolás előtt alaposan tisztítsa meg a fűnyírót.

B. Ellenőrizze a kopásnak kitett alkatrészeket, például a késeket.

C. Javítsa meg vagy cserélje ki őket, ha rossz állapotban vannak.

D. A fűnyírót száraz és fagymentes helyen, az összes kerékre terhelve tárolja, lehetőleg az eredeti csomagolásban.

A töltőállomás:

A. Válassza le a gépet a töltőállomásról, és húzza ki a tápegységet a konnektorból.

B. Ha a környezeti hőmérséklet -20 °C alá esik, vigye be a töltőállomást.

6.7 Újrahasznosítás és az élettartam végén történő ártalmatlanítás

Ez a termék NEM háztartási hulladék. Az újrahasznosítással kapcsolatos információkért forduljon önkormányzatához, értékesítési pontjához vagy kommunális hulladékkezelési szolgálatához.

FIGYELMEZTETÉS

- Ezt a terméket nem szabad szemétlerakóba dobni, elégetni, vagy a szokásos háztartási szeméttel együtt elhelyezni. Az elektromos alkatrészek veszélyt vagy súlyos károkat okozhatnak.

7. GYIK és hibaelhárítás

7.1 Hibaüzenet

LED kód	App üzenet	Megoldás
E1	Robot a munkazónán kívül	1. Ellenőrizze, hogy a gép a térképen kívül van-e. Hozza vissza, és ellenőrizze a telepítést. 2. Erősítse meg, hogy a felhasználó áthelyezte-e az antennát vagy a töltőállomást. Az antenna mozgatásakor a munkát a töltőállomástól kell kezdeni. A töltőállomás mozgatása újratérképezést igényel. 3. Ellenőrizze, hogy az antenna megfelelően van-e telepítve, és hogy nincsenek-e akadályok. 4. Ellenőrizze, hogy a gép nincs-e elakadva. 5. Ellenőrizze, hogy vannak-e nagy akadályok, amelyek blokkolják a jelátvitelt az antenna és a gép között.
E2	Bal kerék motor túláram (blokkolt) hiba	A bal kerék motorja elakadt, távolítsa el az akadályokat.
	Jobb kerék motor túláram (blokkolt) hiba	A jobb kerék motorja elakadt, távolítsa el az akadályokat.
E3	Vágómotor túláram (blokkolás) hiba	A vágómotor elakadt, kérjük, távolítsa el az akadályokat.
E4	Robot lökhárító beragadt	Ellenőrizze, hogy a lökhárító a megfelelő helyen maradt-e. Próbálja meg visszahelyezni.
E5	Robot megemelve	1. Ellenőrizze, hogy a gépet nem emelkedett-e fel. 2. Ellenőrizze, hogy a gép nem akadt-e el, és hogy E5 kód esetén az első kerék fel van-e függesztve
E6	A robot megfordult	Ellenőrizze, hogy a gép nem fordult-e fel.
E7	Robot megdőlt	Ellenőrizze, hogy a gép egyenetlen talajon helyezkedik-e el.
E8	Nem sikerül dokkolni a töltőállomáson töltés közben	1. Nem tiszta töltőérintkezők a fűnyírón vagy a töltőállomáson, kérjük, tisztítsa meg őket alkohollal. 2. Ellenőrizze, hogy világít-e a töltőállomás jelzőfénye, vagy a töltőállomás áramellátása nem szakadt-e meg véletlenül. 3. Ellenőrizze, hogy a töltőállomás sík felületre van-e felszerelve. Ha egyenetlen, állítson a töltőállomás pozícióján. 4. Erősítse meg, hogy a felhasználó áthelyezte-e az antennát vagy a töltőállomást. Az antenna mozgatásakor a munkát a töltőállomástól kell kezdeni. A töltőállomás mozgatása újratérképezést igényel. 5. Ellenőrizze, hogy nincs-e akadály a töltőállomás előtt. Ha bármilyen akadály van, távolítsa el azokat. 6. Ellenőrizze, hogy az antenna megfelelően van-e telepítve, és hogy nincsenek-e akadályok. 7. Ellenőrizze, hogy a gép nincs-e elakadva a töltőállomás területén. 8. Ellenőrizze, hogy vannak-e nagy akadályok, amelyek blokkolják a jelátvitelt az antenna és a gép között. 9. A töltőállomáson lévő QR-kód szennyezett vagy sérült, próbálja megtisztítani, vagy rendeljen újat a szervizközpontból. 10. Ellenőrizze, hogy a padló alján lévő mágnescsík nem esett-e ki, helyezze vissza.
E9	A robot csapdába esett	1. Ellenőrizze, hogy nincs-e túl sok akadály a gép körül. 2. A robot szűk térbe lépett, és nem tudott kijutni. 3. Ezen a területen vizuális félreazonosítás történt. Használja a biztonságos zóna funkcióját a vizuális felismerés eredményeinek figyelmen kívül hagyásához. 4. A fűnyíró csúszik.
	Állomáson kívüli hiba	
	Állomáson kívüli időtúllépés	
E10	A firmware frissítése sikertelen	1. Ellenőrizze, hogy a WiFi jel nem túl gyenge-e 2. Ellenőrizze, hogy a gép a töltőállomáson töltődik-e
E12	A firmware frissítése sikertelen	1. Helyezze a gépet a töltőállomásra, és ellenőrizze, hogy teljesen fel lehet-e tölteni. 2. Ellenőrizze a töltőállomás jelzőfényeit, hogy ellenőrizze, van-e áram a töltőállomáson 3. Ellenőrizze, hogy a töltőállomás és a fűnyíró érintkezői nem korrodálódtak-e. Tisztítsa meg ezeket az érintkezőket alkohollal.
E13	Töltési rendellenesség	1. Nem tiszta töltőérintkezők a fűnyírón vagy a töltőállomáson, kérjük, tisztítsa meg őket alkohollal. 2. Ellenőrizze, hogy világít-e a töltőállomás jelzőfénye, vagy a töltőállomás áramellátása nem szakadt-e meg véletlenül. 3. Ellenőrizze, hogy a töltőállomás sík felületre van-e felszerelve. Ha egyenetlen, állítson a töltőállomás pozícióján.

LED kód	App üzenet	Megoldás
E14	A jelenlegi térképterület túl nagy, és meghaladja a robot által támogatott maximális munkaterületet	Készítsen új térképet a termék névleges kapacitás-tartományán belül.
E17	Az útvonalterv nem sikerült, kérjük, ellenőrizze, hogy nincsenek-e akadályok a robot körül	1. Ellenőrizze, hogy nincs-e túl sok akadály a gép körül. 2. A robot szűk térbe lépett, és nem tudott kijutni. 3. Ezen a területen vizuális félreazonosítás történt. Használja a biztonságos zóna funkcióját a vizuális felismerés eredményeinek figyelmen kívül hagyásához. 4. Ellenőrizze, hogy a töltőállomás a térképen kívül van-e, és hogy az ügyfél nem hozott-e létre folyosót az állomástól a térképig. 5. Próbálja meg átépíteni a különböző területek közötti folyosókat, és építse át a töltőállomások és a térkép közötti összekötő folyosókat, ha azok a térképen kívül vannak.
	Időtúllépés töltőállomás keresése alatt	1. Erősítse meg, hogy a felhasználó áthelyezte-e az antennát vagy a töltőállomást. Az antenna mozgatásakor a munkát a töltőállomástól kell kezdeni. A töltőállomás mozgatása újratérképezést igényel. 2. Ellenőrizze, hogy a gép nem akadt-e el, és nem csúsznak-e a kerekek 3. Ellenőrizze, hogy az antenna megfelelően van-e telepítve, és hogy nincsenek-e akadályok. 4. Ellenőrizze, hogy a gép nincs-e elakadva a töltőállomás területén. 5. Ellenőrizze, hogy vannak-e nagy akadályok, amelyek blokkolják a jelátvitelt az antenna és a gép között.
E18	Az alacsony töltöttségű akkumulátor nem tud működni	Ellenőrizze, hogy az akkumulátor nincs-e túl alacsonyan, és hagyja működni a teljes feltöltés után.
E19	A hálózat konfigurálása sikertelen	1. A gép hátulján 4 db QR kód található, a gép hozzáadásakor ki kell választani az első QR kódot. 2. Ellenőrizze, hogy a telefonon be van-e kapcsolva a Bluetooth, és 1 méteres távolságon belül van-e a készüléktől. 3. A megfelelő indítási jelszót adta meg, amely alapértelmezés szerint 0000. 4. A wifi 2,4 GHz-es? A termékünk csak 2.4 GHz-es wifi-t támogat. 5. Helyes a WiFi jelszó? Kérjük, ellenőrizze még egyszer.
E21	Az RTK inicializálása folyamatban van, kérem várjon	1. Most bekapcsolt? A gép újraindítása néhány percet vesz igénybe az inicializálási folyamat befejezéséhez. 2. Ellenőrizze, hogy az antenna megfelelően van-e telepítve, és hogy nincsenek-e akadályok. 3. Ellenőrizze, hogy a gép nincs-e elakadva. 4. Ellenőrizze, hogy vannak-e nagy akadályok, amelyek blokkolják a jelátvitelt az antenna és a gép között.
E22	Az elülső kamera el van takarva	Indítás előtt törölje le a kamerát.
	Sötétben nem tud működni	1. Kérjük, ellenőrizze, hogy bekapcsolta-e az éjszakai üzemmódot. 2. Ellenőrizze, hogy nem takarja-e a kamerát valamilyen tárgy.
E23	Üres térkép hiba	Indítás előtt hozzon létre egy térképet.
E24	Hiányzik az antennajel	1. Ellenőrizze, hogy az antenna kap-e áramot. 2. Ellenőrizze, hogy vannak-e nagy akadályok, amelyek blokkolják a jelátvitelt az antenna és a gép között. 3. Próbálja újra csatlakoztatni az antennát az alkalmazáson keresztül.
E25	Térképezés nem sikerült	1. Ellenőrizze, hogy az Ön által használt útvonal nincs-e lezárva 2. Ellenőrizze, hogy a gép online állapotban van-e 3. Ellenőrizze, hogy az antenna megfelelően van-e telepítve, és hogy nincsenek-e akadályok. 4. Ellenőrizze, hogy a gép nincs-e elakadva 5. Ellenőrizze, hogy vannak-e nagy akadályok, amelyek blokkolják a jelátvitelt az antenna és a gép között.
E26	RTK kalibrálás sikertelen	1. Ellenőrizze, hogy az antenna megfelelően van-e telepítve, és hogy nincsenek-e akadályok. 2. Ellenőrizze, hogy a gép nincs-e elakadva. 3. Ellenőrizze, hogy vannak-e nagy akadályok, amelyek blokkolják a jelátvitelt az antenna és a gép között. 4. Ellenőrizze, hogy a gép nem akadt-e el, távolítsa el az akadályokat, és indítsa újra.

LED kód	App üzenet	Megoldás
BP	Akkumulátor hőmérsékleti hiba	Ellenőrizze, hogy a környezeti hőmérséklet nem túl magas vagy túl alacsony-e, és várja meg, amíg a hőmérséklet visszaáll a normál értékre, mielőtt a fűnyírót újra használni kezdi.
ZÁROLVA	PIN-kód hiba, robot zárolva	1. Kérjük, adja meg a helyes jelszót. 2. Ha elfelejti jelszavát, az alkalmazáson keresztül visszaállíthatja 0000-ra a gyári beállítások visszaállításával. 3. Ha a mobilalkalmazás nincs csatlakoztatva a készülékhez, forduljon a szervizközponthoz.
NA	Nem tud elérni más munkaterületeket, visszatér a töltőállomásra	1. Ellenőrizze, hogy nincs-e túl sok akadály a gép körül 2. A robot szűk térbe lépett, és nem tudott kijutni 3. Ebben a területen vizuális felismerési hiba történt; használja a biztonsági zóna funkciót a vizuális felismerési eredmények figyelmen kívül hagyásához. 4. Próbálja meg átépíteni a különböző területek közötti folyosókat, és építse át a töltőállomások és a térkép közötti összekötő folyosókat, ha azok a térképen kívül vannak.
	A töltés nem fejeződött be, az ütemezési feladat nem kerül végrehajtásra	Az ütemezett feladat nem hajtható végre töltés alatt; kérjük, várja meg, amíg az akkumulátor teljesen feltöltődik.
	Antennapozíció hiba	1. Ellenőrizze, hogy az antenna megfelelően van-e telepítve, és hogy nincsenek-e akadályok. 2. Ellenőrizze, hogy a gép nincs-e elakadva. 3. Ellenőrizze, hogy vannak-e nagy akadályok, amelyek blokkolják a jelátvitelt az antenna és a gép között.
	Töltőállomás rendellenessége munkavégzés alatt	1. Erősítse meg, hogy a felhasználó áthelyezte-e az antennát vagy a töltőállomást. Az antenna mozgatásakor a munkát a töltőállomástól kell kezdeni. A töltőállomás mozgatása újratérképezést igényel. 2. Ellenőrizze, hogy az antenna megfelelően van-e telepítve, és hogy nincsenek-e akadályok. 3. Ellenőrizze, hogy a gép nincs-e elakadva a töltőállomás területén. 4. Ellenőrizze, hogy vannak-e nagy akadályok, amelyek blokkolják a jelátvitelt az antenna és a gép között.
Hiba	Helytelen jelszó	1. Állítsa vissza a jelszót az APP-on keresztül. 2. A megoldáshoz forduljon a szervizközponthoz.
Perc visszaszámlálás	Az esőkésleltetés még nem ért véget, nem lehet automatikusan elkezdeni a munkát	Az ütemezett feladat az eső miatti késleltetés alatt nem hajtható végre; a funkció kikapcsolásához meg kell várnia az esőkésleltetés visszaszámlálásának végét.
STOP	Az MCU „STOP” módban van, az eszköz nem működik. Ha újraindítani szeretné, kattintson a „START” és az „OK” gombra a kezelőpanelen	1. Ha korábban megnyomta a stop gombot, az újraindításhoz kattintson a „START” és az „OK” gombra. 2.Ellenőrizze, hogy a piros leállító gomb nem ragadt-e be, kattintson a „START” és az „OK” gombra a tisztítás befejezése után az újraindításhoz.
EE	A kijelzőtábla kommunikációja sikertelen	Forduljon a szervizközponthoz segítségért.
	A hajtómotor kommunikációja sikertelen	
	A mágneses érzékelő csatlakozási hibája	
	IMU-kommunikációs hiba	
	IMU-adatok rendellenessége	
	RTK modul kommunikációs hiba	

Rendellenes rezgések esetén a teendők:
A. Kapcsolja ki a gépet.
B. Fordítsa el a gépet 180 fokkal.
C. Ellenőrizze, hogy a kések nem sérültek-e, és megfelelő-e a működésük.
D. Mindhárom kés cseréje javasolt.
E. A feladat elindításához fordítsa vissza a gépet.

7.2 Hibaelhárítás

Ha bármilyen termékkel vagy alkalmazással kapcsolatos problémát tapasztal, gyakori kérdésre vagy hibára keres választ, tekintse meg a Sunseeker hivatalos weboldalán (www.sunseekerelite.com) található GYIK cikkeket, illetve az alkalmazás „Súgó és útmutatás” menüpontját.

8. Fontos információ

8.1 Adatvédelem

Személyes adatok kezelése a Platform X Gen 2 rendszerben

▪ Ki és miért?

Amikor regisztrál és használja a Sunseeker Platform X Gen 2 szolgáltatást, a Sunseeker Elite (vagy „mi") adatkezelőként feldolgozza személyes adatait. Személyes adatait az alábbiak érdekében kezeljük:

1. A Platform X Gen 2 szolgáltatáshoz való csatlakozás biztosítása, illetve ajánlat adása ezen szolgáltatásra. A jogalap az, hogy az adatkezelés az Ön által velünk kötött szerződés teljesítéséhez, vagy a velünk szerződéskötést megelőző lépések megtételéhez szükséges.

2. Termékeink és szolgáltatásaink továbbfejlesztése és javítása. A jogalap a termékeink és szolgáltatásaink fejlesztéséhez és javításához fűződő jogos érdekünk.

3. A Platform X Gen 2 IoT-kapcsolatának engedélyezése: partnerintegrációk használata (például intelligens asszisztensek, beleértve a hangvezérelt eszközöket); kapcsolódási platformok használata a Platform X Gen 2 harmadik fél eszközeihez, alkalmazásaihoz és szolgáltatásaihoz való csatlakoztatására; valamint saját okosotthon-integráció kialakítása. A jogalap az, hogy az adatkezelés az Ön által velünk kötött szerződés teljesítéséhez szükséges.

4. A Platform X Gen 2 használatával kapcsolatos releváns információk biztosítása. A jogalap az a jogos érdekünk, hogy tájékoztassuk Önt konkrét termékeiről és szolgáltatásairól, valamint azok jellemzőiről.

5. Támogatás és hibaelhárítás biztosítása a Platform X Gen 2 rendszerrel kapcsolatban. A jogalap az, hogy az adatkezelés az Ön által velünk kötött szerződés teljesítéséhez szükséges.

Ha Ön beleegyezését adta nekünk (ebben az esetben a jogalap az Ön hozzájárulása), az Ön személyes adatait a következő célokra is kezelhetjük:

1. Testreszabott hirdetéseket és hírleveleket küldünk termékeinkről és szolgáltatásainkról.

2. Ügyfélkérdéseket küldünk Önnek, és elemezzük az Ön által megadott adatokat az adott értesítésben leírtak szerint.

Az Ön adatait a Sunseeker Elite addig kezeli, ameddig az a fent említett célok teljesítéséhez szükséges, de semmiképpen sem hosszabb ideig, mint amit az alkalmazandó jogszabályok lehetővé tesznek.

▪ Milyen személyes adatokat kezelünk?

Az alábbi személyes adatokat kezelhetjük:

1. Személyes adatok: vezeték- és keresztnév, nemzetiség, nyelvi preferenciák;

2. Elérhetőségek: e-mail cím, postacím;

3. Számlainformációk: számla kora, jelszó, számlaszám;

4. A Platform X Gen 2 rendszerhez kapcsolódó további adatok: a fűnyíró neve, párosítási nevek, a partnerintegrációk használatával indított műveletek és az eszközinformációk.

▪ Helyadatok használata

Egyes szolgáltatásaink csak akkor működnek, ha meg tudjuk határozni fűnyírójának helyét (pl. időjárásjelző). Amikor megosztja velünk a fűnyíró helyét, az adatokat az Ön profilja részeként tároljuk, és álnéven elküldhetjük harmadik félnek a megfelelő szolgáltatás nyújtása céljából (pl. a fűnyíró leparkolása heves esőzés esetén).

8.2 Korlátozott garancia

A korlátozott garancia csak a termék és alkatrészei anyag- vagy gyártási hibáira vonatkozik, ha rendes, szokásos körülmények között használják. Ha a korlátozott jótállás hatálya alá tartozó hiba merül fel, a Sunseeker vagy meghatalmazott képviselői saját belátásuk szerint megjavítják vagy kicserélik a hibás terméket vagy alkatrészeket, a jelen korlátozott jótállással összhangban. A vonatkozó jótállási időszak a Sunseekertől vagy egy hivatalos Sunseeker viszonteladótól, forgalmazótól vagy kereskedőtől történő eredeti vásárlás dátumával kezdődik.

Jótállási feltételek

Regisztráció: Regisztrálja a terméket online a **www.sunseekerelite.com** oldalon a vásárlástól számított 30 napon belül, hogy megkaphassa a 36 hónapos garanciát. Regisztráció nélkül a garancia 24 hónap.

Akkumulátor garancia: Az akkumulátorokra csak 12 hónapos időszak vonatkozik, az online regisztrációtól függetlenül.

Rendeltetésszerű használat: A terméket tilos helytelenül használni, módosítani, átalakítani vagy a hivatalos szervizközponton kívül mással javíttatni.

Jóváhagyott alkatrészek: Csak a Sunseeker Elite által jóváhagyott tartozékok és alkatrészek használhatók ehhez a termékhez.

Nem kereskedelmi felhasználás: A terméket kereskedelmi, szakmai vagy bérbeadási célokra nem szabad felhasználni.

Kármegelőzés: A terméken nem keletkezhet kár idegen tárgyak, anyagok vagy baleset következtében.

Tárolási feltételek: Az akkumulátort és a terméket zárt térben kell tárolni, ha a külső hőmérséklet 0 °C alatt van.

Kizárás a garanciából

Normál kopás: A garancia nem vonatkozik azokra az alkatrészekre, amelyek a szokásos használat során természetes módon elhasználódnak, mint például a kések.

Jogosulatlan karbantartás: A jogosulatlan vagy nem megfelelő karbantartásból, kezelésből vagy túlterhelésből eredő károk, meghibásodások vagy meghibásodások érvénytelenítik a garanciát.

A nagynyomású mosó sérülései: A nagynyomású mosás által okozott károkra nem vonatkozik a jótállás.

Jótállási igény érvényesítéséhez be kell mutatnia a vásárlást igazoló bizonylatot egy érvényes nyugta formájában, amelyen a vásárlás dátuma és helye is szerepel.

A garancia kiegészíti az Ön törvényes jogait, és nem vonatkozik a termékhez mellékelt tartozékokra. Minden javításra és cseretermékre a korlátozott garancia vonatkozik a vásárlás dátumától számított eredeti jótállási időszak hátralévő részére vonatkozóan.

8.3 Felelősségi nyilatkozatok

Ügyfeleink részére értékesítés utáni szolgáltatásokat nyújtunk, kivéve az alábbi körülményeket:

1. Nem gyártási tényezők, például felhasználói hibák által okozott ütközési károk.

2. Jogosulatlan módosítás, szétszerelés vagy a hivatalos utasításoknak vagy kézikönyveknek nem megfelelő burkolat-felnyitás által okozott károk.

3. Szakszerűtlen telepítés, helytelen használat vagy a hivatalos utasításoknak vagy kézikönyveknek nem megfelelő üzemeltetésből eredő károk.

4. Nem jogosult szolgáltató által okozott kár.

5. Az áramkörök jogosulatlan módosítása és/vagy az akkumulátor és a töltő nem megfelelő illesztése vagy helytelen használata által okozott károk.

6. Az utasításokat és kézikönyv ajánlásait be nem tartó felhasználók által okozott károk.

7. Rossz gyepkörülmények között történő működésből eredő károk (pl. nagy tócsák, ha a korlátozott területek nincsenek megfelelően beállítva, sok kő borítja a gyepfelületet stb.)

8. A termék elektromágneses interferenciával járó környezetben történő működtetése által okozott károk, beleértve a bányászati területeket vagy a rádióadó tornyok, nagyfeszültségű vezetékek, alállomások stb. közelségét.

9. A termék más vezeték nélküli eszközök, például adók, video-downlinkek, Wi-Fi jelek stb. által okozott interferenciát sújtó környezetben történő működtetése által okozott károk.

10. Megbízhatósági vagy kompatibilitási problémák által okozott károk jogosulatlan harmadik féltől származó alkatrészek használata során.

11. A készülék alacsony töltöttségű vagy hibás akkumulátorral történő működtetése által okozott károk.

12. Olyan előre nem látható tényezők által okozott károk, mint autóütközések, vadállatok támadása, árvíz stb.

Ez a tartalom előzetes értesítés nélkül változhat.

FIGYELMEZTETÉS a gombelemre vonatkozóan:

a) Távolítsa el, és haladéktalanul hasznosítsa újra a használt elemeket vagy dobja ki őket a helyi előírásoknak megfelelően, és tartsa távol gyermekektől.

b) NE dobja ki az elemeket a háztartási szemétbe, és ne égesse el őket.

c) Még a használt akkumulátorok is súlyos sérülést vagy halált okozhatnak.

d) Hívja fel a helyi mérgezési központot a kezeléssel kapcsolatos információkért.

e) Elem típusa: CR2032.

f) Névleges feszültség: 3.0 Vdc.

g) A nem újratölthető elemeket nem szabad újratölteni.

h) Ne erőltesse a kisütését, ne próbálja újratölteni, szétszedni, ne melegítse (a gyártó által megadott hőmérsékleti besorolás fölé) és ne égesse el. Ha így tesz, szellőzés, szivárgás vagy robbanás miatti sérülést okozhat, ami vegyi égési sérüléseket okozhat.

i) A termék nem cserélhető gombelemet tartalmaz.

8.4 Kapcsolatfelvétel

Sunseeker Intelligent Technology SE

Cím: Theodorstraße 41M1, D-22761 Hamburg

Honlap: www.sunseekerelite.com

HU

EK megfelelőségi nyilatkozat

Gyártó:
Zhejiang Sunseeker Industrial Co., Ltd.
988 Jinde Rd. Jiangdong Industrial Park, Jinhua, Zhejiang 321000 P.R. KÍNA
Kijelentjük és felelősséget vállalunk azért, hogy a termék:
Márkanév: SUNSEEKER, sunseeker elite
Termék neve: Robotfűnyíró
Modell: RMX800N20V, RMX1200N20V, RMX601M20V, RMX1001M20V, RMX801M20V, RMX802M20V, RMX803N20V, RMX1203N20V
Megfelel(nek) a következő irányelveknek:
1. A rádióberendezésekről szóló irányelv (2014/53/EU)
2. Gépekről szóló irányelv (2006/42/EK)
3. RoHS-irányelv (2011/65/EU) és módosító irányelv ((EU)2015/863)
4. (EU) 2023/1542 akkumulátor-rendelet
5. 2023/1007. számú, 2. melléklet – Fogyasztóvédelem

Ez a nyilatkozat a gyártó kizárólagos felelőssége alatt lett kiadva.
A nyilatkozat tárgya megfelel a vonatkozó uniós harmonizációs jogszabályoknak.
Hivatkozások az irányadó uniós harmonizációs jogszabályokra:
EN 50636-2-107: 2015+A1:2018+A2: 2020+A3: 2021
EN 60335-1:2012+A11:2014+A13:2017+ A1:2019 + A2:2019+ A14:2019+A15:2021

EN IEC 55014-1:2021	EN IEC 55014-2:2021	EN IEC 61000-3-2:2019+A1:2021+A2:2024
EN 61000-3-3:2013+A1:2019+A2:2021	EN 301 489-1 V2.2.3	EN 301 489-3 V2.3.2
EN 301 489-17 V3.3.1	EN 300 440 V2.2.1	EN 301 893 V2.1.1
EN 301 489-19 V2.2.1	EN 301 489-52 V1.2.1	EN 301 511 V12.5.1
EN 301 908-1 V15.2.1	EN 301 908-13 V13.2.1	EN 303 413 V1.2.1
EN 300 328 V2.2.2	EN 62311: 2008	EN IEC 62311: 2020
EN 50665: 2017	EN 62321-1:2013	EN18031-1: 2024
EN18031-2: 2024	EN IEC 62321-2:2021	EN 62321-3-1:2014
EN 62321-8:2017	IEC 62133-2:2017+A1:2021	EN62321-8:2017
EN 62321-4:2014 /A1:2017	EN 62321-5:2014	EN 62321-7-1:2015
EN 62321-7-2:2017	EN 62321-6:2015	

RF expozíciós információ:

Ezt az eszközt tesztelték, és megfelel a rádiófrekvenciás (RF) kitettség vonatkozó határértékeinek.

Ezt a berendezést a mellékelt utasításoknak megfelelően kell felszerelni és üzemeltetni, és az adóhoz használt antenná(ka)t úgy kell felszerelni, hogy minden személytől legalább 30 cm-es távolságra legyen, és nem szabad más antennával vagy adóval együtt elhelyezni vagy együtt működtetni őket.

A következő nevében és megbízásából aláírva:
Zhejiang Sunseeker Industrial Co., Ltd.
Hely: Jinhua, Zhejiang P.R. KÍNA
Dátum: 04-12-2025
Név: Harry Ran
Aláírás: Harry
Cím: főmérnök

Meghatalmazott képviselő:
Sunseeker Intelligent Technology SE
Theodorstrasse 41M1
22761 Hamburg
Hans-Peter Kuebler
Ügyvezető igazgató

Tabla de Contenido

1. Seguridad y normativa 388
1.1 Generalidades 388
1.2 Instrucciones generales de seguridad 388
1.3 Instrucciones de seguridad para la instalación 389
1.4 Instrucciones de seguridad para el uso diario 390
1.5 Instrucciones de seguridad para el mantenimiento 390
1.6 Seguridad de la batería 390

2. Símbolos y adhesivos 390

3. Contenido y Especificaciones 391
3.1 Contenido de la caja 391
3.2 Partes y Funciones 392
3.3 Especificaciones 393

4. Instalación y Mapeo 394
4.1 Preparativos 395
4.2 Activar el cortacésped 395
4.3 Conexión de la aplicación 396
4.4 Instalar la estación de carga 396
4.5 Mapeo 397
4.6 Configuración de netRTK 400

5. Funcionamiento Diario 401
5.1 Pantalla y control en el cortacésped 401
5.2 Cambiar el código PIN 402
5.3 Configuración del horario 402
5.4 Introducción a la aplicación 404
5.5 Módulo S Connect 405
5.6 IoT 407
5.7 Evitar obstáculos 407

6. Mantenimiento 407
6.1 Limpieza 408
6.2 Sustituir las cuchillas 408
6.3 Transporte 409
6.4 Batería 409
6.5 Fuente de alimentación 410
6.6 Almacenamiento 411
6.7 Reciclaje y eliminación al final de la vida útil 411

7. Preguntas frecuentes y solución de problemas 412
7.1 Mensaje de error 412
7.2 Resolución de problemas 414

8. Información importante 415
8.1 Protección de datos 415
8.2 Garantía limitada 415
8.3 Exención de responsabilidad 416
8.4 Contacto 416

1. Seguridad y normativa

1.1 Generalidades

IMPORTANTE
LEER ATENTAMENTE ANTES DE USAR
CONSERVAR PARA FUTURAS CONSULTAS

Uso previsto

Este producto de jardinería está previsto únicamente para cortar el césped, cortando automáticamente la hierba del jardín a cualquier hora del día. Cualquier uso que vaya más allá del fin previsto puede suponer un peligro, pudiendo causar daños personales o materiales. Es imprescindible seguir estrictamente las directrices especificadas para garantizar la seguridad y evitar accidentes.

Uso no previsto

Este producto de jardinería no está destinado a ser utilizado por niños menores de 14 años o personas con discapacidades físicas, sensoriales o mentales, o con falta de experiencia y conocimientos, a menos que hayan recibido supervisión o instrucciones sobre el uso del producto por parte de una persona responsable de su seguridad.

El uso inadecuado incluye, entre otros, transportar personas, niños o animales sobre la máquina; ser transportado por la máquina; usar la máquina para empujar o arrastrar cargas; y emplearla para cortar vegetación que no sea césped.

Riesgos residuales - utilice guantes protectores y gafas de seguridad al realizar tareas de mantenimiento o sustituir las cuchillas para evitar lesiones.

No extienda el cable entre la fuente de alimentación y la estación de carga.

- Al operar la máquina en áreas públicas, deben colocarse señales de advertencia alrededor de la zona de trabajo. Las señales deben mostrar claramente el siguiente texto:

ADVERTENCIA:

- No toque las piezas móviles peligrosas antes de que se hayan detenido por completo.
- Mantenga el cable de alimentación, la fuente de alimentación, el cable de extensión y todos los demás cables eléctricos que no pertenezcan al producto fuera del área de corte, para mantenerlos a distancia de las partes móviles peligrosas y evitar daños a los cables que puedan entrar en contacto con piezas que conducen tensión. Existe riesgo de lesiones o muerte para el usuario o las personas cercanas si no se obedecen las instrucciones del manual.
- ¡Cortacésped automático! ¡No se acerque a la máquina! ¡Los niños deben estar vigilados!
- Una advertencia de no permitir nunca que los niños, las personas con capacidades físicas, sensoriales o mentales reducidas, o con falta de experiencia y conocimientos, o quienes no estén familiarizados con estas instrucciones utilicen la máquina; las normativas locales pueden restringir la edad del operador.
- Una advertencia de no permitir que los niños estén cerca o jueguen con la máquina cuando esté en funcionamiento.
- Guarde todas las advertencias e instrucciones para futuras consultas.
- Lea todas las advertencias de seguridad, instrucciones, ilustraciones y especificaciones proporcionadas con este producto. Si no se siguen todas las instrucciones indicadas a continuación, pueden producirse descargas eléctricas, incendios y/o lesiones graves.

- Al operar la máquina en áreas públicas, deben colocarse señales de advertencia alrededor de la zona de trabajo. Las señales deben mostrar claramente el siguiente texto:

ADVERTENCIA:

- Cortacésped automático. Manténgase alejado de la máquina. ¡Los niños deben estar vigilados!
- El dispositivo debe apagarse cuando no esté en uso.

1.2 Instrucciones generales de seguridad

Seguridad en la zona de trabajo

A. No utilice las máquinas en atmósferas explosivas, como en presencia de líquidos, gases o polvos inflamables. Las máquinas crean chispas que pueden inflamar el polvo o los humos.

B. Lea atentamente las instrucciones. Familiarícese con los mandos y el uso correcto de la máquina.

C. No permita nunca que utilicen la máquina las personas que no estén familiarizadas con estas instrucciones ni los niños. La normativa local puede restringir la edad del usuario.

D. El operador o usuario es responsable de los accidentes o peligros que se produzcan a otras personas o a sus bienes.

Seguridad eléctrica

A. Los enchufes deben coincidir con la toma de corriente. No modifique nunca el enchufe de ninguna manera. No utilice ningún enchufe de cargador con dispositivos conectados a tierra. Los enchufes no modificados y las tomas de corriente adecuadas reducirán el riesgo de descarga eléctrica.

B. Evite el contacto del cuerpo con superficies conectadas a tierra, como tuberías, radiadores, cocinas y frigoríficos. Existe un mayor riesgo de descarga eléctrica si su cuerpo está conectado a tierra.

C. No maltrate los cables de alimentación. Nunca utilice el cable de alimentación para transportar, tirar o desenchufar un dispositivo. Mantenga los cables de alimentación alejados del calor, aceite, bordes afilados o piezas móviles. Los cables de alimentación dañados o enredados aumentan el riesgo de descarga eléctrica.

D. Si es inevitable utilizar un aparato alimentado por la red eléctrica en un lugar húmedo, utilice un suministro protegido por un dispositivo de corriente residual (RCD). El uso de un RCD reduce el riesgo de descarga eléctrica.

E. Asegúrese de la correcta instalación del sistema automático de delineación perimetral según las instrucciones.

F. Inspeccione periódicamente la zona donde se va a utilizar la máquina y retire todas las piedras, palos, alambres, huesos y otros obstáculos.

G. Compruebe regularmente si las cuchillas, los pernos de las cuchillas y el conjunto de corte están desgastados o dañados. Sustituya las cuchillas y los pernos desgastados o dañados en conjunto, para conservar el equilibrio.

H. En las máquinas con varios husillos, tenga cuidado, ya que la rotación de una cuchilla puede provocar la rotación de las demás.

Seguridad personal

A. No permita que personas no familiarizadas con la máquina o con estas instrucciones la utilicen. Las máquinas son peligrosas en manos de usuarios sin formación.

B. Manténgase alerta, preste atención a lo que está haciendo y use el sentido común al operar la máquina. No utilice la máquina si está cansado o bajo los efectos de drogas, alcohol o medicamentos. Un momento de descuido durante el funcionamiento de la máquina puede provocar lesiones personales graves.

C. Retire cualquier llave de ajuste o herramienta antes de poner en funcionamiento la máquina. Si se deja una llave inglesa o una llave fija en una pieza giratoria de la máquina, pueden producirse lesiones personales.

D. Al controlar la máquina manualmente, mantenga siempre una postura y un equilibrio adecuados. Esto permite un mejor control de la máquina en situaciones inesperadas.

E. No permita que la familiaridad adquirida por el uso frecuente de las máquinas lo vuelva complaciente e ignore los principios de seguridad. Una acción descuidada puede causar lesiones graves en una fracción de segundo.

Uso y cuidado de la máquina

A. Desconecte el enchufe de la fuente de alimentación y/o retire la batería (si es extraíble) de la máquina o de otros dispositivos antes de realizar cualquier ajuste, cambiar accesorios o guardarla. Estas medidas preventivas de seguridad reducen el riesgo de arranque involuntario.

B. Realice el mantenimiento de las máquinas y los accesorios. Compruebe si las piezas móviles están desalineadas o atascadas, si hay piezas rotas o cualquier otra condición que pueda afectar al funcionamiento de la máquina. Si está dañada, haga reparar la máquina antes de utilizarla. Muchos accidentes se deben a máquinas y accesorios con un mantenimiento deficiente.

C. Utilice la máquina y los accesorios de acuerdo con estas instrucciones, teniendo en cuenta las condiciones de uso y el trabajo a realizar. El uso de la máquina para operaciones distintas de las previstas puede provocar una situación peligrosa.

D. No utilice nunca la máquina con protecciones defectuosas o sin dispositivos de seguridad.

E. No coloque las manos ni los pies cerca o debajo de las piezas giratorias. Manténgase alejado de la abertura de descarga en todo momento.

F. No levante ni transporte nunca una máquina con el motor en marcha.

G. Activar el bloqueo del dispositivo / Ajustar la máquina en modo "LOCK".
- antes de eliminar una obstrucción;
- antes de revisar, limpiar o trabajar en la máquina.

H. No deje la máquina en funcionamiento sin vigilancia si sabe que hay animales domésticos, niños o personas en las proximidades.

Servicio técnico

A. Encargue el mantenimiento de la máquina a un técnico cualificado que utilice únicamente piezas de repuesto idénticas. Esto garantizará que se mantenga la seguridad de la máquina.

B. Mantenga todas las tuercas, pernos y tornillos apretados para garantizar que la máquina esté en condiciones de trabajo seguras.

C. Sustituya las piezas desgastadas o dañadas por razones de seguridad.

D. Asegúrese de que las cuchillas se sustituyen por otras correctas.

E. Asegúrese de que las baterías se cargan utilizando el cargador correcto recomendado por el fabricante. El uso incorrecto puede provocar descargas eléctricas, sobrecalentamiento o fugas de líquido corrosivo de la batería.

F. En caso de fuga de electrolito, enjuagar con agua/agente neutralizante, y solicitar atención médica si entra en contacto con los ojos, etc.

G. El mantenimiento de la máquina debe realizarse de acuerdo con las instrucciones del fabricante.

Uso y cuidado de la herramienta a BATERÍA

A. Recargue solo con el cargador especificado por el fabricante. Un cargador adecuado para un tipo de BATERÍA puede crear riesgo de incendio si se utiliza con otro tipo de BATERÍA.

B. Utilice únicamente herramientas eléctricas con BATERÍAS específicamente diseñadas para ello. El uso de cualquier otra BATERÍA puede crear riesgo de lesiones e incendio.

C. Cuando no utilice la BATERÍA, manténgala alejada de otros objetos metálicos, como clips, monedas, llaves, clavos, tornillos u otros objetos metálicos pequeños, que puedan hacer conexión de un terminal a otro. Un cortocircuito entre los terminales de la BATERÍA puede provocar quemaduras o un incendio.

D. En condiciones de uso indebido, puede salir líquido de la BATERÍA; evite el contacto. En caso de contacto accidental, lavar con agua. Si el líquido entra en contacto con los ojos, solicite además atención médica. El líquido expulsado por la BATERÍA puede provocar irritaciones o quemaduras.

E. No utilice BATERÍAS o herramientas dañadas o modificadas. Las baterías dañadas o modificadas pueden mostrar un comportamiento impredecible con el consiguiente riesgo de incendio, EXPLOSIÓN o lesiones.

F. No exponga una batería o herramienta al fuego ni a temperaturas excesivas. La exposición al fuego o a temperaturas superiores a 130 °C puede provocar una explosión.

G. Siga todas las instrucciones de carga y no cargue la BATERÍA ni la herramienta fuera del intervalo de temperatura especificado en las instrucciones. Una carga inadecuada o a temperaturas fuera del intervalo especificado puede dañar la BATERÍA y aumentar el riesgo de incendio.

1.3 Instrucciones de seguridad para la instalación

A. No instale la estación de carga, incluido cualquier accesorio, en un lugar que esté por debajo o a menos de 24 pulgadas de cualquier material combustible. En caso de mal funcionamiento, puede producirse un calentamiento de la estación de carga y de la fuente de alimentación, con el consiguiente riesgo potencial de incendio.

B. No coloque la fuente de alimentación a una altura en la que exista riesgo de que pueda introducirse en el agua. No coloque la fuente de alimentación en el suelo.

C. No encapsule la fuente de alimentación. El agua condensada puede dañar la fuente de alimentación y aumentar el riesgo de descarga eléctrica.

D. Aplicable a EE.UU./Canadá. Si la fuente de alimentación está instalada en el exterior: Riesgo de descarga eléctrica. Instálela únicamente en un receptáculo GFCI (RCD) de clase A cubierto con una caja resistente a la intemperie y con acceso para insertar o retirar la tapa del enchufe el accesorio.

E. No instale la estación de carga donde exista riesgo de agua estancada.

1.4 Instrucciones de seguridad para el uso diario

A. Mantenga las manos y los pies alejados de las cuchillas giratorias. No ponga las manos o los pies cerca del producto ni debajo del mismo cuando esté encendido.

B. Pare el producto o apáguelo cuando haya personas, especialmente niños o animales, en la zona de trabajo.

C. Asegúrese de que no haya objetos como piedras, ramas, herramientas o juguetes sobre el césped. Las cuchillas pueden dañarse si golpean tales objetos.

D. No levante el producto ni lo mueva cuando esté encendido.

E. No permita que el producto choque con personas o animales. Si una persona o un animal se interpone en el camino del producto, deténgalo inmediatamente.

F. No coloque objetos encima del producto ni de la estación de carga.

G. No utilice el producto si el botón «STOP» (parada) no funciona.

H. Siempre configure el producto en OFF cuando no esté en funcionamiento.

I. No utilice el producto y un aspersor emergente al mismo tiempo. Utilice al mismo tiempo la función de programación.

J. No deje que el producto funcione cuando haya agua estancada en la zona de trabajo, como una zona con charcos de agua formados por fuertes lluvias.

1.5 Instrucciones de seguridad para el mantenimiento

A. Apague el producto cuando realice tareas de mantenimiento en el mismo.

B. No utilice limpiador de alta presión para limpiar el producto. No utilice disolventes para limpiar el producto.

C. Desconecte el enchufe de la estación de carga antes de limpiarla o realizar tareas de mantenimiento en ella.

1.6 Seguridad de la batería

Las baterías de iones de litio pueden explotar o provocar un incendio si se desmontan, se cortocircuitan o se exponen al agua, al fuego o a altas temperaturas. Manipúlela con cuidado y no desmonte ni abra la batería, ni la someta a un abuso eléctrico o mecánico. Evite el almacenamiento bajo la luz solar directa.

2. Símbolos y adhesivos

Estudie detenidamente los símbolos del producto y las etiquetas y comprenda su significado:

	ADVERTENCIA: *Lea las instrucciones de uso antes de utilizar el producto.*
STOP	***ADVERTENCIA:*** *Desactive el producto antes de trabajar en la máquina o levantarla. No toque nunca la cuchilla giratoria.*
	ADVERTENCIA: *Manténgase a una distancia prudencial de la máquina cuando esté en funcionamiento. Mantenga a otras personas alejadas de la zona de peligro.*
	ADVERTENCIA: *No se suba a la máquina.*
	Lea las instrucciones de uso.
CE	*Marca de conformidad CE.*
L_{WA} 60 dB	*Nivel de potencia acústica, determinado por la directiva europea sobre ruido exterior.* *60 dB para el disco de cuchilla.*
	No elimine este producto como residuo doméstico normal. Asegúrese de que el producto se recicla de acuerdo con los requisitos legales locales.
III	*Clase III*
	CC
	No arroje la batería al fuego ni la exponga a una fuente de calor.
	No sumerja la batería en agua.
Li-ion	*Marca de reciclaje.*
	No está permitido eliminar esta batería con la basura doméstica normal. Asegúrese de que la batería se recicla de acuerdo con los requisitos legales locales.
T3.15A	*Sustitúyalo por un fusible de acuerdo con el valor nominal.*

T2A	*Sustitúyalo por un fusible de acuerdo con el valor nominal.*
	Construcción de clase II.
IPX4	*Grados de protección de las carcasas (Código IP)*
IPX5	
IP67	
	Fuente de alimentación desmontable
	SMPS con protección de seguridad a prueba de cortocircuitos incorporada transformador de aislamiento
	SMPS (Fuente de alimentación conmutada)
cosφ:0.56	*Factor de potencia*
VI	*Nivel 6 de eficiencia energética*
	Para indicar que la unidad de alimentación no debe utilizarse si los pines de la parte del enchufe están dañados.
	PRECAUCIÓN - No toque la cuchilla giratoria
Max. 4800 min-1	*Max 4800 min^{-1}*
106mm	*φ 106 mm para el disco de cuchilla de recorte.*

Símbolos en la pantalla del robot

	Encendido/apagado
START	*Botón «START» (Inicio)*
HOME	*Botón «HOME» (Base)*
OK	*Botón OK*
	Configuración del código PIN

	Icono de configuración
	Bluetooth
	Wi-Fi

3. Contenido y Especificaciones

3.1 Contenido de la caja

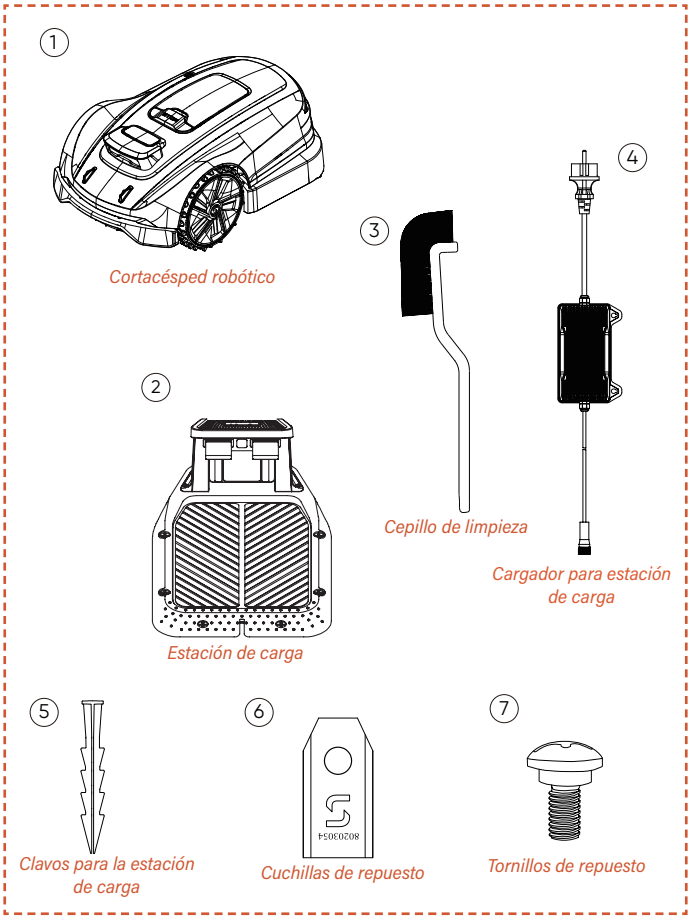

Cortacésped robótico*1
Estación de carga*1
Cepillo de limpieza*1
Cargador para la estación de carga*1
Clavos para la estación de carga*8
Cuchillas de repuesto*6
Tornillos de repuesto*6

3.2 Partes y Funciones

Vista superior

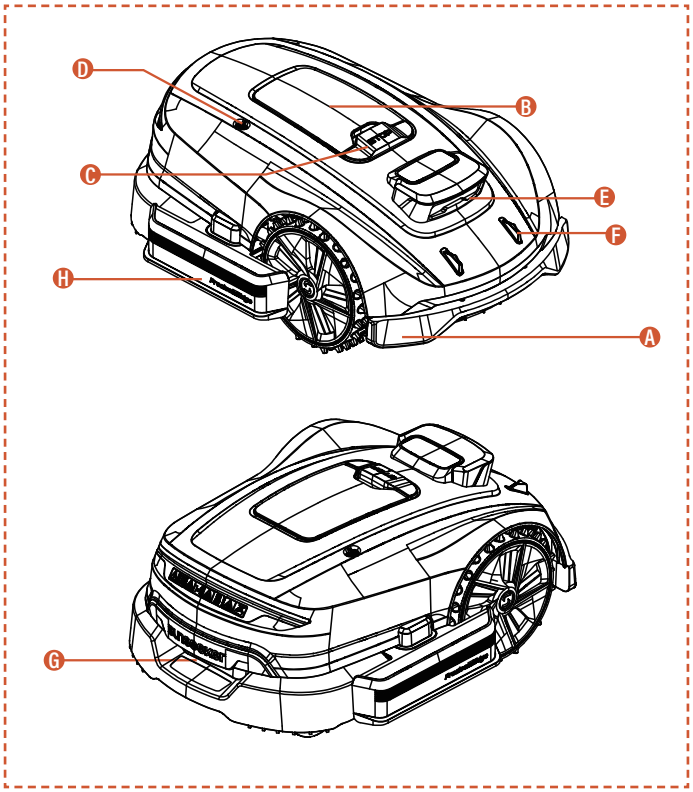

Vista Inferior

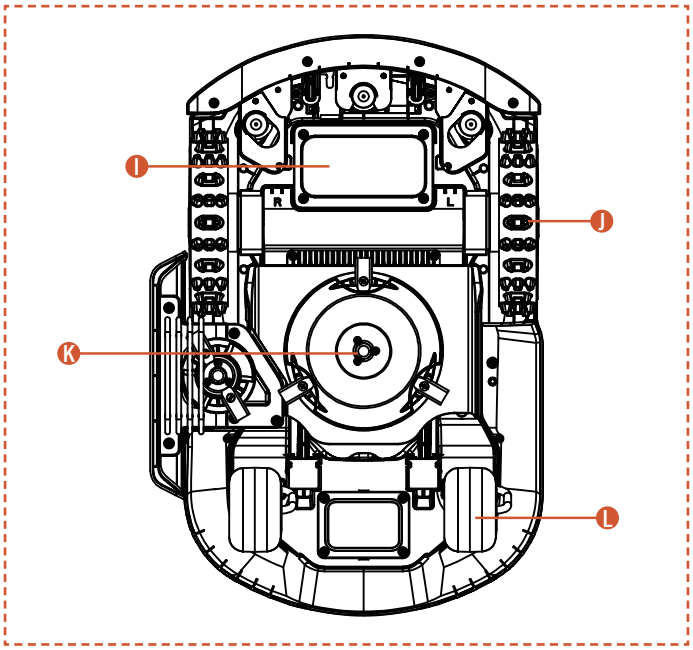

Nota

No sumerja la máquina en agua, ya que esto puede dañar los componentes y anular la garantía dentro del período especificado.

A. Parachoques de colisión
Cuando la posición visual no está disponible, el parachoques de colisión puede garantizar el funcionamiento normal de la máquina.

B. Panel de control
El panel para encender y apagar la máquina, para ordenar a la máquina trabajar o regresar, etc. El panel se encuentra debajo de la cubierta protectora.
Por favor, cierre la cubierta protectora después de usar el panel de control.

C. Botón STOP
Botón de parada de emergencia para detener la máquina en caso de cualquier situación urgente.

D. Sensor de lluvia
El sensor de lluvia puede detectar la lluvia para que la máquina regrese automáticamente a la estación de carga y para evitar la lluvia según la configuración del usuario.

E. Cámara binocular
La cámara binocular asistida por IA ayuda al cortacésped a detectar y evitar obstáculos.

F. Electrodos de carga
Los electrodos de carga de la máquina se conectan con los de la estación de carga para recargar la batería de la máquina.

G. Manillar
Empuñadura de agarre cómodo.

H. Disco de cuchilla de recorte
Permite que el dispositivo realice el recorte de bordes del césped de manera más eficiente.

I. Compartimento de la batería
Compartimento para almacenar la batería.

J. Placa de corte rotativa
Dispositivo para recortar el césped cuando la máquina está en funcionamiento.

K. Ruedas motrices
Salida de potencia para movimiento con excelentes capacidades todoterreno.

L. Ruedas de tracción
Gira para ayudar en el movimiento y la dirección.

3.3 Especificaciones

ESPECIFICACIÓN TÉCNICA	X3 Gen 2 - 800 RMX803N20V	
Cable delimitador	Inalámbrico / sin límites	
Área máxima de corte	800m^2	
Altura de corte mín/máx	20-60 mm	
Ajuste de altura	Manual	
Anchura de corte	200 mm	
Capacidad de la batería	5 Ah	
Interfaz de usuario	Pantalla de la aplicación y teclado	
Pendiente máxima	17° (30 %)	
Dimensiones del robot	621 x 420 x 247 mm	
Certificados	CE RoHS	
Peso neto	10,55 kg	
Nivel de potencia acústica LWA	60 dB (A)	
Incertidumbres de potencia acústica KWA	3 dB(A)	
Nivel de presión acústica LpA	52 dB (A)	
Incertidumbres de potencia acústica KpA	3 dB(A)	
Nivel de potencia acústica LWA para el disco de cuchilla de recorte:	75 dB(A)	
Incertidumbres de potencia acústica KWA para el disco de cuchilla de recorte:	3 dB(A)	
Nivel de presión acústica LpA para el disco de cuchilla de recorte:	67 dB (A)	
Incertidumbres de potencia acústica KpA para el disco de cuchilla de recorte:	3 dB(A)	
CARACTERÍSTICAS		
Wi-Fi / Bluetooth	Sí	
Mapeo sin cables	Sí	
Planificación de rutas	3 opciones	
AONavi2.0 (netRTK+VSLAM)	Sí	
Super Wi-Fi	Sí	
IA de Visión	Sí	
Tracción delantera	Sí	
Modo Eco	Sí	
Modo nocturno*	N	
FOTA	Sí	
Regreso rápido a la estación de carga	Sí	
Multi-zonas	Sí	
Horario de funcionamiento	Configuración automática o manual	
Sensor de choque	Sí	
Lavado con agua	Sí	
Módulo GPS y 4G	Sí	
Asistente de Google y Amazon Alexa	Sí	
Código PIN	Sí	
Sensor de elevación y inclinación	Sí	
Sensor de lluvia	Sí	
ACCESORIOS		
Cuchilla de repuesto y tornillos de repuesto	6 uds.	
Clavos para la estación de carga	8 uds.	
Cargador para estación de carga	2 A (CGF252)	
Cepillo de limpieza	1 unidades	
Wi-Fi y Bluetooth	Banda(s) de frecuencia	Potencia de salida máxima
	BT: 2402~2480 MHz	BT BDR+EDR: 8,99 dBm máx. BT BLE: 7,35 dBm máx.
	Wi-Fi 2,4G: 2412~2472 MHz	Wi-Fi 2,4G: 18.98 dBm máx.
	Wi-Fi 5,2G: 5180~5240 MHz	Wi-Fi 5,2G: 15.68 dBm máx.
	Wi-Fi 5,3G: 5260~5320 MHz	Wi-Fi 5,3G: 15.26 dBm máx.
	Wi-Fi 5,6G: 5500~5700 MHz	Wi-Fi 5,6G: 16.04 dBm máx.
	Wi-Fi 5,8G: 5745~5825 MHz	Wi-Fi 5,8G: 13.07 dBm máx.
Comunicación 2,4G	Banda(s) de frecuencia	Potencia de salida máxima
	2402-2480 MHz	20,0 dBm

** Nota: Si su normativa local prohíbe el uso de robots cortacésped por la noche, asegúrese de que el modo nocturno permanezca desactivado para evitar incumplir la regulación.*

4. Instalación y Mapeo

El hardware y software avanzados de Sunseeker (algoritmos inteligentes) mejoran significativamente la capacidad de reconocimiento del entorno, la precisión de posicionamiento y el rendimiento general del cortacésped. Desde el principio, Sunseeker AONavi (Always-On Navigation) integra de forma fluida el posicionamiento satelital RTK-GNSS con la tecnología visual VSLAM, lo que permite que el cortacésped robótico realice tareas de posicionamiento y navegación en diversos escenarios, incluidos entornos complejos.

Con el avance de la tecnología de Sunseeker, AONavi ha sido completamente mejorado, dando origen a AONavi2.0. Esta tecnología integra netRTK con la tecnología visual VSLAM, logrando un posicionamiento preciso a nivel centimétrico sin necesidad de estaciones RTK físicas, lo que no solo mejora la precisión del posicionamiento, sino que también reduce considerablemente el tiempo de instalación. Equipado con la tecnología Sunseeker AONavi2.0, el cortacésped robótico puede recibir señales satelitales estables para el posicionamiento en tiempo real y, al mismo tiempo, se pueden establecer límites virtuales para los cortacéspedes Sunseeker. Esto garantiza un mantenimiento de césped de alta calidad y le ofrece una experiencia de corte cómoda y confiable.

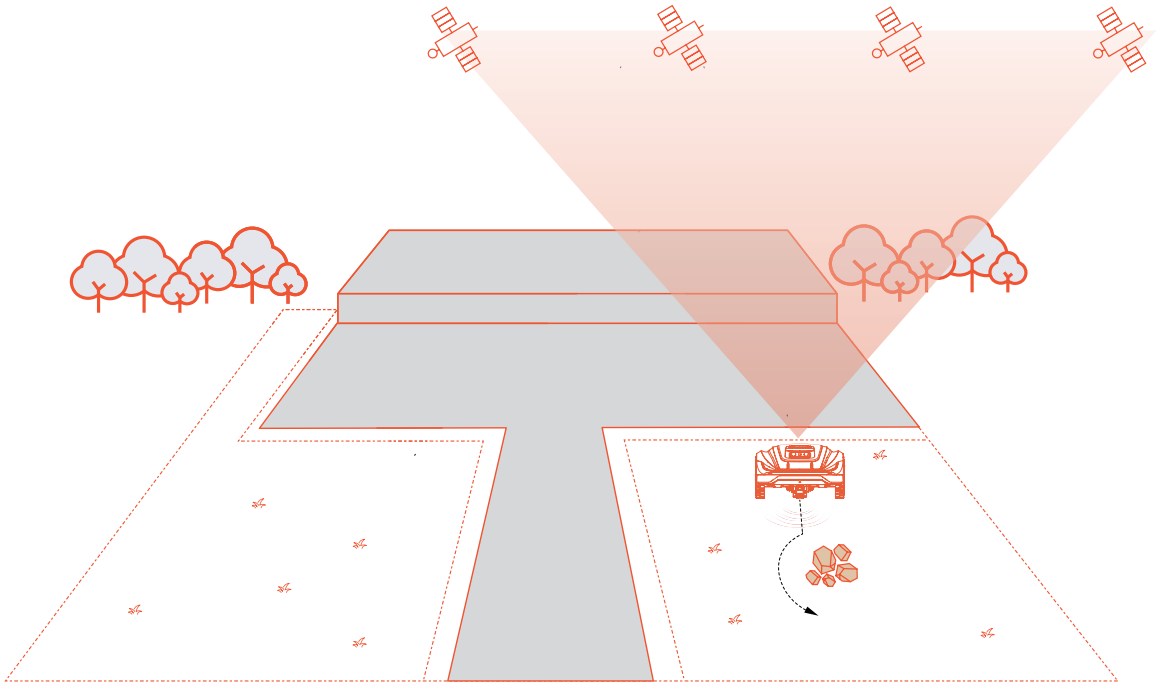

4.1 Preparativos

Instalar la aplicación Sunseeker

Nota

Cuando sea necesario, la aplicación solicitará acceso a Bluetooth y a la red Wi-Fi o 4G; para garantizar una configuración correcta y un funcionamiento futuro, otorgue acceso a estas funciones.

Escanee el código QR para descargar la aplicación Robotic Mower, o busque «Sunseeker Robot» en Google Play Store (Android) o en la App Store de Apple (iOS). Después de la instalación, cree una nueva cuenta e inicie sesión.

iOS **Android**

Preparar el cortacésped

Asegúrese de que el Bluetooth de su teléfono esté activado y escanee el código QR con el número de serie de la máquina para identificar el modelo y continuar con la guía de instalación correspondiente.

Preparar el césped

A. Retire cualquier escombro, montones de hojas, juguetes, cables, piedras u otros obstáculos.

B. Para garantizar la seguridad, asegúrese de que los niños y las mascotas estén fuera del césped.

C. Corte el césped a una altura no mayor de 6 cm antes de usar el cortacésped robótico.

D. El tamaño total del césped es de hasta 800 m².

E. Si hay pasajes estrechos dentro del área de trabajo, asegúrese de que el ancho del pasaje sea mayor a 80 cm.

Los tipos de césped recomendados se muestran en las imágenes a continuación:

4.2 Activar el cortacésped

Precarga del cortacésped

A. Elija cualquier lugar con una toma de corriente, conecte el adaptador de la estación de carga y encienda la estación de carga.

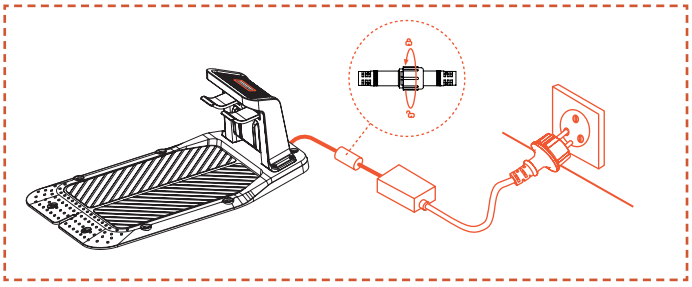

B. Empuje el cortacésped dentro de la estación de carga y asegúrese de que los electrodos de carga estén bien conectados. La luz verde parpadeante en la estación de carga indica que la carga es normal. Cuando el cortacésped esté completamente cargado, la luz indicadora permanecerá verde fija.

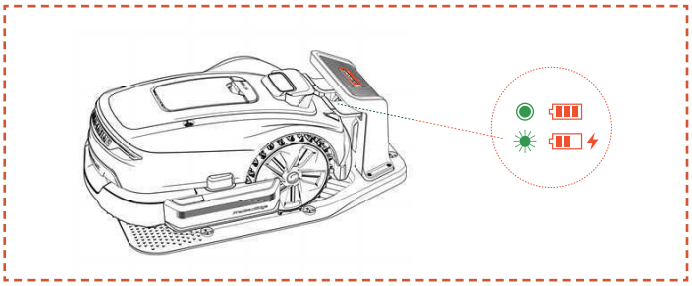

C. Si el nivel de batería del cortacésped supera el 80 %, puede omitir este paso.

Nota

- Si la luz indicadora permanece apagada incluso cuando se suministra energía correctamente, póngase en contacto con el servicio de atención al cliente.

Activar el cortacésped

A. En cuanto la máquina se cargue con éxito en la estación de carga, se encenderá automáticamente. También puede encenderla manualmente manteniendo pulsado el botón de encendido.

B. Introduzca el código PIN predeterminado «0000». Presione OK cada vez que introduzca «0» para completar el proceso.

C. Si quiere cambiar la contraseña, mantenga pulsados el botón «START» y el botón «HOME» al mismo tiempo para cambiar la contraseña. Para obtener información más detallada, consulte la sección 5.1 “Pantalla y control” del cortacésped.

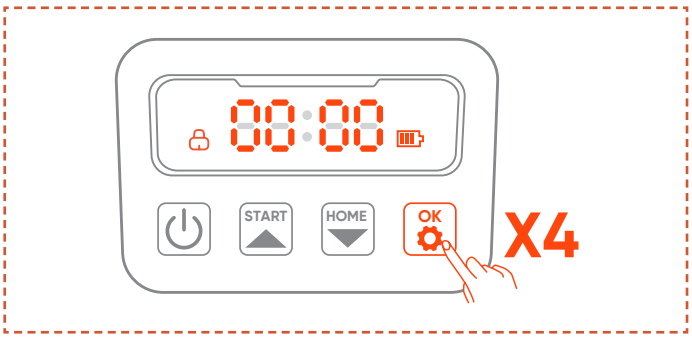

4.3 Conexión de la aplicación

Nota

Las siguientes ilustraciones sobre la aplicación son solo para fines de demostración. Las opciones disponibles pueden variar según la versión del software.

Preparación

A. Asegúrese de que la máquina esté en la estación de carga, cargando correctamente, encendida y que se haya ingresado el código PIN.

B. Asegúrese de que el Bluetooth de su teléfono esté activado. Asegúrese de que su máquina esté conectada a una red 4G.

C. Para garantizar una mejor experiencia de red, puede configurar el Wi-Fi de su cortacésped.

Conexión de la aplicación

A. Escanee el código QR del SN de la máquina para agregar su cortacésped robótico. Si el escaneo no está disponible, también puede conectarlo a través de Bluetooth. Si ya ha escaneado el código QR durante el paso «Preparar el cortacésped», el aparato se vinculará automáticamente a la aplicación cuando el Bluetooth esté habilitado en su teléfono, eliminando la necesidad de escanearlo de nuevo.

B. Después de un emparejamiento exitoso, ingrese el código PIN predeterminado "0000". El código PIN se puede cambiar en el teléfono.

C. Asegúrese de que su máquina esté conectada a una red 4G.

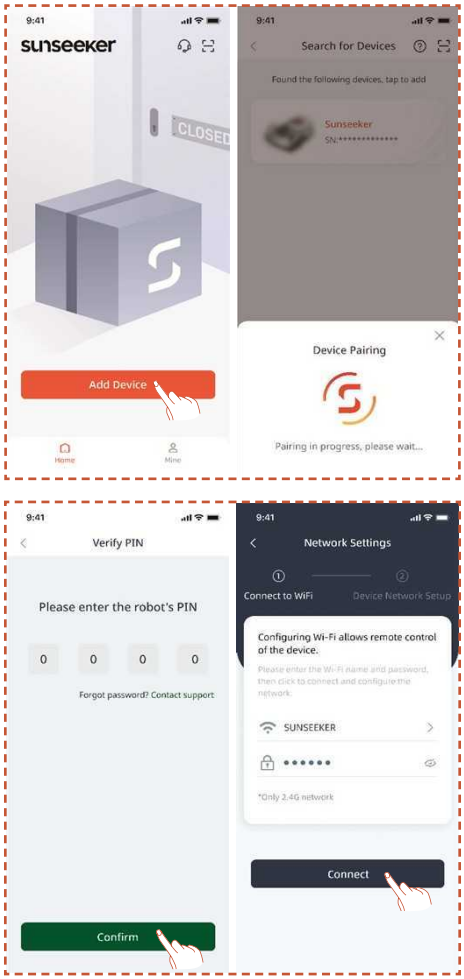

4.4 Instalar la estación de carga

Nota

Si no está seguro de dónde instalar la estación de carga, puede seguir los pasos a continuación para encontrar una ubicación con una señal más fuerte.

Encontrar una ubicación adecuada

A. Siga las instrucciones de la aplicación para controlar el cortacésped de forma remota, verifique la intensidad de la señal en diferentes áreas y encuentre un lugar adecuado para instalar la estación de carga.

B. Para asegurar que el cortacésped pueda salir y regresar con éxito a la estación de carga, instale la estación de carga en un terreno abierto, plano y no endurecido.

C. La estación de carga se puede colocar tanto dentro como fuera del área de trabajo del cortacésped. Por razones de seguridad, se recomienda mantener el cable de carga fuera del área de corte.

D. No debe haber obstáculos a menos de 1,5 m frente a la estación de carga.

E. Si hay hierba, su altura debería ser menor que 6 cm.

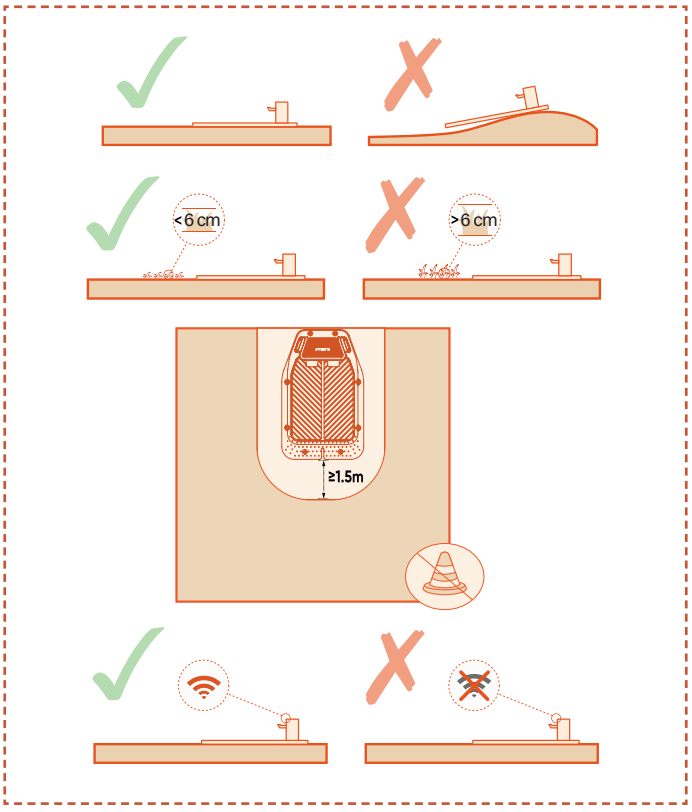

F. Asegúrese de que el área sobre la estación de carga esté lo más despejada posible, sin árboles, edificios u otros obstáculos.

G. Si no se puede lograr una total apertura por todos los lados, para cortacéspedes ubicados en el hemisferio norte, intente mantener el cielo del sur sin obstrucciones; para cortacéspedes ubicados en el hemisferio sur, asegúrese de que el cielo del norte esté lo más despejado posible.

Instalar la estación de carga

A. Se puede utilizar un martillo o herramienta similar para clavar la estación de carga en un terreno plano no endurecido.

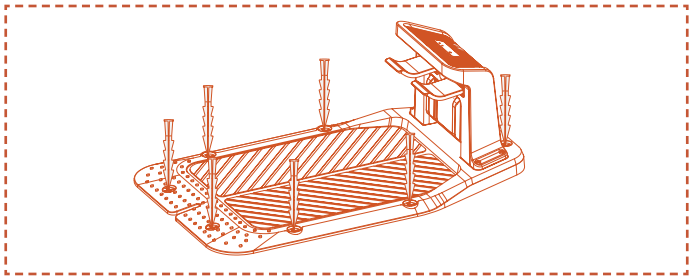

B. Conecte el cable de carga en la estación de carga al cargador y, a continuación, conéctelo a la fuente de alimentación. En este momento, la luz verde en la estación de carga permanecerá fija, indicando que la estación está encendida.

C. Por razones de seguridad, se recomienda mantener el cable de carga fuera del área de corte. Si hay una distancia significativa entre la estación de carga y la fuente de alimentación, asegúrese de que el cable de alimentación esté sujeto al suelo o a la pared para garantizar un funcionamiento seguro.

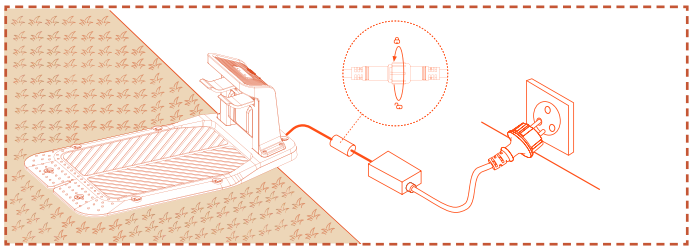

4.5 Mapeo

Nota

Las siguientes ilustraciones sobre la aplicación son solo para fines de demostración. Las opciones disponibles pueden variar según la versión del software.

Preparación

A. Asegúrese de que la máquina esté encendida y conectada correctamente a las señales 4G y Bluetooth.

B. Asegúrese de que la máquina esté en la estación de carga, cargando correctamente, y que el nivel de batería esté por encima del 50 %.

C. Una zona de trabajo adecuada, la estación de carga y la antena son necesarias para la creación de un mapa completo.

D. Si todas las tareas anteriores están listas, haga clic en Iniciar mapeo.

E. Si la máquina se ha reiniciado, asegúrese de que está en la estación de carga antes de iniciar el proceso de mapeo.

Crear zona de trabajo

A. Haga clic en **Zona** de Trabajo. El cortacésped saldrá automáticamente de la estación de carga y se moverá 1,5 m hacia delante, sin necesidad de intervención manual.

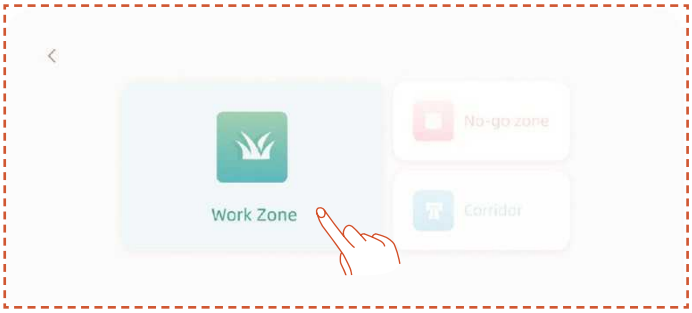

B. Recomendamos que primero dirija el robot hacia el borde del césped, oriente su parte frontal para mapear en sentido antihorario y luego haga clic en “Iniciar mapeo”.

C. Una vez que el cortacésped esté posicionado en el límite del área de trabajo y el ángulo esté ajustado, haga clic en Comenzar a mapear.

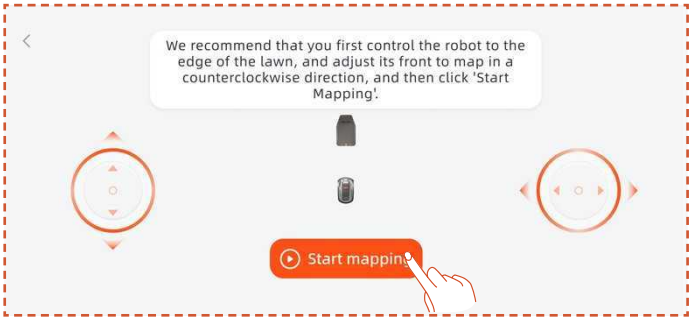

Mapeo automático

Cuando la máquina reconoce que se encuentra en una zona de césped y se cumplen las condiciones para el mapeo automático, el icono de **Auto** parpadeará. Toque **Auto** para iniciar el mapeo automático.

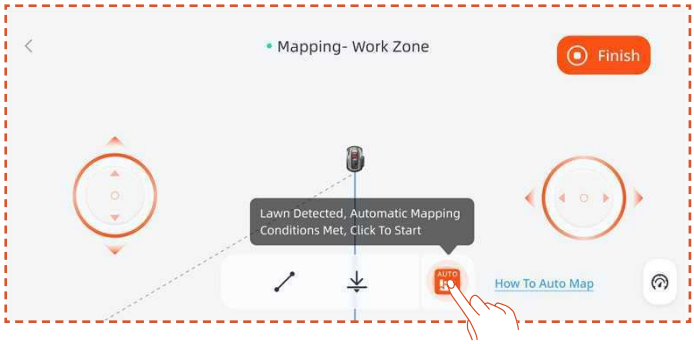

Toque el botón de pausa en la aplicación para detener temporalmente el mapeo.

Después de verificar que el robot funciona correctamente sin errores, toque el botón "**Auto**" en la interfaz de la aplicación para reanudar el mapeo automático.

Nota

- Recomendamos seguir al cortacésped durante el proceso de mapeo. Si el cortacésped no logra detectar con precisión los límites, puede salir del modo de mapeo automático y cambiar al control manual en cualquier momento.

- Para garantizar la eficiencia del mapeo, asegúrese de que el cortacésped comience el mapeo saliendo desde la base de carga.

Mapeo manual

Toque **Manual** para cambiar al modo de mapeo manual.

Controle el cortacésped de forma remota y camine a lo largo del borde para crear la zona de trabajo.

- Si su área de trabajo incluye cercas, muros u otros límites físicos, mantenga al menos una distancia de 5 cm a lo largo del límite mientras mapea de forma remota.

- Si su área de trabajo incluye elementos como piscinas, zanjas o acantilados, mantenga una distancia mínima de 15 cm durante el mapeo.

- Si el límite de su área de trabajo no es de hierba, como un camino de piedra, y la altura del límite es similar a la hierba, puede utilizar la función de Cruce de Límites. Cuando utilice esta función, el cortacésped mantendrá aproximadamente dos tercios de su cuerpo sobre el césped para desplazarse a lo largo del borde. Una vez finalizado el mapeo, el cortacésped seguirá el límite mapeado para cortar.

- Si el límite de su área de trabajo es una línea recta, puede seleccionar la función **Recto** y, a continuación, mover el cortacésped al final del límite recto. Se generará automáticamente una línea de límite recta en los puntos de inicio y final donde se activa la función de línea recta.

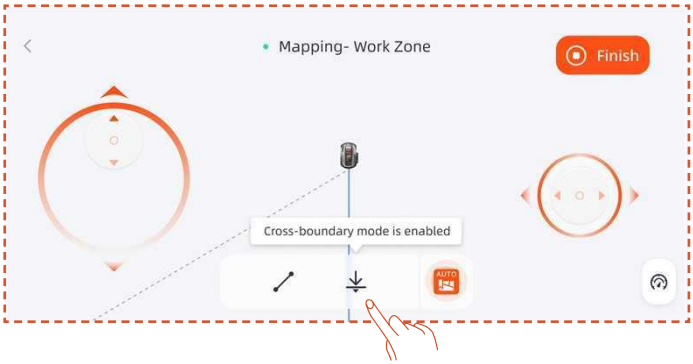

Nota

Se recomienda hacer clic en Finalizar solo después de que la ruta esté completamente cerrada. Si la ruta no está cerrada pero es necesario completar el mapeo, haga clic en Finalizar y, a continuación, seleccione Cierre Automático. El mapa generado conectará automáticamente los puntos de inicio y fin para garantizar que la zona de trabajo esté cerrada.

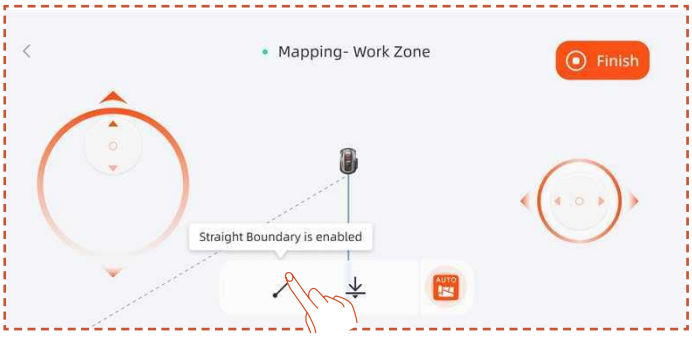

Después de completar el mapeo, si necesita modificar el límite, haga clic en **Añadir más** y seleccione **Editar límite** para realizar cambios.

A. Controle el robot de forma remota hasta el punto de inicio de la modificación del límite y, a continuación, haga clic en el botón de inicio. Al modificar el límite, debe controlarse el robot para moverse en sentido antihorario.

B. Controle el robot de forma remota hasta el punto final de la modificación del límite, asegurándose de que haga intersección con el límite del mapa original y, a continuación, haga clic en el botón **Finalizar**.

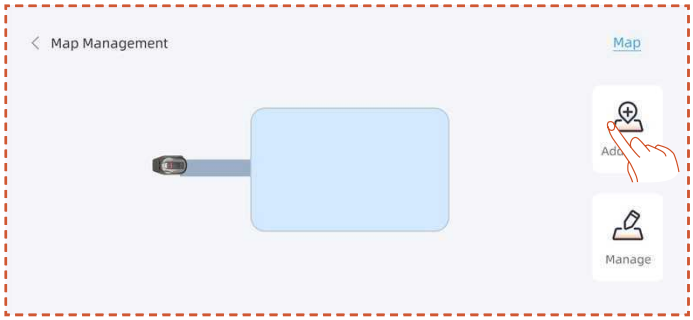

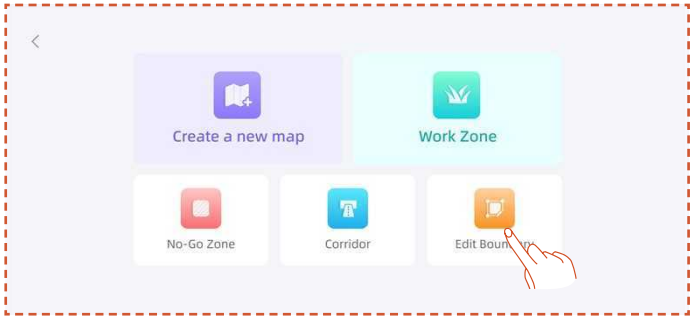

Crear zona vedada

Si su área de trabajo contiene una piscina u otras zonas donde no se puede cortar césped, se recomienda crear una Zona vedada para generar un límite virtual y proteger estas áreas.

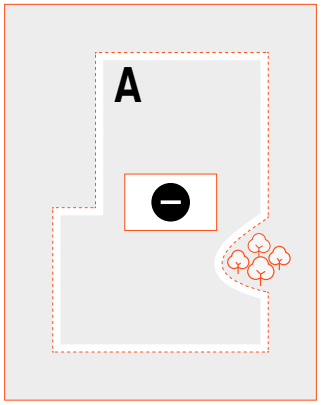

A. Haga clic en **Zona** vedada.

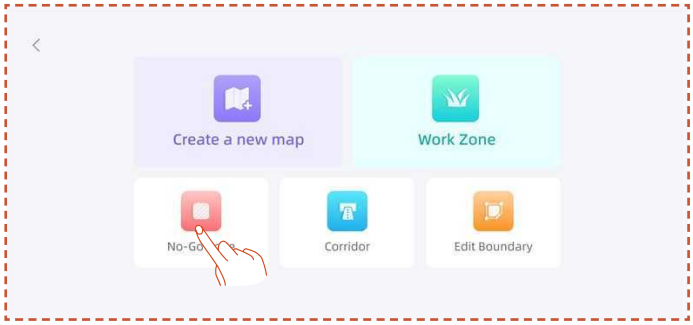

B. Controle el cortacésped de forma remota hasta el punto de inicio donde se debe crear la Zona vedada y, a continuación, haga clic en **Comenzar a mapear**.

C. Controle el cortacésped de forma remota para cerrar el área y, a continuación, haga clic en **Finalizar**.

Crear multi-zona

Si hay que dividir el césped en varias áreas de trabajo, puede crear múltiples zonas de trabajo y pasajes.

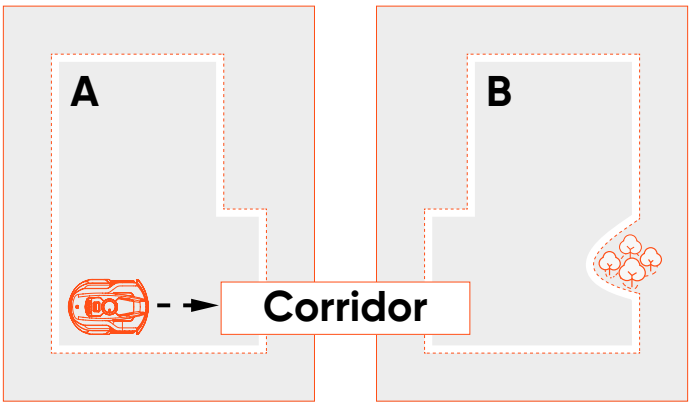

Después de crear la primera zona de trabajo, puede añadir un pasillo y, a continuación, crear la segunda zona de trabajo:

A. Haga clic en **Pasillo**.

B. Controle el cortacésped de forma remota hasta la ubicación donde se necesita crear el pasillo y, a continuación, haga clic en **Comenzar a mapear**. Asegúrese de que el pasillo se superponga con la primera zona de trabajo.

C. Controle el cortacésped de forma remota hasta el final del pasillo y, a continuación, haga clic en **Finalizar**.

D. Cree la segunda zona de trabajo, asegurándose de que el pasillo se superponga con la segunda zona de trabajo.

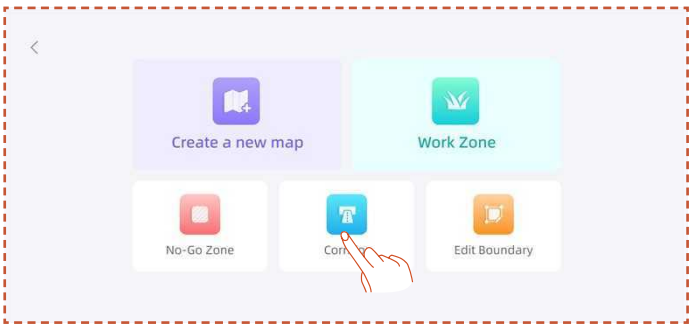

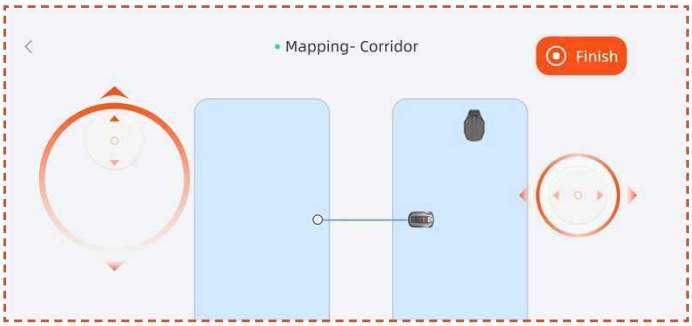

Después de crear la primera zona de trabajo, puede añadir la segunda zona de trabajo y después crear el pasillo:

A. Haga clic en **Zona de Trabajo**.

B. Controle el cortacésped de forma remota hasta la ubicación donde se necesita crear la segunda zona de trabajo y cree la segunda zona de trabajo.

C. Cree un pasillo entre las dos zonas de trabajo, asegurándose de que el pasillo se superponga con ambas zonas de trabajo.

Nota

- Al crear múltiples zonas de trabajo, lo mejor es que la segunda zona de trabajo no se superponga con la primera. Si la superposición es demasiado grande, las dos zonas se fusionarán automáticamente en una zona de trabajo.

- Si el pasillo no se superpone con la zona de trabajo o si no se establece ningún pasillo entre las dos zonas de trabajo, el cortacésped puede tener dificultades para regresar a la estación de carga o completar sus tareas.

Gestionar

También puede fusionar, dividir, cambiar de nombre y eliminar zonas de trabajo, así como eliminar pasillo o zonas vedadas. Estas operaciones se pueden realizar en **Detalles > Gestión de Mapas > Gestión**.

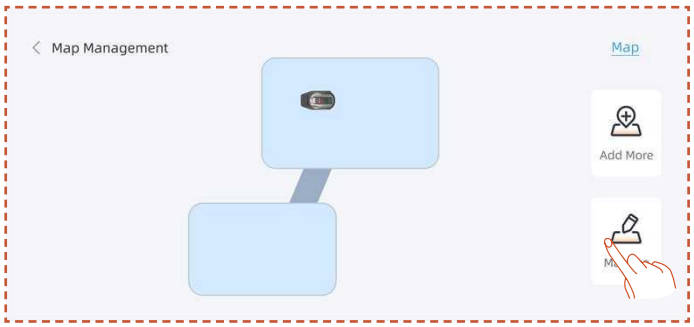

4.6 Configuración de netRTK

La función **netRTK** se activará automáticamente después de activar el cortacésped; no es necesario conectar el cortacésped a netRTK manualmente. Si la conexión es inestable, puede verificar el estado de la conexión en **Configuración de red**.

Para mejorar la experiencia de red, puede configurar el Wi-Fi de su cortacésped y del cargador como una opción adicional.

Acceda al menú "**Configuración – Dispositivo**" y toque "**Configuración de red**". Puede verificar el estado de la conexión de su Wi-Fi y 4G.

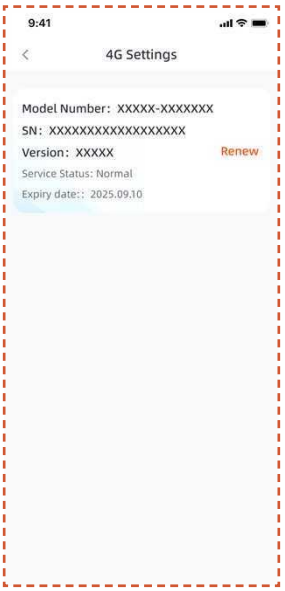

- En "**Configuración RTK**", puede cambiar el modo RTK o renovar el servicio del módulo 4G. El Período de Servicio Gratuito comienza a partir de la fecha en que el producto se activa por primera vez y se conecta exitosamente al servicio netRTK. A partir de esta fecha, los usuarios del X3 Gen 2 tienen derecho a 2 años de uso gratuito.

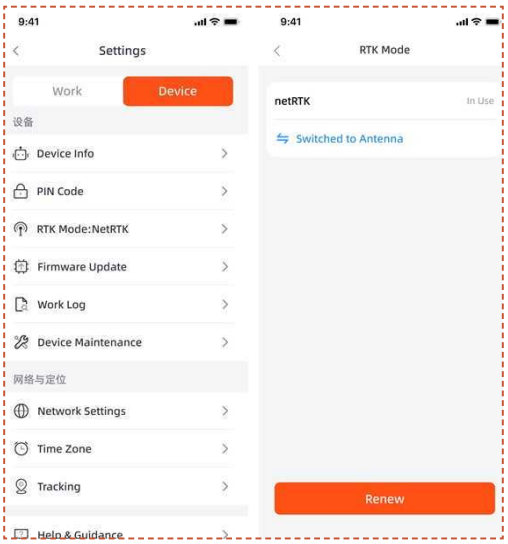

Antes de que expire el período de servicio gratuito, recibirá un recordatorio sobre la próxima expiración del servicio. Para continuar utilizando el servicio, debe completar el pago de renovación a través de la aplicación complementaria. El servicio se restablecerá una vez que el pago se haya completado correctamente.

Después de que finalice el período de prueba gratuito, si desea continuar utilizando **el netRTK**, puede renovarlo aquí.

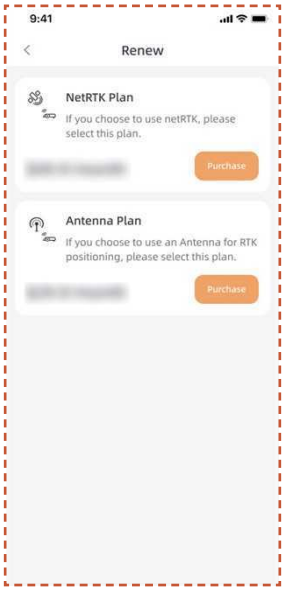

Si decide no renovar, puede comprar un accesorio de antena específico para este producto y utilizar el dispositivo mediante los métodos de posicionamiento compatibles con dicho accesorio (las funciones y reglas de servicio específicas están sujetas al manual del usuario del accesorio).

5. Funcionamiento Diario

5.1 Pantalla y control en el cortacésped

Pantalla

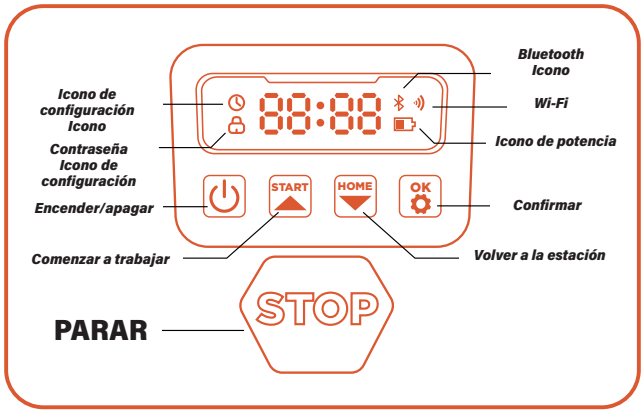

Icono de potencia: El icono de potencia de la batería muestra la energía restante de la máquina. Este icono que muestra 1 barra indica que la potencia es del 30% o menos, mostrar 2 barras indica que la potencia restante está entre el 31% y el 66 %, y si muestra 3 barras indica una potencia del 67 % o más.

Icono de Wi-Fi: El icono de Wi-Fi indica si la máquina se conecta correctamente a la Wi-Fi o no.

Icono de Bluetooth: El icono de Bluetooth indica si la máquina está conectada a Bluetooth correctamente o no.

Icono de configuración de tiempo: El icono de configuración de tiempo indica que la máquina ha entrado en el modo de configuración de tiempo.

Icono de configuración de la contraseña: El icono de candado iluminado indica que debe introducir la contraseña o cambiar la contraseña de la máquina.

Pantalla del panel de control: El panel de control muestra los diferentes estados y modos en los que se encuentra la máquina:

inactiva: La máquina está en modo de espera y no hay tareas en ejecución en este momento.

. Luz que se desplaza: La máquina está en modo de trabajo. En este momento, el disco está girando a alta velocidad. Manténgase alejado de él.

. ----: Cuando se activa el retraso por lluvia, la máquina detecta que está lloviendo en ese momento, termina el trabajo actual y regresa a la estación de carga.

parada: Se ha pulsado el botón de parada de emergencia en la máquina.

Control Básico

Encender: Mantenga pulsado el botón de encendido durante 2 s.

Apagar: Mantenga pulsado el botón de encendido durante 3 s.

Cuando el cortacésped se apague, verá la palabra «bye» (adiós) en el panel. A continuación, la pantalla se apagará.

Comenzar a trabajar: Pulse el botón «START» y, a continuación, OK.

Volver a la estación: Pulse el botón «HOME» y, a continuación, OK.

Detener el funcionamiento del cortacésped: Pulse «STOP».

Salir del modo de parada: Pulse el botón «START» y, a continuación, OK, o pulse el botón «HOME» y, a continuación, OK.

Reiniciar el cortacésped: Mantenga pulsado el botón de encendido durante 10 segundos para apagar la máquina. A continuación, enciéndala de nuevo o simplemente empuje la máquina hacia la estación de carga y conéctela a los electrodos de carga en la estación.

Nota

- Si el cortacésped se vuelve a poner en marcha, asegúrese de que haya al menos 1,5 metros de espacio plano y sin obstáculos delante del mismo.

- Si el área de trabajo incluye riesgos de caída, como piscinas o bordes elevados, se recomienda mantener el cortacésped en la estación de carga durante el reinicio, o dejar que vuelva a la estación después del reinicio para calibrar la posición.

5.2 Cambiar el código PIN

Si el cortacésped está en estado de bloqueo, introduzca el código PIN antes de operar manualmente el cortacésped. El código predeterminado también se puede cambiar a través de la aplicación SunseekerRobot.

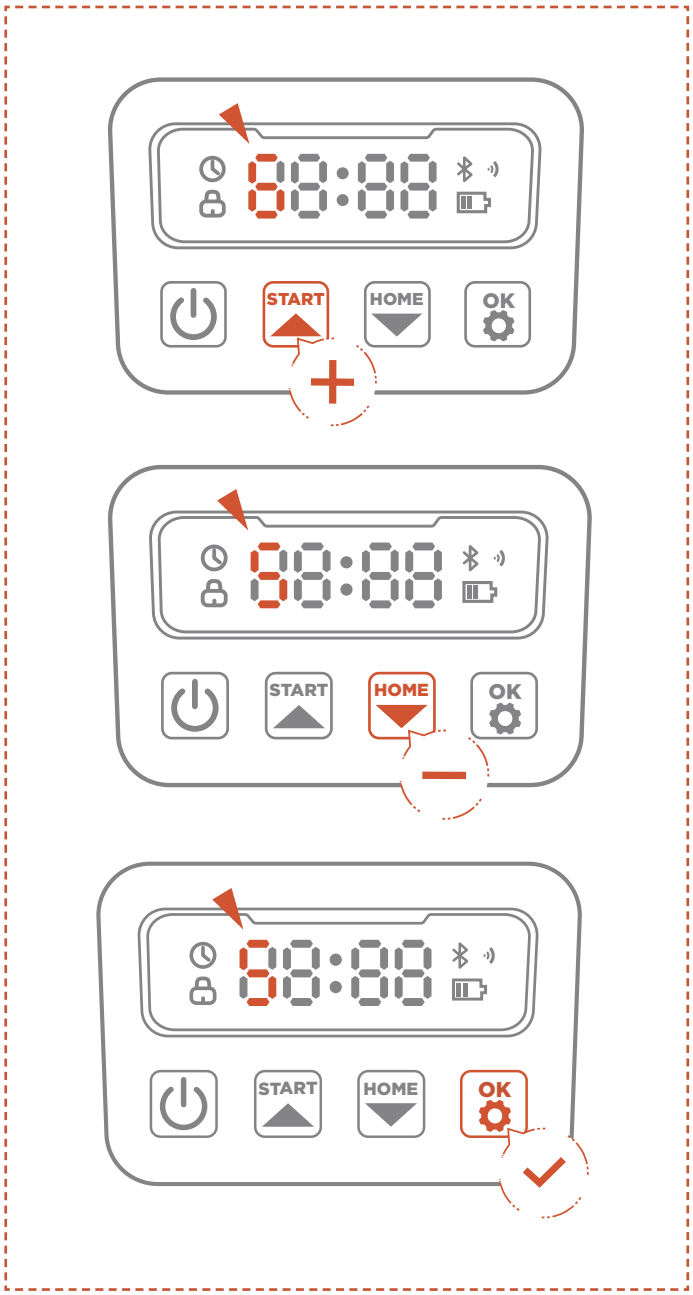

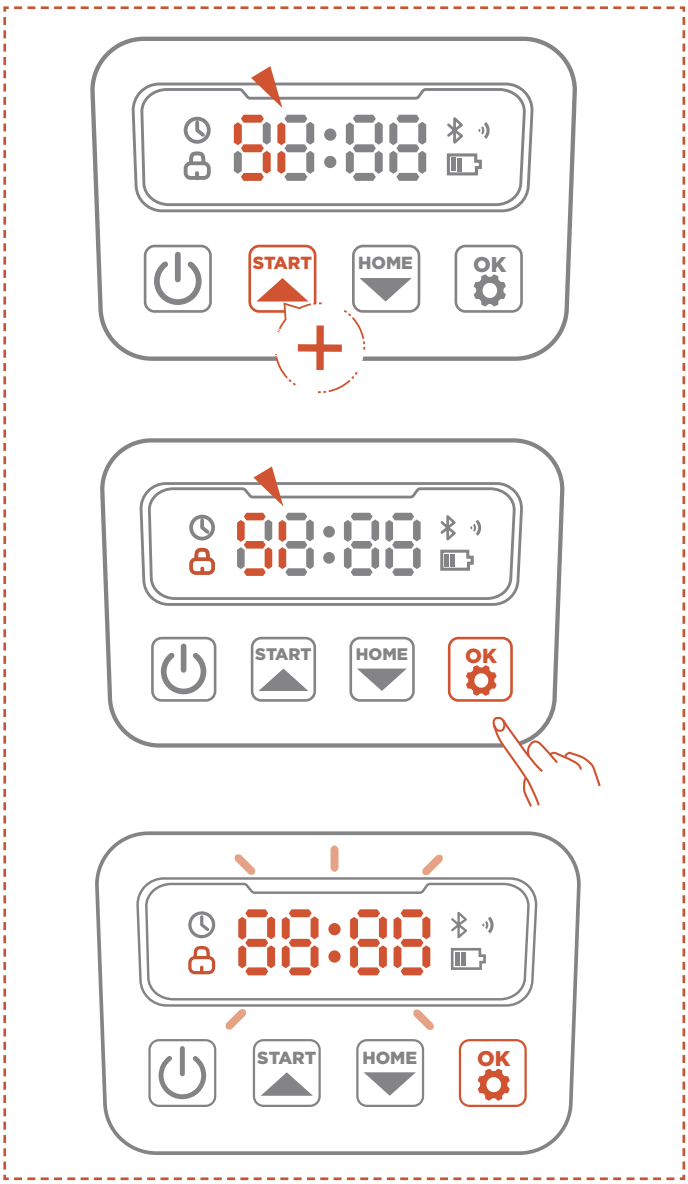

A. Mantenga pulsados los botones «START» y «HOME» durante 3 segundos.

B. Cuando se muestre PIN1, y después de que aparezca «0---», introduzca la contraseña antigua.

C. Cuando se muestre PIN2, y después de que aparezca «0---», introduzca la nueva contraseña. Pulse OK para confirmar.

Nota

Si el código PIN se introduce incorrectamente, en la pantalla se mostrará «ERR».

5.3 Configuración del horario

Nota

Las siguientes ilustraciones sobre la aplicación son solo para fines de demostración. Las opciones disponibles pueden variar según la versión del software.

Horario recomendado

El cortacésped generará de manera inteligente un horario de siega basado en las horas de salida y puesta del sol de su ubicación. Programación recomendada se activará por defecto.

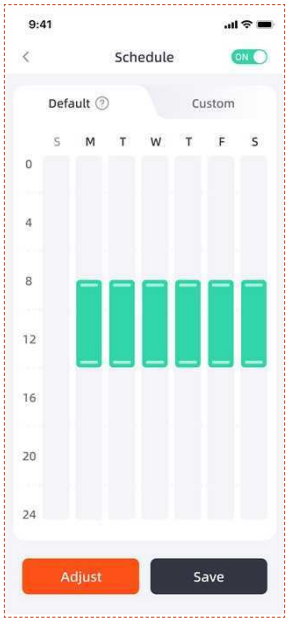

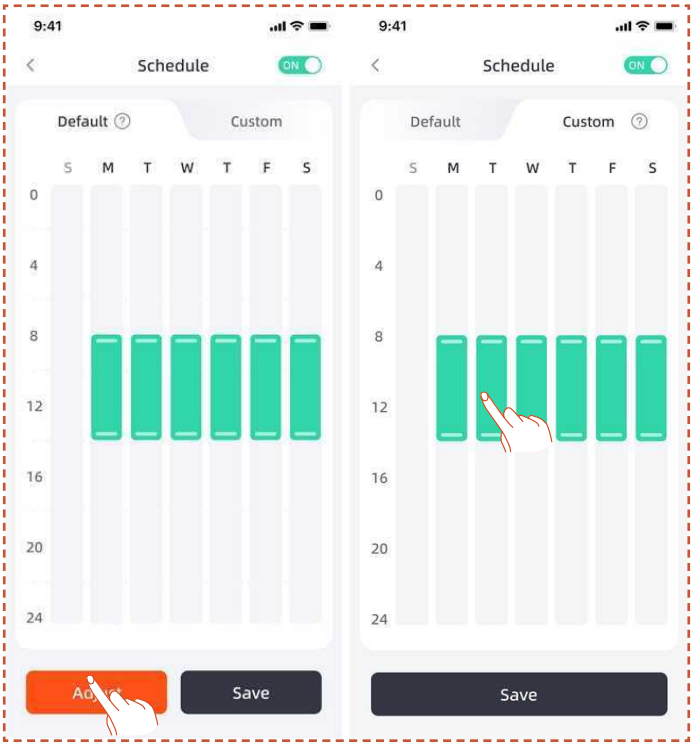

Horario personalizado

Si necesita modificar el horario recomendado, también puede optar por establecer un horario personalizado.

A. Pulse el botón **Ajustar** o el botón **Personalizar** para introducir configuraciones personalizadas.

B. Seleccione el día en que desea que trabaje el cortacésped.

C. Seleccione el área donde quiere que el cortacésped trabaje ese día, o seleccione todas las áreas.

D. Establezca los horarios de inicio y fin para el funcionamiento del cortacésped.

Nota

Si el horario personalizado no se encuentra dentro del horario de trabajo diurno, el cual se basa en las horas locales de salida y puesta del sol, el cortacésped no saldrá de la estación de carga para cortar el césped durante los horarios programados fuera de estas horas.

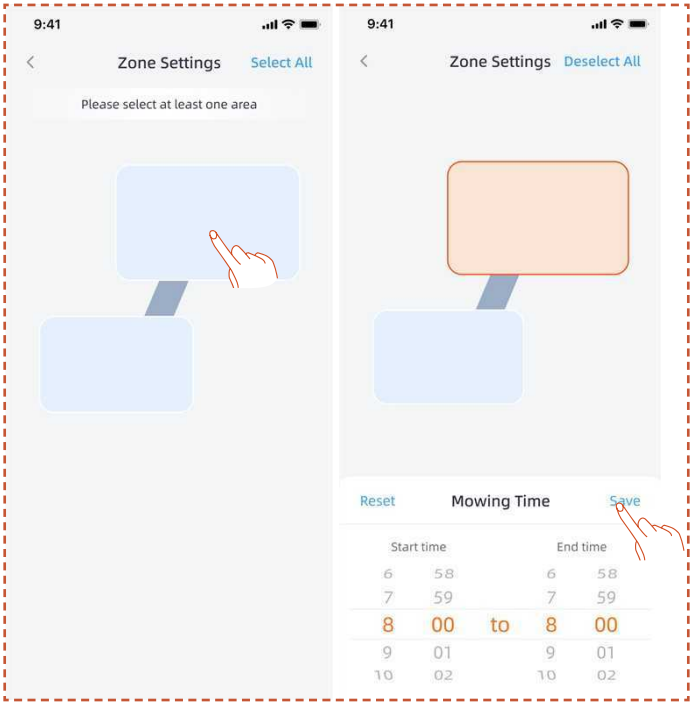

5.4 Introducción a la aplicación

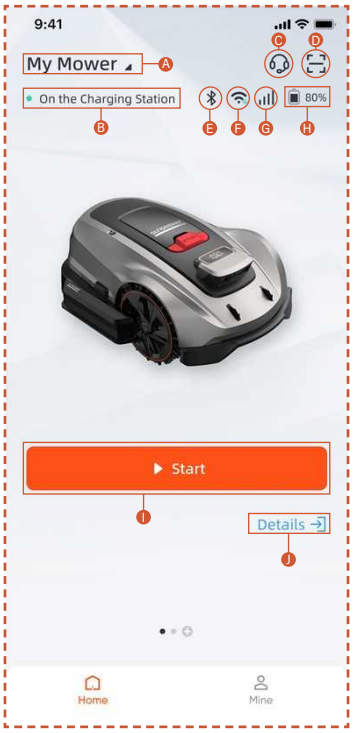

A. Nombre del cortacésped - Haga clic para cambiar el nombre
B. Pantalla de estado del cortacésped
C. Ayuda y orientación
D. Añadir dispositivo
E. Estado de conexión Bluetooth del cortacésped
F. Estado de la señal Wi-Fi del cortacésped
G. Estado de la señal 4G del cortacésped
H. Nivel de batería del cortacésped
I. Comenzar a cortar el césped
J. Página de detalles del dispositivo

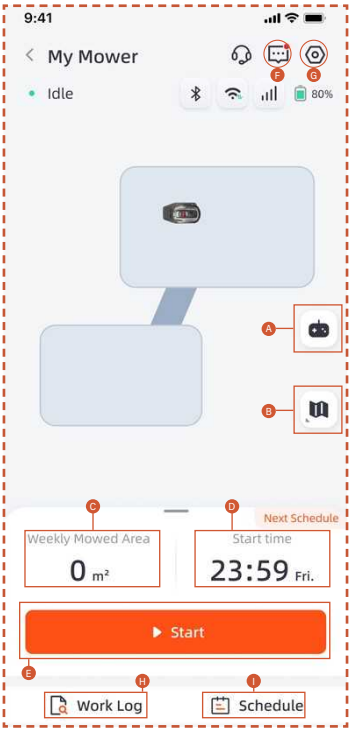

A. Control remoto del cortacésped
B. Gestión de mapas / Mapa de señal de antena
C. Área trabajada / Área de trabajo estimada
D. Tiempo trabajado / Próximo tiempo de trabajo
E. Comenzar a cortar el césped
F. Lista de mensajes
G. Configuración
H. Registro de trabajo
I. Configuración del horario

Configuración

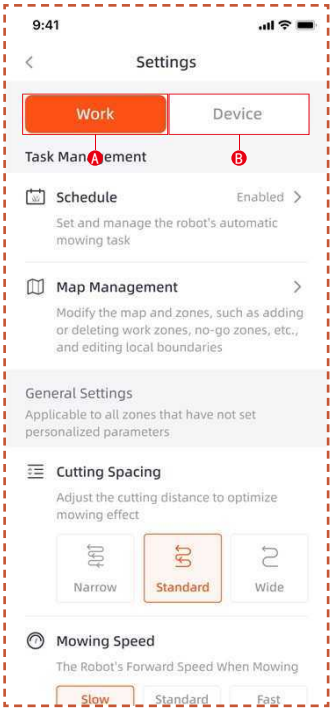

A. Configuración del trabajo

Aquí puede ajustar la configuración relacionada con el funcionamiento del cortacésped.

- Horario
- Gestión de Mapas
- Espaciado de corte
- Velocidad de corte
- Dirección de corte
- Velocidad de rotación de corte
- Frecuencia de corte de borde
- Evitar obstáculos
- Retraso por lluvia
- Modo de Ahorro de Energía
- Configuración de zonas

B. Configuración del dispositivo

Aquí puede ajustar la configuración relacionada con el dispositivo.

- Información del dispositivo
- Código PIN

Modo RTK

- Actualización de firmware
- Registro de trabajo

Mantenimiento del dispositivo

- Configuración de red
- Zona horaria
- Rastreo
- Ayuda y orientación

5.5 Módulo S Connect

El Módulo S Connect está equipado con servicio 4G y función antirrobo, lo que permite el monitoreo de la ubicación del cortacésped. Si el cortacésped se mueve fuera del perímetro digital designado, el usuario recibirá una alarma de advertencia en la aplicación.

Desde aquí puede acceder a la sección de rastreo.

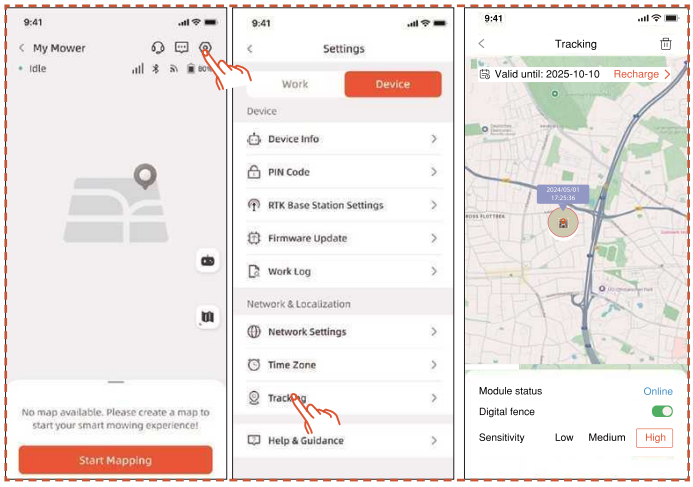

La página de rastreo tiene tres funciones: **Mostrar el estado del módulo**, habilitar **la valla digital y configurar** la **sensibilidad** de la valla digital.

Estado del módulo

El estado del módulo indica la condición actual del módulo, como desconectado, en línea o fuera de rango.

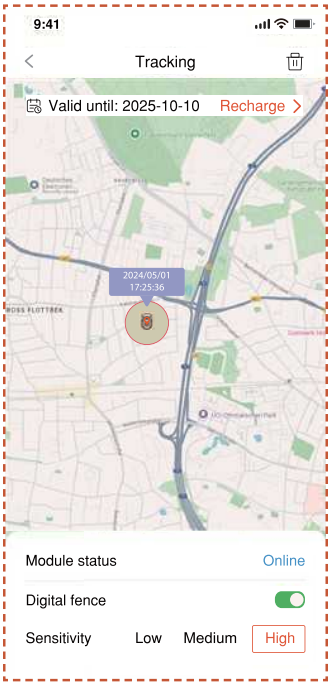

- En línea

  Bajo circunstancias normales, el estado del módulo se mostrará como “en línea” después de la instalación.

- Desconectado

  Posibles causas

  1. Problemas de conexión de red
  2. Problemas de alimentación del módulo

  Solución

  1. Reinstale el módulo para intentar solucionar el problema.
  2. Coloque la máquina en la estación de carga y reiníciela después de que esté completamente cargada.
  3. Si el problema persiste, contacte al servicio de atención al cliente.

- Fuera de rango

  Posibles causas

  1. La máquina ha superado el rango de la valla digital.
  2. La sensibilidad está configurada demasiado alta.

Solución

1. Verifique si la máquina está fuera del límite. Si es así, restablezca el punto central para cubrir el área de trabajo de la máquina.
2. Si la máquina está dentro del límite, reduzca la sensibilidad de la valla digital.

Valla digital

Cuando la valla digital está habilitada:

El círculo rojo indica el rango de la valla digital. El ícono del cortacésped representa la posición del cortacésped. El punto rojo indica el punto central.

Para mover el punto central:

1. Mantenga presionado el lugar deseado en el mapa donde debe estar el punto central.

2. El punto central se reubicará automáticamente.

Sensibilidad

Puede configurar la sensibilidad en baja, media o alta. Una sensibilidad más baja resulta en un rango mayor para la valla digital..

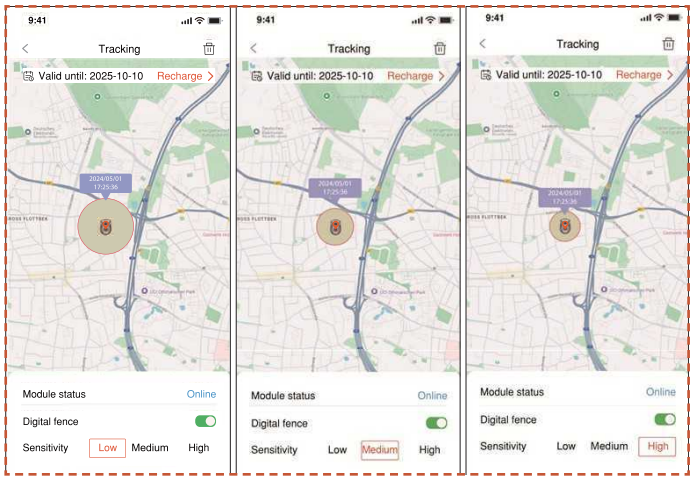

Desvinculación y Re-vinculación

En general, no necesita desvincular el módulo s. Cuando ya no desee usar el módulo 4G, este suspenderá automáticamente su servicio si detiene la renovación del servicio.

Si necesita desvincular o retirar el s, consulte las siguientes operaciones:

1. Asegúrese de que el Bluetooth de su teléfono esté encendido y permanezca conectado a la máquina.

2. Haga clic en el ícono de la papelera en la esquina superior derecha y confirme.

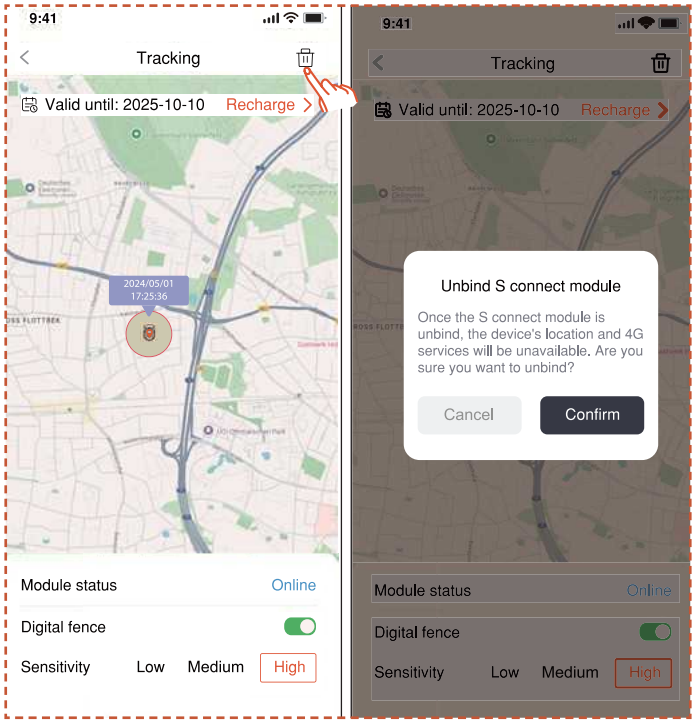

Si necesita volver a vincular el módulo 4G Connect después de desvincularlo:

1. Asegúrese de que el Bluetooth de su teléfono esté encendido y permanezca conectado a la máquina.

2. Escanee el código QR en el módulo para volver a vincularlo.

- Encuentre el código QR en el módulo

1. Gire el cortacésped, mire la parte inferior y encuentre el área marcada en rojo como se muestra en el diagrama.

2. Hay un compartimento de módulo que contiene dos cables de conexión

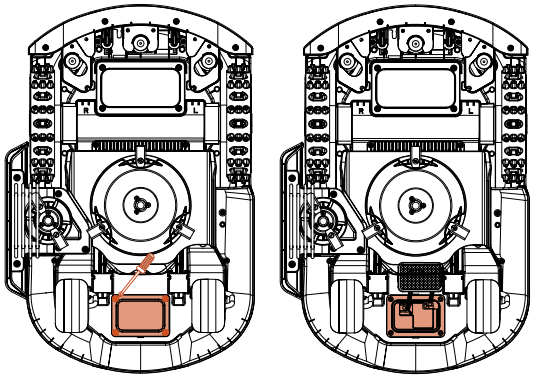

3. Encuentre el código QR aquí.

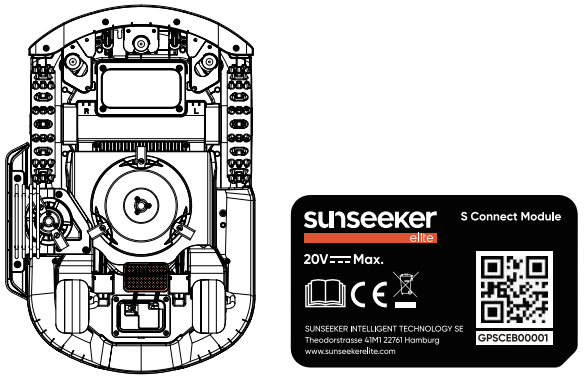

4. Coloque el módulo en su lugar. Cierre la tapa y apriete los tornillos. Apriete los tornillos siguiendo el orden mostrado en el diagrama

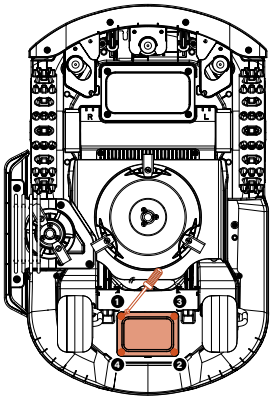

5.6 IoT

La Platform X es un dispositivo de Internet de las Cosas (IoT). Conecte el cortacésped a Internet a través de la red de telefonía móvil o su red Wi-Fi, habilitando las siguientes funcionalidades:

A. Actualizaciones de firmware por aire (OTA), mantenga su cortacésped actualizado con las últimas funciones.

B. Habilitar el control remoto a través de la red:

iniciar el corte, detener el corte, regresar a la estación de carga,establecer el programa de corte, ajustar la altura de corte y otras funciones.

C. Monitoree remotamente el progreso del corte y la ubicación del cortacésped.

D. Informe de los códigos de error y el estado del cortacésped a través de la red.

Red

La plataforma X Gen 2 utiliza Wi-Fi y 4G para conectarse a una red. Consulte “Configuración Wi-Fi” y “Configuración 4G” para más detalles.

Nota

- La plataforma X Gen 2 es compatible con redes Wi-Fi de 2.4GHz y 5GHz.

Actualizaciones de firmware

Seguiremos actualizando el firmware del cortacésped. Si hay una nueva versión del firmware, recibirá una notificación emergente en la aplicación. Se recomienda que lo actualice en cuanto esté disponible el último firmware.

Al actualizar el firmware, deben cumplirse las condiciones siguientes:

- La máquina está en la estación de carga.

- La red está conectada.

- La potencia de la batería es superior al 30 %.

- No hay plan de corte en una hora.

En el proceso de actualización, la luz ambiental en el cortacésped parpadeará en azul. Puede ver el progreso de la actualización en su aplicación. Una vez finalizada la actualización, la luz ambiental del cortacésped cambiará a verde.

¡ADVERTENCIA!

- NO mueva el cortacésped durante el proceso de actualización.

5.7 Evitar obstáculos

Cámara binocular

La cámara binocular forma parte del equipo estándar de la Plataforma X Gen 2. Están diseñadas para la detección visual de límites, la evasión de obstáculos previa y el reconocimiento visual de códigos QR durante el proceso de carga, haciendo que el cortacésped sea más inteligente.

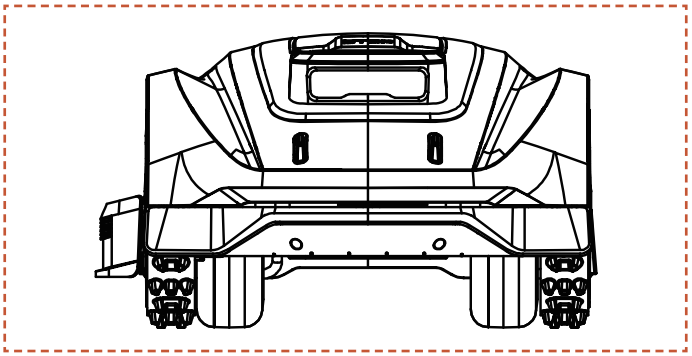

Nota

hay demasiados obstáculos en su césped, considere establecer zonas prohibidas alrededor de ellos o eliminar algunos de los obstáculos para mejorar la eficiencia de la máquina.

Sistema de Visión IA

Equipado con cámara binocular, la IA Vision y el Sistema de Aprendizaje Profundo de Sunseeker sobresalen en percibir el entorno circundante y navegar obstáculos sin problemas. Respaldado por nuestros algoritmos de aprendizaje profundo propietarios, mejora continuamente su comprensión de los paisajes del jardín mediante la acumulación continua de datos.

Sensor de parachoques

Se instalan sensores dentro de la Platform X para detectar obstáculos. Cuando el parachoques choca con un obstáculo y activa el sensor, el cortacésped retrocederá y evitará el obstáculo.

Nota

- Su Platform X puede evitar objetos después de chocar con ellos. Sin embargo, se recomienda eliminar el desorden excesivo antes de cortar el césped.

6. Mantenimiento

A. Realice el mantenimiento para obtener mejores resultados de corte y alargar la vida útil del cortacésped.

B. La inspección y el mantenimiento regulares por parte de un adulto cada semana son esenciales para garantizar el rendimiento óptimo de la máquina.

C. Proteja su bienestar respetando las normas de seguridad: absténgase de realizar tareas de mantenimiento con sandalias abiertas o descalzo.

D. Priorice siempre la seguridad llevando pantalones largos y calzado de trabajo durante el mantenimiento del cortacésped.

E. Sustituya enseguida cualquier pieza dañada o desgastada para garantizar un funcionamiento sin problemas.

SOLO los técnicos de servicio autorizados pueden abrir y volver a sellar el compartimento del chasis ubicado detrás del parachoques. La garantía limitada puede anularse si realiza el mantenimiento por su cuenta.

AVISO: SEGURO

Es posible que sus pólizas de seguro no cubran los accidentes relacionados con este producto. Póngase en contacto con su proveedor o agente de seguros para averiguar si se ofrece cobertura.

6.1 Limpieza

A. Apague el cortacésped.

B. Utilice el cepillo de limpieza Sunseeker o un paño para limpiar meticulosamente el exterior, evitando cualquier disolvente corrosivo como alcohol, gasolina o acetona. Estas sustancias pueden dañar tanto la estética como los componentes internos de su cortacésped.

Nota

- Para que el acoplamiento se realice sin problemas, es crucial examinar regularmente la estación de carga y limpiar cualquier residuo o acumulación de barro.

- Asegúrese de que todas las piezas de conexión de la estación de carga, el cable alargador y la fuente de alimentación permanezcan libres de obstáculos para obtener un rendimiento óptimo.

Chasis y disco de cuchillas

A. Para limpiar el chasis y el disco de la cuchilla, se recomienda usar el cepillo de limpieza Sunseeker o una manguera de agua.

B. No utilice una limpiador a alta presión, ya que puede causar daños.

C. Asegúrese de que el disco de cuchillas gira suavemente y de que las cuchillas pueden pivotar sin restricciones.

PRECAUCIÓN:

- El agua a alta presión puede filtrarse en las juntas y dañar las piezas electrónicas y mecánicas.

Ruedas

La hierba en las ruedas puede perjudicar el rendimiento del cortacésped al subir pendientes. Utilice el cepillo para eliminar el barro u otros objetos que se interpongan para garantizar un buen agarre.

Sensor de lluvia

A. Compruebe el sensor de lluvia una vez al mes y asegúrese de que no esté cubierto por barro, hierba u otros objetos.

B. Lave el barro, la hierba u otros objetos o utilice un cepillo suave para limpiarlo.

C. Seque la zona del sensor después de la limpieza para evitar que se active como sucedería en caso de lluvia.

6.2 Sustituir las cuchillas

Cámara

Limpie la cámara periódicamente para mantenerla en buenas condiciones. Utilice un paño de algodón limpio y suave para evitar rayar la lente.

¡ADVERTENCIA!

- Asegúrese de que el cortacésped está apagado antes de limpiarlo.
- Cuando el cortacésped esté boca abajo, apáguelo.

Para mejorar el rendimiento de corte y la seguridad, se recomienda cambiar los tornillos y las cuchillas del cortacésped cada 1-2 meses si se utiliza con frecuencia. Para un sistema de corte seguro, sustituya todas las cuchillas junto con sus tornillos al mismo tiempo. Consulte la sección «Especificaciones> accesorios» para conocer las piezas que pueden utilizarse.

¡ADVERTENCIA!

- Cuando inspeccione o realice el mantenimiento de la cuchilla, utilice guantes gruesos.
- NO reutilice los tornillos. Si lo hace, pueden producirse lesiones graves.
- Aconsejamos encarecidamente utilizar los tornillos correctos y las cuchillas originales que vendemos nosotros (NO.80201457).

Cómo sustituir las cuchillas

A. Apague el cortacésped.

B. Coloque el cortacésped boca abajo sobre una superficie suave y limpia para evitar arañazos.

C. Utilice un destornillador de estrella para aflojar los tornillos.

D. Retire los tornillos y las cuchillas.

E. Fije las cuchillas y los tornillos nuevos (par de apriete: 1.0+0.2 N.m). Asegúrese de que las cuchillas puedan pivotar libremente.

Nota

- Vuelva a colocar los tornillos con un par de apriete estándar de 1,0+0,2 Nm. Un par de apriete incorrecto puede provocar problemas evitables.

- Asegúrese de que el cortacésped esté apagado y compruebe la correcta aplicación de las cuchillas. Compruebe si hay ruidos o sacudidas anómalos.

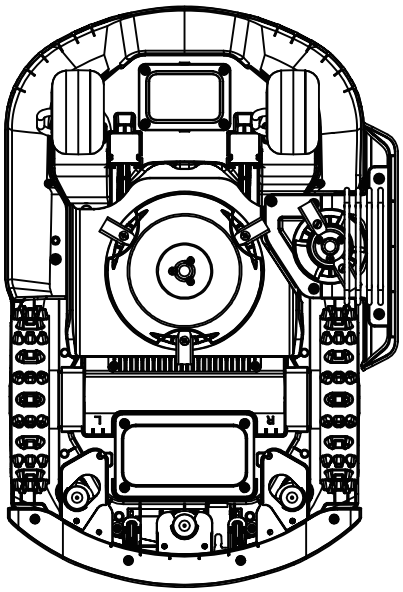

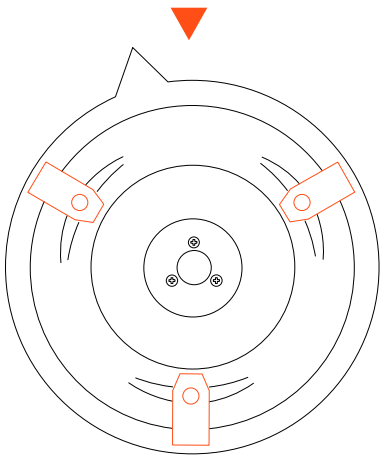

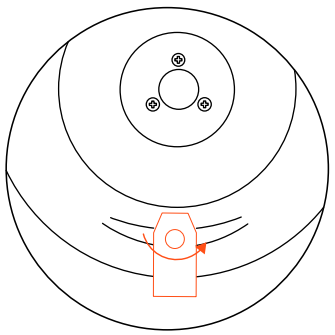

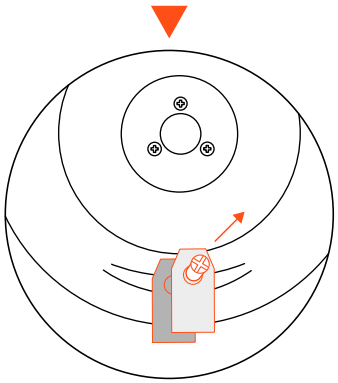

6.3 Transporte

Garantice la seguridad del cortacésped durante el transporte a larga distancia utilizando el embalaje original. Antes de levantar, mover o transportar el producto, asegúrese de apagarlo. Manipúlelo con cuidado y evite la fuerza violenta, como el lanzamiento y la presión fuerte. No levante ni transporte nunca el cortacésped con el motor en marcha.

Cómo moverlo y levantarlo correctamente

Lleve el cortacésped por el asa. Mantenga el disco de cuchillas alejado del cuerpo.

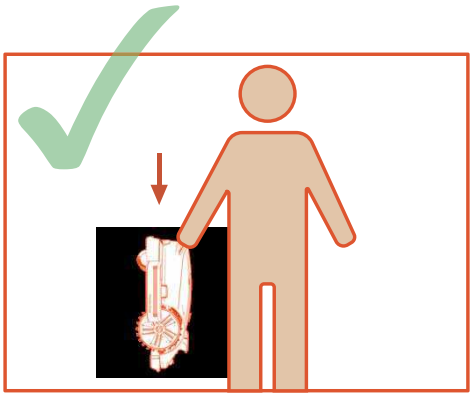

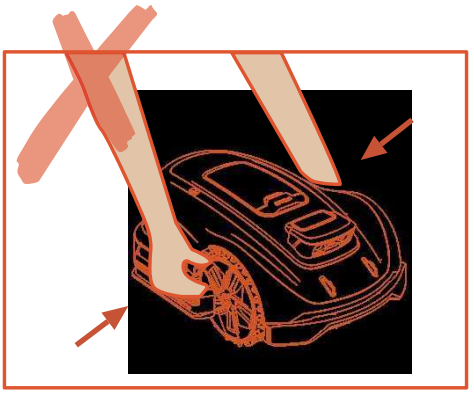

6.4 Batería

A. Antes de guardarlo, cargue completamente la batería para evitar que se descargue en exceso y se dañen las piezas eléctricas.

B. La Garantía Limitada no protegerá contra daños por descarga excesiva de la batería.

C. NO cargue la batería a temperaturas inferiores a 5 °C (41 °F) o superiores a 40 °C (104 °F).

D. Si la batería se carga cuando la temperatura ambiente está entre 18 °C y 25 °C, puede prolongar su vida útil y mejorar su rendimiento.

E. La batería funciona mejor a temperatura ambiente (20 °C ±5 °C).

Nota

- La duración de la batería depende de la frecuencia de uso del producto y del total de horas de trabajo. Cuando el tiempo de funcionamiento es significativamente inferior al habitual por carga completa, o si el césped no se corta bien, se recomienda sustituir la batería.

Cómo sustituir la batería

A. Apague el cortacésped.

B. Coloque el cortacésped boca abajo sobre una superficie suave y sin manchas.

C. Afloje los 4 tornillos que sujetan el compartimento de la batería con un destornillador de estrella.

D. Desconecte el aparato.

E. Extraiga la batería y sustitúyala por una nueva.

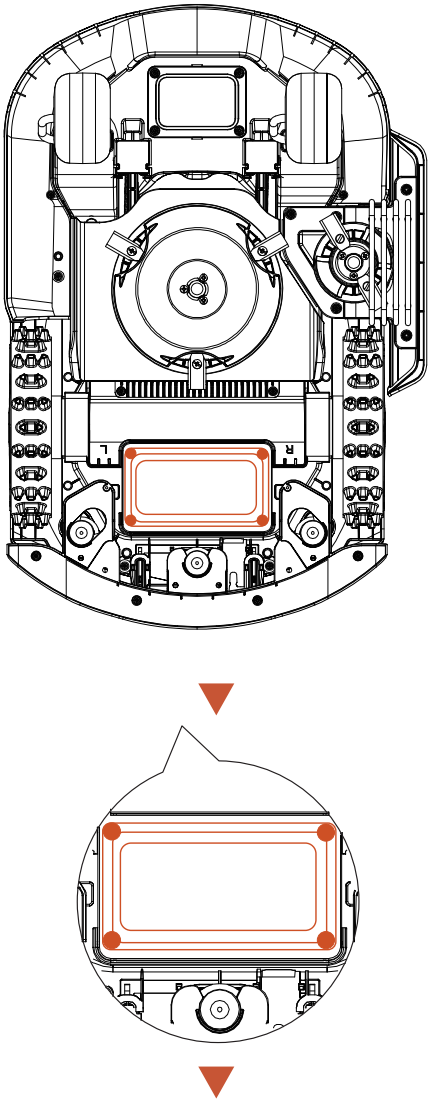

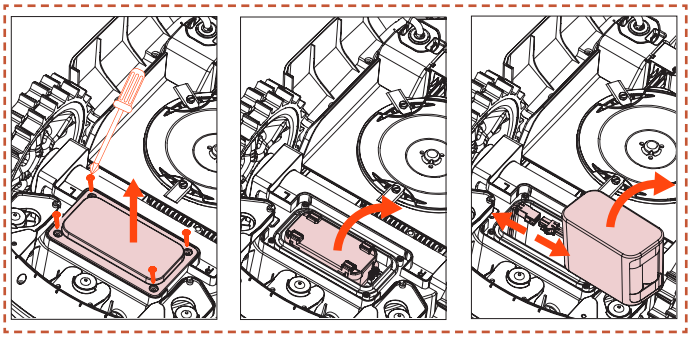

¡ADVERTENCIA!

Use solo el paquete de batería original o uno del mismo modelo especificado por SUNSEEKER. Cada cortacésped contiene una batería.

- Dependiendo del modelo específico de cortacésped, la capacidad nominal de la batería es de 5000 mAh o 10 000 mAh.

- No utilice baterías no recargables. Para recargar la batería, utilice únicamente la unidad de alimentación desmontable suministrada con este producto.

- Evite romper o desmontar la carcasa de la batería. Evite el contacto con objetos metálicos para evitar cortocircuitos. Manténgala alejada de fuentes de calor, fuego y luz solar directa.

- Póngase en contacto con su punto de venta, su oficina local o regional de gestión de residuos o su servicio de recogida de residuos domésticos para obtener más información sobre los residuos de baterías y aparatos eléctricos.

- No está previsto que el compartimento de la batería se abra con frecuencia. Solo debe abrir el compartimento de la batería si necesita una batería nueva.

- La batería contiene electrolitos. Si la fuga de electrolito entra en contacto con la piel, lávese inmediatamente con agua y jabón. En caso de contacto con los ojos, acuda al médico y lávelos inmediatamente con agua abundante durante al menos 15 minutos sin frotar.

6.5 Fuente de alimentación

Desconecte la fuente de alimentación:

A. Antes de eliminar un atasco.

B. Antes de revisar, limpiar o trabajar en la máquina.

C. Después de golpear un objeto extraño, para inspeccionar la máquina en busca de daños.

D. Examine periódicamente el cable, el enchufe, la carcasa y otras partes. Si se detecta algún daño o signo de envejecimiento, deje de utilizarlo inmediatamente.

¡ADVERTENCIA!

- NUNCA utilice una fuente de alimentación dañada para su funcionamiento. Para evitar riesgos, si el cable de alimentación está dañado debe ser reemplazado por el fabricante, su agente de servicio técnico u otras personas debidamente cualificadas. Si el cable de extensión está defectuoso, reemplácelo por un cable de 10 m aprobado por SUNSEEKER.

- NUNCA toque un cable de extensión o un cable dañado antes de desenchufarlo de la fuente de alimentación o conectarlo a la fuente de alimentación. Un cable dañado puede provocar contacto con componentes eléctricos.
- La fuente de alimentación no debe utilizarse con ningún otro dispositivo o batería, ya que esto aumenta el riesgo de descarga eléctrica, incendio o lesiones personales. Si utiliza baterías distintas a las originales, no se puede garantizar la seguridad del producto.
- NO cargue cuando la batería tenga fugas.
- Mantenga el cable de extensión alejado de piezas móviles peligrosas, para evitar que se dañen los cables que puedan provocar el contacto con piezas que conducen tensión.

Recomendación

Conecte el cortacésped y/o sus periféricos únicamente a un circuito de alimentación protegido por un dispositivo de corriente residual (RCD) con una corriente de disparo no superior a 30 mA.

6.6 Almacenamiento

A. Asegúrese de que el cortacésped está completamente cargado y apagado antes de guardarlo, para evitar una descarga excesiva que podría provocar daños permanentes.

B. Almacenar en un lugar seco y fresco, en el interior. La exposición a la luz solar y a temperaturas extremas (ya sean frías o calientes) acelerará el proceso de envejecimiento de los componentes y puede causar daños permanentes.

C. Mantenga los productos químicos y las fuentes de calor (estufas, radiadores, etc.) alejados del cortacésped, la estación de carga y la fuente de alimentación.

D. Guarde la fuente de alimentación en un lugar bien ventilado y protéjala de la humedad.

¡ADVERTENCIA!

- Desconecte la fuente de alimentación de la toma de corriente si se prevé una tormenta eléctrica. Desconecte todos los hilos y cables que estén conectados a la estación de carga. Vuelva a conectarlos cuando ya no haya posibilidad de tormenta.

Requisitos adicionales para el almacenamiento invernal

El cortacésped:

A. Limpie a fondo el cortacésped antes de guardarlo.

B. Compruebe los componentes sometidos a desgaste, como las cuchillas.

C. Repárelos o sustitúyalos si están en mal estado.

D. Guarde el cortacésped en un lugar seco y sin heladas, apoyado sobre todas las ruedas, preferiblemente en el embalaje original.

La estación de carga:

A. Desconéctelo de la estación de carga y desenchufe la fuente de alimentación de la toma de corriente.

B. Lleve la estación de carga al interior si la temperatura ambiente es inferior a -20 ºC.

6.7 Reciclaje y eliminación al final de la vida útil

Este producto NO es basura doméstica. Póngase en contacto con su ayuntamiento, punto de venta o servicio de recogida de residuos domésticos para obtener información sobre el reciclaje.

¡ADVERTENCIA!

- Este producto no debe eliminarse en un vertedero, quemarse ni mezclarse con la basura doméstica normal. Los componentes eléctricos pueden causar peligro o daños graves.

7. Preguntas frecuentes y solución de problemas

7.1 Mensaje de error

Código LED	Mensaje de la aplicación	Solución
E1	Robot fuera de la zona de trabajo	1. Confirme si la máquina está fuera del mapa. Tráigala y vuelva a comprobar la instalación. 2. Confirme si el usuario ha movido la antena o la estación de carga. Si se mueve la antena es necesario comenzar a trabajar desde la estación de carga. Si se mueve la estación de carga es necesario volver a mapear. 3. Compruebe si la antena está instalada correctamente y si hay alguna obstrucción. 4. Compruebe si la máquina está obstruida. 5. Compruebe si hay obstáculos muy grandes que bloqueen la señal entre la antena y la máquina.
E2	Error de sobrecorriente del motor de la rueda izquierda (bloqueado)	El motor de la rueda izquierda está atascado, retire los obstáculos.
	Error de sobrecorriente del motor de la rueda derecha (bloqueado)	El motor de la rueda derecha está atascado, retire los obstáculos.
E3	Error de sobrecorriente del motor de corte (bloqueado)	El motor de corte está atascado, retire los obstáculos.
E4	Parachoques del robot atascado	Compruebe si el parachoques todavía está en el lugar correcto. Intente colocarlo de nuevo en su lugar.
E5	Robot levantado	1. Confirme si la máquina ha sido levantada. 2. Confirme si la máquina está atascada y E5 la rueda delantera está
E6	Robot volteado	Confirme si la máquina está volteada.
E7	Robot inclinado	Confirme si la máquina está colocada sobre un terreno irregular.
E8	Fallo al acoplar en la estación de carga durante la recarga	1. Los contactos de carga del cortacésped o de la estación de carga están sucios, límpielos con alcohol. 2. Compruebe si la luz de la estación de carga está encendida. Puede que la estación de carga no tenga electricidad. 3. Compruebe si la estación de carga está instalada sobre una superficie plana. Si es irregular, ajuste la posición de la estación de carga. 4. Confirme si el usuario ha movido la antena o la estación de carga. Si se mueve la antena es necesario comenzar a trabajar desde la estación de carga. Si se mueve la estación de carga es necesario volver a mapear. 5. Compruebe si hay obstáculos delante de la estación de carga. Si hay obstáculos, por favor retírelos. 6. Compruebe si la antena está instalada correctamente y si hay alguna obstrucción. 7. Compruebe si la máquina está obstruida en el área de la estación de carga. 8. Compruebe si hay obstáculos muy grandes que bloqueen la señal entre la antena y la máquina. 9. El código QR de la estación de carga está sucio o dañado. Intente limpiarlo o pida uno nuevo al centro de servicio técnico. 10. Compruebe si la banda magnética de la parte inferior de la base se ha caído, y vuelva a colocarla.
E9	Robot atrapado	1. Confirme si hay demasiados obstáculos alrededor de la máquina. 2. El robot ha entrado en un espacio estrecho y no ha podido salir. 3. Hay un error de identificación visual en esta zona. Utilice la función de zona segura para ignorar los resultados del reconocimiento visual. 4. El cortacésped patina.
	Error fuera de estación	
	Fin de tiempo fuera de la estación	
E10	Falló la actualización del firmware	1. Verifique si la señal Wi-Fi es muy débil 2. Verifique si la máquina está cargando en la estación de carga
E12	Falló la actualización del firmware	1. Coloque la máquina en la estación de carga para ver si se puede cargar completamente. 2. Verifique las luces de la estación de carga para confirmar si hay 3. Verifique si los contactos de la estación de carga y el cortacésped están corroídos. Limpie estos contactos con alcohol.
E13	Anomalía de carga	1. Los contactos de carga del cortacésped o de la estación de carga están sucios, límpielos con alcohol. 2. Compruebe si la luz de la estación de carga está encendida. Puede que la estación de carga no tenga electricidad. 3. Compruebe si la estación de carga está instalada sobre una superficie plana. Si es irregular, ajuste la posición de la estación de carga.

Código LED	Mensaje de la aplicación	Solución
E14	El área actual del mapa es demasiado grande y excede el área máxima de trabajo soportada por el robot	Cree un nuevo mapa dentro rel rango de capacidad nominal del producto.
E17	Falló el plan de ruta, compruebe si hay algún obstáculo alrededor del robot	1. Confirme si hay demasiados obstáculos alrededor de la máquina. 2. El robot ha entrado en un espacio estrecho y no ha podido salir. 3. Hay un error de identificación visual en esta zona. Utilice la función de zona segura para ignorar los resultados del reconocimiento visual. 4. Confirme si la estación de carga está fuera del mapa y no se ha creado un pasillo desde la estación hasta el mapa. 5. Si está fuera del mapa, intente volver a crear los pasillos entre las diferentes zonas y volver a crear los pasillos de conexión entre las estaciones de carga y el mapa.
	Fin de tiempo de búsqueda de la estación de carga	1. Confirme si el usuario ha movido la antena o la estación de carga. Si se mueve la antena es necesario comenzar a trabajar desde la estación de carga. Si se mueve la estación de carga es necesario volver a mapear. 2. Verifique si la máquina está atascada y las ruedas están patinando. 3. Compruebe si la antena está instalada correctamente y si hay alguna obstrucción. 4. Compruebe si la máquina está obstruida en el área de la estación de carga. 5. Compruebe si hay obstáculos muy grandes que bloqueen la señal entre la antena y la máquina.
E18	La batería baja no puede empezar el trabajo	Compruebe si la batería está demasiado baja y cárguela completamente antes de volver a utilizarla.
E19	Falló la configuración de la red	1. Hay 4 códigos QR en la parte trasera de la máquina. Cuando se añade una máquina, es necesario seleccionar el primer código QR. 2. Confirme si el Bluetooth del teléfono está activado y si se encuentra dentro de un rango de 1 metro de la máquina. 3. ¿Ha introducido la contraseña inicial correcta, que por defecto es «0000». 4. ¿El Wi-Fi es de 2.4 GHz? Nuestro producto solo es compatible con Wi-Fi de 2.4 GHz. 5. ¿Es correcta la contraseña de WiFi? Por favor, vuelva a comprobarlo.
E21	RTK se está inicializando, por favor espere	1. ¿Se acaba de encender? El reinicio de la máquina tarda unos minutos en completar el proceso de inicialización. 2. Compruebe si la antena está instalada correctamente y si hay alguna obstrucción. 3. Compruebe si la máquina está obstruida. 4. Compruebe si hay obstáculos muy grandes que bloqueen la señal entre la antena y la máquina.
E22	La cámara frontal está oscurecida	Limpie la cámara antes de empezar.
	No puede trabajar en la oscuridad	1. Compruebe si ha activado el modo de trabajo nocturno. 2. Compruebe si la cámara está cubierta por algún objeto.
E23	Error de mapa vacío	Cree un mapa antes de empezar.
E24	Falta señal de antena	1. Compruebe si la antena tiene energía. 2. Compruebe si hay obstáculos muy grandes que bloqueen la señal entre la antena y la máquina. 3. Intente volver a conectar la antena a través de la aplicación.
E25	El mapeo falló	1. Confirme si la ruta que está siguiendo está cerrada 2. Confirme si la máquina está en línea 3. Compruebe si la antena está instalada correctamente y si hay alguna obstrucción. 4. Verifique si la máquina está obstruida 5. Compruebe si hay obstáculos muy grandes que bloqueen la señal entre la antena y la máquina.
E26	Error de calibración de RTK	1. Compruebe si la antena está instalada correctamente y si hay alguna obstrucción. 2. Compruebe si la máquina está obstruida. 3. Compruebe si hay obstáculos muy grandes que bloqueen la señal entre la antena y la máquina. 4. Compruebe si la máquina está atascada, elimine los obstáculos y reinicie.
BP	Error de temperatura de la batería	Confirme si la temperatura ambiente es demasiado alta o demasiado baja, y espere hasta que la temperatura vuelva a ser normal antes de poner en marcha el cortacésped.

Código LED	Mensaje de la aplicación	Solución
LOCK	Error PIN, robot bloqueado	1. Introduzca la contraseña correcta. 2. Si ha olvidado la contraseña, puede volver a configurarla como «0000» restableciendo los ajustes de fábrica a través de la aplicación. 3. Si la aplicación del móvil no está conectada a la máquina, póngase en contacto con el centro de servicio técnico.
NA	No puede llegar a otras áreas de trabajo, volverá a la estación de carga	1. Confirme si hay demasiados obstáculos alrededor de la máquina 2. El robot entró en un espacio estrecho y no pudo 3. Hay una identificación visual errónea en esta zona. Utilice la función de zona segura para ignorar los resultados del reconocimiento 4. Intente reconstruir los pasillos entre las diferentes zonas y reconstruir los pasillos de conexión entre las estaciones de carga y el mapa si está fuera del mapa.
	No se ha completado la carga, no se ejecuta la tarea planificada	La tarea programada no se ejecuta debido a la carga, por favor, espere hasta que la batería esté completamente cargada.
	Error de posición de la antena	1. Compruebe si la antena está instalada correctamente y si hay alguna obstrucción. 2. Compruebe si la máquina está obstruida. 3. Compruebe si hay obstáculos muy grandes que bloqueen la señal entre la antena y la máquina.
	Anomalía de la estación de carga durante el trabajo	1. Confirme si el usuario ha movido la antena o la estación de carga. Si se mueve la antena es necesario comenzar a trabajar desde la estación de carga. Si se mueve la estación de carga es necesario volver a mapear. 2. Compruebe si la antena está instalada correctamente y si hay alguna obstrucción. 3. Compruebe si la máquina está obstruida en el área de la estación de carga. 4. Compruebe si hay obstáculos muy grandes que bloqueen la señal entre la antena y la máquina.
Err	Contraseña incorrecta	1. Restablezca contraseña a través de la aplicación. 2. Póngase en contacto con el centro de servicio técnico para obtener una solución.
Minuto Cuenta regresiva	El retraso de lluvia aún no ha terminado, no puede comenzar a funcionar automáticamente	La tarea programada no se ejecuta debido al retraso por lluvia. Debe esperar a que finalice la cuenta atrás de lluvia para desactivar la función de retraso por lluvia
PARAR	MCU está en modo «STOP» (parada), el dispositivo no puede funcionar. Si desea reiniciar, haga clic en «START» y «OK» en el panel de control	1. Si ha pulsado el botón de parada anteriormente, deberá hacer clic en «START» y «OK» para reiniciar. 2. Verifique si el botón de parada rojo está atascado; haga clic en START y OK para reiniciar después de completar la limpieza.
EE	Falló la comunicación del panel de visualización	Póngase en contacto con el centro de servicio técnico para obtener ayuda.
	Falló la comunicación del motor de conducción	
	Fallo de conexión del sensor magnético	
	Error de comunicación IMU	
	Anomalía de los datos de la IMU	
	Fallo de comunicación del módulo RTK	

Instrucciones sobre cómo proceder en caso de vibraciones anómalas:
A. Apague la máquina.
B. Gire la máquina 180 grados.
C. Compruebe si las cuchillas están dañadas o funcionan mal.
D. Se recomienda sustituir las tres cuchillas.
E. Vuelva a girar la máquina para empezar a trabajar.

7.2 Resolución de problemas

Si tiene algún problema con el producto o la aplicación, o preguntas frecuentes, consulte los artículos de preguntas frecuentes (FAQ) en el sitio web oficial de Sunseeker (www.sunseekerelite.com) o en la sección de «Ayuda y orientación» de la aplicación.

8. Información importante

8.1 Protección de datos

Procesamiento de datos personales dentro de la Plataforma X Gen 2

▪ ¿Quién y por qué?

Cuando se registre y utilice Plataforma X Gen 2 de Sunseeker, Sunseeker Elite (o "nosotros") como responsable del tratamiento, procesará sus datos personales. Trataremos sus datos personales para:

1. Proporcionarle conexión a Plataforma X Gen 2 o hacerle una oferta para dicho servicio. La base jurídica es que el tratamiento es necesario para la ejecución del contrato que usted ha celebrado con nosotros, o para adoptar medidas previas a la celebración de un contrato con nosotros.

2. Seguir desarrollando y mejorando nuestros productos y servicios. La base jurídica es nuestro interés legítimo en desarrollar y mejorar nuestros productos y servicios.

3. Habilitar la conectividad de la Plataforma X Gen 2 (Internet de las cosas): utilizar integraciones con socios (por ejemplo, asistentes inteligentes, incluidos los dispositivos habilitados por voz); utilizar plataformas de conectividad para conectar la Plataforma X Gen 2 con dispositivos, aplicaciones y servicios de terceros; y crear su propia integración doméstica inteligente. La base jurídica es que el tratamiento es necesario para la ejecución del contrato que usted ha celebrado con nosotros.

4. Proporcionarle información relevante relacionada con su experiencia en la Plataforma X Gen 2. La base legal es nuestro interés legítimo en mantenerle informado sobre sus productos y servicios específicos y sus características.

5. Brindarle soporte y solución de problemas relacionados con Platform X Gen 2. La base jurídica es que el tratamiento es necesario para la ejecución del contrato que usted ha celebrado con nosotros.

Si nos ha dado su consentimiento (en cuyo caso la base jurídica es su consentimiento), también podremos tratar sus datos personales para los siguientes fines:

1. Enviarle publicidad y boletines personalizados sobre nuestros productos y servicios.

2. Enviarle encuestas a clientes y analizar la información que usted proporcione, según se detalla en dicha comunicación.

Sus datos serán tratados durante el tiempo que Sunseeker Elite los necesite para cumplir con los fines mencionados anteriormente, pero en ningún caso por un período superior al permitido por las leyes aplicables.

▪ ¿Qué datos personales tratamos?

Podemos tratar los siguientes datos personales:

1. Datos personales: nombre y apellidos, nacionalidad, preferencias lingüísticas;

2. Datos de contacto: dirección de correo electrónico, dirección postal;

3. Información de la cuenta: edad de la cuenta, contraseña, número de cuenta;

4. Otros datos relacionados con su Plataforma X Gen 2: nombre del cortacésped, nombres de emparejamiento, acciones activadas mediante el uso de integraciones con socios y la información del dispositivo.

▪ Uso de datos de ubicación

Algunos de nuestros servicios solo funcionan si podemos determinar la ubicación del cortacésped (por ejemplo, la visualización meteorológica). Cuando comparte con nosotros la ubicación del cortacésped, los datos se almacenan como parte de su perfil y pueden enviarse a terceros de forma seudonimizada, con el fin de prestar el servicio correspondiente (por ejemplo, para aparcar el cortacésped en caso de lluvia intensa).

8.2 Garantía limitada

Esta Garantía Limitada solo cubre los defectos de materiales o mano de obra del producto y sus componentes cuando se utiliza en condiciones normales y ordinarias. Si surge un defecto cubierto por esta Garantía Limitada, Sunseeker o sus representantes autorizados, a su entera discreción, repararán o reemplazarán el Producto o los componentes defectuosos de acuerdo con esta Garantía Limitada. El período de garantía aplicable comienza en la fecha de compra original a Sunseeker o a un vendedor, distribuidor o concesionario autorizado de Sunseeker.

Condiciones de garantía

Registro: Registre el producto en línea en **www.sunseekerelite.com** dentro de los 30 días posteriores a la compra para recibir una garantía de 36 meses. Sin registro, se aplicará una garantía de 24 meses.

Garantía de la batería: Las baterías solo están cubiertas durante un periodo de 12 meses, independientemente del registro en línea.

Uso adecuado: El producto no debe haber sido usado de forma indebida o inadecuada, descuidado, alterado, modificado o reparado por nadie que no sea un centro de servicio técnico autorizado.

Piezas aprobadas: Con este producto solo se pueden utilizar accesorios y piezas aprobados por Sunseeker Elite.

Uso no comercial: El producto no debe utilizarse con fines comerciales, profesionales o de alquiler.

Prevención de daños: El producto no debe haber sufrido daños debidos a objetos extraños, sustancias o accidentes.

Condiciones de almacenamiento: La batería y el producto deben almacenarse en interiores si la temperatura exterior es inferior a 0 °C.

Exclusiones de la garantía

Desgaste normal: Los componentes que sufren un desgaste natural por el uso normal, como las cuchillas, no están cubiertos por esta garantía.

Mantenimiento no autorizado: Quedan excluidos los daños, fallos de funcionamiento o averías derivados de un mantenimiento no autorizado o inadecuado, manipulación o sobrecarga.

Daños por lavado a alta presión: Los daños causados por la exposición al lavado a alta presión no están cubiertos.

Para hacer una reclamación de garantía, debe proporcionar una prueba de compra en forma de recibo válido que muestre la fecha y el lugar de compra.

Esta garantía es adicional a sus derechos legales y no cubre ningún accesorio suministrado con el producto. Todas las reparaciones y los productos de sustitución están cubiertos por la garantía limitada durante el resto del período de garantía original a partir de la fecha de compra.

8.3 Exención de responsabilidad

Proporcionamos a los clientes servicios posventa, excluidas las siguientes circunstancias:

1. Daños por colisión causados por factores ajenos a la fabricación, incluidos, entre otros, los errores del usuario.

2. Daños causados por modificaciones no autorizadas, desmontaje o apertura de la carcasa no conforme a las instrucciones o manuales oficiales.

3. Daños causados por una instalación inadecuada, un uso incorrecto o un funcionamiento no conforme con las instrucciones o manuales oficiales.

4. Daños causados por un proveedor de servicios no autorizado.

5. Daños causados por la modificación no autorizada de los circuitos y/o la incompatibilidad o el uso indebido de la batería y el cargador.

6. Daños causados por usuarios que no siguen las instrucciones y recomendaciones del manual.

7. Daños causados por el funcionamiento en malas condiciones del césped (es decir, grandes zonas de charcos cuando las zonas restringidas no están bien establecidas, lugares con abundancia de piedras que cubren la superficie del césped, etc.).

8. Daños causados por el funcionamiento del producto en entornos con interferencias electromagnéticas, incluidas las zonas mineras o la proximidad de torres de transmisión de radio, cables de alta tensión, subestaciones, etc.

9. Daños causados por el funcionamiento del producto en entornos con interferencias de otros dispositivos inalámbricos, como transmisores, enlaces descendentes de vídeo, señales Wi-Fi, etc.

10. Daños causados por problemas de fiabilidad o compatibilidad al utilizar piezas de terceros no autorizadas.

11. Daños causados por el funcionamiento de la unidad con una batería con poca carga o defectuosa.

12. Daños causados por factores imprevisibles, como colisiones de automóviles, ataques de animales salvajes, inundaciones, etc.

Este contenido está sujeto a cambios sin previo aviso.

ADVERTENCIA para pilas de botón:

a) Saque las pilas usadas y recíclelas o elimínelas inmediatamente de acuerdo con la normativa local. Manténgalas fuera del alcance de los niños.

b) NO tire las pilas a la basura doméstica ni las incinere.

c) Incluso las pilas usadas pueden causar lesiones graves o la muerte.

d) Llame a un centro de toxicología local para obtener información sobre el tratamiento.

e) Tipo de pila: CR2032.

f) Tensión nominal: 3,0 VCC.

g) Las pilas no recargables no deben recargarse.

h) No fuerce la descarga, la recarga, el desmontaje, el calentamiento por encima de (la temperatura nominal especificada por el fabricante) ni la incineración. De lo contrario, podrían producirse lesiones debido a escapes, fugas o explosiones que provoquen quemaduras químicas.

i) El producto contiene una pila de botón no sustituible.

8.4 Contacto

Sunseeker Intelligent Technology SE

Dirección: Theodorstraße 41M1, D-22761 Hamburg

Website: www.sunseekerelite.com

ES

Declaración CE de conformidad

Fabricante:
Zhejiang Sunseeker Industrial Co., Ltd.
988 Jinde Rd. Parque Industrial Jiangdong, Jinhua, Zhejiang 321000 R.P. CHINA
Declara y asume la responsabilidad de que el producto:
Marca: SUNSEEKER, sunseeker elite
Nombre del producto: Robot cortacésped
Modelo: RMX800N20V, RMX1200N20V, RMX601M20V, RMX1001M20V, RMX801M20V, RMX802M20V, RMX803N20V, RMX1203N20V
Cumple(n) las siguientes directivas:

1. Directiva sobre equipos radioeléctricos (2014/53/UE)
2. Directiva sobre máquinas (2006/42/CE)
3. Directiva RUSP (2011/65/UE) y Directiva de modificación ((UE)2015/863)
4. Reglamento (UE) 2023/1542 sobre baterías
5. Anexo 2 de 2023 Nº 1007 PROTECCIÓN AL CONSUMIDOR

Esta declaración ha sido emitida bajo la exclusiva responsabilidad del fabricante.
El objeto de la declaración se ajusta a la legislación pertinente de armonización de la Unión.
Referencias a la Legislación de Armonización de la Unión pertinente:
EN 50636-2-107: 2015+A1:2018+A2: 2020+A3: 2021
EN 60335-1:2012+A11:2014+A13:2017+ A1:2019 + A2:2019+ A14:2019+A15:2021

EN IEC 55014-1:2021	EN IEC 55014-2:2021	EN IEC 61000-3-2:2019+A1:2021+A2:2024
EN 61000-3-3:2013+A1:2019+A2:2021	EN 301 489-1 V2.2.3	EN 301 489-3 V2.3.2
EN 301 489-17 V3.3.1	EN 300 440 V2.2.1	EN 301 893 V2.1.1
EN 301 489-19 V2.2.1	EN 301 489-52 V1.2.1	EN 301 511 V12.5.1
EN 301 908-1 V15.2.1	EN 301 908-13 V13.2.1	EN 303 413 V1.2.1
EN 300 328 V2.2.2	EN 62311: 2008	EN IEC 62311: 2020
EN 50665: 2017	EN 62321-1:2013	EN18031-1: 2024
EN18031-2: 2024	EN IEC 62321-2:2021	EN 62321-3-1:2014
EN 62321-8:2017	IEC 62133-2:2017+A1:2021	EN62321-8:2017
EN 62321-4:2014 /A1:2017	EN 62321-5:2014	EN 62321-7-1:2015
EN 62321-7-2:2017	EN 62321-6:2015	

Información sobre la exposición a RF:

Este dispositivo ha sido probado y cumple los límites aplicables de exposición a radiofrecuencia (RF).

Este equipo debe ser instalado y operado de acuerdo con las instrucciones proporcionadas, y la(s) antena(s) utilizadas para este transmisor deben ser instaladas de manera que proporcionen una distancia de separación de al menos 30 cm de todas las personas y no deben estar colocadas junto a, ni operar conjuntamente con, ninguna otra antena o transmisor.

Firmado por y en nombre de:
Zhejiang Sunseeker Industrial Co., Ltd.
Lugar: Jinhua, Zhejiang P.R. CHINA
Fecha: 04-12-2025
Nombre: Harry Ran
Firma: Harry
Título: Ingeniero Jefe

Representante autorizado:
Sunseeker Intelligent Technology SE
Theodorstrasse 41M1
22761 Hamburg
Hans-Peter Kuebler
Director Ejecutivo

Kazalo vsebine

1. Varnost in predpisi 420
1.1 Splošno 420
1.2 Splošna varnostna navodila 420
1.3 Varnostna navodila za namestitev 421
1.4 Varnostna navodila za vsakodnevno delovanje 422
1.5 Varnostna navodila za vzdrževanje 422
1.6 Varna uporaba baterij 422

2. Simboli in nalepke 422

3. Vsebina in specifikacija 423
3.1 Vsebina škatle 423
3.2 Deli in funkcije 424
3.3 Tehnične specifikacije 425

4. Namestitev in preslikava 426
4.1 Priprave 427
4.2 Aktivacija kosilnice 427
4.3 Povezava z aplikacijo 428
4.4 Namestitev polnilne postaje 428
4.5 Kartiranje 429
4.6 Nastavitve netRTK 432

5. Dnevno obratovanje 433
5.1 Zaslon in upravljanje na kosilnici 433
5.2 Spremenite kodo PIN 434
5.3 Nastavitev časa obratovanja 434
5.4 Predstavitev aplikacije 436
5.5 Modul S Connect 437
5.6 IoT 439
5.7 Izogibanje oviram 439

6. Vzdrževanje 439
6.1 Čiščenje 440
6.2 Zamenjava rezil 440
6.3 Prevoz 441
6.4 Baterija 441
6.5 Napajanje 442
6.6 Shranjevanje 443
6.7 Recikliranje in odlaganje ob koncu življenjske dobe 443

7. Pogosta vprašanja in odpravljanje težav 444
7.1 Napaka 444
7.2 Odpravljanje težav 446

8. Pomembne informacije 447
8.1 Varstvo podatkov 447
8.2 Omejena garancija 447
8.3 Zavrnitve odgovornosti 448
8.4 Stopite v stik z nami 448

1. Varnost in predpisi

1.1 Splošno

POMEMBNO
PRED UPORABO NATANČNO PREBERITE
SHRANITE ZA PRIHODNJO UPORABO

Predvidena uporaba

Ta vrtni izdelek je namenjen izključno košnji trate, oziroma avtomatskemu rezanju vrtne trave kadarkoli čez dan. Kakršnakoli uporaba, ki presega predvideni namen, lahko predstavlja nevarnost, ter lahko vodi v škodo oseb ali lastnine. Da bi zagotovili varnost in preprečili nesreče, je nujno, da se dosledno držite določenih varnostnih smernic.

Nenamenska uporaba

Ta vrtni izdelek ni namenjen za uporabo otrokom, mlajšim od 14 let, ali osebam z zmanjšanimi fizičnimi, senzoričnimi ali duševnimi sposobnostmi ali s pomanjkanjem izkušenj in znanja, razen če jih oseba, odgovorna za njihovo varnost, nadzoruje ali jim daje navodila glede uporabe izdelka.

Nepravilna uporaba vključuje, vendar ni omejena na prevažanje ljudi, otrok ali živali na stroju; prevažanje s strojem; uporabo stroja za vleko ali potiskanje bremen; ter uporabo stroja za rezanje druge vegetacije, ki ni trava.

Preostala tveganja - Med vzdrževanjem ali zamenjavo rezil nosite zaščitne rokavice in zaščitna očala, da se izognete poškodbam.

Ne podaljšujte kabla med napajalno enoto in polnilno postajo.

- Pri delovanju stroja na javnih površinah je treba okoli delovnega območja namestiti opozorilne table. Table morajo jasno prikazovati naslednje besedilo:

OPOZORILO

- Ne dotikajte se nevarnih gibljivih delov, preden se ti popolnoma ne ustavijo.
- Napajalni kabel, napajalno enoto, podaljšek in vse druge električne kable, ki ne sodijo k izdelku, hranite zunaj območja rezanja, da ohranite razdaljo od nevarnih premikajočih se delov in preprečite poškodbe kablov, ki bi lahko prišli v stik z visoko napetostjo. Če ne upoštevate navodil v priročniku, obstaja nevarnost poškodbe ali smrti za operaterja ali druge osebe.
- Avtomatska kosilnica! Držite se stran od stroja! Pazite, da so otroci pod nadzorom!
- Opozorilo, da otrok ter oseb z zmanjšanimi telesnimi, senzoričnimi ali duševnimi sposobnostmi, ali oseb brez izkušenj in znanja oziroma oseb, ki niso seznanjene s temi navodili, ne smete nikoli pustiti uporabljati stroja; lokalni predpisi lahko omejujejo starost upravljavca.
- Opozorilo, da otrokom ne smete dovoliti, da so v bližini stroja ali se z njim igrajo, ko je v obratovanju.
- Shranite vsa opozorila in navodila za prihodnjo uporabo.
- Preberite vsa varnostna opozorila, navodila, ilustracije in specifikacije, priložene temu izdelku. Neupoštevanje vseh spodaj navedenih navodil lahko povzroči električni udar, požar in/ali resne poškodbe.

- Pri delovanju stroja na javnih površinah je treba okoli delovnega območja namestiti opozorilne table. Table morajo jasno prikazovati naslednje besedilo:

OPOZORILO

- Samodejna kosilnica. Držite se stran od naprave. Pazite, da so otroci pod nadzorom!
- Naprava mora biti izklopljena, ko ni v uporabi.

1.2 Splošna varnostna navodila

Varnost na delovnem območju

A. Ne uporabljajte strojev v eksplozivnih ozračjih, na primer v prisotnosti vnetljivih tekočin, plinov ali prahu. Stroji ustvarjajo iskre, ki lahko vnamejo prah ali hlape.

B. Pozorno preberite navodila. Seznanite se s krmilnimi elementi in pravilno uporabo stroja.

C. Nikoli ne dovolite, da stroj uporabljajo otroci ali osebe, ki niso seznanjene s temi navodili. Lokalni predpisi lahko omejujejo starost uporabnika stroja.

D. Upravljavec ali uporabnik je odgovoren za nesreče ali nevarnosti, ki se zgodijo tretjim osebam ali njihovi lastnini.

Električna varnost

A. Omrežni vtiči se morajo ujemati z vtičnico. Nikoli na noben način ne spreminjajte vtiča. Ne uporabljajte vtičev polnilnika z ozemljenimi napravami. Nespremenjeni vtiči in ustrezne vtičnice bodo zmanjšali tveganje električnega udara.

B. Izogibajte se telesnemu stiku z ozemljenimi ali ozemljenimi površinami, kot so cevi, radiatorji, štedilniki in hladilniki. Če je vaše telo ozemljeno, obstaja povečana nevarnost električnega udara.

C. Ne zlorabljajte napajalnih kablov. Napajalnega kabla nikoli ne uporabljajte za prenašanje, vlečenje ali izklapljanje naprave. Napajalne kable hranite stran od vročine, olja, ostrih robov ali gibljivih delov. Poškodovani ali zapleteni napajalni kabli povečajo tveganje električnega udara.

D. Če je obratovanje naprave, ki se napaja iz električnega omrežja, na vlažnem mestu neizogibno, uporabite napajalnik, zaščiten z napravo za diferenčni tok. Uporaba naprave za diferenčni tok zmanjša nevarnost električnega udara.

E. Poskrbite za pravilno namestitev sistema za samodejno določanje meja v skladu z navodili.

F. Občasno preglejte območje, kjer boste uporabljali stroj, in odstranite vse kamne, palice, žice, kosti in druge ovire.

G. Redno preverjajte obrabo ali poškodbe rezil, vijakov rezil in sklopa rezilnika. Obrabljena ali poškodovana rezila in vijake vedno zamenjajte v kompletu, da ohranite ravnotežje.

H. Pri strojih z več vreteni bodite previdni, saj lahko vrtenje enega rezila povzroči vrtenje drugih rezil.

Varnost oseb

A. Ne dovolite osebam, ki niso seznanjene z napravo ali s temi navodili, da upravljajo napravo. Stroji v rokah neseznanjenih uporabnikov so nevarni.

B. Bodite pozorni, spremljajte svoje delo in uporabite zdravo pamet pri upravljanju naprave. Stroja ne uporabljajte, če ste utrujeni ali pod vplivom mamil, alkohola ali zdravil. Trenutek nepazljivosti med upravljanjem stroja lahko povzroči resne telesne poškodbe.

C. Pred zagonom naprave odstranite vse nastavitvene ključe ali izvijače. Ključ ali izvijač, ki je pritrjen na vrteči se del stroja, lahko povzroči telesne poškodbe.

D. Pri ročnem upravljanju naprave vedno ohranjajte stabilno držo in ravnotežje. To v nepričakovanih položajih omogoča boljši nadzor nad strojem.

E. Zaradi pogoste uporabe naprave ne postanite preveč samozavestni in ne zanemarjajte varnostnih načel naprave. Malomarnost lahko že v delčku sekunde povzroči hude poškodbe.

Uporaba in nega stroja

A. Izključite vtič iz vira napajanja in/ali odstranite baterijski sklop (če ga je mogoče odstraniti) iz stroja ali drugih naprav, preden opravite kakršnokoli prilagoditev, zamenjavo dodatne opreme ali preden stroj shranite. Takšni preventivni varnostni ukrepi zmanjšajo tveganje nenamernega zagona.

B. Stroj in pripomočke redno vzdržujte. Preverite, da so gibljivi deli poravnani in se lahko prosto premikajo, ter da noben del ni zlomljen ali v stanju, ko bi lahko vplival na pravilno delovanje stroja. Če ugledate kakršnokoli poškodbo, dajte stroj pred uporabo popraviti. Številne nesreče povzročijo slabo vzdrževani stroji in pripomočki.

C. Stroj in dodatno opremo uporabljajte v skladu s temi navodili, ob upoštevanju delovnih pogojev in dela, ki ga je treba opraviti. Uporaba stroja za postopke, ki so drugačnih od predvidenega namena, lahko povzroči nevarnost.

D. Nikoli ne uporabljajte stroja z okvarjenimi varovali ali brez varnostnih dodatkov.

E. Ne postavljajte rok ali nog v bližino ali pod vrteče se dele. Ves čas se izogibajte odprtini za izpust.

F. Nikoli ne dvigujte ali prenašajte stroja, ko motor deluje.

G. Aktivirajte zaklep naprave/Nastavite stroj v položaj »ZAKLENI«
- pred odstranitvijo zamašitve;
- pred pregledom, čiščenjem ali delom na napravi.

H. Stroja ne pustite delovati brez nadzora, če veste, da so v bližini hišni ljubljenčki, otroci ali druge osebe.

Servisiranje

A. Stroj naj servisira usposobljen serviser, ki uporablja izključno enake nadomestne dele. To bo zagotovilo nadaljnjo varno uporabo stroja.

B. Poskrbite, da bodo vse matice, sorniki in vijaki priviti, da zagotovite varno delovno stanje stroja.

C. Zaradi varnosti zamenjajte obrabljene ali poškodovane dele.

D. Prepričajte se, da rezila nadomestite z ustreznimi novimi rezili.

E. Poskrbite, da so baterije napolnjene s pravilnim polnilnikom, ki ga priporoča proizvajalec. Nepravilna uporaba lahko povzroči električni udar, pregrevanje ali uhajanje korozivne tekočine iz baterije.

F. V primeru puščanja elektrolita sperite z vodo/nevtralizatorjem, in poiščite zdravniško pomoč, če pride v stik z očmi itd.

G. Servisiranje stroja mora potekati v skladu z navodili proizvajalca.

Uporaba in vzdrževanje BATERIJSKEGA orodja

A. Polnite samo s polnilnikom, ki ga je določil proizvajalec. Polnilnik, ki je primeren za eno vrsto BATERIJSKEGA SKLOPA, lahko pri uporabi z drugo vrsto BATERIJSKEGA SKLOPA povzroči nevarnost požara.

B. Uporabljajte samo električna orodja s posebej namenjenimi BATERIJSKIMI sklopi. Uporaba katerega koli drugega BATERIJSKEGA SKLOPA lahko povzroči nevarnost poškodb in požara.

C. Ko BATERIJA ni v uporabi, jo hranite stran od kovinskih predmetov, kot so sponke za papir, kovanci, ključi, žeblji, vijaki ali drugi mali kovinski predmeti, ki bi lahko vzpostavili povezavo enega pola z drugim. Kratek stik med poli BATERIJE lahko povzroči opekline ali požar.

D. V slabih razmerah lahko iz baterije izteče tekočina; izogibajte se stiku z njo. Če slučajno pride do stika, sperite z vodo. Če tekočina pride v stik z očmi, poiščite zdravniško pomoč. Tekočina, ki izteče iz BATERIJE, lahko povzroči draženje ali opekline.

E. Ne uporabljajte BATERIJSKEGA paketa ali orodja, ki je poškodovano ali spremenjeno. Poškodovane ali spremenjene baterije se lahko obnašajo nepredvidljivo, kar lahko povzroči požar, EKSPLOZIJO ali predstavlja nevarnost poškodb.

F. Ne izpostavljajte BATERIJSKEGA paketa ali orodja ognju ali pretirani temperaturi. Izpostavljenost ognju ali temperaturi nad 130 °C lahko povzroči eksplozijo.

G. Upoštevajte vsa navodila za polnjenje in ne polnite BATERIJE ali orodja zunaj temperaturnega območja, določenega v navodilih. Nepravilno polnjenje ali polnjenje pri temperaturah zunaj navedenega območja lahko poškoduje BATERIJO in poveča nevarnost požara.

1.3 Varnostna navodila za namestitev

A. Polnilne postaje, vključno z dodatno opremo, ne nameščajte na mesto, ki je pod ali znotraj območja 61 cm od kateregakoli gorljivega materiala. V primeru okvare lahko pride do segrevanja polnilne postaje in napajalnika ter potencialne nevarnosti požara.

B. Napajalnika ne postavljajte na površino, kjer obstaja nevarnost, da bi padel v vodo. Napajalnika ne postavljajte na tla.

C. Napajalnika ne prekrivajte ali zapirajte v ohišje. Kondenzirana voda lahko škoduje napajanju in poveča nevarnost električnega udara.

D. Velja za ZDA/Kanado. Če je napajalna enota nameščena na prostem: Nevarnost električnega udara. Napajalnik vključite samo v pokrito vtičnico razreda A GFCI (RCD) z ohišjem, odpornim na vremenske vplive, in dostopom za vstavljanje ali odstranjevanje pokrova priključnega vtiča.

E. Polnilne postaje ne nameščajte tja, kjer obstaja nevarnost stoječe vode.

1.4 Varnostna navodila za vsakodnevno delovanje

A. Roke in noge držite stran od vrtečih se rezil. Ne postavljajte rok ali nog v bližin ali pod izdelek, ko je izdelek nastavljen na VKLOP.

B. Izklopite izdelek ali nastavite izdelek na IZKLOP, kadar so v delovnem prostoru osebe, zlasti otroci ali živali.

C. Prepričajte se, da na trati ni predmetov, kot so kamni, veje, orodje ali igrače. Rezila se lahko poškodujejo, če zadenejo ob takšne predmete.

D. Izdelka ne dvigujte in ga ne premikajte, ko je nastavljen na VKLOP.

E. Ne dovolite, da izdelek trči v osebe ali živali. Če se na poti izdelka pojavi žival ali druga oseba, izdelek takoj ustavite.

F. Ne postavljajte predmetov na izdelek ali polnilno postajo.

G. Izdelka ne uporabljajte, če gumb STOP ne deluje.

H. Vedno nastavite izdelek na IZKLOP, kadar ni v uporabi.

I. Ne uporabljajte izdelka in vodnega škropilnika istočasno. Za nastavitev časa delovanja naprave uporabite funkcijo Čas obratovanja.

J. Izdelka ne uporabljajte, če je na delovnem območju stoječa voda, na primer na območju z lužami, ki so nastale zaradi močnega dežja.

1.5 Varnostna navodila za vzdrževanje

A. Ko na izdelku izvajate vzdrževanje, ga nastavite na IZKLOP.

B. Za čiščenje izdelka ne uporabljajte visokotlačnega pralnega stroja. Za čiščenje izdelka ne uporabljajte topil.

C. Pred čiščenjem ali vzdrževanjem polnilne postaje izključite vtič iz polnilne postaje.

1.6 Varna uporaba baterij

Litij-ionske baterije lahko eksplodirajo ali povzročijo požar, če jih razstavimo, če pridejo v kratek stik ali jih izpostavimo vodi, ognju ali visokim temperaturam. Ravnajte previdno in ne razstavljajte ali odpirajte baterij, ter jih na noben način mehansko ali električno ne zlorabljajte. Izogibajte se shranjevanju baterij na neposredni sončni svetlobi.

2. Simboli in nalepke

Pozorno preučite simbole na izdelku in nalepkah ter se seznanite z njihovim pomenom:

	OPOZORILO: *Pred uporabo izdelka preberite navodila za uporabo.*
STOP	***OPOZORILO:*** *Pred dvigovanjem stroja ali dela na njem izdelek izklopite.* *Nikoli se ne dotikajte vrtečega se rezila.*
	OPOZORILO: *Med obratovanjem vzdržujte varno razdaljo od stroja. Druge osebe držite izven nevarnega delovnega območja.*
	OPOZORILO: *Ne vozite se na stroju.*
	Preberite navodila za uporabo.
CE	*Oznaka skladnosti CE.*
LWA 60 dB	*Raven zvočne moči, določena z evropsko direktivo o zunanjem hrupu.* *60 dB za rezalni disk*
	Tega izdelka ne odvrzite med običajne gospodinjske odpadke. Zagotovite, da je izdelek recikliran v skladu z lokalnimi pravnimi zahtevami.
III	*Razred III*
	DC
	Baterije ne mečite v ogenj in je ne izpostavljajte viru toplote.
	Baterije ne potapljajte v vodo.
Li-ion	*Oznaka za recikliranje.*
	Te baterije ni dovoljeno odvreči med običajne gospodinjske odpadke. Poskrbite, da bo baterija reciklirana v skladu z lokalnimi pravnimi zahtevami.
T3.15A	*Zamenjajte z varovalko v skladu z nazivno vrednostjo.*

T2A	*Zamenjajte z varovalko v skladu z nazivno vrednostjo.*
	Konstrukcija razreda II.
IPX4	*Stopnje zaščite, ki jih zagotavljajo ohišja (koda IP)*
IPX5	
IP67	
	Snemljiv del za električno napajanje
	SMPS z varnostnim izolacijskim transformatorjem, odpornim proti kratkemu stiku
	SMPS (preklopna električna napajalna enota)
cosφ:0.56	*Faktor moči*
VI	*Energetska učinkovitost 6. stopnje*
	Označuje, da napajalne enote ne smete uporabljati, če so poškodovani kontakti na vtikaču.
	POZOR - Ne dotikajte se vrtečega rezila
Max. 4800 min-1	*Največ 4.800 min^{-1}*
106mm	*φ106 mm za obrezovalni rezalni disk*

Simboli na zaslonu robota

	Vklop/izklop
START	*Gumb za zagon*
HOME	*Gumb »domov«*
OK	*Gumb za potrditev »OK«*
	Nastavitev kode PIN
	Nastavitev časov
	Bluetooth
	Wi-Fi

3. Vsebina in specifikacija

3.1 Vsebina škatle

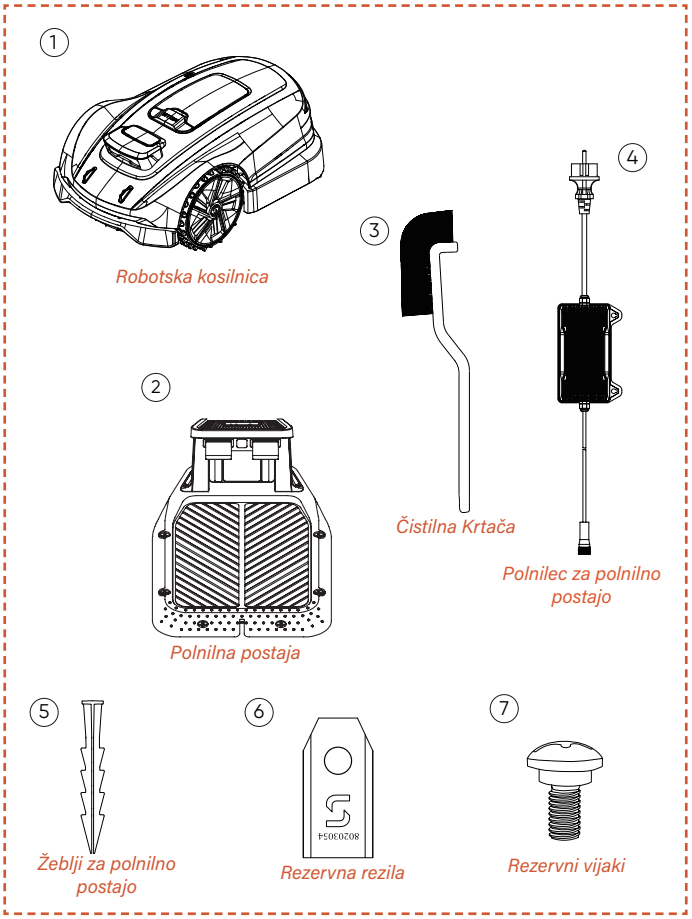

Robotska kosilnica*1
Polnilna postaja*1
Čistilna krtača*1
Polnilec za polnilno postajo*1
Žeblji za polnilno postajo*8
Rezervna rezila*6
Rezervni vijaki*6

3.2 Deli in funkcije

Pogled od zgoraj

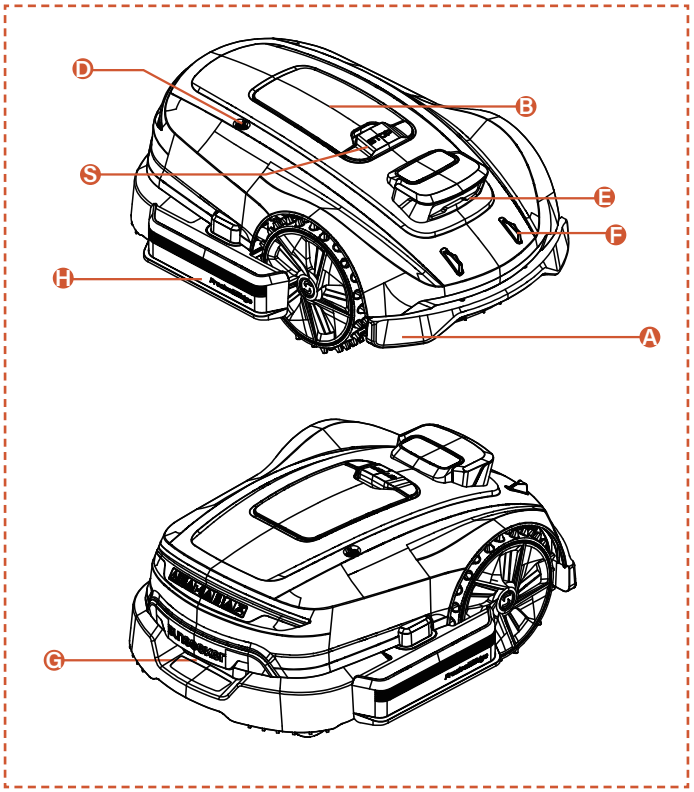

Pogled od spodaj

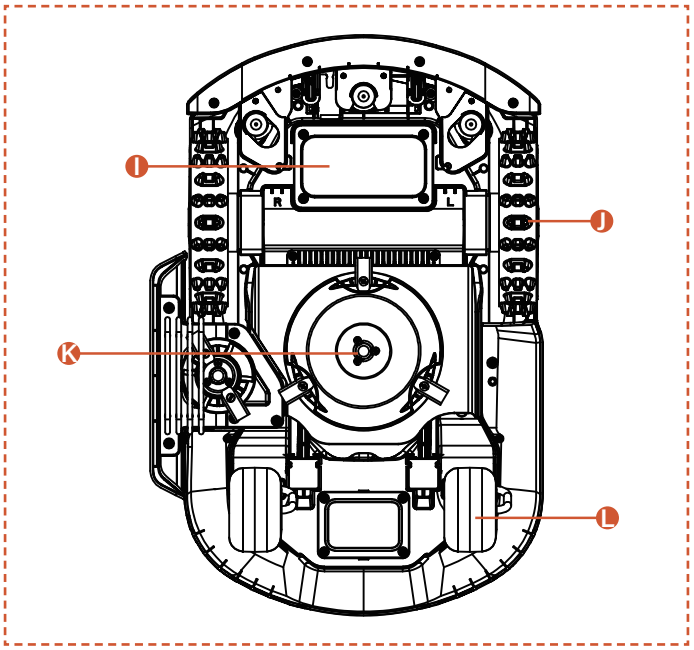

Opomba

Naprave ne potapljajte v vodo, saj lahko to poškoduje komponente in povzroči izgubo garancije za predpisano časovno obdobje.

A. Odbijač za trke
Kadar vizualno določanje položaja ni na voljo, lahko odbijač za trke zagotovi normalno delovanje stroja.

B. Nadzorna plošča
Plošča za vklop in izklop napajanja stroja, za ukaze za delovanje ali vrnitev stroja itd. Plošča se nahaja pod zaščitnim pokrovom.
Po uporabi nadzorne plošče zaprite zaščitni pokrov.

C. Gumb USTAVI
Gumb za zasilno zaustavitev stroja v nujnih primerih.

D. Senzor za dež
Dežni senzor zazna dež, naprava pa se v skladu z nastavitvami uporabnika samodejno vrne na polnilno postajo, da se izogne dežju.

E. Binokularna kamera
Binokularna kamera s pomočjo AI pomaga kosilnici zaznati ovire in se jim izogniti.

F. Polnilne elektrode
Polnilne elektrode na stroju se povežejo z elektrodami polnilne postaje za polnjenje baterije stroja.

G. Krmilo
Udoben oprijem.

H. Obrezovalni rezalni disk
Omogoča učinkovitejše obrezovanje robov trate.

I. Predal za baterijo
Prostor za shranjevanje baterije.

J. Vrteča se rezalna plošča
Naprava za obrezovanje trate, ko je stroj v obratovanju.

K. Pogonska kolesa
Moč za gibanje z odličnimi terenskimi zmogljivostmi.

L. Kolesce
Vrti se in pomaga pri premikanju ter usmerjanju.

3.3 Tehnične specifikacije

TEHNIČNE SPECIFIKACIJE	X3 Gen 2 - 800 RMX803N20V	
Omejitvena žica	Brezžično / neomejeno	
Največja površina košnje	800m^2	
Višina košnje min. / maks.	20-60 mm	
Nastavitev višine	Ročna	
Širina košnje	200 mm	
Zmogljivost baterije	5 Ah	
Uporabniški vmesnik	Aplikacija in prikaz tipkovnice	
Največji naklon	17° (30 %)	
Dimenzije robota	621 * 420 * 247 mm	
Potrdila	CE RoHS	
Neto teža	10,55 kg	
Raven zvočne moči LWA	60 dB (A)	
Odstopanje zvočne moči KWA	3 dB(A)	
Raven zvočnega tlaka LpA	52 dB (A)	
Odstopanje zvočne moči KpA	3 dB(A)	
Raven zvočne moči LWA za obrezovalni rezalni disk:	75 dB(A)	
Negotovosti zvočne moči KWA za obrezovalni rezalni disk:	3 dB(A)	
Raven zvočnega tlaka LpA za obrezovalni rezalni disk:	67 dB (A)	
Negotovosti zvočnega tlaka KpA za obrezovalni rezalni disk:	3 dB(A)	
ZNAČILNOSTI		
Wi-Fi / Bluetooth	Y	
Brezžična preslikava	Y	
Načrtovanje poti	3 možnosti	
AONavi2.0 (netRTK+VSLAM)	Y	
Super Wi-Fi	Y	
Vision AI	Y	
Sprednji pogon	Y	
Varčni način	Y	
Nočni način*	N	
FOTA	Y	
Hitra vrnitev na polnilno postajo	Y	
Več območij	Y	
Čas obratovanja	Samodejna ali ročna nastavitev	
Senzor udarcev	Y	
Vodno pranje	Y	
GPS in 4G modul	Y	
Google pomočnik in Amazon Alexa	Y	
Koda PIN	Y	
Senzor dviga in nagiba	Y	
Senzor za dež	Y	
DODATKI		
Rezervno rezilo in rezervni vijaki	6 kosov	
Žeblji za polnilno postajo	8 kosov	
Polnilec za polnilno postajo	2 A (CGF252)	
Čistilna Krtača	1 kos	
Wi-Fi in Bluetooth	Frekvenčni pas(-ovi)	Največja izhodna moč
	BT: 2402~2480 MHz	BT BDR+EDR: največ 8,99 dBm BT BLE: največ 7,35 dBm
	Wi-Fi 2,4G: 2.412–2.472 MHz	Wi-Fi 2,4G: največ 18,98 dBm
	Wi-Fi 5,2G: 5180~5240 MHz	Wi-Fi 5,2G: največ 15,68 dBm
	Wi-Fi 5,3G: 5260~5320 MHz	Wi-Fi 5,3G: največ 15,26 dBm
	Wi-Fi 5,6G: 5500~5700 MHz	Wi-Fi 5,6G: največ 16,04 dBm
	Wi-Fi 5,8G: 5745~5825 MHz	Wi-Fi 5,8G: največ 13,07 dBm
2,4G komunikacija	Frekvenčni pas(-ovi)	Največja izhodna moč
	2402-2480 MHz	20,0 dBm

** Opomba: Če lokalni predpisi prepovedujejo uporabo robotskih kosilnic ponoči, poskrbite, da bo nočni način onemogočen, da se izognete delovanju, ki ni v skladu s predpisi.*

4. Namestitev in preslikava

Napredna strojna in programska oprema Sunseeker (inteligentni algoritmi) bistveno izboljšata sposobnost prepoznavanja okolja, natančnost pozicioniranja in celotno zmogljivost kosilnice. Sunseeker AONavi (vedno vključena navigacija) že od začetka brezhibno združuje satelitsko pozicioniranje RTK-GNSS z vizualno tehnologijo VSLAM, kar robotski kosilnici omogoča izvajanje nalog pozicioniranja in navigacije v različnih scenarijih, vključno s kompleksnimi okolji.

Z napredkom tehnologije Sunseeker je bil AONavi v celoti nadgrajen in razvit je bil AONavi2.0. Ta tehnologija združuje netRTK z vizualno tehnologijo VSLAM ter dosega centimetrsko natančno pozicioniranje brez potrebe po fizičnih RTK postajah, kar ne le izboljša natančnost pozicioniranja, temveč tudi bistveno skrajša čas namestitve. Robotska kosilnica z integrirano tehnologijo Sunseeker AONavi2.0 lahko sprejema stabilne satelitske signale za pozicioniranje v realnem času, hkrati pa je možno določiti navidezne meje delovanja kosilnice Sunseeker. To zagotavlja visokokakovostno vzdrževanje trate in vam omogoča priročno ter zanesljivo izkušnjo košenja.

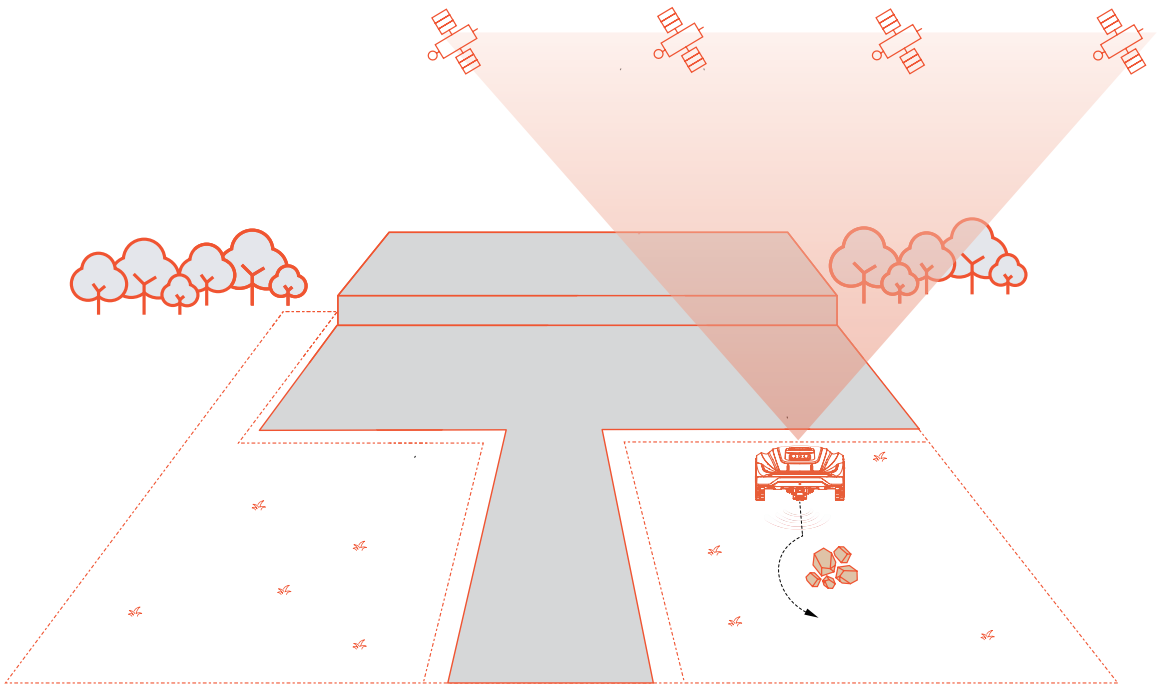

4.1 Priprave

Namestite Sunseeker APP

Opomba

Kadar je potrebno, bo aplikacija zahtevala dostop do Bluetootha, Wi-Fi ali 4G omrežja. Za pravilno nastavitev in prihodnje funkcije omogočite dostop do teh storitev.

Skenirajte kodo QR, da prenesete aplikacijo Robotic Mower, ali poiščite »Sunseeker Robot« v trgovini Google Play (Android) ali Apple App Store (iOS). Po namestitvi ustvarite nov račun in se prijavite.

iOS **Android**

Pripravite kosilnico

Prepričajte se, da je povezava Bluetooth v telefonu vklopljena, in skenirajte kodo QR serijske številke naprave, da identificirate model in poiščete ustrezen priročnik za namestitev.

Pripravite trato

A. Odstranite vse odpadke, kupe listja, igrače, žice, kamne ali druge ovire.

B. Da zagotovite varnost, poskrbite, da otroci in hišni ljubljenčki niso na trati.

C.Pred uporabo robotske kosilnice pokosite trato na višino, ki ne presega 6 cm.

D. T Skupna površina trate je do 800 m^2.

E.Če so v delovnem območju ozki prehodi, zagotovite, da je širina prehoda večja od 80 cm **.**

Priporočene vrste trate so prikazane na spodnjih slikah:

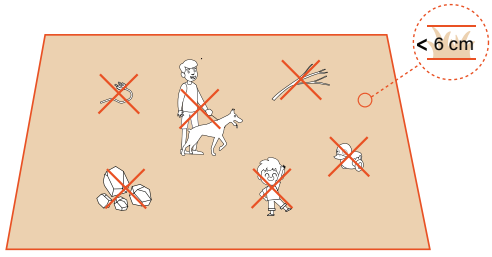

4.2 Aktivacija kosilnice

Predhodno polnjenje kosilnice

A. Izberite katero koli mesto z električno vtičnico, priključite napajalnik polnilne postaje in vklopite polnilno postajo.

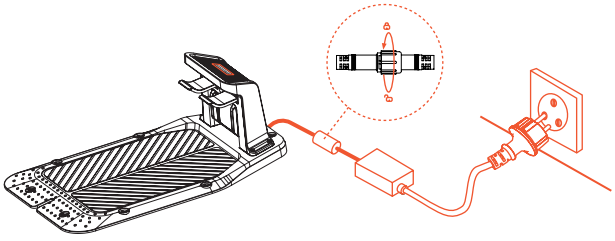

B. Potisnite kosilnico v polnilno postajo in se prepričajte, da so polnilne elektrode pravilno priključene. Utripajoča zelena lučka na polnilni postaji pomeni normalno polnjenje. Ko je kosilnica popolnoma napolnjena, indikatorska lučka neprekinjeno sveti zeleno.

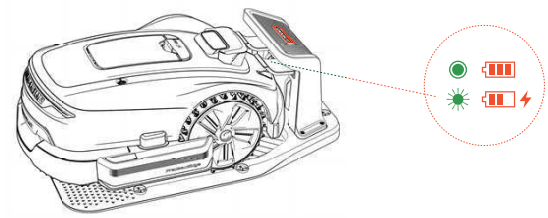

C. Če je raven baterije kosilnice nad 80 %, lahko ta korak preskočite.

Opomba

- Če indikatorska lučka ne sveti, četudi je napajanje pravilno vključeno, se obrnite na službo za pomoč kupcem.

Aktivirajte kosilnico

A. Ko se naprava uspešno napolni na polnilni postaji, se samodejno vklopi. Vklopite jo lahko tudi ročno, tako da pritisnete in pridržite gumb za vklop/izklop.

B. Vnesite privzeto PIN kodo „0000“. Pritisnite OK vsakič, ko vnesete "0", da potrdite postopek.

C. Če želite spremeniti geslo, hkrati dolgo pritisnite gumb ZAGON in DOMOV, da spremenite geslo. Za podrobnejše informacije glejte poglavje 5.1 Prikaz in upravljanje kosilnice.

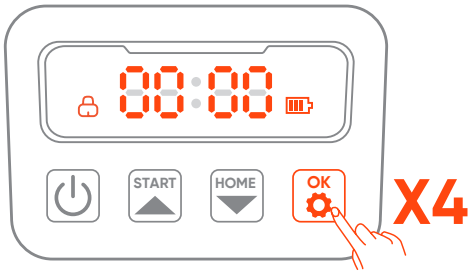

4.3 Povezava z aplikacijo

Opomba

Naslednje ilustracije v zvezi z aplikacijo so samo v predstavitvene namene. Razpoložljive možnosti se lahko razlikujejo glede na različico programske opreme.

Priprava

A. Prepričajte se, da je stroj na polnilni postaji, se pravilno polni, je vklopljen in da je bila vnesena PIN koda.

B. Prepričajte se, da je Bluetooth na vašem telefonu vklopljen. Poskrbite, da je vaša naprava povezana v omrežje 4G.

C. Za boljšo omrežno izkušnjo lahko konfigurirate Wi-Fi za svojo kosilnico.

Povezava z aplikacijo

A. Skenirajte serijsko številko (SN) QR kodo naprave, da dodate svojo robotsko kosilnico. Če skeniranje ni mogoče, se lahko povežete tudi prek Bluetootha. Če ste kodo QR že skenirali v koraku »Priprava kosilnice«, se kosilnica samodejno poveže z aplikacijo, ko je na vašem telefonu omogočena funkcija Bluetooth, in skeniranja ni treba ponavljati.

B. Po uspešnem seznanjanju vnesite privzeto PIN kodo »0000«. PIN kodo lahko spremenite na telefonu.

C. Poskrbite, da je vaša naprava povezana v omrežje 4G.

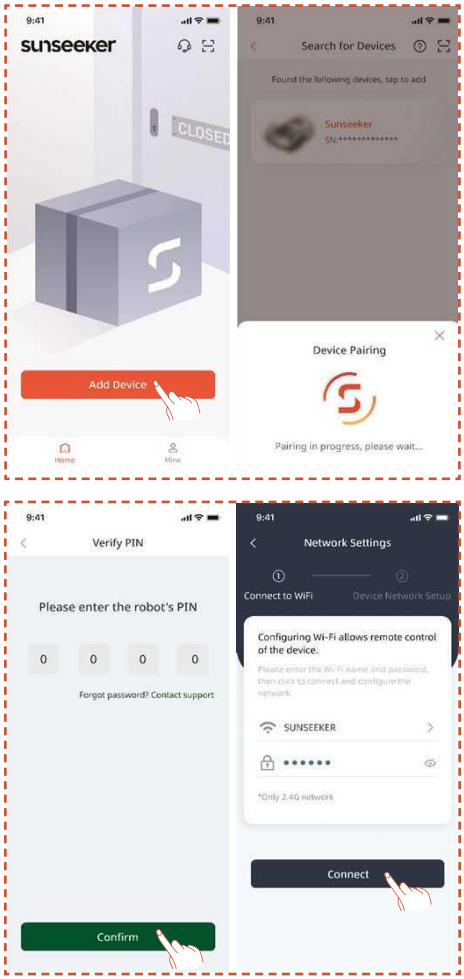

4.4 Namestitev polnilne postaje

Opomba

Če niste prepričani, kam namestiti polnilno postajo, lahko sledite spodnjim korakom, da najdete mesto z boljšim signalom.

Izberite ustrezno lokacijo

A. Sledite navodilom v aplikaciji za daljinsko upravljanje kosilnice, preverite moč signala na različnih območjih in poiščite primerno mesto za namestitev polnilne postaje.

B. Da bi zagotovili, da lahko kosilnica uspešno zapusti in se vrne na polnilno postajo, polnilno postajo namestite na odprta ravna, neutrjena tla.

C. Polnilna postaja je lahko nameščena znotraj ali zunaj delovnega območja kosilnice. Iz varnostnih razlogov je priporočljivo, da polnilni kabel hranite zunaj območja košnje.

D. V razdalji 1,5 m pred polnilno postajo ne sme biti nobenih ovir.

E. Če je trava, mora biti nižja od 6 cm.

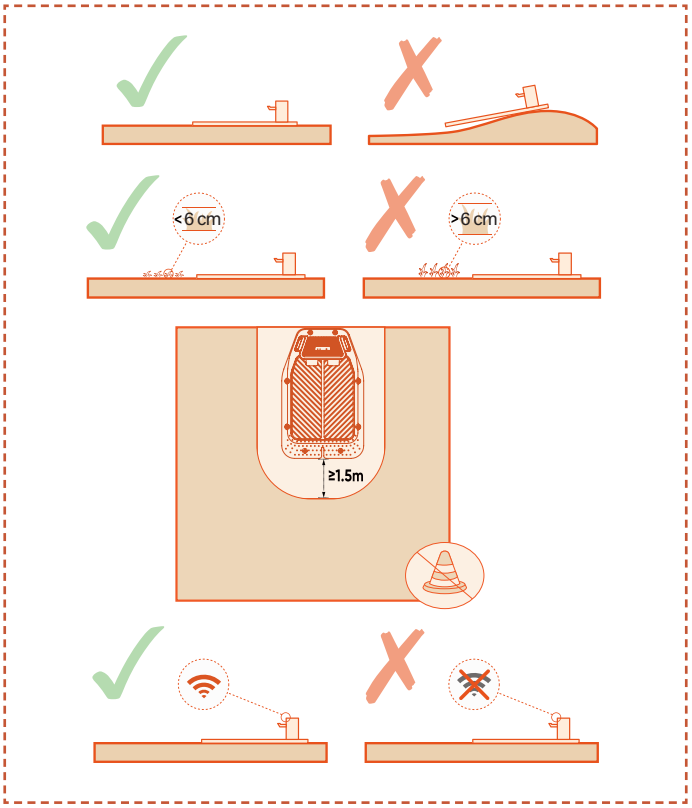

F. Zagotovite, da je območje nad polnilno postajo čim bolj odprto, brez dreves, stavb ali drugih ovir.

G. Če ni mogoče doseči popolne odprtosti na vseh straneh, za kosilnice, ki se nahajajo na severni polobli, poskušajte ohraniti južno nebo neovirano; za kosilce na južni polobli zagotovite, da je severno nebo čim bolj odprto.

Namestitev polnilne postaje

A. Uporabite kladivo ali podoben pripomoček za pritrditev polnilne postaje na ravno, nebetonirano površino.

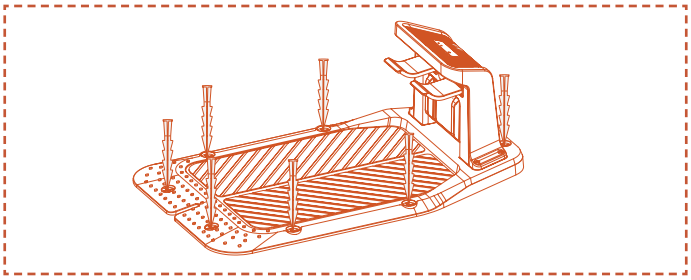

B. Polnilni kabel na polnilni postaji priključite na polnilnik, nato pa ga priključite v električno napajanje. Na tej točki bo zelena lučka na polnilni postaji svetila neprekinjeno, kar pomeni, da je postaja vklopljena.

C. Iz varnostnih razlogov je priporočljivo, da polnilni kabel hranite zunaj območja košnje. Če je med polnilno postajo in napajalnikom velika razdalja, se prepričajte, da je napajalni kabel dobro pritrjen na tla ali steno, da zagotovite varno delovanje.

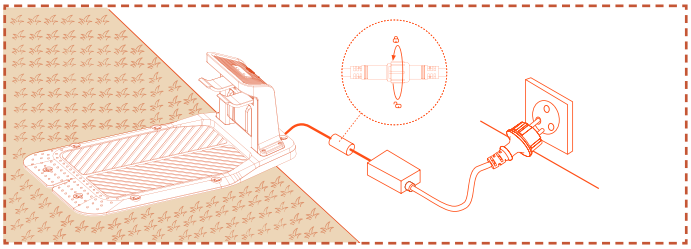

4.5 Kartiranje

Opomba

Naslednje ilustracije v zvezi z aplikacijo so samo v predstavitvene namene. Razpoložljive možnosti se lahko razlikujejo glede na različico programske opreme.

Priprava

A. Prepričajte se, da je naprava vklopljena in uspešno povezana s signaloma 4G in Bluetooth.

B. Prepričajte se, da je stroj na polnilni postaji, da se pravilno polni in da je nivo baterije nad 50 %.

C. Za popolno izdelavo zemljevida potrebujete ustrezno delovno območje, polnilno postajo in anteno.

D. Če so vsa zgornja opravila pripravljena, kliknite **Začni kartiranje.**

E. Če se je naprava ponovno zagnala, pred začetkom postopka kartiranja zagotovite, da je na polnilni postaji.

Vzpostavitev delovnega območja

A. Kliknite Delovno **območje**. Kosilnica bo samodejno zapustila polnilno postajo in se premaknila 1,5 m naprej, ne da bi morali ročno poseči po njej.

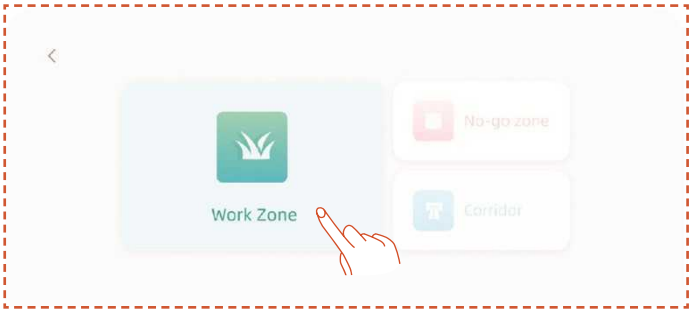

B. Priporočamo, da najprej premaknete robota do roba trate, nato usmerite njegov sprednji del za mapiranje v nasprotni smeri urinega kazalca in nato izberete **Začni mapiranje**.

C. Ko je kosilnica postavljena na mejo delovnega območja in ko je kot nastavljen, kliknite **Začni kartiranje**.

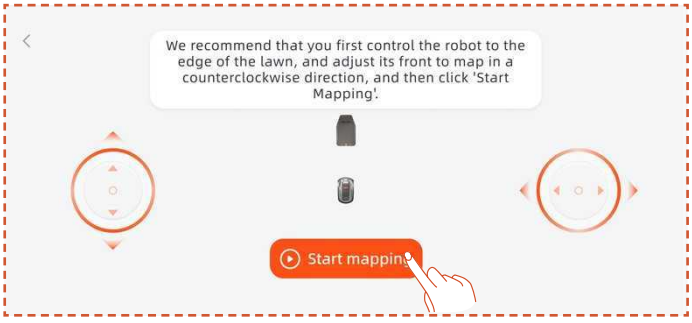

Samodejno kartiranje

Ko naprava prepozna, da je na območju trate in so izpolnjeni pogoji za samodejno mapiranje, bo ikona **Samodejno** utripala. Tapnite **Samodejno** za začetek samodejnega mapiranja.

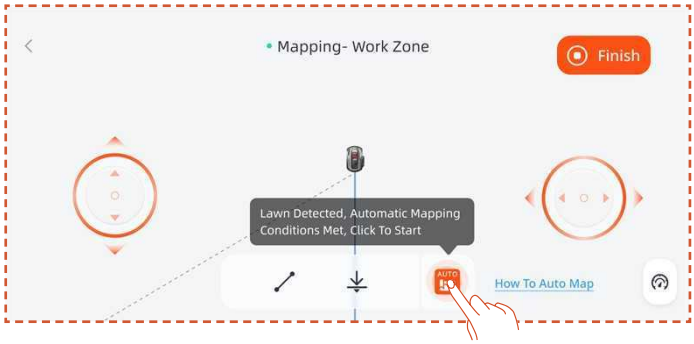

Tapnite gumb **Premor** v aplikaciji, da začasno ustavite mapiranje.

Ko preverite, da robot deluje normalno in brez napak, tapnite gumb **Samodejno** v aplikaciji za nadaljevanje samodejnega mapiranja.

Opomba

- Priporočamo, da med postopkom mapiranja spremljate kosilnico. Če kosilnica ne zazna natančno meja, lahko kadar koli izstopite iz samodejnega načina mapiranja in preklopite na ročno upravljanje.

- Za zagotovitev učinkovitosti mapiranja poskrbite, da kosilnica začne mapiranje tako, da zapusti polnilno postajo.

Ročno mapiranje

Tapnite **Ročno**, da preklopite v način ročnega mapiranja.

Daljinsko upravljajte kosilnico in se sprehodite ob robu, da ustvarite delovno območje.

- Če vaše delovno območje vključuje ograje, stene ali druge fizične meje, med daljinskim kartiranjem ohranite vsaj 5 cm razdalje od meje.

- Če so na delovnem območju bazen, jarki ali pečine, med kartiranjem ohranite minimalno razdaljo 15 cm.

- Če meja vašega delovnega območja ni travnata, na primer kamnita pot, in je višina meje podobna travi, lahko uporabite **funkcijo Prekorači** mejo. Pri uporabi te funkcije bo kosilnica ohranjala približno dve tretjini svoje širine na travi in se premikala vzdolž roba. Po končanem kartiranju bo kosilnica sledila kartiranim mejam košnje.

- Če je meja vašega delovnega območja ravna črta, lahko **izberete** funkcijo Ravno in nato kosilnico daljinsko pomaknete do konca ravne meje. Ravna mejna črta bo samodejno ustvarjena med začetno in končno točko, kjer je aktivirana funkcija ravne črte.

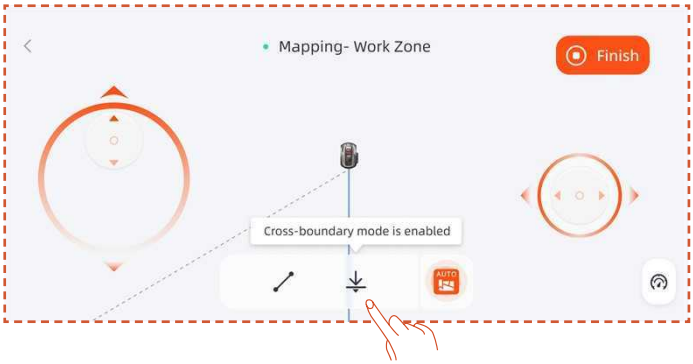

Opomba

Priporočljivo je, da kliknete »Dokončaj« šele, ko pot popolnoma zaključite. Če pot ni zaključena, vendar je treba kartiranje dokončati, kliknite »Dokončaj« in nato izberite »Samodejno zaključi« (»Auto Close«). Ustvarjen zemljevid bo samodejno povezal začetno in končno točko, da se bo delovno območje dokončno začrtalo.

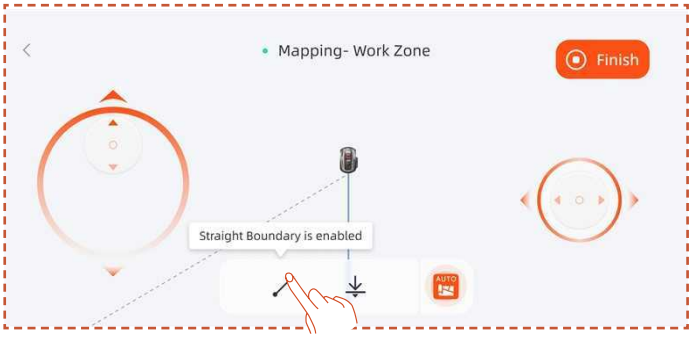

Če morate po končanem kartiranju spremeniti mejo delovnega območja, kliknite **»Dodaj več« (»Add More«)** in izberite **»Uredi mejo« (»Edit Boundary«)**, da dodate spremembe.

A. Daljinsko upravljajte robotsko kosilnico do začetne točke spremembe meje, nato kliknite gumb za začetek. Pri spreminjanju meje je treba robotsko kosilnico nadzorovati, da se pomika v nasprotni smeri urinega kazalca.

B. Daljinsko odpeljite robotsko kosilnico do končne točke spremembe meje, pri čemer se prepričajte, da prečka izvirno mejo zemljevida, nato kliknite gumb **»Dokončaj«**.

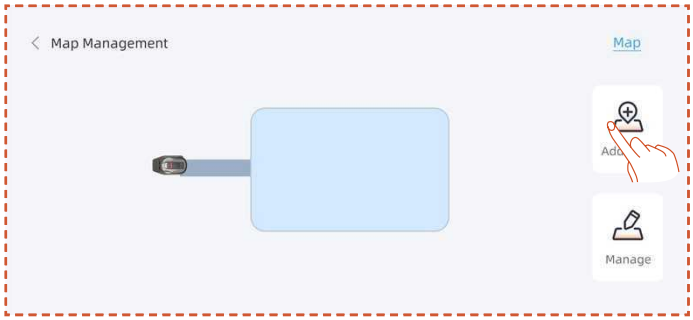

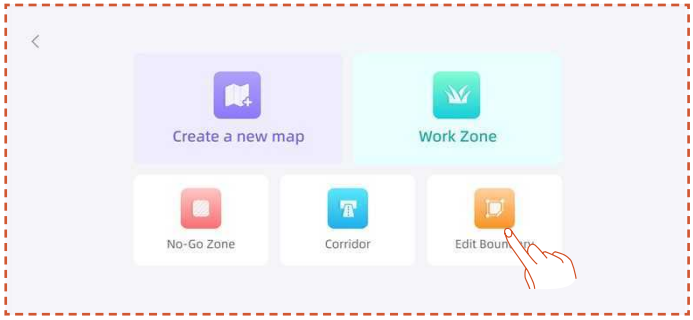

Ustvarite »Nedovoljeno območje« (»No-go Zone«)

Če vaše delovno območje vsebuje bazen ali druga območja prepovedi košnje, je priporočljivo ustvariti nedovoljeno območje, da ustvarite navidezno mejo in območja zaščitite.

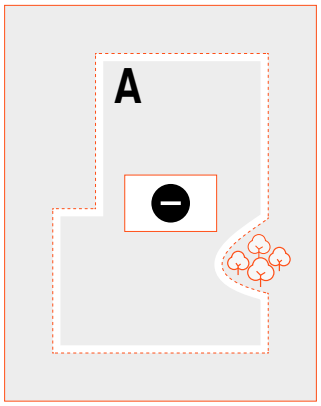

A. Kliknite Nedovoljeno **območje**.

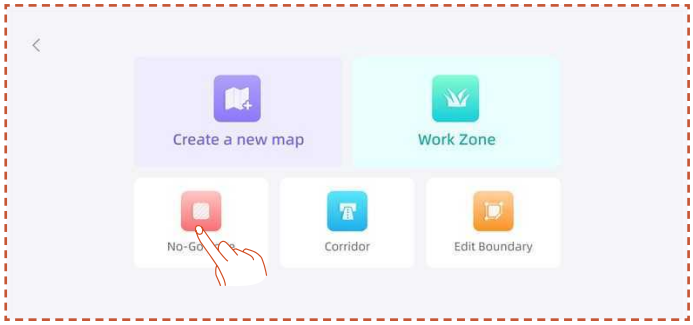

B. Daljinsko upravljajte kosilnico do začetne točke, kjer je treba ustvariti območje prepovedi vstopa, nato pa kliknite **Začni kartiranje**.

C. Z daljinskim upravljanjem kosilnice zaprite območje in kliknite **Dokončaj**.

Ustvarite več območij

Če je treba trato razdeliti na več delovnih območij, lahko ustvarite več delovnih območij in prehodov.

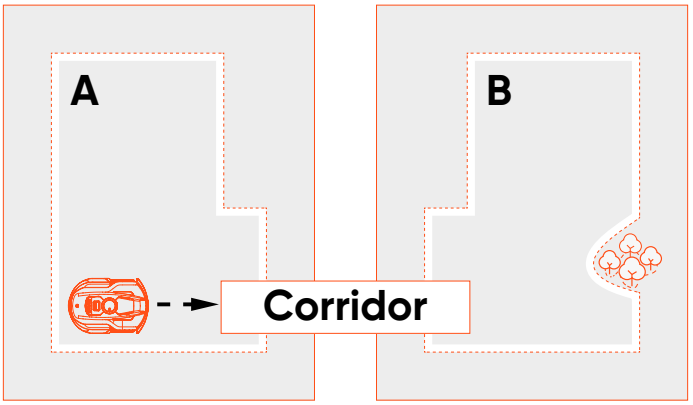

Ko ustvarite prvo delovno območje, lahko vmes dodate prehod in nato ustvarite drugo delovno območje:

A. Kliknite **Prehod**.

B. Daljinsko upravljajte kosilnico do mesta, kjer je treba ustvariti prehod, in kliknite **Začni kartiranje**. Prepričajte se, da se prehod prekriva s prvim delovnim območjem.

C. Daljinsko upravljajte kosilnico do konca prehoda in kliknite **Dokončaj**.

D. Ustvarite drugo delovno območje in zagotovite, da se prehod prekriva z drugim delovnim območjem.

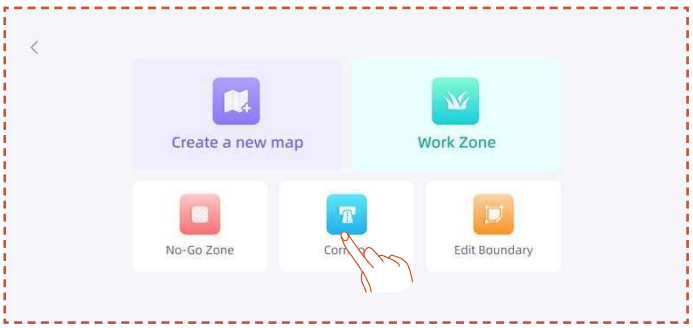

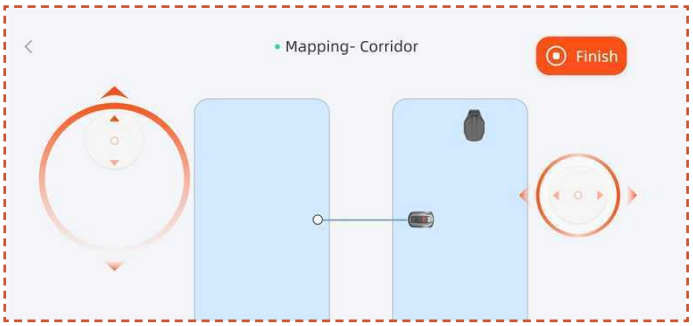

Ko ustvarite prvo delovno območje, lahko dodate drugo delovno območje in nato ustvarite prehod:

A. Kliknite Delovno **območje**.

B. Daljinsko odpeljite kosilnico do lokacije, kjer želite ustvariti drugo delovno območje, in ustvarite drugo delovno območje.

C. Ustvarite koridor med obema delovnima območjema in zagotovite, da se prehod prekriva z obema delovnima območjema.

Opomba

- Pri ustvarjanju več delovnih območij je najbolje, da se drugo delovno območje ne prekriva s prvim. Če je prekrivanje preveliko, se bosta obe območji samodejno združili v eno delovno območje.

- Če se prehod ne prekriva z delovnim območjem ali če med obema delovnima območjema ni vzpostavljenega prehoda, ima lahko kosilnica težave pri vrnitvi na polnilno postajo ali pri dokončanju svojih nalog.

Upravljanje

Delovna območja lahko tudi združite, razdelite, preimenujete in izbrišete ter izbrišete prehode ali območja prepovedi. Te operacije lahko izvedete pod **Podrobnosti > Upravljanje zemljevida > Upravljanje (»Details > Map Management > Management«)**.

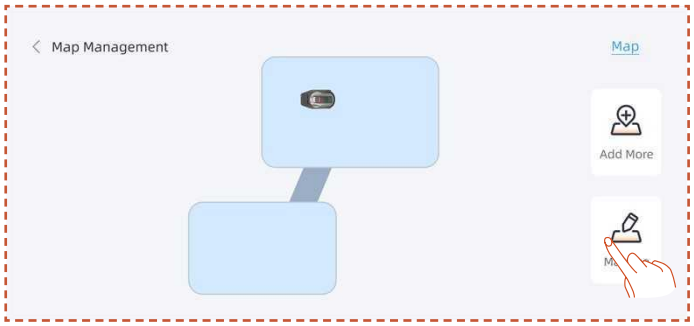

4.6 Nastavitve netRTK

Funkcija **netRTK** se bo samodejno aktivirala po aktivaciji kosilnice, ročne povezave s sistemom netRTK ni potrebno izvajati. Če je povezava nestabilna, lahko preverite stanje povezave v **Omrežnih nastavitvah**.

Za boljšo omrežno izkušnjo lahko kot dodatno možnost konfigurirate Wi-Fi za kosilnico in polnilnik.

Odprite meni **Nastavitve > Naprava** in tapnite **Omrežne nastavitve**. Preverite lahko stanje povezave Wi-Fi in 4G.

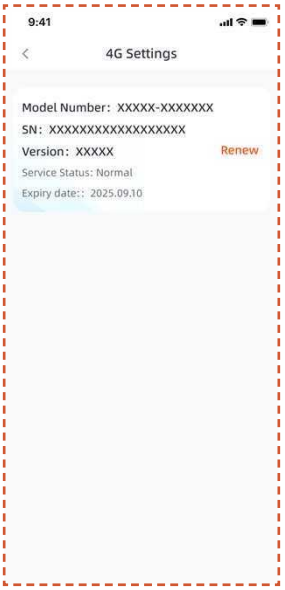

V **RTK nastavitvah** lahko preklopite način RTK ali obnovite storitev. Brezplačno obdobje storitve začne teči na datum prve aktivacije izdelka in njegove uspešne povezave s storitvijo netRTK. Od tega datuma imajo uporabniki X3 Gen 2 pravico do dveh let brezplačne uporabe.

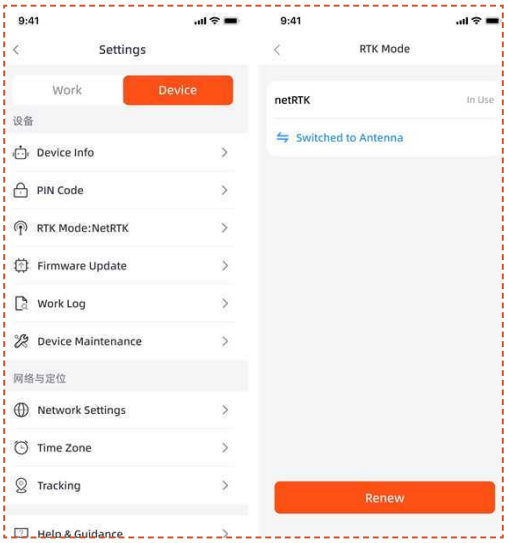

Pred iztekom brezplačnega obdobja netRTK boste prejeli opomnik o bližnjem poteku storitve. Za nadaljnjo uporabo storitve morate podaljšanje plačati prek spremljevalne aplikacije. Storitev bo obnovljena, ko bo plačilo uspešno izvedeno.

Po koncu brezplačnega preizkusnega obdobja lahko obnovite storitev **netRTK**, če jo želite še naprej uporabljati.

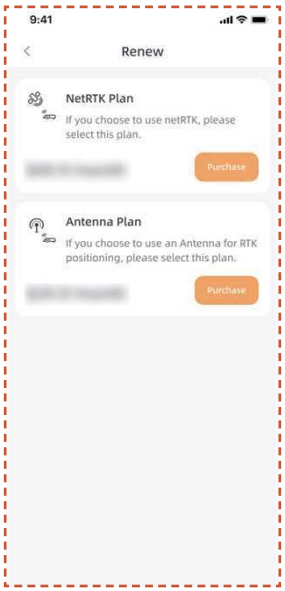

Če se odločite, da storitve netRTK ne boste podaljšali, lahko kupite namensko anteno za ta izdelek in napravo uporabljate z metodami pozicioniranja, ki jih podpira dodatek (posebne funkcije in pravila uporabe so določeni v uporabniškem priročniku dodatka).

5. Dnevno obratovanje

5.1 Zaslon in upravljanje na kosilnici

Zaslon

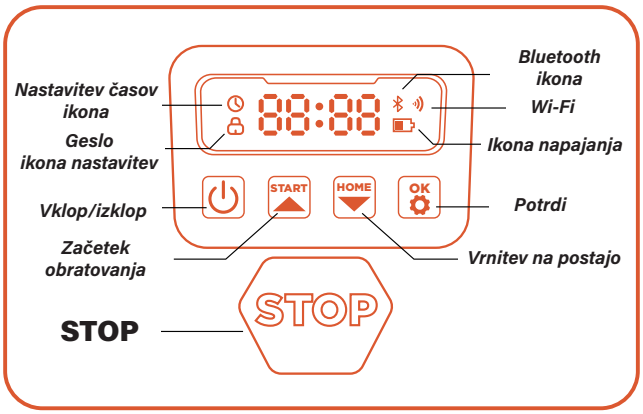

Ikona napajanja: Ikona napajanja baterije prikazuje preostalo zmogljivost baterije. Ta ikona, ki prikazuje 1 vrstico, označuje, da je moč baterije 30 % ali manj, prikaz 2 črtic pomeni, da je preostala moč baterije med 31-66 %, prikaz 3 črtic pa označuje moč baterije 67 % ali več.

Ikona Wi-Fi: Ikona Wi-Fi označuje, ali je naprava uspešno vzpostavila povezavo z omrežjem Wi-Fi ali ne.

Ikona Bluetooth: Ikona Bluetooth označuje, ali je naprava uspešno povezana z Bluetoothom ali ne.

Ikona za nastavitev časa: Ikona za nastavitev časa pomeni, da je naprava prešla v način za nastavitev časa.

Ikona za nastavitev gesla: Ikona ključavnice, ki zasveti, pomeni, da morate vnesti geslo ali spremeniti geslo na stroju.

Zaslon na armaturni plošči: Zaslon na armaturni plošči prikazuje različna stanja in načine, v katerih je stroj:

. **nedejavna:** Naprava je v stanju pripravljenosti in trenutno se ne izvajajo nobena opravila.

. **Delovanje:** Stroj je v delovnem načinu. V tem času se disk vrti z visoko hitrostjo. Prosim, držite se stran od stroja.

. **----:** Ko je vklopljena zakasnitev zaradi dežja, stroj prepozna, da dežuje, konča svoje trenutno delo in se vrne na polnilno postajo.

. **stop:** Na stroju je bil pritisnjen gumb za zaustavitev v sili.

Osnovno upravljanje

Vklop: Pritisnite in držite gumb za vklop 2 s.

Izklop: Pritisnite in držite gumb za vklop 3 s.

Ko je kosilnica izklopljena, boste na armaturni plošči videli besedo »Bye«, nato pa se bo zaslon izklopil.

Začetek obratovanja: Pritisnite gumb »ZAGON« in nato »OK«.

Vrnitev na postajo: Pritisnite tipko DOMOV in nato OK.

Ustavitev delovanja kosilnice: Pritisnite »STOP«.

Izhod iz načina STOP: Pritisnite gumb »ZAGON« in nato »OK« ali pritisnite gumb »DOMOV« in nato »OK«.

Ponovno zaženite kosilnico: Pritisnite in držite gumb za vklop/izklop 10 sekund, da izklopite napravo, nato jo znova vklopite ali neposredno potisnite napravo v polnilno postajo in jo povežite s polnilnimi elektrodami na postaji.

Opomba

- Če se kosilnica ponovno zažene, se prepričajte, da je pred njo vsaj 1,5 metra ravne površine brez ovir.

- Če delovno območje vključuje nevarnost padca, kot so bazeni ali dvignjeni robovi, je priporočljivo, da kosilnico med ponovnim zagonom pustite na polnilni postaji ali jo po ponovnem zagonu pustite, da se vrne na postajo za kalibracijo položaja.

5.2 Spremenite kodo PIN

Če je kosilnica v zaklenjenem stanju, pred ročnim upravljanjem kosilnice vnesite kodo PIN. Privzeto kodo lahko spremenite tudi prek aplikacije SunseekerRobot.

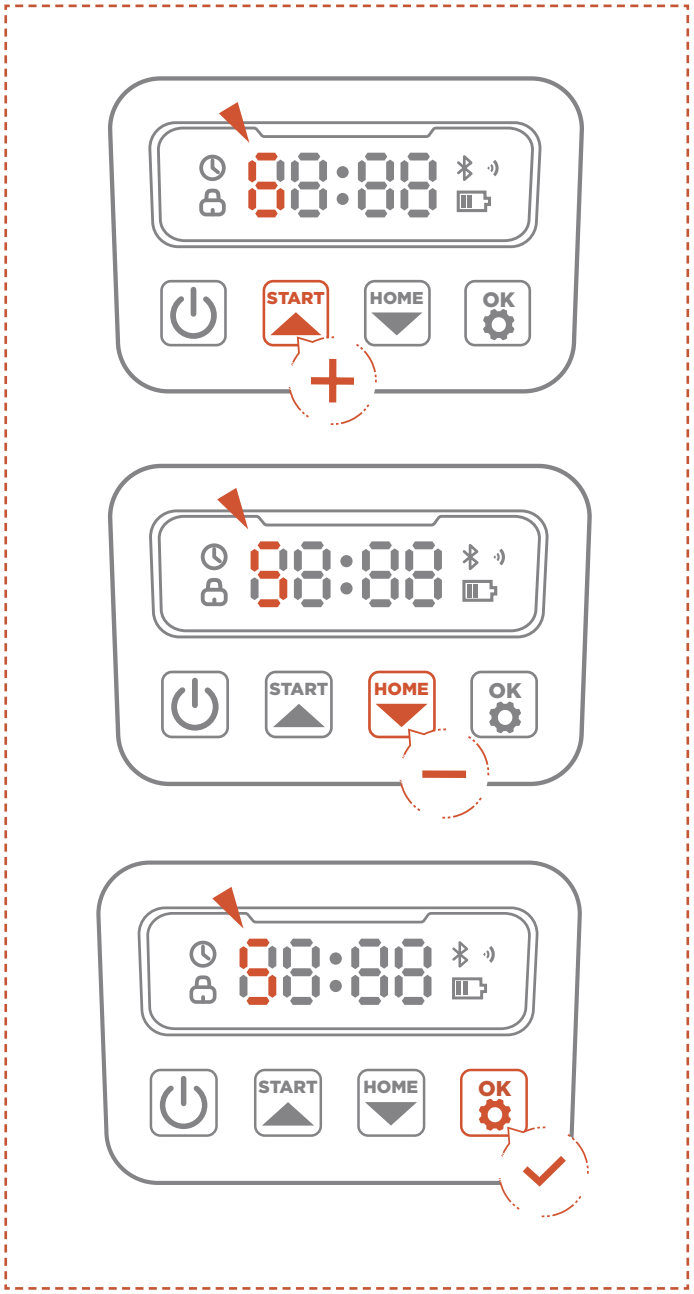

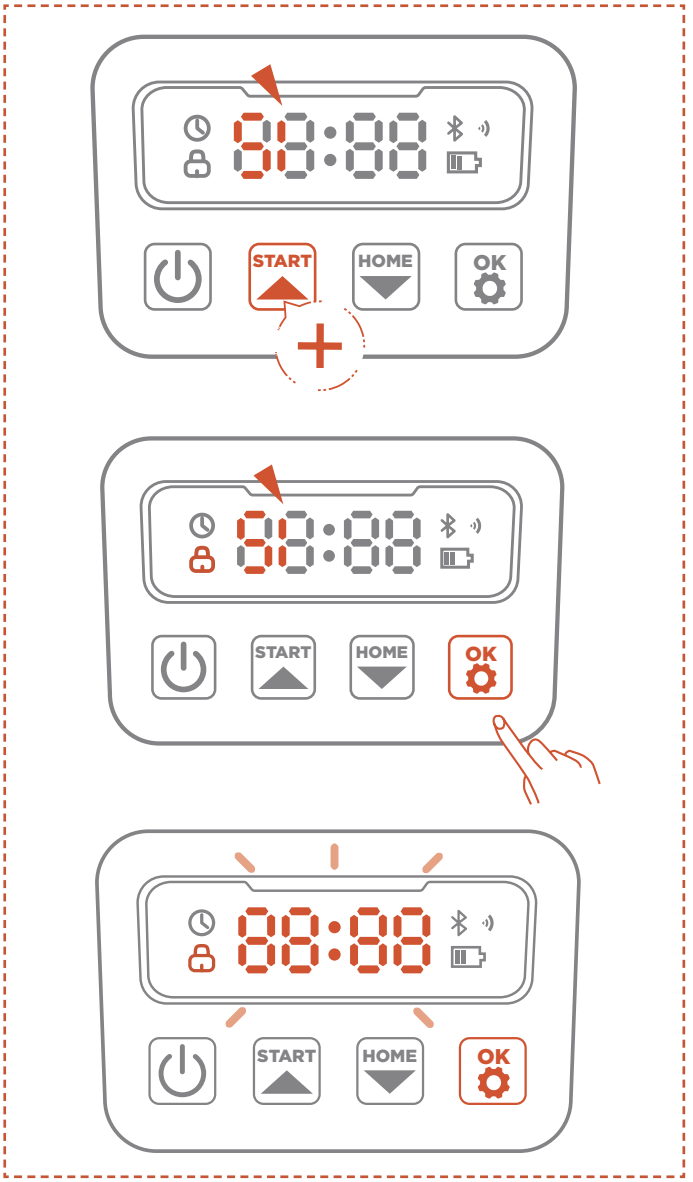

A. Dolgo pritisnite gumba ZAGON in DOMOV za 3 sekunde.

B. Ko se prikaže PIN1 in ko se prikaže »0---«, vnesite staro geslo.

C. Ko se prikaže PIN2 in ko se prikaže »0---«, vnesite novo geslo. Pritisnite »OK« za potrditev.

Opomba

Če je koda PIN napačna, se na zaslonu prikaže napaka »ERR«.

5.3 Nastavitev časa obratovanja

Opomba

Naslednje ilustracije v zvezi z aplikacijo so samo v predstavitvene namene. Razpoložljive možnosti se lahko razlikujejo glede na različico programske opreme.

Priporočen čas obratovanja

Kosilnica bo samodejno ustvarila urnik košnje na podlagi časa sončnega vzhoda in zahoda na vaši lokaciji. Priporočeni urnik bo privzeto omogočen.

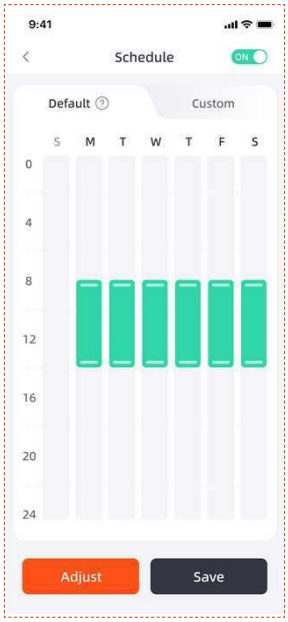

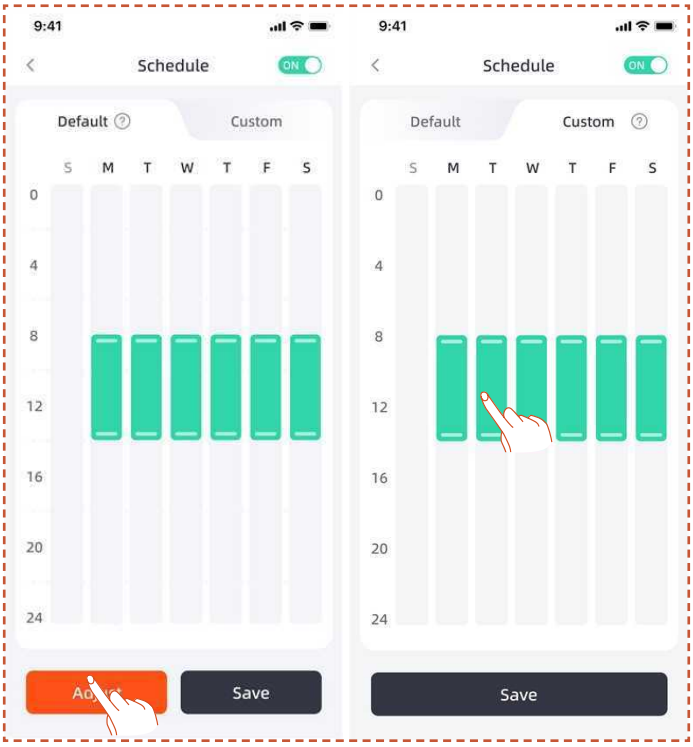

Čas obratovanja po meri

Če morate spremeniti priporočeni čas obratovanja, lahko izberete tudi nastavitev časa obratovanja po meri.

A. Pritisnite gumb **Prilagodi ali Po meri,** da vnesete nastavitve po meri.

B. Izberite dan, ko želite, da bo kosilnica delovala.

C. Izberite območje, na katerem želite, da kosilnica dela ta dan, ali izberite vsa območja.

D. Nastavite začetni in končni čas delovanja kosilnice.

Opomba

Če čas v prilagojenem urniku ne spada v dnevni delovni čas, določen glede na lokalni sončni vzhod in zahod, kosilnica ne bo zapustila polnilne postaje.

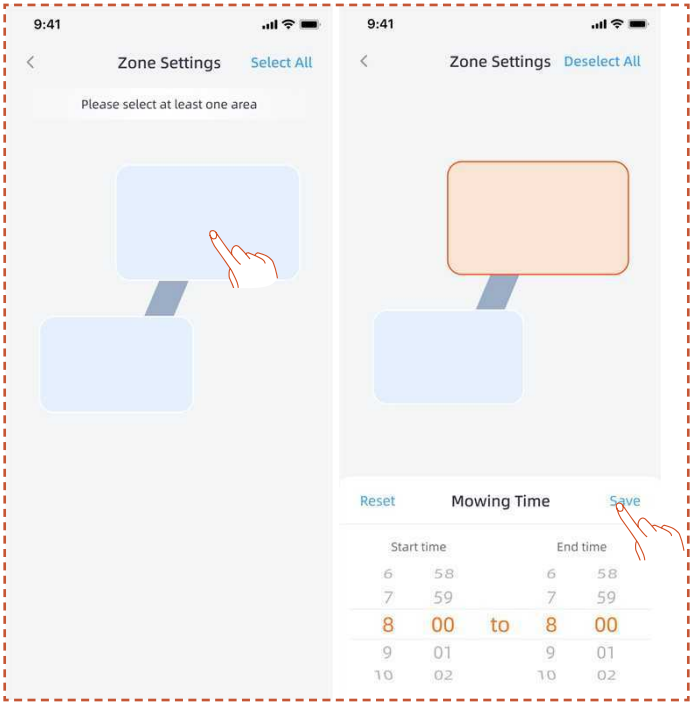

5.4 Predstavitev aplikacije

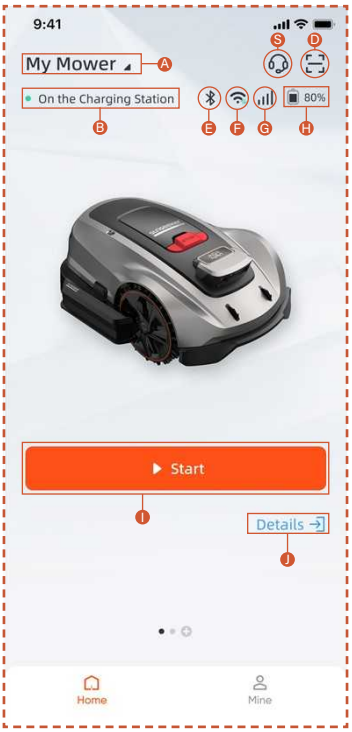

A. Ime kosilnice – Kliknite za preimenovanje
B. Prikaz stanja kosilnice
C. Pomoč in navodila
D. Dodajte napravo
E. Stanje Bluetooth povezave kosilnice
F. Stanje signala Wi-Fi v kosilnici
G. Stanje signala 4G kosilnice
H. Raven akumulatorja kosilnice
I. Začni košnjo
J. Stran s podrobnostmi o napravi

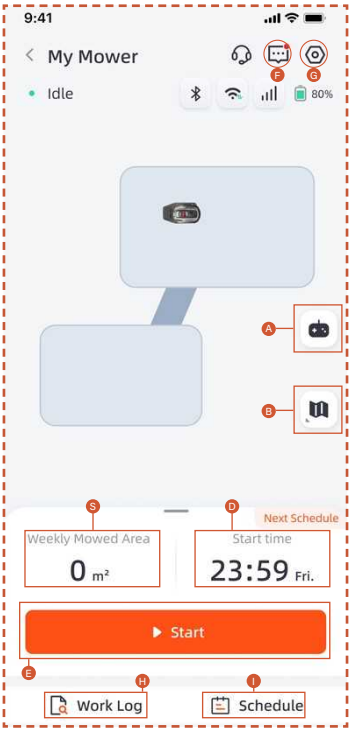

A. Daljinsko upravljanje kosilnice
B. Upravljanje zemljevida / Zemljevid signala antene
C. Obdelano območje / Ocenjeno delovno območje
D. Delovni čas / Naslednji delovni čas
E. Začni košnjo
F. Seznam sporočil
G. Nastavitve
H. Dnevnik obratovanja
I. Nastavitve časa obratovanja

Nastavitve

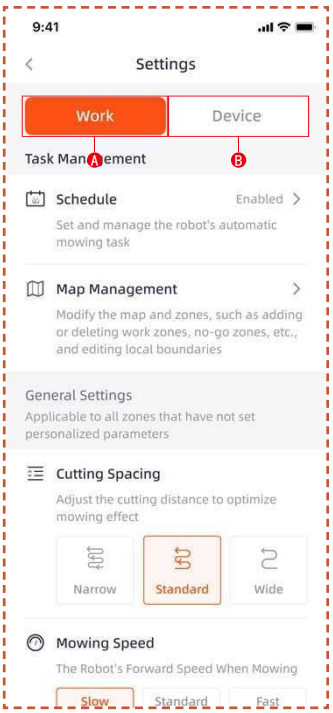

A. Nastavitve obratovanja

Tukaj lahko prilagodite nastavitve, povezane z obratovanjem kosilnice.

- Čas obratovanja
- Upravljanje zemljevidov
- Razmik rezanja
- Hitrost košnje
- Smer rezanja
- Hitrost rezanja
- Pogostost rezanja robov
- Izogibanje oviram
- Zakasnitev zaradi dežja
- Način varčevanja z energijo
- Nastavitve območja

B. Nastavitve naprave

Tukaj lahko prilagodite nastavitve, povezane z napravo.

- Informacije o napravi
- Koda PIN

Način RTK

- Posodobitev vdelane programske opreme
- Dnevnik obratovanja

Vzdrževanje naprave

- Omrežne nastavitve
- Časovni pas

Sledenje

- Pomoč in navodila

5.5 Modul S Connect

Modul S Connect je opremljen s storitvijo 4G in funkcijo proti kraji, kar omogoča spremljanje lokacije kosilnice. Če je kosilnica premaknjena zunaj določene digitalne ograje, bo uporabnik prejel opozorilo v aplikaciji.

Tukaj lahko dostopate do funkcije **Sledenje**.

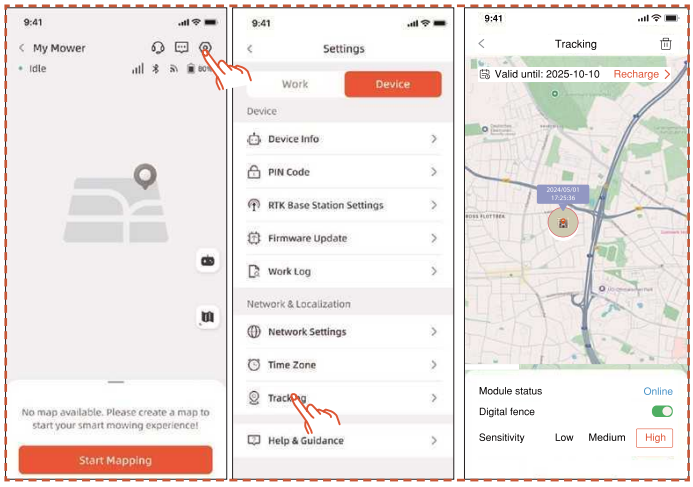

Stran **Sledenje** ima tri funkcije: Prikaz **Stanja modula**, omogočanje **Digitalne ograje** in nastavitev **Občutljivosti** digitalne ograje.

Stanje modula

Stanje modula prikazuje trenutno stanje modula, npr. brez povezave, povezano ali izven dosega.

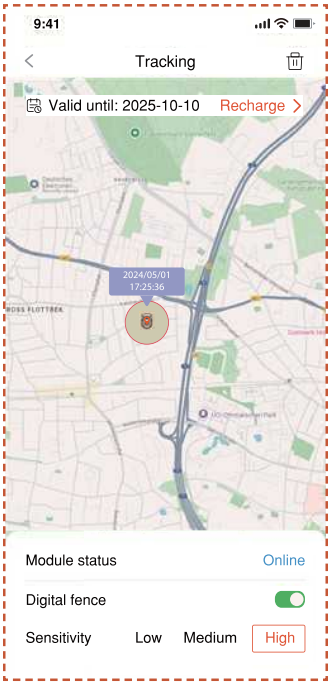

- Povezano

  V običajnih okoliščinah bo stanje modula po namestitvi prikazano kot »povezano«.

- Brez povezave

  Možni vzroki

  1. Težave z omrežno povezavo
  2. Težave z napajanjem modula

  Rešitev

  1. Poskusite znova namestiti modul, da odpravite težavo.
  2. Postavite napravo na polnilno postajo in jo po popolnem polnjenju ponovno zaženite.
  3. Če težava ostaja, se obrnite na podporo za stranke.

- Izven dosega

  Možni vzroki

  1. Naprava je presegla doseg digitalne ograje.
  2. Občutljivost je nastavljena previsoko.

Rešitev

1. Preverite, ali je naprava zunaj meje. Če je tako, ponovno nastavite osrednjo točko, da pokrije delovno območje naprave.
2. Če je naprava znotraj meje, znižajte občutljivost digitalne ograje.

Digitalna ograja

Ko je digitalna ograja omogočena:

Rdeči krog prikazuje doseg digitalne ograje. Ikona kosilnice prikazuje položaj kosilnice. Rdeča pika označuje osrednjo točko.

Za premik osrednje točke:

1. Pritisnite in držite želeno lokacijo na zemljevidu, kjer naj bo osrednja točka.

2. Osrednja točka se bo samodejno premaknila.

Občutljivost

Občutljivost lahko nastavite na nizko, srednjo ali visoko. Nižja občutljivost pomeni večji doseg digitalne ograje.

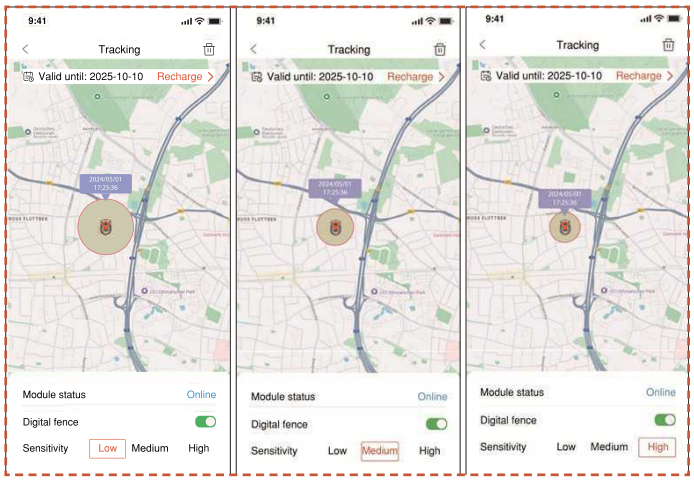

Razvezava in ponovna vezava

Na splošno modula S Connect ni treba razvezati. Ko modula S Connect ne želite več uporabljati, se bo njegova storitev samodejno prekinila, če ne boste podaljšali naročnine.

Če morate razvezati/odstraniti modul S Connect, upoštevajte naslednje korake:

1. Poskrbite, da je Bluetooth v telefonu vklopljen in povezan z napravo.

2. Kliknite ikono koša v zgornjem desnem kotu in potrdite.

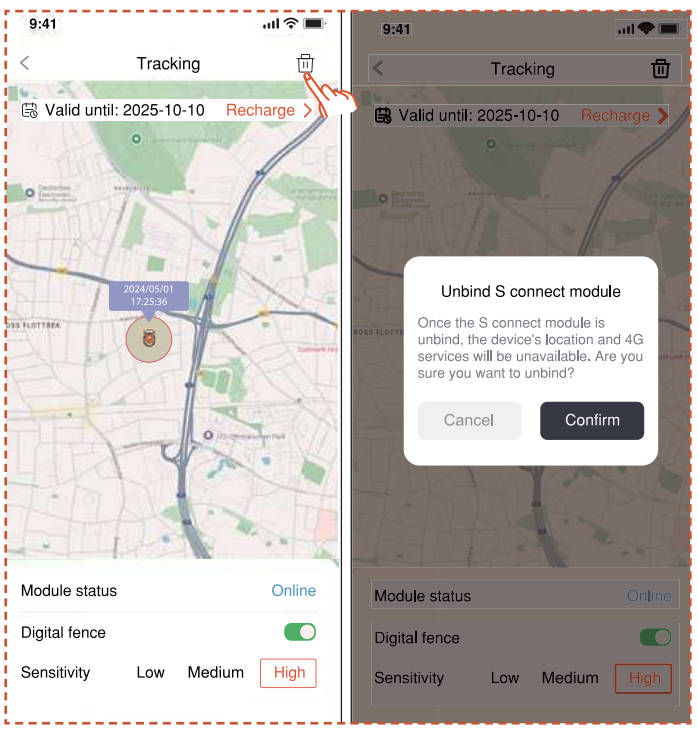

Če morate po razvezavi znova povezati modul 4G Connect:

1. Poskrbite, da je Bluetooth v telefonu vklopljen in povezan z napravo.

2. Za ponovno povezavo skenirajte QR kodo na modulu.

- Poiščite QR kodo na modulu

1. Obrnite kosilnico, poglejte na spodnjo stran in poiščite rdeče označeno območje, kot je prikazano na diagramu.

2. Obstaja predalček modula, ki vsebuje dve priključni žici.

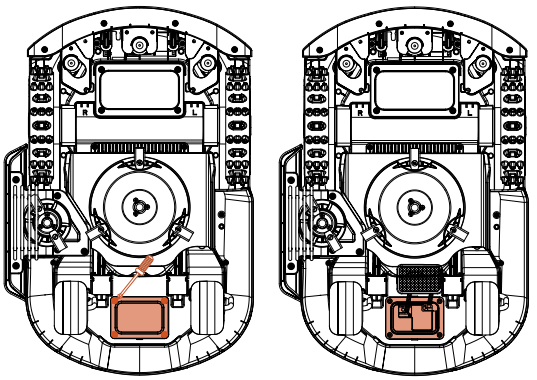

3. QR kodo najdete tukaj.

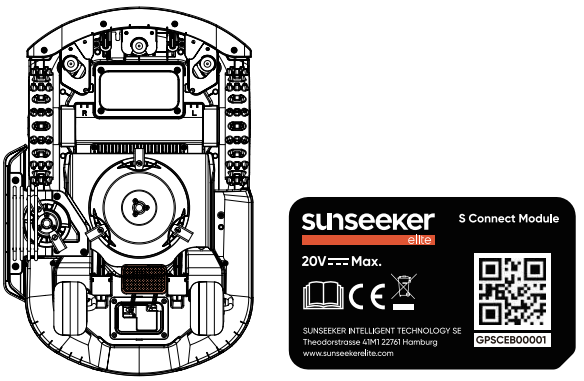

4. Namestite modul na svoje mesto. Zaprite pokrov in privijte vijake. Vijake privijte v vrstnem redu, prikazanem na diagramu.

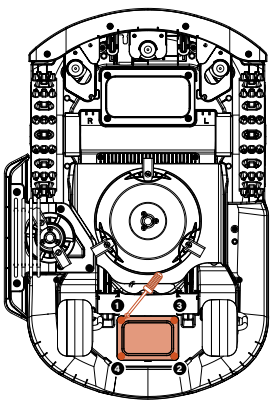

5.6 IoT

Platforma X Gen 2 je naprava interneta stvari (IoT). Kosilnico povežite z internetom prek mobilnega omrežja ali vašega omrežja Wi-Fi in omogočite naslednje funkcije:

A. Brezžične posodobitve (OTA), ohranjajte svojo kosilnico posodobljeno z najnovejšimi funkcijami.

B. Omogočite daljinsko upravljanje preko omrežja:

začnite košnjo, ustavite košnjo, vrnite se na polnilno postajo, nastavite urnik košnje, nastavite višino rezanja in druge funkcije.

C. Daljinsko spremljajte potek košnje in lokacijo kosilnice.

D. Prek omrežja poročajte o kodah napak in stanju kosilnice.

Omrežje

Platforma X Gen 2 uporablja Wi-Fi in 4G za povezavo v omrežje. Za več podrobnosti glejte Nastavitve Wi-Fi in Nastavitve 4G.

Opomba

- Platforma X Gen 2 podpira omrežja Wi-Fi 2,4 GHz in 5 GHz.

Posodobitve vdelane programske opreme

Še naprej bomo posodabljali vdelano programsko opremo kosilnice. Če je na voljo nova različica vdelane programske opreme, boste v aplikaciji prejeli pojavno obvestilo. Priporočljivo je, da posodobite takoj, ko je na voljo najnovejša vdelana programska oprema.

Pri posodabljanju vdelane programske opreme morajo biti izpolnjeni spodnji pogoji:

- Stroj je na polnilni postaji.

- Omrežje je povezano.

- Moč baterije je več kot 30 %.

- V naslednji uri ni načrtovane košnje.

Med posodabljanjem bo ambientalna luč na kosilnici utripala modro. Napredek posodobitve lahko spremljate v svoji aplikaciji. Po končani posodobitvi bo ambientalna svetloba kosilnice svetila zeleno.

OPOZORILO

- NE premikajte kosilnice med postopkom posodabljanja.

5.7 Izogibanje oviram

Binokularna kamera

Dvojnokamna kamera je del standardne opreme platforme X Gen 2. Namenjene so vizualnemu zaznavanju mej, predhodnemu izogibanju oviram in vizualnemu prepoznavanju QR kod med postopkom polnjenja, kar kosilnico naredi bolj inteligentno.

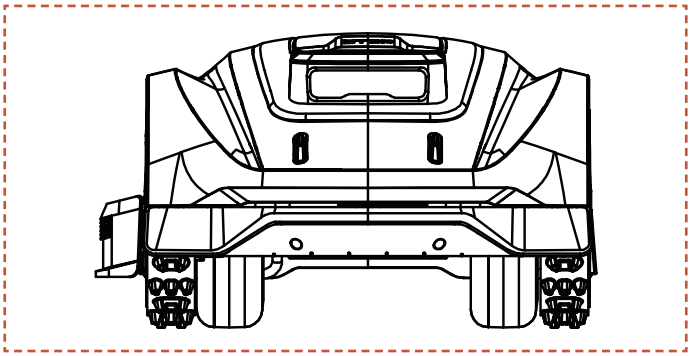

Opomba

Če je na vaši trati preveč ovir, razmislite o nastavitvi prepovedanih območij ali odstranitvi nekaterih ovir za boljšo učinkovitost naprave.

Sistem Vision AI

Opremljena s 3D dvojnokamno kamero, sistem Vision AI in globokega učenja Sunseeker Elite odlično zaznava okolico in se brezhibno izogiba oviram. S podporo naših lastnih algoritmov globokega učenja sistem nenehno izboljšuje razumevanje vrtnih okolij z neprekinjenim zbiranjem podatkov.

Senzor odbijača

V notranjosti platforme X Gen 2 so nameščeni senzorji za zaznavanje ovir. Ko se odbijač dotakne ovire in sproži senzor, se kosilnica premakne nazaj in se izogne oviri.

Opomba

- Vaša platforma X Gen 2 se lahko izogne predmetom po trku z njimi. Vendar je pred košnjo priporočljivo odstraniti odvečno navlako.

6. Vzdrževanje

A. Z rednim vzdrževanjem zagotovite vrhunske rezultate košnje in podaljšajte življenjsko dobo svoje kosilnice.

B. Redni pregledi in vzdrževanje s strani odrasle osebe vsak teden so nujni za zagotovitev optimalnega delovanja stroja.

C. Zaščitite svojo varnost z upoštevanjem varnostnih smernic: ne izvajajte vzdrževanja v odprtih sandalih ali bosi.

D. Pri servisiranju kosilnice vedno dajte prednost varnosti – nosite dolge hlače in delovne čevlje.

E. Poškodovane ali obrabljene dele nemudoma zamenjajte, da zagotovite nemoteno delovanje.

SAMO pooblaščeni serviserji smejo odpreti in ponovno zatesniti ohišje, ki se nahaja za odbijačem. Omejena garancija lahko preneha veljati, če vzdrževanje izvajate sami.

OBVESTILO: ZAVAROVANJE

Vaše zavarovalne police morda ne krijejo nesreč, povezanih s tem izdelkom. Stopite v stik s ponudnikom zavarovanja ali zastopnikom, da ugotovite, ali je na voljo ustrezno kritje.

6.1 Čiščenje

A. Izklopite kosilnico.

B. Za natančno čiščenje zunanjosti uporabite čistilno krtačo Sunseeker Elite ali krpo, izogibajte se jedkim topilom, kot so alkohol, bencin ali aceton. Te snovi lahko poškodujejo tako zunanjo estetiko kot tudi notranje komponente vaše robotske kosilnice.

Opomba

- Za brezhiben priklop na postajo je ključnega pomena, da polnilno postajo redno pregledujete in z nje očistite morebitno umazanijo ali nabrano blato.

- Poskrbite, da bodo vsi povezovalni deli polnilne postaje, podaljšek in napajalnik brez ovir za optimalno delovanje.

Podvozje in rezalna plošča

A. Za čiščenje podvozja in rezalnega diska priporočamo uporabo čistilne krtače Sunseeker Elite ali vodne cevi.

B. Ne uporabljajte visokotlačnega čistilnika, saj lahko povzroči poškodbe.

C. Prepričajte se, da se disk z rezili nemoteno vrti in da se rezila lahko neovirano vrtijo.

PREVIDNOST

- Voda pod visokim pritiskom lahko prodre v tesnila in poškoduje elektronske in mehanske dele.

Kolesa

Trava na kolesih lahko poslabša delovanje kosilnice pri vzpenjanju po pobočjih. S krtačo odstranite blato ali druge drobce izmed koles, da zagotovite dober oprijem.

Senzor za dež

A. Enkrat mesečno preverite dežni senzor in se prepričajte, da ga ne prekrivajo blato, trava ali drugi predmeti.

B. Izperite blato, travo ali druge predmete ali jih očistite z mehko krtačo.

C. Po čiščenju območje senzorja posušite, da se ne sproži, kot bi se to zgodilo ob dežju.

6.2 Zamenjava rezil

Kamera

Fotoaparat redno čistite, da bo v dobrem stanju. Uporabite čisto, mehko bombažno krpo, da ne bi opraskali leče.

OPOZORILO

- Pred čiščenjem se prepričajte, da je kosilnica izklopljena.
- Ko je kosilnica obrnjena na glavo, jo izklopite.

Za izboljšano učinkovitost košnje in varnost je priporočljivo zamenjati vijake in rezila kosilnice vsakih 1-2 mesecev, če jo uporabljate pogosto. Za varen sistem rezanja hkrati zamenjajte vsa rezila skupaj z vijaki. Za dovoljene nadomestne dele glejte poglavje »Specifikacije > dodatki«.

OPOZORILO

- Ko pregledujete ali servisirate rezilo, nosite debele rokavice.
- Vijakov NIKOLI NE uporabljajte ponovno. To lahko povzroči resne poškodbe.
- Močno priporočamo uporabo pravilnih vijakov in originalnih rezil, ki jih prodajamo pri nas. (NO.80201457).

Kako zamenjati rezila

A. Izklopite kosilnico.

B. Postavite kosilnico na brezhibno mehko površino, da preprečite praske.

C. S križnim izvijačem sprostite vijake.

D. Odstranite vijake in rezila.

E. Pritrdite nova rezila in vijake (navor: 1,0 + 0,2 N·m). Prepričajte se, da se lahko rezila prosto vrtijo.

Opomba

- Vijake zamenjajte s standardnim navorom 1,0 + 0,2 N.m. Nepravilen navor lahko povzroči težave, ki se jim je mogoče izogniti.

- Prepričajte se, da je kosilnica izklopljena in preverite pravilno uporabo rezil. Preverite, ali ob tem zaznate neobičajen hrup ali tresenje.

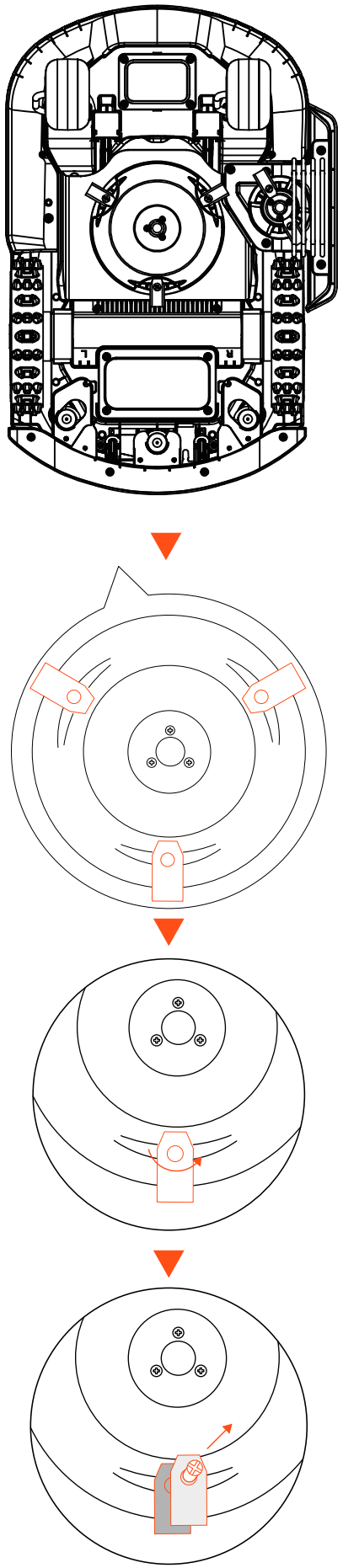

6.3 Prevoz

Poskrbite za varnost kosilnice med prevozom na dolge razdalje in jo prevažajte v originalni embalaži. Pred dvigovanjem, premikanjem ali transportom izdelka se prepričajte, da je izklopljen. Ravnajte previdno in se izogibajte prekomerni sili, kot sta metanje in močan pritisk. Nikoli ne dvigujte ali prenašajte kosilnice, ko motor deluje.

Kako kosilnico pravilno premikati ali dvigovati

Kosilnico nosite za ročaj. Rezilna plošča naj bo obrnjena stran od vašega telesa.

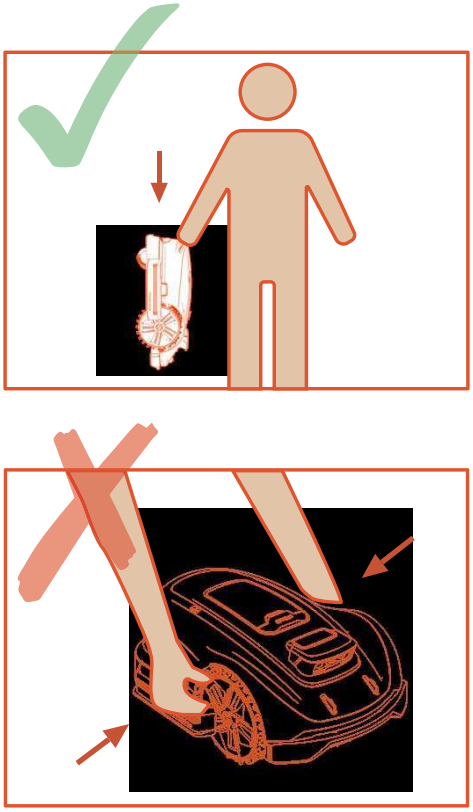

6.4 Baterija

A. Pred shranjevanjem popolnoma napolnite baterijo, da bi preprečili prekomerno izpraznitev in poškodbe električnih delov.

B. Omejena garancija ne ščiti pred poškodbami baterije zaradi prekomerne izpraznjenosti.

C. NIKOLI NE polnite baterije pri temperaturah zraka pod 5 °C (41 °F) ali nad 40 °C (104 °F).

D. Če baterijski sklop polnite pri temperaturi zraka med 18 °C in 25 °C, lahko podaljšate njegovo življenjsko dobo in izboljšate njegovo delovanje.

E. Akumulatorska baterija deluje najbolje, če se uporablja pri običajni sobni temperaturi (20 °C±5 °C).

Opomba

- Življenjska doba baterije je odvisna od pogostosti uporabe izdelka in skupnih delovnih ur. Ko se čas delovanja ob polni napolnjenosti znatno skrajša od običajnega ali trata ni dobro pokošena, je priporočljivo zamenjati baterijo.

Kako zamenjati baterijo

A. Izklopite kosilnico.

B. Kosilnico postavite na glavo na čisto, mehko površino.

C. S križnim izvijačem odvijte 4 vijake, ki tesnijo predelek za baterije.

D. Izključite vtič.

E. Odstranite baterijo in jo zamenjajte z novo.

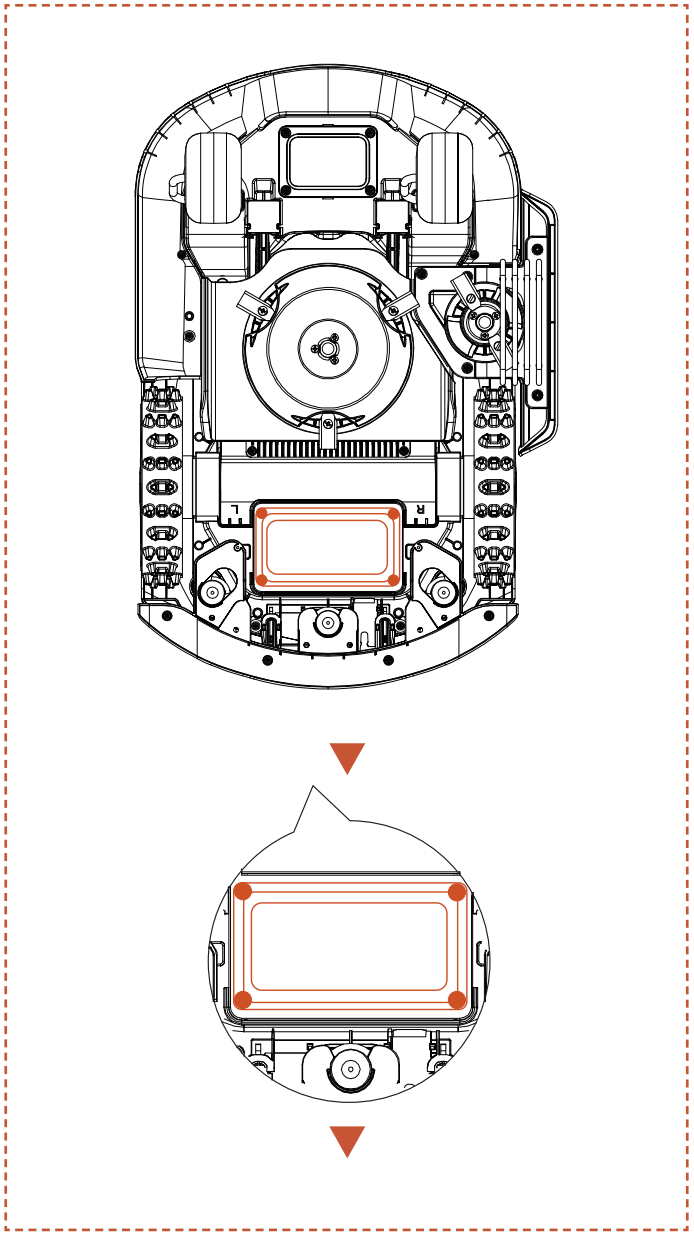

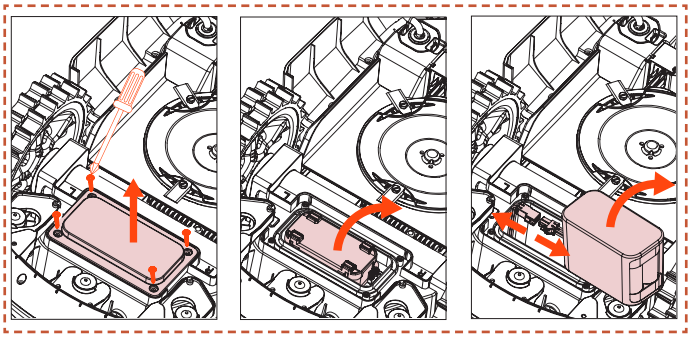

OPOZORILO

- Uporabljajte samo originalni baterijski paket ali paket istega modela, kot ga določa Sunseeker Elite. Vsaka kosilnica vsebuje eno baterijo.

- Odvisno od specifičnega modela kosilnice je nazivna kapaciteta baterije 5000 mAh ali 10000 mAh.

- Ne uporabljajte baterij, ki jih ni mogoče polniti. Za ponovno polnjenje baterije uporabljajte samo snemljivo napajalno enoto, ki je priložena temu izdelku.

- Izogibajte se lomljenju ali razstavljanju ohišja baterije. Izogibajte se stiku s kovinskimi predmeti, da bi preprečili kratek stik. Hranite ločeno od virov toplote, ognja in neposredne sončne svetlobe.

- Prosimo, stopite v stik s svojim prodajnim mestom, lokalnim ali regionalnim uradom za ravnanje z odpadki ali službo za odvoz gospodinjskih odpadkov za več informacij o baterijah in električnih odpadkih.

- Predal za baterije ni namenjen pogostemu odpiranju. Predelek za baterijo odpirajte šele takrat, ko je potrebna nova baterija.

- Baterijski sklop vsebuje elektrolite. Če elektrolit pride v stik z vašo kožo, ga takoj sperite z milom in vodo. V primeru stika z očmi poiščite zdravniško pomoč in oči takoj spirajte z veliko vode vsaj 15 minut brez drgnjenja.

6.5 Napajanje

Odklopite napajanje:

A. Pred odstranjevanjem blokade.

B. Pred pregledom, čiščenjem ali delom na napravi.

C. Po udarcu v tujek preverite napravo za morebitne poškodbe.

D. Redno pregledujte kabel, vtič, ohišje in druge dele. Če opazite kakršnokoli poškodbo ali znake staranja, takoj prenehajte z uporabo.

OPOZORILO

- NIKOLI ne uporabljajte poškodovanega napajalnika. Da bi preprečili nevarnost, mora poškodovani napajalni kabel zamenjati proizvajalec, njegov serviser ali druge ustrezno usposobljene osebe. Če je podaljševalni kabel poškodovan, ga

zamenjajte s 10-metrskim kablom, odobrenim s strani Sunseeker Elite.

- NIKOLI se ne dotikajte podaljška ali poškodovanega kabla, dokler ni odklopljen iz vira napajanja in ga ne priključite na napajanje. Poškodovan kabel lahko povzroči stik z električnimi komponentami.

- Napajalnika ne smete uporabljati z nobeno drugo napravo ali baterijo, ker to poveča nevarnost električnega udara, požara ali telesnih poškodb. Če uporabljate karkoli drugega kot originalne baterije, ni mogoče zagotoviti varnosti izdelka.

- NE polnite, če baterija pušča.

- Podaljšek držite stran od premikajočih se nevarnih delov, da bi se izognili poškodbam kablov, ki lahko povzročijo stik z deli pod napetostjo.

Priporočilo

Kosilnico in/ali njene periferne naprave priključite le na napajalni tokokrog, zaščiten z napravo za diferenčni tok (RCD) s sprožilnim tokom, ki ne presega 30 mA.

6.6 Shranjevanje

A. Prepričajte se, da je kosilnica popolnoma napolnjena in izklopljena, preden jo shranite, da preprečite prekomerno praznjenje, ki bi lahko povzročilo trajne poškodbe.

B. Hraniti v suhem in hladnem prostoru v zaprtih prostorih. Izpostavljenost sončni svetlobi in ekstremnim temperaturam (bodisi visokim ali nizkim) bo pospešila proces staranja komponent in lahko povzroči trajne poškodbe.

C. Kemikalije in vire toplote (peči, radiatorji itd.) hranite stran od kosilnice, polnilne postaje in napajanja.

D. Napajalnik hranite v prostoru z dobrim prezračevanjem in ga zaščitite pred vlago.

OPOZORILO

- Če je napovedana nevihta, izključite napajalnik iz električne vtičnice. Odklopite vse žice in kable, ki so priključeni na polnilno postajo. Ponovno vzpostavite povezavo, ko ni več možnosti za nevihto.

Dodatne zahteve za zimsko skladiščenje

Kosilnica:

A. Pred shranjevanjem kosilnico temeljito očistite.

B. Preverite sestavne dele, ki so podvrženi obrabi, kot so rezila.

C. Če so v slabem stanju, jih popravite ali zamenjajte.

D. Kosilnico hranite v suhem prostoru, kjer ne zmrzuje, stoječo na vseh kolesih, po možnosti v originalni embalaži.

Polnilna postaja:

A. Odklopite polnilno postajo in izvlecite napajalnik iz vtičnice.

B. Če temperatura okolice pade pod -20 °C, polnilno postajo prenesite v notranje prostore.

6.7 Recikliranje in odlaganje ob koncu življenjske dobe

Ta izdelek NI gospodinjski odpadek. Za informacije o recikliranju se obrnite na svojo občino, prodajno mesto ali službo za zbiranje gospodinjskih odpadkov.

OPOZORILO

- Tega izdelka ne smete odvreči na odlagališče, sežgati ali kombinirati z običajnimi gospodinjskimi odpadki. Električne komponente lahko povzročijo nevarnost ali resno škodo.

7. Pogosta vprašanja in odpravljanje težav

7.1 Napaka

LED koda	Sporočilo aplikacije	Rešitev
E1	Robot je izven delovnega območja	1. Potrdite, ali je naprava zunaj zemljevida. Prinesite ga nazaj in še enkrat preverite namestitev. 2. Preverite, ali je uporabnik premaknil anteno ali polnilno postajo. Premikajoča se antena mora začeti delovati s polnilne postaje. Premikanje polnilne postaje bo zahtevalo ponovno kartiranje. 3. Preverite, ali je antena pravilno nameščena, in se prepričajte, da ni nobenih ovir. 4. Preverite, ali je stroj oviran. 5. Preverite, ali obstajajo velike ovire, ki blokirajo signal med anteno in napravo.
E2	Napaka previsokega toka motorja levega kolesa (blokiran)	Motor levega kolesa se je zataknil, odstranite ovire.
	Napaka motorja desnega kolesa (blokiran)	Motor desnega kolesa se je zataknil, prosimo, odstranite ovire.
E3	Napaka: preobremenitev motorja rezalnika (zamašitev)	Motor rezalnika je zataknjen, odstranite ovire.
E4	Odbijač robotske kosilnice se je zataknil	Preverite, ali je odbijač ostal na pravem mestu. Poskusite ga postaviti nazaj.
E5	Robotska kosilnica se je dvignila	1. Preverite, ali je bil stroj dvignjen. 2. Prepričajte se, ali je stroj zagozden in ali je sprednje kolo E5 v zraku
E6	Robotska kosilnica se je obrnila	Preverite, ali je stroj obrnjen.
E7	Robot nagnjen	Preverite, ali je stroj postavljen na neravno podlago.
E8	Napaka pri priklopu na polnilno postajo med polnjenjem	1. Neočiščene polnilne kontakte na kosilnici ali polnilni postaji očistite z alkoholom. 2. Preverite, ali lučka na polnilni postaji sveti, morda polnilna postaja nima napajanja. 3. Preverite, ali je polnilna postaja nameščena na ravno površino. Če površina ni ravna, prilagodite položaj polnilne postaje. 4. Preverite, ali je uporabnik premaknil anteno ali polnilno postajo. Premikajoča se antena mora začeti delovati s polnilne postaje. Za premikanje polnilne postaje bo potrebno ponovno kartiranje. 5. Preverite, ali so pred polnilno postajo kakšne ovire. Če obstajajo ovire, jih odstranite. 6. Preverite, ali je antena pravilno nameščena, in se prepričajte, da ni nobenih ovir. 7. Preverite, ali je stroj oviran na območju polnilne postaje. 8. Preverite, ali obstajajo velike ovire, ki blokirajo signal med anteno in napravo. 9. Koda QR na polnilni postaji je umazana ali poškodovana, poskusite jo očistiti ali naročite novo pri servisnem centru. 10. Preverite, ali je magnetni trak na dnu tal padel ven in ga postavite nazaj.
E9	Robotska kosilnica se je ujela	1. Preverite, ali je okoli stroja preveč ovir. 2. Robotska kosilnica je vstopila v ozek prostor in ne more ven. 3. Na tem območju je vidna napačna identifikacija. Uporabite funkcijo varnega območja, da prezrete rezultate vizualnega prepoznavanja. 4. Kosilnica drsi.
	Napaka zunaj postaje	
	Omejitev časa zunaj postaje	
E10	Nadgradnja vdelane programske opreme ni uspela	1. Preverite, ali je signal WiFi prešibak 2. Preverite, ali se stroj polni na polnilni postaji
E12	Nadgradnja vdelane programske opreme ni uspela	1. Postavite stroj na polnilno postajo, da preverite, ali ga je mogoče popolnoma napolniti. 2. Preverite lučke na polnilni postaji, da preverite, ali je na polnilni postaji elektrika 3. Preverite, ali so stiki polnilne postaje in kosilnice zarjaveli. Stike očistite z alkoholom.

LED koda	Sporočilo aplikacije	Rešitev
E13	Napaka polnjenja	1. Neočiščene polnilne kontakte na kosilnici ali polnilni postaji očistite z alkoholom. 2. Preverite, ali lučka na polnilni postaji sveti, morda polnilna postaja nima napajanja. 3. Preverite, ali je polnilna postaja nameščena na ravno površino. Če površina ni ravna, prilagodite položaj polnilne postaje.
E14	Trenutno območje zemljevida je preveliko in presega največje delovno območje, ki ga podpira robotska kosilnica	Sestavite nov zemljevid znotraj obsega nazivne zmogljivosti izdelka.
E17	Načrt poti ni uspel, preverite, ali so okrog robotske kosilnice kakšne ovire	1. Preverite, ali je okoli stroja preveč ovir. 2. Robotska kosilnica je vstopila v ozek prostor in ne more ven. 3. Na tem območju je vidna napačna identifikacija. Uporabite funkcijo varnega območja, da prezrete rezultate vizualnega prepoznavanja. 4. Preverite, ali je polnilna postaja zunaj zemljevida in ste ustvarili ustrezni prehod od postaje do zemljevida. 5. Poskusite znova zgraditi prehode med različnimi območji in obnoviti povezovalne prehode med polnilno postajo in zemljevidom, če ni na zemljevidu.
	Časovna omejitev pri iskanju polnilne postaje	1. Preverite, ali je uporabnik premaknil anteno ali polnilno postajo. Premikajoča se antena mora začeti delovati s polnilne postaje. Za premikanje polnilne postaje bo potrebno ponovno kartiranje. 2. Preverite, ali se je stroj zagozdil in kolesa drsijo 3. Preverite, ali je antena pravilno nameščena, in se prepričajte, da ni nobenih ovir. 4. Preverite, ali je stroj oviran na območju polnilne postaje. 5. Preverite, ali obstajajo velike ovire, ki blokirajo signal med anteno in napravo.
E18	Prazna baterija ne more začeti delovati	Preverite, ali je stanje baterije prenizko, in jo pustite delovati, ko je popolnoma napolnjena.
E19	Nastavitev omrežja ni uspela	1. Na zadnjem delu naprave so 4 QR kode, pri dodajanju naprave pa morate izbrati prvo QR kodo. 2. Preverite, ali je Bluetooth na telefonu vklopljen in je v dosegu 1 metra od naprave. 3. Ali ste vnesli pravilno geslo za zagon, ki je privzeto 0000. 4. Ali je vaš wifi 2,4 GHz? Naš izdelek podpira samo wifi 2,4 GHz. 5. Ali je geslo za WiFi pravilno? Preverite še enkrat.
E21	RTK se inicializira, počakajte trenutek	1. Ali se je izdelek pravkar vklopil? Ponovni zagon stroja traja nekaj minut, da se zaključi postopek inicializacije. 2. Preverite, ali je antena pravilno nameščena, in se prepričajte, da ni nobenih ovir. 3. Preverite, ali je stroj oviran. 4. Preverite, ali obstajajo velike ovire, ki blokirajo signal med anteno in napravo.
E22	Sprednja kamera je zakrita	Pred začetkom obrišite kamero.
	Stroj ne more delati v temi	1. Preverite, ali ste vklopili nočni način dela. 2. Preverite, ali kamero prekriva kakšen predmet.
E23	Napaka praznega zemljevida	Pred začetkom ustvarite zemljevid.
E24	Ni signala antene	1. Preverite, ali je antena napajana. 2. Preverite, ali obstajajo velike ovire, ki blokirajo signal med anteno in napravo. 3. Poskusite znova povezati anteno prek aplikacije.
E25	Kartiranje ni uspelo	1. Potrdite, ali je pot, po kateri se peljete, zaprta 2. Preverite, ali je naprava povezana 3. Preverite, ali je antena pravilno nameščena, in se prepričajte, da ni nobenih ovir. 4. Preverite, ali je stroj oviran 5. Preverite, ali obstajajo velike ovire, ki blokirajo signal med anteno in napravo.

LED koda	Sporočilo aplikacije	Rešitev
E26	Umerjanje RTK ni uspelo	1. Preverite, ali je antena pravilno nameščena, in se prepričajte, da ni nobenih ovir. 2. Preverite, ali je stroj oviran. 3. Preverite, ali obstajajo velike ovire, ki blokirajo signal med anteno in napravo. 4. Prosimo, preverite, ali se je naprava zataknila, odstranite vse ovire in znova zaženite.
BP	Napaka temperature baterije	Preverite, ali je temperatura okolja previsoka ali prenizka, počakajte, da se temperatura vrne na normalno, preden kosilnico spet vključite.
LOCK	Napaka PIN, robotska kosilnica je zaklenjena	1. Vnesite pravilno geslo. 2. Če pozabite geslo, ga lahko ponastavite na 0000 tako, da prek aplikacije ponastavite tovarniške nastavitve. 3. Če mobilna aplikacija ni povezana z napravo, se obrnite na servisni center.
NA	Ne more doseči drugih delovnih območij, vrnil se bo na polnilno postajo	1. Preverite, ali je okoli stroja preveč ovir 2. Robotska kosilnica je vstopila v ozek prostor in ne more ven 3. Na tem območju je prišlo do napačne vizualne prepoznave; uporabite funkcijo varnega območja, da prezrete rezultate vizualnega zaznavanja. 4. Poskusite znova zgraditi prehode med različnimi območji in obnoviti povezovalne prehode med polnilno postajo in zemljevidom, če ni na zemljevidu.
	Polnjenje ni zaključeno, nastavljen čas obratovanja ni bil izveden	Načrtovane naloge ni mogoče izvesti zaradi polnjenja; počakajte, da se baterija popolnoma napolni.
	Napaka položaja antene	1. Preverite, ali je antena pravilno nameščena, in se prepričajte, da ni nobenih ovir. 2. Preverite, ali je stroj oviran. 3. Preverite, ali obstajajo velike ovire, ki blokirajo signal med anteno in napravo.
	Nenormalno delovanje polnilne postaje	1. Preverite, ali je uporabnik premaknil anteno ali polnilno postajo. Premikajoča se antena mora začeti delovati s polnilne postaje. Za premikanje polnilne postaje bo potrebno ponovno kartiranje. 2. Preverite, ali je antena pravilno nameščena, in se prepričajte, da ni nobenih ovir. 3. Preverite, ali je stroj oviran na območju polnilne postaje. 4. Preverite, ali obstajajo velike ovire, ki blokirajo signal med anteno in napravo.
Err	Napačno geslo	1. Ponastavite geslo prek aplikacije. 2. Za rešitev se obrnite na servisni center.
Odštevanje Minut	Zakasnitev zaradi dežja še ni končana, ne more začeti samodejno delovati	Načrtovana naloga ni izvedena zaradi zamika zaradi dežja; počakati morate, da se odštevanje zaradi dežja konča, da izklopite funkcijo dežnega zamika.
STOP	MCU je v načinu »STOP«, naprava ne more delovati. Če želite znova zagnati, kliknite »ZAGON« in »OK« na nadzorni plošči	1. Če ste že prej pritisnili gumb za zaustavitev, morate za ponovni zagon klikniti »ZAGON« in »OK«. 2. Preverite, ali se je rdeči gumb za zaustavitev zataknil, kliknite ZAGON in OK, da znova zaženete, ko je čiščenje končano.
EE	Komunikacija prikazovalne plošče ni uspela	Za pomoč se obrnite na servisni center.
	Komunikacija s pogonskim motorjem ni uspela	
	Okvara povezave magnetnega senzorja	
	IMU komunikacijska napaka	
	Napaka podatkov IMU	
	Neuspešna komunikacija modula RTK	

Navodila za ravnanje v primeru neobičajnih vibracij:
A. Izklopite stroj.
B. Stroj obrnite za 180 stopinj.
C. Preverite, ali so rezila poškodovana in delujejo nepravilno.
D. Priporočamo zamenjavo vseh treh rezil.
E. Obrnite stroj nazaj in začnite z delom.

7.2 Odpravljanje težav

Če naletite na težave, povezane z izdelkom ali aplikacijo, si oglejte pogosta vprašanja (FAQ) na uradni spletni strani Sunseeker (www.sunseekerelite.com) ali v razdelku »Pomoč in smernice« v aplikaciji.

8. Pomembne informacije

8.1 Varstvo podatkov

Obdelava osebnih podatkov v okviru Platforme X Gen 2

▪ Kdo in zakaj?

Ko se registrirate za uporabo Platforme X Gen 2 podjetja Sunseeker, bo Sunseeker Elite (ali »mi«) kot upravljavec obdeloval vaše osebne podatke. Vaše osebne podatke bomo obdelali z naslednjimi nameni:

1. Zagotavljanje povezave Platforme X Gen 2 ali priprava ponudbe za takšno storitev. Pravna podlaga je, da je obdelava potrebna za izvajanje pogodbe, ki ste jo sklenili z nami, ali za izvedbo korakov pred sklenitvijo pogodbe z nami.

2. Nadaljnji razvoj in izboljšanje naših izdelkov in storitev. Pravna podlaga je naš zakoniti interes za razvoj in izboljšanje naših izdelkov in storitev.

3. Omogočanje povezljivosti Platforme X Gen 2 (internet stvari): uporaba partnerskih integracij (npr. pametni asistenti, tudi glasovno upravljani); uporaba povezovalnih platform za povezavo Platforme X Gen 2 s napravami, aplikacijami in storitvami tretjih oseb; ter ustvarjanje lastne integracije pametnega doma. Pravna podlaga zato je, da je obdelava potrebna za izvajanje pogodbe, ki ste jo sklenili z nami.

4. Zagotavljanje ustreznih informacij, povezanih z vašo uporabo Platforme X Gen 2. Pravna podlaga je naš zakoniti interes, da vas obveščamo o vaših določenih izdelkih, storitvah in njihovih funkcijah.

5. Zagotavljanje podpore in odpravljanja težav, povezanih s Platformo X Gen 2. Pravna podlaga je, da je obdelava potrebna za izvajanje pogodbe, ki ste jo sklenili z nami.

Če ste nam dali soglasje (v tem primeru je pravna podlaga vaše soglasje), lahko vaše osebne podatke obdelujemo tudi za naslednje namene:

1. Pošiljanje prilagojenih oglasov in glasil o naših izdelkih in storitvah.

2. Pošiljanje anket za stranke in analiziranje vaših odgovorov, kot je podrobneje opisano v takšnih komunikacijah.

Vaši podatki se bodo obdelovali toliko časa, kolikor je potrebno za izpolnitev zgoraj navedenih namenov, nikakor pa ne dlje, kot to dovoljuje zakonodaja.

▪ Katere osebne podatke obdelujemo?

Obdelujemo lahko naslednje osebne podatke:

1. Osebni podatki: ime in priimek, narodnost, jezikovne nastavitve;

2. Kontaktni podatki: elektronski naslov, poštni naslov;

3. Podatki o računu: starost računa, geslo, številka računa;

4. Drugi podatki, povezani z vašo Platformo X Gen 2: ime kosilnice, imena povezav, dejanja sprožena preko partnerskih integracij ter informacije o napravi.

▪ Uporaba podatkov o lokaciji

Nekatere naše storitve delujejo le, če lahko določimo lokacijo vaše kosilnice (npr. prikaz vremena). Ko z nami delite svojo lokacijo kosilnice, se podatki shranijo kot del vašega profila in se lahko pošljejo tretjim osebam v psevdonimizirani obliki za namene zagotavljanja ustrezne storitve (npr. za parkiranje kosilnice v primeru močnega dežja).

8.2 Omejena garancija

Ta omejena garancija pokriva le napake na materialu ali v izdelavi izdelka in njegovih sestavnih delov pri uporabi v običajnih, normalnih pogojih. Če pride do okvare, ki jo pokriva ta omejena garancija, bodo Sunseeker ali njegovi pooblaščeni zastopniki po lastni presoji popravili ali zamenjali okvarjen izdelek ali komponente v skladu s to omejeno garancijo. Veljavno garancijsko obdobje začne teči na datum prvotnega nakupa pri Sunseekerju ali pooblaščenem prodajalcu, distributerju ali trgovcu Sunseekerja.

Garancijski pogoji

Registracija: Izdelek registrirajte na spletu na **www.sunseekerelite.com** v 30 dneh po nakupu, da prejmete 36-mesečno garancijo. Brez registracije velja 24-mesečna garancija.

Garancija na baterijo: Baterije so zajete samo za 12-mesečno obdobje, ne glede na spletno registracijo.

Pravilna uporaba: Izdelka ne sme zlorabljati, ga nepravilno uporabljati, zanemarjati, spreminjati, prirejati ali popravljati nihče razen pooblaščenega servisnega centra.

Odobreni deli: S tem izdelkom se lahko uporabljajo samo dodatki in deli, odobreni s strani Sunseeker Elite.

Nekomercialna uporaba: Izdelek se ne sme uporabljati za trgovino, poklicne storitve ali za najem.

Preprečevanje škode: Izdelek ne sme biti poškodovan zaradi tujih predmetov, snovi ali nesreč.

Pogoji shranjevanja: Če je zunanja temperatura nižja od 0 °C, je treba baterijo in izdelek hraniti v zaprtih prostorih.

Izključitve iz garancije

Običajna obraba in dotrajanost: Ta garancija ne zajema sestavnih delov, ki se zaradi običajne uporabe naravno obrabijo, kot so rezila.

Nepooblaščeno vzdrževanje: Poškodbe, okvare ali odpovedi, ki so posledica nepooblaščenega ali nepravilnega vzdrževanja, ravnanja ali preobremenitve, so izključene.

Poškodba zaradi visokotlačnega čistilnika: Poškodbe zaradi izpostavljenosti visokotlačnemu čistilniku niso krite.

Za uveljavljanje garancijskega zahtevka morate predložiti dokazilo o nakupu v obliki veljavnega računa, ki prikazuje datum in kraj nakupa.

Ta garancija je dodatek k vašim zakonskim pravicam in ne zajema dodatne opreme, ki je priložena izdelku. Vsa popravila in nadomestni izdelki so zajeti v omejeni garanciji za preostanek prvotnega garancijskega obdobja od datuma nakupa.

8.3 Zavrnitve odgovornosti

Strankam nudimo poprodajne storitve, razen v naslednjih okoliščinah:

1. Poškodbe zaradi napak, ki jih povzročijo neproizvodni dejavniki, vključno z uporabniškimi napakami, vendar ne omejeno nanje.

2. Škoda zaradi nepooblaščenega spreminjanja, razstavljanja ali odpiranja ohišja, ki ni v skladu z uradnimi navodili ali priročniki.

3. Škoda zaradi nepravilne namestitve, nepravilne uporabe ali delovanja, ki ni v skladu z uradnimi navodili ali priročniki.

4. Škoda, ki jo je povzročil nepooblaščen serviser.

5. Škoda, ki jo povzroči nepooblaščeno spreminjanje tokokrogov in/ali neusklajenost ali napačna uporaba baterije in polnilnika.

6. Škoda, ki jo povzročijo uporabniki, ki ne upoštevajo navodil in priporočil.

7. Poškodbe, ki nastanejo zaradi delovanja v slabih razmerah trate (tj. velike površine luž, ko prepovedana območja niso pravilno postavljena, lokacije z veliko kamenja, ki pokriva površino trate, itd.)

8. Poškodbe, ki jih povzroči delovanje izdelka v okoljih z elektromagnetnimi motnjami, vključno z rudarskimi območji ali bližino radijskih oddajnih stolpov, visokonapetostnih žic, transformatorskih postaj itd.

9. Škoda, povzročena zaradi delovanja izdelka v okoljih, ki trpijo zaradi motenj drugih brezžičnih naprav, kot so oddajniki, video povezave, signali Wi-Fi itd.

10. Škoda zaradi težav z zanesljivostjo ali združljivostjo pri uporabi nepooblaščenih delov tretjih oseb.

11. Poškodbe, ki jih povzroči delovanje enote s slabo napolnjeno ali okvarjeno baterijo.

12. Škoda, ki jo povzročijo nepredvidljivi dejavniki, kot so trki avtomobilov, napadi divjih živali, poplave itd.

Ta vsebina se lahko spremeni brez predhodnega obvestila.

OPOZORILO za gumbaste baterije:

a) Odstranite in takoj reciklirajte ali zavrzite izrabljene baterije v skladu z lokalnimi predpisi in jih hranite izven dosega otrok.

b) Baterij NE odlagajte v gospodinjske smeti ali jih sežigajte.

c) Tudi izrabljene baterije lahko povzročijo hude poškodbe ali smrt.

d) Za informacije o zdravljenju pokličite lokalni center za nadzor zastrupitev.

e) Vrsta baterije: CR2032.

f) Nazivna napetost: 3,0 Vdc.

g) Baterij, ki jih ni mogoče polniti, ni dovoljeno ponovno polniti.

h) Ne na silo izpraznite, ponovno napolnite, razstavite, segrevajte nad (proizvajalčeva nazivna temperatura) ali sežigajte. To lahko povzroči poškodbe zaradi odzračevanja, puščanja ali eksplozije, ki povzroči kemične opekline.

i) Izdelek vsebuje gumbasto baterijo, ki je ni mogoče zamenjati.

8.4 Stopite v stik z nami

Sunseeker Intelligent Technology SE

Naslov: Theodorstraße 41M1, D-22761 Hamburg

Spletna stran: www.sunseekerelite.com

SI

Izjava ES o skladnosti

Proizvajalec:
Zhejiang Sunseeker Industrial Co., Ltd.
988 Jinde Rd. Jiangdong Industrial Park, Jinhua, Zhejiang 321000 P.R. KITAJSKA
Izjavlja in prevzema odgovornost, da izdelek:
Blagovna znamka: SUNSEEKER, Sunseeker Elite
Ime izdelka: Robotska kosilnica
Model: RMX800N20V, RMX1200N20V, RMX601M20V, RMX1001M20V, RMX801M20V, RMX802M20V, RMX803N20V, RMX1203N20V
Ustreza naslednjim direktivam:
1. Direktiva o radijski opremi (2014/53/EU)
2. Direktiva o strojih (2006/42/ES)
3. Direktiva RoHS (2011/65/EU) in direktiva o spremembi ((EU)2015/863)
4. Uredba o baterijah (EU) 2023/1542
5. Priloga 2 k št. 1007 iz leta 2023 VARSTVO POTROŠNIKOV

Ta izjava je bila izdana na izključno odgovornost proizvajalca.
Predmet izjave je v skladu z ustrezno usklajeno zakonodajo Unije.
Sklici na ustrezno zakonodajo Evropske unije o harmonizaciji:
EN 50636-2-107: 2015+A1:2018+A2: 2020+A3: 2021
EN 60335-1:2012+A11:2014+A13:2017+ A1:2019 + A2:2019+ A14:2019+A15:2021

EN IEC 55014-1:2021	EN IEC 55014-2:2021	EN IEC 61000-3-2:2019+A1:2021+A2:2024
EN 61000-3-3:2013+A1:2019+A2:2021	EN 301 489-1 V2.2.3	EN 301 489-3 V2.3.2
EN 301 489-17 V3.3.1	EN 300 440 V2.2.1	EN 301 893 V2.1.1
EN 301 489-19 V2.2.1	EN 301 489-52 V1.2.1	EN 301 511 V12.5.1
EN 301 908-1 V15.2.1	EN 301 908-13 V13.2.1	EN 303 413 V1.2.1
EN 300 328 V2.2.2 EN 62311: 2008	EN IEC 62311: 2020	
EN 50665: 2017	EN 62321-1:2013	EN18031-1: 2024
EN18031-2: 2024	EN IEC 62321-2:2021	EN 62321-3-1:2014
EN 62321-8:2017	IEC 62133-2:2017+A1:2021	EN62321-8:2017
EN 62321-4:2014 /A1:2017	EN 62321-5:2014	EN 62321-7-1:2015
EN 62321-7-2:2017	EN 62321-6:2015	

Podatki o izpostavljenosti RF:

Ta naprava je bila preizkušena in izpolnjuje veljavne omejitve za izpostavljenost radijski frekvenci (RF).

Ta oprema mora biti nameščena in uporabljena v skladu z navodili, antena(e) oddajnika pa morajo biti nameščene tako, da zagotavljajo razdaljo najmanj 30 cm od vseh oseb in ne smejo biti nameščene skupaj ali delovati v povezavi z drugo anteno ali oddajnikom.

Podpisano za in v imenu:
Zhejiang Sunseeker Industrial Co., Ltd.
Kraj: Jinhua, Zhejiang P.R. KITAJSKA
Datum: 04-12-2025
Ime: Harry Ran
Podpis: Harry
Naziv: Glavni inženir

Pooblaščeni zastopnik:
Sunseeker Intelligent Technology SE
Theodorstrasse 41M1
22761 Hamburg
Hans-Peter Kuebler
izvršni direktor

Sadržaj

1. Sigurnost i propisi 452
1.1 Općenito 452
1.2 Opće sigurnosne upute 452
1.3 Sigurnosne upute za ugradnju 453
1.4 Sigurnosne upute za svakodnevnu upotrebu 454
1.5 Sigurnosne upute za održavanje 454
1.6 Sigurnost baterije 454

2. Simboli i naljepnice 454

3. Sadržaj i tehnički podaci 455
3.1 Sadržaj kutije 455
3.2 Dijelovi i funkcije 456
3.3 Tehnički podaci 457

4. Instalacija i mapiranje 458
4.1 Pripreme 459
4.2 Aktiviranje kosilice 459
4.3 Povezivanje aplikacije 460
4.4 Ugradnja stanice za punjenje 460
4.5 Mapiranje 461
4.6 Postavke netRTK-a 464

5. Dnevna upotreba 465
5.1 Zaslon i upravljački elementi na kosilici 465
5.2 Promjena PIN koda 466
5.3 Postavljanje rasporeda 466
5.4 Uvod u aplikaciju 468
5.5 S Connect Modul 469
5.6 IoT 471
5.7 Izbjegavanje prepreka 471

6. Održavanje 471
6.1 Čišćenje 472
6.2 Zamjena noževa 472
6.3 Prijevoz 473
6.4 Baterija 473
6.5 Napajanje 474
6.6 Skladištenje 475
6.7 Recikliranje i zbrinjavanje na kraju životnog ciklusa 475

7. Česta pitanja i rješavanje problema 476
7.1 Poruka o pogrešci 476
7.2 Rješavanje problema 478

8. Važne informacije 479
8.1 Privatnost podataka 479
8.2 Ograničeno jamstvo 479
8.3 Odricanja od odgovornosti 480
8.4 Obratite nam se 480

1. Sigurnost i propisi

1.1 Općenito

VAŽNO
PAŽLJIVO PROČITAJTE PRIJE UPOTREBE
SAČUVAJTE ZA BUDUĆE POTREBE

Namjena

Ovaj vrtni proizvod namijenjen je samo za košnju travnjaka, automatsko šišanje vrtne trave u bilo koje doba dana. Svaka upotreba izvan namjene može predstavljati opasnost, potencijalno uzrokujući štetu pojedincima ili štetu na imovini. Neophodno je strogo se pridržavati propisanih smjernica kako bi se osigurala sigurnost i spriječile nezgode.

Nenamjenska upotreba

Ovaj vrtni proizvod nije namijenjen da ga koriste djeca mlađa od 14 godina ili osobe sa smanjenim fizičkim, osjetilnim ili mentalnim sposobnostima ili nedostatkom iskustva i znanja, osim ako nisu pod nadzorom ili ih je osoba odgovorna za njihovu sigurnost uputila o korištenju proizvoda.

Nepravilna upotreba uključuje, između ostalog, prijevoz ljudi, djece ili životinja na uređaju; prijevoz putem uređaja; korištenje uređaja za vuču ili guranje tereta; te korištenje uređaja za rezanje raslinja koje na sadrži travu.

Skriveni rizici - nosite zaštitne rukavice i naočale prilikom održavanja ili zamjene noževa u slučaju ozljeda.

Nemojte produljivati kabel između jedinice napajanja i stanice za punjenje.

- Prilikom rada stroja na javnim površinama, upozorenja moraju biti postavljena oko radnog područja. Znakovi moraju jasno prikazivati sljedeći tekst:

UPOZORENJE

- Ne dodirujte opasne pokretne dijelove dok se potpuno ne zaustave.
- Držite kabel napajanja, jedinicu za napajanje, produžni kabel i sve ostale električne kabele koji ne pripadaju proizvodu izvan područja rezanja kako biste ih držali podalje od opasnih pokretnih dijelova i spriječili oštećenje kabela koji bi mogli doći u dodir s dijelovima pod naponom. Postoji rizik od ozljeda ili smrti rukovatelja ili promatrača ako se upute u priručniku ne poštuju.
- Automatska kosilica za travu! Držati podalje od uređaja! Djeca moraju biti pod nadzorom!
- Upozorenje da djeca, osobe sa smanjenim fizičkim, senzornim ili mentalnim sposobnostima ili nedostatkom iskustva i znanja te osobe koje nisu upoznate s ovim uputama nikada ne smiju koristiti stroj. Lokalni propisi mogu ograničiti dob operatera.
- Upozorenje, da se djeca ne smiju nalaziti u blizini niti igrati s uređajem dok radi.
- Sačuvajte sva upozorenja i upute za buduću upotrebu.
- Pročitajte sva sigurnosne upozorenja, upute, ilustracije i specifikacije koje su priložene uz ovaj proizvod. Nepridržavanje svih dolje navedenih uputa može dovesti do strujnog udara, požara i/ili teških ozljeda.

- Prilikom rada stroja na javnim površinama, upozorenja moraju biti postavljena oko radnog područja. Znakovi moraju jasno prikazivati sljedeći tekst:

UPOZORENJE

- Automatska kosilica za travu. Držite se podalje od uređaja. Djeca moraju biti pod nadzorom!
- Uređaj mora biti isključen kada se ne koristi.

1.2 Opće sigurnosne upute

Sigurnost u radnom području

A. Nemojte upotrebljavati uređaje u eksplozivnim okolinama, npr. u prisutnosti zapaljivih tekućina, plinova ili prašine. Uređaji stvaraju iskre koje mogu zapaliti prašinu ili pare.

B. Pažljivo pročitajte upute. Upoznajte se s upravljačkim elementima i pravilnom upotrebom uređaja.

C. Osobama koje nisu upoznate s ovim uputama ili djeci nemojte dopustiti korištenje uređaja. Lokalni propisi mogu ograničiti dob rukovatelja.

D. Rukovatelj ili korisnik odgovoran je za nezgode ili opasnosti koje se dogode drugim ljudima ili njihovoj imovini.

Sigurnost od električnog udara

A. Mrežni utikač mora odgovarati utičnici. Ni u kojem slučaju i ni na koji način ne preinačujte utikač. Ne koristite utikače punjača s uzemljenim uređajima. Nepreinačeni utikači i odgovarajuće utičnice smanjuju rizik od električnog udara.

B. Izbjegavajte kontakt tijela s uzemljenim površinama, kao što su cijevi, radijatori, štednjaci i hladnjaci. Postoji povećan rizik od električnog udara ako je tijelo uzemljeno.

C. Ne zloupotrebljavajte kabele napajanja. Nemojte koristiti kabel napajanja za nošenje, povlačenje ili isključivanje uređaja. Držite kabele napajanja podalje od izvora topline, ulja, oštrih rubova ili pokretnih dijelova. Oštećeni ili zapetljani kabeli napajanja povećavaju rizik od strujnog udara.

D. Ako je neizbježan rad uređaja s mrežnim napajanjem na vlažnom mjestu, koristite napajanje zaštićeno strujnom zaštitnom sklopkom (RCD). Korištenje strujne zaštitne sklopke smanjuje rizik od električnog udara.

E. Osigurajte ispravnu instalaciju sustava automatskog razgraničenja perimetra prema uputama.

F. Povremeno pregledajte prostor u kojemu ćete koristiti uređaj i uklonite svo kamenje, štapove, žice, kosti i druge prepreke.

G. Redovito provjeravajte noževe, vijke noževa i sklop rezača u smislu istrošenosti ili oštećenja. Zamijenite istrošene ili oštećene noževe i vijke u kompletima kako biste održali ravnotežu.

H. Na uređajima s više vretena budite oprezni jer okretanje jednog noža može uzrokovati okretanje drugih noževa.

Tjelesna sigurnost

A. Nemojte dopustiti osobama koje nisu upoznate s uređajem ili ovim uputama da njime rukuju. Uređaji su opasni u rukama korisnika koji nemaju potrebnu vještine.

B. Budite na oprezu, pazite što radite i koristite zdrav razum kada upravljate uređajem. Ne koristite uređaj dok ste umorni ili pod utjecajem droga, alkohola ili lijekova. Trenutak nepažnje tijekom rada s uređajem može dovesti do teške osobne ozljede.

C. Uklonite bilo koji ključ za podešavanje ili ključ prije rada sa strojem. Natezač ili ključ koji je ostavljen na okretnom dijelu uređaja može dovesti do ozljeda.

D. Kada ručno upravljate uređajem, cijelo vrijeme održavajte pravilan položaj i ravnotežu. To omogućuje bolji nadzor nad uređajem u neočekivanim situacijama.

E. Ne dopustite da zbog poznavanja stečenog čestom upotrebom uređaja postanete samozadovoljni i zanemarite načela sigurnosti uređaja. Neoprezna radnja može uzrokovati teške ozljede u djeliću sekunde.

Upotreba i održavanje uređaja

A. Isključite utikač iz izvora napajanja i/ili uklonite bateriju (ako se može odvojiti) iz ovog ili drugih uređaja prije bilo kakvih podešavanja, mijenjanja dodataka ili pohranjivanja. Takve preventivne sigurnosne mjere smanjuju rizik od nenamjernog pokretanja.

B. Održavajte uređaje i pribor. Provjerite neusklađenost ili zaglavljenost pokretnih dijelova, lom dijelova i druga stanja koja mogu utjecati na rad uređaja. Ako je oštećen, uređaj odnesite na popravak prije upotrebe. Mnoge nesreće nastaju zbog loše održavanih uređaja i pribora.

C. Koristite uređaj i pribor u skladu s ovim uputama, uzimajući u obzir uvjete rada i posao koji treba obaviti. Korištenje uređaja za radnje koje nisu predviđene može dovesti do opasne situacije.

D. Ne upravljajte strojem s neispravnim štitnicima ili bez sigurnosnih uređaja.

E. Ne stavljajte ruke ili noge blizu ili ispod rotirajućih dijelova. Držite se podalje od otvora za pražnjenje.

F. Ne uzimajte i ne nosite stroj dok motor radi.

G. Aktivirajte zaključavanje uređaja/postavite na „LOCK" na uređaju
- prije uklanjanja uzroka zapriječenja;
- prije pregleda, čišćenja ili rada na uređaju.

H. Ne ostavljajte uređaj da radi bez nadzora ako znate da se u blizini nalaze kućni ljubimci, djeca ili ljudi.

Servis

A. Neka uređaj servisira kvalificirana osoba koja koristi samo identične zamjenske dijelove. Tako ćete osigurati održavanje sigurnosti uređaja.

B. Sve matice, svornjaci i vijci moraju biti čvrsto zategnuti kako biste bili sigurni da je uređaj u sigurnom radnom stanju.

C. Zamijenite istrošene ili oštećene dijelove radi sigurnosti.

D. Provjerite jesu li zamijenjeni odgovarajući noževi.

E. Pobrinite se da se baterije pune ispravnim punjačem koji preporučuje proizvođač. Nepravilna upotreba može dovesti do strujnog udara, pregrijavanja ili istjecanja korozivne tekućine iz baterije.

F. U slučaju istjecanja elektrolita isperite vodom/ sredstvom za neutralizaciju, potražite liječničku pomoć ako dođe u dodir s očima, itd.

G. Servisiranje stroja treba obavljati u skladu s uputama proizvođača.

Upotreba i održavanje BATERIJSKOG alata

A. Punite samo punjačem koji je propisao proizvođač. Punjač koji je prikladan za jednu vrstu BATERIJSKOG modula može stvoriti opasnost od požara kada se koristi s drugim BATERIJSKIM modulom.

B. Koristite samo električne alate s posebno naznačenim BATERIJSKIM modulima. Korištenje bilo kojih drugih BATERIJSKIH modula može stvoriti opasnost od ozljeda i požara.

C. Kada se BATERIJSKI modul ne koristi, držite ga podalje od drugih metalnih predmeta, poput spajalica, kovanica, ključeva, čavala, vijaka ili drugih malih metalnih predmeta, koji mogu uspostaviti vezu između dvaju kontakata. Kratko spajanje priključaka BATERIJE može uzrokovati opekline ili požar.

D. U slučaju zloupotrebe, tekućina se može izbaciti iz BATERIJE; izbjegavajte kontakt. Ako slučajno dođe do kontakta, isperite vodom. Ako tekućina dođe u kontakt s očima, potražite i liječničku pomoć. Tekućina koja izlazi iz BATERIJE može izazvati iritacije ili opekline.

E. Nemojte koristiti BATERIJSKI modul ili alat koji je oštećen ili modificiran. Oštećene ili modificirane baterije mogu se ponašati nepredvidivo što može dovesti do požara, EKSPLOZIJE ili mogućih ozljeda.

F. Ne izlažite BATERIJSKI modul ili alat vatri ili previsokoj temperaturi. Izlaganje vatri ili temperaturi iznad 130 °C može izazvati eksploziju.

G. Slijedite sve upute za punjenje i nemojte puniti BATERIJSKI modul ili alat izvan temperaturnog raspona navedenog u uputama. Neispravno punjenje ili punjenje na temperaturama izvan navedenog raspona može oštetiti BATERIJU i povećati rizik od požara.

1.3 Sigurnosne upute za ugradnju

A. Nemojte postavljati stanicu za punjenje, uključujući bilo koji pribor, na mjesto koje je manje od ili unutar 61 cm od bilo kojeg zapaljivog materijala. U slučaju kvara, može doći do zagrijavanja stanice za punjenje i dovoda napajanja te posljedičnog rizika od požara.

B. Ne stavljajte napajanje na visinu gdje postoji opasnost od pada u vodu. Ne stavljajte napajanje na tlo.

C. Nemojte zatvarati izvor napajanja. Kondenzirana voda može oštetiti napajanje i povećati rizik od strujnog udara.

D. Primjenjivo na SAD/Kanadu. Ako je napajanje ugrađeno na otvorenom: Opasnost od električnog udara. Ugradite samo u pokrivenu GFCI utičnicu klase A (RCD) s kućištem otpornim na vremenske uvjete i pristupom za umetanje ili uklanjanje poklopca priključnog utikača.

E. Nemojte postavljati stanicu za punjenje na mjestima gdje postoji opasnost od stajaće vode.

1.4 Sigurnosne upute za svakodnevnu upotrebu

A. Držite ruke i noge podalje od okretnih noževa. Nemojte stavljati ruke ili noge blizu ili ispod proizvoda kada je uključen.

B. Zaustavite proizvod ili ISKLJUČITE uređaj kada su osobe, posebno djeca ili životinje, u radnom području.

C. Pazite da na travnjaku nema predmeta poput kamenja, grana, alata ili igračaka. Noževi se mogu oštetiti ako udare u takve predmete.

D. Nemojte podizati proizvod niti ga pomicati kada je uključen.

E. Nemojte dopustiti da se proizvod sudari s osobama ili životinjama. Ako osoba ili životinja stane na put proizvodu, odmah ga zaustavite.

F. Ne stavljajte predmete na proizvod ili stanicu za punjenje.

G. Nemojte koristiti proizvod ako gumb STOP ne radi.

H. Obvezno ISKLJUČITE proizvod kada ga ne upotrebljavate.

I. Nemojte koristiti proizvod i skočnu prskalicu u isto vrijeme. Umjesto toga koristite funkciju Raspored.

J. Nemojte dopustiti da proizvod radi ako u radnom području ima stajaće vode, npr. u području s bazenima vode koje je stvorila jaka kiša.

1.5 Sigurnosne upute za održavanje

A. ISKLJUČITE proizvod kada radite na održavanju proizvoda.

B. Ne koristite visokotlačnu perilicu za čišćenje proizvoda. Ne koristite otapala za čišćenje proizvoda.

C. Isključite utikač iz stanice za punjenje prije čišćenja ili održavanja stanice za punjenje.

1.6 Sigurnost baterije

Litij-ionske baterije mogu eksplodirati ili izazvati požar ako se rastave, kratko spoje ili izlože utjecaju vode, vatre ili visokih temperatura. Pažljivo rukujte i nemojte rastavljati ili otvarati bateriju i nemojte izvoditi ikakve oblike električne/mehaničke zloupotrebe. Nemojte skladištiti na izravnoj sunčevoj svjetlosti.

2. Simboli i naljepnice

Pažljivo proučite simbole na proizvodu i naljepnicama i shvatite njihovo značenje:

	UPOZORENJE: *Pročitajte korisničke upute prije upotrebe proizvoda.*
STOP	***UPOZORENJE:*** *Onemogućite proizvod prije rada na uređaju ili njegova podizanja. Nemojte dirati okretni nož.*
	UPOZORENJE: *Držite se na sigurnoj udaljenosti od uređaja tijekom njegova rada. Druge osobe Držite izvan opasnog područja.*
	UPOZORENJE: *Nemojte se voziti na uređaju.*
	Pročitajte korisničke upute.
CE	*CE oznaka sukladnosti.*
L_{WA} 60dB	*Razina zvučne snage, određena europskom direktivom o vanjskoj buci.* *60dB za disk s noževima*
	Nemojte zbrinjavati ovaj proizvod kao uobičajeni kućni otpad. Pobrinite se da se proizvod reciklira u skladu s lokalnim zakonskim zahtjevima.
III	*Razred III*
	DC
	Ne bacajte bateriju u vatru i ne izlažite je izvoru topline.
	Nemojte uranjati bateriju u vodu.
Li-ion	*Oznaka za recikliranje.*
	Nije dopušteno zbrinjavati ovu bateriju kao uobičajeni kućni otpad. Pobrinite se da se baterijski modul reciklira u skladu s lokalnim zakonskim zahtjevima.
T3.15A	*Zamijenite osiguračem u skladu s oznakom.*

T2A	*Zamijenite osiguračem u skladu s oznakom.*
	Izrađen u skladu s razredom II.
IPX4	*Stupnjevi zaštite koje pružaju kućišta (IP kôd)*
IPX5	
IP67	
	Odvojivi dio napajanja
	SMPS koji sadrži sigurnosni odvojni transformator otporan na kratki spoj
	SMPS (jedinica napajanja sa sklopnim načinom rada)
cosφ:0.56	*Faktor snage*
VI	*Razina 6 energetske učinkovitosti*
	Kako bi se naznačilo da se jedinica za napajanje ne smije koristiti ako su igle utikača oštećene.
	OPREZ - ne dirajte okretni nož
Max. 4800 min⁻¹	*Maks. 4800 min⁻¹*
106mm	*φ 106 mm za disk s noževima za košnju*

Simboli na zaslonu robota

	Uključivanje/isključivanje
START	*Gumb za pokretanje*
HOME	*Gumb za početak*
OK	*Gumb OK*
	Postavljanje PIN koda
	Postavljanje vremena
	Bluetooth
	Wi-Fi

3. Sadržaj i tehnički podaci

3.1 Sadržaj kutije

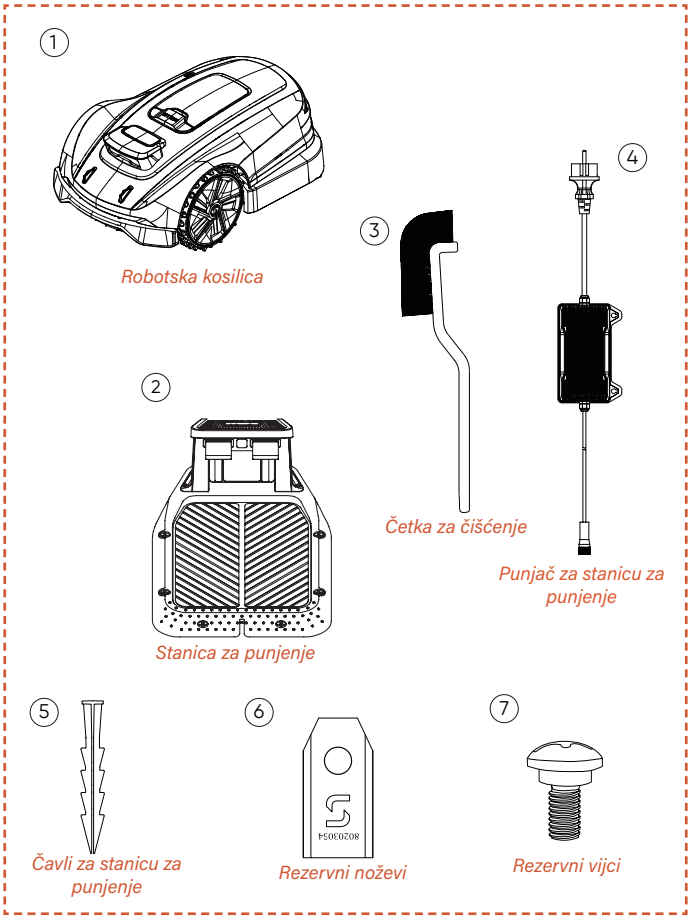

Robotska kosilica x1
Stanica za punjenje x1
Četka za čišćenje x1
Punjač za stanicu za punjenje x1
Čavli za stanicu za punjenje x8
Rezervni noževi x6
Rezervni vijci x6

3.2 Dijelovi i funkcije

Pogled odozgo

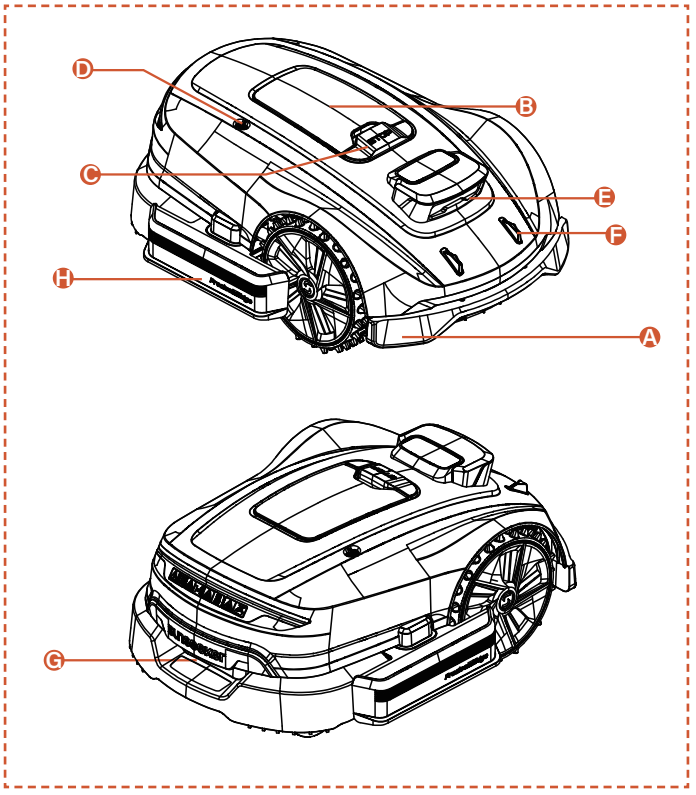

Pogled odozdo

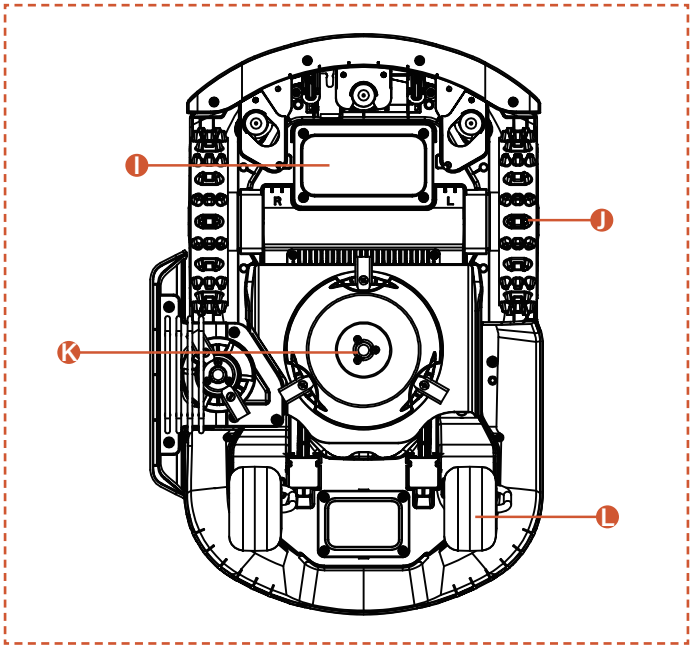

Napomena

Nemojte uranjati uređaj u vodu jer to možete oštetiti dijelove i poništiti jamstvo unutar navedenog razdoblja.

A. Odbojnik za zaštitu od sudara
Kada vizualno pozicioniranje nije dostupno, odbojnik za slučaj sudara može osigurati normalan rad stroja.

B. Upravljačka ploča
Ploča za uključivanje i isključivanje uređaja, za davanje naredbi za rad ili povratak uređaja; i slično. Ploča se nalazi ispod zaštitnog poklopca.
Zatvorite zaštitni poklopac nakon korištenja upravljačke ploče.

C. Gumb STOP
Gumb za hitno zaustavljanje za zaustavljanje stroja u slučaju bilo kakve hitne situacije.

D. Senzor za kišu
Senzor za kišu može otkriti kišu i uređaj se može automatski vratiti na stanicu za punjenje kako bi se izbjegla kiša u skladu s postavkama korisnika.

E. Kamera s dva objektiva
AI kamera s dva objektiva pomaže kosilici u otkrivanju i izbjegavanju prepreka.

F. Elektrode za punjenje
Senzor za kišu može otkriti kišu i uređaj se može automatski vratiti na stanicu za punjenje kako bi se izbjegla kiša u skladu s postavkama korisnika.

G. Ručka
Ručka za udobno držanje.

H. Disk s noževima za košnju
Omogućuje uređaju učinkovitije košenje rubova travnjaka.

I. Pretinac za bateriju
Pretinac za spremanje baterije.

J. Okretna rezna ploča
Naprava za šišanje travnjaka kada uređaj radi.

K. Pogonski kotači
Izlazna snaga za kretanje s izvrsnim sposobnostima za rad na neravnim terenima.

L. Kotačić
Okreće se kako bi pomogao pri kretanju i usmjeravanju.

3.3 Tehnički podaci

TEHNIČKI PODACi	X3 Gen 2 - 800 RMX803N20V	
Granična žica	Bežično / bez granica	
Maksimalna površina košnje	800 m^2	
Visina košnje min/maks	20–60 mm	
Podešavanje visine	Ručno	
Širina rezanja	200 mm	
Kapacitet baterije	5 Ah	
Korisničko sučelje	Prikaz aplikacije i tipkovnice	
Maksimalni nagib	17° (30%)	
Dimenzije robota	621 x 420 x 247 mm	
Certifikati	CE RoHS	
Neto težina	10,55 kg	
Razina zvučne snage LWA	60 dB (A)	
Nesigurnosti zvučne snage KWA	3 dB(A)	
Razina zvučnog tlaka LpA	52 dB (A)	
Nesigurnosti zvučne snage KpA	3 dB(A)	
Razina zvučne snage LWA za disk s noževima za košnju:	75 dB(A)	
Nesigurnosti zvučne snage KWA za disk s noževima za košnju:	3 dB(A)	
Razina zvučnog tlaka LpA za disk s noževima za košnju:	67 dB (A)	
Nesigurnosti zvučne snage KpA za disk s noževima za košnju:	3 dB(A)	
OSOBINE		
Wi-Fi / Bluetooth	Y	
Mapiranje bez žice	Y	
Planiranje puta	3 mogućnosti	
AONavi2.0 (netRTK+VSLAM)	Y	
Super Wi-Fi	Y	
Vision AI	Y	
Prednji pogon	Y	
Ekološki način rada	Y	
Noćni način rada*	N	
FOTA	Y	
Brzi povratak na stanicu za punjenje	Y	
Više zona	Y	
Radni raspored	Automatsko ili ručno podešavanje	
Senzor za udarce	Y	
Pranje vodom	Y	
GPS i 4G modul	Y	
Google pomoćnik i Amazon Alexa	Y	
PIN kôd	Y	
Senzor podignutosti i nagiba	Y	
Senzor za kišu	Y	
PRIBOR		
Rezervni nož i rezervni vijci	6 kom	
Čavli za stanicu za punjenje	8 kom	
Punjač za stanicu za punjenje	2 A (CGF252)	
Četka za čišćenje	1 kom	
Wi-Fi i Bluetooth	Frekvencijski pojas(evi)	Maksimalna izlazna snaga
	BT: 2402–2480 MHz	BT BDR+EDR: 8,99 dBm maks. BT BLE: 7,35 dBm maks.
	Wi-Fi 2,4 G: 2412–2472 MHz	Wi-Fi 2,4 G: 18,98 dBm maks.
	Wi-Fi 5,2 G: 5180~ 5240 MHz	Wi-Fi 5,2 G: 15,68 dBm maks.
	Wi-Fi 5,3 G: 5260–5320 MHz	Wi-Fi 5,3 G: 15,26 dBm maks.
	Wi-Fi 5,6 G: 5500–5700 MHz	Wi-Fi 5,6 G: 16,04 dBm maks.
	Wi-Fi 5,8 G: 5745~ 5825 MHz	Wi-Fi 5,8 G: 13,07 dBm maks.
2,4 G komunikacija	Frekvencijski pojas(evi)	Maksimalna izlazna snaga
	2402-2480 MHz	20,0 dBm

**Napomena: Ako lokalni propisi zabranjuju upotrebu robotskih kosilica noću, pazite da noćni način rada ostane onemogućen kako biste izbjegli svaki nesukladan rad.*

4. Instalacija i mapiranje

Sunseekerov napredni hardver i softver (inteligentni algoritmi) znatno poboljšavaju prepoznavanje okoliša kosilice, točnost pozicioniranja i ukupne performanse. Sunseeker AONavi (Always-On Navigation - uvijek uključena navigacija) besprijekorno integrira RTK-GNSS satelitsko pozicioniranje s VSLAM vizualnom tehnologijom, omogućujući robotskoj kosilici izvođenje zadataka pozicioniranja i navigacije u različitim scenarijima, uključujući složena okruženja.

Uz napredak Sunseekerove tehnologije, AONavi je potpuno nadograđen, što je rezultiralo nastankom AONavi2.0. Ova tehnologija integrira netRTK s VSLAM vizualnom tehnologijom, postižući centimetarsko precizno pozicioniranje bez potrebe za fizičkim RTK stanicama, što ne samo poboljšava točnost pozicioniranja već i značajno skraćuje vrijeme instalacije. Opremljen Sunseeker AONavi2.0 tehnologijom, robotska kosilica može primati stabilne satelitske signale za pozicioniranje u stvarnom vremenu, a istovremeno se mogu postaviti virtualne granice za Sunseeker kosilice. To osigurava visokokvalitetno održavanje travnjaka i pruža vam praktično i pouzdano iskustvo košenja.

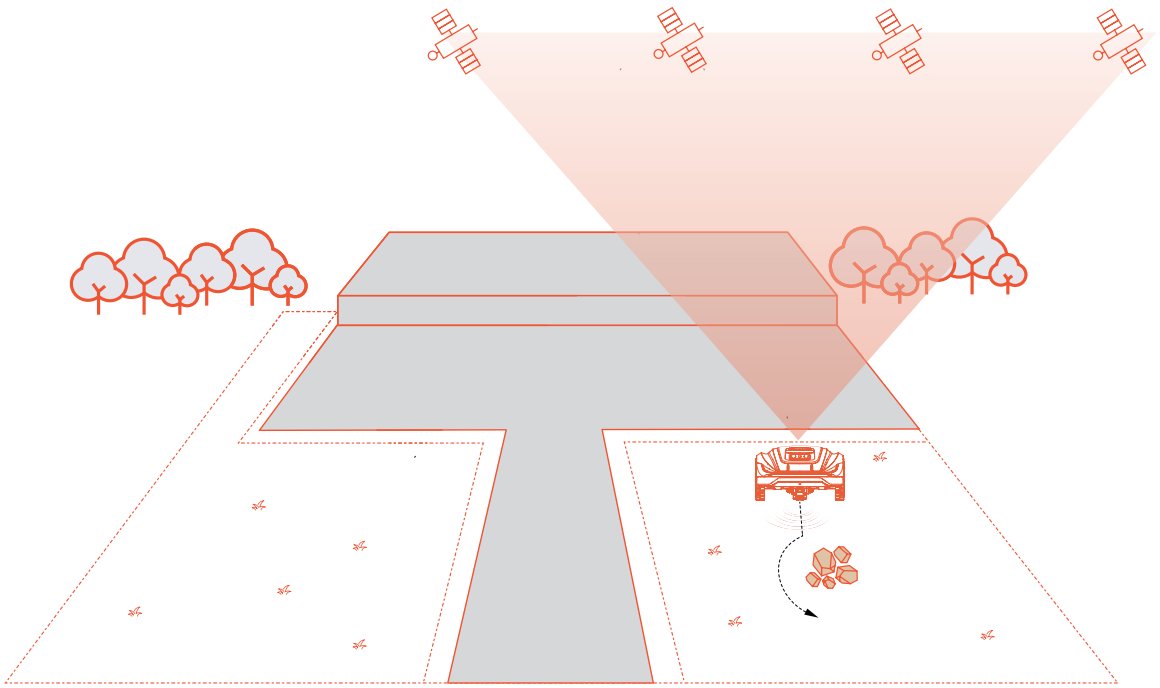

4.1 Pripreme

Instalirajte aplikaciju Sunseeker

Napomena

Kada je potrebno, aplikacija će zatražiti pristup za Bluetooth i Wi-Fi ili pristup 4G mreži, kako bi osigurala ispravno postavljanje i buduću funkcionalnost, te odobriti pristup tim značajkama.

Skenirajte QR kôd za preuzimanje aplikacije Robotic Mower ili potražite „Sunseeker Robot" u trgovini Google Play (Android) ili Apple App (iOS). Nakon instalacije, kreirajte novi račun i prijavite se.

iOS **Android**

Priprema kosilice

Pazite da Bluetooth na telefonu bude uključen i skenirajte SN QR kod uređaja kako biste prepoznali model i nastavite s odgovarajućim vodičem za instalaciju.

Priprema travnjaka

A. Uklonite sve ostatke, hrpe lišća, igračke, žice, kamenje ili druge prepreke.

B. Zbog sigurnosti se pobrinite da su djeca i kućni ljubimci izvan travnjaka.

C. Pokosite travnjak na visinu ne veću od 6 cm prije upotrebe robotske kosilice.

D. Ukupna površina travnjaka je do 800 m^2.

E. Ako unutar radnog područja postoje uski prolazi, pobrinite se da je širina prolaza veća od 80 cm.

Preporučene vrste travnjaka prikazane su na slikama ispod:

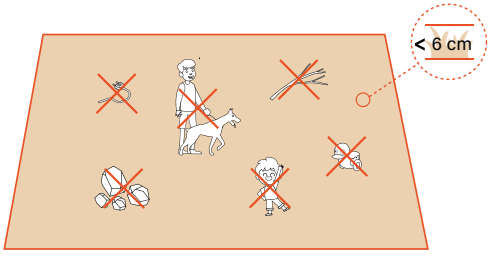

4.2 Aktiviranje kosilice

Prethodno punjenje kosilice

A. Odaberite bilo koje mjesto s utičnicom, spojite adapter stanice za punjenje i uključite stanicu za punjenje.

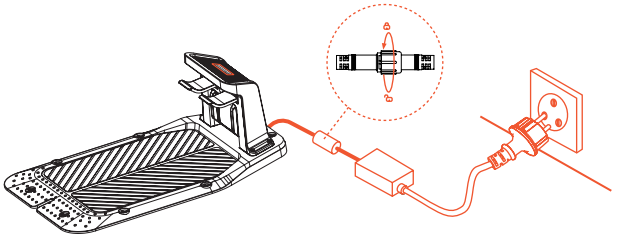

B. Gurnite kosilicu u stanicu za punjenje, pazeći da se elektrode za punjenje ispravno spoje. Zeleno svjetlo koje trepće na stanici za punjenje označava normalno punjenje. Kada je kosilica potpuno napunjena, indikator će svijetliti zeleno.

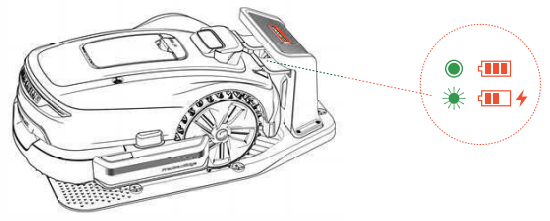

C. Ako je razina baterije kosilice iznad 80%, možete preskočiti ovaj korak.

Napomena

- Ako svjetlo indikatora ostane isključeno čak i kada se ispravno dostavlja napajanje, obratite se korisničkoj službi.

Aktiviranje kosilice

A. Kada se uređaj uspješno napuni na stanici za punjenje, automatski će se uključiti. Možete ga i ručno uključiti pritiskom i držanjem gumba za napajanje.

B. Unesite zadani PIN „0000". Pritisnite OK svaki put kada unesete „0" da biste završili postupak.

C. Ako želite promijeniti lozinku, pritisnite i zadržite gumb START i HOME istovremeno kako biste promijenili lozinku. Za detaljnije informacije pogledajte odjeljak 5.1 Zaslon i upravljački elementi na kosilici.

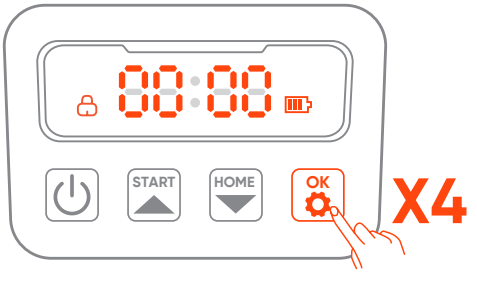

4.3 Povezivanje aplikacije

Napomena

Sljedeće ilustracije vezane uz aplikaciju služe samo u pokazne svrhe. Dostupne opcije ovise o verziji softvera.

Priprema

A. Provjerite je li uređaj na stanici za punjenje, puni li se ispravno je li uključen i je li unesen PIN kôd.

B. Pobrinite se da je Bluetooth na vašem telefonu uključen. Provjerite je li vaš stroj povezan na 4G mrežu.

C. Kako biste osigurali bolje mrežno iskustvo, možete konfigurirati Wi-Fi za svoju kosilicu.

Povezivanje aplikacije

A. Skenirajte QR kôd sa serijskim brojem uređaja kako biste dodali robotsku kosilicu. Ako skeniranje nije dostupno, možete se povezati putem Bluetootha. Ako ste već skenirali QR kod za vrijeme koraka "Priprema kosilice", kosilica će se automatski vezati za APP kada je Bluetooth uključen na vašem telefonu, i tako eliminirati potrebu za još jednim skeniranjem.

B. Nakon uspješnog uparivanja, unesite zadani PIN kôd „0000". PIN kôd možete promijeniti na telefonu.

C. Provjerite je li vaš uređaj povezan na 4G mrežu.

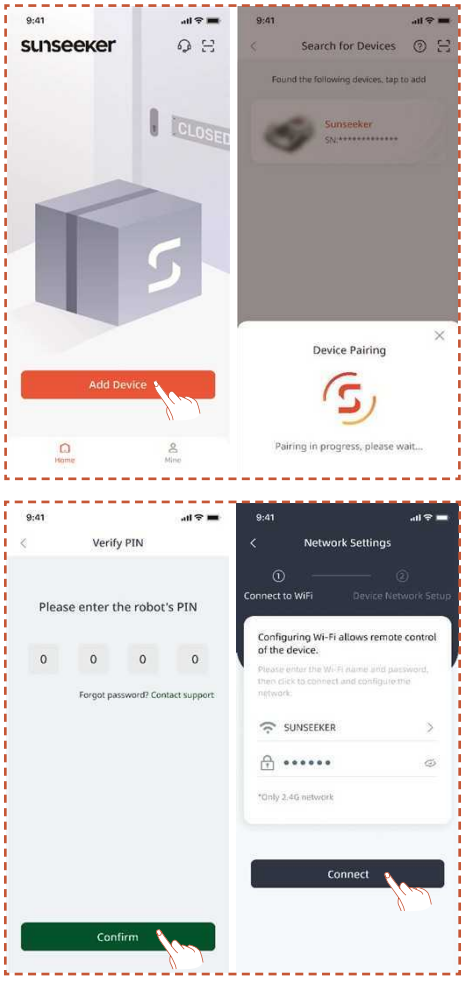

4.4 Ugradnja stanice za punjenje

Napomena

Ako niste sigurni gdje da postavite vašu stanicu za punjenje, možete slijediti korake u nastavku kako biste pronašli lokaciju s jačim signalom.

Pronađite odgovarajuće mjesto

A. Slijedite upute u aplikaciji za daljinsko upravljanje kosilicom, provjerite jačinu signala u različitim područjima i pronađite prikladno mjesto za postavljanje stanice za punjenje.

B. Kako biste osigurali da kosilica može uspješno napustiti stanicu za punjenje i vratiti se na istu, postavite stanicu za punjenje na otvorenu ravnu podlogu koja nije stvrdnuta.

C. Stanicu za punjenje možete postaviti unutar ili izvan radnog područja kosilice. Iz sigurnosnih razloga preporučujemo da držati kabel za punjenje izvan područja košnje.

D. U krugu od 1,5 m ispred stanice za punjenje ne smije biti prepreka.

E. Ako ima trave, mora biti niža od 6 cm.

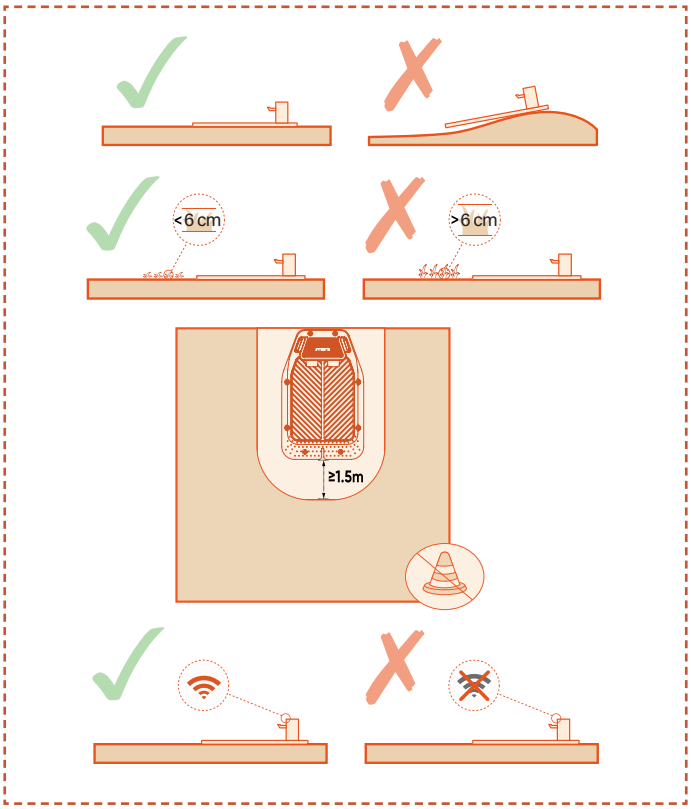

F. Pobrinite se da je područje iznad stanice za punjenje što je moguće otvorenije, da na njemu nema bez stabala, građevina ili drugih prepreka.

G. Ako nije moguće postići potpunu otvorenost sa svih strana, za kosilice koje se nalaze na sjevernoj polutci nastojte osigurati slobodan pogled na južnu stranu svijeta; za kosilice na južnoj polutci, osigurajte da je pogled na sjevernu stranu svijeta slobodan.

Ugradnja stanice za punjenje

A. Čekićem ili sličnim alatom možete zakucati stanicu za punjenje na ravno tlo koje nije stvrdnuto.

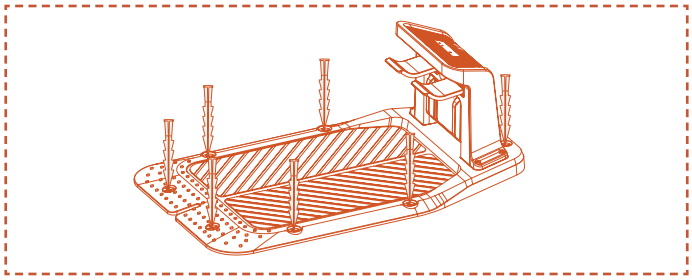

B. Spojite kabel za punjenje stanici za punjenje s punjačem, a zatim ga priključite u napajanje. U tom će trenutku zeleno svjetlo na punjaču svijetliti, ukazujući da je stanica uključena.

C. Iz sigurnosnih razloga preporučujemo da držati kabel za punjenje izvan područja košnje. Ako postoji značajna udaljenost između stanice za punjenje i napajanja, pobrinite se da je kabel napajanja čvrsto pričvršćen na tlo ili zid kako bi se osigurala sigurna upotreba.

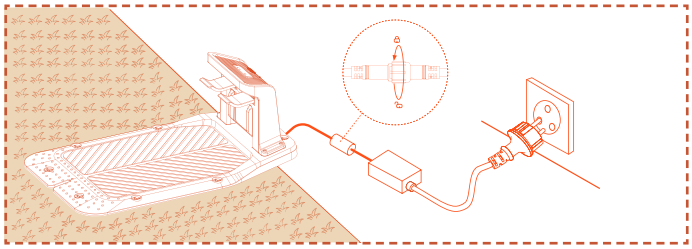

4.5 Mapiranje

Napomena

Sljedeće ilustracije vezane uz aplikaciju služe samo u pokazne svrhe. Dostupne opcije ovise o verziji softvera.

Priprema

A. Provjerite je li uređaj uključen i uspješno povezan s 4G i Bluetooth signalima.

B. Provjerite je li uređaj na stanici za punjenje, puni li se ispravno i je li razina baterije iznad 50%.

C. Za oblikovanje karte potrebni su odgovarajuće radno područje, stanica za punjenje i antena.

D. Ako su svi gore navedeni zadaci spremni, kliknite na **Započni mapiranje**.

E. Ako se uređaj ponovno pokrene prije početka procesa mapiranja, provjerite je li na stanici za punjenje.

Izrada radnog područja

A. Kliknite na **Radno područje**. Kosilica će automatski napustiti stanicu za punjenje i pomaknuti se 1,5 m prema naprijed, bez potrebe za ručnom intervencijom.

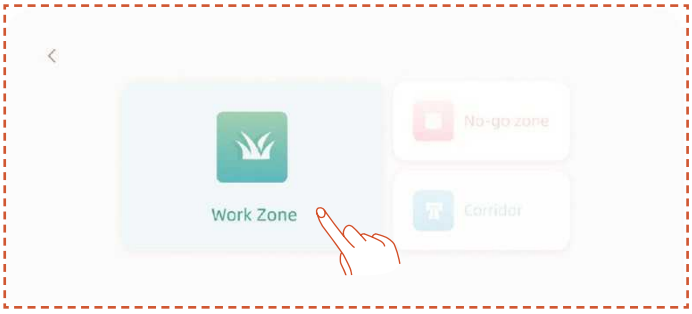

B. Preporučamo da prvo upravljate robotom do ruba travnjaka i prilagodite mu prednji dio za mapiranje u smjeru suprotnom od kazaljke na satu, a zatim kliknete na **Započni mapiranje**.

C. Kada je kosilica postavljena na granicu radnog područja i kut je podešen, kliknite na **Započni mapiranje**.

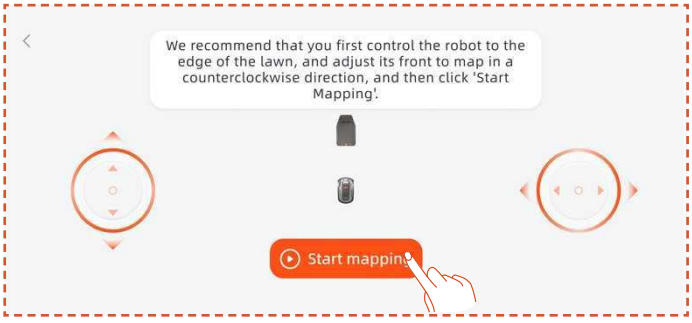

Automatsko mapiranje

Kada stroj prepozna da se nalazi na području travnjaka i da su ispunjeni uvjeti za automatsko mapiranje, ikona **Auto** će treptati. Dodirnite **Auto** za pokretanje automatskog mapiranja.

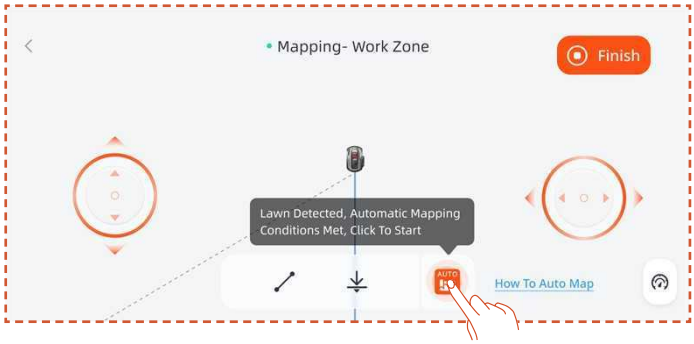

Dodirnite gumb **Pauziraj** u aplikaciji za pauziranje mapiranja.

Nakon što potvrdite da robot normalno funkcionira bez grešaka, dodirnite gumb **Auto** na sučelju aplikacije kako biste nastavili s automatskim mapiranjem.

Napomena

- Preporučamo da pratite kosilicu tijekom procesa mapiranja. Ako kosilica ne uspije točno detektirati granice, možete u bilo kojem trenutku napustiti automatski način mapiranja i prebaciti se na ručno upravljanje.

- Kako biste osigurali učinkovitost mapiranja, provjerite je li kosilica započela mapiranje tako što će se udaljiti od baze za punjenje.

Ručno mapiranje

Pritisnite **Ručno** za prebacivanje na ručni način mapiranja.

Daljinski upravljajte kosilicom i hodajte uz rub kako biste izradili radno područje.

- Ako vaše radno područje uključuje ograde, zidove ili druge fizičke granice, održavajte udaljenost od najmanje 5 cm uz granicu dok daljinski mapirate.

- Ako vaše radno područje uključuje objekte poput bazena, jaraka ili litica, tijekom mapiranja održavajte minimalnu udaljenost od 15 cm.

- Ako granica radnog područja nije travnata, poput kamene staze, a visina granice je slična travi, možete koristiti funkciju **Prijelaz granice**. Prilikom korištenja ove funkcije, kosilica će otprilike dvije trećine držati na travi kako bi se kretala uz rub. Kada mapiranje bude dovršeno, kosilica će slijediti mapiranu granicu za košnju.

Ako je granica vašeg radnog područja ravna linija, možete odabrati funkciju **Ravno**, a zatim pomaknuti kosilicu do kraja ravne granice. Automatski će se generirati ravna granična linija na početnim i završnim točkama gdje je aktivirana funkcija ravne linije.

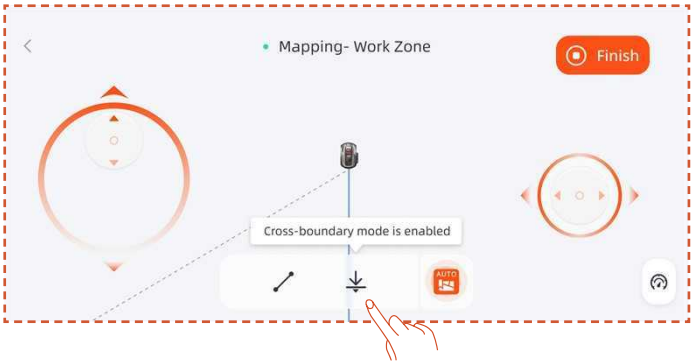

Napomena

Preporučujemo da kliknete na Završi tek kada je put potpuno zatvoren. Ako put nije zatvoren, ali je potrebno dovršiti mapiranje, kliknite na Dovrši, a zatim odaberite Automatsko zatvaranje. Generirana karta automatski će povezati početne i završne točke kako bi se osiguralo da je radno područje zatvoreno.

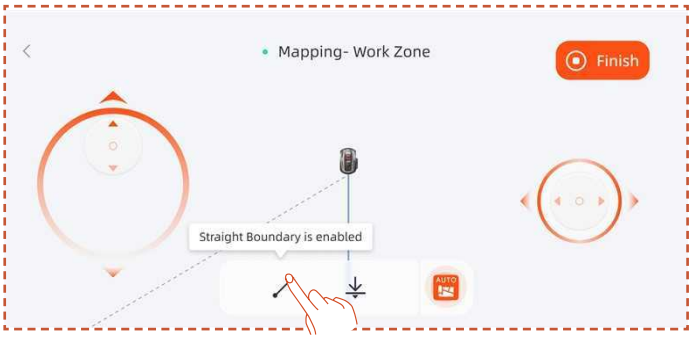

Ako trebate izmijeniti granicu nakon završetka mapiranja, kliknite **Dodaj više** i odaberite **Uredi granicu** i izvršite izmjene.

A. Daljinski upravljajte robotom do početne točke nove granice, a zatim kliknite gumb za početak. Kada mijenjate granicu, robotom se treba upravljati tako da se pomiče suprotno u smjeru od kazaljke na satu.

B. Daljinski upravljajte robotom do krajnje točke izmijenjene granice, pazeći da se presijeca s izvornom granice karte, a zatim kliknite na gumb **Završi**.

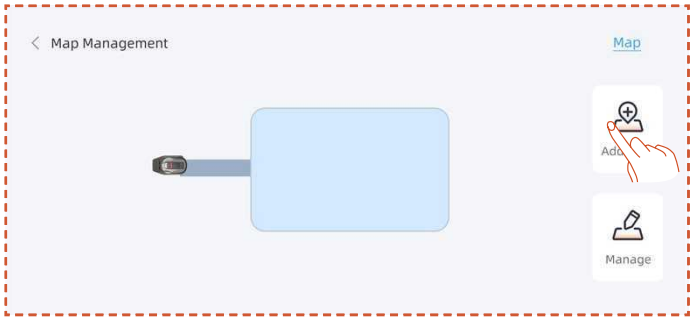

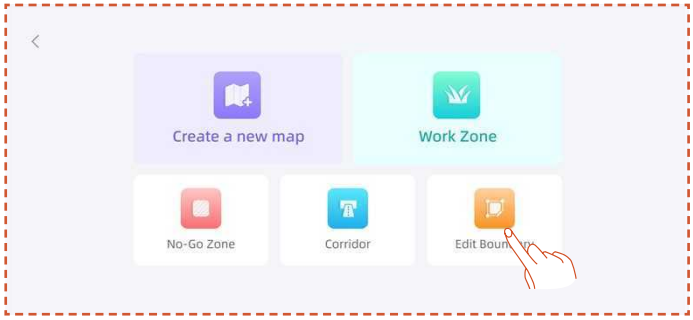

Izrada zabranjene zone

Ako vaše radno područje sadrži bazen ili druga područja koja se ne kose, preporučujemo da izradite zabranjenu zonu kako biste generirali virtualnu granicu i zaštitili ta područja.

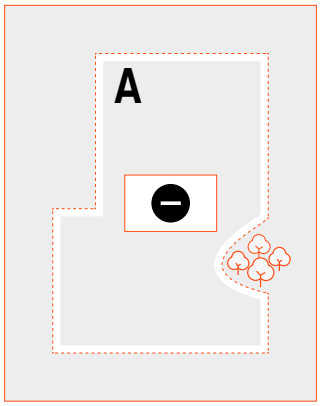

A. Kliknite na **zabranjenu zonu**.

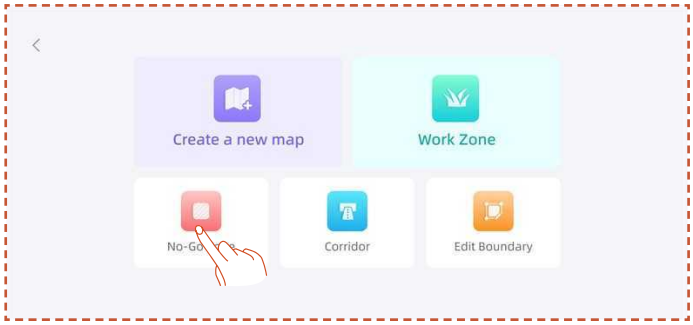

B. Daljinski upravljajte kosilicom do početne točke zabranjene zone koju želite izraditi, a zatim kliknite na **Započni mapiranje**.

C. Daljinski upravljajte kosilicom da zatvorite područje, a zatim kliknite **Završi**.

Izrada više zona

Ako je travnjak potrebno podijeliti u više radnih zona, možete izraditi više radnih zona i prolaza.

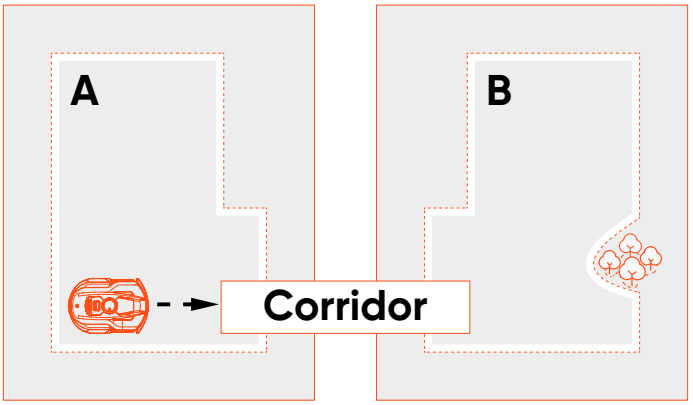

Nakon izrade prve radne zone, možete dodati prolaz i zatim stvoriti drugu radnu zonu:

A. Kliknite na **Prolaz**.

B. Daljinski upravljajte kosilicom do mjesta na kojemu želite izraditi prolaz, a zatim kliknite na **Započni mapiranje**. Pobrinite se da se prolaz preklapa s prvom radnom zonom.

C. Daljinski upravljajte kosilicom do kraja prolaza, a zatim kliknite **Završi**.

D. Izradite drugu radnu zonu, pazeći da se prolaz preklapa s drugom radnom zonom.

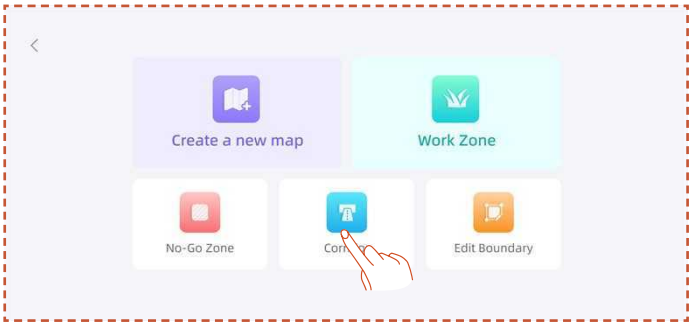

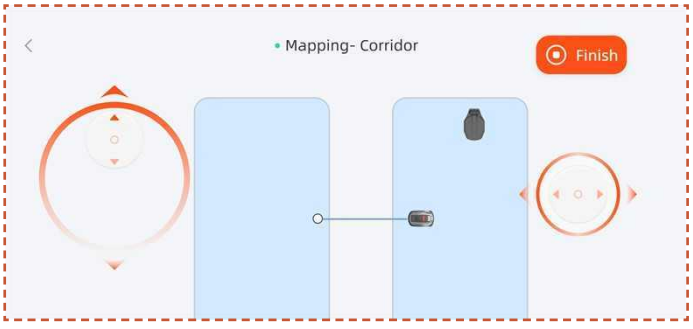

Nakon izrade prve radne zone, možete dodati drugu radnu zonu i zatim izraditi prolaz:

A. Kliknite na **Radno područje**.

B. Daljinski upravljajte kosilicom do mjesta na kojemu želite izraditi drugu radnu zonu i izradite drugu radnu zonu.

C. Izradite prolaz između dviju radnih zona, pazeći da se prolaz preklapa s obje radne zone.

Napomena

- Prilikom izrade više radnih zona, najbolje je da se druga radna zona ne preklapa s prvom. Ako je preklapanje preveliko, dvije će se zone automatski spojiti u jednu radnu.

- Ako se prolaz ne preklapa s radnom zonom ili ako nije uspostavljen prolaz između dviju radnih zona, kosilica može imati poteškoća s vraćanjem na stanicu za punjenje ili dovršavanjem svojih zadataka.

Upravljanje

Uz navedeno, možete i spojiti, podijeliti, preimenovati i izbrisati radne zone te izbrisati prolaze ili zabranjene zone. Te radnje možete izvršiti u izborniku **Pojedinosti > Upravljanje kartom > Upravljanje**.

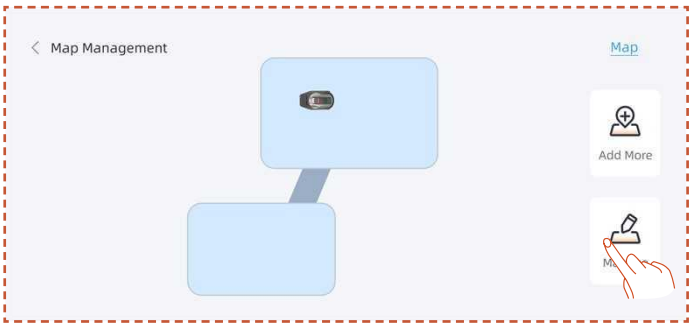

4.6 Postavke netRTK-a

Funkcija **netRTK** automatski će se aktivirati nakon pokretanja kosilice, nije potrebno ručno povezivanje kosilice s netRTK-om. Ako je veza nestabilna, možete provjeriti status veze u **Postavkama mreže**.

Kako biste osigurali bolje mrežno iskustvo, možete konfigurirati Wi-Fi za svoju kosilicu i punjač kao dodatnu opciju.

Pristupite sučelju **Postavke > Uređaj** i dodirnite **Mrežne postavke**. Možete provjeriti status veze vaše Wi-Fi i 4G mreže.

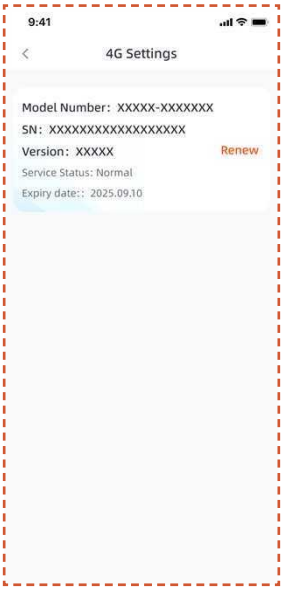

- U **RTK postavkama**, možete promijeniti RTK način rada ili obnoviti uslugu. Besplatni servisni period počinje od datuma kada je proizvod prvi put aktiviran i uspješno povezan s uslugom netRTK. Od ovog datuma, korisnici X3 Gen 2 imaju pravo na 2 godine besplatne uporabe.

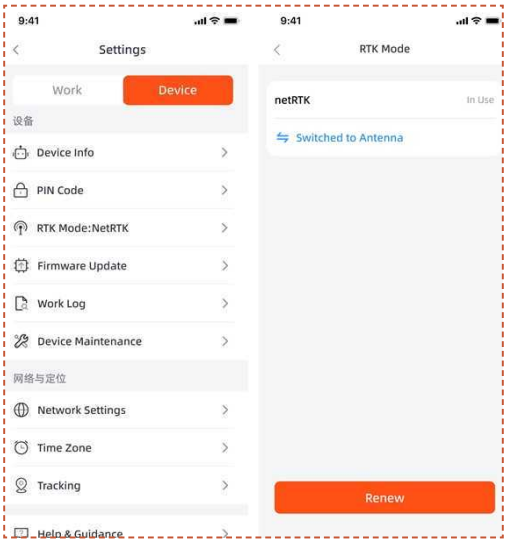

Prije isteka razdoblja besplatne netRTK usluge, primit ćete podsjetnik o nadolazećem isteku usluge. Da biste nastavili koristiti uslugu, morate dovršiti obnovu pretplate putem prateće aplikacije. Usluga će biti obnovljena nakon što se plaćanje uspješno izvrši.

Nakon završetka besplatnog probnog razdoblja, ako želite nastaviti koristiti **netRTK** uslugu, možete je obnoviti ovdje.

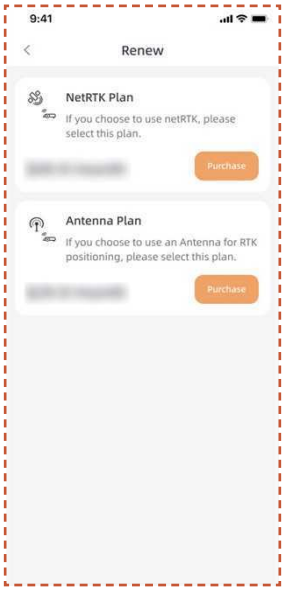

Ako odlučite ne obnavljati uslugu netRTK, možete umjesto toga kupiti poseban antenski dodatak za ovaj proizvod i koristiti uređaj putem metoda pozicioniranja koje dodatak podržava (specifične funkcije i pravila usluge navedeni su u korisničkom priručniku dodatka).

5. Dnevna upotreba

5.1 Zaslon i upravljački elementi na kosilici

Zaslon

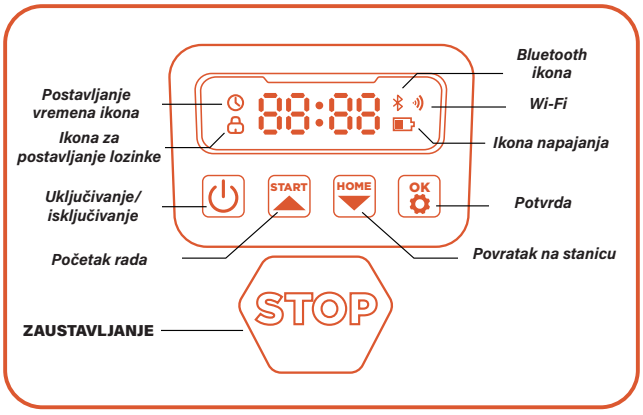

Ikona napajanja: Ikona napajanja baterije prikazuje preostalo napajanje uređaja. Ako ikona prikazuje 1 crticu, to znači da je nivo napunjenosti na 30% ili manje, ako su prikazane 2 crtice, preostali nivo napunjenosti iznosi između 31 i 66%, a ako su prikazane 3 crtice, baterija je na 67% ili više.

Ikona Wi-Fi: Ikona Wi-Fi označava je li uređaj uspješno povezan s Wi-Fi mrežom.

Ikona Bluetooth: Ikona Bluetootha označava je li uređaj uspješno povezan s Bluetooth mrežom.

Ikona za postavljanje vremena: Ikona za postavljanje vremena označava da je uređaj ušao u način rada za postavljanje vremena.

Ikona za postavljanje lozinke: Osvijetljena ikona lokota pali označava da je potrebno unijeti lozinku ili promijeniti lozinku uređaja.

Prikaz na nadzornoj ploči: Na nadzornoj ploči prikazuju se različita stanja i načini rada u kojima se uređaj nalazi:

. **idle (mirovanje):** Uređaj je u stanju mirovanja i trenutačno nema zadataka koji se izvršavaju.

. **Pomično svjetlo:** Uređaj je u radnom načinu. U tom trenutku, disk se okreće velikom brzinom. Držite se podalje od njega.

. **----:** Kada je uključena odgoda zbog kiše, uređaj prepoznaje da trenutačno pada kiša, završava s radom i vraća se na stanicu za punjenje.

. **stop (zaustavljanje):** Pritisnut je gumb za hitno zaustavljanje na uređaju.

Osnovno upravljanje

Uključivanje: Pritisnite i 2 s držite gumb za uključivanje.

Isključivanje: Pritisnite i 3 s držite gumb za uključivanje.

Kada je kosilica isključena, prikazat će se riječ „bye" (Doviđenja) na ploči s instrumentima, a zaslon će se zatim isključiti.

Početak rada: Pritisnite gumb START, a zatim OK.

Povratak na stanicu: Pritisnite gumb HOME, a zatim OK.

Zaustavljanje rada kosilice: Pritisnite STOP.

Izlaz iz zaustavljenog načina rada: Pritisnite gumb START, a zatim OK ili pritisnite gumb HOME, a zatim OK.

Ponovno pokretanje kosilice: Pritisnite i 10 s zadržite gumb za uključivanje da biste isključili uređaj, zatim ga ponovno uključite ili ga izravno gurnite u stanicu za punjenje i spojite na elektrode za punjenje na stanici.

Napomena

- Ako se kosilica ponovno pokrene, pazite da ispred nje bude najmanje 1,5 metara ravnog prostora bez prepreka.

- Ako radno područje sadrži opasnosti od pada poput lokvi ili uzdignutih rubova, preporučuje se da kosilicu ostavite na stanici za punjenje tijekom ponovnog pokretanja ili da je vratite na stanicu nakon ponovnog pokretanja radi kalibracije položaja.

5.2 Promjena PIN koda

Ako je kosilica u zaključanom stanju, unesite PIN kôd prije ručnog upravljanja kosilicom. Zadani kôd može se promijeniti i putem aplikacije SunseekerRobot.

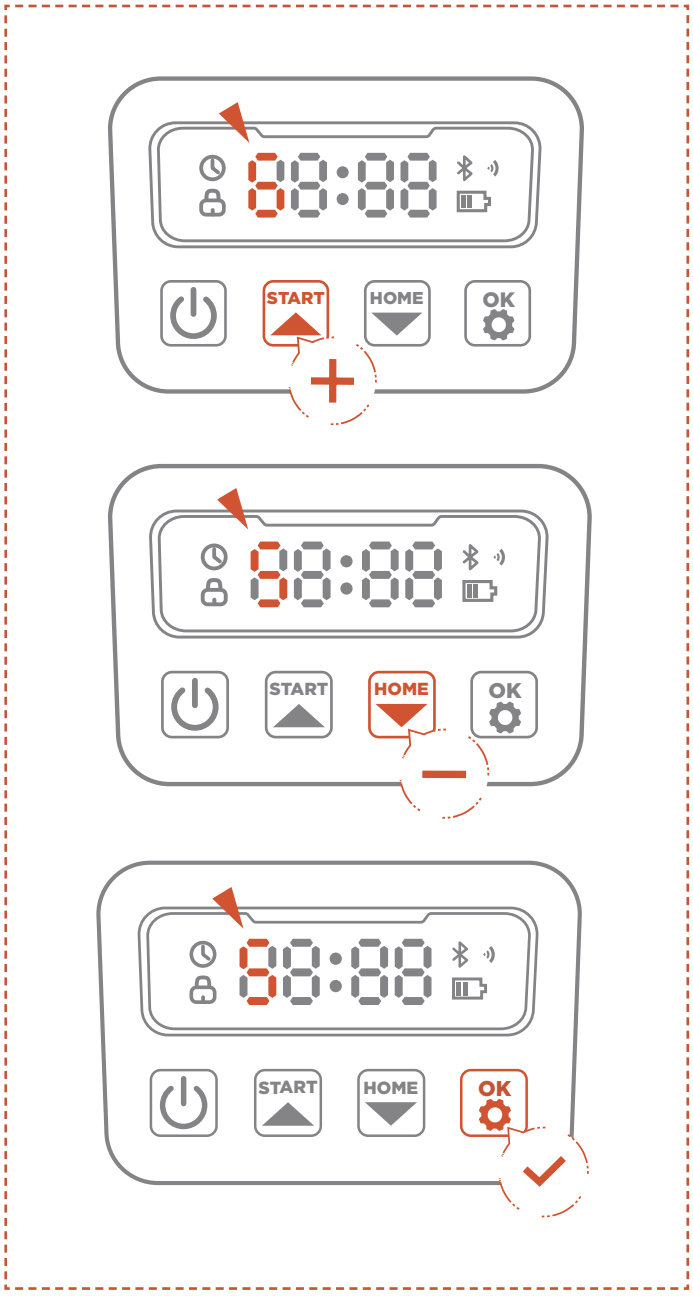

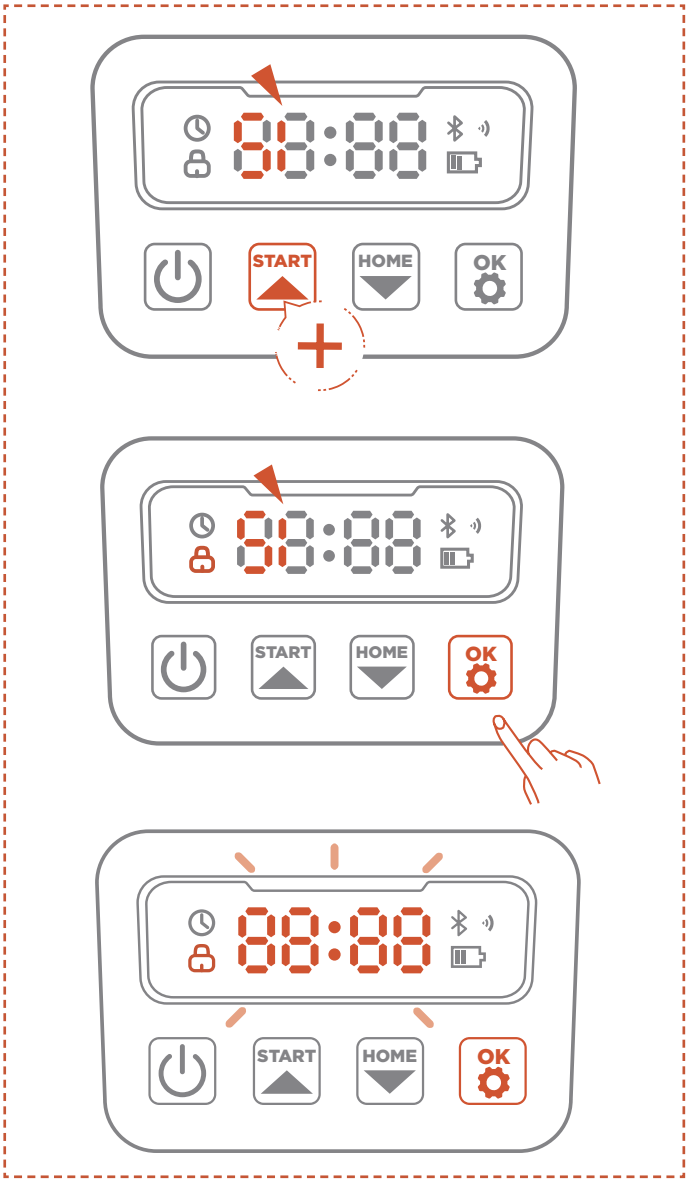

A. Pritisnite i 3 sekunde zadržite gumbe START i HOME.

B. Kada se prikaže PIN1 i nakon toga „0---", unesite staru lozinku.

C. Kada se prikaže PIN2, a nakon što se pojavi „0---", unesite staru lozinku. Pritisnite OK za potvrdu.

Napomena

Ako je PIN kôd unesen pogrešno, na zaslonu će se prikazati „ERR".

5.3 Postavljanje rasporeda

Napomena

Sljedeće ilustracije vezane uz aplikaciju služe samo u pokazne svrhe. Dostupne opcije ovise o verziji softvera.

Preporučeni raspored

Kosilica će inteligentno generirati raspored košnje na temelju vremena izlaska i zalaska sunca na vašoj lokaciji. Preporučeni plan bit će omogućen prema zadanim postavkama.

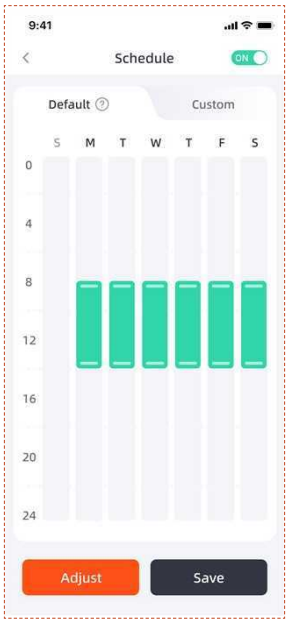

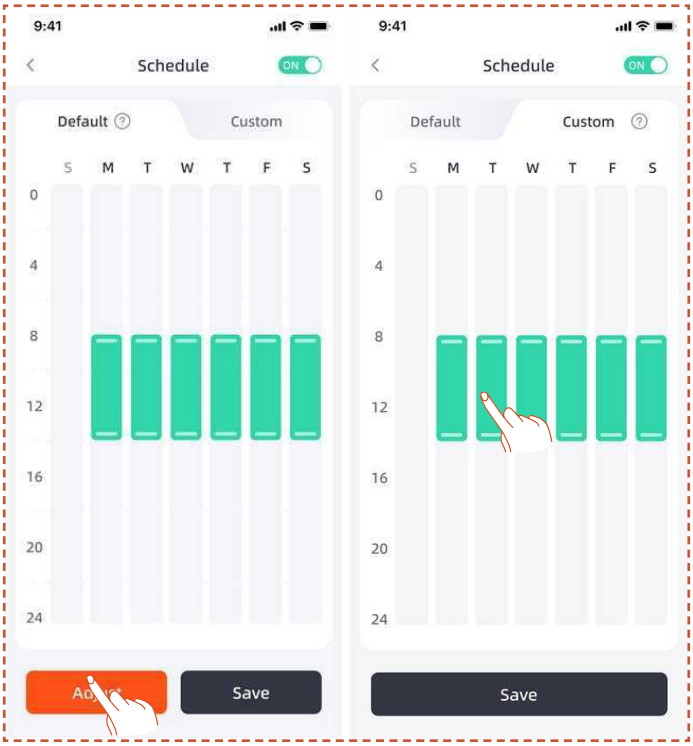

Prilagođeni raspored

Ako želite izmijeniti preporučeni raspored, možete postaviti prilagođeni raspored.

A. Pritisnite gumb **Prilagodi** ili **Prilagođeno** da biste unijeli prilagođene postavke.

B. Odaberite dan kada želite da kosilica radi.

C. Odaberite područje na kojem želite da kosilica radi tog dana ili odaberite sva područja.

D. Postavite vrijeme početka i završetka rada kosilice.

Napomena

Ako prilagođeno vrijeme rasporeda ne pada unutar dnevnog radnog vremena, koje se temelji na lokalnom vremenu izlaska i zalaska sunca, kosilica neće napustiti stanicu za punjenje i neće kositi izvan tog vremena.

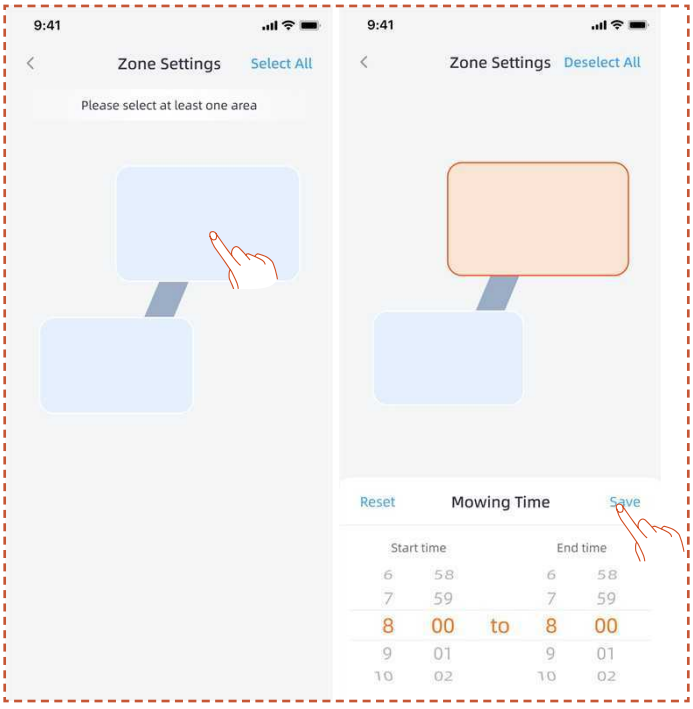

5.4 Uvod u aplikaciju

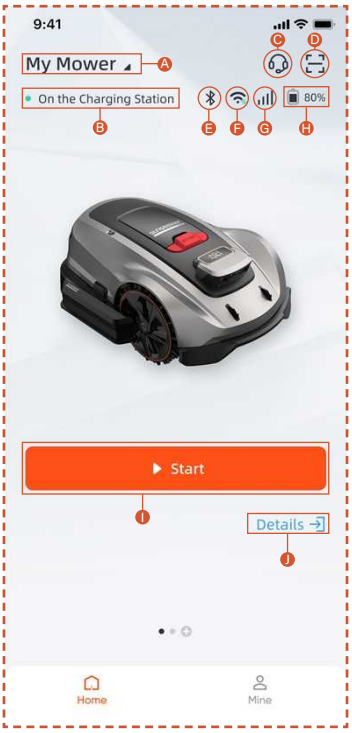

A. Naziv kosilice – kliknite za promjenu
B. Prikaz statusa kosilice
C. Pomoć i smjernice
D. Dodavanje uređaja
E. Status Bluetooth veze kosilice
F. Status Wi-Fi signala kosilice
G. Status 4G signala kosilice
H. Razina baterije kosilice
I. Početak košnje
J. Stranica s pojedinostima uređaja

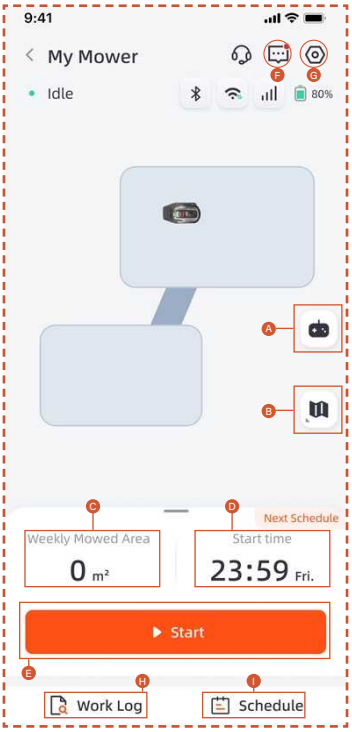

A. Daljinsko upravljanje kosilicom
B. Upravljanje kartom / Karta signala antene
C. Odrađeno područje / Procijenjeno radno područje
D. Vrijeme provedeno u radu / sljedeće radno vrijeme
E. Početak košnje
F. Popis poruka
G. Postavke
H. Radna evidencija
I. Postavke rasporeda

Postavke

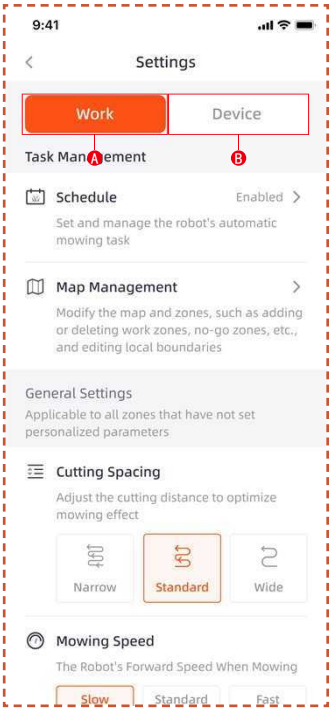

A. Radne postavke

Ovdje možete prilagoditi postavke vezane uz rad kosilice.

- Raspored
- Upravljanje kartom
- Razmak pri rezanju
- Brzina košnje
- Smjer rezanja
- Brzina rotacije pri rezanju
- Frekvencija rezanja rubova
- Izbjegavanje prepreka
- Odgoda zbog kiše
- Način rada uštede energije
- Postavke zone

B. Postavke uređaja

Ovdje možete prilagoditi postavke vezane uz uređaj.

- Informacije o uređaju
- PIN kôd
- RTK način rada
- Ažuriranje firmvera
- Radna evidencija
- Održavanje uređaja
- Postavke mreže
- Vremenska zona
- Praćenje
- Pomoć i smjernice

5.5 S Connect Modul

S Connect modul opremljen je 4G uslugom i značajkom protiv krađe, što omogućuje praćenje lokacije kosilice. Ako se kosilica pomakne izvan određenog digitalnog ograđenog područja, korisnik će primiti upozorenje putem aplikacije.

Praćenje možete pronaći ovdje.

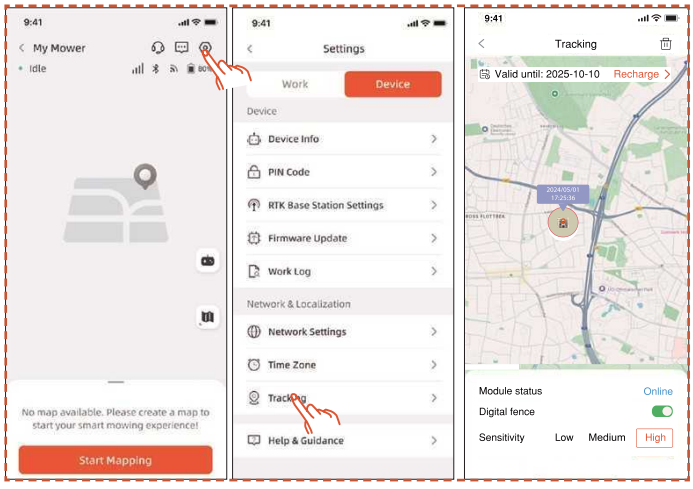

Stranica **Praćenje** ima tri funkcije: Prikaz **statusa modula**, omogućavanje **digitalnog ograđenog područja** i postavljanje **osjetljivosti** digitalnog ograđenog područja.

Status modula

Status modula pokazuje trenutno stanje modula, poput izvan mreže, na mreži ili izvan dometa.

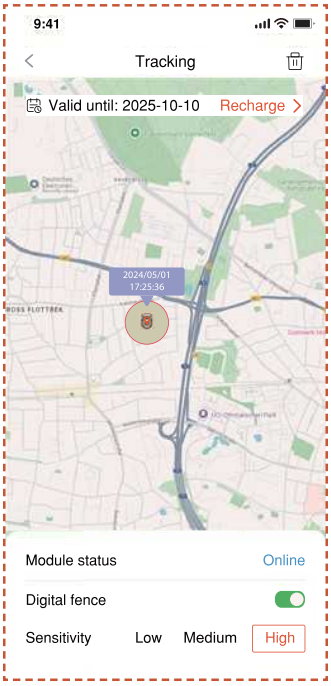

- Na mreži

  U normalnim okolnostima, status modula će se prikazivati kao „online" nakon instalacije.

- Izvan mreže

  Mogući uzroci

  1. Problemi s mrežnom vezom
  2. Problemi s napajanjem modula

  Rješenje

  1. Ponovno instalirajte modul kako biste pokušali riješiti problem.
  2. Postavite stroj na stanicu za punjenje i ponovno ga pokrenite nakon što se potpuno napuni.
  3. Ako problem postoji, kontaktirajte korisničku podršku.

- Izvan dometa

  Mogući uzroci

  1. Stroj je premašio granicu digitalnog ograđenog područja.
  2. Osjetljivost je postavljena previsoko.

Rješenje

1. Provjerite je li uređaj izvan granice. Ako je odgovor potvrdan, resetirajte središnju točku kako bi pokrila radno područje stroja.
2. Ako je stroj unutar granice, smanjite osjetljivost digitalnog ograđenog područja.

Digitalno ograđeno područje

Kada je digitalno ograđeno područje omogućeno:

Crveni krug označava domet digitalno ograđenog područja. Ikona kosilice predstavlja položaj kosilice. Crvena točka označava središnju točku.

Za pomicanje središnje točke:

1. Pritisnite i držite željenu lokaciju na karti gdje bi trebala biti središnja točka.

2. Središnja točka će se automatski premjestiti.

Osjetljivost

Osjetljivost možete postaviti na nisku, srednju ili visoku razinu. Niža osjetljivost rezultira većim dometom digitalno ograđenog područja.

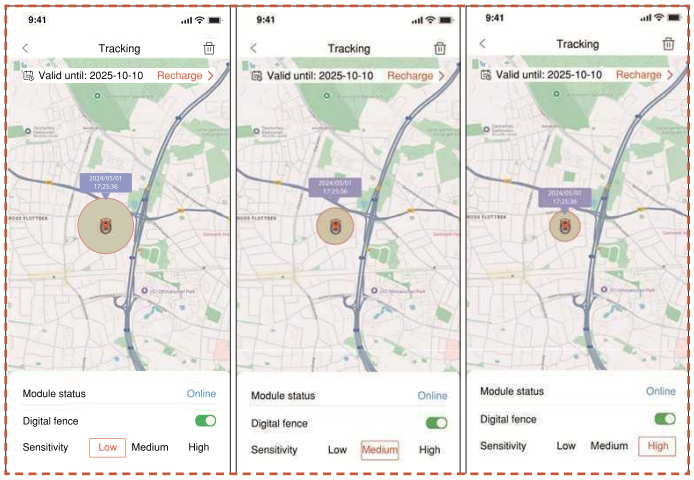

Odvajanje i ponovno povezivanje

Općenito, nije potrebno odspajati S Connect modul. Kada više ne želite koristiti S Connect modul, S Connect modul će automatski obustaviti svoju uslugu ako obustavite obnovu usluge.

Ako trebate odspojiti/ukloniti S Connect modul, slijedite sljedeće korake:

1. Provjerite je li Bluetooth na vašem telefonu uključen i ostaje povezan s uređajem.

2. Kliknite ikonu kante u gornjem desnom kutu i potvrdite.

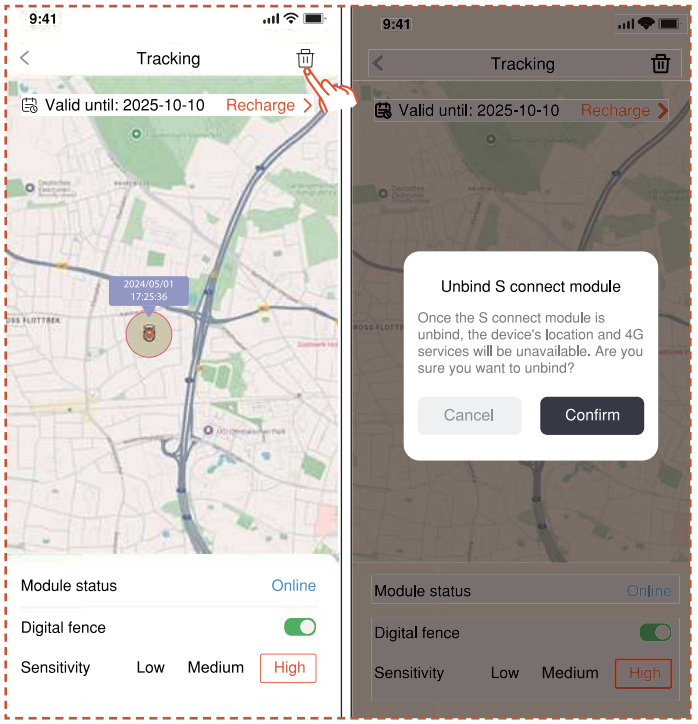

Ako trebate ponovno povezati 4G Connect Module nakon odspajanja:

1. Provjerite je li Bluetooth na vašem telefonu uključen i ostaje povezan s uređajem.

2. Skenirajte QR kod na modulu za ponovno povezivanje.

- Pronađite QR kod na modulu

1. Okrenite kosilicu, pogledajte donji dio i pronađite crveno označeno područje kao što je prikazano na dijagramu.

2. Postoji odjeljak za modul koji sadrži dvije žice za utikač

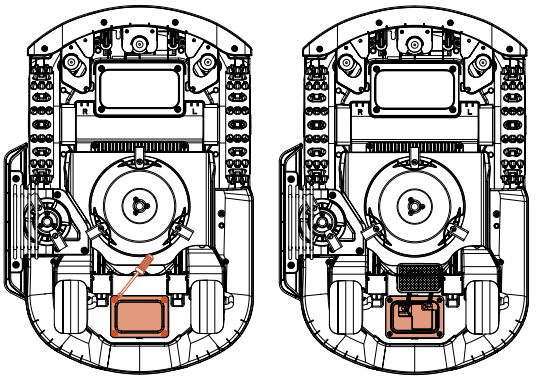

3. Pronađite QR kod ovdje.

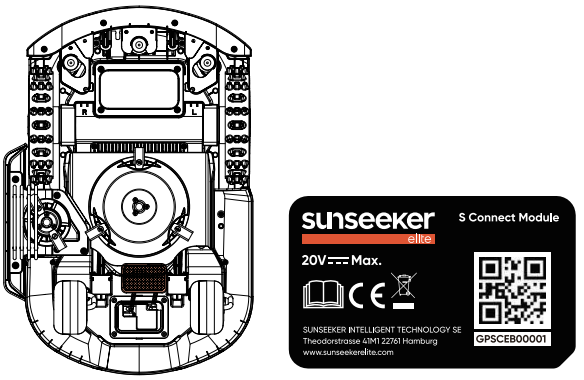

4. Postavite modul na mjesto. Zatvorite poklopac i zategnite vijke. Zategnite vijke redoslijedom prikazanim na dijagramu

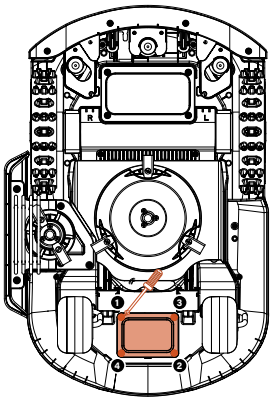

5.6 IoT

Platform X Gen 2 je uređaj po modelu Internet stvari (IoT). Povežite kosilicu s internetom putem mobilne ili Wi-Fi mreže kako bi se omogućile sljedeće funkcionalnosti:

A. Ažuriranja firmvera putem interneta (OTA), ažurirajte kosilicu najnovijim značajkama.

B. Omogućite daljinsko upravljanje putem mreže:

početak košnje, završetak košnje, povratak na stanicu za punjenje, postavljanje rasporeda košnje, postavljanje visine košnje i druge funkcije.

C. Daljinski pratite napredak košnje i lokaciju kosilice.

D. Prijavite kodove pogrešaka i status kosilice putem mreže.

Mreža

Platform X Gen 2 koristi Wi-Fi i 4G za povezivanje s mrežom. Za više detalja pogledajte Wi-Fi i 4G postavke.

Napomena

- Platform X Gen 2 podržava Wi-Fi mreže od 2,4 GHz i 5 GHz.

Ažuriranja firmvera

Nastavit ćemo ažurirati firmver kosilice. Ako postoji nova verzija firmvera, dobit ćete obavijest u skočnom prozoru u aplikaciji. Preporučujemo da izvršite ažuriranje čim najnoviji firmver bude dostupan.

Prilikom ažuriranja firmvera, sljedeći preduvjeti trebaju zadovoljeni:

- Uređaj je na stanici za punjenje.

- Uspostavljena je veza s mrežom.

- Baterija ima više od 30 % napajanja.

- Nema planirane košnje u sljedećih sat vremena.

Tijekom ažuriranja, ambijentalna svjetlost na kosilici će treptati plavo. Možete pratiti napredak ažuriranja u aplikaciji. Po završetku ažuriranja, ambijentalna svjetlost kosilice svijetlit će zeleno.

UPOZORENJE

- NE pomičite kosilicu tijekom ažuriranja.

5.7 Izbjegavanje prepreka

Kamera s dva objektiva

Kamera s dva objektiva dio je standardne opreme Platform X Gen 2. Dizajnirana je za vizualno otkrivanje granica, izbjegavanje prepreka unaprijed te vizualno prepoznavanje QR kodova tijekom procesa punjenja, čime kosilica postaje inteligentnija.

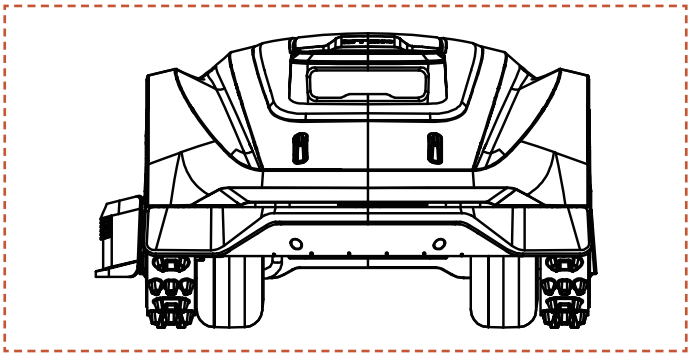

Napomena

Ako ima previše prepreka na travnjaku, razmislite o postavljanju zabranjenih zona oko njih ili uklanjanju nekih prepreka kako biste poboljšali učinkovitost uređaja.

Sustav Vision AI

Opremljen 3D kamerom s dva objektiva, Sunseeker Elite Vision AI i sustav dubokog učenja izvrsno se snalaze u percepciji okolnog okruženja i besprijekorno se kreću oko prepreka. Potpomognut našim zaštićenim algoritmima dubokog učenja, dosljedno poboljšava svoje razumijevanje vrtnih pejzaža kontinuiranim prikupljanjem podataka.

Senzor na odbojniku

Unutar uređaja Platform X Gen 2 ugrađeni su senzori za otkrivanje prepreka. Kada se odbojnik sudari s preprekom i aktivira senzor, kosilica će se pomaknuti unatrag i izbjeći prepreku.

Napomena

- Uređaj Platform X Gen 2 može izbjegavati predmete nakon što u njih udari. Međutim, preporučujemo da uklonite nepotrebne predmete prije košnje.

6. Održavanje

A. Uživajte u vrhunskim rezultate košnje i produljite vijek trajanja kosilice održavajući je.

B. Odrasla osoba mora redovito pregledavati i održavati uređaj svaki tjedan kako bi se osigurao njegov optimalan rad.

C. Zaštitite svoje zdravlje pridržavajući se sigurnosnih smjernica: suzdržite se od obavljanja održavanja dok nosite otvorene sandale ili ste bosi.

D. Uvijek dajte prioritet sigurnosti nošenjem dugih hlača i radne obuće tijekom servisiranja kosilice.

E. Odmah zamijenite sve oštećene ili istrošene dijelove kako biste osigurali nesmetani rad.

Samo ovlašteni servisni tehničari smiju otvoriti i ponovno zapečatiti odjeljak šasije smješten iza odbojnika. Ograničeno jamstvo može biti poništeno ako sami servisirate uređaj.

OBAVIJEST: OSIGURANJE

Vaše police osiguranja možda nećete pokrivati nezgode u kojima sudjeluje ovaj proizvod. Obratite se svom osiguravateljskom društvu ili predstavniku kako biste saznali što je sve obuhvaćeno policom.

6.1 Čišćenje

A. Isključite kosilicu.

B. Koristite Sunseeker Elite četku ili krpu za pažljivo čišćenje vanjštine, izbjegavajući korozivna otapala poput alkohola, benzina ili acetona. Ove tvari mogu oštetiti i estetiku i unutarnje komponente vaše kosilice.

Napomena

- Kako bi pristajanje proteklo bez problema, ključno je redovito pregledavati i čistiti stanicu za punjenje od bilo kakvih ostataka ili nakupljenog blata.

- Pobrinite se da svi priključni dijelovi stanice za punjenje, produžnog kabela i napajanja ostanu neometani kako bi radna svojstva bila optimalna.

Šasija i disk noža

A. Za čišćenje šasije i diska noža preporučuje se korištenje Sunseeker Elite četke za čišćenje ili crijeva za vodu.

B. Ne koristite visokotlačni čistač jer može uzrokovati oštećenja.

C. Pobrinite se da se disk noža glatko okreće i da se noževi mogu okretati bez ikakvih ograničenja.

OPREZ

- Voda pod visokim tlakom može procuriti u brtve i oštetiti elektroničke i mehaničke dijelove.

Kotači

Trava na kotačima može ometati rad kosilice prilikom uspona uz kosine. Koristite četku za uklanjanje blata ili drugih predmeta između kotača kako biste osigurali dobro prianjanje.

Senzor za kišu

A. Provjerite senzor za kišu jednom mjesečno i pobrinite se da nije prekriven blatom, travom ili drugim predmetima.

B. Operite blato, travu ili druge predmete ili upotrijebite meku četku za čišćenje.

C. Osušite područje senzora nakon čišćenja kako biste spriječili njegovo aktiviranje kao što bi to učinila kiša.

6.2 Zamjena noževa

Kamera

Redovito čistite kameru kako bi bila u dobrom stanju. Koristite čistu, meku pamučnu krpu kako biste izbjegli ogrebotine na objektivu.

UPOZORENJE

- Provjerite je li kosilica isključena prije čišćenja.
- Ako je kosilica preokrenuta, isključite je.

Radi veće učinkovitost košnje i sigurnosti, preporučujemo zamjenu vijaka i noževa kosilice svakih 1-2 mjeseca, ako je često koristite. Kako bi rezni sustav bio siguran, zamijenite sve noževe zajedno s njihovim vijcima u isto vrijeme. Pogledajte odjeljak „Tehnički podaci > pribor", tamo su navedeni dijelovi koji se mogu koristiti.

UPOZORENJE

- Kada pregledavate ili servisirate nož, nosite debele rukavice.
- NEMOJTE ponovno koristiti vijke. U suprotnom može doći do teških ozljeda.
- Snažno preporučujemo korištenje ispravnih vijaka i originalnih noževa koje ste kupili od nas. (BR.80201457).

Kako zamijeniti noževe

A. Isključite kosilicu.

B. Postavite kosilicu naopako na čistu, meku površinu kako biste spriječili ogrebotine.

C. Otpustite vijke križnim odvijačem.

D. Uklonite vijke i noževe.

E. Pričvrstite nove noževe i vijke (zatezni moment: 1,0 + 0,2 N.m). Pobrinite se da se noževi mogu slobodno okretati.

Napomena

- Zamijenite vijke koristeći standardni zatezni moment od 1,0 + 0,2 Nm. Neispravan zakretni moment može dovesti do problema koje je moguće izbjeći.

- Pobrinite se da je kosilica isključena i provjerite noževe u smislu pravilne primjene. Provjerite ima li neuobičajenih zvukova ili podrhtavanja.

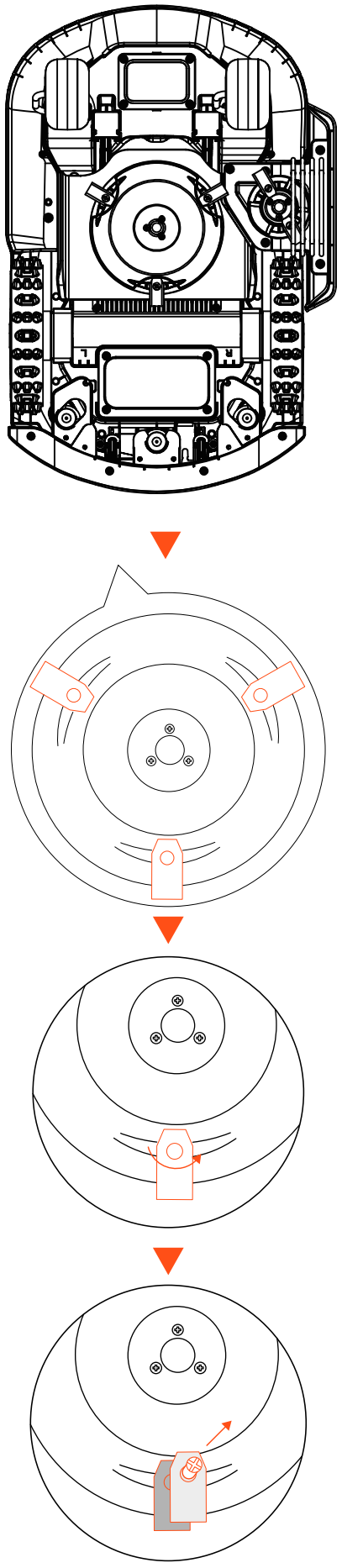

6.3 Prijevoz

Sigurnost kosilice tijekom dugotrajnog prijevoza postiže se korištenjem originalnog pakiranja. Provjerite je li uređaj isključen prije njegova podizanja, premještanja ili prijevoza. Postupajte s oprezom i nemojte primjenjivati jako silu, poput bacanja i jakog pritiska. Nemojte podizati niti nositi kosilicu dok motor radi.

Kako je pravilno premjestiti ili podići

Nosite kosilicu za ručku. Držite diska noža okrenutim od svog tijela.

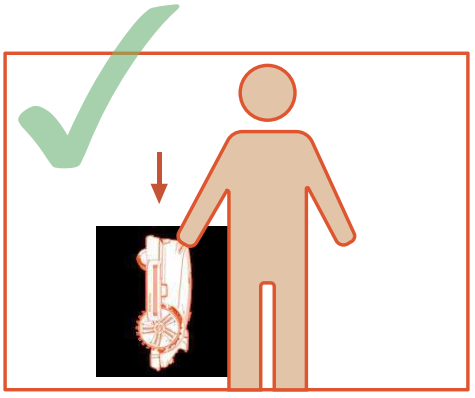

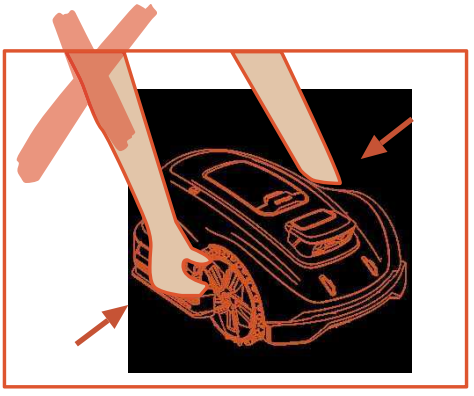

6.4 Baterija

A. Prije skladištenja, potpuno napunite bateriju kako biste spriječili prekomjerno pražnjenje i oštećenje električnih dijelova.

B. Ograničeno jamstvo ne obuhvaća oštećenja baterije zbog prekomjernog pražnjenja.

C. NEMOJTE puniti baterijski modul na temperaturama zraka ispod 5 °C (41 °F) ili iznad 40 °C (104 °F).

D. Ako baterijski modul napunite pri temperaturi zraka između 18 °C i 25 °C, tako možete produljiti njegov radni vijek i poboljšati mu učinkovitost.

E. Baterijski modul najbolje radi kada se koristi na normalnoj sobnoj temperaturi (20 °C ± 5 °C).

Napomena

- Radni vijek baterije ovisi o učestalosti korištenja proizvoda i o ukupnom vremenu rada. Ako je vrijeme

rada značajno kraće od uobičajenog u slučaju potpune napunjenosti ili ako travnjak nije dobro pokošen, preporučujemo da zamijenite bateriju.

Kako zamijeniti bateriju

A. Isključite kosilicu.

B. Postavite kosilicu naopako na čistu, meku površinu.

C. Križnim odvijačem otpustite 4 vijka koji drže pretinac za baterije na mjestu.

D. Iskopčajte utikač.

E. Izvadite baterijski modul i zamijenite ga novim.

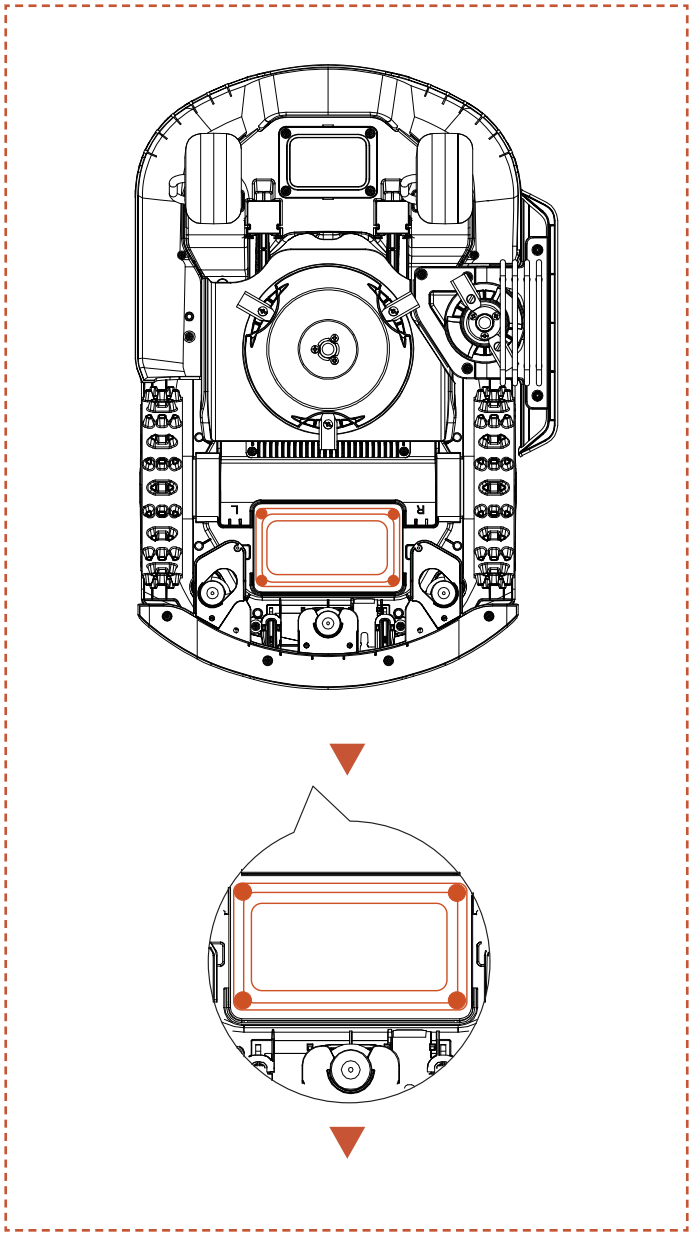

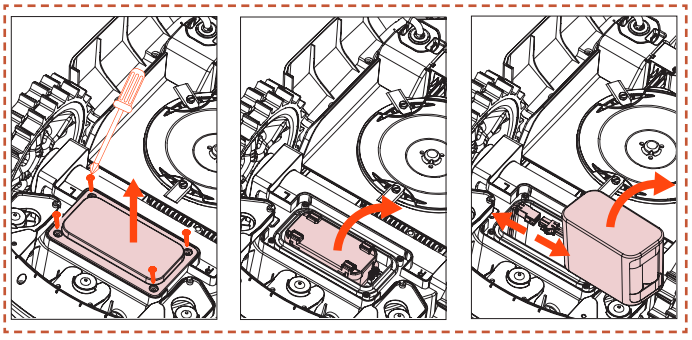

UPOZORENJE

Koristite samo originalnu bateriju ili onu istog modela koju je navela tvrtka Sunseeker Elite. Svaka kosilica sadrži jedan baterijski modul.

- Ovisno o modelu kosilice, nazivni kapacitet baterije je 5000 mAh ili 10000 mAh.

- Ne koristite baterije koje nije moguće puniti. Za potrebe punjenja baterije, koristite samo odvojivu jedinicu napajanja koja se isporučuje s proizvodom.

- Izbjegavajte lomljenje ili rastavljanje kućišta baterije. Izbjegavajte kontakt s metalnim predmetima kako biste spriječili kratke spojeve. Držite se podalje od izvora topline, vatre i izravne sunčeve svjetlosti.

- Obratite se trgovini, lokalnom ili regionalnom ured za gospodarenje otpadom ili službi za zbrinjavanje kućnog otpada za više informacija o otpadnim baterijama i električnom otpadu.

- Nije predviđeno da se pretinac za baterije često otvara. Ako je potrebna nova baterija, tek tada trebate otvoriti pretinac za baterije.

- Baterijski modul sadrži elektrolite. Ako dođe do kontakta elektrolita koji su istekli s kožom, odmah je isperite sapunom i vodom. Potražite liječničku pomoć u slučaju kontakta s očima i odmah isperite oči s puno vode - činite to najmanje 15 minuta bez trljanja.

6.5 Napajanje

Isključite napajanje:

A. Prije uklanjanja uzroka zapriječenja.

B. Prije pregleda, čišćenja ili rada na uređaju.

C. Nakon udarca u strani predmet, pregledajte da na uređaju nema oštećenja.

D. Redovito pregledavajte kabel, utikač, kućište i druge dijelove. Ako uočite bilo kakva oštećenja ili znakove starenja, odmah prestanite s upotrebom.

UPOZORENJE

- NIKAKO ne koristite oštećeno napajanje za rad. Kako bi se spriječila opasnost, oštećeni kabel napajanja mora zamijeniti proizvođač, njegov servisni predstavnik ili druga osoba odgovarajućih kvalifikacija. Ako je produžni kabel neispravan,

zamijenite ga kabelom duljine 10 m koji je odobrila tvrtka Sunseeker Elite.

- NIKAKO ne dirajte produžni kabel ili oštećeni kabel prije nego ga isključite iz napajanja ili ga spojite u izvor napajanja. Oštećeni kabel može uzrokovati kontakt s električnim komponentama.

- Napajanje se ne smije koristiti s bilo kojim drugim uređajem ili baterijom jer to povećava rizik od električnog udara, požara ili tjelesnih ozljeda. Ako koristite bilo što osim originalnih baterija, sigurnost proizvoda ne može se jamčiti.

- NE punite kada baterija curi.

- Držite produžni kabel podalje od pokretnih opasnih dijelova kako biste izbjegli oštećenje kabela koje može dovesti do kontakta s dijelovima pod naponom.

Preporuka

Povežite kosilicu i/ili njezine vanjske uređaje samo na naponski krug zaštićen strujnom zaštitnom sklopkom (RCD) sa strujom isključenja ne većom od 30 mA.

6.6 Skladištenje

A. Provjerite je li kosilica potpuno napunjena i isključena prije nego je skladištite kako biste spriječili prekomjerno pražnjenje, što bi moglo rezultirati trajnim oštećenjem.

B. Čuvajte na suhom, hladnom mjestu u unutrašnjosti. Izloženost sunčevoj svjetlosti i ekstremnim temperaturama (visokim ili niskim) ubrzava postupak starenja dijelova i može uzrokovati trajnu štetu.

C. Kemikalije i izvore topline (štednjake, radijatore itd.) držite podalje od kosilice, stanice za punjenje i napajanja.

D. Napajanje spremite na mjesto s dobrom ventilacijom i zaštitite ga od djelovanja vlage.

UPOZORENJE

- Isključite napajanje iz utičnice ako je najavljeno grmljavinsko nevrijeme. Odspojite sve žice i kabele koji su priključeni na stanicu za punjenje. Ponovno ih spojite kada više ne postoji mogućnost grmljavinskog nevremena.

Dodatni zahtjevi za skladištenje zimi

Kosilica:

A. Dobro očistite kosilicu prije skladištenja.

B. Provjerite dijelove podložne trošenju, kao što su noževi.

C. Popravite ih ili zamijenite ako su u lošem stanju.

D. Skladištite kosilicu na suhom mjestu zaštićenom od smrzavanja, tako da je položena na sve kotače, po mogućnosti u originalnoj ambalaži.

Stanica za punjenje:

A. Odspojite sa stanice za punjenje i iskopčajte napajanje iz utičnice.

B. Unesite stanicu za punjenje unutra ako temperatura okoline padne ispod -20 °C.

6.7 Recikliranje i zbrinjavanje na kraju životnog ciklusa

Ovaj proizvod NIJE kućni otpad. Obratite se lokalnoj javnoj službi, trgovini ili usluzi odvoza kućnog otpada radi informacija o recikliranju.

UPOZORENJE

- Ovaj proizvod ne se smije zbrinjavati na odlagalištu, spaljivati ili miješati s običnim kućnim otpadom. Električni komponente mogu uzrokovati opasnost ili ozbiljnu štetu.

7. Česta pitanja i rješavanje problema

7.1 Poruka o pogrešci

Kôd na LED zaslonu	Poruka u aplikaciji	Rješenje
E1	Robot je izvan radne zone	1. Potvrdite je li uređaj izvan karte. Vratite ga i dvaput provjerite postavljanje. 2. Provjerite je li korisnik premjestio antenu ili stanicu za punjenje. Pokretna antena mora početi raditi s stanice za punjenje. U slučaju premještanja stanice za punjenje, trebat ćete ponovno izvršiti mapiranje. 3. Provjerite je li antena ispravno postavljena i nema prepreka. 4. Provjerite je li uređaj zapriječen. 5. Provjerite da nema velikih prepreka koje blokiraju signal između antene i uređaja.
E2	Pogreška prevelike struje motora lijevog kotača (blokirano)	Motor lijevog kotača je zaglavljen, uklonite prepreke.
	Pogreška prevelike struje motora desnog kotača (blokirano)	Motor desnog kotača je zaglavljen, uklonite prepreke.
E3	Pogreška prekomjerne struje motora rezača (blokada)	Motor rezača je zaglavljen, uklonite prepreke.
E4	Odbojnik robota je zaglavljen	Provjerite je li odbojnik ostao na odgovarajućem mjestu. Pokušajte ga vratiti.
E5	Robot je podignut	1. Provjerite je li uređaj podignut. 2. Provjerite je li uređaj zaglavljen i E5 tj. je li prednji kotač u zraku
E6	Robot se prevrnuo	Provjerite je li se uređaj prevrnuo.
E7	Robot se nagnuo	Provjerite je li uređaj postavljen na neravnom terenu.
E8	Neuspješno pristajanje na stanicu za punjenje tijekom punjenja	1. Nečisti priključci za punjenje na kosilici ili punjaču, očistite ih alkoholom. 2. Provjerite je li svjetlo na punjaču uključeno, možda punjač nema struje. 3. Provjerite je li stanica za punjenje postavljena na ravnu površinu. Ako je površina neravna, prilagodite položaj stanice za punjenje. 4. Provjerite je li korisnik premjestio antenu ili stanicu za punjenje. Pokretna antena mora početi raditi s stanice za punjenje. U slučaju premještanja stanice za punjenje, trebat ćete ponovno izvršiti mapiranje. 5. Provjerite ima li prepreka ispred stanice za punjenje. Ako postoje bilo kakve prepreke, uklonite ih. 6. Provjerite je li antena ispravno postavljena i nema prepreka. 7. Provjerite je li uređaj zapriječen u području stanice za punjenje. 8. Provjerite da nema velikih prepreka koje blokiraju signal između antene i uređaja. 9. QR kôd na punjaču je prljav ili oštećen, pokušajte ga očistiti ili naručite novi iz servisnog centra. 10. Provjerite je li otpala magnetska traka na dnu poda, po potrebi je vratite natrag.
E9	Robot je zaglavljen	1. Provjerite ima li previše prepreka oko uređaja. 2. Robot je ušao u uski prostor i nije se uspio izvući. 3. U tom je području došlo do pogreške u vizualnom prepoznavanju. Upotrijebite funkciju sigurnosne zone kako biste zanemarili rezultate vizualnog prepoznavanja. 4. Kosilica proklizava.
	Pogreška - izvan stanice	
	Istek vremena - izvan stanice	
E10	Nadogradnja firmvera nije uspjela	1. Provjerite je li Wi-Fi signal vrlo slab 2. Provjerite puni li se uređaj na stanici za punjenje
E12	Nadogradnja firmvera nije uspjela	1. Postavite uređaj na stanicu za punjenje kako biste provjerili može li se potpuno napuniti. 2. Provjerite svjetla na stanici za punjenje kako biste provjerili ima li struje na stanici za punjenje 3. Provjerite jesu li kontakti stanice za punjenje i kosilice korodirani. Očistite kontakte alkoholom.

Kôd na LED zaslonu	Poruka u aplikaciji	Rješenje
E13	Punjenje je neuobičajeno	1. Nečisti priključci za punjenje na kosilici ili punjaču, očistite ih alkoholom. 2. Provjerite je li svjetlo na punjaču uključeno, možda punjač nema struje. 3. Provjerite je li stanica za punjenje postavljena na ravnu površinu. Ako je površina neravna, prilagodite položaj stanice za punjenje.
E14	Trenutačno područje karte je preveliko i premašuje maksimalno radno područje koje robot podržava	Izradite novu kartu unutar nominalnog raspona mogućnosti proizvoda.
E17	Plan puta nije uspješno proveden, provjerite ima li prepreka oko robota	1. Provjerite ima li previše prepreka oko uređaja. 2. Robot je ušao u uski prostor i nije se uspio izvući. 3. U tom je području došlo do pogreške u vizualnom prepoznavanju. Upotrijebite funkciju sigurnosne zone kako biste zanemarili rezultate vizualnog prepoznavanja. 4. Provjerite je li stanica za punjenje izvan karte i je li korisnik izradio prolaz od stanice za punjenje do karte. 5. Pokušajte ponovno oblikovati prolaze između različitih područja i povezujuće prolaze između stanica za punjenje i karte, ako su izvan nje.
	Isteklo je vrijeme za traženje stanice za punjenje	1. Provjerite je li korisnik premjestio antenu ili stanicu za punjenje. Pokretna antena mora početi raditi s stanice za punjenje. U slučaju premještanja stanice za punjenje, trebat ćete ponovno izvršiti mapiranje. 2. Provjerite je li uređaj zaglavljen i proklizavaju li mu kotači 3. Provjerite je li antena ispravno postavljena i nema prepreka. 4. Provjerite je li uređaj zapriječen u području stanice za punjenje. 5. Provjerite da nema velikih prepreka koje blokiraju signal između antene i uređaja.
E18	Slaba baterija, uređaj ne može početi raditi	Provjerite je li napunjenost baterijskog modula preniska, pustite uređaj da radi nakon punjenja do kraja.
E19	Konfiguracija mreže nije uspjela	1. Na stražnjem kraju uređaja nalaze se 4 QR koda, prilikom dodavanja uređaja potrebno je odabrati prvi QR kôd. 2. Provjerite je li Bluetooth na telefonu uključen i je li unutar 1 metra od uređaja. 3. Jeste li unijeli ispravnu lozinku za pokretanje, zadana je 0000. 4. Radi li WiFi na 2,4 GHz? Naš proizvod podržava samo WiFi na 2,4 GHz. 5. Je li lozinka Wi-Fi mreže ispravna? Dobro je provjerite.
E21	RTK se inicijalizira, pričekajte	1. Je li se upravo uključila? Nakon ponovnog pokretanja uređaja, postupak inicijalizacije trajat će nekoliko minuta. 2. Provjerite je li antena ispravno postavljena i nema prepreka. 3. Provjerite je li uređaj zapriječen. 4. Provjerite da nema velikih prepreka koje blokiraju signal između antene i uređaja.
E22	Prednja kamera je zamućena	Obrišite kameru prije početka.
	Nije moguće raditi u mraku	1. Provjerite jeste li uključili noćni način rada. 2. Provjerite je li kamera prekrivena nekim predmetom.
E23	Pogreška prazne karte	Izradite kartu prije početka.
E24	Nedostaje signal antene	1. Provjerite napajanje antene. 2. Provjerite da nema velikih prepreka koje blokiraju signal između antene i uređaja. 3. Ponovno spojite antenu putem aplikacije.
E25	Mapiranje nije uspjelo	1. Provjerite je li ruta koju ste odabrali zatvorena 2. Provjerite je li uređaj na mreži 3. Provjerite je li antena ispravno postavljena i da nema prepreka. 4. Provjerite je li uređaj zapriječen 5. Provjerite da nema velikih prepreka koje blokiraju signal između antene i uređaja.

Kôd na LED zaslonu	Poruka u aplikaciji	Rješenje
E26	Kalibracija RTK nije uspjela	1. Provjerite je li antena ispravno postavljena i nema prepreka. 2. Provjerite je li uređaj zapriječen. 3. Provjerite da nema velikih prepreka koje blokiraju signal između antene i uređaja. 4. Provjerite je li uređaj zaglavljen, uklonite sve prepreke i ponovno ga pokrenite.
BP	Pogreška temperature baterije	Provjerite je li temperatura okoline previsoka ili preniska, pričekajte da se temperatura vrati na normalnu razinu prije nego pustite kosilicu da radi.
LOCK	Pogrešna PIN-a, robot je zaključan	1. Unesite ispravnu lozinku. 2. Ako zaboravite lozinku, možete je resetirati na 0000 vraćanjem na tvorničke postavke putem aplikacije. 3. Ako mobilna aplikacija nije povezana s uređajem, obratite se servisnom centru.
NA	Nije moguće doći u druga radna područja, slijedi povratak na stanicu za punjenje	1. Provjerite ima li previše prepreka oko uređaja 2. Robot je ušao u uski prostor i nije se uspio 3. U tom je području došlo do pogreške u vizualnom prepoznavanju. Upotrijebite funkciju sigurnosne zone kako biste zanemarili rezultate vizualnog prepoznavanja 4. Pokušajte ponovno oblikovati prolaze između različitih područja i povezujuće prolaze između stanica za punjenje i karte, ako su izvan nje.
	Punjenje nije dovršeno, zakazani zadatak nije izvršen	Planirani zadatak nije izvršen zbog punjenja, pričekajte da se baterija potpuno napuni.
	Pogreška u položaju antene	1. Provjerite je li antena ispravno postavljena i nema prepreka. 2. Provjerite je li uređaj zapriječen. 3. Provjerite da nema velikih prepreka koje blokiraju signal između antene i uređaja.
	Neuobičajen rad stanice za punjenje	1. Provjerite je li korisnik premjestio antenu ili stanicu za punjenje. Pokretna antena mora početi raditi s stanice za punjenje. U slučaju premještanja stanice za punjenje, trebat ćete ponovno izvršiti mapiranje. 2. Provjerite je li antena ispravno postavljena i nema prepreka. 3. Provjerite je li uređaj zapriječen u području stanice za punjenje. 4. Provjerite da nema velikih prepreka koje blokiraju signal između antene i uređaja.
Pogreška	Netočna lozinka	1. Resetirajte lozinku putem aplikacije. 2. Obratite se servisnom centru radi rješenja.
Odbrojavanje minuta	Odgoda zbog kiše još nije završila, nije moguć automatski početak rada	Planirani zadatak nije izvršen zbog odgode zbog kiše. Morate pričekati da završi odbrojavanje radi kiše kako biste isključili funkciju odgode
ZAUSTAVLJANJE	MCU je u načinu rada „STOP", uređaj ne može raditi. Ako ga želite ponovno pokrenuti, kliknete „START" i „OK" na upravljačkoj ploči	1. Ako ste ranije pritisnuli gumb za zaustavljanje, kliknite „START" i „OK" za ponovno pokretanje. 2. Provjerite je li crveni gumb za zaustavljanje zaglavljen, pritisnite „START" i „OK" za ponovno pokretanje nakon što se čišćenje završi.
EE	Komunikacija s pločom zaslona nije uspjela	Obratite se servisnom centru radi pomoći.
	Neuspješna komunikacija s pogonskim motorom	
	Neuspješno povezivanje s magnetskim senzorom	
	Pogreška u IMU komunikaciji	
	Neuobičajeni IMU podaci	
	Neuspjela komunikacija RTK modula	

Upute o postupanju u slučaju neuobičajenih vibracija:
A. Isključite uređaj.
B. Okrenite uređaj za 180 stupnjeva.
C. Provjerite da noževi nisu oštećeni ili neispravni.
D. Preporuča se zamjena sva tri noža.
E. Okrenite stroj natrag kako biste ga ponovo pokrenuli.

7.2 Rješavanje problema

Ako naiđete na bilo kakve uobičajene probleme vezane uz proizvode ili aplikacije ili imate kakvih pitanja, provjerite članke u odjeljku Česta pitanja na službenom web-mjestu tvrtke Sunseeker (www.sunseekerelite.com) ili u odjeljku „Pomoć i smjernice" unutar aplikacije.

8. Važne informacije

8.1 Privatnost podataka

Obrada osobnih podataka na uređaju Platform X Gen 2

▪ Tko i zašto?

Kada se registrirate za Sunseekerov uređaj Platform X Gen 2 i koristite ga, tvrtka Sunseeker Elite (ili „mi"), kao voditelj obrade, obrađivat će vaše osobne podatke. Vaše ćemo osobne podatke obrađivati u sljedeće svrhe:

1. Kako bismo pružili vezu s uređajem Platform X Gen 2 ili vam dali ponudu za takvu uslugu. Pravna osnova je da je obrada nužna za izvršenje ugovora koji ste sklopili s nama ili za poduzimanje koraka prije sklapanja ugovora s nama.

2. Kako bismo dodatno razvijali i poboljšavali naše proizvode i usluge. Pravna osnova je naš legitimni interes u razvoju i poboljšanju naših proizvoda i usluga.

3. Radi omogućavanja povezivosti uređaja Platform X Gen 2 (Internet stvari): korištenjem integracija partnera (na primjer pametnih pomoćnika, uključujući uređaje s glasovnom podrškom); korištenjem platformi za povezivanje u svrhu povezivanja uređaja Platform X Gen 2 s uređajima, aplikacijama i uslugama trećih strana; i izgradnjom vlastite integracije pametnog doma. Pravna osnova je da je obrada nužna za izvršenje ugovora koji ste sklopili s nama.

4. Kako bismo vam pružali relevantne informacije vezane uz vaše iskustvo s uređajem Platform X Gen 2. Pravna osnova je naš legitimni interes da vas obavijestimo o vašim specifičnim proizvodima i uslugama i njihovim značajkama.

5. Kako bismo vam pružili podršku i omogućili rješavanje problema u vezi s uređajem Platform X Gen 2. Pravna osnova je da je obrada nužna za izvršenje ugovora koji ste sklopili s nama.

Ako ste nam dali svoj pristanak (u kojem slučaju je pravna osnova vaš pristanak), možemo također obraditi vaše osobne podatke u sljedeće svrhe:

1. Kako bismo vam slali prilagođene oglase i biltene o našim proizvodima i uslugama.

2. Kako bi smo vam slali svoje ankete i kako bismo analizirali podatke koje ustupate, sukladno detaljnim opisima u takvim komunikacijama.

Vaši podaci će se obrađivati onoliko dugo koliko je potrebno tvrtki Sunseeker Elite da ispuni gore navedene svrhe, ali ni u kojem slučaju duže od onoga što dopuštaju važeći zakoni.

Koje osobne podatke obrađujemo?

Možemo obrađivati sljedeće osobne podatke:

1. Osobni podaci: ime i prezime, nacionalnost, jezične preferencije;

2. Podaci za kontakt: adresa e-pošte, poštanska adresa;

3. Podaci o računu: starost računa, lozinka, broj računa;

4. Ostale podatke vezane uz uređaj Platform X Gen 2: naziv kosilice, nazivi pri uparivanju, radnje pokrenute korištenjem partnerskih integracija i podaci o uređaju.

▪ Upotreba podataka o lokaciji

Neke od naših usluga rade samo ako možemo odrediti lokaciju vaše kosilice (npr. prikaz vremenske prognoze). Kada s nama podijelite svoju lokaciju kosilice, podaci se pohranjuju kao dio vašeg profila i mogu se slati trećim stranama u pseudonimiziranom obliku u svrhu pružanja relevantne usluge (npr. za parkiranje kosilice u slučaju jake kiše).

8.2 Ograničeno jamstvo

Ovim su ograničenim jamstvom obuhvaćeni samo nedostaci u materijalu ili izradi proizvoda i njegovim dijelovima kada se koristi u normalnim, uobičajenim uvjetima. Ako se pojavi nedostatak pokriven ovom Ograničenom jamstvom, tvrtka Sunseeker ili njeni ovlašteni predstavnici, prema vlastitom će nahođenju popraviti ili zamijeniti neispravan Proizvod ili komponente u skladu s ovom Ograničenom jamstvom. Primjenjivo jamstvo počinje vrijediti na datum originalne kupnje od tvrtke Sunseeker ili ovlaštenog zastupnika tvrtke Sunseeker, distributera ili trgovca.

Uvjeti jamstva

Registracija: Registrirajte proizvod na mreži na adresi **www.sunseekerelite.com** u roku 30 dana od kupnje da biste dobili 36-mjesečno jamstvo. Bez registracije, primjenjuje se 24-mjesečno jamstvo.

Jamstvo na bateriju: Baterijski modul su pokriveni samo na razdoblje od 12 mjeseci, bez obzira na mrežnu registraciju.

Ispravna upotreba: Proizvod ne smije zloupotrebljavati, zlostavljati, zanemarivati, mijenjati, modificirati ili popravljati bilo koja osoba osim djelatnika ovlaštenog servisnog centra.

Odobreni dijelovi: Samo pribor i dijelovi koje je odobrio Sunseeker Elite smiju se koristiti s ovim proizvodom.

Upotreba u nekomercijalne svrhe: Proizvod se ne smije koristiti u trgovačke ili profesionalne svrhe ili davati u najam.

Prevencija oštećenja: Proizvod ne smije imati trajna oštećenja uzrokovana stranim predmetima, tvarima ili nesrećama.

Uvjeti skladištenja: Baterija i proizvod moraju se čuvati u unutrašnjosti ako je vanjska temperatura manja od 0 °C.

Što nije obuhvaćeno jamstvom

Normalno trošenje i habanje: Dijelovi koje doživljavaju prirodno trošenje i habanje tijekom standardne upotrebe, poput noževa, nisu obuhvaćeni ovim jamstvom.

Neovlašteno održavanje: Oštećenja, kvarovi ili neispravnosti koje proizlaze iz neovlaštenog ili nepravilnog održavanja, rukovanja ili preopterećenja nisu obuhvaćeni.

Oštećenje visokotlačnim peračem: Nije obuhvaćena šteta nastala tijekom pranja pod visokim tlakom.

Prilikom podnošenja jamstvenog potraživanja, morate dostaviti dokaz o kupnji u obliku važeće potvrde koja sadrži datum i mjesto kupnje.

Ovo je jamstvo dodatak vašim zakonskim pravima i njime nije obuhvaćen nikakav pribor isporučen s proizvodom. Svi popravci i zamjenski proizvodi obuhvaćeni su ograničenim jamstvom u preostalom vremenu trajanja izvornog jamstva počevši od datuma kupnje.

8.3 Odricanja od odgovornosti

Korisnicima pružamo usluge nakon kupnje, osim u sljedećim okolnostima:

1. Oštećenja nastala u nezgodama koje nisu rezultat proizvodnje, što između ostalog uključuje korisničke pogreške.

2. Oštećenja uzrokovana neovlaštenim modifikacijama, rastavljanjem ili otvaranjem kućišta koje nije u skladu sa službenim uputama ili priručnicima.

3. Oštećenja uzrokovana nepravilnim postavljanjem, pogrešnom upotrebom ili upotrebom koja nije u skladu sa službenim uputama ili priručnicima.

4. Oštećenja koja je uzrokovao neovlašteni pružatelj usluge.

5. Oštećenja uzrokovana neovlaštenom modifikacijom krugova i/ili upotrebom neprikladne baterije i punjača ili njihovom zloupotrebom.

6. Oštećenja koja su uzrokovali korisnici koji nisu slijedili upute i preporuke iz priručnika.

7. Oštećenja uzrokovana upotrebom na travnjacima u lošem stanju (tj. velike lokve kada ograničena područja nisu pravilno postavljena, lokacije s mnogo kamenja koje pokriva površinu travnjaka itd.)

8. Oštećenja uzrokovana radom proizvoda u okruženjima s elektromagnetskim smetnjama, uključujući rudarske površine ili blizinu tornjeva za prijenos radijskih signala, visokonaponskih žica, trafostanica itd.

9. Oštećenja uzrokovana radom proizvoda u okruženjima sa smetnjama drugih bežičnih uređaja, kao što su odašiljači, video-dolazne veze, Wi-Fi signali itd.

10. Oštećenja nastala zbog problema s pouzdanošću ili kompatibilnošću prilikom korištenja neovlaštenih dijelova trećih strana.

11. Oštećenja uzrokovana upotrebom uređaja s gotovo praznom ili neispravnom baterijom.

12. Oštećenja uzrokovana nepredvidivim čimbenicima kao što su sudari automobila, napadi divljih životinja, poplave itd.

Ova se sadržaj može izmijeniti bez prethodne obavijesti.

UPOZORENJE za gumbaste i baterije u obliku novčića:

a) Uklonite i odmah reciklirajte ili zbrinite iskorištene baterije u skladu s lokalnim propisima i držite ih podalje od djece.

b) NE zbrinjavajte baterije u kućni otpad i ne spaljujte ih.

c) Čak i iskorištene baterije mogu uzrokovati teške ozljede ili smrt.

d) Nazovite lokalni centar za kontrolu otrova kako biste saznali informacije o liječenju.

e) Vrsta baterije: CR2032.

f) Nazivni napon: 3.0 Vdc.

g) Nepunjive baterije ne smiju se puniti.

h) Nemojte prisilno prazniti, puniti, rastavljati, zagrijavati iznad (navedene temperature koju je odredio proizvođač) ili spaljivati. Takve radnje mogu rezultirati ozljedama zbog ispuštanja, curenja ili eksplozije koja može uzrokovati kemijske opekline.

Proizvod sadrži neizmjenjivu gumbastu bateriju.

8.4 Obratite nam se

Sunseeker Intelligent Technology SE

Adresa: Theodorstraße 41M1, D-22761 Hamburg

Web stranica: www.sunseekerelite.com

HR

EC Izjava o sukladnosti

Proizvođač:
Zhejiang Sunseeker Industrial Co., Ltd.
988 Jinde Rd. Jiangdong Industrial Park, Jinhua, Zhejiang 321000 P.R. KINA
Izjavljujemo i preuzimamo odgovornost da je proizvod:
Naziv marke: SUNSEEKER, sunseeker elite
Naziv proizvoda: Robotska kosilica za travu
Model: RMX800N20V, RMX1200N20V, RMX601M20V, RMX1001M20V, RMX801M20V, RMX802M20V, RMX803N20V, RMX1203N20V
Sukladna sljedećim direktivama:

1. Direktiva o radijskoj opremi (2014/53/EU)
2. Direktiva o strojevima (2006/42/EC)
3. Direktiva RoHS (2011/65/EU) i dopunska direktiva ((EU)2015/863)
4. Uredba o baterijama (EU) 2023/1542
5. Raspored 2 iz 2023. br. 1007 ZAŠTITA POTROŠAČA

Ova je izjava izdana pod isključivom odgovornošću proizvođača.
Predmet izjave sukladan je relevantnom zakonodavstvu Unije o usklađivanju.
Reference na relevantno zakonodavstvo Unije o usklađivanju:
EN 50636-2-107: 2015+A1:2018+A2: 2020+A3: 2021
EN 60335-1:2012+A11:2014+A13:2017+ A1:2019 + A2:2019+ A14:2019+A15:2021

EN IEC 55014-1:2021	EN IEC 55014-2:2021	EN IEC 61000-3-2:2019+A1:2021+A2:2024
EN 61000-3-3:2013+A1:2019+A2:2021	EN 301 489-1 V2.2.3	EN 301 489-3 V2.3.2
EN 301 489-17 V3.3.1	EN 300 440 V2.2.1	EN 301 893 V2.1.1
EN 301 489-19 V2.2.1	EN 301 489-52 V1.2.1	EN 301 511 V12.5.1
EN 301 908-1 V15.2.1	EN 301 908-13 V13.2.1	EN 303 413 V1.2.1
EN 300 328 V2.2.2	EN 62311: 2008	EN IEC 62311: 2020
EN 50665: 2017	EN 62321-1:2013	EN18031-1: 2024
EN18031-2: 2024	EN IEC 62321-2:2021	EN 62321-3-1:2014
EN 62321-8:2017	IEC 62133-2:2017+A1:2021	EN62321-8:2017
EN 62321-4:2014 /A1:2017	EN 62321-5:2014	EN 62321-7-1:2015
EN 62321-7-2:2017	EN 62321-6:2015	

Informacije o izloženosti radiofrekvencijskom zračenju:

Uređaj je ispitan i zadovoljava važeća ograničenja za izloženost radiofrekvencijskom (RF) zračenju.

Ova se oprema mora postaviti i koristiti u skladu s danim uputama, a antena(e) korištene za ovaj odašiljač moraju se postaviti tako da je osigurana udaljenost od najmanje 30 cm od svih osoba i ne smiju biti smještene ili se upotrebljavati zajedno s bilo kojom drugom antenom ili odašiljačem.

Potpisano za i u ime:
Zhejiang Sunseeker Industrial Co., Ltd.
Mjesto: Jinhua, Zhejiang P.R. KINA
Datum: 04.12.2025
Ime: Harry Ran
Potpis: Harry
Naslov: Glavni inženjer

Ovlašteni predstavnik:
Sunseeker Intelligent Technology SE
Theodorstrasse 41M1
22761 Hamburg
Hans-Peter Kuebler
Izvršni direktor

Sisukord

1. Turvalisus ja eeskirjad ... 484
1.1 Üldist ... 484
1.2 Üldised ohutusjuhised ... 484
1.3 Ohutusjuhised paigaldamiseks ... 485
1.4 Ohutusjuhised igapäevaseks kasutamiseks ... 486
1.5 Ohutusjuhised hoolduseks ... 486
1.6 Aku ohutus ... 486

2. Sümbolid ja kleebised ... 486

3. Sisukord ja spetsifikatsioonid ... 487
3.1 Karbi sisu ... 487
3.2 Osad ja funktsioonid ... 488
3.3 Tehnilised andmed ... 489

4. Paigaldus ja kaardistamine ... 490
4.1 Ettevalmistused ... 491
4.2 Aktiveerige niiduk ... 491
4.3 Rakenduse ühendus ... 492
4.4 Paigaldage laadimisjaam ... 492
4.5 Kaardistamine ... 493
4.6 netRTK seaded ... 496

5. Igapäevane töö ... 497
5.1 Ekraan ja niiduki juhtimine ... 497
5.2 PIN-koodi muutmine ... 498
5.3 Ajakava seadistamine ... 498
5.4 Rakenduse tutvustus ... 500
5.5 S Connect moodul ... 501
5.6 IoT ... 503
5.7 Takistuste vältimine ... 503

6. Hooldus ... 503
6.1 Puhastamine ... 504
6.2 Terade asendamine ... 504
6.3 Transportimine ... 505
6.4 Aku ... 505
6.5 Toide ... 506
6.6 Hoiustamine ... 507
6.7 Ringlussevõtt ja kasutuselt kõrvaldatud kasutusea lõpus ... 507

7. Korduma Kippuvad Küsimused ja tõrkeotsing ... 508
7.1 Veateade ... 508
7.2 Veaotsing ... 510

8. Tähtis teave ... 511
8.1 Andmete privaatsus ... 511
8.2 Piiratud garantii ... 511
8.3 Õigustest lahtiütlemised ... 512
8.4 Võtke meiega ühendust ... 512

1. Turvalisus ja eeskirjad

1.1 Üldist

TÄHTIS
ENNE KASUTAMIST LUGEGE HOOLIKALT LÄBI
HOIA EDASPIDISEKS KASUTAMISEKS

Kavandatud kasutus

See aiatoode on mõeldud ainult muru niitmiseks, lõigates aiarohtu automaatselt igal kellaajal. Igasugune sihtotstarbest erinev kasutamine võib kujutada endast ohtu, mis võib kahjustada üksikisikuid või vara. Ohutuse tagamiseks ja õnnetuste vältimiseks on hädavajalik järgida rangelt kindlaksmääratud juhiseid.

Mittesihtotstarbeline kasutamine

See aiatoode ei ole mõeldud kasutamiseks alla 14-aastaste laste või isikute poolt, kellel on piiratud füüsilised, sensoorsed või vaimsed võimed või kellel puuduvad kogemused ja teadmised, välja arvatud juhul, kui neile on toote kasutamise osas järelevalvet teinud või juhiseid andnud nende ohutuse eest vastutav isik.

Vale kasutamine hõlmab, kuid ei ole piiratud järgnevaga: inimeste, laste või loomade transportimine masinal; masinaga transportimine; masina kasutamine koormate tõmbamiseks või lükkamiseks; ja masina kasutamine mitte-muru taimestiku lõikamiseks.

Jääkriskid Kasutage kaitsekindaid ja kaitseprille, kui teostate hooldust või vahetate terasid, et vältida vigastusi.

Ärge pikendage toiteallika ja laadimisjaama vahelist kaablit.

- Masina kasutamisel avalikes piirkondades tuleb tööpiirkonna ümber paigaldada hoiatusmärgid. Märgidel peab olema selgelt näitama järgmist teksti:

HOIATUS

- Ärge puudutage ohtlikke liikuvaid osi enne, kui need on täielikult peatunud.
- Hoidke toitekaabel, toiteplokk, pikenduskaabel ja kõik muud elektrikaablid, mis ei kuulu toote juurde, väljaspool lõikepinda, et hoida nende kaugust ohtlikest liikuvatest osadest ja vältida kaablite kahjustamist, mis võivad kokku puutuda pingestatud osadega. Kui kasutusjuhendis toodud juhiseid ei järgita, on operaatoril või kõrvalseisjatel oht surma saada.
- Automaatne muruniiduk! Hoida masinast eemal! Lapsed peavad olema järelevalve all!
- Hoiatus, et lapsed, vähenenud füüsiliste, meeleliste või vaimsete võimetega või puuduliku kogemuse ja teadmistega isikud või need, kes pole tuttavad nende juhistega, ei tohi masinat kasutada. Kohalikud eeskirjad võivad piirata operaatori vanust.
- Hoiatus, et lastele ei tohi lubada viibida masina läheduses ega sellega mängida, kui masin töötab.
- Säilitage kõik hoiatused ja juhised edaspidiseks kasutamiseks.
- Lugege hoolikalt läbi kõik ohutushoiatused, juhised, joonised ja toote tehnilised omadused. Kõigi allpool loetletud juhiste eiramine võib põhjustada elektrilöögi, tulekahju ja / või tõsiseid vigastusi.

- Masina kasutamisel avalikes piirkondades tuleb tööpiirkonna ümber paigaldada hoiatusmärgid. Märgidel peab olema selgelt näitama järgmist teksti:

HOIATUS

- Automaatne muruniiduk. Hoida eemal masinast. Lapsed peavad olema järelevalve all!
- Seade tuleb välja lülitada, kui seda ei kasutata.

1.2 Üldised ohutusjuhised

Tööpiirkonna ohutus

A. Ärge kasutage masinaid plahvatusohtlikus keskkonnas, näiteks tuleohtlike vedelike, gaaside või tolmu juuresolekul. Masinad tekitavad sädemeid, mis võivad süüdata tolmu või suitsu.

B.Lugege juhiseid hoolikalt läbi. Tutvuge juhtnuppude ja masina õige kasutamisega.

C. Ärge kunagi lubage inimestel, kes neid juhiseid ei tunne, ega lastel masinat kasutada. Kohalikud eeskirjad võivad piirata operaatori vanust.

D.Operaator või kasutaja vastutab teiste inimeste või nende varaga seotud õnnetuste või ohtude eest.

Elektriohutus

A. Toitepistikud peavad vastama pistikupesale. Ärge kunagi muutke pistikut mistahes viisil. Ärge kasutage maandatud seadmetega laadija pistikuid. Modifitseerimata pistikud ja sobivad pistikupesad vähendavad elektrilöögi ohtu.

B.Vältige keha kokkupuudet maandatud pindadega, nagu torud, radiaatorid, elektripliidid ja külmikud. Elektrilöögi oht on suurem, kui teie keha on maandatud või maaühendusega.

C. Vältige toitekaablite mittenõuetekohast kasutamist. Ärge kunagi kasutage toitekaablit seadme kaasaskandmiseks, tõmbamiseks ega lahtiühendamiseks. Hoidke toitekaableid eemal kuumusest, õlist, teravatest servadest või liikuvatest osadest. Kahjustatud või takerdunud toitekaablid suurendavad elektrilöögi ohtu.

D. Kui võrgutoitega seadme kasutamine niiskes kohas on vältimatu, kasutage jääkvooluseadmega (RCD) kaitstud toiteallikat. RCD kasutamine vähendab elektrilöögi ohtu.

E. Veenduge, et automaatne perimeetri piiritlemissüsteem on paigaldatud vastavalt juhistele.

F. Kontrollige perioodiliselt piirkonda, kus masinat kasutatakse, ja eemaldage kõik kivid, pulgad, traadid, luud ja muud takistused.

G. Kontrollige regulaarselt terade, terapoltide ja lõikurikomplektide kulumist või kahjustusi. Tasakaalu säilitamiseks vahetage kulunud või kahjustatud terad ja poldid välja.

H. Mitme spindliga masinatel olge ettevaatlik, kuna ühe tera pöörlemine võib põhjustada teiste terade pöörlemist.

Isiklik ohutus

A. Ärge laske masinat kasutada isikutel, kes ei ole tuttavad masina ega nende juhistega. Masinad on koolitamata kasutajate käes ohtlikud.

B. Olge valvas, jälgige, mida teete, ja kasutage mõistust masina kasutamisel. Ärge kasutage masinat, kui olete väsinud või narkootikumide, alkoholi või ravimite mõju all. Hetkeline tähelepanematus masina töötamise ajal võib põhjustada tõsiseid kehavigastusi.

C. Eemaldage kõik kohandamisvõtmed või mutrivõtmed enne masina kasutamist. Mutrivõti või võti, mis on jäänud masina pöörleva osa külge, võib põhjustada kehavigastusi.

D.Masina käsitsi juhtimisel hoidke alati korralikku jalgade asendit ja tasakaalu. See võimaldab masinat ootamatutes olukordades paremini juhtida.

E. Ärge laske sagedast kasutamist masinaga muuta teid ükskõikseks ega ignoreerida masina ohutuse põhimõtteid. Hooletu tegevus võib sekundi murdosa jooksul põhjustada tõsiseid vigastusi.

Masina kasutamine ja hooldus

A. Enne reguleerimist, tarvikute vahetamist või hoiustamist eemaldage pistik toiteallikast ja/või eemaldage aku (kui see on eemaldatav) seadme või muude seadmete küljest. Sellised ennetavad ohutusmeetmed vähendavad tahtmatu käivitamise ohtu.

B. Hooldage masinaid ja tarvikuid. Kontrollige liikuvate osade joondust või ühenduvust, osade purunemist ja muid tingimusi, mis võivad masina tööd mõjutada. Kui see on kahjustatud, laske masin enne kasutamist parandada. Paljud õnnetused on põhjustatud halvasti hooldatud masinatest ja tarvikutest.

C. Kasutage masinat ja tarvikuid vastavalt nendele juhistele, võttes arvesse töötingimusi ja tehtavat tööd. Masina kasutamine ettenähtud toimingutest erinevateks toiminguteks võib põhjustada ohtliku olukorra.

D. Ärge kunagi kasutage masinat defektsete kaitsetega ega ilma turvaseadmeteta.

E. Ärge asetage käsi ega jalgu pöörlevate osade lähedusse ega alla. Hoidke ennast tühjendusavast alati eemal.

F. Ärge kunagi tõstke masinat üles ega kandke mootori töötamise ajal.

G. Aktiveerige seadme lukustus/Seadke masin "LUKUSTATUD" asendisse.
- Enne ummistuse eemaldamist;
- enne masina kontrollimist, puhastamist või tööd.

H. Ärge jätke masinat järelevalveta tööle, kui teate, et läheduses on lemmikloomi või inimesi.

Teenindus

A. Laske oma masinat hooldada kvalifitseeritud remonditöötajal, kes kasutab ainult identseid varuosi. See tagab masina ohutuse säilimise.

B. Hoidke kõik mutrid, poldid ja kruvid tihedalt kinni, et tagada masina ohutu tööseisund.

C. Ohutuse huvides vahetage kulunud või kahjustatud osad välja.

D. Veenduge, et asendamisel paigaldatakse nõuetekohased terad.

E. Veenduge, et akusid laaditakse tootja soovitatud õige laadija abil. Vale kasutamine võib põhjustada elektrilöögi, ülekuumenemise või söövitava vedeliku lekkimise akust.

F. Elektrolüüdi lekke korral loputage veega / neutraliseeriva ainega, pöörduge arsti poole, kui see puutub kokku silmadega jne.

G. Masina hooldus peab toimuma vastavalt tootja juhistele.

AKUGA tööriista kasutamine ja hooldus

A. Laadige ainult tootja määratud laadijaga. Laadija, mis sobib ühte tüüpi aku jaoks, võib tekitada tulekahjuohu, kui seda kasutatakse koos teise AKU-ga.

B. Kasutage ainult selleks ettenähtud AKU-ga elektritööriistu. Mis tahes muude AKU-de kasutamine võib põhjustada vigastusi ja tulekahju.

C. Kui AKU ei ole kasutusel, hoidke seda eemal muudest metallesemetest, nagu kirjaklambrid, mündid, võtmed, naelad, kruvid või muud väikesed metallesemed, mis võivad põhjustada lühise. AKU klemmide lühistamine võib põhjustada põletusi või tulekahju.

D. Aku kahjustamisel võib vedelik AKUST välja paiskuda; vältige kokkupuudet. Juhusliku kokkupuute korral loputada veega. Kui vedelik puutub kokku silmadega, pöörduge lisaks arsti poole. AKUST väljavoolav vedelik võib põhjustada ärritust või põletusi.

E. Ärge kasutage kahjustatud ega muudetud AKUPLOKKI ega tööriista. Kahjustatud või muudetud akud võivad käituda ettearvamatult, põhjustades tulekahju, plahvatuse või vigastuste ohu.

F. Ärge eksponeerige AKUPELOKKI ega tööriista tulele ega ülemäärasele temperatuurile. Kokkupuude tulega või temperatuuriga üle 130 °C võib põhjustada plahvatuse.

G. Järgige kõiki laadimisjuhiseid ja ärge laadige AKUt ega tööriista väljaspool juhistes määratud temperatuurivahemikku. Vale laadimine või väljaspool määratud vahemikku jäävatel temperatuuridel võib akut kahjustada ja suurendada tulekahjuohtu.

1.3 Ohutusjuhised paigaldamiseks

A. Ärge paigaldage laadimisjaama koos lisaseadmetega kohta, mis on lähemal kui 24 tolli mistahes põlevast materjalist. Rikke korral võib tekkida laadimisjaama ja toiteallika kuumenemine, mis võib tekitada potentsiaalse tulekahjuohu.

B. Ärge pange toiteallikat kõrgusele, kus on oht, et see võib vette sattuda. Ärge pange toiteallikat maapinnale.

C. Ärge kapseldage toiteallikat. Kondenseerunud vesi võib kahjustada toiteallikat ja suurendada elektrilöögi ohtu.

D. Kohaldatav USA-s/Kanadas. Kui toiteallikas on paigaldatud välitingimustesse: Elektrilöögi oht. Paigaldage ainult kaetud A-klassi GFCI pistikupesa (RCD), millel on ilmastikukindel korpus ja juurdepääs kinnituspistiku katte sisestamiseks või eemaldamiseks.

E. Ärge paigaldage laadimisjaama sinna, kus on seisva vee oht.

1.4 Ohutusjuhised igapäevaseks kasutamiseks

A. Hoidke oma käed ja jalad pöörlevatest terades eemal. Ärge asetage käsi ega jalgu toote lähedale ega alla, kui see on SISSE lülitatud.

B. Peatage toode või lülitage see VÄLJA, kui tööpiirkonnas on inimesed, eriti lapsed või loomad.

C. Veenduge, et murul ei oleks selliseid esemeid nagu kivid, oksad, tööriistad ega mänguasjad. Terad võivad selliste objektide tabamisel puruneda.

D. Ärge tõstke toodet üles ega liigutage seda, kui see on sisse lülitatud.

E. Ärge laske tootel kokku põrkuda inimeste ega loomadega. Kui toote teele satub inimene või loom, peatage toode kohe.

E. Ärge pange objekte toote ega laadimisjaama peale.

G. Ärge kasutage toodet, kui nupp STOP ei tööta.

H. Seadistage toode alati VÄLJA, kui see ei ole töörežiimis.

I. Ärge kasutage toodet ja vihmutit korraga. Kasutage samal ajal funktsiooni Ajakava.

J. Ärge laske tootel töötada, kui tööpiirkonnas on seisvat vett, näiteks ala, kus on tugevast vihmast moodustunud veeloigud.

1.5 Ohutusjuhised hoolduseks

A. Hooldamise ajal lülitage toode VÄLJA.

B. Ärge kasutage toote puhastamiseks kõrgsurvepesurit. Ärge kasutage toote puhastamiseks lahusteid.

C. Enne laadimisjaama puhastamist või hooldamist eemaldage laadimisjaamast pistik.

1.6 Aku ohutus

Liitiumioonakud võivad plahvatada või põhjustada tulekahju, kui need lahti võtta, lühisesse sattuda või kokku puutuda vee, tule või kõrge temperatuuriga. Käsitsege ettevaatlikult ja ärge demonteerige ega avage akut ega kasutage mis tahes tüüpi elektrilist/mehaanilist mõjutamist. Vältige hoidmist otsese päikesevalguse käes.

2. Sümbolid ja kleebised

Palun uurige hoolikalt tootel ja etikettidel olevaid sümboleid ning mõistke nende tähendust:

	HOIATUS: *Enne toote kasutamist lugege läbi kasutusjuhend.*
STOP	***HOIATUS:*** *Blokeerige toode enne masina hooldamist või selle tõstmist.* *Ärge kunagi puudutage pöörlevat tera.*
	HOIATUS: *Töötamise ajal hoidke masinast ohutul kaugusel. Hoidke teisi inimesi ohualast eemal.*
	HOIATUS: *Ärge sõitke masinaga.*
	Lugege kasutusjuhendit.
CE	*CE-vastavusmärgis.*
LWA 60 dB	*Helivõimsuse tase, mis määratakse kindlaks Euroopa välisõhu müra direktiiviga.* *60 dB teraketta puhul*
	Ärge utiliseerige seda toodet tavalise olmejäätmena. Veenduge, et toode võetakse ringlusse vastavalt kohalikele kehtivatele reeglitele.
III	*III klass*
	DC
	Ärge visake akut tulle ja ärge jätke seda soojusallika lähedale.
	Ärge kastke akut vette.
Li-ion	*Taaskasutamise tähis.*
	Seda akut ei ole lubatud visata tavaliste olmeprügi hulka. Veenduge, et aku võetakse ringlusse vastavalt kohalikele kehtivatele reeglitele.
T3.15A	*Asendage sobivate parameetritega sulavkaitsmega.*

T2A	*Asendage sobivate parameetritega sulavkaitsmega.*
	II klassi konstruktsioon
IPX4	*Korpuse pakutavad kaitseastmed (IP kood)*
IPX5	
IP67	
	Eemaldatav toiteallika osa
	Lühisekaitsega ohutu isoleerimistrafoga SMPS-toiteplokk
	SMPS (Lülitusrežiimi toiteallikas)
cosφ:0.56	*Võimsuse tegur*
VI	*6. taseme energiatõhusus*
	Et näidata, et toiteplokki ei tohi kasutada, kui pistikupooluse tihvtid on kahjustunud.
	ETTEVAATUST-Ärge puudutage pöörlevat tera
Max. 4800 min⁻¹	*Maks 4800 min^{-1}*
106mm	*φ 106 mm trimmertera ketta puhul*

Sümbolid roboti ekraanil

	Toide sisse/välja
START	*Start nupp*
HOME	*Avalehe nupp*
OK	*OK nupp*
	PIN-koodi seadistamine
	Kellaaegade seadistamine
	Bluetooth
	Wi-Fi

3. Sisukord ja spetsifikatsioonid

3.1 Karbi sisu

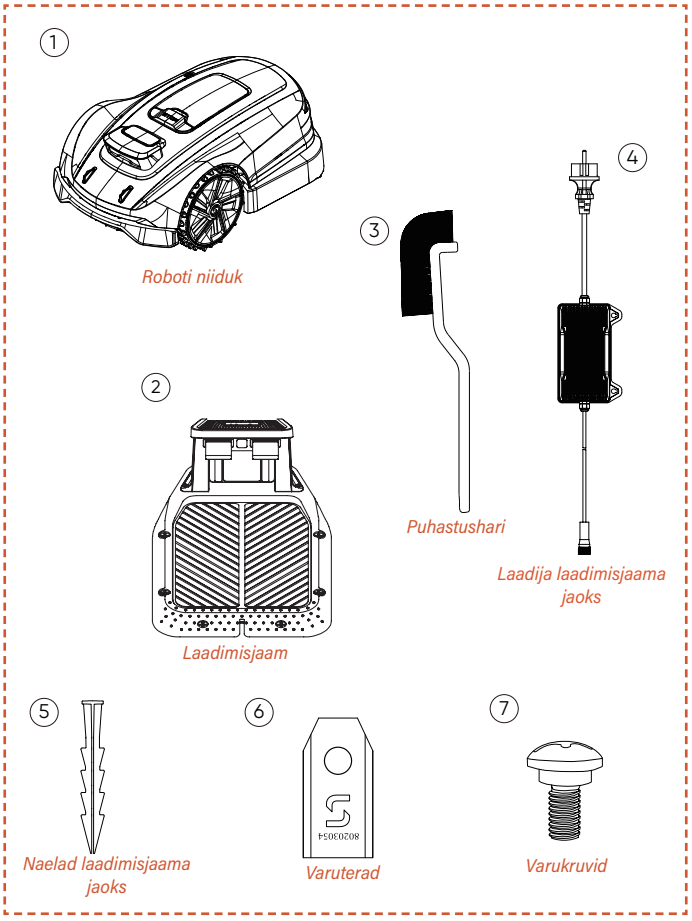

Robot niiduk*1
Laadimisjaam*1
Puhastushari*1
Laadija laadimisjaama jaoks*1
Naelad laadimisjaama jaoks*8
Varuteraid*6
Varukruvisid*6

3.2 Osad ja funktsioonid

Ülemine vaade

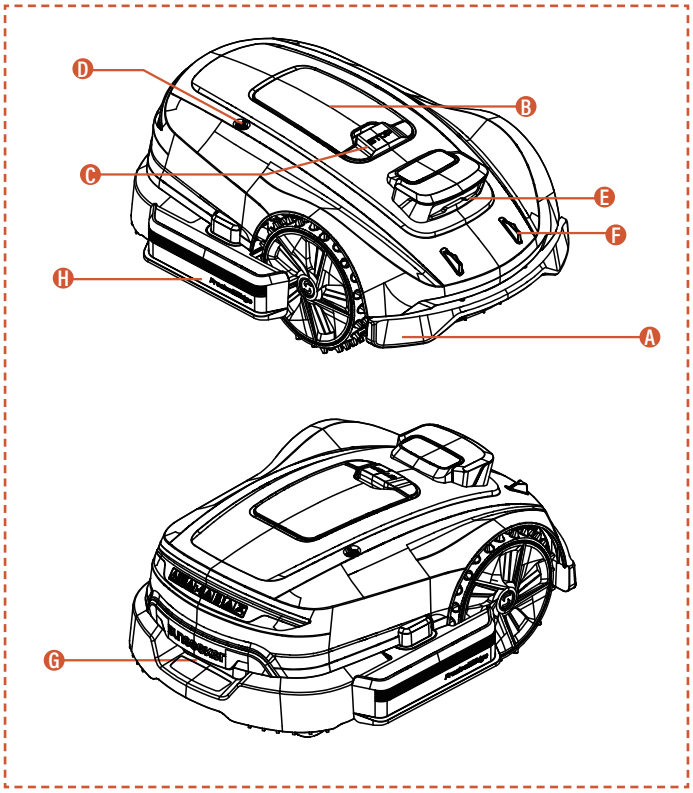

Alumine vaade

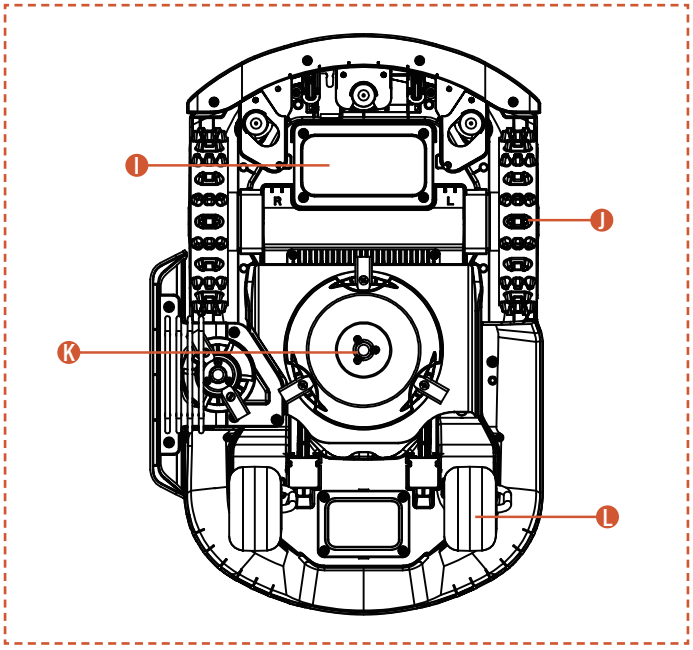

Märkus:

Ärge sukeldage masinat vette, kuna see võib komponente kahjustada ja muudab garantii kehtetuks.

A. Põrkeraud
Kui visuaalne positsioneerimine ei ole saadaval, saab põrkekaitseraud tagada masina normaalse töötamise.

B. Juhtpaneel
Masina sisse-/väljalülitamiseks ning tööle või tagasipöördumise käsulemiseks mõeldud paneel jms. Paneel asub kaitsekate all.
Pärast juhtpaneeli kasutamist palun sulgege kaitsekate.

C. STOP nupp
Hädaseiskamisnupp masina peatamiseks kiireloomuliste olukordade korral.

D. Vihmaandur
Vihmaandur suudab tuvastada vihma ja masin saab vihma vältimiseks automaatselt laadimisjaama naasta vastavalt kasutaja seadistustele.

E. Binokulaarkaamera
AI-toega binokulaarkaamera aitab niidukil takistusi tuvastada ja vältida.

F. Laadimiselektroodid
Masina laadimiselektroodid ühenduvad laadimisjaama elektroodidega, et laadida masina akut**.**

G. Käepideme mugavushoidik.

H. Trimmertera ketas Võimaldab seadmel muru servade trimmerdamist efektiivsemalt sooritada.

I. Aku jaotur
Pesa aku hoidmiseks.

J. Pöörlev lõiketaldrik
Seade muru trimmerdamiseks masina töötamise ajal.

K. Löögi- ja liikumisrataste süsteem
Võimsus suurepäraste maastikuvõimetega liikumiseks.

L. Veerukk ratas
Pöörleb liikumise ja suuna muutmise abistamiseks.

3.3 Tehnilised andmed

TEHNILISED ANDMED	X3 Gen 2 - 800 RMX803N20V	
Piirijuhe	Traadita / piirideta	
Maksimaalne niitmisala	800 m^2	
Lõikekõrgus min/max	20-60 mm	
Kõrguse reguleerimine	Käsitsi	
Lõikelaius	200 mm	
Aku mahutavus	5 Ah	
Kasutajaliides	APP ja klahvistiku ekraan	
Maksimaalne kalle	17° (30%)	
Roboti mõõtmed	621*420*247 mm	
Sertifikaadid	CE RoHS	
Netokaal	10,55 kg	
Helivõimsuse tase LWA	60 dB (A)	
Helivõimsuse määramatus KWA	3 dB(A)	
Helirõhutase LpA	52 dB (A)	
Helivõimsuse määramatus kPa	3 dB(A)	
Teraketta helivõimsuse tase LWA:	75 dB(A)	
Teraketta helivõimsuse määramatus KWA:	3 dB(A)	
Teraketta helirõhu tase LpA:	67 dB (A)	
Teraketta helirõhu määramatus KpA:	3 dB(A)	
FUNKTSIOONID		
Wi-Fi / Bluetooth	Y	
Juhtmevaba kaardistamine	Y	
Sõidutee planeerimine	3 võimalust	
AONavi2.0 (netRTK+VSLAM)	Y	
Super Wi-Fi	Y	
Vision AI	Y	
Esiveojõud	Y	
Ökorežiim	Y	
Öörežiim*	N	
FOTA	Y	
Kiire naasmine laadimisjaama	Y	
Multitsoonid	Y	
Töögraafik	Automaatne või käsitsi seadistamine	
Põrutuse andur	Y	
Vesipesu	Y	
GPS ja 4G moodul	Y	
Google'i assistent ja Amazon Alexa	Y	
PIN-kood	Y	
Tõste- ja kallutusandur	Y	
Vihmaandur	Y	
TARVIKUD		
Varutera & Varukruvid	6 tk	
Naelad laadimisjaama jaoks	8 tk	
Laadija laadimisjaama jaoks	2 A (CGF252)	
Puhastushari	1 tk	
Wi-Fi ja Bluetooth	Sagedusriba(d)	Maksimaalne väljundvõimsus
	BT: 2402~2480 MHz	BT BDR+EDR: Maks. 8,99 dBm BT BLE: Maks. 7,35 dBm
	Wi-Fi 2,4G: 2412~2472 MHz	Wi-Fi 2,4G: Maks. 18,98 dBm
	Wi-Fi 5,2G: 5180~5240 MHz	Wi-Fi 5,2G: Maks. 15,68 dBm
	Wi-Fi 5,3G: 5260~5320 MHz	Wi-Fi 5,3G: Maks. 15,26 dBm
	Wi-Fi 5,6G: 5500~5700 MHz	Wi-Fi 5,6G: Maks. 16,04 dBm
	Wi-Fi 5,8G: 5745~5825 MHz	Wi-Fi 5,8G: Maks. 13,07 dBm
2,4G side	Sagedusriba(d)	Maksimaalne väljundvõimsus
	2402-2480 MHz	20,0 dBm

**Märkus: Kui teie kohalikud eeskirjad keelavad robotniidukite kasutamise öösel, veenduge, et öörežiim jääks keelatuks, et vältida nõuetele mittevastavaid tegevusi.*

4. Paigaldus ja kaardistamine

Sunseeker'i arenenud riistvara ja tarkvara (nutikalgoritmid) parandavad oluliselt niiduki keskkonnatuvastusvõimet, positsioneerimise täpsust ja üldist jõudlust. Alati on Sunseeker AONavi (Alati-Sisse-Lülitatud Navigatsioon) sujuvalt integreerinud RTK-GNSS satelliidipositsioneerimise ja VSLAM visuaaltehnoloogia, võimaldades robotniidukil sooritada positsioneerimis- ja navigeerimisülesandeid mitmesugustes stsenaariumides, sealhulgas komplekssetes keskkondades.

Sunseeker'i tehnoloogia arenedes on AONavi täielikult uuendatud, mis on sünnitanud AONavi2.0. See tehnoloogia integreerib netRTK-d VSLAM visuaaltehnoloogiaga, saavutades sentimeetritasemel täpse positsioneerimise ilma füüsiliste RTK-jaatmeta, mis mitte ainult ei paranda positsioneerimise täpsust, vaid ka lühendab oluliselt paigaldusaega. Sunseeker AONavi2.0 tehnoloogiaga varustatud robotniiduk suudab vastu võtta stabiilseid satelliitsignaale reaalaja positsioneerimiseks ning samal ajal on Sunseeker'i niidukitele võimalik seada virtuaalseid piire. See tagab muru kvaliteetse hoolduse ja pakub teile mugavat ning usaldusväärset niidukogemust.

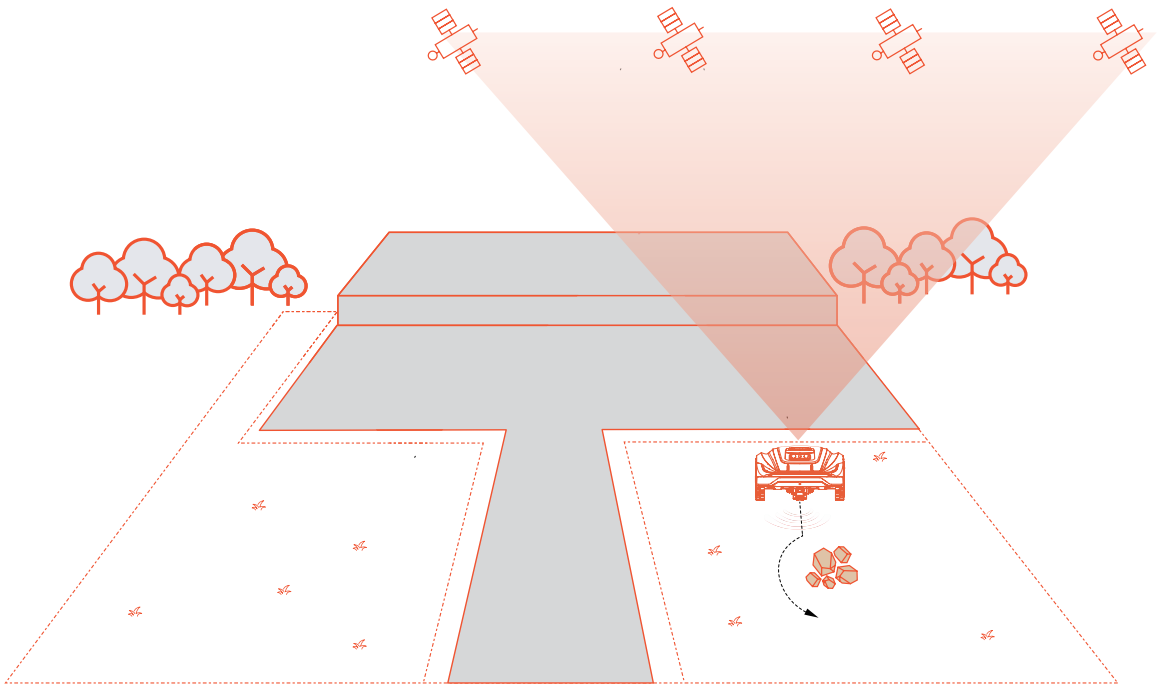

4.1 Ettevalmistused

Installige Sunseeker APP rakendus

Märkus:

Vajadusel nõuab rakendus juurdepääsu Bluetooth'ile ja Wi-Fi'ile või 4G-võrgustikule. Et tagada seadme korrektne seadistamine ja tulevased funktsionaalsused, andke juurdepääs nendele funktsioonidele.

Robotniiduki rakenduse allalaadimiseks skannige QR-kood või otsige Google Play poest (Android) või Apple App Store'ist (iOS) märksõna "Sunseeker Robot". Pärast installimist looge uus konto ja logige sisse.

iOS **Android**

Valmistage niiduk ette

Veenduge, et teie telefoni Bluetooth oleks sisse lülitatud, ja skannige mudeli tuvastamiseks masina seerianumbri QR-kood ja jätkake vastava installijuhendiga.

Valmistage muru ette

A. Eemaldage kõik prügi, lehekuhjad, mänguasjad, juhtmed, kivid või muud takistused.

B. Ohutuse tagamiseks veenduge, et lapsed ja lemmikloomad on muru pealt eemal.

C.Enne robot-muruniiduki kasutamist lõigake muru kõrguseks mitte rohkem kui 6 cm.

D. Muru kogupindala on kuni 800^2.

E.Kui tööalal on kitsaid läbipääse, veenduge, et läbipääsu laius oleks suurem kui 80 cm**.**

Soovitatavad murutüübid on näidatud allolevatel piltidel:

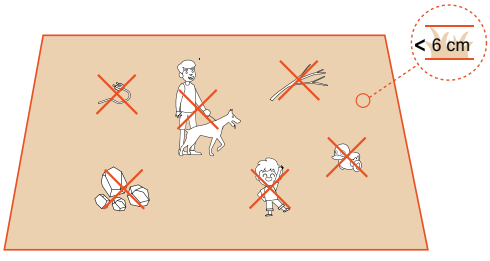

Niiduki eellaadimine

A. Valige suvaline koht pistikupesaga, ühendage laadija adapter ja lülitage laadija sisse.

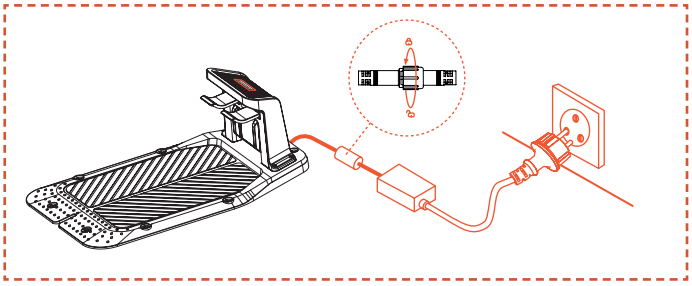

B. Lükake niiduk laadimisjaama, veenduge, et laadimiselektroodid oleksid korralikult ühendatud. Vilkuva laadimisjaama roheline tuli näitab tavapärast laadimist. Kui niiduk on täielikult laetud, jääb märgutuli pidevalt rohelisema põlema.

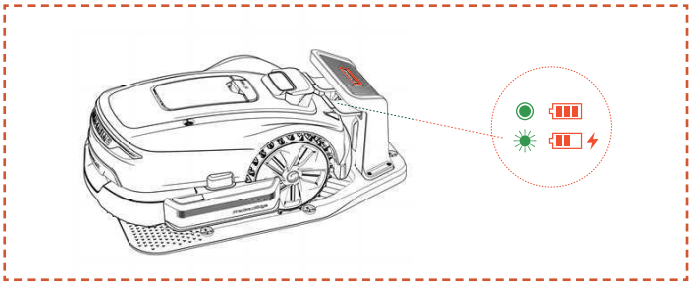

C. Kui niiduki aku tase on üle 80%, võite selle sammu vahele jätta.

Märkus:

- Kui märgutuli ei hakka põlema ka siis, kui toide on korralikult toidetud, võtke ühendust klienditeenindusega.

Aktiveerige niiduk

A. Kui masin laadimisjaamas edukalt laeb, lülitub see automaatselt sisse. Saate selle ka käsitsi sisse lülitada, vajutades ja hoides toitenuppu.

B. Sisestage vaikimisi PIN-kood "0000". Vajutage iga "0" sisestamisel kinnituseks OK, et protsess lõpule viia.

C. Kui soovite parooli muuta, vajutage parooli muutmiseks korraga nuppu START ja HOME. Täpsema teabe saamiseks vaadake jaotist 5.1 Niiduki kuva ja juhtimine.

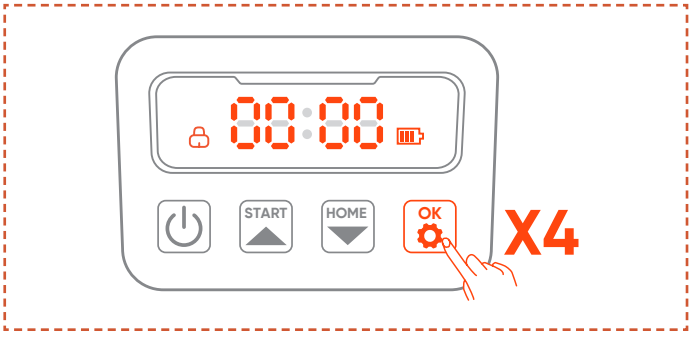

4.3 Rakenduse ühendus

4.2 Aktiveerige niiduk

Märkus:

Järgmised rakendusega seotud illustratsioonid on mõeldud ainult tutvustamiseks. Saadaolevad valikud võivad olenevalt tarkvaraversioonist erineda.

Ettevalmistus

A. Veenduge, et masin oleks laadimisjaamas, laadimine toimub korralikult, toide on sisse lülitatud ja PIN-kood on sisestatud.

B. Veenduge, et teie telefoni Bluetooth oleks sisse lülitatud. Palun veenduge, et teie seade oleks ühendatud 4G-võrku.

C. Parema võrgu kasutuskogemuse tagamiseks saate oma niidukile seadistada Wi-Fi-ühenduse.

Rakenduse ühendus

A. Skaneerige masina SN QR-kood, et lisada oma robot-muruniiduk. Kui skaneerimine pole saadaval, saate ühenduse luua ka Bluetoothi kaudu. Kui olete QR-koodi juba skanninud sammu „Ettevalmistage niiduk", seotakse niiduk automaatselt APP-ga, kui teie telefonis Bluetooth on lubatud, välistades vajaduse uue skannimise järele.

B. Pärast edukat paarimist sisestage vaike PIN-kood "0000 ". PIN-koodi saab telefonis muuta.

C. Palun veenduge, et teie seade oleks ühendatud 4G-võrku.

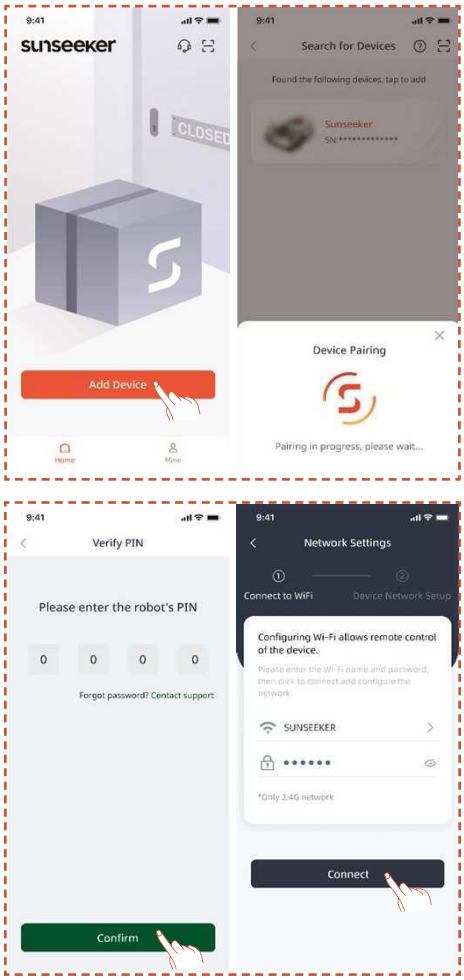

4.4 Paigaldage laadimisjaam

Märkus:

Kui te pole kindel, kuhu laadija paigaldada, võite järgida allolevaid juhiseid, et leida parema signaalitugevusega asukoht.

Leidke õige asukoht

A. Järgige rakenduses olevaid juhiseid, et niidukit kaugjuhtida, kontrollida erinevates piirkondades signaalitugevust ja leida sobiv asukoht laadija paigaldamiseks.

B. Selleks, et muruniiduk saaks edukalt laadimisjaamast väljuda ja sinna naasta, paigaldage laadimisjaam avatud tasasele kõvendamata pinnale.

C. Laadimisjaama saab paigaldada kas muruniiduki tööpiirkonna sisse või välja. Ohutuse tagamiseks on soovitatav hoida laadimiskaablit väljaspool niitmisala.

D. Laadimisjaama ees ei tohi olla takistusi kaugusel vähem kui 1,5 m.

E. Kui murul on rohi, peab see olema madalam kui 6 cm.

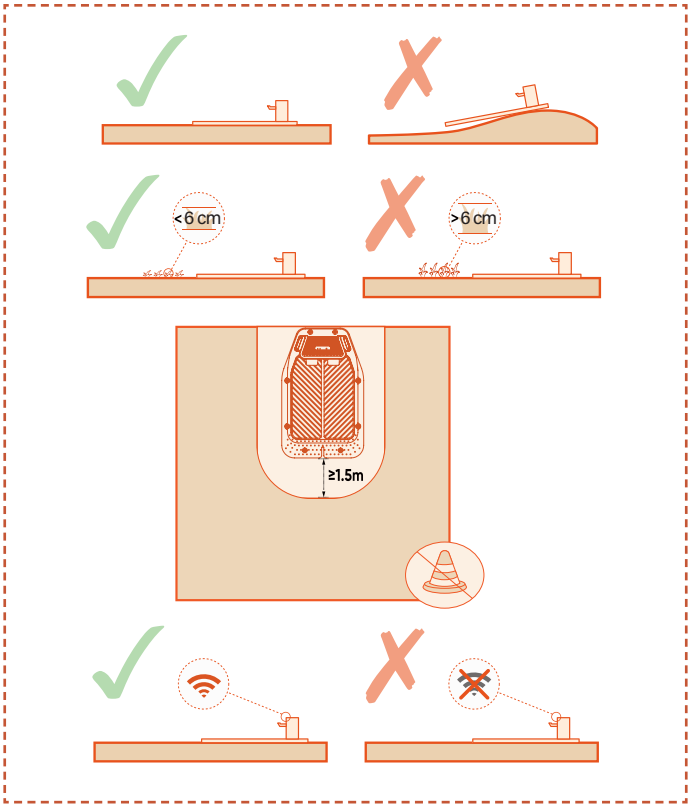

F. Veenduge, et laadimisjaama kohal olev ala oleks võimalikult avatud, vaba puudest, hoonetest ja muudest takistustest.

G. Kui täielikku avatust igast küljest ei ole võimalik saavutada, proovige põhjapoolkeral asuvate niidukite puhul hoida lõunataevas takistusteta; lõunapoolkera niidukite puhul veenduge, et põhjataevas oleks võimalikult avatud.

Laadimisjaama paigaldamine

A. Haamri või sarnase tööriista abil saab laadimisjaama kinnitada mitte-kõvenenud, lamedale pinnasele.

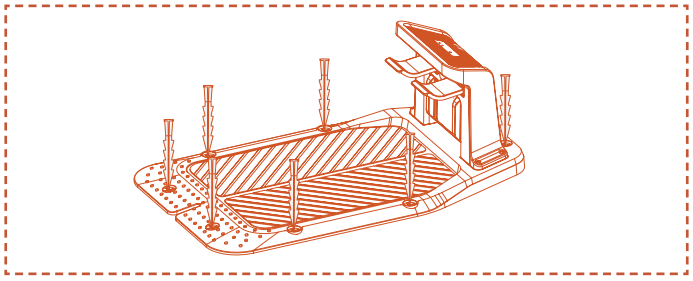

B. Ühendage laadimisjaama laadimiskaabel laadijaga, seejärel ühendage see toiteallikaga. Sel hetkel jääb laadimisjaama roheline tuli pidevalt põlema, mis näitab, et jaam on sisse lülitatud.

C. Ohutuse tagamiseks on soovitatav hoida laadimiskaablit väljaspool niitmisala. Kui laadimisjaama ja toiteallika vahel on märkimisväärne vahemaa, veenduge, et toitekaabel oleks ohutu kasutamise tagamiseks kindlalt maa või seina külge kinnitatud.

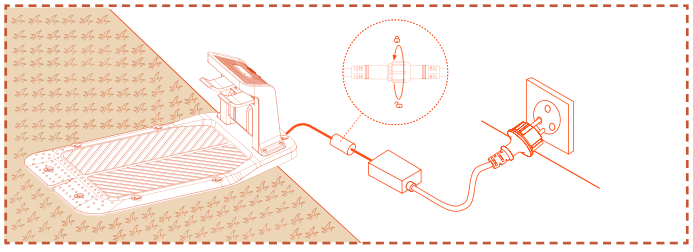

4.5 Kaardistamine

Märkus:

Järgmised rakendusega seotud illustratsioonid on mõeldud ainult tutvustamiseks. Saadaolevad valikud võivad olenevalt tarkvaraversioonist erineda.

Ettevalmistus

A. Veenduge, et seade oleks sisse lülitatud ja ühendatud 4G- ning Bluetooth-signaalidega.

B. Veenduge, et masin on laadimisjaamas, laadib korralikult ja et aku tase on üle 50%.

C. Kaardi täielikuks loomiseks on vajalik korralik töötsoon, laadimisjaam ja antenn.

D. Kui kõik ülaltoodud ülesanded on valmis, klõpsake nuppu **Alusta kaardistamist**.

E. Kui masin on taaskäivitunud, veenduge, et see on laadimisjaamas enne kaardistamisprotsessi alustamist.

Töötsooni loomine

A. Klõpsake **töötsooni nuppu.** Niiduk väljub laadimisjaamast automaatselt ja liigub 1,5 m edasi, ilma et oleks vaja käsitsi sekkuda.

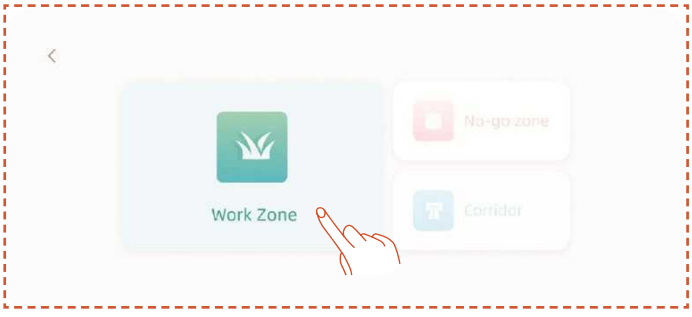

B. Soovitame teil esmalt juhtida robotit muru servale ning suunata selle esikülg vastupäeva kaardistamiseks, seejärel klõpsake nuppul **Alusta kaardistamist**.

C. Kui niiduk on paigutatud tööala piirile ja nurk on reguleeritud, klõpsake nuppu **Alusta kaardistamist**.

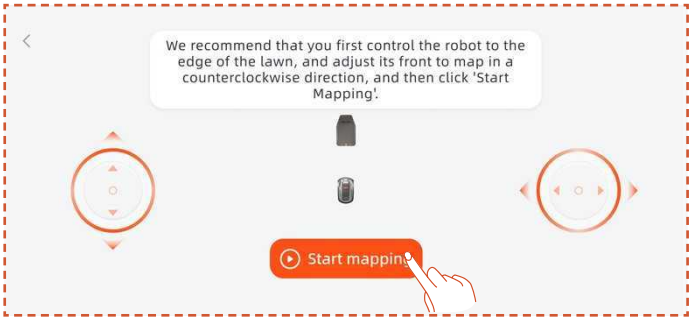

Automaatne kaardistamine

Kui seade tuvastab, et asub murualal ja automaatse kaardistamise tingimused on täidetud, hakkab ikoon **Auto** vilkuma. Vajutage **Auto** , et alustada automaatset kaardistamist.

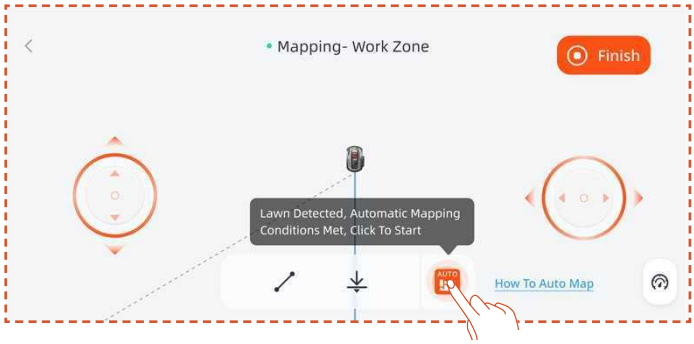

Kaardistamise peatamiseks vajutage rakenduses nuppu **Paus**.

Pärast roboti normaalse veatult toimimise kontrollimist vajutage rakenduse liideses nuppu **Auto**, et jätkata automaatset kaardistamist.

Märkus:

- Soovitame kaardistamise protsessis niidukit jälgida. Kui niiduk ei tuvasta piire täpselt, võite automaatse kaardistamisrežiimist väljuda ja igal ajal käsitsijuhtimisele üle minna.

- Kaardistamise efektiivsuse tagamiseks palun veenduge, et niiduk alustaks kaardistamist laadija eemaldumisega.

Käsitsi kaardistamine

Käsitsi kaardistamisrežiimile üleminekuks vajutage **Käsitsi**.

Juhtige niidukit kaugjuhtimisega ja kõndige mööda serva, et luua töötsoon.

- Kui teie tööala sisaldab piirdeid, seinu või muid füüsilisi piire, hoidke kaugkaardistamise ajal piiri piki vähemalt 5 cm vahemaad.

- Kui teie tööala sisaldab selliseid elemente nagu basseinid, kraavid või kaljud, hoidke kaardistamise ajal minimaalset kaugust 15 cm.

- Kui teie tööala piir ei ole rohumaa, näiteks kivitee, ja piiri kõrgus on sarnane rohuga, võite kasutada funktsiooni **Cross Bordery** (piiriülene). Selle funktsiooni kasutamisel hoiab niiduk umbes kahe kolmandiku oma laiusest murul, et sõita mööda serva. Pärast kaardistamise lõpetamist järgib niiduk lõikamiseks kaardistatud piiri.

- Kui teie tööpiirkonna piir on sirgjoon, saate valida funktsiooni **Straight** (sirge), seejärel juhtida niiduk sirge piiri lõppu. Sirgjoon genereeritakse automaatselt algus- ja lõpp-punktides, kus sirgjooneline funktsioon on aktiveeritud.

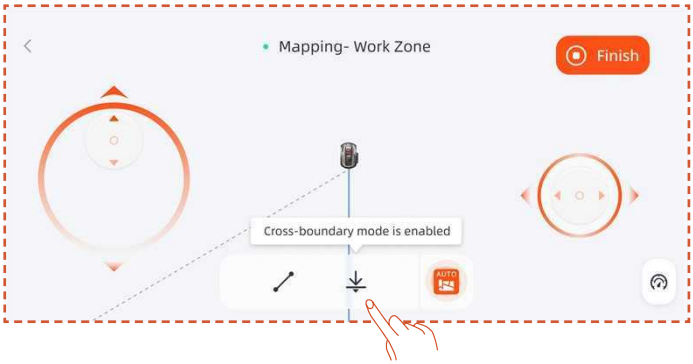

Märkus:

Soovitatav on klõpsata nuppu Finish alles pärast seda, kui liikumistee on täielikult suletud. Kui tee pole suletud, kuid vastendamine tuleb lõpule viia, klõpsake nuppu Finish ja seejärel valige Auto Close (automaatsulgemine). Loodud kaart ühendab automaatselt algus- ja lõpp-punktid, et tagada töötsooni sulgemine.

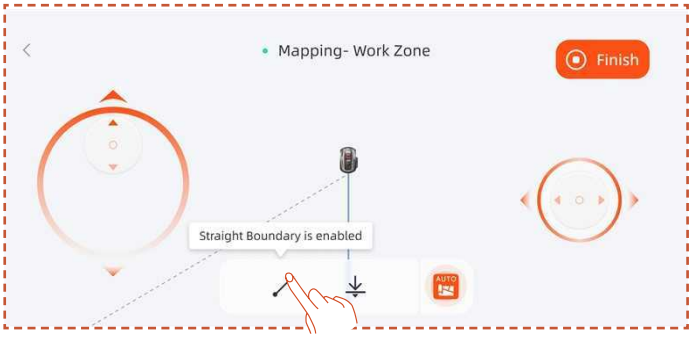

Kui teil on vaja pärast kaardistamise lõpetamist piiri muuta, klõpsake nuppu **Add more (lisa veel)** ja valige muudatuste tegemiseks käsklus **Edit Boundary** (redigeeri piiri).

A. Juhtige robotit kaugjuhtimisega piiri muutmise alguspunktini, seejärel klõpsake nuppu Start. Piiri muutmisel tuleb robotit juhtida vastupäeva liikumiseks.

B. Juhtige robotit kaugjuhtimisega piiri muutmise lõpp-punktini, tagades, et see lõikub algse kaardipiiriga, seejärel klõpsake **nuppu Finish**.

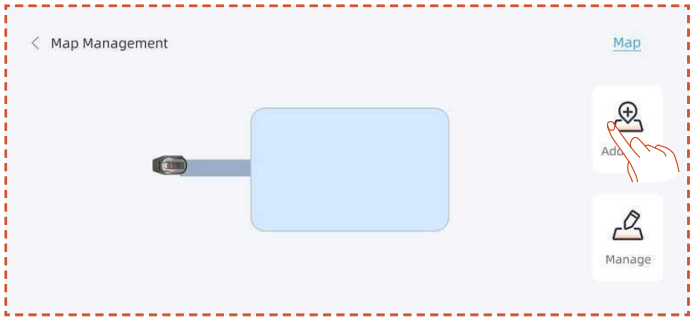

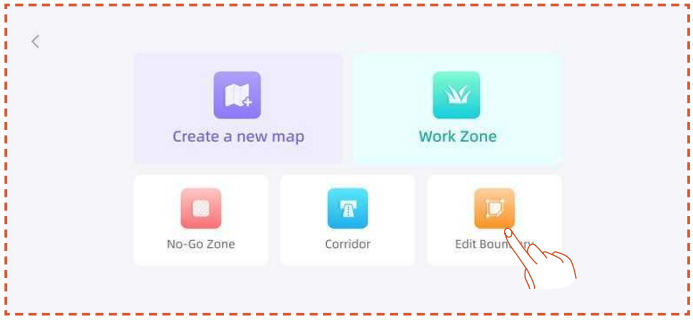

Looge No-go (detailne keelutsoon) tsoon

Kui teie tööalal on bassein või muud niitmiskeelutsoonid, on virtuaalse piiri loomiseks ja nende alade kaitsmiseks soovitatav luua No-Go zone tsoon.

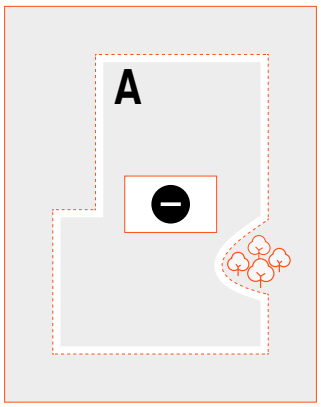

A. Klõpsake nuppu **No-Go zone** (detailne keelutsoon).

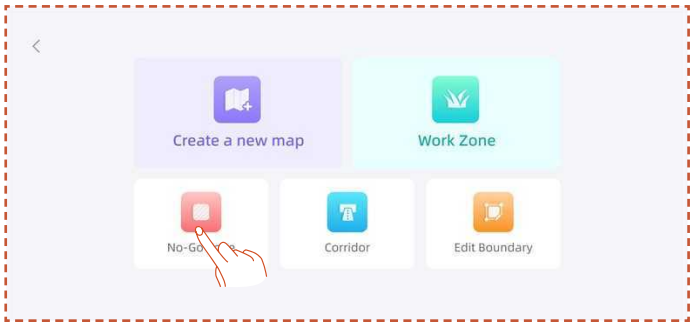

B. Juhtige niiduk kaugjuhtimisega alguspunkti, kus tuleb luua No-Go Zone tsoon (detailne keelutsoon), seejärel klõpsake nuppu **Start Mapping** (alusta kaardistamist).

C. Ala sulgemiseks juhtige niidukit kaugjuhtimisega, seejärel klõpsake **nuppu Finish**.

Looge multi-zone (mitu tsooni)

Kui muru tuleb jagada mitmeks töötsooniks, saate luua mitu töötsooni ja läbipääsu.

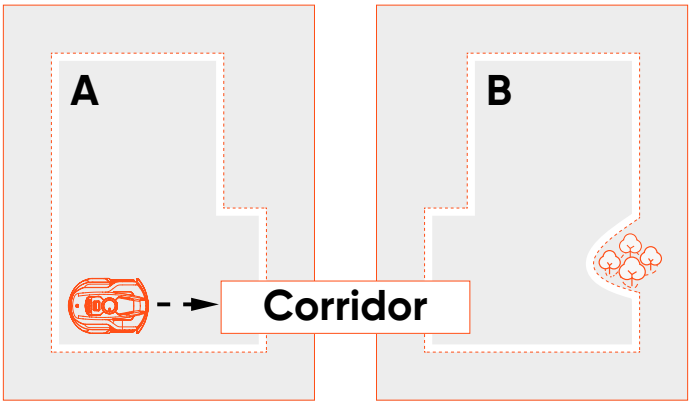

Pärast esimese töötsooni loomist saate lisada koridori ja seejärel luua teise töötsooni:

A. Klõpsake nuppu **Corridor**.

B. Juhtige niiduk kaugjuhtimisega asukohta, kus tuleb luua koridor, seejärel klõpsake nuppu **Start Mapping** (alusta kaardistamist). Veenduge, et koridor kattuks esimese töötsooniga.

C. Juhtige niidukit kaugjuhtimisega koridori lõpuni, seejärel klõpsake **nuppu Finish**.

D. Looge teine töötsoon, tagades, et koridor kattub teise töötsooniga.

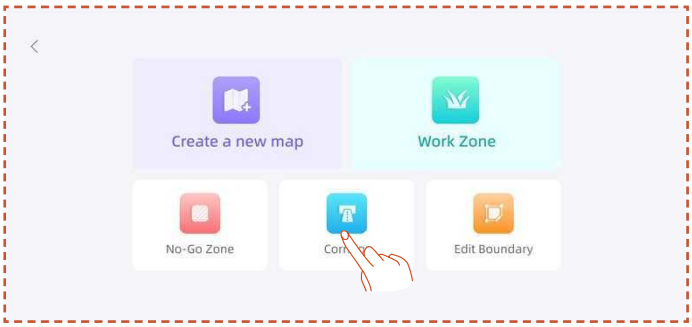

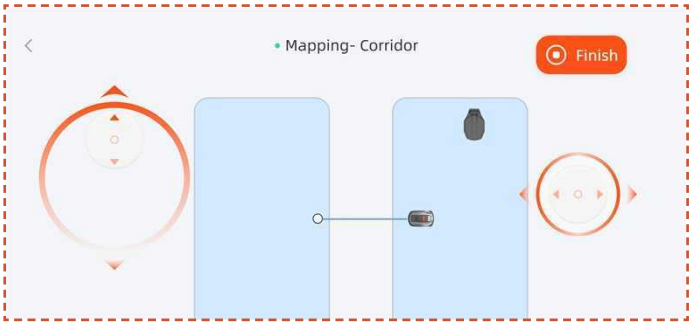

Pärast esimese töötsooni loomist saate lisada teise töötsooni ja seejärel luua koridori:

A. Klõpsake **töötsooni nuppu.**

B. Juhtige niiduk kaugjuhtimisega asukohta, kus tuleb luua teine töötsoon ja looge teine töötsoon.

C. Looge kahe töötsooni vahele koridor, tagades, et koridor kattub mõlema töötsooniga.

Märkus:

- Mitme töötsooni loomisel on kõige parem, kui teine töötsoon ei kattuks esimesega. Kui kattuvus on liiga suur, liidetakse kaks tsooni automaatselt üheks töötsooniks.

- Kui koridor ei kattu töötsooniga või kui kahe töötsooni vahele ei ole koridori tekkinud, võib niidukil olla raskusi laadimisjaama naasmisega või oma ülesannete täitmisega.

Haldamine

Samuti saate töötsoone ühendada, tükeldada, ümber nimetada ja kustutada ning koridore või detailseid keelutsoone kustutada. Neid toiminguid saab teha jaotises Üksikasjad > **Kaardihaldus** > Haldus.

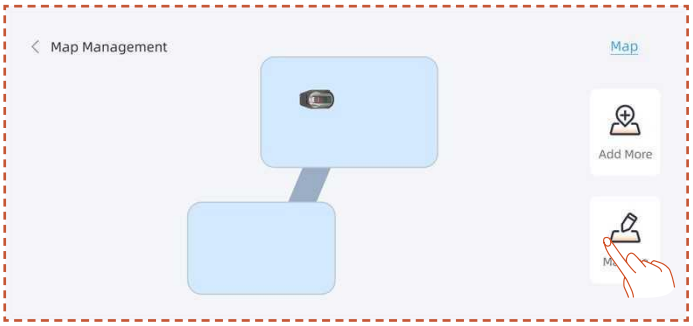

4.6 netRTK seaded

Funktsioon **netRTK** aktiveerub automaatselt pärast niiduki käivitamist, te ei pea niidukit netRTK-ga käsitsi ühendama. Kui ühendus on ebastabiilne, saate ühenduse olekut kontrollida jaotises **Võrgu seaded**.

Parema võrgu kasutuskogemuse tagamiseks saate lisavõimalusena seadistada Wi-Fi oma niidukile ja laadijale.

Avage liides **Seaded > Seade** ja valige **Võrgu seaded**. Saate kontrollida oma Wi-Fi ja 4G ühenduse olekut .

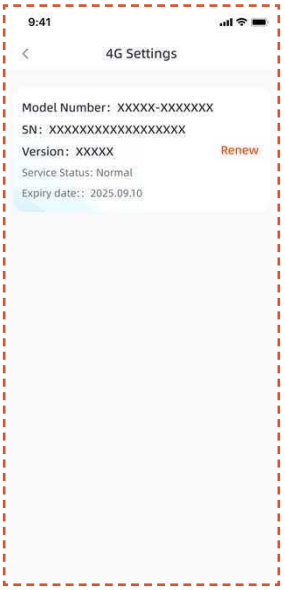

- Jaotises **RTK seaded** saate vahetada RTK režiimi või teenust uuendada. Tasuta teenuse periood algab toote esmaksel aktiveerimisel ja netRTK-teenusega edukalt ühendumise kuupäevast. Alates sellest kuupäevast on X3 Gen 2 kasutajatel õigus 2 aastaks tasuta kasutamisele.

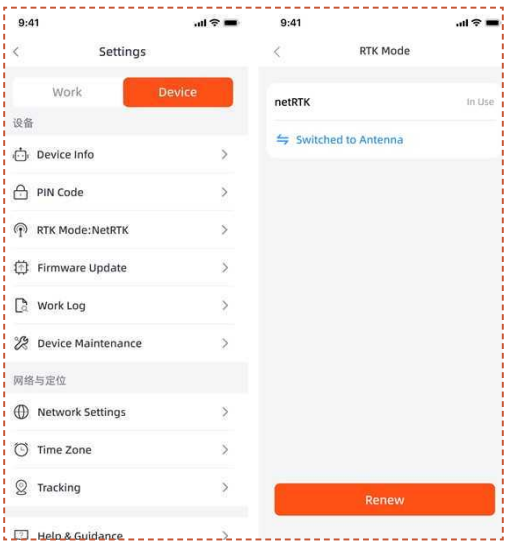

Enne tasuta netRTK-teenuse perioodi lõppemist saate meeldetuletuse teenuse lõppemise kohta. Teenuse jätkamiseks peate täitma uuendusmakse kaasava rakenduse kaudu. Teenus taastub pärast makse edukat sooritamist.

Pärast tasuta prooviaja lõppemist, kui soovite jätkata **netRTK** teenuse kasutamist, saate seda siin uuendada.

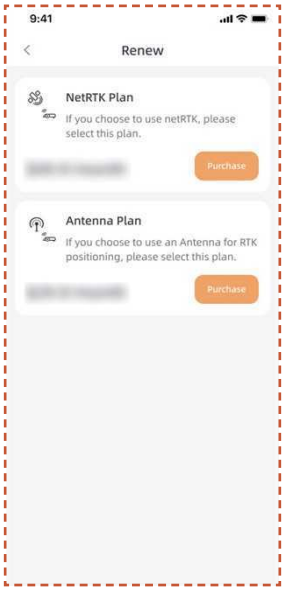

Kui otsustate netRTK teenust mitte uuendada, võite selle toote jaoks alternatiivselt osta spetsiaalse antenni tarviku ning kasutada seadet tarviku poolt toetatud positsioneerimismeetodite abil (konkreetsed funktsioonid ja teenusereeglid on määratud tarviku kasutusjuhendis).

5. Igapäevane töö

5.1 Ekraan ja niiduki juhtimine

Ekraan

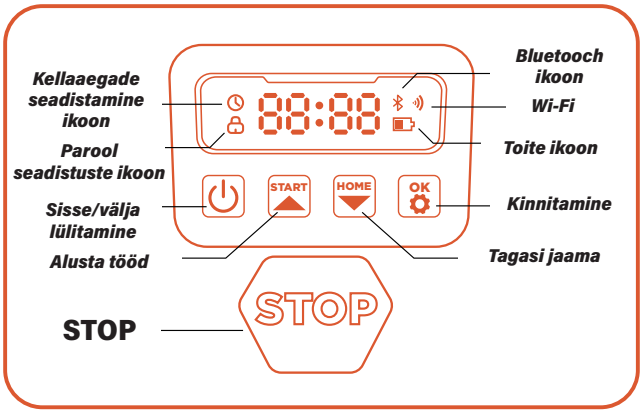

Toite ikoon: Aku toiteikoon näitab masina aku järelejäänud võimsust. Ikoonil kuvatud 1 riba näitab, et aku võimsus on 30% või alla selle, 2 riba kuvamine näitab, et järelejäänud võimsus on vahemikus 31–66% ja 3 riba kuvamine näitab võimsust 67% ja rohkem.

Wi-Fi ikoon: Wi-Fi ikoon näitab, kas masin on Wi-Fi-ga edukalt ühendatud või mitte.

Bluetoothi ikoon: Bluetoothi ikoon näitab, kas masin on Bluetoothiga edukalt ühendatud või mitte.

Aja seadistuse ikoon: Aja seadistuse ikoon näitab, et masin on sisenenud aja seadistuse režiimi.

Parooli seadistamise ikoon: Luku ikooni süttimine näitab, et peate sisestama parooli või muutma masina parooli.

Armatuurlaua ekraan: Armatuurlaua ekraanil kuvatakse masina erinevad olekud ja režiimid:

. ooterežiim: Masin on ooterežiimis ja praegu pole täitmisel ühtegi ülesannet.

. Töötuli: Masin on töörežiimis. Sel hetkel pöörleb ketas suurel kiirusel. Palun hoidke sellest eemale.

. ----: Kui vihmaga seotud viivitusolek on sisse lülitatud, tunneb masin ära, et hetkel sajab vihma, lõpetab praeguse töö ja naaseb laadimisjaama.

. stop: Masinal vajutati hädaseiskamisnuppu.

Põhiline kontroll

Lülitage sisse: Vajutage ja hoidke toitenuppu 2 sekundit all.

Lülitage välja: Vajutage ja hoidke toitenuppu 3 sekundit all.

Kui niiduk on välja lülitatud, näete armatuurlaual sõna „bye" (head aega) ja seejärel lülitub ekraan välja.

Töö alustamine: Vajutage nuppu Start ja seejärel nuppu OK.

Tagasi jaama: Vajutage nuppu HOME (KODU) ja seejärel OK.

Niiduki töö peatamine: Vajutage STOP.

STOP-režiimist väljumine: Vajutage nuppu START ja seejärel OK või vajutage nuppu HOME ja seejärel nuppu OK.

Niiduki taaskäivitamine: Vajutage ja hoidke toitenuppu 10 sekundit all, et masin välja lülitada, seejärel uuesti sisse lülitada või lükake masin otse laadimisjaama ja ühendage see jaama laadimiselektroodidega.

Märkus:

- Kui niiduk taaskäivitub, veenduge, et selle ees on vähemalt 1,5 meetrit tasast, takistustevaba ruumi.

- Kui tööala sisaldab langemisohtusid, nagu basseinid või kõrgendatud servad, on soovitatav hoida niiduk laadimisjaamas taaskäivitamise ajal või lasta sellel pärast taaskäivitamist jaama tagasi minna asukoha kalibreerimiseks.

5.2 PIN-koodi muutmine

Kui niiduk on lukustusolekus, sisestage enne niiduki käsitsi kasutamist PIN-kood. Vaikimisi koodi saab muuta ka rakenduse SunseekerRobot kaudu.

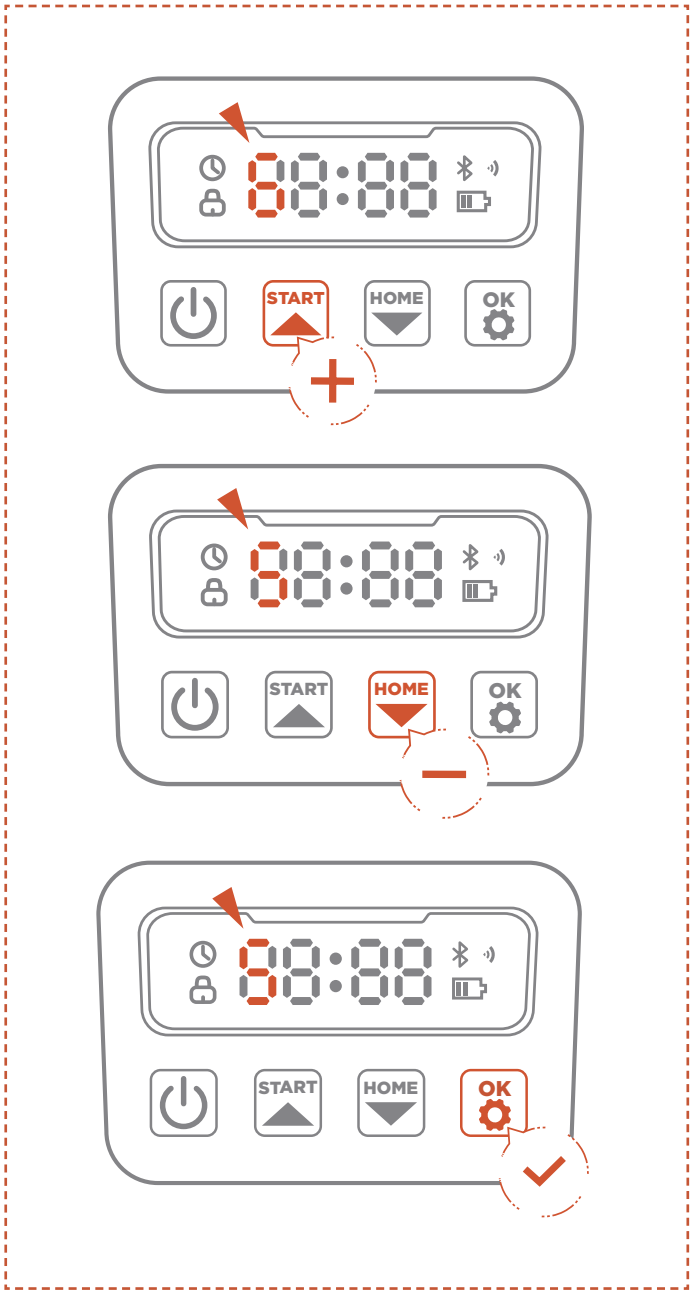

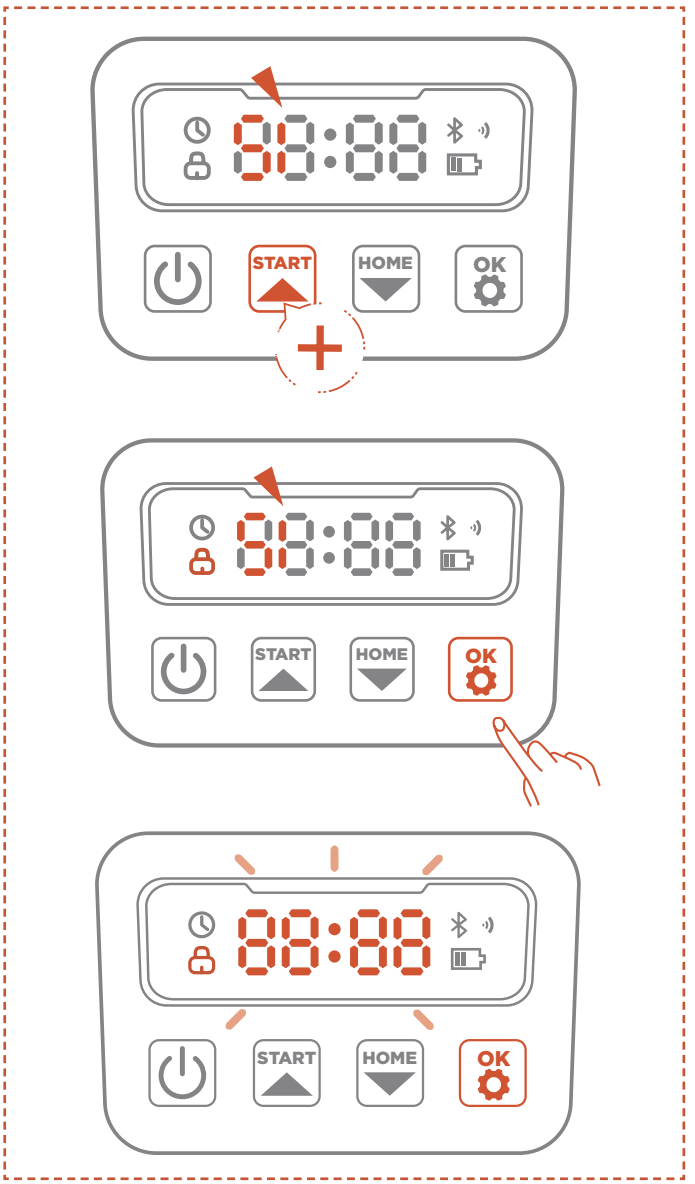

A. Vajutage pikalt nuppe START ja HOME 3 sekundit.

B. Kui kuvatakse PIN1 ja pärast „0---" ilmumist, sisestage vana parool.

C. Kui kuvatakse PIN2 ja pärast „0---" ilmumist sisestage uus parool. Kinnitamiseks vajutage nuppu OK.

Märkus:

Kui PIN-kood on valesti sisestatud, kuvatakse ekraanil "ERR".

5.3 Ajakava seadistamine

Märkus:

Järgmised rakendusega seotud illustratsioonid on mõeldud ainult tutvustamiseks. Saadaolevad valikud võivad olenevalt tarkvaraversioonist erineda.

Soovituslik ajakava

Niiduk genereerib intelligentselt niidutuskava vastavalt teie asukoha päikesetõusu ja loojangu ajale. "Soovitatud kava" on vaikimisi lubatud.

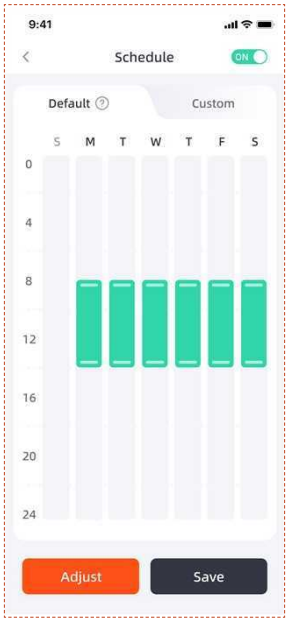

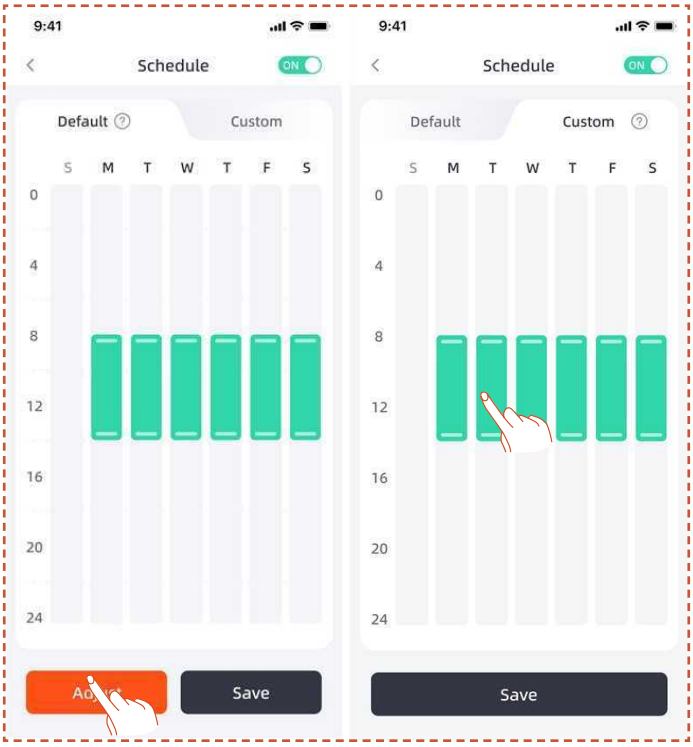

Kohandatud ajakava

Kui teil on vaja soovitatud ajakava muuta, saate määrata ka kohandatud ajakava.

A. Kohandatud sätete sisestamiseks vajutage nuppu **Adjust** või **Custom**.

B.Valige päev, mil soovite niiduk töötada.

C.Valige piirkond, kus soovite niiduk sel päeval töötada, või valige kõik alad.

D.Määrake niiduki töö algus- ja lõpuajad.

Märkus:

Kui kohandatud kava aeg ei kuulu päevasele tööajale, mis põhineb kohalikel päikesetõusu ja loojangu aegadel, ei lahku niiduk nende tundide välisel plaanitud ajal laadijalt niitmiseks.

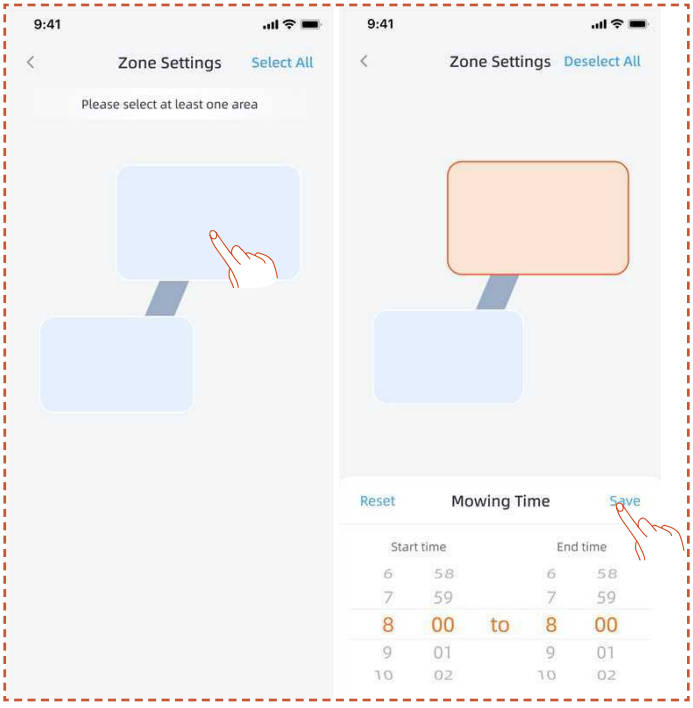

5.4 Rakenduse tutvustus

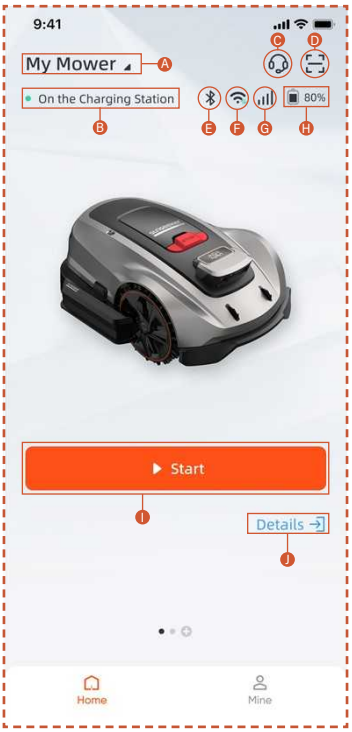

A. Niiduki nimi - klõpsake ümbernimetamiseks
B. Niiduki oleku kuvamine
C. Abi ja juhendamine
D. Seadme lisamine
E. Niiduki Bluetooth-ühenduse olek
F. Niiduki WiFi-signaali olek
G. Niiduki 4G signaali olek
H. Niiduki aku tase
I. Alustage niitmist
J. Seadme üksikasjade leht

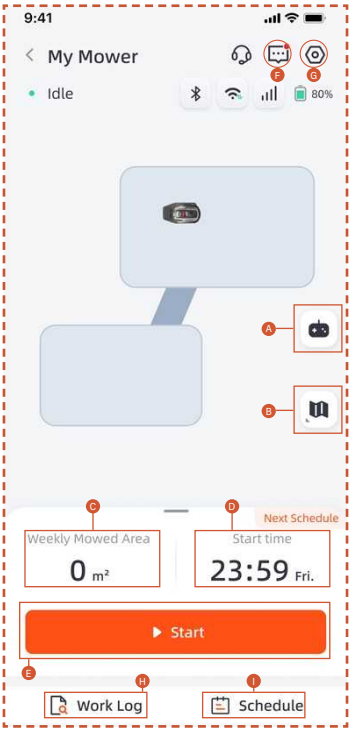

A. Niiduki kaugjuhtimispult
B. Kaardihaldus / Antenni signaali kaart
C. Tööala / hinnanguline tööala
D. Töötatud aeg / Järgmine tööaeg
E. Alustage niitmist
F. Sõnumite loend
G. Seaded
H. Töölogi
I. Ajakava seaded

Seaded

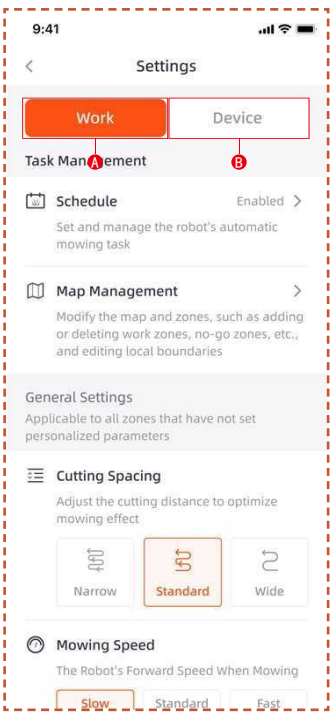

A. Töötamise seaded

Siin saate reguleerida niiduki tööga seotud seadeid.

- Ajakava
- Kaardihaldus
- Lõikevahed
- Niitmise kiirus
- Lõikamise suund
- Lõikamisketta pöörlemiskiirus
- Serva lõikesagedus
- Takistuste vältimine
- Vihmaga seotud viivitus
- Energiasäästu režiim
- Tsooni seaded

B. Seadme seaded

Seadmega seotud seadeid saate reguleerida siin.

- Seadme info
- PIN-kood
- RTK režiim
- Püsivara värskendus
- Tööpäevik
- Seadme hooldus
- Võrgu seaded
- Ajavööndi
- Jälitamine
- Abi ja juhendamine

5.5 S Connect moodul

S Connect moodul on varustatud 4G-teenuse ja vargusevastase funktsiooniga, võimaldades niiduki asukoha jälgimist. Kui niiduk liigutatakse väljapoole määratud digitaalset tara, saab kasutaja rakenduses hoiatusmärguande.

Siit leiate sissepääsu jaotisse **Jälitamine**.

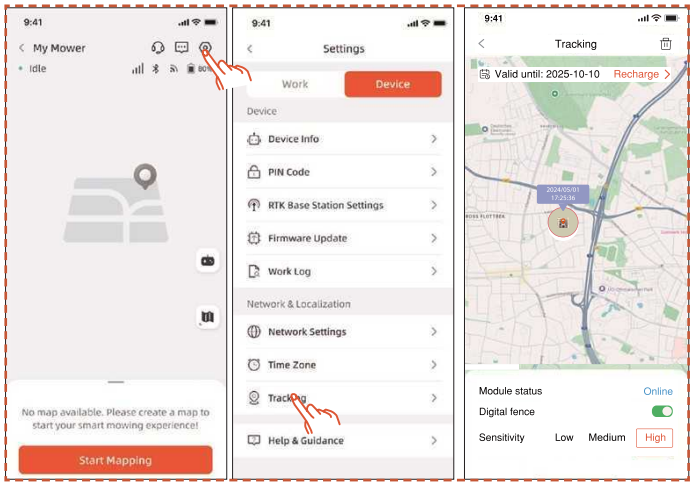

Jälitamine lehel on kolm funktsiooni: Kuva **Mooduli olek**, luba **Digitaalne tara** ja seadista digitaaltara **Tundlikkus**.

Mooduli olek

Mooduli olek näitab mooduli praegust seisundit, nagu näiteks offline, online või väljaspool ulatust.

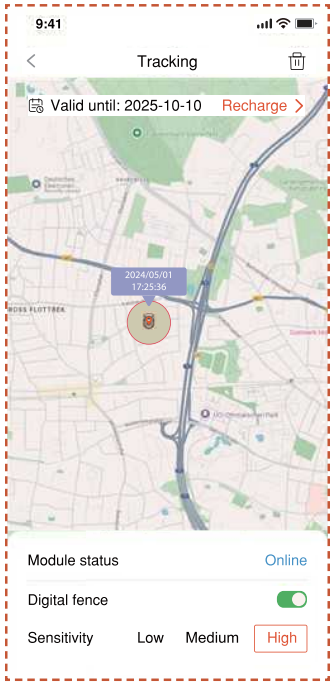

- Võrgus

  Tavatingimustes kuvatakse mooduli olek pärast paigaldamist "võrgus".

- Võrguühenduseta

  Võimalikud põhjused

  1. Võrguühenduse probleemid
  2. Mooduli toite probleemid

  Lahendus

  1. Paigalda moodul uuesti, et proovida probleemi lahendada.
  2. Aseta seade laadija peale ja taaskäivita see pärast täielikku laadimist.
  3. Kui probleem püsib, võta ühendust klienditoega.

- Väljaspool ulatust

  Võimalikud põhjused

  1. Masin on ületanud digitaalse tara ulatuse.
  2. Tundlikkus on seatud liiga kõrgeks.

Lahendus

1. Kontrollige, kas masin asub väljaspool piire. Kui jah, siis lähtestage keskmepunkt, et see hõlmaks masina tööpiirkonda.
2. Kui masin asub piiride sees, alandage digitaalse tara tundlikkust.

Digitaalne tara

Kui digitaalne tara on lubatud:

Punane ring tähistab digitaalse tara ulatust. Niidukisümbol tähistab niiduki asukohta. Punane punkt tähistab keskmepunkti.

Keskmepunkti liigutamiseks:

1. Vajutage ja hoidke kaardil soovitud asukohta, kuhu keskmepunkt peaks jääma.

2. Keskmepunkt paigutatakse uuesti automaatselt.

Tundlikkus

Saate seada tundlikkuse madalaks, keskmiseks või kõrgeks. Madalam tundlikkus annab digitaalsele tarale suurema ulatuse.

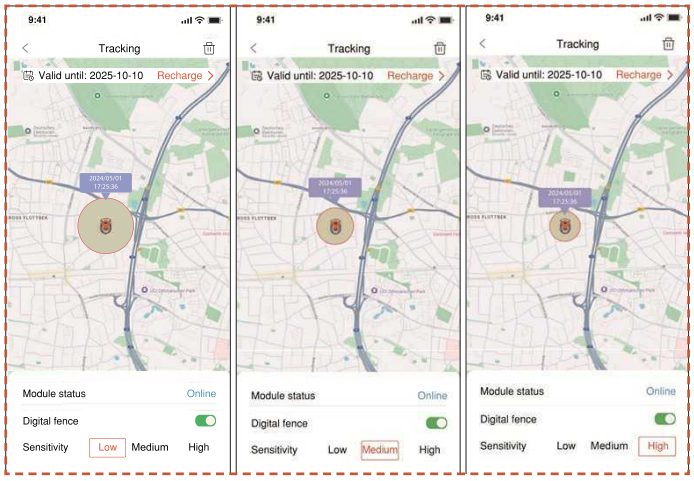

Lahtiseostamine ja uuesti seostamine

Üldjuhul ei pea te S Connect moodulit lahti seostama. Kui te ei soovi enam S Connect moodulit kasutada, peatab S Connect moodul oma teenuse automaatselt, kui peatate teenuse uuendamise.

Kui teil on vaja S Connect moodulit lahti seostada/ eemaldada, palun järgige järgmisi toiminguid:

1. Veenduge, et teie telefoni Bluetooth on sisse lülitatud ja jääb seadmega ühendatud.

2. Klõpsake paremas ülanurgas asuvat prügikasti ikooni ja kinnitage.

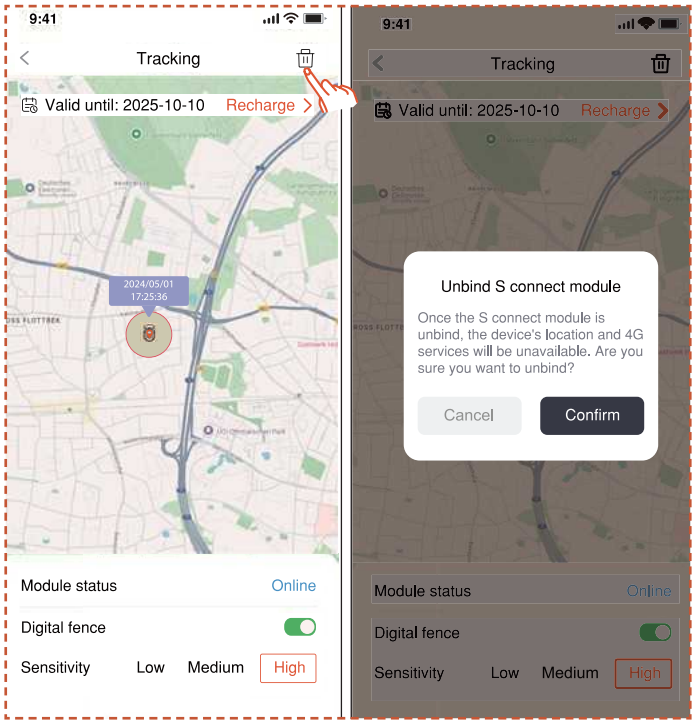

Kui peate 4G Connect mooduli lahtiseostamise järel uuesti seostama:

1. Veenduge, et teie telefoni Bluetooth on sisse lülitatud ja jääb seadmega ühendatud.

2. Skanneerige moodulil asuv QR-kood, et see uuesti seostada.

- Leidke moodulilt QR-kood

1. Pöörake niidukit ümber, vaadake altpoolt ja leidke punasega märgistatud ala, nagu on näidatud diagrammil.

2. Seal on moodulišassi, mis sisaldab kahte pistikutega juhet.

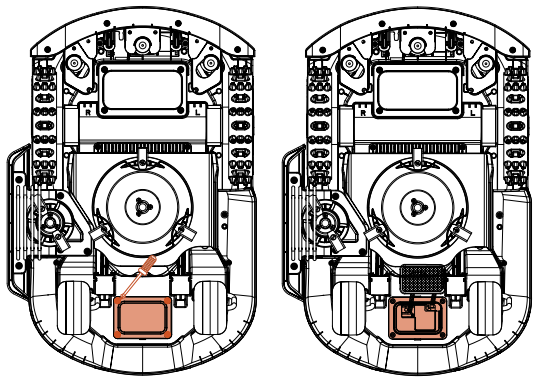

3. Leidke QR-kood siit.

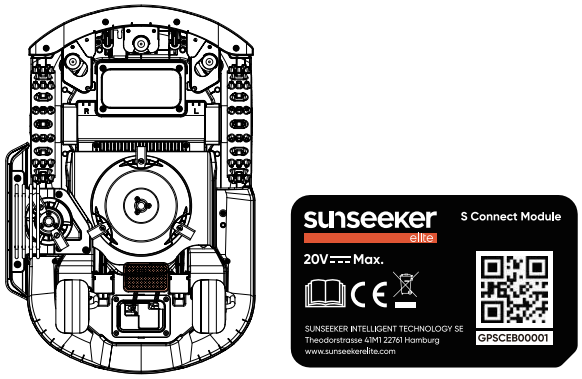

4. Asetage moodul paika. Sulgege kaas ja keermestage kruvid kinni. Palun keermestage kruvid kinni diagrammil näidatud järjekorras.

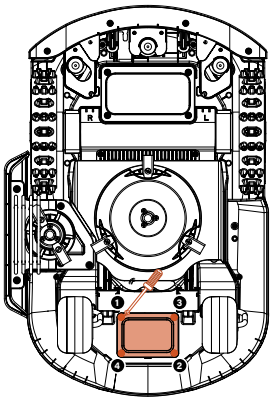

5.6 IoT

Platform X Gen 2 on asjade interneti (IoT) seade. Ühendage niiduk Internetiga mobiilsidevõrgu või WiFi-võrgu kaudu, võimaldades järgmisi funktsioone:

A. Tarkvara värskendused üle õhu (OTA), hoidke oma muruniiduk ajakohasena uusimate funktsioonidega.

B. Lubage kaugjuhtimine võrgu kaudu:

niidukuse käivitamine, niidukuse peatamine, tagasipöördumine laadijasse, niidutuskava seadistamine, lõikekõrguse seadistamine ja muud funktsioonid.

C. Jälgige kaugelt niitmistegevuse edenemist ja muruniiduki asukohta.

D. Teata veakoodidest ja muruniiduki olekust läbi võrgu.

Võrk

Platform X Gen 2 kasutab võrguga ühenduse loomiseks Wi-Fi-d ja 4G-d. Täpsema teabe saamiseks vaadake jaotisi "Wi-Fi seadistamine" ja "4G seadistamine".

Märkus:

- Platform X Gen 2 toetab 2,4 GHz ja 5 GHz Wi-Fi võrku.

Püsivara värskendused

Jätkame niiduki püsivara uuendamist. Kui püsivaral on uus versioon, saate rakenduses hüpikteavituse. Soovitatav on värskendada niipea, kui uusim püsivara on saadaval.

Püsivara värskendamisel tuleb täita järgmised tingimused:

- Masin on laadimisjaamas.

- Võrk on ühendatud.

- Aku võimsus on üle 30%.

- Tunni aja jooksul ei ole niitmisplaani.

Värskendamise käigus vilgub niiduki ümbritsev valgus siniselt. Värskendamise edenemist näete oma rakenduses. Pärast värskenduse lõpetamist muutub niiduki ümbritsev valgus roheliseks.

HOIATUS

- ÄRGE liigutage niidukit värskendamise ajal.

5.7 Takistuste vältimine

Binokulaarne kaamera

Binokulaarkaamera on Platform X Gen 2 standardvarustuse osa. Need on mõeldud visuaalseks piirituvastuseks, ennetavaks takistuste vältimiseks ja QR-koodide visuaalseks tuvastamiseks laadimisprotsessi ajal, muutes niiduki intelligentsemaks.

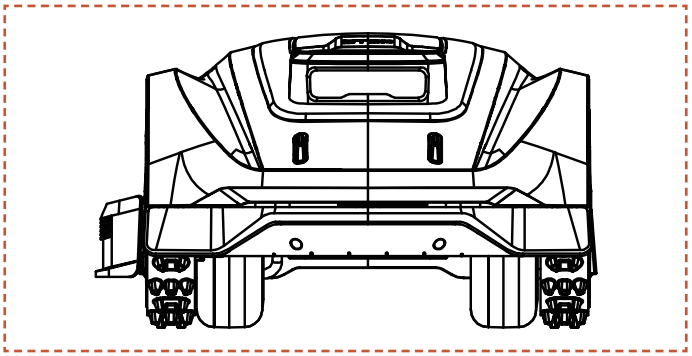

Märkus:

Kui teie muru alal on liiga palju takistusi, kaaluge nende ümber keelatud alade seadmist või mõnede takistuste eemaldamist, et parandada masina tööefektiivsust.

Vision AI süsteem

Varustatud 3D-binokulaarkaameraga, Sunseeker Elite'i Vision AI ja Süvaõppe Süsteem suudab ümbritsevat keskkonda suurepäraselt tajuda ja takistusi sujuvalt navigeerida. Toetatud meie omanike süvaõppe algoritmidega, täiustab see pidevalt oma arusaamist aiamaastikest läbi pideva andmete kogumise.

Kaitseraua andur

Andureid on paigaldatud Platform X Gen 2 sisse, et tuvastada takistusi. Kui põrkekiirusandur puutub takistusega kokku ja aktiveerib anduri, liigub muruniiduk tagasi ja väldib takistust.

Märkus:

- Teie Platform X Gen 2 suudab päratesse põrkamisest hoolimata objekte vältida. Enne niitmist on siiski soovitatav eemaldada liigsed takistused.

6. Hooldus

A. Kogege paremaid niidutulemusi ja pikendage oma muruniiduki eluiga hooldusega**.**

B. Masina optimaalse jõudluse tagamiseks on oluline täiskasvanupoolne regulaarne kontroll ja hooldus igal nädalal**.**

C. Kaitske oma heaolu, järgides ohutusjuhiseid: hoiduge hoolduse tegemisest avatud sandaalide kandmise ajal või paljajalu**.**

D. Alati andke eeliseid ohutusele, kandes pikki pükse ja töökingi, kui teenindate muruniidukit**.**

E. Asendage kõik kahjustatud või kulunud osad viivitamatult, et tagada sujuv toimimine**.**

AINULT volitatud teenindustehnikutel on lubatud avada ja uuesti pitseerida kaitseraami taga asuv šassii sektsioon. Piiratud garantii võib kehtetuks muutuda, kui teete ise teenindustöid.

MÄRKUS: KINDLUSTUS

Teie kindlustuspoliisid ei pruugi olla selle tootega seotud õnnetuste korral kindlustatud. Palun võtke ühendust oma kindlustuspakkuja või -agendiga, et teada saada, kas antud juhul kindlustuskaitset pakutakse.

6.1 Puhastamine

A. Lülitage niiduk välja.

B. Kasutage Sunseeker Elite'i puhastusharja või rätikut väliste osade hoolikaks puhastamiseks, vältides korrosiivseid lahuseid nagu alkohol, bensiin või atetoon. Need ained võivad kahjustada nii teie niiduki esteetikat kui ka sisemisi komponente.

Märkus:

- Sujuvaks dokkimiseks on ülioluline laadimisjaama regulaarselt kontrollida ja puhastada prahist või muda kogunemisest.

- Veenduge, et kõik laadimisjaama, pikenduskaabli ja toiteallika ühendavad osad jääksid optimaalse jõudluse tagamiseks takistusteta.

Šassii ja lõikeketas

A. Kere ja teraketta puhastamiseks on soovitatav kasutada Sunseeker Elite'i puhastusharja või veevoolikut.

B. Ärge kasutage kõrgsurvepesurit, kuna see võib põhjustada kahjustusi.

C. Veenduge, et lõikeketas pöörleb sujuvalt ja terad on võimelised ilma piiranguteta pöörlema.

ETTEVAATUST

- Kõrgsurvega vesi võib lekkida tihenditesse ja kahjustada elektroonilisi ja mehaanilisi komponente.

Rattad

Ratastel olev rohi võib nõlvadel liikumisel kahjustada niiduki efektiivsust. Kasutage harja muda või muude esemete eemaldamiseks vahepeal, et tagada hea haardumine.

Vihmaandur

A. Kontrollige vihmaandurit kord kuus ja veenduge, et see ei oleks kaetud muda, rohu või teiste objektidega.

B. Peske muda, rohi või muud esemed maha või kasutage selle puhastamiseks pehmet harja.

C. Pärast puhastamist kuivatage anduri ala, et vältida selle käivitumist, nagu see oleks vihma tõttu.

6.2 Terade asendamine

Kaamera

Puhastage kaamerat regulaarselt, et see oleks heas seisukorras. Läätsede kriimustamise vältimiseks kasutage puhast ja pehmet puuvillast lappi.

HOIATUS

- Enne puhastamist veendu, et niiduk on välja lülitatud.
- Kui niiduk on tagurpidi, lülitage see välja.

Niitmise efektiivsuse ja ohutuse parandamiseks on soovitatav niiduki kruvisid ja terasid vahetada iga 1-2 kuu tagant, kui seda kasutatakse sageli. Ohutu lõikamissüsteemi jaoks vahetage kõik terad koos kruvidega samaaegselt. Vt jaotist "Spetsifikatsioon > tarvikud" kasutatavate osade kohta.

HOIATUS

- Tera kontrollimisel või hooldamisel kandke pakse kindaid.
- ÄRGE kasutage kruvisid uuesti. See võib põhjustada tõsiseid vigastusi.
- Soovitame tungivalt kasutada meie kaudu müüdavaid nõuetekohaseid kruvisid ja originaalterasid (NR. 80201457).

Kuidas asendada terasid

A. Lülitage niiduk välja.

B. Kriimustuste vältimiseks asetage niiduk tagurpidi puhtale pehmele pinnale.

C. Kruvide vabastamiseks kasutage ristpeakruvikeerajat.

D. Eemaldage kruvid ja terad.

E. Kinnitage uued terad ja kruvid (Pöördemoment: 1,0+0,2 N.m). Veenduge, et terad saaksid vabalt pöörata.

Märkus:

- Vahetage kruvid, rakendades standardset pöördemomenti 1,0+0,2 Nm. Vale pöördemoment võib põhjustada masina kahjustamist.

- Veenduge, et niiduk on välja lülitatud, ja kontrollige, kas terad on õigesti kinnitatud. Kontrollige ebanormaalset müra või rappumist.

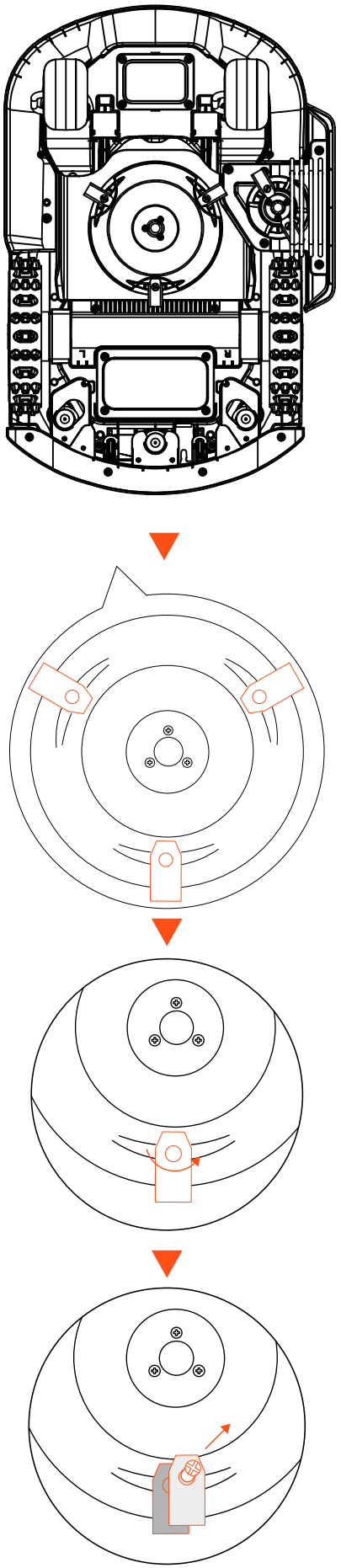

6.3 Transportimine

Veenduge, et pikamaatranspordi ajal oleks niiduki ohutus tagatud originaalpakendit kasutades. Enne toote tõstmist, teisaldamist või transportimist lülitage see kindlasti välja. Käsitsege ettevaatlikult ja vältige ülemäärase jõu kasutamist, näiteks viskamist ja tugevat survet. Ärge kunagi tõstke üles ega kandke niidukit mootori töötamise ajal.

Kuidas õigesti liikuda või tõsta

Kandke niidukit käepidemest. Hoidke lõikeketast oma kehast eemal.

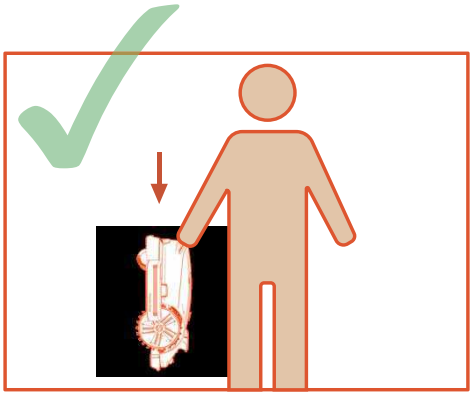

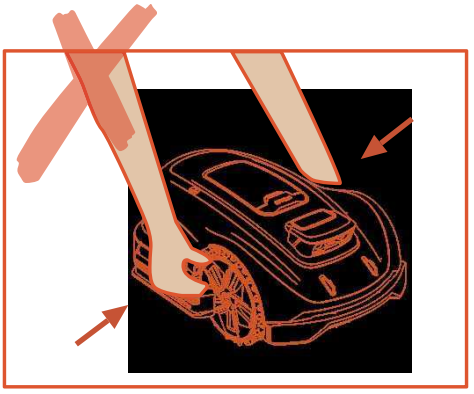

6.4 Aku

A. Enne hoiustamist laadige aku täielikult täis, et vältida liigset tühjenemist ja elektriliste osade kahjustamist.

B. Piiratud garantii ei kaitse aku ülelaadimise eest.

C. ÄRGE laadige akut õhutemperatuuril alla 5 °C (41 °F) või üle 40 °C (104 °F).

D. Kui aku laetakse õhutemperatuuri vahemikus 18-25 °C, võib see pikendada aku eluiga ja parandada selle efektiivsust.

E. Aku toimib kõige paremini siis, kui seda kasutatakse normaalsel toatemperatuuril (20° C ± 5° C).

Märkus:

- Aku tööiga sõltub toote kasutussagedusest ja töötundide koguarvust. Kui tööaeg on täislaadimise korral tavapärasest oluliselt lühem või muru ei ole hästi lõigatud, on soovitatav aku välja vahetada.

Kuidas akut asendada

A. Lülitage niiduk välja.

B. Asetage muruniiduk tagurpidi puhtale pehmele pinnale.

C. Keerake ristkruvikeerajaga lahti 4 kruvi, mis hoiavad paigal akupesa.

D. Ühendage pistik lahti.

E. Võtke aku välja ja asendage see uuega.

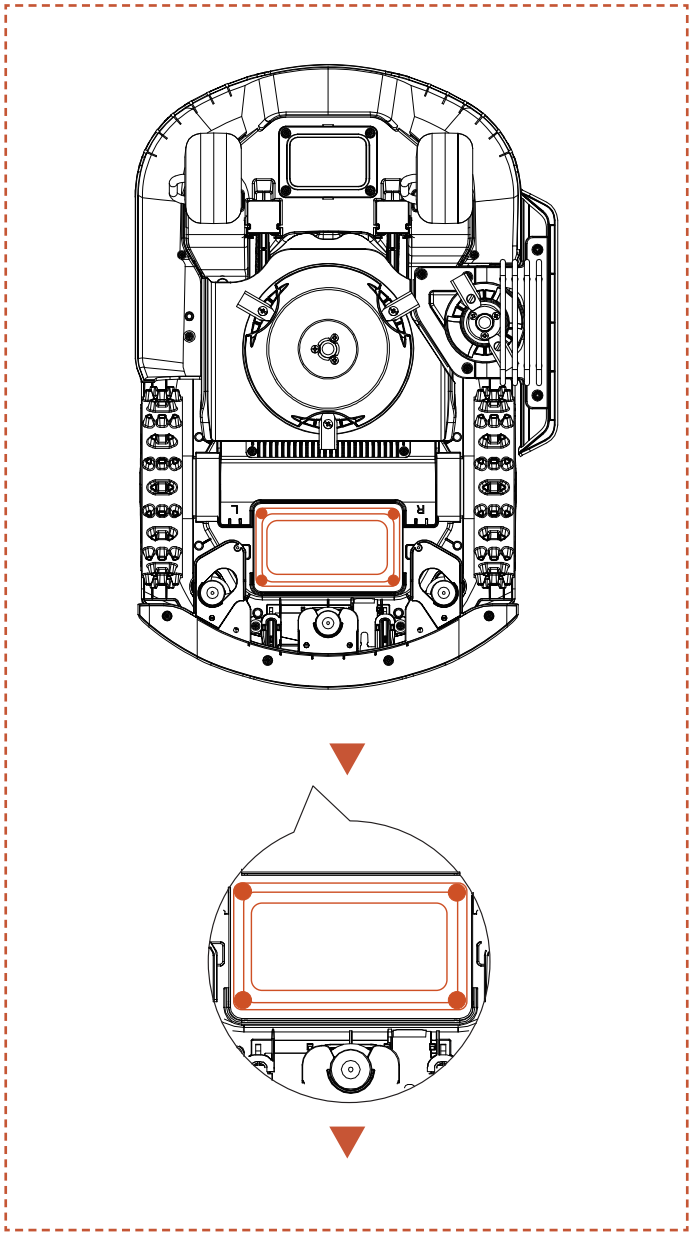

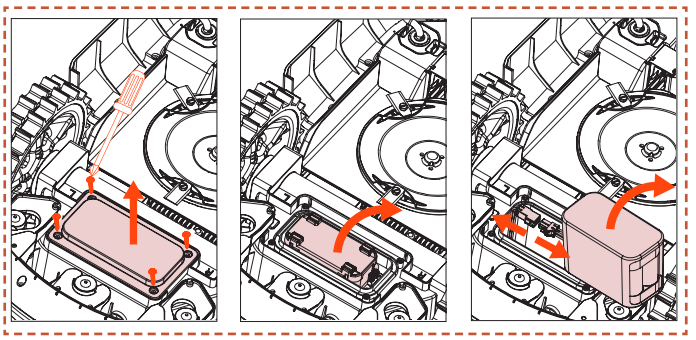

HOIATUS

Kasutage ainult originaalset akuplokki või Sunseeker Elite'i poolt määratud sama mudelit. Iga niiduk sisaldab ühte akut.

- Sõltuvalt konkreetsest niiduki mudelist on aku nimimaht 5000 mAh või 10000 mAh.

- Ärge kasutage mittelaetavaid akusid. Aku laadimiseks kasutage ainult selle tootega kaasasolevat eemaldatavat toiteseadet.

- Vältige aku korpuse purunemist või lahtivõtmist. Lühiste vältimiseks vältige kokkupuudet metallesemetega. Hoida eemal soojusallikatest, tulest ja otsesest päikesevalgusest.

- Akude ja elektrijäätmete kohta lisateabe saamiseks võtke ühendust oma müügikoha, kohaliku või piirkondliku jäätmekäitlusettevõttega või olmejäätmete kõrvaldamisega tegeleva ettevõttega.

- See ei ole mõeldud patareipesa sagedaseks avamiseks. Kui on vaja uut akut, alles siis peaksite avama patareipesa.

- Aku sisaldab elektrolüüte. Elektrolüüdi kokkupuutel nahaga, peske see kohe maha seebi ja veega. Silma sattumise korral pöörduge arsti poole ja loputage silmi kohe rohke veega vähemalt 15 minutit ilma hõõrumata.

6.5 Toide

Ühendage toide lahti:

A. Enne takistuse eemaldamist.

B. Enne masina kontrollimist, puhastamist või tööd.

C. Pärast välismaise objekti tabamist, et kontrollida masinat kahjustuste osas.

D. Kontrollige regulaarselt kaablit, pistikut, korpust ja teisi osi. Kui leitakse kahjustusi või vananemise märke, lõpetage koheselt masina kasutamine.

HOIATUS

- ÄRGE KUNAGI kasutage kahjustatud toiteallikat. Ohu vältimiseks peab kahjustatud toitekaabli asendama tootja, tema teenindusettevõte või muud vastava kvalifikatsiooniga isikud. Kui pikenduskaabel on vigane, asendage see Sunseeker Elite'i poolt heaks kiidetud 10 m pikkuse kaabliga.

- ÄRGE KUNAGI puudutage pikendusjuhet ega kahjustatud juhet enne, kui see on toiteallikast lahti ühendatud või ärge ühendage seda toiteallikaga. Kahjustatud kaabel võib kokku puutuda elektriliste komponentidega.
- Toiteallikat ei tohiks kasutada ühegi teise seadme ega akuga, kuna see suurendab elektrilöögi, tulekahju või kehavigastuste ohtu. Kui kasutate midagi muud kui originaalakusid, ei saa tootja tooteohutust garanteerida.
- ÄRGE laadige, kui aku lekib.
- Hoidke pikenduskaablit eemal ohtlike osade liikumisest, et vältida kaablite kahjustamist, mis võib põhjustada kokkupuudet pingestatud osadega.

Soovitus

Ühendage niiduk ja/või selle välisseadmed ainult toiteahelaga, mida kaitseb jääkvooluseade (RCD), mille väljalülitusvool ei ületa 30 mA.

6.6 Hoiustamine

A. Enne hoiustamist veenduge, et niiduk oleks täielikult laetud ja välja lülitatud, et vältida liigset tühjenemist, mis võib põhjustada püsivaid kahjustusi.

B. Hoidke kuivas ja jahedas kohas siseruumides. Kokkupuude päikesevalguse ja äärmuslike temperatuuridega (kas kuum või külm) kiirendab komponentide vananemisprotsessi ja võib põhjustada püsivaid kahjustusi.

C. Hoidke kemikaalid ja soojusallikad (ahjud, radiaatorid jne) niidukist, laadimisjaamast ja toiteallikast eemal.

D. Hoidke toiteallikat hea ventilatsiooniga kohas ja kaitske seda niiskuse eest.

HOIATUS

- Äikesetormi ennustamisel eemaldage toiteallikas pistikupesast. Ühendage lahti kõik juhtmed ja kaablid, mis on laadimisjaama külge kinnitatud. Ühendage uuesti, kui äikese tekkise oht on möödas.

Lisanõuded talvisele hoiustamisele

Niiduk:

A. Enne ladustamist puhastage niiduk põhjalikult.

B. Kontrollige kuluvaid komponente, näiteks terasid.

C. Parandage või asendage need, kui need on halvas seisukorras.

D. Hoidke niidukit kuivas ja külmavabas kohas, seistes kõigil ratastel, eelistatavalt originaalpakendis.

Laadimisjaam:

A. Ühendage laadimisjaamast lahti ja eemaldage toitejuhe vooluvõrgust.

B. Tooge laadimisjaam siseruumidesse, kui ümbritseva õhu temperatuur langeb alla -20 °C.

6.7 Ringlussevõtt ja kasutuselt kõrvaldatud kasutusea lõpus

See toode EI KUULU majapidamisjäätmete hulka. Võtke ringlussevõtu kohta teabe saamiseks ühendust oma omavalitsuse, müügikoha või olmejäätmete ringlussevõtuettevõttega.

HOIATUS

- Seda toodet ei tohi visata prügimäele, põletada ega panna kokku tavalise olmeprügiga. Elektrilised komponendid võivad põhjustada ohtu või tõsiseid kahjustusi.

7. Korduma Kippuvad Küsimused ja tõrkeotsing

7.1 Veateade

LED-kood	Rakenduse sõnum	Lahendus
E1	Robot on töötsoonist väljas	1. Veenduge, kas masin on väljaspool kaarti. Tooge see tagasi ja kontrollige installimist veel kord. 2. Kontrollige, kas kasutaja on antenni või laadimisjaama teisaldanud. Liikuv antenn peab laadimisjaamast tööle hakkama. Liikuv laadimisjaam vajab ümberkaardistamist. 3. Kontrollige, kas antenn on õigesti paigaldatud ja kas sellel on takistusi. 4. Kontrollige, kas masina takistatuste puudumist. 5. Kontrollige, kas antenni ja masina vahel ei ole signaali blokeerivaid suuri takistusi.
E2	Vasaku ratta mootori ülevool (blokeeritud)	Vasaku ratta mootor on kinni jäänud, eemaldage takistused.
	Parema ratta mootori ülevool (blokeeritud)	Parema ratta mootor on kinni jäänud, eemaldage takistused.
E3	Lõikermootori ülevoolu (blokeeritud) viga	Lõikermootor on kinni, palun eemaldage takistused.
E4	Robot kaitseraud on kinni jäänud	Veenduge, kas kaitseraud on püsinud õiges kohas. Proovige see tagasi panna.
E5	Robot on üles tõstetud	1. Veenduge, kas masin on üles tõstetud. 2. Veenduge, kas masin on kinni jäänud ja E5 esiratas on maast
E6	Robot on ümber läinud	Veenduge, kas masin on ümber läinud.
E7	Robot on kallutatud	Veenduge, kas masin asub ebatasasel pinnal.
E8	Laadimisjaamaga dokkimise ebaõnnestumine laadimise ajal	1. Niiduki või laadimisjaama laadimiskontaktid on määrdunud, puhastage neid alkoholiga. 2. Kontrollige, kas laadimisjaama tuli põleb, võib-olla pole laadimisjaamas voolu. 3. Kontrollige, kas laadimisjaam on paigaldatud tasasele pinnale. Kui see on ebatasane, siis reguleerige laadimisjaama asendit. 4. Kontrollige, kas kasutaja on antenni või laadimisjaama teisaldanud. Liikuv antenn peab laadimisjaamast tööle hakkama. Liikuv laadimisjaam vajab ümberkaardistamist. 5. Kontrollige, kas laadimisjaama ees ei oleks mistahes takistusi. Takistuste olemasolul eemaldage need. 6. Kontrollige, kas antenn on õigesti paigaldatud ja kas sellel on takistusi. 7. Kontrollige, kas masin on laadimisjaama alas takistatud. 8. Kontrollige, kas antenni ja masina vahel ei ole signaali blokeerivaid suuri takistusi. 9. Laadimisjaama QR-kood on määrdunud või kahjustatud, proovige seda puhastada või tellige teeninduskeskusest uus. 10. Kontrollige, kas seadme põhjas olev magnetriba on välja kukkunud, pange see tagasi.
E9	Robot jäi kinni	1. Kontrollige, kas masina ümber ei ole liiga palju takistusi. 2. Robot sisenes kitsasse alasse ega suutnud sealt välja tulla. 3. Selles alas täheldatakse identifitseerimise visuaalset viga. Kasutage ohutu tsooni funktsiooni visuaalse tuvastamise tulemuste ignoreerimiseks. 4. Niiduk libiseb.
	Jaamast väljas viga	
	Jaamast väljas ajalõpp	
E10	Püsivara uuendamine ebaõnnestus	1. Kontrollige, kas WiFi-signaal on väga nõrk 2. Kontrollige, kas masin laeb laadimisjaamas
E12	Püsivara uuendamine ebaõnnestus	1. Paigutage masin laadimisjaama, et näha, kas seda saab täielikult laadida. 2. Kontrollige laadimisjaama tulesid, et veenduda, kas laadimisjaam on toitevõrguga 3. kontrollige, kas laadimisjaama ja niiduki kontaktid ei oleks orrodeerunud. Puhastage need kontaktid alkoholiga.

LED-kood	Rakenduse sõnum	Lahendus
E13	Ebanormaalne laadimine	1. Niiduki või laadimisjaama laadimiskontaktid on määrdunud, puhastage neid alkoholiga. 2. Kontrollige, kas laadimisjaama tuli põleb, võib-olla pole laadimisjaamas voolu. 3. Kontrollige, kas laadimisjaam on paigaldatud tasasele pinnale. Kui see on ebatasane, siis reguleerige laadimisjaama asendit.
E14	Praegune kaardiala on liiga suur ja ületab roboti toetatud maksimaalset tööala	Koostage uus kaart toote nominaalvõimsuse vahemikus.
E17	Liikumistee plaan ebaõnnestus, palun kontrollige, kas roboti ümber on takistusi	1. Kontrollige, kas masina ümber ei ole liiga palju takistusi. 2. Robot sisenes kitsasse alasse ega suutnud sealt välja tulla. 3. Selles alas täheldatakse identifitseerimise visuaalset viga. Kasutage ohutu tsooni funktsiooni visuaalse tuvastamise tulemuste ignoreerimiseks. 4. Kontrollige, kas laadimisjaam on kaardist väljas ja klient ei koostanud koridori jaamast kaardini. 5. Proovige taastada koridorid erinevate palade vahel ja taastada laadimisjaamade vahelised ühenduskoridorid ja kaart, kui see on kaardist väljas.
	Laadimisjaama leidmise ajalõpp	1. Kontrollige, kas kasutaja on antenni või laadimisjaama teisaldanud. Liikuv antenn peab laadimisjaamast tööle hakkama. Liikuv laadimisjaam vajab ümberkaardistamist. 2. Kontrollige, kas masin on kinni jäänud ja rattad libisevad 3. Kontrollige, kas antenn on õigesti paigaldatud ja kas sellel on takistusi. 4. Kontrollige, kas masin on laadimisjaama alas takistatud. 5. Kontrollige, kas antenni ja masina vahel ei ole signaali blokeerivaid suuri takistusi.
E18	Tühi aku ei saa tööd alustada	Kontrollige, kas aku on tühi ja laske sellel töötada pärast täielikku laadimist.
E19	Võrgu konfigureerimine ebaõnnestus	1. Masina tagaosas on 4 QR-koodi ja masina lisamisel peate valima esimese QR-koodi. 2. Kontrollige, kas telefoni Bluetooth on sisse lülitatud ja kas telefon asub masinast 1 meetri kaugusel. 3. Kas olete sisestanud õige käivitusparooli, mille on vaikimisi 0000. 4. Kas wifi on 2,4 GHz? Meie toode toetab ainult 2,4 GHz wifi-d. 5. Kas WiFi parool on õige? Palun kontrollige seda veel kord.
E21	RTK-d lähtestatakse, palun oodake	1. Kas see on just sisse lülitatud? Masina taaskäivitamine võtab lähtestamisprotsessi lõpuleviimiseks paar minutit. 2. Kontrollige, kas antenn on õigesti paigaldatud ja kas sellel on takistusi. 3. Kontrollige, kas masina takistatuste puudumist. 4. Kontrollige, kas antenni ja masina vahel ei ole signaali blokeerivaid suuri takistusi.
E22	Esikaamera on varjatud	Enne alustamist pühkige kaamera puhtaks.
	Ei saa pimedas töötada	1. Kontrollige, kas olete öötöörežiimi sisse lülitanud. 2. Palun kontrollige, kas kaamera on kaetud mõne objektiga.
E23	Tühja kaardi viga	Palun looge kaart enne alustamist.
E24	Antenni signaal puudub	1. Kontrollige, kas antennil on toide. 2. Kontrollige, kas antenni ja masina vahel ei ole signaali blokeerivaid suuri takistusi. 3. Proovige antenni uuesti rakenduse kaudu ühendada.
E25	Kaardistamine ebaõnnestus	1. Palun kontrollige, kas teie valitud marsruut on suletud 2. Kinnitage, kas seade on võrgus 3. Kontrollige, kas antenn on õigesti paigaldatud ja kas sellel on takistusi. 4. Kontrollige, kas masina takistatuste puudumist 5. Kontrollige, kas antenni ja masina vahel ei ole signaali blokeerivaid suuri takistusi.

LED-kood	Rakenduse sõnum	Lahendus
E26	RTK kalibreerimine ebaõnnestus	1. Kontrollige, kas antenn on õigesti paigaldatud ja kas sellel on takistusi. 2. Kontrollige, kas masina takistatuste puudumist. 3. Kontrollige, kas antenni ja masina vahel ei ole signaali blokeerivaid suuri takistusi. 4. Kontrollige, kas masin on kinni jäänud, eemaldage kõik takistused ja taaskäivitage.
BP	Aku temperatuuri viga	Veenduge, et kui ümbritseva õhu temperatuur on liiga kõrge või liiga madal, siis oodake enne niiduki käivitamist, kuni temperatuur normaliseerub.
LUKK	PIN-koodi viga, robot on lukus	1. Palun sisestage õige parool. 2. Kui unustasite oma parooli, saate selle lähtestada 0000-le, lähtestades rakenduse kaudu tehaseseaded. 3. Kui mobiilirakendus pole seadmega ühendatud, võtke ühendust teeninduskeskusega.
NA	Ei jõua teistesse tööaladesse, läheb tagasi laadimisjaama	1. Kontrollige, kas masina ümber ei ole liiga palju takistusi 2. Robot sisenes kitsasse alasse ega suutnud sealt välja tulla 3. Selles piirkonnas on visuaalne valetuvastus. Kasutage turvatsooni funktsiooni visuaalse tuvastuse tulemuste eiraks. 4. Proovige taastada koridorid erinevate piirkondade vahel ja taastada laadimisjaamade vahelised ühenduskoridorid ja kaart, kui see on kaardist väljas.
	Laadimist ei lõpetatud, ajakava toimingut ei teostatud	Planeeritud ülesannet ei täideta laadimise tõttu. Palun oodake, kuni aku on täielikult laetud.
	Antenni asukoha viga	1. Kontrollige, kas antenn on õigesti paigaldatud ja kas sellel on takistusi. 2. Kontrollige, kas masina takistatuste puudumist. 3. Kontrollige, kas antenni ja masina vahel ei ole signaali blokeerivaid suuri takistusi.
	Laadimisjaama ebanormaalne töötamine	1. Kontrollige, kas kasutaja on antenni või laadimisjaama teisaldanud. Liikuv antenn peab laadimisjaamast tööle hakkama. Liikuv laadimisjaam vajab ümberkaardistamist. 2. Kontrollige, kas antenn on õigesti paigaldatud ja kas sellel on takistusi. 3. Kontrollige, kas masin on laadimisjaama alas takistatud. 4. Kontrollige, kas antenni ja masina vahel ei ole signaali blokeerivaid suuri takistusi.
Err	Vale parool	1. Lähtestage parool rakenduse kaudu. 2. Lahenduse leidmiseks võtke ühendust teeninduskeskusega.
Minutite tagasilugemine	Vihmaga seotud viivitus pole veel möödas, ei saa automaatselt tööle hakata	Planeeritud ülesannet ei täideta vihmaga seotud viivituse tõttu. Peate ootama vihma tagasilugemise lõppu, et vihmaviivituse funktsioon välja lülitada.
STOP	MCU on režiimis "STOP", seade ei saa töötada. Kui soovite uuesti alustada, klõpsake juhtpaneelil "START" ja "OK"	1. Kui olete varem stopp-nuppu vajutanud, peate taaskäivitamiseks klõpsama "START" ja "OK". 2. Kontrollige, kas punane stopp-nupp on kinni jäänud, klõpsake pärast puhastamise lõppu taaskäivitamiseks nuppu "START" ja "OK".
EE	Ekraani paneeli andmeside ebaõnnestus	Abi saamiseks võtke ühendust teeninduskeskusega.
	Sõidumootori side ebaõnnestus	
	Magnetanduri ühenduse rike	
	IMU andmeside viga	
	IMU andmed ebanormaalsed	
	RTK-mooduli sidetõrge	

Juhised, kuidas toimida ebanormaalse vibratsiooni korral:
A. Lülitage masin välja.
B. Pöörake masinat 180 kraadi.
C. Kontrollige terade seisukorda kahjustuste või talitlushäirete puudumise suhtes.
D. Soovitatav on asendada kõik kolm tera.
E. Töötamise alustamiseks keerake masin tagasi.

7.2 Veaotsing

Kui tekivad probleeme toote või rakendusega, levinud vead või küsimused, vaadake FAQ artikleid Sunseeker'i ametlikul veebisaidil (www.sunseekerelite.com) või rakenduse jaotisest 'Abi & Juhendamine'.

8. Tähtis teave

8.1 Andmete privaatsus

Isikuandmete töötlemine Platform X Gen 2 raames

▪ Kes ja miks?

Kui registreerute ja kasutate Sunseeker'i Platform X Gen 2, töötleb Sunseeker Elite (või "meie") andmekaitse vastutajana teie isikuandmeid. Töötleme teie isikuandmeid selleks, et:

1. Pakkuda teile Platform X Gen 2 ühendust või teha pakkumine sellise teenuse osas. Õiguslikuks aluseks on see, et töötlemine on vajalik teiega sõlmitud lepingu täitmiseks või meiega lepingu sõlmimisele eelnevate sammude astumiseks.

2. Arendada ja täiustada meie tooteid ja teenuseid. Õiguslik alus on meie õigustatud huvi arendada ja täiustada oma tooteid ja teenuseid.

3. Võimaldada Platform X Gen 2 ühenduvus (asjade internet): kasutada partnerite integratsoone (näiteks nutikad assistendid, sealhulgas hälega juhitavad seadmed); kasutada ühenduvusplatvorme Platform X Gen 2 ühendamiseks kolmanda osapoole seadmete, rakenduste ja teenustega; ning luua oma nutikodu integratsioon. Õiguslik alus on see, et töötlemine on vajalik teie poolt meiega sõlmitud lepingu täitmiseks.

4. Pakkuda teile Platform X Gen 2 kasutuskogemusega seotud asjakohast teavet. Õiguslik alus on meie õigustatud huvi hoida teid kursis oma konkreetsete toodete ja teenuste ning nende omadustega.

5. Pakkuda teile Platform X Gen 2 toetust ja tõrkeotsingut. Õiguslik aluseks on see, et töötlemine on vajalik lepingu täitmiseks, mille olete meiega sõlminud.

Kui olete andnud meile oma nõusoleku (sellisel juhul on õiguslikuks aluseks teie nõusolek), võime teie isikuandmeid töödelda ka järgmistel eesmärkidel:

1. Saata teile kohandatud reklaame ja uudiskirju meie toodete ja teenuste kohta.

2. Saata teile kliendiküsitlusi ja analüüsida teie sisestatud teavet, nagu on täpsustatud sellises suhtluses.

Teie andmeid töödeldakse niikaua, kui Sunseeker Elite vajab eespool nimetatud eesmärkide täitmiseks, kuid mitte mingil juhul kauem, kui kehtivad seadused lubavad.

▪ Milliseid isikuandmeid me töötleme?

Võime töödelda järgmisi isikuandmeid:

1. Isiklikud andmed: ees- ja perekonnanimi, kodakondsus, keele-eelistused;

2. Kontaktandmed: e-posti aadress, postiaadress;

3. Konto andmed: konto vanus, parool, konto number;

4. Muud teie Platform X Gen 2-ga seotud andmed: niiduki nimi, sidumise nimed, partnerite integratsoone kasutamise käigus käivitunud tegevused ning seadme teave.

▪ Asukohaandmete kasutamine

Mõned meie teenused töötavad ainult siis, kui saame kindlaks teha teie niiduki asukoha (nt ilmateade). Kui jagate meiega oma niiduki asukohta, salvestatakse andmed teie profiili osana ja võidakse saata kolmandatele isikutele isikustamata kujul asjakohase teenuse osutamiseks (nt niiduki parkimiseks tugeva vihma korral).

8.2 Piiratud garantii

See piiratud garantii hõlmab ainult toote ja selle komponentide materjali- või tootmisdefekte, kui neid kasutatakse normaalsetes, tavapärastes tingimustes. Kui ilmneb selle piiratud garantiiga hõlmatud defekt, parandab või asendab Sunseeker või tema volitatud esindajad defektse toote või komponendid oma äranägemise järgi vastavalt käesolevale piiratud garantiile. Kohaldatav garantiiaeg algab Sunseekerilt või Sunseekeri volitatud edasimüüjalt, edasimüüjalt või edasimüüjalt algse ostu kuupäeval.

Garantii tingimused

Registreerimine: Registreerige toode veebis aadressil **www.sunseekerelite.com** 30 päeva jooksul pärast ostu, et saada 36-kuuline garantii. Ilma registreerimiseta kehtib 24-kuuline garantii.

Aku garantii: Akud on kindlustatud ainult 12-kuulise perioodi jooksul, olenemata veebis registreerimisest.

Nõuetekohane kasutamine: Toode ei tohi väärkasutada, kuritarvitada, hooletusse jätta, muuta ega modifitseerida, seda on lubatud remontida ainult volitatud teeninduskeskus.

Heakskiidetud osad: Selle tootega võib kasutada ainult Sunseeker Elite'i poolt heakskiidetud tarvikuid ja osi.

Mitteäriline kasutamine: Toodet ei tohi kasutada kaubanduses, kutsetegevuses ega rentimisel.

Kahjude ennetamine: Toode ei tohi olla kahjustatud võõrkehade, ainete või õnnetuste tõttu.

Hoiustamise tingimused: Kui välistemperatuur on alla 0 °C, tuleb akut ja toodet hoida siseruumides.

Garantii välistused

Normaalne kulumine: See garantii ei hõlma komponente, mis tavapärasel kasutamisel kuluvad, näiteks terad.

Volitamata hooldus: Välistatud on kahjustused, talitlushäired või tõrked, mis tulenevad volitamata või ebaõigest hooldusest, käsitsemisest või ülekoormusest.

Kõrgsurvepesuri kahjustused: Kõrgsurvepesuri poolt põhjustatud kahjud ei ole garantiiga kaetud.

Garantiinõude esitamiseks peate esitama ostutõendi kehtiva kviitungi kujul, millel on näidatud ostukuupäev ja -koht.

See garantii täiendab teie seadusjärgseid õigusi ega hõlma tootega kaasasolevaid tarvikuid. Kõikidele remondi- ja asendustoodetele kehtib piiratud garantii ülejäänud algse garantiiaja jooksul alates ostukuupäevast.

8.3 Õigustest lahtiütlemised

Pakume klientidele müügijärgseid teenuseid, välja arvatud järgmistel asjaoludel:

1. Tootmisega mitteseotud tegurid, sealhulgas, kuid mitte ainult, kasutaja vigadest põhjustatud kahjustused.

2. Kahju, mis on põhjustatud volitamata modifitseerimisest, demonteerimisest või korpuse avamisest, mis ei vasta ametlikele juhistele või juhenditele.

3. Kahju, mis on põhjustatud ebaõigest paigaldamisest, valest kasutamisest või ametlikele juhistele või juhenditele mittevastavast kasutamisest.

4. Volitamata teenusepakkuja poolt tekitatud kahju.

5. Kahju, mis on põhjustatud voolukontuuride volitamata muutmisest ja/või aku ja laadija mittevastavusest või väärkasutusest.

6. Kahju, mille on põhjustanud kasutajad, kes ei järgi juhiseid ja käsutusjuhendi soovitusi.

7. Halbades murutingimustes töötamisest tekkinud kahju (st suured lompidega alad, kui piirangualad ei ole korralikult märgistatud,, kohad, kus on rohkesti murupinda katvaid kive jne)

8. Kahjustused, mis on põhjustatud toote kasutamisest elektromagnetiliste häirete keskkondades, sealhulgas kaevandusaladel või raadioülekandetornide, kõrgepingejuhtmete, alajaamade jms läheduses.

9. Kahjustused, mis on põhjustatud toote teiste traadita seadmete, näiteks saatjate, videolinkide, WiFi-signaalide jms häirete mõjualas kasutamisest.

10. Kahju, mis on põhjustatud töökindluse või ühilduvuse probleemidest volitamata kolmandate osapoolte osade kasutamisel.

11. Kahju, mis on põhjustatud seadme kasutamisest madala laetustasemega akuga või defektse akuga.

12. Kahju, mis on põhjustatud ettearvamatutest teguritest, nagu kokkupõrked autodega, metsloomade rünnakud, üleujutused jne.

Seda sisu võidakse etteteatamata muuta.

HOIATUS nööppatarei korral:

a) Eemaldage kasutatud patareid ja utiliseerige need vastavalt kohalikele eeskirjadele ja hoidke lastele kättesaamatus kohas.

b) ÄRGE visake patareisid olmeprügi hulka ega põletage neid.

c) Isegi kasutatud patareid võivad põhjustada tõsiseid vigastusi või surma.

d) Raviteabe saamiseks helistage kohalikule mürgistusteabekeskusele.

e) Patarei tüüp: CR2032.

f) Nimipinge: 3,0 Vdc.

g) Mittelaetavaid patareisid ei tohi laadida.

h) Vältige sunnitud tühjakslaadimist, laadimist, demonteerimist, kuumutamist (üle tootja määratud temperatuur) ega põletamist. See võib põhjustada vigastusi väljapaiskumise, lekke või plahvatuse tõttu, mis võib põhjustab keemilisi söövitusi.

i) Toode sisaldab mittevahetatavat nööppatareid.

8.4 Võtke meiega ühendust

Sunseeker Intelligent Technology SE

Aadress: Theodorstraße 41M1, D-22761 Hamburg

Veebisait: www.sunseekerelite.com

EE

EÜ vastavusdeklaratsioon

Tootja:
Zhejiang Sunseeker Industrial Co., Ltd.
988 Jinde Rd. Jiangdongi tööstuspark, Jinhua, Zhejiang 321000 HIINA RAHVAVABARIIK HIINA
Kinnitame ja võtame endale vastutuse, et toode:
Kaubamärgi nimetus: SUNSEEKER, Sunseeker elite
Toote nimi: Robotniiduk
Mudel: RMX800N20V, RMX1200N20V, RMX601M20V, RMX1001M20V, RMX801M20V, RMX802M20V, RMX803N20V, RMX1203N20V
Vastab järgmistele direktiividele:
1. Raadioseadmete direktiiv (2014/53/EL)
2. Masinadirektiiv (2006/42/EÜ)
3. Ohtlike ainete kasutamise piiramise direktiiv (2011/65/EL) ja selle muutmise direktiiv ((EL) 2015/863)
4. Patareisidja akusid käsitlev määrus (EL) 2023/1542
5. Ajakava 2 2023 Nr. 1007 TARBIJAKAITSE

Käesolev deklaratsioon on välja antud tootja ainuvastutusel.
Deklaratsiooni eesmärk on kooskõlas Euroopa Liidu asjaomaste ühtlustamisalaste õigusaktidega.
Viited asjakohasele Liidu ühtlustamise seadusandlusele:
EN 50636-2-107: 2015+A1:2018+A2: 2020+A3: 2021
EN 60335-1:2012+A11:2014+A13:2017+ A1:2019 + A2:2019+ A14:2019+A15:2021

EN IEC 55014-1:2021	EN IEC 55014-2:2021	EN IEC 61000-3-2:2019+A1:2021+A2:2024
EN 61000-3-3:2013+A1:2019+A2:2021	EN 301 489-1 V2.2.3	EN 301 489-3 V2.3.2
EN 301 489-17 V3.3.1	EN 300 440 V2.2.1	EN 301 893 V2.1.1
EN 301 489-19 V2.2.1	EN 301 489-52 V1.2.1	EN 301 511 V12.5.1
EN 301 908-1 V15.2.1	EN 301 908-13 V13.2.1	EN 303 413 V1.2.1
EN 300 328 V2.2.2	EN 62311: 2008	EN IEC 62311: 2020
EN 50665: 2017	EN 62321-1:2013	EN18031-1: 2024
EN18031-2: 2024	EN IEC 62321-2:2021	EN 62321-3-1:2014
EN 62321-8:2017	IEC 62133-2:2017+A1:2021	EN62321-8:2017
EN 62321-4:2014 /A1:2017	EN 62321-5:2014	EN 62321-7-1:2015
EN 62321-7-2:2017	EN 62321-6:2015	

RF kokkupuute teave:

See seade on testitud ja vastab raadiosagedusliku (RF) kokkupuute suhtes kohaldatavatele piirnormidele.

See seade tuleb paigaldada ja kasutada vastavalt antud juhistele ning antud saatja antenn(i)d tuleb paigaldada selliselt, et tagada vähemalt 30 cm kaugus kõigist inimestest, samuti ei tohi see olla koos või töötada koos ühegi muu antenni või saatjaga.

Alla kirjutanud (kelle poolt ja nimel):
Zhejiang Sunseeker Industrial Co., Ltd.
Asukoht: Jinhua, Zhejiang HIINA
Kuupäev: 04-12-2025
Nimi: Harry Ran
Allkiri: Harry
Ametikoht: Peainsener

Volitatud esindaja:
Sunseeker Intelligent Technology SE
Theodorstrasse 41M1
22761 Hamburg
Hans-Peter Kuebler
Tegevdirektor

Satura rādītājs

1. Drošība un noteikumi 516
1.1.Vispārīgi 516
1.2 Vispārīgi drošības norādījumi 516
1.3 Uzstādīšanas drošības instrukcijas 517
1.4 Drošības instrukcijas ikdienas darbībai 518
1.5 Drošības norādījumi apkopei 518
1.6 Akumulatora drošība 518

2. Simboli un uzlīmes 518

3. Saturs un specifikācija 519
3.1 Kastes saturs 519
3.2 Daļas un funkcijas 520
3.3 Specifikācijas 521

4. Uzstādīšana un kartēšana 522
4.1 Sagatavošanās darbi 523
4.2 Zāles pļāvēja aktivizēšana 523
4.3 Lietotnes savienojums 524
4.4 Uzlādes stacijas uzstādīšana 524
4.5 Kartēšana 525
4.6 netRTK iestatījumi 528

5. Ikdienas darbība 529
5.1 Zāles pļāvēja displejs un vadība 529
5.2 PIN koda maiņa 530
5.3 Grafika iestatīšana 530
5.4 LIETOTNES ievads 532
5.5 S Savienojuma Moduļa 533
5.6 IoT 535
5.7 Šķēršļu apvade 535

6. Apkope 535
6.1 Tīrīšana 536
6.2 Asmeņu nomaiņa 536
6.3 Transportēšana 537
6.4 Akumulators 537
6.5 Barošanas avots 538
6.6 Uzglabāšana 539
6.7 Pārstrāde un utilizācija pēc ekspluatācijas laika beigām 539

7. Bieži uzdotie jautājumi un problēmu novēršana 540
7.1 Kļūdas ziņojums 540
7.2.Problēmu novēršana 542

8. Svarīga informācija 543
8.1 Datu privātums 543
8.2 Ierobežotā garantija 543
8.3 Atrunas 544
8.4 Sazinieties ar mums 544

1. Drošība un noteikumi

1.1.Vispārīgi

SVARĪGI
PIRMS LIETOŠANAS RŪPĪGI IZLASIET
SAGLABĀJIET TURPMĀKAI UZZIŅAI

Paredzētā lietošana

Šis dārza izstrādājums ir paredzēts tikai zāliena pļaušanai, automātiski nopļaujot dārza zāli jebkurā diennakts laikā. Jebkāda lietošana ārpus paredzētā mērķa var radīt apdraudējumu, potenciāli nodarot kaitējumu cilvēkiem vai bojājot īpašumu. Lai nodrošinātu drošību un novērstu negadījumus, ir svarīgi stingri ievērot noteiktās vadlīnijas.

Nav paredzēts lietošanai

Šis dārza izstrādājums nav paredzēts lietošanai bērniem līdz 14 gadu vecumam vai personām ar ierobežotām fiziskām, maņu vai garīgām spējām, kā arī personām ar nepietiekamu lietošanas pieredzi vai zināšanām, izņemot gadījumus, kad par šo personu drošību atbildīgā persona šīs personas uzrauga vai ir atbilstoši instruējusi.

Nepareiza izmantošana ietver, bet neaprobežojas ar: cilvēku, bērnu vai dzīvnieku pārvadāšanu uz ierīces; pārvietošanos ar ierīces palīdzību; ierīces izmantošanu kravu vilkšanai vai stumšanai; kā arī ierīces izmantošanu citu augu, nevis zāles griešanai.

Atlikušais risks - Veiciet apkopes darbus vai asmeņu nomaiņu tikai ar aizsargcimdiem un aizsargbrillēm, lai izvairītos no savainojumiem.

Nepagariniet kabeli starp barošanas bloku un uzlādes staciju.

- Darbojoties ar ierīci publiskās vietās, ap darba zonu jānovieto brīdinājuma zīmes. Zīmēm skaidri jānorāda šāds teksts:

BRĪDINĀJUMS

- Nepieskarieties bīstamām kustīgām daļām, pirms tās nav pilnībā apstājušās.
- Turiet strāvas kabeli, barošanas bloku, pagarinātāju un visus citus elektriskos kabeļus, kas neattiecas uz izstrādājumu, ārpus pļaušanas zonas, lai tie atrastos drošā attālumā no bīstamām kustīgām daļām un novērstu kabeļu bojājumu, kas varētu rasties saskarē ar spriegumaktīvajām daļām. Ja netiek ievēroti šajā rokasgrāmatā sniegtie norādījumi, operatoram vai apkārtējiem var rasties traumu gūšanas risks vai pat nāves iestāšanās.
- Automātiskais zāles pļāvējs! Turieties tālāk no mašīnas! Uzraugiet bērnus!
- Brīdinājums nekad neļaut bērniem, personām ar samazinātām fiziskajām, sensorajām vai garīgajām spējām, vai cilvēkiem bez pieredzes un zināšanām, vai personām, kas nav iepazinušās ar šīm instrukcijām, izmantot ierīci. Vietējie noteikumi var ierobežot operatora vecumu.
- Brīdinājums neļaut bērniem atrasties tuvumā vai spēlēties ar ierīci tās darbības laikā.
- Saglabājiet visus brīdinājumus un norādījumus turpmākai uzziņai.

Izlasiet visus drošības brīdinājumus, instrukcijas, ilustrācijas un specifikācijas, kas sniegtas kopā ar šo produktu. Visu tālāk norādīto norādījumu neievērošana var izraisīt elektriskās strāvas triecienu, ugunsgrēku un/vai nopietnas traumas.

- Darbojoties ar ierīci publiskās vietās, ap darba zonu jānovieto brīdinājuma zīmes. Zīmēm skaidri jānorāda šāds teksts:

BRĪDINĀJUMS

- Automātisks zāles pļāvējs. Turieties tālāk no ierīces. Uzraugiet bērnus!
- Ierīce jāizslēdz, kad tā netiek lietota.

1.2 Vispārīgi drošības norādījumi

Darba zonas drošība

A. Nedarbiniet mašīnas sprādzienbīstamā vidē, piemēram, uzliesmojošu šķidrumu, gāzu vai putekļu klātbūtnē. Mašīnas rada dzirksteles, kas var aizdedzināt putekļus vai izgarojumus.

B. Rūpīgi izlasiet norādījumus. Iepazīstieties ar vadības ierīcēm un pareizu mašīnas lietošanu.

C. Nekad neļaujiet cilvēkiem, kuri nav iepazinušies ar šiem norādījumiem, vai bērniem lietot mašīnu. Vietējie noteikumi var ierobežot operatora vecumu.

D. Operators vai lietotājs ir atbildīgs par negadījumiem vai apdraudējumiem, kas radušies citiem cilvēkiem vai viņu īpašumam.

Elektrodrošība

A. Elektrotīkla kontaktdakšām jāatbilst kontaktligzdai. Nekad nekādā veidā nepārveidojiet kontaktdakšu. Nelietojiet lādētāja kontaktdakšas ar zemētām (iezemētām) ierīcēm. Nepārveidotas kontaktdakšas un atbilstošas kontaktligzdas samazinās elektriskās strāvas trieciena risku.

B. Izvairieties no ķermeņa saskares ar zemētām vai iezemētām virsmām, piemēram, caurulēm, radiatoriem, plītīm un ledusskapjiem. Ja jūsu ķermenis ir zemēts vai iezemēts, pastāv palielināts elektriskās strāvas trieciena risks.

C. Nelietojiet strāvas kabeļus nepareizi. Nekad nelietojiet strāvas kabeli ierīces pārvietošanai, vilkšanai vai atvienošanai. Turiet strāvas kabeļus tālāk no karstuma, eļļas, asām malām vai kustīgām daļām. Bojāti vai sapinušies strāvas kabeļi palielina elektriskās strāvas trieciena risku.

D. Ja ar elektrotīklu darbināma ierīce neizbēgami jālieto mitrā vietā, izmantojiet paliekošās strāvas ierīci (RCD) aizsargātu strāvas padevi. RCD izmantošana samazina elektriskās strāvas trieciena risku.

E. Nodrošiniet pareizu automātiskās perimetra iezīmēšanas sistēmas uzstādīšanu saskaņā ar norādījumiem.

F. Periodiski pārbaudiet teritoriju, kurā tiks izmantota mašīna, un noņemiet visus akmeņus, zarus, vadus, kaulus un citus šķēršļus.

G. Regulāri pārbaudiet, vai asmeņi, asmeņu skrūves un griezējmehānisms nav nolietojušies vai bojāti.Nomainiet nolietotos vai bojātos asmeņus un skrūves komplektos, lai saglabātu līdzsvaru.

H. Strādājot ar daudzvārpstu mašīnām, esiet uzmanīgi, jo viena asmens griešanās var izraisīt citu asmeņu griešanos.

Personiskā drošība

A. Neļaujiet personām, kuras nav iepazinušās ar ierīci vai šīm instrukcijām, darbināt ierīci. Mašīnas ir bīstamas neapmācītu lietotāju rokās.

B. Esiet modrs, uzmaniet, ko darāt, un izmantojiet veselo saprātu, darbojoties ar ierīci. Nelietojiet mašīnu, ja esat noguris vai atrodaties narkotisko vielu, alkohola vai medikamentu ietekmē. Mirklis neuzmanības, strādājot ar mašīnu, var izraisīt smagus miesas bojājumus.

C. Pirms ierīces iedarbināšanas noņemiet visas regulēšanas atslēgas vai uzgriežņu atslēgas. Uzgriežņu atslēga vai atslēga, kas atstāta pie rotējošas mašīnas daļas, var izraisīt miesas bojājumus.

D. Vadot ierīci manuāli, vienmēr saglabājiet stabilu stāju un līdzsvaru. Tas nodrošina labāku mašīnas kontroli neparedzētas situācijās.

E. Nepaļaujieties uz pieredzi, kas iegūta biežā ierīces lietošanā, un neignorējiet drošības principus. Neuzmanīga rīcība sekundes daļas laikā var izraisīt nopietnas traumas.

Mašīnas lietošana un kopšana

A. Pirms regulēšanas, piederumu maiņas vai glabāšanas atvienojiet kontaktdakšu no strāvas avota un/vai izņemiet akumulatoru bloku (ja tas ir izņemams) no mašīnas vai citām ierīcēm. Šādi preventīvie drošības pasākumi samazina nejaušas iedarbināšanas risku.

B. Veiciet mašīnu un piederumu apkopi. Pārbaudiet, vai kustīgās daļas nav nepareizi noregulētas, vai tās neiesprūst un nav salauztas detaļas, kā arī citus apstākļus, kas var ietekmēt mašīnas darbību. Ja mašīna ir bojāta, pirms lietošanas lieciet to salabot. Daudzus negadījumus izraisa slikti uzturētas mašīnas un piederumi.

C. Lietojiet mašīnu un piederumus saskaņā ar šiem norādījumiem, ņemot vērā darba apstākļus un veicamo darbu. Mašīnas izmantošana darbībām, kurām tā nav paredzēta, var radīt bīstamu situāciju.

D. Nekad nedarbiniet mašīnu ar bojātiem aizsargiem vai bez drošības ierīcēm.

E. Nelieciet rokas vai kājas pie rotējošām daļām vai zem tām. Vienmēr turieties tālāk no zāles izmešanas atveres.

F. Nekad neceliet vai nenesiet mašīnu, kamēr motors darbojas.

G. Aktivizējiet ierīces bloķēšanu/Iestatiet “LOCK” režīmu ierīcei
- pirms aizsērējuma novēršanas;
- pirms pārbaudes, tīrīšanas vai darba veikšanas ar ierīci.

H. Neatstājiet mašīnu darboties bez uzraudzības, ja zināt, ka tuvumā atrodas mājdzīvnieki, bērni vai cilvēki.

Tehniskā apkope

A. Uzticiet mašīnas tehnisko apkopi kvalificētam remonta speciālistam, izmantojot tikai identiskas rezerves daļas. Tādējādi tiks nodrošināta mašīnas drošības saglabāšana.

B. Nodrošiniet, lai visi uzgriežņi, bultskrūves un skrūves būtu pievilktas, lai mašīna būtu drošā darba stāvoklī.

C. Drošības nolūkos nomainiet nodilušās vai bojātās daļas.

D. Pārliecinieties, ka ir nomainīti pareizie asmeņi.

E. Pārliecinieties, ka akumulatori tiek uzlādēti, izmantojot ražotāja ieteikto pareizo lādētāju. Nepareiza lietošana var izraisīt elektriskās strāvas triecienu, pārkaršanu vai kodīga šķidruma noplūdi no akumulatora.

F. Elektrolīta noplūdes gadījumā izskalojiet ar ūdeni/neitralizējošu līdzekli, meklējiet medicīnisko palīdzību, ja tas nonāk saskarē ar acīm utt.

G. Mašīnas apkope jāveic saskaņā ar ražotāja norādījumiem.

AKUMULATORA instrumenta lietošana un kopšana

A. Veiciet uzlādi tikai ar ražotāja norādīto lādētāju. Lādētājs, kas ir piemērots viena veida AKUMULATORU blokam, var radīt ugunsgrēka risku, ja tiek lietots ar cita veida AKUMULATORU bloku.

B. Lietojiet tikai elektroinstrumentus ar īpaši paredzētiem AKUMULATORU blokiem. Jebkuru citu AKUMULATORU bloku lietošana var radīt traumu gūšanas un ugunsgrēka risku.

C. Kad AKUMULATORU bloks netiek lietots, turiet to tālāk no citiem metāla priekšmetiem, piemēram, papīra saspraudēm, monētām, atslēgām, naglām, skrūvēm vai citiem maziem metāla priekšmetiem, kas var radīt savienojumu starp akumulatora spailēm. AKUMULATORA spaiļu īssavienojums var izraisīt apdegumus vai ugunsgrēku.

D. Pārkāpjot ekspluatācijas noteikumus, no AKUMULATORA var izplūst šķidrums; izvairieties no saskares ar to. Ja saskare tomēr notiek, noskalojiet attiecīgo vietu ar ūdeni. Ja šķidrums nonāk saskarē ar acīm, papildus meklējiet medicīnisko palīdzību.. No AKUMULATORA izplūdušais šķidrums var izraisīt kairinājumu vai apdegumus.

E. Nelietojiet BOJĀTU vai modificētu akumulatoru vai instrumentu. Bojāti vai pārveidoti akumulatori var negaidīti aizdegties, izraisīt SPRĀDZIENU vai radīt traumu gūšanas risku.

F. Neizlieciet akumulatoru vai instrumentu uguns vai pārmērīgas temperatūras iedarbībai. Uguns iedarbība vai temperatūra, kas pārsniedz 130 °C, var izraisīt sprādzienu.

G. Izpildiet visus uzlādēšanas norādījumus un neuzlādējiet AKUMULATORU bloku vai instrumentu ārpus norādījumos noteiktā temperatūras diapazona. Nepareizi vai ārpus norādījumos noteiktā temperatūras diapazona veiktā uzlāde var sabojāt AKUMULATORU un palielināt ugunsgrēka risku.

1.3 Uzstādīšanas drošības instrukcijas

A. Neuzstādiet uzlādes staciju, tostarp jebkuru tās piederumu, vietā, kas atrodas zem viegli uzliesmojoša materiāla vai tuvāk par 24 collām no tā. Darbības traucējumu gadījumā uzlādes stacija un barošanas avots var sakarst, radot potenciālu ugunsgrēka risku.

B. Nenovietojiet barošanas bloku tādā augstumā, kur pastāv risks, ka tas var iekrist ūdenī. Nenovietojiet barošanas avotu uz zemes.

C. Neaizklājiet un neaptiniet Strāvas avotu. Kondensāts var sabojāt barošanas avotu un palielināt elektriskās strāvas trieciena risku.

D. Attiecas uz ASV/Kanādu. Ja barošanas avots tiek uzstādīts ārpus telpām: Elektriskās strāvas trieciena risks. Uzstādiet tikai pie segtas A klases GFCI kontaktligzdas (RCD) ar laikapstākļiem izturīgu korpusu un piekļuvi, lai ievietotu vai noņemtu kontaktdakšas vāciņu.

E. Neuzstādiet uzlādes staciju vietās, kur var sakrāties ūdens.

1.4 Drošības instrukcijas ikdienas darbībai

A. Turiet rokas un kājas tālāk no rotējošajiem asmeņiem. Kad izstrādājums ir ieslēgts, nelieciet rokas un kājas tā tuvumā vai zem tā.

B. Ja darba zonā atrodas cilvēki, it īpaši bērni vai dzīvnieki, apturiet izstrādājumu vai izslēdziet to.

C. Pārliecinieties, ka zālienā nav tādu priekšmetu kā akmeņi, zari, instrumenti vai rotaļlietas. Asmeņi var tikt bojāti, ja tie saskaras ar šādiem priekšmetiem.

D. Neceliet un nepārvietojiet izstrādājumu, kad tas ir ieslēgts.

E. Neļaujiet izstrādājumam saskarties ar cilvēkiem vai dzīvniekiem. Ja persona vai dzīvnieks nonāk izstrādājuma ceļā, izstrādājums nekavējoties jāaptur.

F. Nelieciet priekšmetus uz robota vai uzlādes stacijas.

G. Nelietojiet izstrādājumu, ja nedarbojas poga STOP.

H. Vienmēr iestatiet produktu uz IZSLĒGTS, kad tā netiek izmantota.

I. Nelietojiet izstrādājumu vienlaikus ar izbīdāmo smidzinātāju. Vienlaikus izmantojiet funkciju Schedule (Grafiks).

J. Nedarbiniet izstrādājumu, ja darba zonā ir sakrājies ūdens, piemēram, kad pēc lietusgāzes izveidojušās ūdens peļķes.

1.5 Drošības norādījumi apkopei

A. Veicot izstrādājuma apkopi, izslēdziet izstrādājumu.

B. Izstrādājuma tīrīšanai nelietojiet augstspiediena mazgātāju. Izstrādājuma tīrīšanai nelietojiet šķīdinātājus.

C. Pirms uzlādes stacijas tīrīšanas vai apkopes atvienojiet kontaktdakšu no uzlādes stacijas.

1.6 Akumulatora drošība

Litija jonu akumulatori var eksplodēt vai izraisīt ugunsgrēku, ja tie tiek izjaukti, notiek īssavienojums vai arī tie pakļauti ūdens, uguns vai augstas temperatūras iedarbībai. Rīkojieties uzmanīgi ar akumulatoru, nedemontējiet to, neatveriet un nepieļaujiet nekāda veida elektriskus/mehāniskus bojājumus. Neuzglabājiet to tiešos saules staros.

2. Simboli un uzlīmes

Lūdzu, rūpīgi izpētiet simbolus uz izstrādājuma un etiķetēm un izprotiet to nozīmi:

	BRĪDINĀJUMS: *Pirms izstrādājuma lietošanas izlasiet lietošanas instrukcijas.*
STOP	***BRĪDINĀJUMS:*** *Pirms mašīnas apkopes vai pacelšanas izslēdziet to.* *Nekad nepieskarieties rotējošajam asmenim.*
	BRĪDINĀJUMS: *Darbojoties ar mašīnu, ievērojiet drošu attālumu no tās. Neļaujiet citām personām atrasties bīstamajā zonā.*
	BRĪDINĀJUMS: *Nevizinieties uz mašīnas.*
	Izlasiet lietošanas instrukcijas.
CE	*CE atbilstības zīme.*
L_{WA} 60 dB	*Skaņas jaudas līmenis, noteikts saskaņā ar Eiropas direktīvu attiecībā uz trokšņa emisiju vidē no iekārtām, kas paredzētas izmantošanai ārpus telpām.* *60 dB priekš asmens diska*
	Neizmetiet šo izstrādājumu kā parastus sadzīves atkritumus. Nodrošiniet, lai izstrādājums tiktu pārstrādāts atbilstoši vietējo likumdošanas aktu prasībām.
III	*III klase*
	DC (līdzstrāva)
	Nemetiet akumulatoru ugunī un nepakļaujiet akumulatoru siltuma avotam.
	Neiegremdējiet akumulatoru ūdenī.
Li-ion	*Otrreizējās pārstrādes zīme.*
	Nav atļauts izmest šo akumulatoru bloku kā parastus sadzīves atkritumus. Nodrošiniet, lai akumulatoru bloks tiktu pārstrādāts atbilstoši vietējo likumdošanas aktu prasībām.
T3.15A	*Nomainiet pret drošinātāju, kas atbilst nominālajai vērtībai.*

T2A	*Nomainiet pret drošinātāju, kas atbilst nominālajai vērtībai.*
	II klases konstrukcija.
IPX4	*Korpusu nodrošinātās aizsardzības pakāpes (IP kods)*
IPX5	
IP67	
	Noņemama barošanas avota daļa
	SMPS, kas ietver īsslēguma drošu drošības izolācijas transformatoru
	SMPS (komutācijas režīma barošanas avots)
cosφ:0.56	*Jaudas koeficients*
VI	*6. līmeņa energoefektivitāte*
	Lai norādītu, ka strāvas padeves bloks nedrīkst tikt izmantots, ja spraudņa kontakti ir bojāti.
	UZMANĪBU - Nepieskarieties rotējošajam asmenim
Max. 4800 min⁻¹	*Maks. 4800 min⁻¹*
106mm	*φ 106 mm zāles apgriešanas asmens disks*

Simboli robota ekrānā

	Ieslēgšana/izslēgšana
START	*Poga Start (Sākt)*
HOME	*Poga Home (Sākums)*
OK	*Poga OK (Labi)*
	PIN koda iestatīšana
	Laika iestatīšana
	Bluetooth
	Wi-Fi

3. Saturs un specifikācija

3.1 Kastes saturs

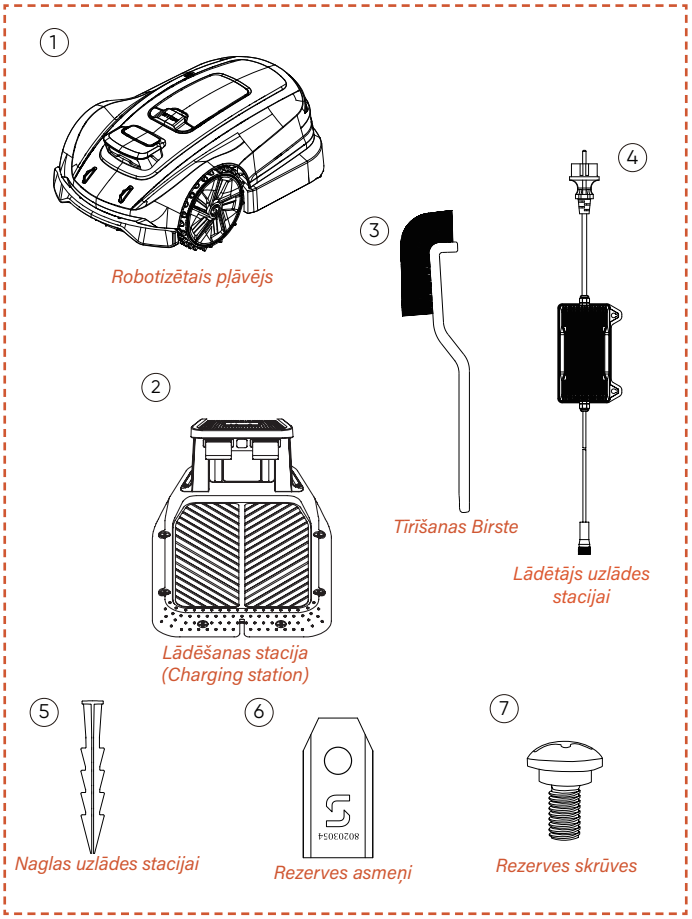

Robotizētais pļāvējs *1
Uzlādes stacija*1
Tīrīšanas birste *1
Lādētājs uzlādes stacijai*1
Naglas uzlādes stacijai*8
Rezerves asmeņi *6
Rezerves skrūves *6

3.2 Daļas un funkcijas

Skats no augšas

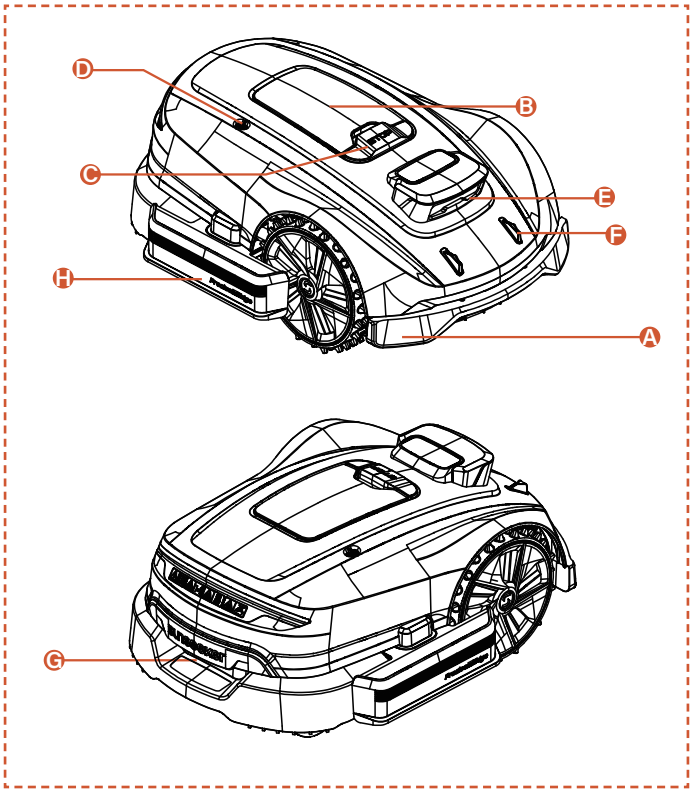

Skats no apakšas

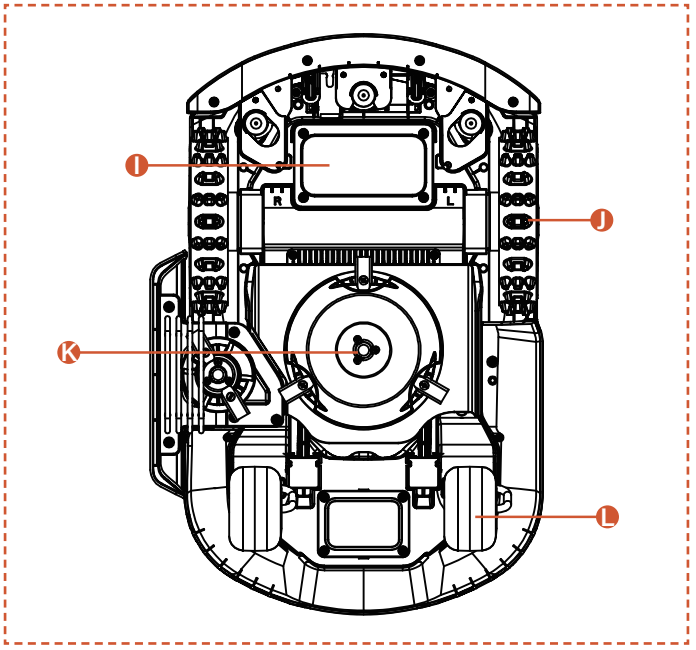

Piezīme

Neiegremdējiet mašīnu ūdenī, jo tas var sabojāt komponentus un anulēt garantiju noteiktajā laika posmā.

A. Sadursmes buferis
Ja vizuālā pozicionēšana nav pieejama, sadursmes buferis var nodrošināt mašīnas normālu darbību.

B. Vadības panelis
Panelis ierīces ieslēgšanai un izslēgšanai, komandu došanai pļaušanai vai atgriešanai u. c. Panelis atrodas zem aizsargvāka.
Lūdzu, pēc vadības paneļa lietošanas aizveriet aizsargvāku.

C. APTURĒT poga
Avārijas apturēšanas poga, lai apturētu mašīnu jebkurā steidzamā situācijā.

D. Lietus sensors
Lietus sensors var noteikt lietu, un mašīna var automātiski atgriezties uzlādes stacijā, lai izvairītos no lietus atbilstoši lietotāja iestatījumiem.

E. Binokulārā kamera
Ar MI aprīkota binokulārā kamera palīdz zāles pļāvējam noteikt šķēršļus un izvairīties no tiem.

F. Uzlādes elektrodi
Ierīces uzlādes elektrodi savienojas ar uzlādes stacijas elektrodiem, lai uzlādētu ierīces akumulatoru.

G. Stūre
Ērts satvēriens.

H. Zāles apgriešanas asmens disks
Ļauj ierīcei efektīvāk pabeigt zāliena malu apgriešanu.

I. Akumulatora nodalījums
Akumulatora uzglabāšanas nodalījums.

J. Rotējošais griešanas disks
Ierīce zāliena pļaušanai, kad mašīna darbojas.

K. Piedziņas riteņi
Nodrošina kustību ar lieliskām spējām pārvietoties pa bezceļiem.

L. Grozāmais ritenis
Griežas, palīdzot kustībai un virzībai.

3.3 Specifikācijas

TEHNISKĀ SPECIFIKĀCIJA	X3 Gen 2 - 800 RMX803N20V	
Robežvads	Bezvadu / bezrobežu	
Maksimālā pļaujamā platība	800 m^2	
Pļaušanas augstums min./maks.	20-60 mm	
Augstuma regulēšana	Manuāla	
Pļaušanas platums	200 mm	
Akumulatora jauda	5 Ah	
Lietotāja saskarne	Lietotne un tastatūras displejs	
Maksimālais slīpums	17° (30%)	
Robota izmēri	621 × 420 × 247 mm	
Sertifikāti	CE RoHS	
Neto svars	10,55 kg	
Skaņas jaudas līmenis LWA	60 dB (A)	
Skaņas jaudas nenoteiktības KWA	3 dB(A)	
Skaņas spiediena līmenis LpA	52 dB (A)	
Skaņas jaudas nenoteiktības KpA	3 dB(A)	
Trokšņa jaudas līmenis LWA zāles apgriešanas asmens diskam:	75 dB(A)	
Trokšņa jaudas nenoteiktība KWA zāles apgriešanas asmens diskam:	3 dB(A)	
Trokšņa spiediena līmenis LpA zāles apgriešanas asmens diskam:	67 dB (A)	
Trokšņa spiediena nenoteiktība KpA zāles apgriešanas asmens diskam:	3 dB(A)	
FUNKCIJAS		
Wi-Fi / Bluetooth	Y	
Bezvadu kartēšana	Y	
Ceļa plānošana	3 opcijas	
AONavi2.0 (netRTK + VSLAM)	Y	
Super Wi-Fi	Y	
Vision AI	Y	
Priekšējā piedziņa	Y	
Eko režīms	Y	
Nakts darba režīms*	N	
FOTA funkcija	Y	
Ātra atgriešanās uzlādes stacijā	Y	
Vairākas zonas	Y	
Darba grafiks	Automātiska vai manuāla iestatīšana	
Trieciena sensors	Y	
Mazgāšana ar ūdeni	Y	
GPS un 4G modulis	Y	
Google palīgs un Amazon Alexa	Y	
PIN kods	Y	
Pacelšanas un noliekšanas sensors	Y	
Lietus sensors	Y	
PIEDERUMI		
Rezerves asmeņi un rezerves skrūves	6 gab.	
Naglas uzlādes stacijai	8 gab.	
Lādētājs uzlādes stacijai	2 A (CGF252)	
Tīrīšanas Birste	1 gab.	
Wi-Fi un Bluetooth	Frekvenču josla(-as)	Maksimālā izejas jauda
	BT: 2402~2480 MHz	BT BDR+EDR: 8,99 dBm maks. BT BLE: 7,35 dBm maks.
	Wi-Fi 2,4G: 2412 - 2472 MHz	Wi-Fi 2,4G: 18,98 dBm maks.
	Wi-Fi 5,2G: 5180~5240 MHz	Wi-Fi 5,2G: 15,68 dBm maks.
	Wi-Fi 5,3G: 5260~5320 MHz	Wi-Fi 5,3G: 15,26 dBm maks.
	Wi-Fi 5,6G: 5500~5700 MHz	Wi-Fi 5,6G: 16,04 dBm maks.
	Wi-Fi 5,8G: 5745~5825 MHz	Wi-Fi 5,8G: 13,07 dBm maks.
2,4G komunikācija	Frekvenču josla(-as)	Maksimālā izejas jauda
	2402-2480 MHz	20,0 dBm

**Piezīme. Ja vietējie noteikumi aizliedz robotizēto zāles pļāvēju izmantošanu nakts laikā, izslēdziet nakts darba režīmu, lai izvairītos no nejaušas ieslēgšanās, kas neatbilst prasībām.*

4. Uzstādīšana un kartēšana

Sunseeker modernā aparatūra un programmatūra (viedie algoritmi) ievērojami uzlabo zāles pļāvēja vides atpazīšanas spējas, pozicionēšanas precizitāti un kopējo veiktspēju. Jau no paša sākuma Sunseeker AONavi (Nepārtraukta Navigācija) harmoniski apvieno RTK-GNSS satelītu pozicionēšanu ar VSLAM vizuālo tehnoloģiju, ļaujot robotpļāvējam veikt pozicionēšanas un navigācijas uzdevumus dažādos apstākļos, tostarp sarežģītās vidēs.

Attīstoties Sunseeker tehnoloģijai, AONavi sistēma ir pilnībā jaunināta, radot AONavi2.0. Šī tehnoloģija apvieno netRTK ar VSLAM vizuālo tehnoloģiju, sasniedzot centimetru precīzu pozicionēšanu bez fiziskām RTK stacijām, kas ne tikai uzlabo pozicionēšanas precizitāti, bet arī ievērojami saīsina uzstādīšanas laiku. Aprīkots ar Sunseeker AONavi2.0 tehnoloģiju, robotizētais zāles pļāvējs var saņemt stabilus satelīta signālus reālā laika pozicionēšanai, un vienlaikus var iestatīt virtuālās robežas Sunseeker zāles pļāvējiem. Tas nodrošina augstas kvalitātes zāles kopšanu un sniedz jums ērtu un uzticamu pļaušanas pieredzi.

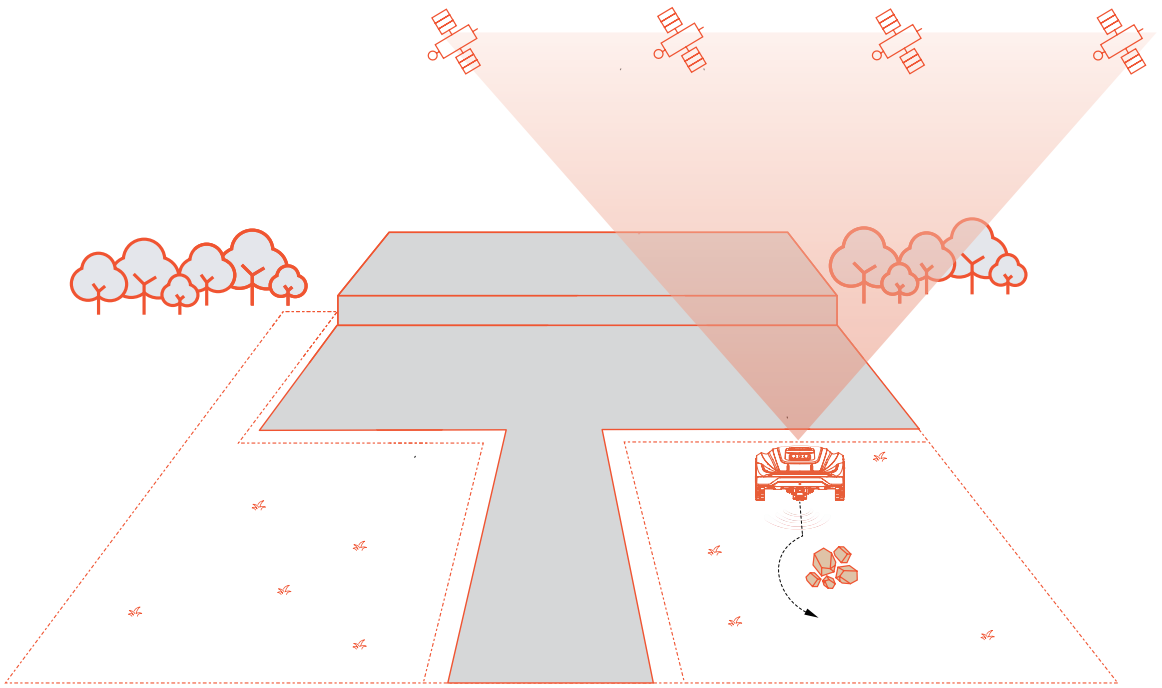

4.1 Sagatavošanās darbi

Instalējiet Sunseeker lietotni

Piezīme

Pēc vajadzības lietotne pieprasīs piekļuvi Bluetooth un Wi-Fi vai 4G tīklam, lai nodrošinātu pareizu iestatīšanu un nākotnes funkcionalitāti - lūdzu piešķiriet piekļuvi šīm funkcijām.

Noskenējiet QR kodu, lai lejupielādētu lietotni Robotic Mower, vai meklējiet "Sunseeker Robot" Google Play veikalā (Android) vai Apple App Store (iOS). Pēc instalēšanas, lūdzu, izveidojiet jaunu kontu un pierakstieties.

iOS **Android**

Zāles pļāvēja sagatavošana

Pārliecinieties, ka tālrunī ir ieslēgts Bluetooth savienojums, un noskenējiet mašīnas sērijas numura QR kodu, lai noteiktu modeli un turpinātu ar atbilstošo instalēšanas rokasgrāmatu.

Zāliena sagatavošana

A. Noņemiet visus gružus, lapu kaudzes, rotaļlietas, vadus, akmeņus un citus šķēršļus.

B. Drošības nolūkos pārliecinieties, ka bērni un mājdzīvnieki atrodas prom no zāliena.

C. Pirms robotizētā pļāvēja lietošanas nopļaujiet zālienu līdz augstumam, kas nepārsniedz 6 cm.

D. Kopējais zāliena laukums ir līdz 800 m^2.

E. Ja darba zonā ir šauras ejas, pārliecinieties, ka ejas platums ir lielāks par 80 cm.

Ieteicamie zāliena veidi ir parādīti zemāk esošajos attēlos:

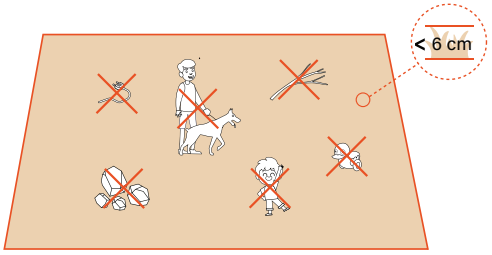

4.2 Zāles pļāvēja aktivizēšana

Priekšuzlāde pļāvējam

A. Izvēlieties jebkuru vietu ar strāvas rozeti, pievienojiet uzlādes stacijas adapteri un ieslēdziet uzlādes staciju.

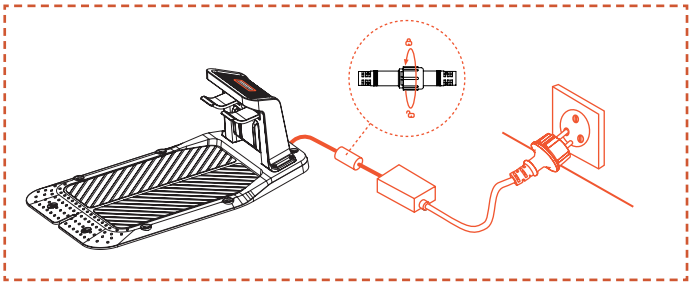

B. Iebīdiet zāles pļāvēju uzlādes stacijā un pārliecinieties, ka uzlādes elektrodi ir pareizi savienoti. Uzlādes stacijas mirgojošā zaļā gaisma norāda uz normālu uzlādi. Kad zāles pļāvējs ir pilnībā uzlādēts, indikators nepārtraukti deg zaļā krāsā.

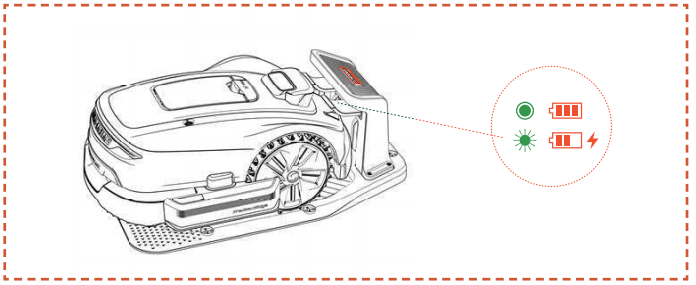

C. Ja pļāvēja akumulatora līmenis pārsniedz 80%, šo soli var izlaist.

Piezīme

- Ja indikators nedeg, pat ja strāvas padeve ir pareiza, lūdzu, sazinieties ar klientu apkalpošanas dienestu.

Aktivizējiet zāles pļāvēju

A. Kad mašīna veiksmīgi uzlādēta uzlādes stacijā, tā automātiski ieslēgsies. Varat to ieslēgt arī manuāli, nospiežot un turot ieslēgšanas pogu.

B. Ievadiet noklusējuma PIN kodu "0000". Nospiediet OK katru reizi, kad ievadāt "0", lai pabeigtu procesu.

C. Ja vēlaties mainīt paroli, vienlaikus turiet nospiestu pogu START (SĀKT) un pogu HOME (SĀKUMS), lai mainītu paroli. Sīkāku informāciju skatīt sadaļā 5.1. Displejs un pļāvēja vadība.

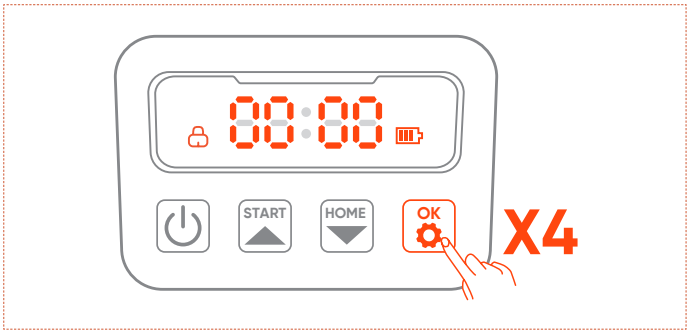

4.3 Lietotnes savienojums

Piezīme

Šīs lietotnes ilustrācijas ir paredzētas tikai demonstrācijas nolūkiem. Pieejamās opcijas var atšķirties atkarībā no programmatūras versijas.

Sagatavošana

A. Pārliecinieties, ka ierīce atrodas uz uzlādes stacijas, tiek pienācīgi uzlādēta, ir ieslēgta un PIN kods ir ievadīts.

B. Pārliecinieties, ka jūsu tālrunī ir ieslēgts Bluetooth. Lūdzu, pārliecinieties, ka jūsu ierīce ir pieslēgta 4G tīklam.

C. Lai nodrošinātu labāku tīkla darbību, varat konfigurēt pļāvēja Wi-Fi savienojumu.

Lietotnes savienojums

A. Skenējiet ierīces SN QR kodu, lai pievienotu savu robotizēto zāles pļāvēju. Ja skenēšana nav pieejama, varat arī izveidot savienojumu, izmantojot Bluetooth. Ja QR kods jau ir noskenēts posmā "Sagatavot zāles pļāvēju", zāles pļāvējs automātiski piesaistīsies lietotnei, kad tālrunī būs iespējots Bluetooth, tādējādi atkārtota skenēšana nebūs nepieciešama.

B. Pēc veiksmīgas pārošanas ievadiet noklusējuma PIN kodu “0000”. PIN kodu var nomainīt tālrunī.

C. Lūdzu, pārliecinieties, ka jūsu ierīce ir pieslēgta 4G tīklam.

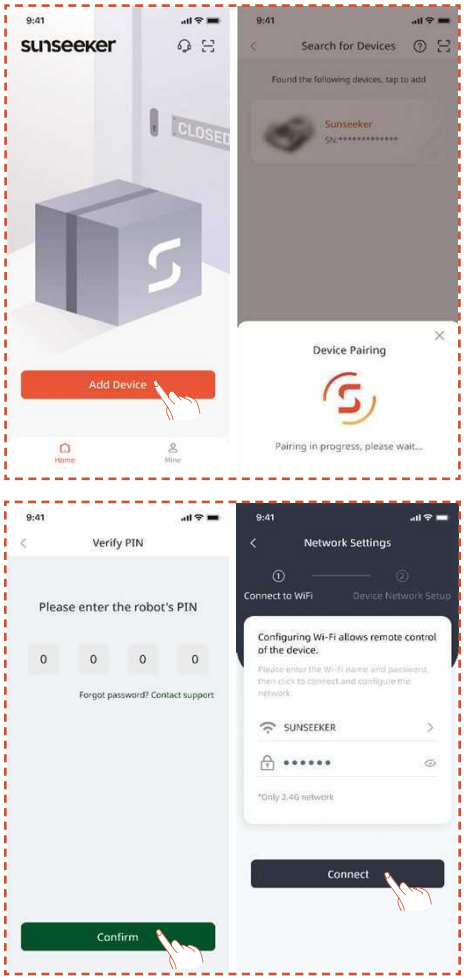

4.4 Uzlādes stacijas uzstādīšana

Piezīme

Ja neesat pārliecināts, kur uzstādīt uzlādes staciju, varat veikt tālāk norādītās darbības, lai atrastu vietu ar labāku signālu.

Atrodiet piemērotu vietu

A. Ievērojiet lietotnes norādījumus, lai attālināti kontrolētu pļāvēju, pārbaudītu signāla stiprumu dažādās zonās un atrastu piemērotu vietu uzlādes stacijas uzstādīšanai.

B. Lai nodrošinātu, ka zāles pļāvējs var veiksmīgi izbraukt no uzlādes stacijas un atgriezties tajā, uzstādiet uzlādes staciju uz vaļējas, līdzenas un nesacietējušas zemes.

C. Uzlādes staciju var novietot gan zāles pļāvēja darba zonā, gan ārpus tās. Drošības apsvērumu dēļ uzlādes kabeli ieteicams turēt ārpus pļaušanas zonas.

D. Uzlādes stacijas priekšā 1,5 m rādiusā nedrīkst atrasties šķēršļi.

E. Ja zāle ir augstāka par 6 cm, tā jānopļauj ar rokas pļāvēju.

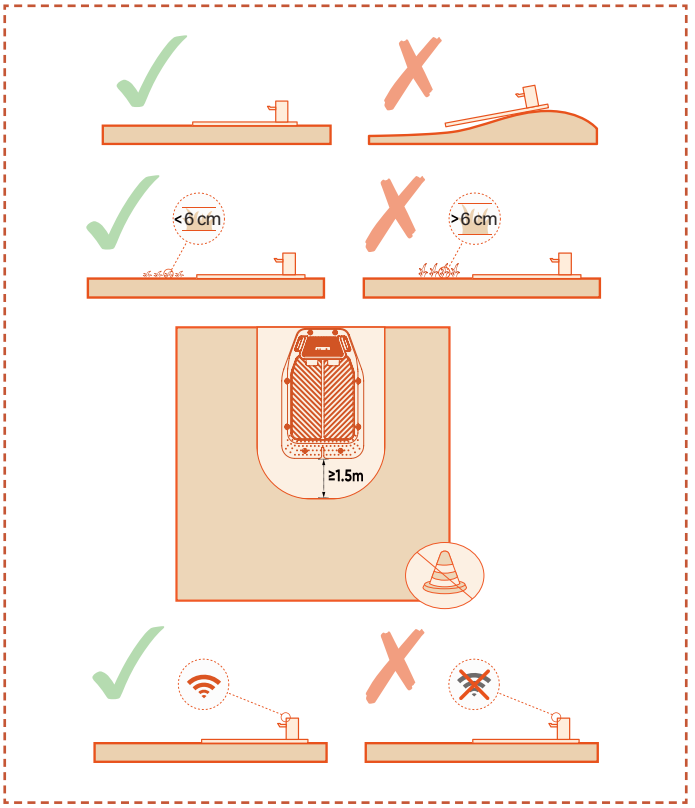

F. Pārliecinieties, ka virs uzlādes stacijas ir pēc iespējas atklātāka vieta, brīva no kokiem, ēkām vai citiem šķēršļiem.

G. Ja pilnīgi atklātu telpu no visām pusēm nevar nodrošināt, tad zāles pļāvējiem, kas atrodas ziemeļu puslodē, centieties saglabāt dienvidu debesis neaizsegtas; zāles pļāvējiem, kas atrodas dienvidu puslodē, nodrošiniet pēc iespējas atklātākas ziemeļu debesis.

Uzlādes stacijas uzstādīšana

A. Ar āmuru vai līdzīgu instrumentu piesitiet naglas, lai nostiprinātu uzlādes staciju uz līdzenas, necietas virsmas.

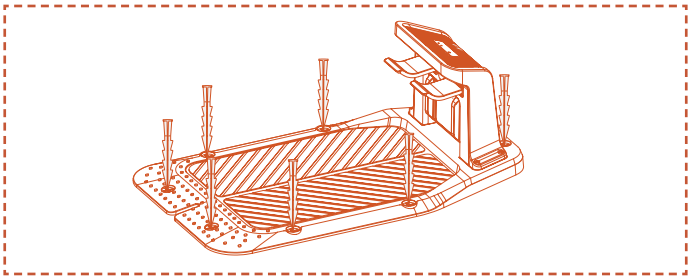

B. Savienojiet uzlādes stacijas uzlādes kabeli ar lādētāju, pēc tam pievienojiet to barošanas avotam. Šajā brīdī uzlādes stacijas zaļā gaisma paliks nemainīga, norādot, ka stacija ir ieslēgta.

C. Drošības apsvērumu dēļ uzlādes kabeli ieteicams turēt ārpus pļaušanas zonas. Ja starp uzlādes staciju un barošanas avotu ir ievērojams attālums, pārliecinieties, vai strāvas kabelis ir droši piestiprināts pie zemes vai sienas, lai nodrošinātu drošu darbību.

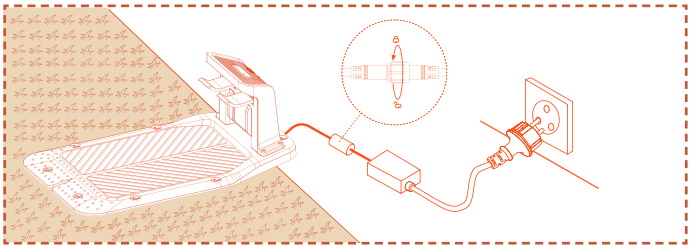

4.5 Kartēšana

Piezīme

Šīs lietotnes ilustrācijas ir paredzētas tikai demonstrācijas nolūkiem. Pieejamās opcijas var atšķirties atkarībā no programmatūras versijas.

Sagatavošana

A. Pārliecinieties, vai mašīna ir ieslēgta un veiksmīgi savienota ar 4G un Bluetooth signāliem.

B. Pārliecinieties, vai iekārta atrodas uzlādes stacijā, tiek pareizi uzlādēta un akumulatora līmenis ir virs 50%.

C. Pilnīgai kartes izveidei nepieciešama atbilstoša darba zona, uzlādes stacija un antena.

D. Ja visi iepriekš minētie uzdevumi ir gatavi, noklikšķiniet uz **Start Mapping** (Sākt kartēšanu).

E. Ja ierīce tika restartēta, pirms kartēšanas procesa sākšanas pārliecinieties, ka tā atrodas uzlādes stacijā.

Izveidojiet darba zonu

A. Noklikšķiniet uz **Work Zone** (Darba zona). Zāles pļāvējs automātiski izbrauks no uzlādes stacijas un virzīsies 1,5 m uz priekšu, bez manuālas iejaukšanās.

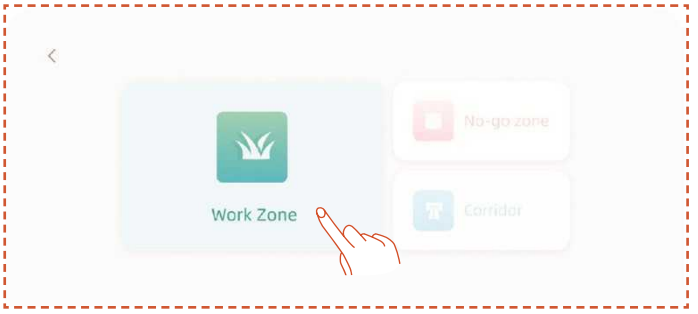

B. Ieteicams vispirms vadīt robotu līdz zāles laukuma malai, pagriezt tā priekšdaļu pretēji pulksteņrādītāja virzienam un tad noklikšķināt uz **Sākt kartēšanu**.

C. Kad zāles pļāvējs ir novietots uz darba zonas robežas un leņķis ir pielāgots, noklikšķiniet uz **Start Mapping** (Sākt kartēšanu).

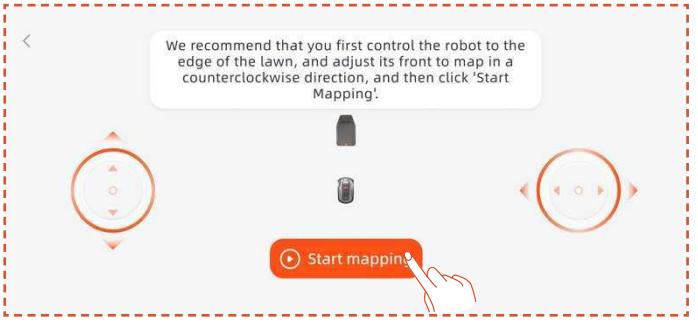

Automātiskā kartēšana

Ierīcei atpazīstot zāles laukumu un izpildoties automātiskās kartēšanas nosacījumiem, **Auto** ikona sāks mirgot. Noklikšķiniet uz **Auto** , lai sāktu automātisko kartēšanu.

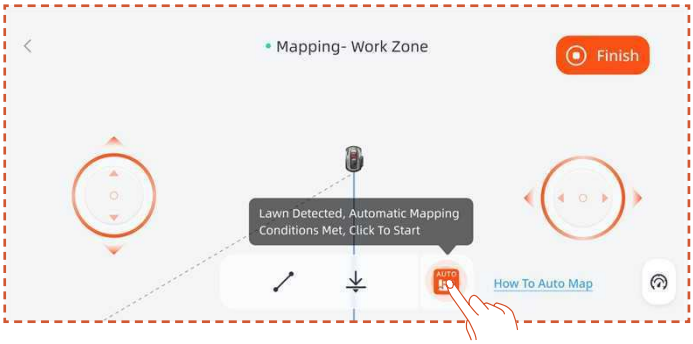

Lai apturētu kartēšanu, lietotnē nospiediet **Pause** pogu.

Pārliecinoties, ka robots darbojas normāli un bez kļūdām, pieskarieties pogai **Auto** lietotnes saskarnē, lai atsāktu automātisko kartēšanu

Piezīme

- Kartēšanas procesā iesakām sekot pļāvējam. Ja pļāvējs nespēj precīzi noteikt robežas, jūs jebkurā brīdī varat iziet no automātiskā kartēšanas režīma un pārslēgties uz manuālo vadību.

- Lai nodrošinātu kartēšanas efektivitāti, lūdzu, pārliecinieties, ka pļāvējs sāk kartēšanu, izbraucot no uzlādes stacijas.

Manuālā kartēšana

Spiediet **Manuāla**, lai pārslēgtos uz manuālās kartēšanas režīmu.

Attālināti vadiet zāles pļāvēju un ejiet gar malu, lai izveidotu darba zonu.

- Ja jūsu darba zonā ir žogi, sienas vai citas fiziskas robežas, attālinātās kartēšanas laikā saglabājiet vismaz 5 cm attālumu gar robežu.

- Ja darba zonā atrodas tādi šķēršļi kā baseins, grāvji vai akmeņi, kartēšanas laikā ievērojiet vismaz 15 cm attālumu.

- Ja jūsu darba zonas robeža nav zāle, bet, piemēram, akmeņu celiņš, un robežas augstums ir līdzīgs zālei, varat izmantot funkciju **Cross Boundary** (Šķērsot robežu). Lietojot šo funkciju, pļāvējs brauks gar malu, saglabājot apmēram divas trešdaļas uz zāles. Pēc kartēšanas pabeigšanas zāles pļāvējs sekos kartē iezīmētajai robežai, lai veiktu pļaušanu.

- Ja jūsu darba zonas robeža ir taisna līnija, varat atlasīt funkciju **Straight** (Taisni), pēc tam attālināt novietot zāles pļāvēju līdz taisnās robežas beigām. Sākuma un beigu punktos, kur ir aktivizēta taisnes līnijas funkcija, automātiski tiks ģenerēta taisna robežlīnija.

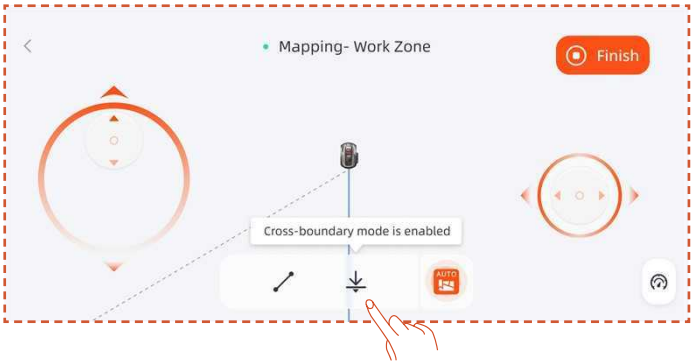

Piezīme

Ieteicams noklikšķināt uz Finish (Pabeigt) tikai pēc tam, kad ceļš ir pilnībā aizvērts. Ja ceļš nav aizvērts, bet kartēšana ir jāpabeidz, noklikšķiniet uz Finish (Pabeigt) un pēc tam atlasiet Auto Close (Automātiski aizvērt). Izveidotā karte automātiski savienos sākuma un beigu punktus, lai nodrošinātu, ka darba zona ir slēgta.

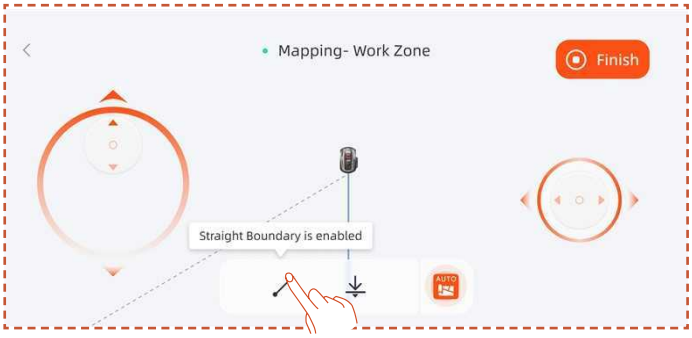

Ja pēc kartēšanas pabeigšanas ir jāmaina robeža, noklikšķiniet uz **Add More** (Pievienot vairāk) un atlasiet **Edit Boundary** (Rediģēt robežu), lai veiktu izmaiņas.

A. Attālināti vadiet robotu līdz robežas modifikācijas sākuma punktam, pēc tam noklikšķiniet uz pogas Start (Sākt). Mainot robežu, robots ir jāvada, lai tas kustētos pretēji pulksteņrādītāju kustības virzienam.

B. Attālināti vadiet robotu līdz robežas modifikācijas beigu punktam, nodrošinot, ka tas krustojas ar sākotnējo kartes robežu, pēc tam noklikšķiniet uz pogas **Finish** (Pabeigt).

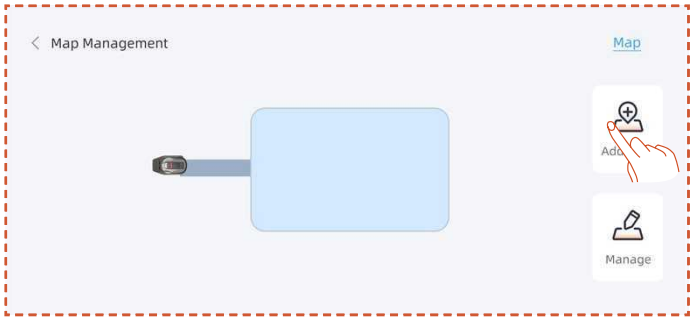

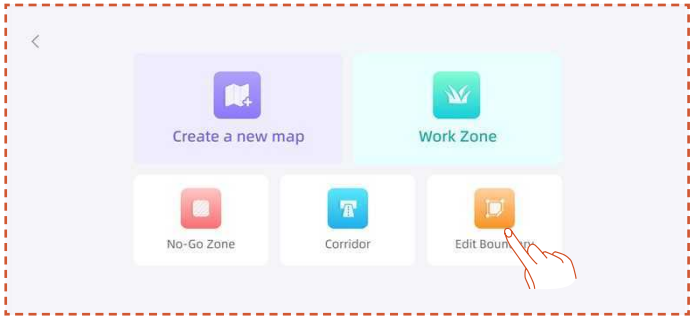

Izveidojiet aizliegto zonu

Ja jūsu darba zonā ir baseins vai citas pļaušanas aizlieguma zonas, ieteicams izveidot aizliegto zonu, lai izveidotu virtuālu robežu un aizsargātu šīs zonas.

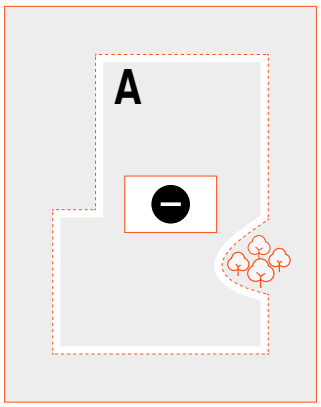

A. Noklikšķiniet uz **No-go zone** (Aizliegtā zona).

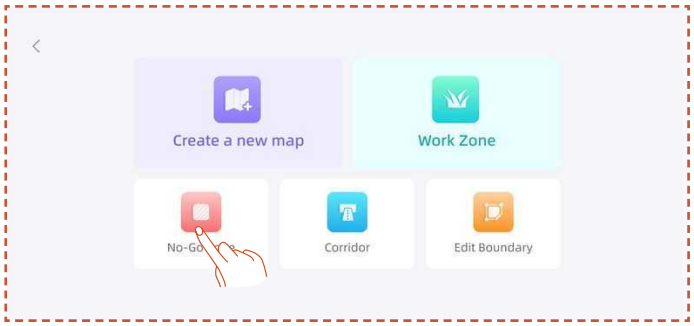

B. Attālināti vadiet zāles pļāvēju līdz sākuma punktam, kurā jāizveido aizliegtā zona, pēc tam noklikšķiniet uz **Start Mapping** (Sākt kartēšanu).

C. Attālināti vadiet zāles pļāvēju, lai aizvērtu zonu, pēc tam noklikšķiniet uz **Finish** (Pabeigt).

Izveidojiet vairākas zonas

Ja jūsu zāliens ir jāsadala vairākās darba zonās, varat izveidot vairākas darba zonas un ejas.

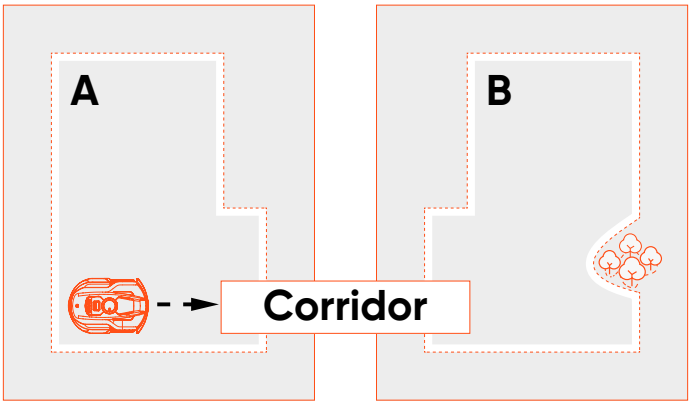

Pēc pirmās darba zonas izveides varat pievienot koridoru un pēc tam izveidot otro darba zonu:

A. Noklikšķiniet uz **Corridor** (Koridors).

B. Attālināti vadiet zāles pļāvēju līdz vietai, kur jāizveido koridors, pēc tam noklikšķiniet uz **Start Mapping** (Sākt kartēšanu). Pārliecinieties, ka koridors pārklājas ar pirmo darba zonu.

C. Attālināti vadiet zāles pļāvēju līdz koridora galam, pēc tam noklikšķiniet uz **Finish** (Pabeigt).

D. Izveidojiet otro darba zonu, nodrošinot, ka koridors pārklājas ar otro darba zonu.

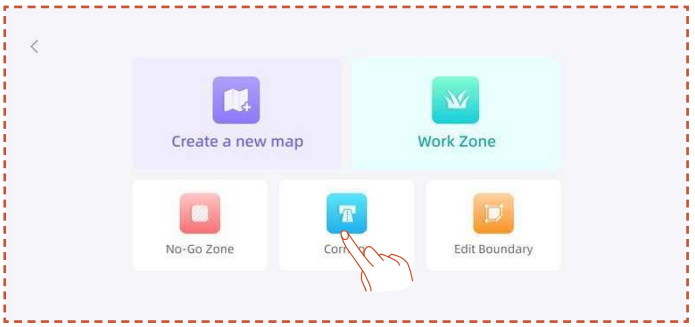

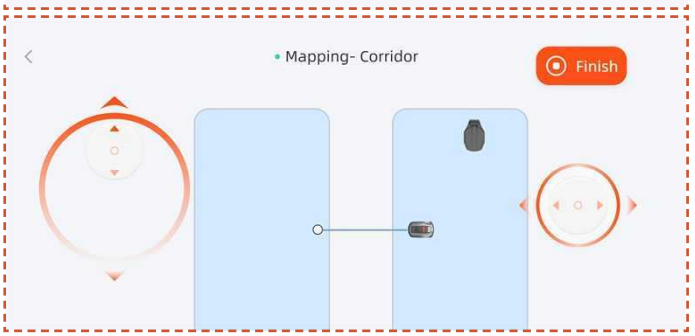

Pēc pirmās darba zonas izveides varat pievienot otro darba zonu un pēc tam izveidot koridoru:

A. Noklikšķiniet uz **Work Zone** (Darba zona).

B. Attālināti vadiet zāles pļāvēju uz vietu, kur jāizveido otrā darba zona, un izveidojiet otro darba zonu.

C. Izveidojiet koridoru starp abām darba zonām, nodrošinot, ka koridors pārklājas ar abām darba zonām.

Piezīme

- Veidojot vairākas darba zonas, vislabāk ir nepārklāt otro darba zonu ar pirmo darba zonu. Ja pārklāšanās ir pārāk liela, abas zonas tiks automātiski apvienotas vienā darba zonā.

- Ja koridors nepārklājas ar darba zonu vai starp abām darba zonām nav izveidots koridors, zāles pļāvējam var rasties grūtības atgriezties uzlādes stacijā vai veikt savus uzdevumus.

Pārvaldība

Varat arī apvienot, sadalīt, pārdēvēt un dzēst darba zonas, kā arī dzēst koridorus vai aizliegtās zonas. Šīs darbības var veikt sadaļā **Detaļas > Kartes pārvaldība > Pārvaldība**.

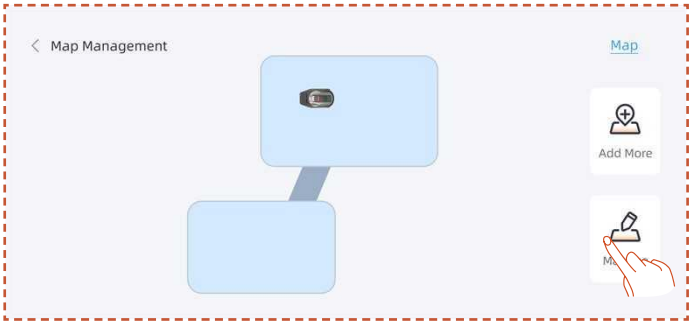

4.6 netRTK iestatījumi

netRTK funkcija tiks automātiski aktivizēta pēc pļāvēja aktivizēšanas, jums nav manuāli jāpievieno pļāvējs netRTK. Ja savienojums ir nestabils, varat pārbaudīt savienojuma statusu sadaļā **Tīkla iestatījumi**.

Lai nodrošinātu labāku tīkla pieredzi, varat konfigurēt Wi-Fi savam pļāvējam un lādētājam kā papildu opciju.

Ieejieties sadaļā **Iestatījumi > Ierīce** un pieskarieties **Tīkla iestatījumi**. Varat pārbaudīt Wi-Fi un 4G savienojuma moduļa savienojuma statusu.

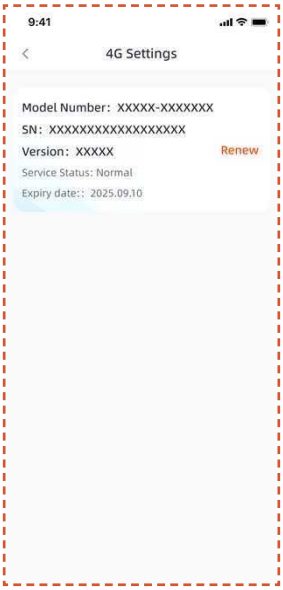

- Sadaļā **RTK iestatījumi** varat pārslēgt RTK režīmu vai atjaunot pakalpojumu. Bezmaksas pakalpojuma periods sākas no produkta pirmās aktivizēšanas un veiksmīgas savienošanās ar netRTK servisu datuma. Sākot ar šo datumu, X3 Gen 2 lietotājiem ir tiesības uz 2 gadiem bezmaksas lietošanas.

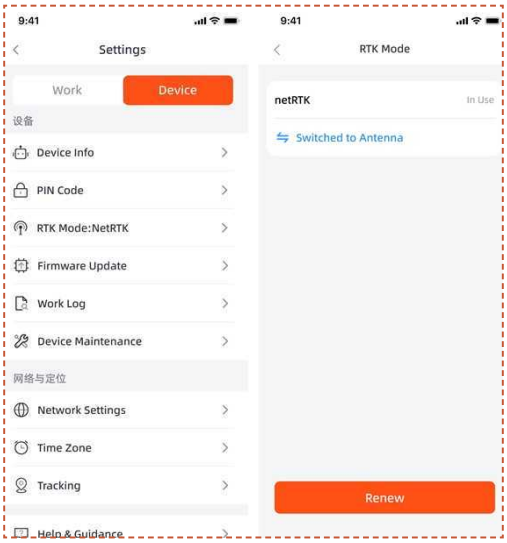

Pirms bezmaksas netRTK pakalpojuma perioda beigām jūs saņemsiet atgādinājumu par tuvojošos pakalpojuma termiņa beigām. Lai turpinātu izmantot pakalpojumu, jums ir jāveic atjaunošanas maksājums, izmantojot papildlietotni. Pakalpojums tiks atjaunots pēc tam, kad maksājums būs veiksmīgi pabeigts.

Pēc bezmaksas izmēģinājuma perioda beigām, ja vēlaties turpināt izmantot **netRTK** pakalpojumu, varat veikt atjaunošanu šeit.

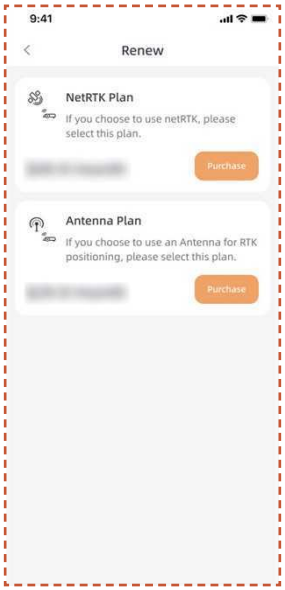

Ja izvēlaties neatjaunot netRTK pakalpojumu, varat alternatīvi iegādāties speciālu antenas piederumu šim produktam un izmantot ierīci, izmantojot pozicionēšanas metodes, kuras atbalsta piederums (konkrētas funkcijas un pakalpojumu noteikumi ir norādīti piederuma lietošanas instrukcijā).

5. Ikdienas darbība

5.1 Zāles pļāvēja displejs un vadība

Displejs

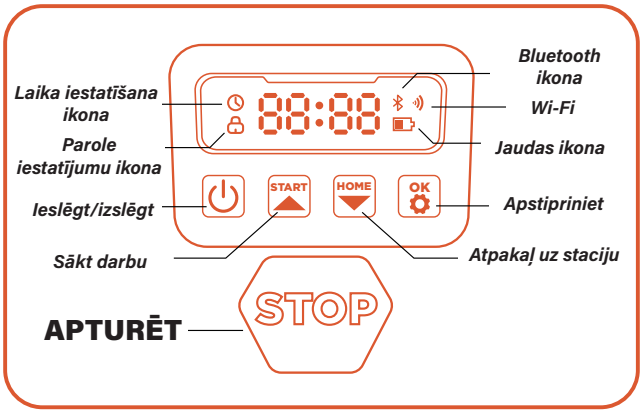

Jaudas ikona: Akumulatora jaudas ikona rāda mašīnas atlikušās jaudas daudzumu. Šī ikona, kas parāda 1 joslu, norāda, ka jauda ir 30% vai mazāka, 2 joslas norāda, ka atlikusī jauda ir no 31 līdz 66%, un 3 joslas norāda, ka jauda ir 67% un lielāka.

Wi-Fi ikona: Wi-Fi ikona norāda, vai mašīna ir vai nav veiksmīgi izveidojusi savienojumu ar Wi-Fi.

Bluetooth ikona: Bluetooth ikona norāda, vai mašīna ir vai nav veiksmīgi savienota ar Bluetooth.

Laika iestatīšanas ikona: Laika iestatīšanas ikona norāda, ka mašīna ir pārgājusi laika iestatīšanas režīmā.

Paroles iestatīšanas ikona: Slēdzenes ikonas iedegšanās norāda, ka ir jāievada parole vai jāmaina mašīnas parole.

Informācijas paneļa displejs: Informācijas paneļa displejs parāda dažādus mašīnas stāvokļus un režīmus:

.dīkstāve: Mašīna ir gaidstāves režīmā, un pašlaik netiek izpildīti uzdevumi.

. Darbības gaisma: Mašīna ir darba režīmā. Šajā brīdī disks griežas ar lielu ātrumu. Lūdzu, turieties tālāk no tā.

. ----: Ieslēdzot lietus aizkavi, mašīna atpazīst, ka šobrīd līst, beidz pašreizējo darbu un atgriežas uzlādes stacijā.

. stop: Mašīnai tika nospiesta avārijas apturēšanas poga.

Pamatvadība

Ieslēgt: Nospiediet un turiet izslēgšanas pogu 2 s.

Izslēgt: Nospiediet un turiet izslēgšanas pogu 3 s.

Kad zāles pļāvējs ir izslēgts, informācijas panelī tiks parādīts vārds "bye", un pēc tam ekrāns izslēgsies.

Darba sākšana: Nospiediet pogu START (SĀKT) un pēc tam OK (LABI).

Atpakaļ uz staciju: Nospiediet pogu HOME (SĀKUMS) un pēc tam OK (LABI).

Apturēt zāles pļāvēja darbību: Nospiediet STOP.

Iziet no STOP režīma: Nospiediet pogu START (SĀKT) un pēc tam OK (LABI) vai nospiediet pogu HOME (SĀKUMS) un pēc tam OK (LABI).

Restartēt zāles pļāvēju: Nospiediet un 10 sekundes turiet jaudas pogu, lai izslēgtu mašīnu, pēc tam ieslēdziet to vēlreiz vai tieši iebīdiet mašīnu uzlādes stacijā un pievienojiet to stacijas uzlādes elektrodiem.

Piezīme

- Ja zāles pļāvējs restartējas, pārliecinieties, lai tā priekšpusē būtu vismaz 1,5 metru plata līdzena, no šķēršļiem brīva vieta.

- Ja darba zonā pastāv kritiena draudi, piemēram, baseins vai paaugstinātas malas, ieteicams zāles pļāvēju atkārtotas iedarbināšanas laikā atstāt uzlādes stacijā vai pēc atkārtotas iedarbināšanas ļaut tam atgriezties stacijā, lai kalibrētu tā pozīciju.

5.2 PIN koda maiņa

Ja zāles pļāvējs ir bloķētā stāvoklī, ievadiet PIN kodu pirms zāles pļāvēja manuālas darbināšanas. Noklusējuma kodu var mainīt arī, izmantojot lietotni SunseekerRobot.

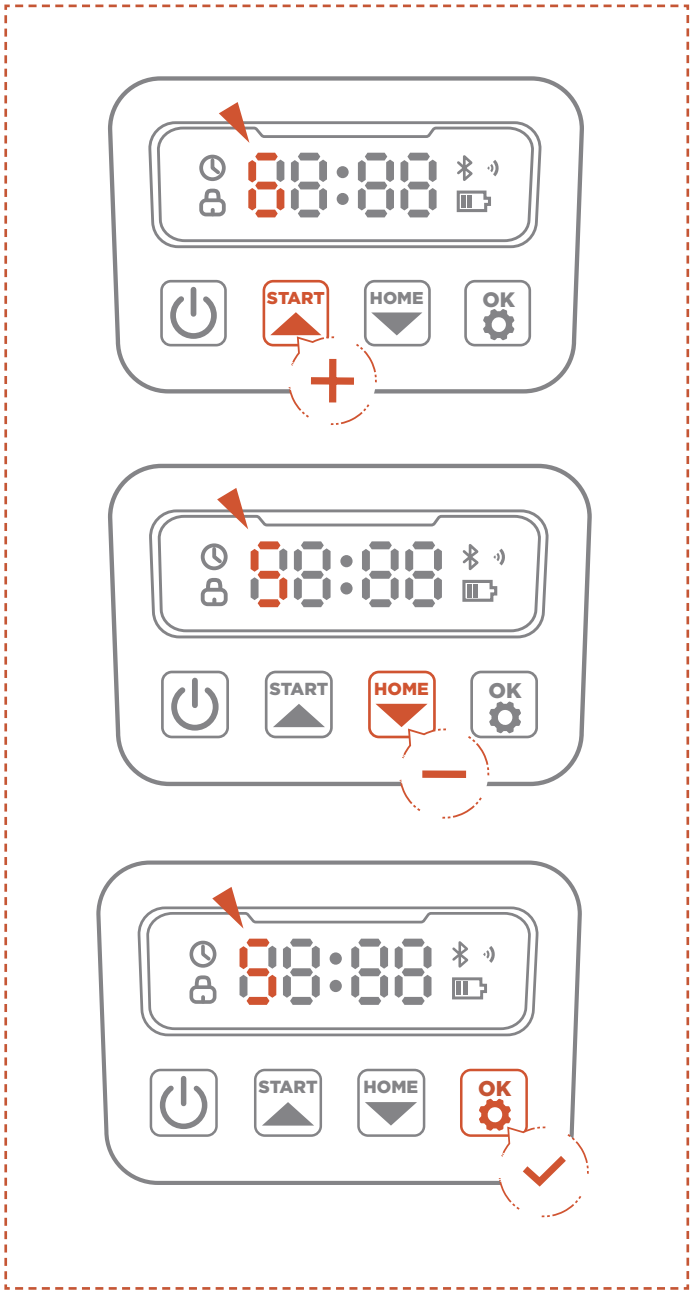

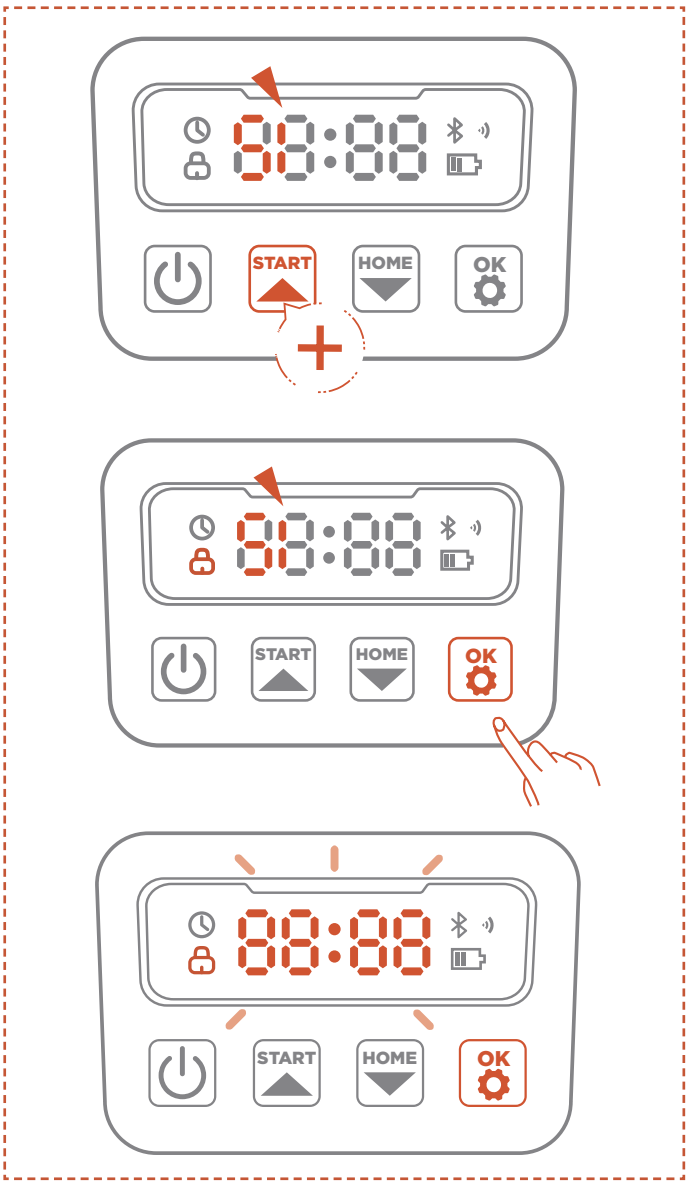

A. Turiet nospiestu pogu START (SĀKT) un pogu HOME (SĀKUMS) 3 sekundes.

B. Kad tiek parādīts PIN1 un pēc "0---" parādīšanās, ievadiet veco paroli.

C. Kad tiek parādīts PIN2 un pēc "0---" parādīšanās, ievadiet jauno paroli. Nospiediet OK (LABI), lai apstiprinātu.

Piezīme

Ja PIN kods ir ievadīts nepareizi, displejā tiks parādīts "ERR" ("KĻŪDA").

5.3 Grafika iestatīšana

Piezīme

Šīs lietotnes ilustrācijas ir paredzētas tikai demonstrācijas nolūkiem. Pieejamās opcijas var atšķirties atkarībā no programmatūras versijas.

Ieteicamais grafiks

Pļāvējs inteliģenti ģenerēs pļaušanas grafiku, pamatojoties uz jūsu atrašanās vietas saullēkta un saulrieta laikiem. Ieteicamais grafiks būs aktivizēts pēc noklusējuma.

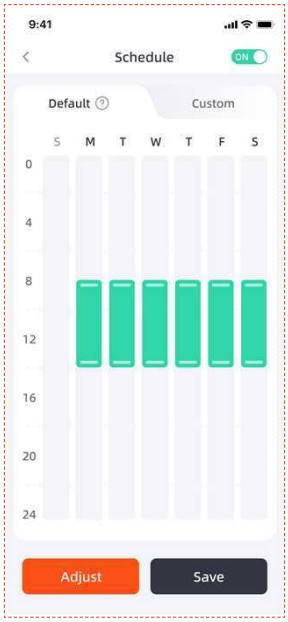

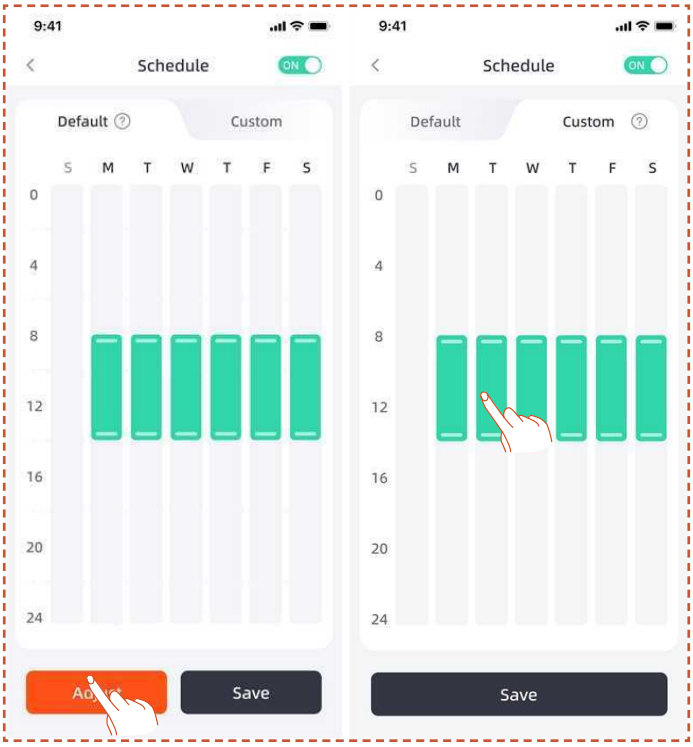

Pielāgotais grafiks

Ja jums ir jāmaina ieteicamais grafiks, varat arī iestatīt pielāgotu grafiku.

A. Nospiediet **Adjust** (Pielāgot) vai **pielāgošanas** pogu, lai ievadītu pielāgotos iestatījumus.

B. Izvēlieties dienu, kurā vēlaties, lai zāles pļāvējs darbotos.

C. Izvēlieties apgabalu, kurā vēlaties, lai zāles pļāvējs tajā dienā strādātu, vai atlasiet visus apgabalus.

D. Iestatiet zāles pļāvēja darbības sākuma un beigu laiku.

Piezīme

Ja pielāgotais grafiks neatbilst dienas darba stundām, kuras balstītas uz vietējo saullēktu un saulrietu, pļāvējs neatstās uzlādes staciju, lai pļautu grafikā iekļautajā laikā ārpus šīm stundām.

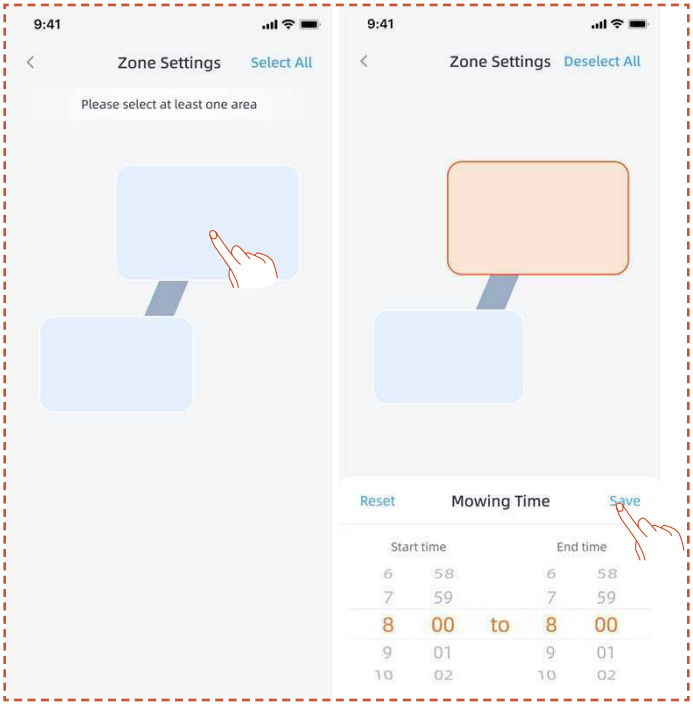

5.4 LIETOTNES ievads

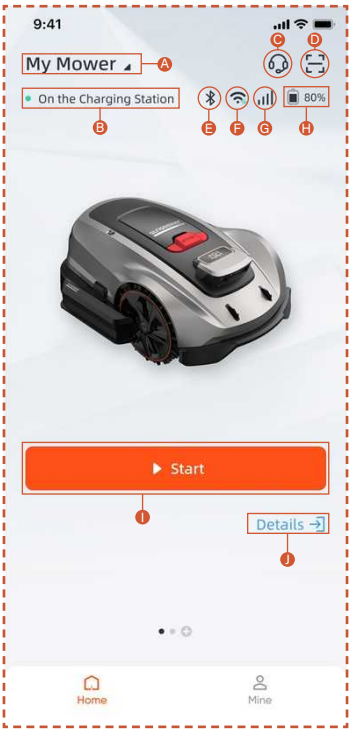

A. Zāles pļāvēja nosaukums — noklikšķiniet, lai pārdēvētu
B. Zāles pļāvēja statusa displejs
C. Palīdzība un norādījumi
D. Pievienot ierīci
E. Zāles pļāvēja Bluetooth savienojuma statuss
F. Zāles pļāvēja Wi-Fi signāla statuss
G. Pļāvēja 4G signāla statuss
H. Zāles pļāvēja akumulatora uzlādes līmenis
I. Pļaušanas sākšana
J. Ierīces informācijas lapa

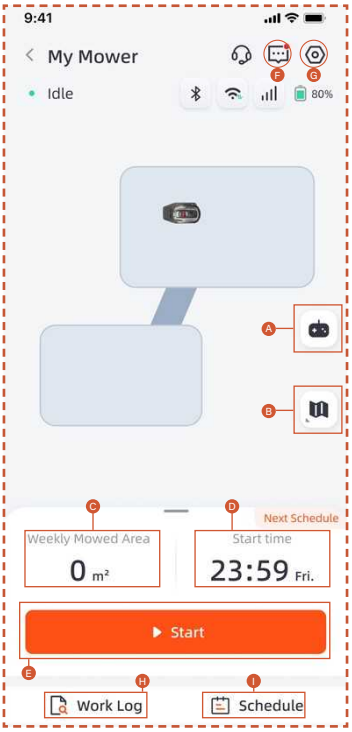

A. Zāles pļāvēja attālinātā vadība
B. Karšu pārvaldība / Antenas signālu karte
C. Apstrādātā platība / Paredzamā darba zona
D. Nostrādātais laiks / Nākamais darba laiks
E. Pļaušanas sākšana
F. Ziņojumu saraksts
G. Iestatījumi
H. Darba žurnāls
I. Grafika iestatījumi

Iestatījumi

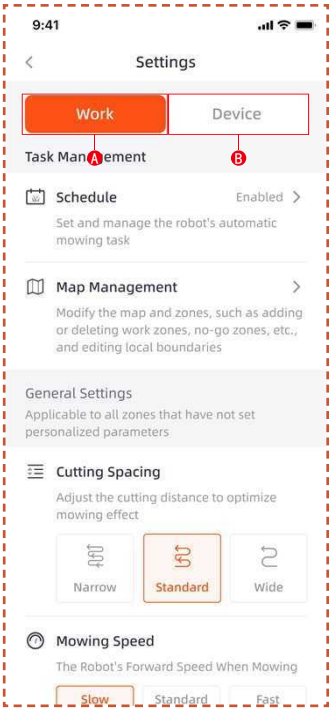

A. Darba iestatījumi

Šeit varat pielāgot iestatījumus, kas saistīti ar zāles pļāvēja darbību.

- Grafiks
- Karšu pārvaldība
- Pļaušanas atstarpes
- Pļaušanas ātrums
- Pļaušanas virziens
- Griešanas rotācijas ātrums
- Malu griešanas frekvence
- Izvairīšanās no šķēršļiem
- Lietus aizkave
- Enerģijas taupīšanas režīms
- Zonu iestatījumi

B. Ierīces iestatījumi

Šeit varat pielāgot ar ierīci saistītos iestatījumus.

- Informācija par ierīci
- PIN kods
- RTK režīm
- Programmaparatūras atjauninājums
- Darba žurnāls
- Ierīces apkope
- Tīkla iestatījumi
- Laika zona
- Izsekošana
- Palīdzība un norādījumi

5.5 S Savienojuma Moduļa

S Savienojuma Modulis ir aprīkots ar 4G pakalpojumu un pretzādzības funkciju, kas nodrošina pļāvēja atrašanās vietas uzraudzību. Ja pļāvējs tiek pārvietots ārpus noteiktās digitālās žoga zonas, lietotājs lietotnē saņem brīdinājuma trauksmi.

Šeit varat atrast piekļuvi **Izsekošanas**.

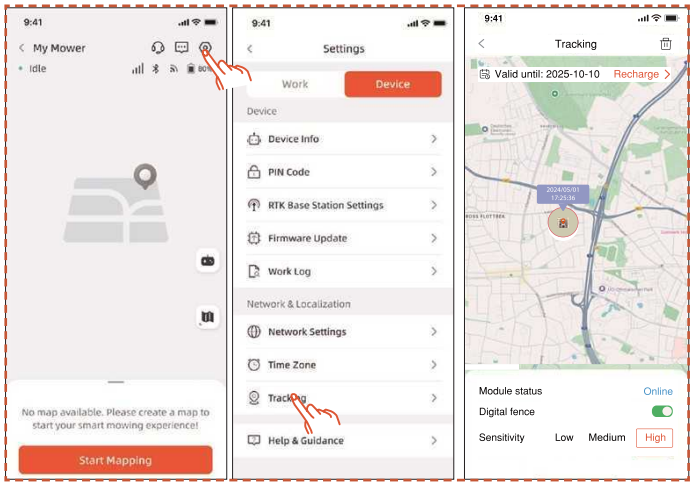

Izsekošanas lapā ir trīs funkcijas: **Moduļa statusa** attēlošana, **Digitālās Žoga** ieslēgšana un digitālā žoga **Jūtīgums** iestatīšana.

Module Status

Moduļa statuss norāda pašreizējo moduļa stāvokli, piemēram, bezsaistē, tiešsaistē vai ārpus darbības zonas.

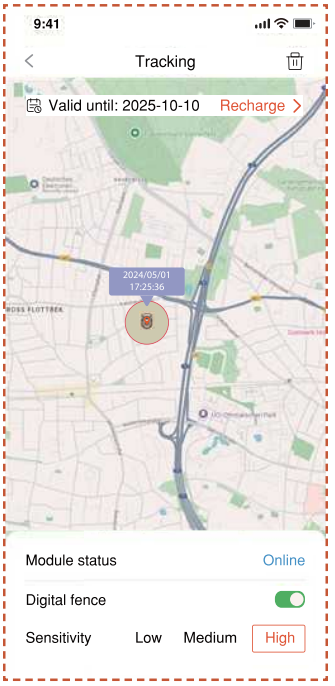

- Tiešsaistē

  Normālos apstākļos pēc uzstādīšanas moduļa statuss tiks rādīts kā "online".

- Bezsaistē

  Iespējamie iemesli:

  1. Tīkla savienojuma problēmas
  2. Moduļa barošanas problēmas

  Risinājums

  1. Pārinstalējiet moduli, lai mēģinātu novērst problēmu.
  2. Novietojiet ierīci uz uzlādes stacijas un restartējiet to pēc pilnas uzlādes.
  3. Ja problēma saglabājas, sazinieties ar klientu apkalpošanas dienestu.

- Ārpus diapazona

  Iespējamie iemesli:

  1. Ierīce ir pārsniegusi digitālā žoga diapazonu.
  2. Jutība iestatīta pārāk augsta.

Risinājums

1. Pārbaudiet, vai ierīce atrodas ārpus robežas. Ja jā, atiestatiet centra punktu, lai tas iekļautu ierīces darba zonu.
2. Ja ierīce atrodas robežās, samaziniet digitālā žoga jutību.

Digital Fence

Kad digitālais žogs ir aktivizēts:

Sarkanais aplis norāda digitālā žoga diapazonu. Pļāvēja ikona attēlo pļāvēja atrašanās vietu. Sarkanais punkts norāda centra punktu.

Centra punkta pārvietošana:

1. Nospiediet un turiet vēlamo vietu kartē, kur jāatrodas centra punktam.

2. Centra punkts automātiski pārvietosies.

Jutība

Jūs varat iestatīt jutību uz zemu, vidēju vai augstu. Zemāka jutība nozīmē lielāku digitālā žoga diapazonu.

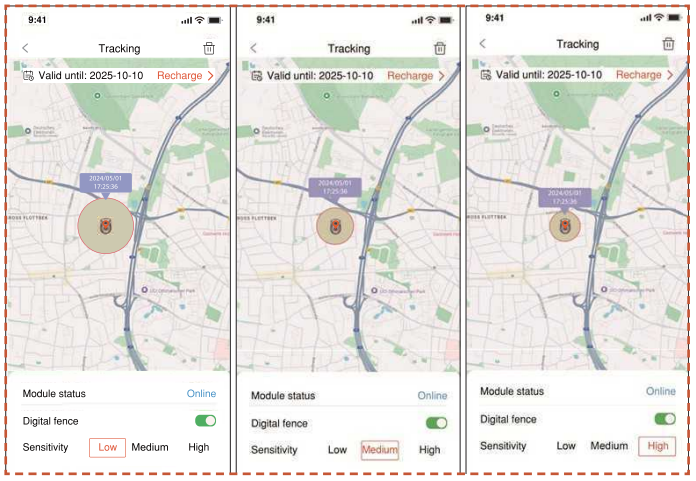

Atvienošana un atkārtota piesaistīšana

Parasti nav nepieciešams atsaistīt S Savienojuma Moduļa. Ja vairs nevēlaties izmantot S Savienojuma Moduļa, tas automātiski apturēs savu pakalpojumu, ja apturēsiet pakalpojuma atjaunošanu.

Ja nepieciešams atsaistīt/noņemt S Savienojuma Moduļa, ievērojiet tālāk norādītās darbības:

1. Pārliecinieties, ka tālruņa Bluetooth ir ieslēgts un saglabā savienojumu ar ierīci.

2. Noklikšķiniet uz atkritumu ikonas augšējā labajā stūrī un apstipriniet.

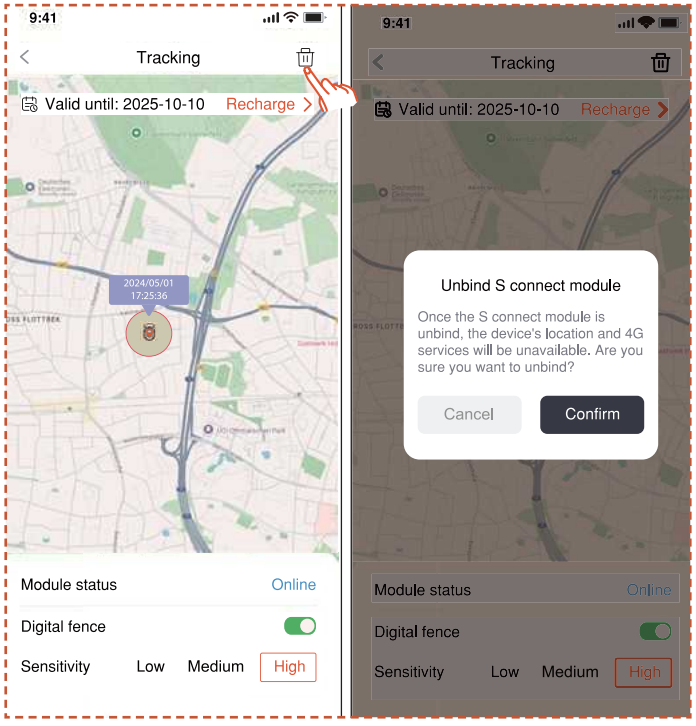

Ja pēc atsaistīšanas ir nepieciešams atkārtoti piesaistīt 4G Savienojuma Moduļa:

1. Pārliecinieties, ka tālruņa Bluetooth ir ieslēgts un saglabā savienojumu ar ierīci.

2. Skenējiet moduli esošo QR kodu, lai to atkārtoti piesaistītu.

- Atrodiet QR kodu uz moduļa

1. Apgroziet pļāvēju, skatieties apakšā un atrodiet ar sarkanu atzīmēto zonu kā attēlā.

2. Ir moduļa nodalījums, kurā atrodas divi savienojuma vadi.

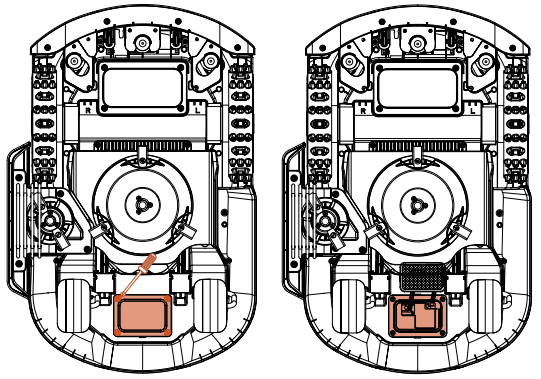

3. Šeit atrodiet QR kodu.

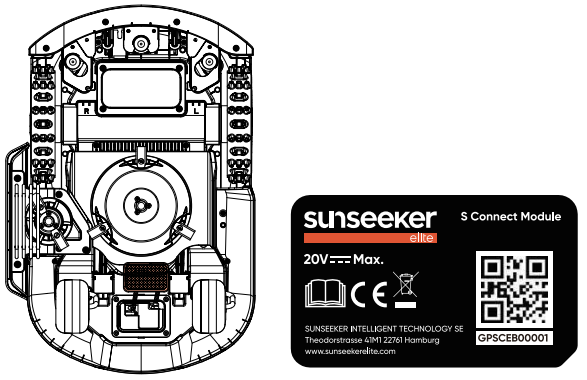

4. Ievietojiet moduli vietā. Aizveriet vāku un pieskrūvējiet. Lūdzu, pievelciet skrūves secībā, kā parādīts attēlā.

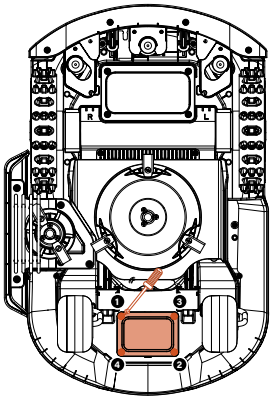

5.6 IoT

Platform X Gen 2 ir lietu interneta (IoT) ierīce. Savienojiet zāles pļāvēju ar internetu, izmantojot mobilo tīklu vai Wi-Fi tīklu, iespējojot šādas funkcijas:

A. Programmatūras atjauninājumi OTA - uzturiet savu pļāvēju atjauninātu ar jaunākajām funkcijām.

B. Iespējojiet attālinātu vadību, izmantojot tīklu:

sākt pļaušanu, pārtraukt pļaušanu, atgriezties uzlādes stacijā, iestatīt pļaušanas grafiku, iestatīt pļaušanas augstumu un citas funkcijas.

C. Attālināti uzraugiet pļaušanas progresu un robota atrašanās vietu.

D. Nosūtiet kļūdu kodus un robota statusu caur tīklu.

Tīkls

Platform X Gen 2 izmanto Wi-Fi un 4G, lai izveidotu savienojumu ar tīklu. Sīkāku informāciju skatiet sadaļās Wi-Fi Setting un 4G Setting.

Piezīme

- Platform X Gen 2 atbalsta 2,4 GHz un 5 GHz Wi-Fi tīklu.

Programmaparatūras atjauninājumi

Mēs turpināsim atjaunināt zāles pļāvēja programmaparatūru. Ja ir jauna programmaparatūras versija, lietotnē tiks parādīts uznirstošais paziņojums. Ieteicams atjaunināt, tiklīdz ir pieejama jaunākā programmaparatūra.

Atjauninot programmaparatūru, ir jāievēro šādi nosacījumi:

- Mašīna atrodas uzlādes stacijā.

- Tīkls ir pievienots.

- Akumulatora jauda ir vairāk nekā 30%.

- Stundas laikā nav pļaušanas plāna.

Atjauninināšanas procesā zāles pļāvēja apkārtējā gaisma mirgos zilā krāsā. Varat redzēt atjauninināšanas gaitu savā lietotnē. Kad atjauninināšana ir pabeigta, zāles pļāvēja apkārtējā gaisma kļūs zaļa.

⚠ BRĪDINĀJUMS

- NEPĀRVIETOJIET zāles pļāvēju atjauninināšanas procesa laikā.

5.7 Šķēršļu apvade

Binokulārā kamera

Binokļu kamera ir Platform X Gen 2 standarta aprīkojuma sastāvdaļa. Tās ir paredzētas vizuālai robežu noteikšanai, priekšlaicīgai šķēršļu izvairīšanai un QR kodu vizuālai atpazīšanai uzlādes procesā, padarot pļāvēju vēl gudrāku.

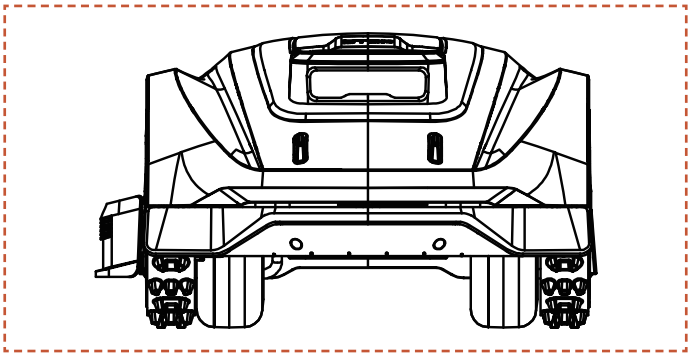

Piezīme

Ja jūsu zālienā ir pārāk daudz šķēršļu, ieteicams ap tiem iestatīt neiekļūstamās zonas (no-go zones) vai noņemt daļu šķēršļu, lai uzlabotu ierīces efektivitāti.

Vision AI sistēma

Aprīkots ar 3D binokļu kameru, Sunseeker Elite Vision AI un Deep-learning sistēma izcilā līmenī uztver apkārtējo vidi un nemanāmi navigē starp šķēršļiem. Izmantojot īpaši izstrādātus dziļās mācīšanās algoritmus, sistēma pastāvīgi uzlabo izpratni par dārza vidi, balstoties uz nepārtrauktu datu uzkrāšanu.

Bufera sensors

Platform X Gen 2 iekšpusē ir uzstādīti sensori šķēršļu noteikšanai. Kad priekšējais buferis saskaras ar šķērsli un tiek aktivizēts sensors, pļāvējs atkāpjas atpakaļ un izvairās no šķēršļa.

Piezīme

- Jūsu Platform X Gen 2 spēj izvairīties no objektiem pēc sadursmes ar tiem. Tomēr pirms pļaušanas ieteicams novākt liekos šķēršļus.

6. Apkope

A. Izbaudiet augstāku pļaušanas kvalitāti un ilgāku pļāvēja kalpošanas laiku, ievērojot regulāru apkopi.

B. Lai nodrošinātu optimālu mašīnas veiktspēju, pieaugušajam katru nedēļu jāveic tās regulāra pārbaude un apkope.

C. Lai garantētu drošību, ievērojiet sekojošus noteikumus: Neveiciet apkopi, valkājot atvērtus apavus vai bose kājas.

D. Vienmēr izmantojiet garās bikses un darba apavus, kad tiek veikta pļāvēja apkope.

E. Nekavējoties nomainiet bojātas vai nodilušas detaļas, lai nodrošinātu nevainojamu ierīces darbību.

TIKAI pilnvarotiem servisa tehniķiem ir atļauts atvērt un noslēgt šasijas nodalījumu, kas atrodas aiz bufera. Veicot pašremontu, ierobeotā garantija var tikt anulēta.

PAZIŅOJUMS: APDROŠINĀŠANA

Jūsu apdrošināšanas polises var nesegt negadījumus, kas saistīti ar šo izstrādājumu. Lūdzu, sazinieties ar savu apdrošināšanas pakalpojumu sniedzēju vai aģentu, lai uzzinātu, vai tiek piedāvāts segums.

6.1 Tīrīšana

A. Izslēdziet zāles pļāvēju.

B. Izmantojiet maigu suku vai drānu, lai rūpīgi notīrītu ārpusi, izvairoties no kodīgiem šķīdinātājiem, piemēram, spirta, benzīna vai acetona. Šīs vielas var kaitēt gan jūsu zāles pļāvēja estētiskajam izskatam, gan iekšējām sastāvdaļām.

Piezīme

- Lai nodrošinātu nevainojamu pieslēgšanos, ir ļoti svarīgi regulāri pārbaudīt un notīrīt uzlādes staciju no jebkādiem gružiem vai dubļiem.

- Nodrošiniet, lai visas uzlādes stacijas, pagarinātāja kabeļa un barošanas avota savienojošās daļas būtu netraucētas, lai nodrošinātu optimālu darbību.

Šasija un asmeņu disks

A. Šasijas un asmens diska tīrīšanai ieteicams izmantot Sunseeker Elite Cleaning Brush vai ūdens šļūteni.

B. Neizmantojiet augstspiediena mazgātāju, jo tas var izraisīt bojājumus.

C. Pārliecinieties, ka asmeņu disks griežas vienmērīgi un asmeņi var pagriezties bez jebkādiem ierobežojumiem.

UZMANĪBU

- Augsta spiediena ūdens var ieplūst blīvējumos un sabojāt elektroniskās un mehāniskās daļas.

Riteņi

Zāle uz riteņiem var pasliktināt zāles pļāvēja darbību, kad tas uzbrauc nogāzēs. Izmantojiet suku, lai noņemtu dubļus vai citus starp riteņiem esošus priekšmetus, nodrošinot labu saķeri.

Lietus sensors

A. Pārbaudiet reizi mēnesī, lai pārliecinātos, ka tas nav pārklāts ar dubļiem, zāli vai citiem priekšmetiem.

B. Nomazgājiet dubļus, zāli vai citus priekšmetus vai izmantojiet mīkstu suku, lai tos notīrītu.

C. Pēc tīrīšanas nosusiniet sensora zonu, lai novērstu tā iedarbināšanu, kā to varētu izraisīt lietus.

6.2 Asmeņu nomaiņa

Kamera

Regulāri tīriet kameru, lai saglabātu to labā stāvoklī. Izmantojiet tīru, mīkstu kokvilnas drānu, lai nesaskrāpētu objektīvu.

BRĪDINĀJUMS

- Pirms tīrīšanas pārliecinieties, ka zāles pļāvējs ir izslēgts.
- Kad zāles pļāvējs ir apgriezts otrādi, izslēdziet to.

Lai uzlabotu pļaušanas veiktspēju un drošību, ir ieteicams mainīt zāles pļāvēja skrūves un asmeņus ik pēc 1-2 mēnešiem, ja to bieži lieto. Lai nodrošinātu drošu pļaušanas sistēmu, vienlaikus nomainiet visus asmeņus un to skrūves. Skatiet sadaļu “Specifikācija > piederumi”, lai noskaidrotu, kādas detaļas var izmantot.

BRĪDINĀJUMS

- Pārbaudot vai apkopjot asmeni, valkājiet biezus cimdus.
- NELIETOJIET skrūves atkārtoti. Šādi rīkojoties, var rasties nopietnas traumas.
- Mēs stingri iesakām izmantot pareizās skrūves un oriģinālos asmeņus, ko esam pārdevuši. (NR.80201457).

Kā nomainīt asmeņus

A. Izslēdziet zāles pļāvēju.

B. Novietojiet pļāvēju otrādi uz tīras un mīkstas virsmas, lai izvairītos no skrāpējumiem.

C. Izmantojiet krustveida skrūvgriezi, lai atskrūvētu skrūves.

D. Noņemiet skrūves un asmeņus.

E. Piestipriniet jaunos asmeņus un skrūves (griezes moments: 1,0+0,2 Nm). Pārliecinieties, vai asmeņi var brīvi pagriezties.

Piezīme

- Nomainiet skrūves ar standarta griezes momentu 1,0+0,2 Nm. Nepareizs griezes moments var radīt nevajadzīgas problēmas.

- Pārliecinieties, vai pļāvējs ir izslēgts, un pārbaudiet, vai asmeņi ir pareizi uzlikti. Pārbaudiet, vai nav neparastu trokšņu vai vibrācijas.

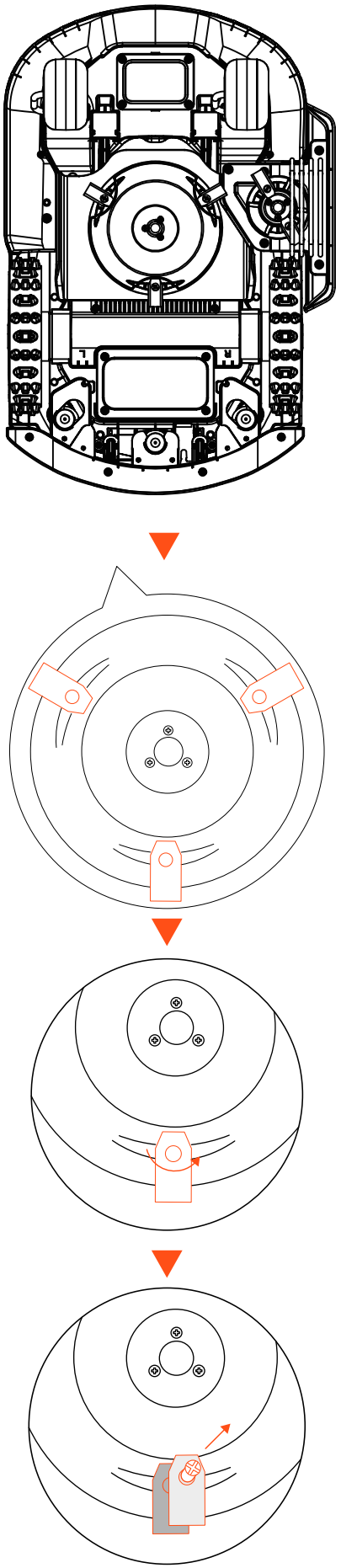

6.3 Transportēšana

Pārvadājot lielos attālumos, pārliecinieties par pļāvēja drošību, izmantojot oriģinālo iepakojumu. Pirms izstrādājuma pacelšanas, pārvietošanas vai transportēšanas noteikti izslēdziet to. Rīkojieties uzmanīgi un izvairieties no pārmērīga spēka lietošanas, piemēram, mešanas un smaga spiediena. Nekad neceliet un nenesiet zāles pļāvēju, kamēr motors darbojas.

Kā pareizi pārvietot vai pacelt

Pārnēsājiet zāles pļāvēju aiz roktura. Turiet asmeņu disku vērstu prom no ķermeņa.

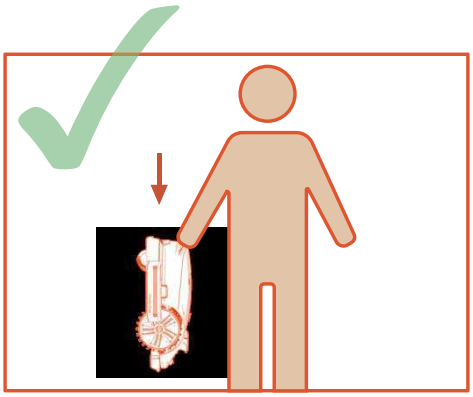

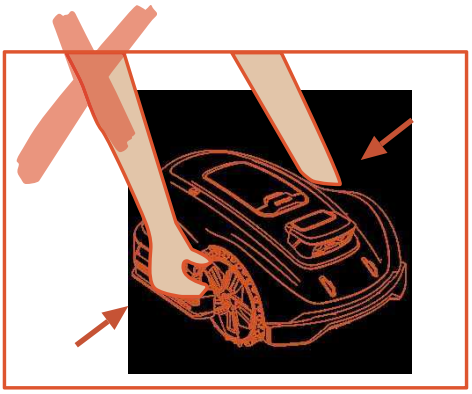

6.4 Akumulators

A. Pirms uzglabāšanas pilnībā uzlādējiet akumulatoru, lai novērstu pārmērīgu izlādi un elektrisko daļu bojājumus.

B. Ierobežotā garantija neaizsargā pret pārmērīgas izlādes rezultātā radītiem akumulatora bojājumiem.

C. NEUZLĀDĒJIET akumulatoru bloku gaisa temperatūrā, kas ir zemāka par 5 °C (41 °F) vai augstāka par 40 °C (104 °F).

D. Ja akumulatoru bloks tiek uzlādēts gaisa temperatūrā no 18 °C līdz 25 °C, tas var pagarināt akumulatora darbības laiku un uzlabot tā veiktspēju.

E. Akumulatoru bloks vislabāk darbojas, ja tas tiek darbināts normālā istabas temperatūrā (20 °C±5 °C).

Piezīme

- Akumulatora darbības laiks ir atkarīgs no izstrādājuma lietošanas biežuma un kopējā darba stundu skaita. Ja darbības laiks ir ievērojami īsāks nekā parasti pēc pilnas uzlādes vai zāliens nav labi nopļauts, ieteicams nomainīt akumulatoru.

Kā nomainīt akumulatoru

A. Izslēdziet zāles pļāvēju.

B. Novietojiet zāles pļāvēju ar apakšu uz augšu uz tīras un mīkstas virsmas.

C. Ar krustveida skrūvgriezi atskrūvējiet 4 skrūves, kas tur akumulatora nodalījumu vietā.

D. Atvienojiet spraudni.

E. Izņemiet akumulatoru bloku un nomainiet to ar jaunu.

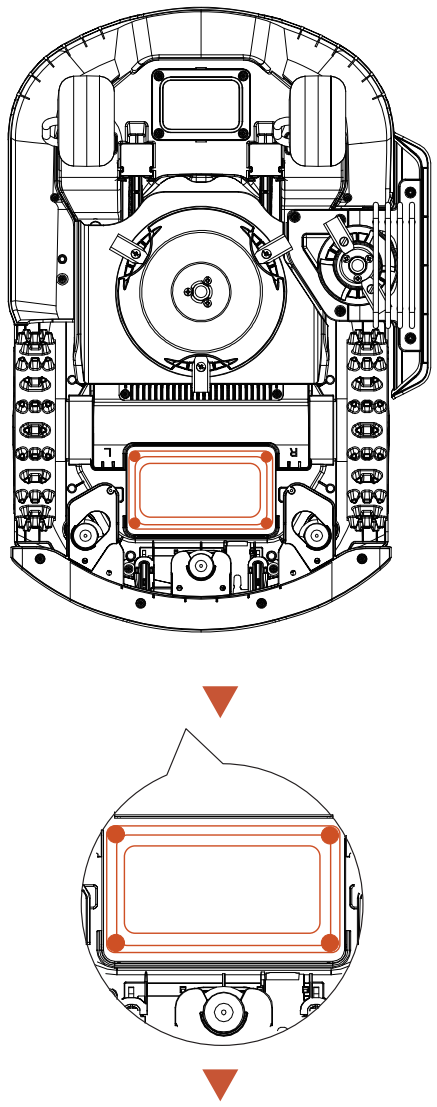

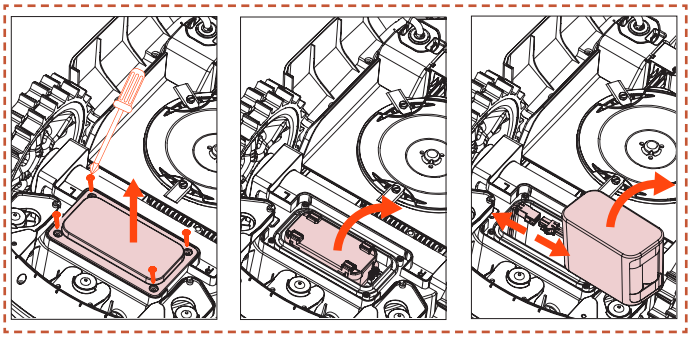

BRĪDINĀJUMS

- Izmantojiet tikai oriģinālo akumulatora bloku vai tādu pašu modeli, kā noteicis Sunseeker Elite. Katrs zāles pļāvējs satur vienu akumulatoru bloku.
- Atkarībā no konkrētā zāles pļāvēja modeļa akumulatora nominālā jauda ir 5000 mAh vai 10000 mAh.
- Neizmantojiet atkārtoti neuzlādējamus akumulatorus. Akumulatora uzlādēšanai izmantojiet tikai šī izstrādājuma komplektācijā iekļauto noņemamo barošanas bloku.
- Izvairieties no akumulatora korpusa bojāšanas vai izjaukšanas. Izvairieties no saskares ar metāla priekšmetiem, lai novērstu īssavienojumus. Sargāt no siltuma avotiem, uguns un tiešiem saules stariem.
- Lūdzu, sazinieties ar savu tirdzniecības vietu, vietējo vai reģionālo atkritumu apsaimniekošanas biroju vai sadzīves atkritumu savākšanas dienestu, lai iegūtu vairāk informācijas par akumulatoru un elektroiekārtu atkritumiem.
- Akumulatora nodalījumu nav paredzēts bieži atvērt. Ja ir nepieciešams jauns akumulators, tikai tad atveriet akumulatora nodalījumu.
- Akumulatoru bloks satur elektrolītus. Ja elektrolītu noplūde nonāk saskarē ar ādu, nekavējoties nomazgājiet to ar ziepēm un ūdeni. Ja nonāk saskarē ar acīm, meklējiet medicīnisko palīdzību un nekavējoties izskalojiet acis ar lielu ūdens daudzumu vismaz 15 minūtes, neberzējot tās.

6.5 Barošanas avots

Atvienojiet barošanas avotu:

A. Pirms šķēršļu tīrīšanas.

B. Pirms pārbaudes, tīrīšanas vai darba veikšanas ar ierīci.

C. Pēc svešķermeņa trāpījuma, lai pārbaudītu ierīci, vai nav bojājumu.

D. Regulāri pārbaudiet kabeli, kontaktdakšu, korpusu un citas detaļas. Ja tiek konstatēti bojājumi vai nolietošanās pazīmes, nekavējoties pārtrauciet lietošanu.

BRĪDINĀJUMS

- NEKAD neizmantojiet darbam bojātu barošanas avotu. Lai novērstu apdraudējumu, bojātais barošanas kabelis jānomaina ražotājam, tā servisa pārstāvim vai citām atbilstoši kvalificētām personām. Ja pagarinātājkabelis ir bojāts, nomainiet to pret Sunseeker Elite apstiprinātu 10 m kabeli.
- NEKAD neaiztieciet pagarinātāja kabeli vai bojātu vadu, pirms tas nav atvienots no strāvas avota, un nepievienojiet to barošanas avotam. Bojāts kabelis var radīt kontaktu ar elektriskajiem komponentiem.
- Barošanas avotu nedrīkst izmantot kopā ar citu ierīci vai akumulatoru, jo tas palielina elektriskās strāvas trieciena, ugunsgrēka vai traumas gūšanas risku. Ja izmantojat kaut ko citu, nevis oriģinālos akumulatorus, izstrādājuma drošība nevar tikt garantēta.
- NEVEICIET uzlādi, ja ir akumulatora noplūde.
- Turiet pagarinātāju drošā attālumā no kustīgām bīstamām daļām, lai izvairītos no kabeļu bojājumiem, kas var novest pie saskares ar spriegumaktīvajām daļām.

Ieteikums

Pieslēdziet zāles pļāvēju un/vai tā perifērijas ierīces tikai pie barošanas ķēdes, kas ir aizsargāta ar paliekošās strāvas ierīci (RCD), kuras nostrādes strāva nepārsniedz 30 mA.

6.6 Uzglabāšana

A. Pirms zāles pļāvēja uzglabāšanas pārliecinieties, ka tas ir pilnībā uzlādēts un izslēgts, lai novērstu pārmērīgu izlādi, kas var izraisīt neatgriezeniskus bojājumus.

B. Uzglabāt sausā, vēsā vietā iekštelpās. Saules gaismas un ekstremālu temperatūru (karstuma vai aukstuma) iedarbība paātrinās komponentu novecošanās procesu un var izraisīt neatgriezeniskus bojājumus.

C. Turiet ķīmiskās vielas un siltuma avotus (plītis, radiatorus utt.) drošā attālumā no zāles pļāvēja, uzlādes stacijas un barošanas avota.

D. Uzglabājiet barošanas avotu labi ventilētā vietā un pasargājiet to no mitruma.

BRĪDINĀJUMS

- Ja tiek prognozēts pērkona negaiss, atvienojiet barošanas avotu no strāvas kontaktligzdas. Atvienojiet visus vadus un kabeļus, kas ir pievienoti uzlādes stacijai. Atjaunojiet savienojumu, kad pērkona negaiss vairs nav iespējams.

Papildu prasības uzglabāšanai ziemas laikā

Zāles pļāvējs:

A. Pirms uzglabāšanas rūpīgi notīriet zāles pļāvēju.

B. Pārbaudiet nodilumam pakļautos komponentus, piemēram, asmeņus.

C. Salabojiet vai nomainiet tos, ja tie ir sliktā stāvoklī.

D. Uzglabājiet zāles pļāvēju sausā un no sala pasargātā vietā, novietotu uz visiem riteņiem, vēlams oriģinālajā iepakojumā.

Lādēšanas stacija:

A. Atvienojiet no uzlādes stacijas un atslēdziet barošanas avotu no strāvas kontaktligzdas.

B. Ja apkārtējā temperatūra nokrītas zem -20 °C, uzlādes staciju ievietojiet telpās.

6.7 Pārstrāde un utilizācija pēc ekspluatācijas laika beigām

Šis izstrādājums NAV sadzīves atkritumi. Sazinieties ar savu pašvaldību, tirdzniecības vietu vai mājsaimniecības atkritumu apsaimniekošanas dienestu, lai iegūtu informāciju par pārstrādi.

BRĪDINĀJUMS

- Šo izstrādājumu nedrīkst izmest atkritumu poligonā, sadedzināt vai izmest kopā ar parastajiem sadzīves atkritumiem. Elektriskie komponenti var radīt apdraudējumu vai nopietnus bojājumus.

7. Bieži uzdotie jautājumi un problēmu novēršana

7.1 Kļūdas ziņojums

LED kods	Lietotnes ziņojums	Risinājums
E1	Robots atrodas ārpus darba zonas	1. Apstipriniet, vai mašīna atrodas ārpus kartes. Atgrieziet to un vēlreiz pārbaudiet uzstādīšanu. 2. Pārbaudiet, vai lietotājs ir pārvietojis antenu vai uzlādes staciju. Pārvietotajai antenai jāuzsāk darbība no uzlādes stacijas. Pārvietotajai uzlādes stacijai būs nepieciešama atkārtota kartēšana. 3. Pārbaudiet, vai antena ir pareizi uzstādīta un vai nav nekādu šķēršļu. 4. Pārbaudiet, vai mašīna nav iesprostota. 5. Pārbaudiet, vai starp antenu un mašīnu nav lieli šķēršļi, kas bloķē signālu.
E2	Kreisā riteņa motora pārslodzes (bloķēšanas) kļūda	Kreisā riteņa motors ir iestrēdzis, lūdzu, noņemiet šķēršļus.
	Labā riteņa motora pārslodzes (bloķēšanas) kļūda	Labā riteņa motors ir iestrēdzis, lūdzu, noņemiet šķēršļus.
E3	Asmens motora pārslodzes (bloķēšanas) kļūda	Asmens motors ir iestrēdzis, lūdzu, noņemiet šķēršļus.
E4	Robota buferis iestrēdzis	Pārbaudiet, vai buferis atrodas pareizajā vietā. Mēģiniet to novietot atpakaļ.
E5	Robots pacelts	1. Pārbaudiet, vai mašīna ir pacelta. 2. Pārbaudiet, vai mašīna ir iestrēgusi un E5 priekšējais ritenis ir pacelts
E6	Robots apgāzies	Pārbaudiet, vai mašīna ir apgāzusies.
E7	Robots sasvēries	Pārbaudiet, vai mašīna ir novietota uz nelīdzena pamata.
E8	Nespēja pievienoties uzlādes stacijai uzlādes laikā	1. Netīri zāles pļāvēja vai uzlādes stacijas uzlādes kontakti, lūdzu, notīriet tos ar spirtu. 2. Pārbaudiet, vai uzlādes stacijas indikators deg, iespējams, uzlādes stacijai nav strāvas. 3. Pārbaudiet, vai uzlādes stacija ir uzstādīta uz līdzenas virsmas. Ja tā ir nelīdzena, pielāgojiet uzlādes stacijas pozīciju. 4. Pārbaudiet, vai lietotājs ir pārvietojis antenu vai uzlādes staciju. Pārvietotajai antenai jāuzsāk darbība no uzlādes stacijas. Pārvietotajai uzlādes stacijai būs nepieciešama atkārtota kartēšana. 5. Pārbaudiet, vai uzlādes stacijas priekšā nav šķēršļu. Ja ir kādi šķēršļi, lūdzu, noņemiet tos. 6. Pārbaudiet, vai antena ir pareizi uzstādīta un vai nav nekādu šķēršļu. 7. Pārbaudiet, vai mašīna nav iesprostota uzlādes stacijas zonā. 8. Pārbaudiet, vai starp antenu un mašīnu nav lieli šķēršļi, kas bloķē signālu. 9. Uzlādes stacijas QR kods ir netīrs vai bojāts, mēģiniet to notīrīt vai pasūtiet jaunu servisa centrā. 10. Pārbaudiet, vai magnētiskā josla grīdas apakšā nav izkritusi, un ievietojiet to atpakaļ.
E9	Robots iesprostots	1. Pārbaudiet, vai ap mašīnu nav pārāk daudz šķēršļu. 2. Robots iekļuvis šaurā telpā un nevar izkļūt. 3. Šajā zonā ir vizuāla nepareiza atpazīšana. Izmantojiet drošās zonas funkciju, lai ignorētu vizuālās atpazīšanas rezultātus. 4. Zāles pļāvējs slīd.
	Ārpus stacijas kļūda	
	Ārpus stacijas noildze	
E10	Programmatūras atjaunināšana neizdevās	1. Pārbaudiet, vai WiFi signāls ir ļoti vājš 2. Pārbaudiet, vai mašīna uzlādējas uzlādes stacijā
E12	Programmatūras atjaunināšana neizdevās	1. Novietojiet mašīnu uzlādes stacijā, lai redzētu, vai to var pilnībā uzlādēt. 2. Pārbaudiet uzlādes stacijas indikatorus, lai pārliecinātos, vai uzlādes stacijā ir elektrība 3. pārbaudiet, vai uzlādes stacijas un zāles pļāvēja kontakti nav sarūsējuši. Notīriet šos kontaktus ar spirtu.
E13	Uzlādes traucējumi	1. Netīri zāles pļāvēja vai uzlādes stacijas uzlādes kontakti, lūdzu, notīriet tos ar spirtu. 2. Pārbaudiet, vai uzlādes stacijas indikators deg, iespējams, uzlādes stacijai nav strāvas. 3. Pārbaudiet, vai uzlādes stacija ir uzstādīta uz līdzenas virsmas. Ja tā ir nelīdzena, pielāgojiet uzlādes stacijas pozīciju.

LED kods	Lietotnes ziņojums	Risinājums
E14	Pašreizējā kartes zona ir pārāk liela un pārsniedz robota atbalstīto maksimālo darba zonu.	Izveidojiet jaunu karti izstrādājuma nominālās veiktspējas diapazonā.
E17	Ceļa plāns neizdevās, lūdzu, pārbaudiet, vai ap robotu nav šķēršļu.	1. Pārbaudiet, vai ap mašīnu nav pārāk daudz šķēršļu. 2. Robots iekļuvis šaurā telpā un nevar izkļūt. 3. Šajā zonā ir vizuāla nepareiza atpazīšana. Izmantojiet drošās zonas funkciju, lai ignorētu vizuālās atpazīšanas rezultātus. 4. Pārbaudiet, vai uzlādes stacija neatrodas ārpus kartes un klients nav izveidojis koridoru no stacijas uz karti. 5. Mēģiniet atjaunot koridorus starp dažādām zonām un atjaunot savienojošos koridorus starp uzlādes stacijām un karti, ja tā ir ārpus kartes.
	Noildze, meklējot uzlādes staciju	1. Pārbaudiet, vai lietotājs ir pārvietojis antenu vai uzlādes staciju. Pārvietotajai antenai jāuzsāk darbība no uzlādes stacijas. Pārvietotajai uzlādes stacijai būs nepieciešama atkārtota kartēšana. 2. Pārbaudiet, vai mašīna nav iestrēgusi un vai riteņi neslīd 3. Pārbaudiet, vai antena ir pareizi uzstādīta un vai nav nekādu šķēršļu. 4. Pārbaudiet, vai mašīna nav iesprostota uzlādes stacijas zonā. 5. Pārbaudiet, vai starp antenu un mašīnu nav lieli šķēršļi, kas bloķē signālu.
E18	Zems akumulatora uzlādes līmenis, nevar sākt darboties	Pārbaudiet, vai akumulatora bloks nav pārāk izlādējies, un ļaujiet tam darboties pēc pilnīgas uzlādes.
E19	Tīkla konfigurēšana neizdevās	1. Mašīnas aizmugurē ir 4 QR kodi, un pievienojot mašīnu, jums jāizvēlas pirmais QR kods. 2. Pārbaudiet, vai Bluetooth tālrunī ir ieslēgts un vai tas atrodas 1 metra attālumā no mašīnas. 3. Vai esat ievadījis pareizo palaišanas paroli, kas pēc noklusējuma ir 0000? 4. Vai WiFi ir 2,4 GHz?Mūsu produkts atbalsta tikai 2,4 GHz WiFi. 5. Vai WiFi parole ir pareiza? Lūdzu, vēlreiz pārbaudiet to.
E21	Notiek RTK inicializācija, lūdzu, uzgaidiet	1. Vai tā tikko ir ieslēgta? Mašīnas restartēšana prasa dažas minūtes, lai pabeigtu inicializācijas procesu. 2. Pārbaudiet, vai antena ir pareizi uzstādīta un vai nav nekādu šķēršļu. 3. Pārbaudiet, vai mašīna nav iesprostota. 4. Pārbaudiet, vai starp antenu un mašīnu nav lieli šķēršļi, kas bloķē signālu.
E22	Priekšējā kamera ir aizsegta	Lūdzu, noslaukiet kameru pirms uzsākšanas.
	Nespēj strādāt tumšā	1. Lūdzu, pārbaudiet, vai esat ieslēdzis nakts darba režīmu. 2. Lūdzu, pārbaudiet, vai kameru neaizsedz kāds objekts.
E23	Tukšas kartes kļūda	Pirms sākat, lūdzu, izveidojiet karti.
E24	Antenas signāls nav pieejams	1. Pārbaudiet, vai antenai pienāk strāva. 2. Pārbaudiet, vai starp antenu un mašīnu nav lieli šķēršļi, kas bloķē signālu. 3. Mēģiniet atkārtoti izveidot savienojumu ar antenu, izmantojot lietotni.
E25	Kartēšana neizdevās	1. Lūdzu, pārliecinieties, vai jūsu izvēlētais maršruts ir slēgts 2. Pārbaudiet, vai mašīna ir tiešsaistē 3. Pārbaudiet, vai antena ir pareizi uzstādīta un vai nav nekādu šķēršļu. 4. Pārbaudiet, vai mašīna nav iesprostota 5. Pārbaudiet, vai starp antenu un mašīnu nav lieli šķēršļi, kas bloķē signālu.
E26	RTK kalibrēšana neizdevās	1. Pārbaudiet, vai antena ir pareizi uzstādīta un vai nav nekādu šķēršļu. 2. Pārbaudiet, vai mašīna nav iesprostota. 3. Pārbaudiet, vai starp antenu un mašīnu nav lieli šķēršļi, kas bloķē signālu. 4. Lūdzu, pārbaudiet, vai mašīna nav iestrēgusi, notīriet visus šķēršļus un restartējiet to.
BP	Akumulatora temperatūras kļūda	Pārbaudiet, vai apkārtējā temperatūra nav pārāk augsta vai pārāk zema, un pagaidiet, līdz temperatūra normalizējas, pirms ļaut zāles pļāvējam strādāt.

LED kods	Lietotnes ziņojums	Risinājums
LOCK	PIN kļūda, robots ir bloķēts	1. Lūdzu, ievadiet pareizo paroli. 2. Ja esat aizmirsis savu paroli, varat to atiestatīt uz 0000, atiestatot rūpnīcas iestatījumus, izmantojot lietotni. 3. Ja mobilā lietotne nav savienota ar mašīnu, lūdzu, sazinieties ar servisa centru.
NA	Nevar sasniegt citas darba zonas, atgriežas uzlādes stacijā	1. Pārbaudiet, vai ap mašīnu nav pārāk daudz šķēršļu 2. Robots iekļuvis šaurā telpā un nevar izkļūt 3. Šajā zonā ir vizuālās atpazīšanas kļūda. Izmantojiet drošās zonas funkciju, lai ignorētu vizuālās atpazīšanas rezultātus 4. Mēģiniet atjaunot koridorus starp dažādām zonām un atjaunot savienojošos koridorus starp uzlādes stacijām un karti, ja tā ir ārpus kartes.
	Uzlāde nav pabeigta, grafika uzdevums nav izpildīts	Plānotais uzdevums netiek izpildīts lādēšanas dēļ, lūdzu, pagaidiet, līdz akumulators ir pilnībā uzlādēts.
	Antenas novietojuma kļūda	1. Pārbaudiet, vai antena ir pareizi uzstādīta un vai nav nekādu šķēršļu. 2. Pārbaudiet, vai mašīna nav iesprostota. 3. Pārbaudiet, vai starp antenu un mašīnu nav lieli šķēršļi, kas bloķē signālu.
	Uzlādes stacijas darbības traucējumi	1. Pārbaudiet, vai lietotājs ir pārvietojis antenu vai uzlādes staciju. Pārvietotajai antenai jāuzsāk darbība no uzlādes stacijas. Pārvietotajai uzlādes stacijai būs nepieciešama atkārtota kartēšana. 2. Pārbaudiet, vai antena ir pareizi uzstādīta un vai nav nekādu šķēršļu. 3. Pārbaudiet, vai mašīna nav iesprostota uzlādes stacijas zonā. 4. Pārbaudiet, vai starp antenu un mašīnu nav lieli šķēršļi, kas bloķē signālu.
Kļūda	Nepareiza parole	1. Atiestatiet paroli, izmantojot lietotni. 2. Sazinieties ar servisa centru, lai atrisinātu problēmu.
Minūšu Atskaite	Lietus aizkave vēl nav beigusies, nevar sākt darboties automātiski	Plānotais uzdevums netiek izpildīts lietus aizkaves dēļ. Jums jāgaida, līdz lietus atskaite beidzas, lai izslēgtu lietus aizkaves funkciju.
APTURĒT	Bloks MCU ir "STOP" režīmā, ierīce nevar darboties. Ja vēlaties atsākt, lūdzu, noklikšķiniet uz "START" ("SĀKT") un “OK" ("LABI") vadības panelī	1. Ja esat iepriekš nospiedis apturēšanas pogu, jums jānoklikšķina uz “START” ("SĀKT") un “OK” ("LABI"), lai restartētu. 2. Pārbaudiet, vai sarkanā apturēšanas poga nav iestrēgusi, noklikšķiniet uz "START" ("SĀKT") un “OK" ("LABI"), lai restartētu pēc tīrīšanas pabeigšanas.
EE	Displeja paneļa komunikācija neizdevās	Lūdzu, sazinieties ar servisa centru, lai saņemtu palīdzību.
	Piedziņas motora komunikācija neizdevās	
	Magnētiskā sensora savienojuma kļūme	
	IMU komunikācijas kļūda	
	IMU datu kļūme	
	RTK moduļa komunikācijas kļūme	

Norādījumi, kā rīkoties neparastu vibrāciju gadījumā:
A. Izslēdziet mašīnu.
B. Pagrieziet mašīnu par 180 grādiem.
C. Pārbaudiet asmeņu stāvokli, vai nav bojājumu vai darbības traucējumu.
D. Ieteicams nomainīt visus trīs asmeņus.
E. Atgrieziet mašīnu atpakaļ, lai sāktu darbu.

7.2.Problēmu novēršana

Ja rodas kādas problēmas ar produktu vai lietotni, kā arī bieži uzdotie jautājumi, skatiet biežāk uzdoto jautājumu sadaļu Sunseeker oficiālajā vietnē (www.sunseekerelite.com) vai lietotnes sadaļā “Palīdzība un norādījumi”.

8. Svarīga informācija

8.1 Datu privātums

Personas datu apstrāde Platform X Gen 2 ietvaros

▪ Kas un kāpēc?

Reģistrējoties un izmantojot Sunseeker Platform X Gen 2, Sunseeker Elite (vai "mēs"), kā pārzinis, apstrādās jūsu personas datus. Mēs apstrādāsim jūsu personas datus ar nolūku:

1. Nodrošināt jums Platform X Gen 2 savienojumu vai sniegt piedāvājumu šādam pakalpojumam. Juridiskais pamats ir tāds, ka apstrāde ir nepieciešama līguma izpildei, kuru esat noslēdzis ar mums, vai darbību veikšanai pirms līguma noslēgšanas ar mums.

2. Turpināt attīstīt un uzlabot mūsu produktus un pakalpojumus. Juridiskais pamats ir mūsu leģitīmas intereses attīstīt un uzlabot mūsu produktus un pakalpojumus.

3. Nodrošināt Platform X Gen 2 savienojamību (Lietu internets): izmantot partneru integrācijas (piemēram, viedos asistentus, tostarp balss vadāmās ierīces); izmantot savienojamības platformas, lai savienotu Platform X Gen 2 ar trešo pušu ierīcēm, lietotnēm un pakalpojumiem; un izveidot savu viedās mājas integrāciju. Juridiskais pamats ir tāds, ka apstrāde ir nepieciešama līguma izpildei, kuru esat noslēdzis ar mums.

4. Nodrošināt jums atbilstošu informāciju par Platform X Gen 2 lietošanas pieredzi. Juridiskais pamats ir mūsu leģitīmas intereses informēt jūs par jūsu konkrētiem produktiem un pakalpojumiem un to funkcijām.

5. Nodrošināt jums atbalstu un problēmu novēršanu saistībā ar Platform X Gen 2. Juridiskais pamats ir tas, ka apstrāde ir nepieciešama līguma izpildei, ko esat noslēdzis ar mums.

Ja esat devis mums savu piekrišanu (šādā gadījumā juridiskais pamats ir jūsu piekrišana), mēs varam apstrādāt jūsu personas datus arī šādiem mērķiem:

1. Nosūtīt jums pielāgotas reklāmas un jaunumu vēstules par mūsu produktiem un pakalpojumiem.

2. Nosūtīt jums klientu aptaujas un analizēt jūsu sniegtās atbildes, kā sīkāk aprakstīts šādā saziņā.

Jūsu dati tiks apstrādāti tik ilgi, cik nepieciešams Sunseeker Elite, lai izpildītu iepriekš minētos mērķus, bet nekādā gadījumā ilgāk, nekā to pieļauj piemērojamie tiesību akti.

▪ Kādus personas datus mēs apstrādājam?

Mēs varam apstrādāt šādus personas datus:

1. Personīgā informācija: vārds un uzvārds, tautība, valodas preferences;

2. Kontaktinformācija: e-pasta adrese, pasta adrese;

3. Kontu informācija: konta pastāvēšanas ilgums, parole, konta numurs;

4. Citi dati, kas saistīti ar jūsu Platform X Gen 2: pļāvēja nosaukums, savienošanas nosaukumi, darbības, kas aktivizētas, izmantojot partneru integrācijas, un ierīces informācija.

▪ Atrašanās vietas datu izmantošana

Daži mūsu pakalpojumi darbojas tikai tad, ja mēs varam noteikt jūsu zāles pļāvēja atrašanās vietu (piemēram, laika apstākļu displejs). Kad jūs kopīgojat ar mums savu zāles pļāvēja atrašanās vietu, dati tiek glabāti kā daļa no jūsu profila un var tikt nosūtīti trešajām personām pseidonimizētā formā, lai nodrošinātu attiecīgo pakalpojumu (piemēram, lai novietotu zāles pļāvēju spēcīga lietus gadījumā).

8.2 Ierobežotā garantija

Šī ierobežotā garantija attiecas tikai uz izstrādājuma un tā komponentu materiālu vai ražošanas defektiem, ja izstrādājums tiek lietots normālos, parastos apstākļos. Ja rodas defekts, uz kuru attiecas šī ierobežotā garantija, Sunseeker vai tā pilnvarotie pārstāvji pēc saviem ieskatiem salabos vai nomainīs bojāto izstrādājumu vai komponentus saskaņā ar šo ierobežoto garantiju. Piemērojamais garantijas periods sākas datumā, kurā veikts sākotnējais pirkums no Sunseeker vai pilnvarota Sunseeker tālākpārdevēja, izplatītāja vai dīlera.

Garantijas nosacījumi

Reģistrācija: Reģistrējiet produktu tiešsaistē vietnē **www.sunseekerelite.com** 30 dienu laikā pēc pirkuma, lai saņemtu 36 mēnešu garantiju. Bez reģistrācijas tiek piemērota, 24 mēnešu garantija.

Akumulatora garantija: Akumulatoru bloki tiek segti tikai 12 mēnešu periodā, neatkarīgi no tiešsaistes reģistrācijas.

Pareiza lietošana: Izstrādājumam nedrīkst būt bijusi nepareiza lietošana, ļaunprātīga izmantošana, atstāšana novārtā, pārveidošana, modifikācija vai remonts, ko veicis kāds cits, izņemot autorizētu servisa centru.

Apstiprinātās daļas: Ar šo izstrādājumu drīkst izmantot tikai Sunseeker Elite apstiprinātus piederumus un daļas.

Nekomerciāla izmantošana: Izstrādājumu nedrīkst izmantot tirdzniecībai, profesionālām vai nomas vajadzībām.

Bojājumu novēršana: Izstrādājumam nedrīkst būt bojājumi, ko izraisījuši svešķermeņi, vielas vai negadījumi.

Uzglabāšanas apstākļi: Ja ārējā temperatūra ir zemāka par 0 °C, akumulators un izstrādājums jāuzglabā telpās.

Garantijas izņēmumi

Parastais nolietojums: Šī garantija neattiecas uz komponentiem, kuriem ir dabisks nolietojums standarta lietošanas rezultātā, piemēram, asmeņiem.

Neatļauta apkope: Bojājumi, darbības traucējumi vai atteices, kas rodas neatļautas vai nepareizas apkopes, lietošanas vai pārslodzes rezultātā, tiek izslēgti.

Augstspiediena mazgātāja bojājumi: Bojājumi, kas rodas augstspiediena mazgāšanas rezultātā, netiek segti.

Lai iesniegtu garantijas prasību, jums jāiesniedz pirkumu apliecinošs dokuments derīga čeka veidā, kurā norādīts pirkuma datums un vieta.

Šī garantija papildina jūsu likumā noteiktās tiesības un neattiecas uz izstrādājuma komplektācijā iekļautajiem piederumiem. Uz visiem remontdarbiem un nomaināmajiem produktiem attiecas ierobežotā garantija līdz sākotnējā garantijas perioda beigām, sākot no pirkuma datuma.

8.3 Atrunas

Mēs sniedzam klientiem pēcpārdošanas pakalpojumus, izņemot šādus apstākļus:

1. Ar ražošanu nesaistītu faktoru izraisīti bojājumi, tostarp, bet ne tikai, lietotāja kļūdas.

2. Bojājumi, ko izraisījusi neatļauta modifikācija, izjaukšana vai korpusa atvēršana, kas nav veikta saskaņā ar oficiālajām instrukcijām vai rokasgrāmatām.

3. Bojājumi, kas radušies nepareizas uzstādīšanas, nepareizas lietošanas vai ekspluatācijas dēļ, kas neatbilst oficiālajām instrukcijām vai rokasgrāmatām.

4. Bojājumi, ko radījis neautorizēts pakalpojumu sniedzējs.

5. Bojājumi, kas radušies neatļautas ķēžu modifikācijas un/vai akumulatora un lādētāja neatbilstības vai nepareizas lietošanas rezultātā.

6. Bojājumi, ko radījuši lietotāji, kuri neievēro norādījumus un rokasgrāmatas ieteikumus.

7. Bojājumi, ko radījusi darbība sliktos zāliena apstākļos (piemēram, lielas peļķes, ja ierobežotās zonas nav pareizi iestatītas, vietas, kur zāliena virsmu klāj daudz akmeņu utt.)

8. Bojājumi, kas radušies, lietojot izstrādājumu vidē ar elektromagnētiskiem traucējumiem, tostarp kalnrūpniecības zonās vai radiopārraides torņu, augstsprieguma vadu, apakšstaciju utt. tuvumā.

9. Bojājumi, kas radušies, lietojot izstrādājumu vidē, kurā ir citu bezvadu ierīču, piemēram, raidītāju, video lejupsaišu, Wi-Fi signālu utt. radītie traucējumi.

10. Bojājumi, kas radušies uzticamības vai saderības problēmu dēļ, lietojot neatļautas trešo pušu daļas.

11. Bojājumi, kas radušies, lietojot ierīci ar vāji uzlādētu vai bojātu akumulatoru.

12. Bojājumi, ko radījuši neparedzēti faktori, piemēram, automašīnu sadursmes, savvaļas dzīvnieku uzbrukumi, plūdi utt.

Šis saturs var tikt mainīts bez iepriekšēja brīdinājuma.

BRĪDINĀJUMS par podziņelementu vai monētu bateriju:

a) Izņemiet un nekavējoties pārstrādājiet vai utilizējiet izlietotās baterijas saskaņā ar vietējiem noteikumiem un glabājiet tās bērniem nepieejamā vietā.

b) NEIZMETIET baterijas sadzīves atkritumos vai nededziniet tās.

c) Pat izlietotas baterijas var izraisīt smagas traumas vai pat nāves iestāšanos.

d) Zvaniet vietējam saindēšanās kontroles centram, lai iegūtu informāciju par ārstēšanu.

e) Baterijas tips CR2032.

f) Nominālais spriegums: 3,0 V līdzstrāva.

g) Neuzlādējamas baterijas nedrīkst uzlādēt.

h) Neveiciet piespiedu izlādi, uzlādēšanu, izjaukšanu, sildīšanu virs (ražotāja norādītās temperatūras) vai dedzināšanu. Veicot to, var rasties traumas, jo izplūde, noplūde vai eksplozija var izraisīt ķīmiskus apdegumus.

i) Izstrādājums satur nenomaināmu podziņelementu.

8.4 Sazinieties ar mums

Sunseeker Intelligent Technology SE

Adrese: Theodorstraße 41M1, D-22761 Hamburga

Tīmekļa vietne: www.sunseekerelite.com

EK atbilstības deklarācija

Ražotājs:
Zhejiang Sunseeker Industrial Co., Ltd.
Jinde ceļš 988, Jiangdong industriālais parks, Jinhua, Zhejiang 321000, Ķīnas Tautas Republika ĶĪNAS TAUTAS REPUBLIKA
Deklarējam un uzņemamies atbildību, ka izstrādājums:
Zīmola nosaukums: SUNSEEKER, Sunseeker Elite
Izstrādājuma nosaukums: Robotizētais zāles pļāvējs
Modelis: RMX800N20V, RMX1200N20V, RMX601M20V, RMX1001M20V, RMX801M20V, RMX802M20V, RMX803N20V, RMX1203N20V
Atbilst šādām direktīvām:
1. Radioiekārtu direktīva (2014/53/ES)
2. Mašīnu direktīva (2006/42/EK)
3. RoHS direktīva (2011/65/ES) un grozījumu direktīva ((ES) 2015/863)
4. Akumulatoru regulējums (ES) 2023/1542
5. 2023. gada Nr. 1007 Patērētāju aizsardzība, 2. pielikums

Par šo deklarāciju ir atbildīgs tikai ražotājs.
Deklarācijas priekšmets atbilst attiecīgajiem Savienības saskaņošanas tiesību aktiem.
Atsauces uz atbilstošajiem ES saskaņotajiem tiesību aktiem:
EN 50636-2-107: 2015+A1:2018+A2: 2020+A3: 2021
EN 60335-1:2012+A11:2014+A13:2017+ A1:2019 + A2:2019+ A14:2019+A15:2021

EN IEC 55014-1:2021	EN IEC 55014-2:2021	EN IEC 61000-3-2:2019+A1:2021+A2:2024
EN 61000-3-3:2013+A1:2019+A2:2021	EN 301 489-1 V2.2.3	EN 301 489-3 V2.3.2
EN 301 489-17 V3.3.1	EN 300 440 V2.2.1	EN 301 893 V2.1.1
EN 301 489-19 V2.2.1	EN 301 489-52 V1.2.1	EN 301 511 V12.5.1
EN 301 908-1 V15.2.1	EN 301 908-13 V13.2.1	EN 303 413 V1.2.1
EN 300 328 V2.2.2 EN 62311: 2008	EN IEC 62311: 2020	
EN 50665: 2017	EN 62321-1:2013	EN18031-1: 2024
EN18031-2: 2024	EN IEC 62321-2:2021	EN 62321-3-1:2014
EN 62321-8:2017	IEC 62133-2:2017+A1:2021	EN62321-8:2017
EN 62321-4:2014 /A1:2017	EN 62321-5:2014	EN 62321-7-1:2015
EN 62321-7-2:2017	EN 62321-6:2015	

Informācija par radiofrekvenču (RF) iedarbību:

Šī ierīce ir pārbaudīta un atbilst piemērojamajiem radiofrekvences (RF) iedarbības ierobežojumiem.

Šī iekārta ir jāuzstāda un jādarbojas saskaņā ar sniegtajām instrukcijām, un šim raidītājam izmantotajām antenām jābūt uzstādītām tā, lai nodrošinātu vismaz 30 cm attālumu no jebkuras personas, kā arī tās nedrīkst būt novietotas vai darboties kopā ar citām antenām vai raidītājiem.

Parakstīts zemāk minētā uzņēmuma vārdā un uzdevumā:
Zhejiang Sunseeker Industrial Co., Ltd.
Vieta: Jinhua, Zhejiang ĶĪNAS TAUTAS REPUBLIKA
Datums: 04-12-2025
Vārds un uzvārds: Harijs Rans (Harry Ran)
Paraksts: Harry
Amats: Galvenais inženieris

Pilnvarotais pārstāvis:
Sunseeker Intelligent Technology SE
Theodorstrasse 41M1
22761 Hamburg
Hans-Peter Kuebler
Izpilddirektors

Turinys

1. Saugumas ir taisyklės 548
1.1 Bendrosios nuostatos 548
1.2 Bendrosios saugos instrukcijos 548
1.3 Įrengimo saugos instrukcijos 549
1.4 Saugos instrukcijos kasdieniam naudojimui 550
1.5 Saugos instrukcijos techninei priežiūrai 550
1.6 Baterijų sauga 550

2. Simboliai ir lipdukai 550

3. Turinys ir specifikacija 551
3.1 Dėžės turinys 551
3.2 Dalys ir funkcijos 552
3.3 Specifikacijos 553

4. Įrengimas ir žemėlapių sudarymas 554
4.1 Pasiruošimas 555
4.2 Vejapjovės įjungimas 555
4.3 Programos prisijungimas 556
4.4 Įkrovimo stotelės įrengimas 556
4.5 Žemėlapio sudarymas 557
4.6 netRTK nustatymai 560

5. Kasdienės operacijos 561
5.1 Vejapjovės ekranas ir valdymas 561
5.2 PIN kodo pakeitimas 562
5.3 Grafiko nustatymas 562
5.4 Programos įvadas 564
5.5 S Connect Modulis 565
5.6 IoT (daiktų internetas) 567
5.7 Kliūčių vengimas 567

6. Techninė priežiūra 567
6.1 Valymas 568
6.2 Peilių keitimas 568
6.3 Transportavimas 569
6.4 Baterija 569
6.5 Maitinimo šaltinis 570
6.6 Laikymas 571
6.7 Perdirbimas ir pasibaigusio eksploatavimo laikotarpio atliekų šalinimas 571

7. DUK ir trikčių šalinimas 572
7.1 Klaidos pranešimas 572
7.2 Trikčių šalinimas 574

8. Svarbi informacija 575
8.1 Duomenų privatumas 575
8.2 Ribota garantija 575
8.3 Atsakomybės apribojimai 576
8.4 Susisiekite su mumis 576

1. Saugumas ir taisyklės

1.1 Bendrosios nuostatos

SVARBU
PRIEŠ NAUDOJIMĄ ATIDŽIAI PERSKAITYKITE
IŠSAUGOKITE ATEIČIAI

Paskirtis

Šis sodo gaminys skirtas tik vejai pjauti, automatiškai pjaunant sodo žolę bet kuriuo paros metu. Bet koks naudojimas ne pagal paskirtį gali kelti pavojų, pakenkti žmonėms arba sugadinti turtą. Būtina griežtai laikytis nurodytų gairių, kad būtų užtikrinta sauga ir išvengta nelaimių.

Naudojimas ne pagal paskirtį

Šis sodo gaminys neskirtas naudoti jaunesniems nei 14 metų vaikams arba asmenims, kurių fiziniai, jutiminiai ar protiniai gebėjimai yra riboti arba kuriems trūksta patirties ir žinių, nebent už jų saugumą atsakingas asmuo juos prižiūrėtų arba instruktuotų, kaip naudotis gaminiu.

Netinkamas naudojimas apima, bet neapsiriboja: žmonių, vaikų ar gyvūnų vežimu ant įrenginio; vežimusi įrenginiu; įrenginio naudojimu kroviniams traukti ar stumti; bei įrenginio naudojimu ne žolės augalijai pjauti.

Likutinės rizikos – Atliekant priežiūrą ar keičiant peilius, dėvėkite apsaugines pirštines ir akinius, kad išvengtumėte sužalojimų.

Nepratęskite kabelio tarp maitinimo šaltinio ir įkrovimo stotelės.

- Eksploatuojant įrenginį viešose vietose, aplink darbo zoną turi būti pastatyti įspėjamieji ženklai. Ženkluose turi būti aiškiai pateiktas šis tekstas:

ĮSPĖJIMAS

– Nelieskite pavojingų judančių dalių, kol jos visiškai nesustoja.

– Maitinimo kabelį, maitinimo šaltinį, ilgintuvo kabelį ir visus kitus elektros kabelius, kurie nepriklauso gaminiui, laikykite už pjovimo zonos ribų, kad jie būtų atokiau nuo pavojingų judančių dalių ir būtų išvengta kabelių, kurie gali liestis su įtampą turinčiomis dalimis, pažeidimų. Yra rizika, kad operatorius ar praeiviai gali patirti sužalojimų ar net žūti, jei nebus laikomasi instrukcijų, pateiktų vadove.

– Automatinė vejapjovė! Laikykitės atokiau nuo įrenginio! Vaikai negali būti palikti be priežiūros!

- Įspėjimas: niekada neleiskite vaikams, asmenims su fiziniais, jutiminiais ar protiniais sutrikimais, taip pat neturintiems patirties ar žinių, naudotis įrenginiu. Vietos teisės aktai gali nustatyti operatoriaus amžiaus apribojimus.

- Įspėjimas: neleiskite vaikams būti netoliese ar žaisti su įrenginiu, kai jis veikia.

– Išsaugokite visus įspėjimus ir instrukcijas, kad galėtumėte su jais susipažinti ateityje.

- Perskaitykite visus su šiuo gaminiu pateiktus saugos įspėjimus, instrukcijas, iliustracijas ir technines specifikacijas. Jei nesilaikysite visų toliau išvardytų nurodymų, galite patirti elektros smūgį, gaisrą ir (arba) sunkiai susižeisti.

- Eksploatuojant įrenginį viešose vietose, aplink darbo zoną turi būti pastatyti įspėjamieji ženklai. Ženkluose turi būti aiškiai pateiktas šis tekstas:

ĮSPĖJIMAS

- Automatinė vejapjovė. Laikykitės atokiau nuo įrenginio. Vaikai negali būti palikti be priežiūros!

- Įrenginys turi būti išjungtas, kai juo nesinaudojama.

1.2 Bendrosios saugos instrukcijos

Darbo zonos sauga

A. Neeksploatuokite įrenginių sprogioje aplinkoje, pavyzdžiui, esant degių skysčių, dujų ar dulkių. Įrenginiai kelia kibirkštis, nuo kurių gali užsidegti dulkės arba kilti dūmai.

B. Atidžiai perskaitykite instrukcijas. Susipažinkite su valdikliais ir tinkamu įrenginio naudojimu.

C. Niekada neleiskite įrenginiu naudotis su šiomis instrukcijomis nesupažindintiems asmenims arba vaikams. Pagal vietos taisykles gali būti ribojamas operatoriaus amžius.

D. Už nelaimingus atsitikimus ar pavojus, kylančius kitiems žmonėms ar jų turtui, atsako operatorius ar naudotojas.

Elektros sauga

A. Maitinimo kištukai turi atitikti kištukinį lizdą. Niekada niekaip nemodifikuokite kištuko. Nenaudokite jokių įkroviklio kištukų su įžemintais prietaisais. Nemodifikuoti kištukai ir tinkami lizdai sumažins elektros smūgio pavojų.

B. Venkite kūno sąlyčio su įžemintais paviršiais, pavyzdžiui, vamzdžiais, radiatoriais, viryklėmis ir šaldytuvais. Jei jūsų kūnas yra įžemintas, padidėja elektros smūgio pavojus.

C. Nepiktnaudžiaukite maitinimo kabeliais. Niekada nenaudokite maitinimo kabelio prietaisui nešti, traukti ar atjungti. Laikykite maitinimo kabelius atokiau nuo karščio, alyvos, aštrių briaunų ar judančių dalių. Pažeisti arba susipynę maitinimo kabeliai didina elektros smūgio pavojų.

D. Jeigu neįmanoma išvengti iš elektros tinklo maitinamo įrenginio naudojimo drėgnoje vietoje, naudokite liekamosios srovės įtaisu (RCD) apsaugotą maitinimą. RCD naudojimas sumažina elektros smūgio pavojų.

E. Užtikrinkite, kad automatinė perimetro nustatymo sistema būtų tinkamai įrengta, kaip nurodyta.

F. Periodiškai apžiūrėkite vietą, kurioje bus naudojamas įrenginys, ir pašalinkite visus akmenis, lazdas, laidus, kaulus ir kitas kliūtis.

G. Reguliariai tikrinkite, ar peiliai, peilių varžtai ir pjovimo įtaisas nenusidėvėję ar nepažeisti Pakeiskite nusidėvėjusius ar pažeistus peilius ir varžtus komplektais, kad būtų išsaugota pusiausvyra.

H. Būkite atsargūs naudodami įrenginius su keliais sukliais, nes vienas besisukantis diskas su peiliukais gali priversti suktis ir kitus diskus.

Asmeninė sauga

A. Neleiskite asmenims, nepažįstantiems įrenginio ar šių instrukcijų, naudotis įrenginiu. Įrenginiai yra pavojingi neapmokytų naudotojų rankose.

B. Būkite budrūs, atidūs savo veiksmams ir vadovaukitės sveiku protu dirbdami su įrenginiu. Nenaudokite įrenginio būdami pavargę arba apsvaigę nuo narkotikų, alkoholio ar vaistų. Neatsargumas dirbant su įrenginiu gali sukelti sunkius sužalojimus.

C. Prieš pradėdami darbą, pašalinkite visus reguliavimo raktus ar veržliarakčius. Prie besisukančios įrenginio dalies paliktas veržliaraktis arba raktas gali sužaloti žmogų.

D. Rankiniu būdu valdydami įrenginį, visada išlaikykite tinkamą pusiausvyrą ir atramą. Tai leidžia geriau valdyti įrenginį netikėtose situacijose.

E. Neleiskite, kad dėl įgūdžių ar įpročio dažnai naudojant įrenginį sumažėtų jūsų budrumas ir nepaisytumėte saugos principų. Neatsargus veiksmas per sekundės dalį gali sukelti sunkią traumą

Įrenginio naudojimas ir priežiūra

A. Prieš atlikdami bet kokius nustatymus, keisdami priedus ar sandėliuodami atjunkite kištuką nuo maitinimo šaltinio ir (arba) išimkite sudėtinę bateriją (jei ji nuimama) iš įrenginio ar kitų prietaisų. Tokios prevencinės saugos priemonės sumažina netyčinio paleidimo riziką.

B. Įrenginių ir priedų priežiūra.. Patikrinkite, ar judančios dalys nėra neteisingai sureguliuotos arba sujungtos, ar nesulūžusios ir ar nėra kitų sąlygų, galinčių turėti įtakos įrenginio veikimui. Jei įrenginys pažeistas, prieš naudodami jį sutaisykite. Daug nelaimingų atsitikimų įvyksta dėl netinkamai prižiūrimų įrenginių ir priedų.

C. Naudokite įrenginį ir priedus pagal šias instrukcijas, atsižvelgdami į darbo sąlygas ir atliekamus darbus. Naudojant įrenginį ne pagal paskirtį, gali kilti pavojus.

D. Niekada nenaudokite įrenginio su sugedusiomis apsaugomis arba be saugos prietaisų.

E. Nekiškite rankų ar kojų prie sukamųjų dalių arba po jomis. Visada laikykitės atokiau nuo išmetimo angos.

F. Niekada neimkite ir neneškite įrenginio, kai variklis veikia.

G. Aktyvuokite įrenginio užraktą / nustatykite režimą „UŽRAKINTA“ ant įrenginio
- prieš pašalindami užsikimšimą;
- prieš tikrindami, valydami ar remontuodami įrenginį.

H. Nepalikite įrenginio veikti be priežiūros, jei žinote, kad netoliese yra naminių gyvūnų, vaikų ar žmonių.

Aptarnavimas

A. Paveskite įrenginį prižiūrėti kvalifikuotam remonto specialistui ir naudokite tik identiškas atsargines dalis. Taip bus užtikrinta įrenginio sauga.

B. Prižiūrėkite, kad visos veržlės, varžtai ir sraigtai būtų priveržti, kad įrenginys veiktų saugiai.

C. Pakeiskite susidėvėjusias ar pažeistas saugos dalis.

D. Užtikrinkite, kad būtų pakeisti tinkami peiliai.

E. Užtikrinkite, kad baterijos būtų įkrautos naudojant tinkamą gamintojo rekomenduojamą įkroviklį. Neteisingai naudojant gali ištikti elektros smūgis, perkaitimas arba iš baterijos gali ištekėti korozinis skystis.

F. Nutekėjus elektrolitui, nuplaukite jį vandeniu / neutralizuojančia priemone, kreipkitės į gydytoją, jei patenka į akis ir pan.

G. Įrenginio techninė priežiūra turi būti atliekama pagal gamintojo nurodymus.

BATERIJOS įrankio naudojimas ir priežiūra

A. Įkraukite tik gamintojo nurodytu įkrovikliu. Įkroviklis, kuris tinka vieno tipo sudėtinei BATERIJAI, gali kelti gaisro pavojų, jei naudojamas su kito tipo sudėtine BATERIJA.

B. Elektrinius įrankius naudokite tik su specialiai tam skirtomis sudėtinėmis BATERIJOMIS. Naudojant bet kokias kitas akumuliatorių sudėtines BATERIJAS gali kilti sužeidimų ir gaisro pavojus.

C. Kai sudėtinės BATERIJOS nenaudojate, laikykite ją atokiau nuo kitų metalinių daiktų, pavyzdžiui, segtukų, monetų, raktų, vinių, varžtų ar kitų smulkių metalinių daiktų, kurie gali sujungti vieną gnybtą su kitu. Trumpas sudėtinės BATERIJOS gnybtų sujungimas gali sukelti nudegimus arba gaisrą.

D. Esant netinkamoms sąlygoms, iš sudėtinės BATERIJOS gali išsiveržti skystis; venkite sąlyčio. Atsitiktinai prisilietus, nuplaukite vandeniu. Skysčiui patekus į akis, papildomai kreipkitės į gydytoją. Iš sudėtinės BATERIJOS išsiliejęs skystis gali sukelti odos dirginimą arba nudeginti.

E. Nenaudokite pažeisto ar modifikuoto AKUMULIATORIAUS ar įrankio. Pažeistos arba modifikuotos baterijos gali veikti nenuspėjamai, todėl gali kilti gaisras, SPROGIMAS arba sužeidimo pavojus.

F. Nelaikykite AKUMULIATORIAUS ar įrankio prie ugnies ar pernelyg aukštoje temperatūroje. Veikiama ugnies arba aukštesnės nei 130 °C temperatūros gali sukelti sprogimą.

G. Laikykitės visų įkrovimo instrukcijų ir neįkraukite sudėtinės BATERIJOS ar įrankio už instrukcijose nurodyto temperatūros intervalo ribų. Netinkamai įkraunant arba esant temperatūrai, kuri neatitinka nurodyto intervalo, gali būti sugadinta BATERIJA ir padidėti gaisro pavojus.

1.3 Įrengimo saugos instrukcijos

A. Nemontuokite įkrovimo stotelės, įskaitant bet kokius priedus, tokioje vietoje, kuri yra arčiau kaip arba 61 cm (24 colių) atstumu nuo bet kokios degios medžiagos. Esant gedimui, gali įkaisti įkrovimo stotelė ir maitinimo šaltinis, todėl gali kilti gaisro pavojus.

B. Nestatykite maitinimo šaltinio tokiame aukštyje, kad kiltų pavojus, jog jis gali įkristi į vandenį. Nestatykite maitinimo šaltinio ant žemės.

C. Neuždarykite maitinimo bloko uždaroje erdvėje. Susikondensavęs vanduo gali pakenkti maitinimo šaltiniui ir padidinti elektros smūgio pavojų.

D. Taikoma JAV / Kanadoje. Jei maitinimo šaltinis įrengtas lauke: Elektros smūgio pavojus. Montuokite tik prie dengto A klasės GFCI lizdo (RCD), turinčio oro sąlygoms atsparų korpusą ir galimybę įdėti arba nuimti kištuko dangtelį.

E. Nemontuokite įkrovimo stotelės ten, kur gali atsirasti stovinčio vandens.

1.4 Saugos instrukcijos kasdieniam naudojimui

A. Saugokite rankas ir kojas nuo besisukančių peilių. Nedėkite rankų ar kojų prie gaminio ar po juo, kai jis yra įjungtas.

B. Sustabdykite gaminįarba nustatykite gaminį į „OFF“ (išjungta) padėtį, kai darbo zonoje yra žmonių, ypač vaikų ar gyvūnų.

C. Įsitikinkite, kad ant vejos nėra jokių daiktų, pavyzdžiui, akmenų, šakų, įrankių ar žaislų. Į tokius daiktus atsitrenkę peiliai gali būti pažeisti.

D. Nekelkite ir nejudinkite gaminio, kai jis yra įjungtas.

E. Neleiskite gaminiui susidurti su žmonėmis ar gyvūnais. Jei gaminys kliudo žmogų ar gyvūną, nedelsdami sustabdykite gaminį.

F. Nedėkite jokių daiktų ant roboto ar įkrovimo stoties.

G. Nenaudokite gaminio, jei neveikia „STOP“ (sustabdymo) mygtukas.

H. Kai robotas nenaudojamas, visada nustatykite jį į išjungimo OFF režimą.

I. Nenaudokite šio gaminio ir iššokančiojo purkštuvo vienu metu. Naudokite grafiko funkciją tuo pačiu metu.

J. Neleiskite naudoti gaminio, kai darbo vietoje yra stovinčio vandens, pvz., teritorijoje, kurioje dėl stipraus lietaus susidaro vandens telkiniai.

1.5 Saugos instrukcijos techninei priežiūrai

A. Kai atliekate gaminio techninę priežiūrą, nustatykite gaminį į „OFF“ (išjungimo) režimą.

B. Gaminio nevalykite aukšto slėgio plovimo įrenginiu. Gaminio valymui nenaudokite tirpiklių.

C. Prieš valydami ar atlikdami įkrovimo stotelės techninę priežiūrą, atjunkite kištuką nuo įkrovimo stotelės.

1.6 Baterijų sauga

Ličio jonų baterijos gali sprogti arba sukelti gaisrą, jei yra išardytos, sujungtos trumpuoju jungimu arba veikiamos vandens, ugnies ar aukštos temperatūros. Su baterija elkitės atsargiai, jos neišardykite, neatidarykite ir nenaudokite jokių elektros ir mechaninių priemonių. Venkite laikyti tiesioginiuose saulės spinduliuose.

2. Simboliai ir lipdukai

Atidžiai išstudijuokite gaminyje ir etiketėse esančius simbolius ir įsigilinkite į jų reikšmę:

	ĮSPĖJIMAS: *Prieš naudodamiesi gaminiu perskaitykite naudotojo instrukcijas.*
STOP	***ĮSPĖJIMAS:*** *Prieš pradėdami tvarkyti ar kelti įrenginį, jį išjunkite.* *Niekada nelieskite besisukančių peilių.*
	ĮSPĖJIMAS: *Dirbdami laikykitės saugaus atstumo nuo įrenginio. Laikykite kitus asmenis toliau nuo pavojingos zonos.*
	ĮSPĖJIMAS: *Nevažiuokite ant įrenginio.*
	Perskaitykite naudotojo instrukcijas.
CE	*CE atitikties ženklas.*
LWA 60 dB	*Garso galios lygis, nustatytas pagal Europos lauko triukšmo direktyvą.* *60 dB – pjovimo disko triukšmo lygis*
	Neišmeskite šio gaminio kaip įprastų buitinių atliekų. Užtikrinkite, kad gaminys būtų perdirbtas pagal vietos teisės aktų reikalavimus.
III	*Klasė III*
	DC
	Nemeskite baterijos į ugnį ir nelaikykite jos prie karščio šaltinio.
	Nemerkite baterijos į vandenį.
Li-ion	*Perdirbimo ženklas.*
	Šios sudėtinės baterijos negalima išmesti kaip įprastų buitinių atliekų. Užtikrinkite, kad sudėtinė baterija būtų perdirbta pagal vietos teisės aktų reikalavimus.
T3.15A	*Pakeiskite saugikliu, atitinkančiu vardinius parametrus.*

T2A	*Pakeiskite saugikliu, atitinkančiu vardinius parametrus.*
	II klasės konstrukcija.
IPX4	*Apsaugos laipsniai, kuriuos užtikrina korpusai (IP kodas)*
IPX5	
IP67	
	Nuimama maitinimo šaltinio dalis
	SMPS su trumpųjų jungimų apsaugotu saugos izoliaciniu transformatoriumi
	SMPS (maitinimo šaltinis su perjungiamu režimu)
cosφ:0.56	*Galios koeficientas*
VI	*6 energijos vartojimo efektyvumo lygis*
	Jei maitinimo jungties kaiščiai pažeisti, maitinimo blokas neturi būti naudojamas.
	DĖMESIO – nelieskite besisukančių peilių
Max. 4800 min⁻¹	*Maks. 4800 min^{-1}*
106mm	*φ 106 mm – apipjaustymo disko skersmuo*

Roboto ekrane rodomi simboliai

	Įjungti / išjungti maitinimą
START	*Pradžios mygtukas*
HOME	*„Home“ (pagrindinio ekrano) mygtukas*
OK	*„OK“ (gerai) mygtukas*
	PIN kodo nustatymas

	Laiko nustatymas
	„Bluetooth“
	„Wi-Fi“

3. Turinys ir specifikacija

3.1 Dėžės turinys

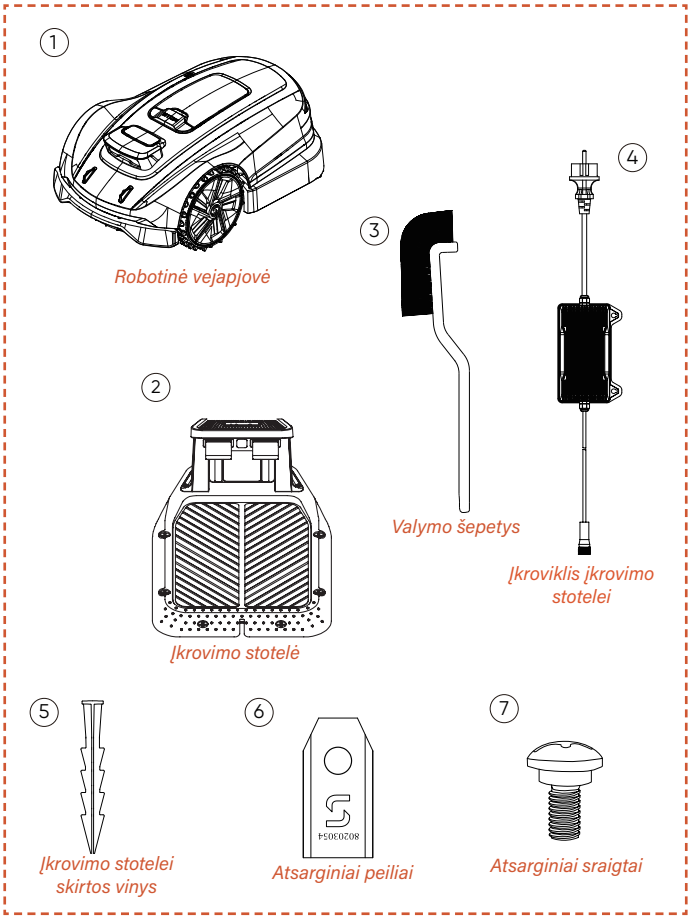

Robotinė vejapjovė *1
Įkrovimo stotis*1
Valymo šepetys *1
Įkroviklis, skirtas įkrovimo stočiai*1
Vinių rinkinys įkrovimo stočiai tvirtinti*8
Atsarginiai peiliai *6
Atsarginiai varžtai *6

3.2 Dalys ir funkcijos

Vaizdas iš viršaus

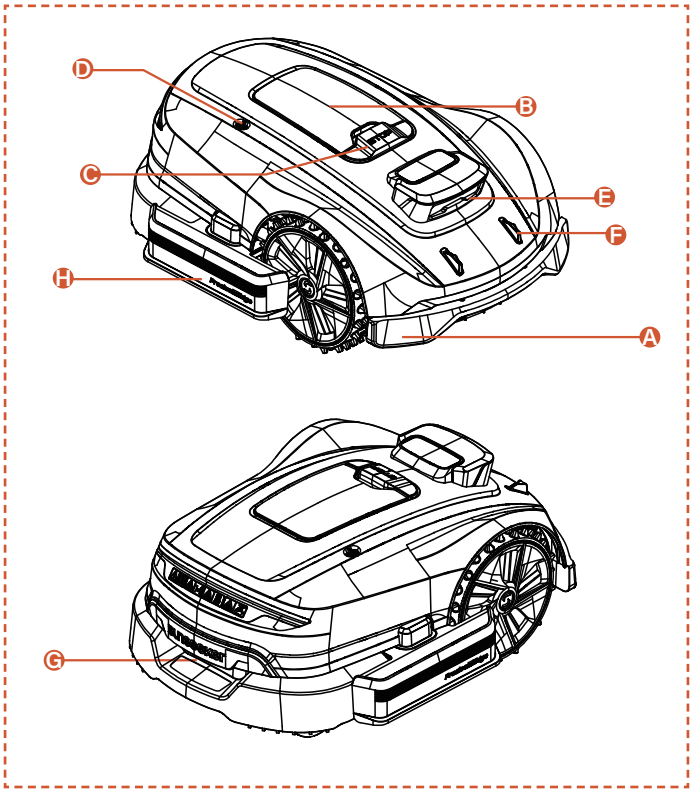

Vaizdas iš apačios

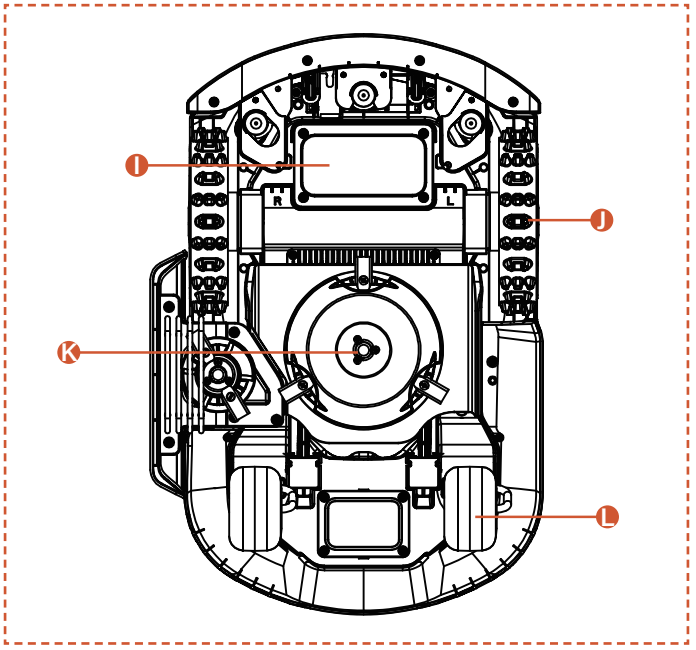

Pastaba

– Nemerkite įrenginio į vandenį, nes tai gali sugadinti komponentus ir panaikinti garantiją nurodytu laikotarpiu.

A. Amortizuojantis buferis
Kai nėra galimybės vizualiai nustatyti padėtį, amortizuojantis buferis gali užtikrinti normalų įrenginio veikimą.

B. Valdymo pultas
Valdymo skydelis skirtas įjungti arba išjungti įrenginį, duoti komandą pradėti darbą ar grįžti į įkrovimo stotį ir pan. Skydelis yra po apsauginiu dangteliu.
Po valdymo skydelio naudojimo uždarykite apsauginį dangtelį.

C. SUSTABDYTI mygtukas
Avarinio stabdymo mygtukas įrenginio sustabdymui esant kritinei situacijai.

D. Lietaus Jutiklis
Lietaus jutiklis gali aptikti lietų ir pagal naudotojo nustatymus įrenginys gali automatiškai grįžti į įkrovimo stotelę, kad išvengtų lietaus.

E. Dvejų akų kamera
Dirbtiniu intelektu paremta dvejų akų kamera padeda vejapjovei aptikti ir vengti kliūčių.

F. Įkrovimo elektrodai
Įrenginio įkrovimo elektrodai jungiasi prie įkrovimo stoties elektrodų, kad įkrautų įrenginio akumuliatorių.

G. Rankena – patogi, ergonomiška laikymo rankena.

H. Kraštų apipjaustymo diskas leidžia įrenginiui efektyviau apkirpti vejos kraštus.

I. Akumuliatoriaus skyrius
Skyrius, skirtas akumuliatoriui laikyti.

J. Sukamasis pjovimo diskas
Įrenginys, naudojamas vejai pjauti, kai robotas veikia.

K. Pavaros ratai
Judėjimui skirtas galios perdavimas su puikiomis pravažumo savybėmis.

L. Pasukamas ratukas
Laisvai sukasi ir padeda judėjimui bei krypties keitimui.

3.3 Specifikacijos

TECHNINĖS SPECIFIKACIJOS	X3 Gen 2 - 800 RMX803N20V	
Kontūro kabelis	Nėra kabelio / nėra kontūro	
Maksimalus pjovimo plotas	800 m^2	
Min. / maks. pjovimo aukštis	20-60 mm	
Aukščio reguliavimas	Rankinis	
Pjovimo plotis	200 mm	
Baterijos talpa	5 Ah	
Vartotojo sąsaja	Programa ir klaviatūros ekranas	
Maksimalus nuolydis	17° (30 %)	
Roboto matmenys	621 * 420 * 247 mm	
Sertifikatai	CE RoHS	
Grynasis svoris	10,55 kg	
Garso galios lygis LWA	60 dB (A)	
Garso galios neapibrėžtis KWA	3 dB(A)	
Garso slėgio lygis LpA	52 dB (A)	
Garso galios neapibrėžtis KpA	3 dB(A)	
Apipjaustymo disko garso galios lygis LWA:	75 dB(A)	
Garso galios neapibrėžtis KWA apipjaustymo diskui:	3 dB(A)	
Garso slėgio lygis LpA apipjaustymo diskui:	67 dB (A)	
Garso slėgio neapibrėžtis KpA apipjaustymo diskui:	3 dB(A)	
YPATYBĖS		
Wi-Fi / Bluetooth	Y	
Belaidis žemėlapio sudarymas	Y	
Maršruto planavimas	3 parinktys	
AONavi2.0 (netRTK+VSLAM)	Y	
Super Wi-Fi	Y	
„Vision AI“	Y	
Priekinis varomasis ratas	Y	
„Eco“ režimas	Y	
Naktinis režimas*	N	
„FOTA“	Y	
Greitas grįžimas į įkrovimo stotelę	Y	
Kelių zonų	Y	
Darbo grafikas	Automatinis arba rankinis nustatymas	
Smūgio sensorius	Y	
Plovimas vandeniu	Y	
GPS ir 4G modulis	Y	
„Google“ asistentas ir „Amazon Alexa“	Y	
PIN kodas	Y	
Pakėlimo ir pasvirimo jutiklis	Y	
Lietaus jutiklis	Y	
PRIEDAI		
Atsarginiai peiliai ir atsarginiai varžtai	6 vnt.	
Įkrovimo stotelei skirtos vinys	8 vnt.	
Įkroviklis įkrovimo stotelei	2 A (CGF252)	
Valymo šepetys	1 vnt.	
Wi-Fi ir Bluetooth	Dažnių juosta(s)	Maksimali išvesties galia
	BT: 2402~2480 MHz	BT BDR+EDR: maks. 8,99 dBm BT BLE: maks. 7,35 dBm
	Wi-Fi 2,4 GHz: 2412–2472 MHz	Wi-Fi 2,4G: maks. 18,98 dBm
	Wi-Fi 5,2G: 5180~5240 MHz	Wi-Fi 5,2G: maks. 15,68 dBm
	Wi-Fi 5,3G: 5260~5320 MHz	Wi-Fi 5,3G: maks. 15,26 dBm
	Wi-Fi 5,6G: 5500~5700 MHz	Wi-Fi 5,6G: maks. 16,04 dBm
	Wi-Fi 5,8G: 5745~5825 MHz	Wi-Fi 5,8G: maks. 13,07 dBm
2,4G ryšys	Dažnių juosta(s)	Maksimali išvesties galia
	2402-2480 MHz	20,0 dBm

** Pastaba: Jei vietos teisės aktai draudžia naudoti robotus vejapjoves naktį, pasirūpinkite, kad naktinis režimas būtų išjungtas, kad būtų išvengta bet kokių reikalavimų neatitinkančių operacijų.*

4. Įrengimas ir žemėlapių sudarymas

Sunseeker pažangi aparatinė įranga ir programinė įranga (išmanieji algoritmai) žymiai pagerina vejapjovės aplinkos atpažinimo gebėjimus, padėties nustatymo tikslumą ir bendrą veikimą. Nuo pat pradžių Sunseeker AONavi (Visada įjungta navigacija) sklandžiai integruoja RTK-GNSS palydovinį nustatymą su VSLAM vaizdo technologija, leidžiančia robotinei vejapjovei atlikti padėties nustatymo ir navigacijos užduotis įvairiose, taip pat sudėtingose, aplinkose.

Tobulėjant Sunseeker technologijoms, AONavi buvo visiškai atnaujinta ir sukurta AONavi2.0. Ši technologija sujungia netRTK ir VSLAM vaizdo technologiją, užtikrindama centimetrinio tikslumo padėties nustatymą be fizinių RTK stočių poreikio — tai ne tik pagerina tikslumą, bet ir žymiai sutrumpina įrengimo laiką. Robotinė vejapjovė, aprūpinta Sunseeker AONavi2.0 technologija, gali gauti stabilius palydovinius signalus realaus laiko padėties nustatymui, o tuo pačiu metu galima nustatyti virtualias ribas Sunseeker vejapjovėms. Tai užtikrina aukštos kokybės vejos priežiūrą ir suteikia patogią bei patikimą pjovimo patirtį.

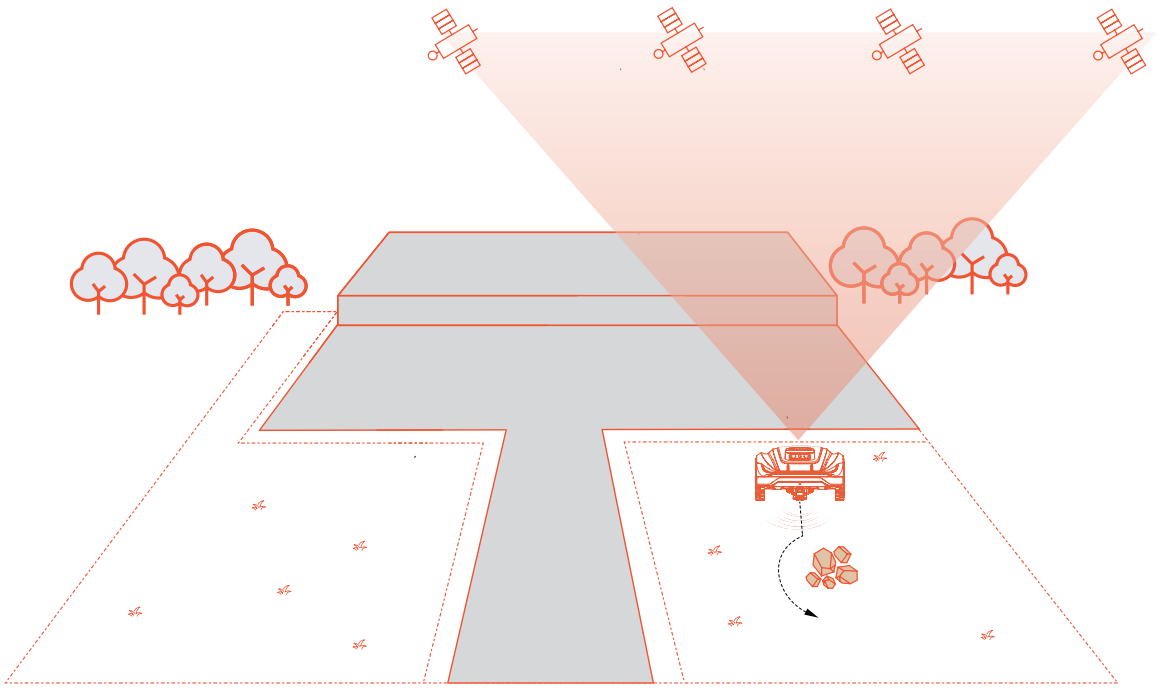

4.1 Pasiruošimas

Įdiekite „Sunseeker“ programą

Pastaba

Kai reikia, programėlė paprašys prieigos prie Bluetooth, Wi-Fi arba 4G tinklo. Kad būtų užtikrintas tinkamas nustatymas ir būsimas funkcionalumas, suteikite prieigą prie šių funkcijų.

Nuskaitykite QR kodą ir atsisiųskite roboto vejapjovės programą arba ieškokite „Sunseeker Robot“ „Google Play“ parduotuvėje („Android“) ar „Apple App Store“ („iOS“). Įdiegę sukurkite naują paskyrą ir prisijunkite.

„iOS“ **„Android“**

Paruoškite vejapjovę

Įsitikinkite, kad telefone įjungtas „Bluetooth“, nuskaitykite įrenginio serijos numerio (SN) QR kodą, kad nustatytumėte modelį ir pereikite prie atitinkamo diegimo vadovo.

Vejos paruošimas

A. Pašalinkite bet kokias šiukšles, lapų krūvas, žaislus, laidus, akmenis ar kitas kliūtis.

B. Siekiant užtikrinti saugumą, pasirūpinkite, kad vaikai ir gyvūnai būtų nutolę nuo vejos.

C. Prieš naudodami robotinę vejapjovę, nupjaukite veją iki ne didesnio kaip 6 cm aukščio.

D. Bendra vejos teritorija gali siekti iki 800 m^2.

E. Jei darbo zonoje yra siaurų praėjimų, užtikrinkite, kad jų plotis būtų didesnis nei 80 cm.

Rekomenduojami vejos tipai pavaizduoti toliau esančiuose paveikslėliuose:

4.2 Vejapjovės įjungimas

Išankstinis robotinės vejapjovės įkrovimas

A. Pasirinkite bet kurią vietą su elektros lizdu, prijunkite įkrovimo stoties adapterį ir įjunkite įkrovimo stotį.

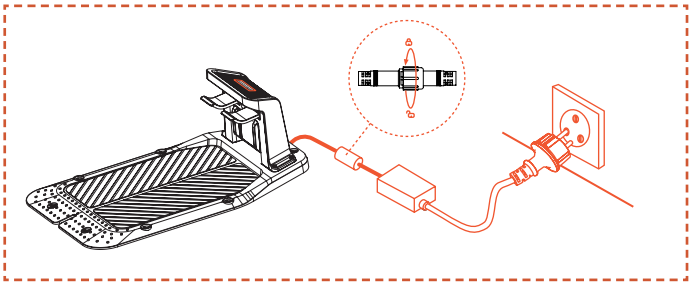

B. Įstumkite vejapjovę į įkrovimo stotelę, įsitikinkite, kad įkrovimo elektrodai tinkamai sujungti. Įkrovimo stotelės žalia lemputė mirksi, tai reiškia normalų įkrovimą. Kai vejapjovė yra visiškai įkrauta, indikatoriaus lemputė lieka žalios spalvos.

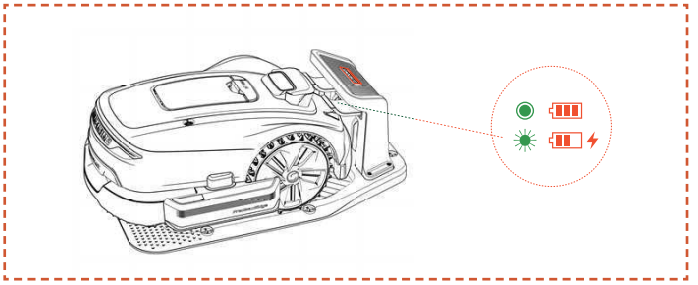

C. Jei vejapjovės baterijos įkrovos lygis yra didesnis nei 80 %, galite praleisti šį žingsnį.

Pastaba

- Jei indikatoriaus lemputė neišsijungia net tada, kai maitinimas tiekiamas tinkamai, kreipkitės į klientų aptarnavimo tarnybą.

Įjunkite vejapjovę

A. Sėkmingai įkrovus įrenginį įkrovimo stotelėje, jis įsijungs automatiškai. Taip pat galite jį įjungti rankiniu būdu paspausdami ir laikydami įjungimo mygtuką.

B. Įveskite numatytąjį PIN kodą „0000“. Paspauskite „OK“ (gerai) kiekvieną kartą, kai įvesite „0“, kad užbaigtumėte procesą.

C. Jei norite pakeisti slaptažodį, vienu metu ilgai spauskite „start“ ir „home“ mygtukus, kad pakeistumėte slaptažodį. Išsamesnės informacijos rasite skyriuje 5.1 „Pjovimo mašinos ekranas ir valdymas“.

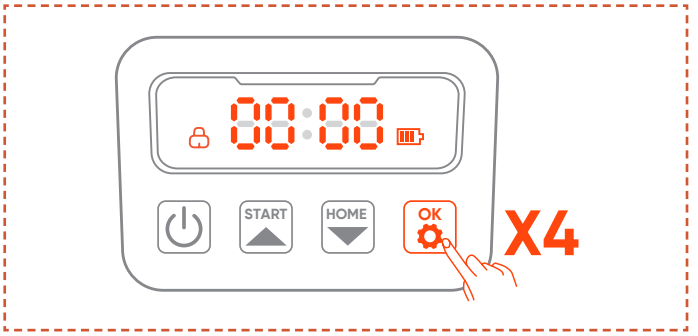

4.3 Programos prisijungimas

Pastaba

Toliau pateiktos programos iliustracijos yra tik demonstracinio pobūdžio. Galimos parinktys gali skirtis priklausomai nuo programinės įrangos versijos.

Paruošimas

A. Įsitikinkite, kad robotas yra įkrovimo stotyje, įkraunamas, įjungtas ir įvestas PIN kodas.

B. Įsitikinkite, kad jūsų telefone įjungtas Bluetooth. Įsitikinkite, kad jūsų įrenginys yra prijungtas prie 4G tinklo.

C. Norint užtikrinti geresnę tinklo patirtį, galite sukonfigūruoti vejapjovei Wi-Fi ryšį.

Programos prisijungimas

A. Nuskaitykite roboto serijos numerio QR kodą, kad pridėtumėte savo robotinę vejapjovę. Jei nuskaitymo funkcija nepasiekiama, taip pat galite prisijungti per „Bluetooth“. Jei jau nuskaitėte QR kodą „Prepare the Mower“ (paruošti vejapjovę) veiksmo metu, vejapjovė automatiškai prisijungs prie programos, kai telefone bus įjungta „Bluetooth“ funkcija, todėl nebereikės dar kartą nuskaityti kodo.

B. Po sėkmingo susiejimo įveskite numatytąjį PIN kodą „0000“. PIN kodą galima pakeisti telefone.

C. Įsitikinkite, kad jūsų įrenginys yra prijungtas prie 4G tinklo.

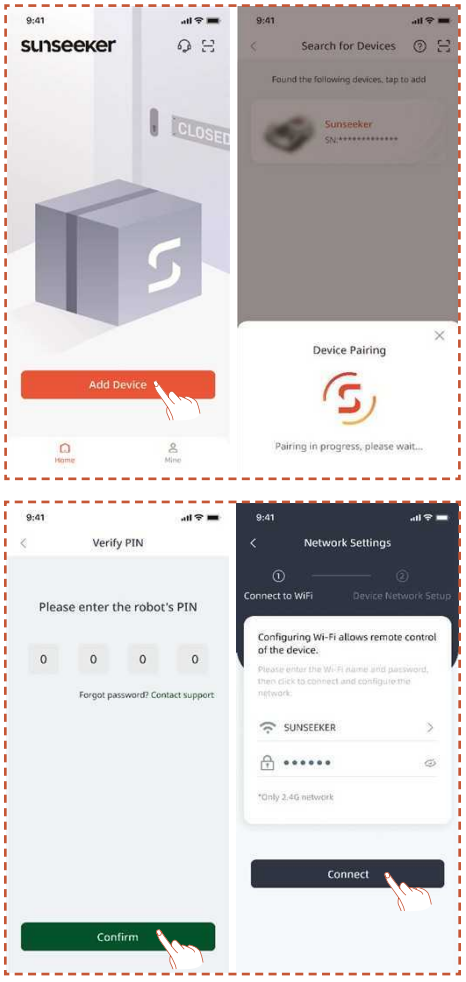

4.4 Įkrovimo stotelės įrengimas

Pastaba

Jei nesate tikri, kur įrengti įkrovimo stotį, galite vadovautis toliau pateiktais žingsniais ir rasti vietą su stipresniu signalu.

Raskite tinkamą vietą

A. Vadovaukitės programėlės nurodymais ir nuotoliniu būdu valdykite robotinę vejapjovę, patikrinkite signalo stiprumą skirtingose zonose ir raskite tinkamą įkrovimo stoties vietą.

B. Kad vejapjovė galėtų sėkmingai išvažiuoti ir grįžti į įkrovimo stotelę, statykite įkrovimo stotelę ant atviro lygaus neįtvirtinto pagrindo.

C. Įkrovimo stotis gali būti įrengta tiek vejapjovės darbo zonoje, tiek už jos ribų. Saugumo sumetimais įkrovimo laidą rekomenduojama laikyti už pjovimo zonos ribų.

D. Priešais įkrovimo stotį, 1,5 m spinduliu, neturi būti kliūčių.

E. Jei aplink yra žolė, jos aukštis turi būti ne didesnis kaip 6 cm.

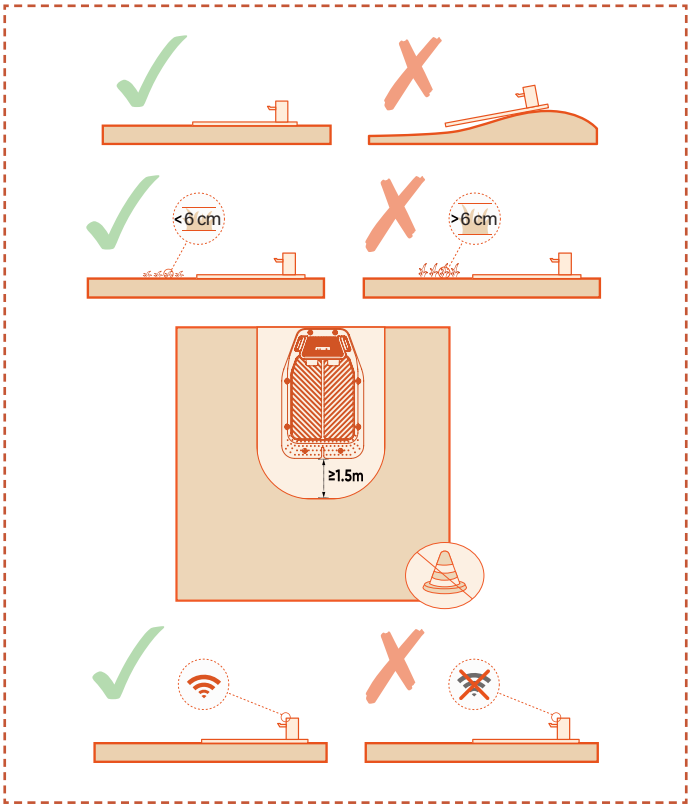

F. Užtikrinkite, kad virš įkrovimo stotelės būtų kuo atviresnė erdvė, kurioje nebūtų medžių, pastatų ar kitų kliūčių.

G. Jei neįmanoma pasiekti visiško atvirumo iš visų pusių, šiauriniame pusrutulyje esančioms vejapjovėms stenkitės, kad pietų pusėje dangus būtų neuždengtas, o pietiniame pusrutulyje esančioms vejapjovėms užtikrinkite, kad šiaurinis dangus būtų kuo atviresnis.

Įkrovimo stoties montavimas

A. Plaktuku ar panašiu įrankiu pritvirtinkite įkrovimo stotį prie lygios, nesukietintos žemės.

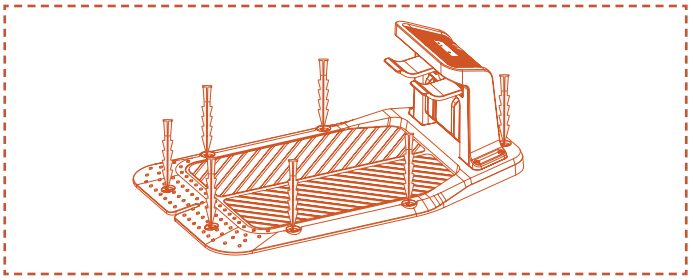

B. Prijunkite įkrovimo laidą prie įkrovimo stotelės, tada įkiškite jį į maitinimo šaltinį. Dabar ant įkrovimo stotelės nuolat šviečia žalia lemputė, rodanti, kad stotelė įjungta.

C. Saugumo sumetimais įkrovimo laidą rekomenduojama laikyti už pjovimo zonos ribų. Jei tarp įkrovimo stotelės ir maitinimo šaltinio yra didelis atstumas, įsitikinkite, kad maitinimo kabelis yra patikimai pritvirtintas prie žemės arba sienos, kad užtikrintumėte saugų veikimą.

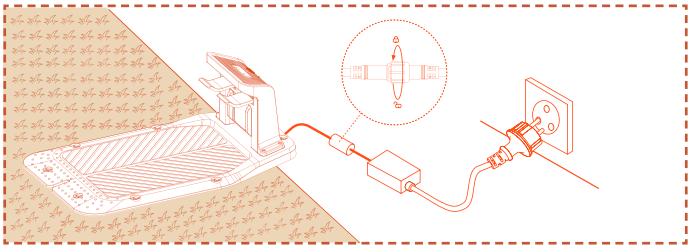

4.5 Žemėlapio sudarymas

Pastaba

Toliau pateiktos programos iliustracijos yra tik demonstracinio pobūdžio. Galimos parinktys gali skirtis priklausomai nuo programinės įrangos versijos.

Paruošimas

A. Įsitikinkite, kad įrenginys įjungtas ir sėkmingai prisijungęs prie „4G“ ir „Bluetooth“ signalų.

B. Įsitikinkite, kad įrenginys stovi įkrovimo stotelėje, yra tinkamai įkraunamas ir kad baterijos įkrovimo lygis viršija 50 %.

C. Norint sukurti visą žemėlapį, reikia tinkamos darbo zonos, įkrovimo stotelės ir antenos.

D. Jei visos pirmiau nurodytos užduotys parengtos, spustelėkite „**Start Mapping**“ (pradėti žemėlapio sudarymą)

E. Jei įrenginį paleidžiate iš naujo, jis turi būti įkrovimo stotelėje prieš pradedant žemėlapių sudarymo procesą.

Darbo zonos sukūrimas

A. Paspauskite „**Work Zone**“ (darbo zona). Vejapjovė automatiškai išvažiuos iš įkrovimo stotelės ir pajudės 1,5 m į priekį be rankinio įsikišimo.

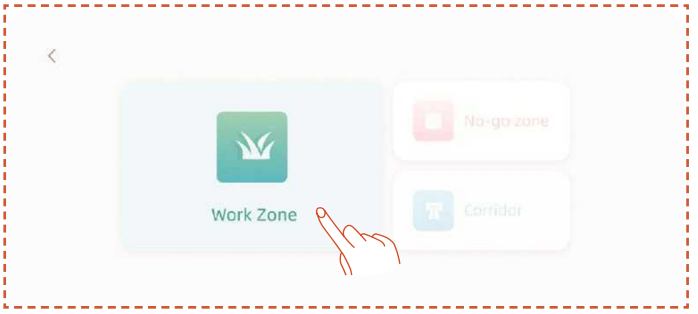

B. Rekomenduojame pirmiausia nuotoliniu būdu nuvesti robotą į vejos kraštą, pasukti jo priekį prieš laikrodžio rodyklę žemėlapiavimui ir tada paspausti **Pradėti žemėlapiavimą**.

C. Kai vejapjovė bus pastatyta prie darbo zonos ribos ir kampas bus sureguliuotas, spustelėkite „**Start Mapping**“ (pradėti žemėlapio sudarymą).

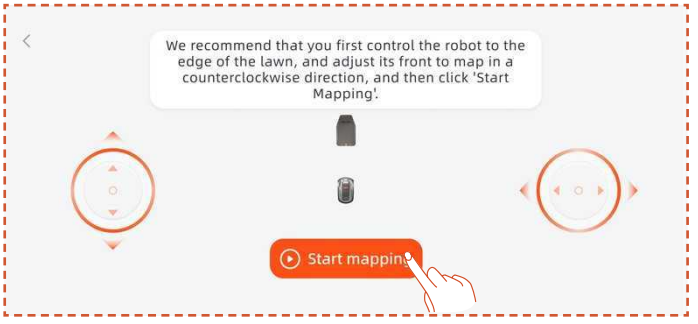

Automatinis žemėlapiavimas

Kai robotas atpažįsta, kad yra vejos zonoje ir automatinio žemėlapiavimo sąlygos yra įvykdytos, **Auto** piktograma pradės mirksėti. Bakstelėkite **Auto** , kad pradėtumėte automatinį žemėlapiavimą.

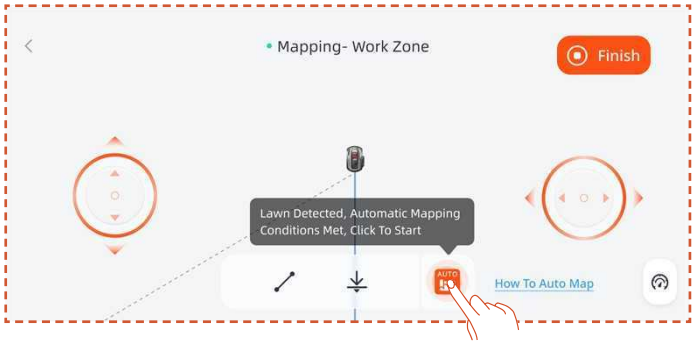

Bakstelėkite **Pauzė** programėlėje, kad pristabdytumėte žemėlapiavimą.

Patikrinę, kad robotas veikia normaliai ir be klaidų, bakstelėkite **Auto** programėlėje, kad tęstumėte automatinį žemėlapiavimą.

Pastaba

- Rekomenduojame žemėlapiavimo metu sekti vejapjovę. Jei vejapjovė nepajėgia tiksliai aptikti ribų, bet kuriuo metu galite išeiti iš automatinio žemėlapiavimo režimo ir pereiti į rankinį valdymą.

- Kad žemėlapiavimas būtų efektyvesnis, užtikrinkite, kad vejapjovė pradėtų žemėlapiavimą išvažiuodama iš įkrovimo stoties.

Rankinis žemėlapiavimas

Bakstelėkite **Rankinis**, kad perjungtumėte į rankinį žemėlapiavimo režimą.

Nuotoliniu būdu valdykite vejapjovę ir eikite palei kraštą, kad sukurtumėte darbo zoną.

– Jei darbo zonoje yra tvorų, sienų ar kitų fizinių ribų, nuotoliniu būdu sudarydami žemėlapį laikykitės bent 5 cm atstumo išilgai ribos.

– Jei jūsų darbo zonoje yra baseinai, grioviai ar uolos, žemėlapių sudarymo metu iki jų išlaikykite mažiausiai 15 cm atstumą.

– Jei darbo zonos riba nėra žolėta, pavyzdžiui, akmenimis grįstas takas, o ribos aukštis panašus į žolės aukštį, galite naudoti **Ribos pervažiavimo** funkciją. Naudojant šią funkciją, vejapjovė važiuos palei vejos kraštą taip, kad maždaug du trečdaliai roboto būtų ant žolės. Baigus žemėlapių sudarymą, vejapjovė žolę pjaus apribotos zonos viduje.

– Jei darbo zonos riba yra tiesi linija, galite pasirinkti **Straight** (tiesios linijos) funkciją ir nuotoliniu būdu nuvesti vejapjovę iki tiesios ribos pabaigos. Pradiniame ir pabaigos taškuose, kuriuose įjungta tiesios linijos funkcija, automatiškai bus sukurta tiesi ribos linija.

Pastaba

Rekomenduojama spausti mygtuką „Finish“ (baigti) tik tada, kai maršrutas visiškai uždarytas. Jei maršrutas neuždarytas, bet reikia užbaigti žemėlapio sudarymą, spustelėkite „Finish“ (baigti) ir pasirinkite „Auto Close“ (automatinis uždarymas). Sukurtas žemėlapis automatiškai sujungs pradžios ir pabaigos taškus, kad darbo zona būtų uždaryta.

Baigę žemėlapio sudarymą, jei reikia pakeisti ribą, spustelėkite **„Add More“** (pridėti daugiau) ir pasirinkite **„Edit Boundary“** (redaguoti ribą), kad atliktumėte pakeitimus.

A. Nuotoliniu būdu valdykite robotą iki ribos keitimo pradžios taško, tada spustelėkite pradžios mygtuką. Keičiant ribą, robotas turi būti valdomas taip, kad judėtų prieš laikrodžio rodyklę.

B. Nuotoliniu būdu valdykite robotą iki ribos keitimo pabaigos taško, užtikrindami, kad jis susikerta su pradine žemėlapio riba, tada spustelėkite mygtuką „**Finish**“ (baigti).

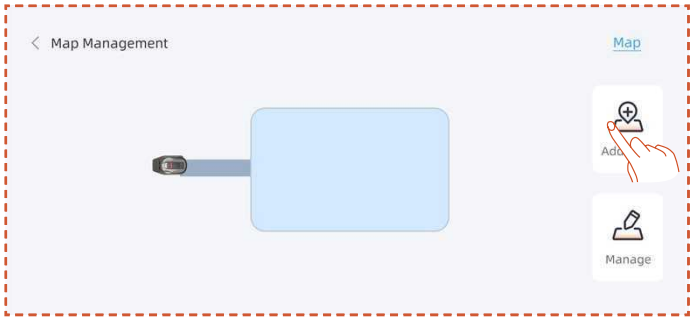

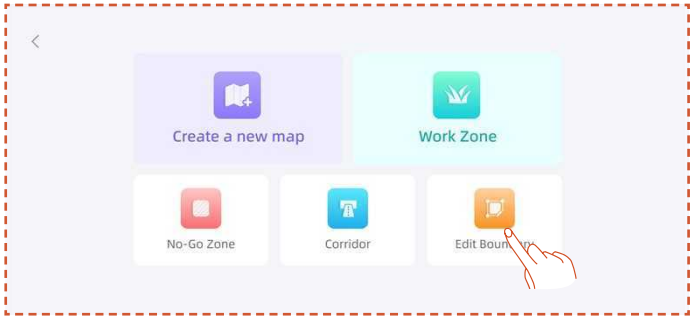

Nevažiuojamos zonos sukūrimas

Jei jūsų darbo zonoje yra baseinas arba kitos zonos, kuriose draudžiama pjauti, rekomenduojama sukurti nevažiuojamą zoną, kad būtų sukurta virtuali riba ir apsaugotos šios zonos.

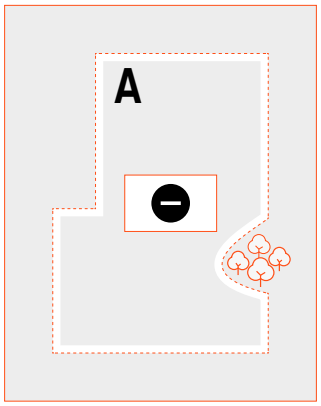

A. Spustelėkite „**No-go“ (nevažiuojama) zoną**.

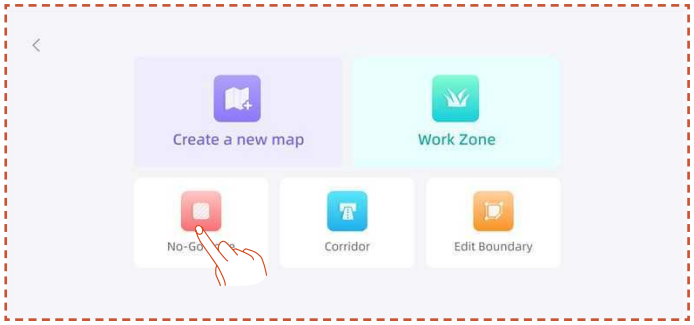

B. Nuotoliniu būdu valdydami vejapjovę nuvažiuokite į pradinį tašką, kuriame reikia sukurti nevažiuojamą zoną, tada spustelėkite „**Start Mapping**“ (pradėti žemėlapio sudarymą).

C. Nuotoliniu būdu valdykite vejapjovę, kad uždarytumėte zoną, tada spustelėkite „**Finish**“ (baigti).

Kelių zonų kūrimas

Jei veją reikia padalyti į kelias darbo zonas, galite sukurti kelias darbo zonas ir pravažiavimus.

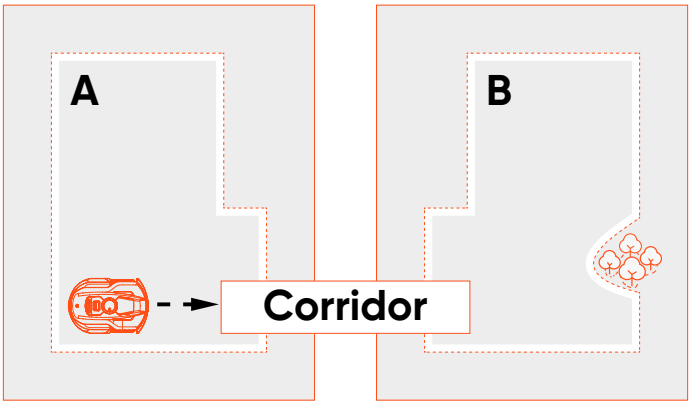

Sukūrę pirmąją darbo zoną, galite pridėti koridorių ir tada sukurti antrąją darbo zoną:

A. Spustelėkite „**Corridor**“ (koridorių).

B. Nuotoliniu būdu valdydami vejapjovę nuvažiuokite į vietą, kurioje reikia sukurti koridorių, tada spustelėkite „**Start Mapping**“ (pradėti žemėlapio sudarymą). Įsitikinkite, kad koridorius persidengia su pirmąja darbo zona.

C. Nuotoliniu būdu valdykite vejapjovę iki koridoriaus galo, tada spustelėkite „**Finish**“ (baigti).

D. Sukurkite antrąją darbo zoną, užtikrindami, kad koridorius sutaptų su antrąja darbo zona.

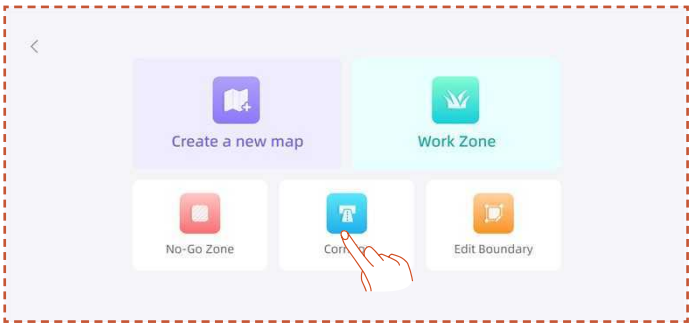

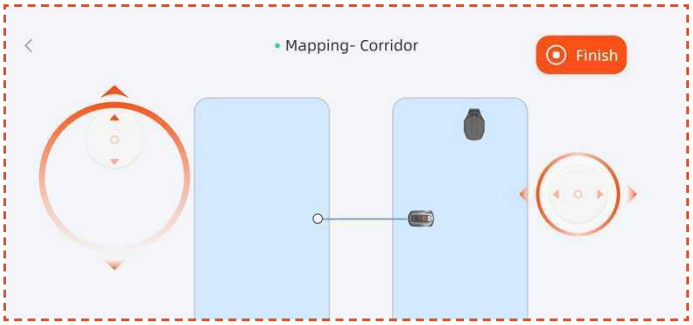

Sukūrę pirmąją darbo zoną, galite pridėti antrąją darbo zoną ir tada sukurti koridorių:

A. Paspauskite „**Work Zone**“ (darbo zona).

B. Nuotoliniu būdu valdykite vejapjovę į vietą, kurioje reikia sukurti antrąją darbo zoną, ir sukurkite ją.

C. Sukurkite koridorių tarp abiejų darbo zonų, užtikrindami, kad koridorius persidengtų su abiem darbo zonomis.

Pastaba

– Kai kuriamos kelios darbo zonos, geriausia, kad antroji darbo zona nepersidengtų su pirmąja. Jei persidengimas per didelis, abi zonos bus automatiškai sujungtos į vieną darbo zoną.

– Jei koridorius nesutampa su darbo zona arba jei tarp dviejų darbo zonų nėra koridoriaus, vejapjovei gali būti sunku grįžti į įkrovimo stotelę arba atlikti užduotis.

Valdymas

Taip pat galite sujungti, padalyti, pervadinti ir ištrinti darbo zonas, ištrinti koridorius arba nevažiuojamas zonas. Šios operacijos gali būti atliekamos skiltyje **„Details“ (išsamiau) > „Map Management**“ (žemėlapio valdymas) > **„Management“** (valdymas).

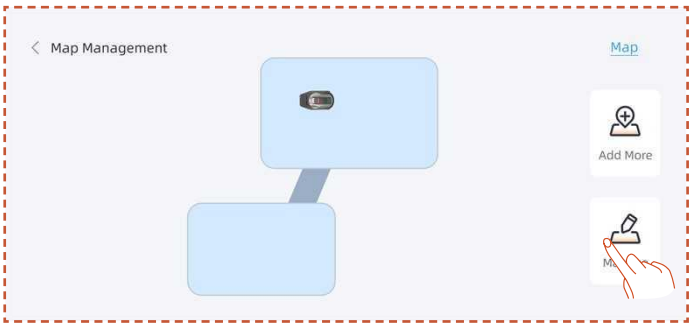

4.6 netRTK nustatymai

netRTK funkcija automatiškai įsijungs aktyvavus robotinę vejapjovę, todėl nereikia prijungti jos prie netRTK rankiniu būdu. Jei ryšys nestabilus, galite patikrinti ryšio būseną **Tinklo nustatymuose** skiltyje.

Norint pagerinti tinklo patirtį, papildomai galite sukonfigūruoti Wi-Fi ryšį vejapjovei ir įkrovimo stočiai.

Atidarykite **Nustatymai > Įrenginys** sąsają ir paspauskite **Tinklo nustatymai**. Galite patikrinti savo Wi-Fi ir 4G ryšio būseną.

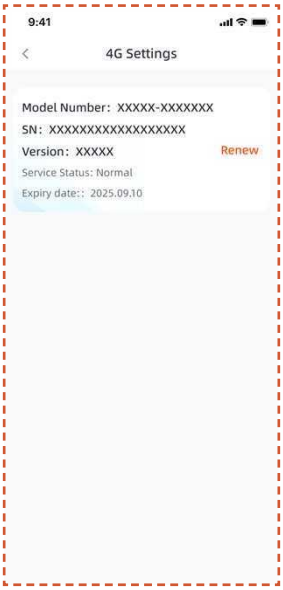

- Skiltyje **RTK nustatymai** galite pakeisti RTK režimą arba atnaujinti paslaugą. Nemokamas paslaugos laikotarpis prasideda nuo dienos, kai produktas pirmą kartą aktyvuojamas ir sėkmingai prijungiamas prie netRTK paslaugos. Nuo šios datos X3 Gen 2 naudotojams suteikiama 2 metų nemokama naudojimo teisė.

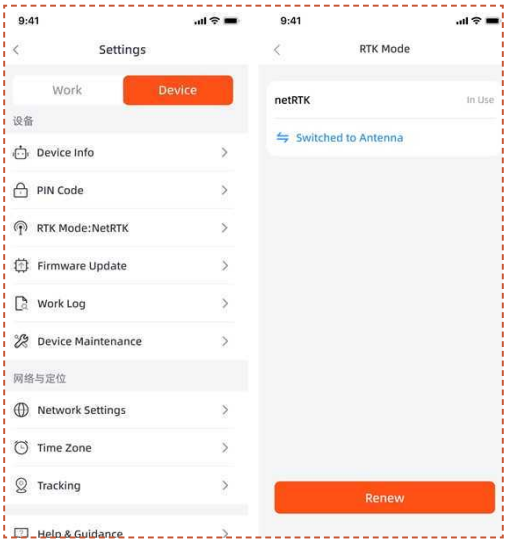

Prieš pasibaigiant nemokamam netRTK paslaugos laikotarpiui, gausite priminimą apie artėjantį paslaugos galiojimo pabaigos terminą. Norėdami tęsti paslaugos naudojimą, turite atlikti atnaujinimo mokėjimą per susietą programėlę. Paslauga bus atkurta, kai mokėjimas bus sėkmingai atliktas.

Pasibaigus nemokamam bandomajam laikotarpiui, jei norite toliau naudotis **netRTK** paslauga, ją galite atnaujinti čia.

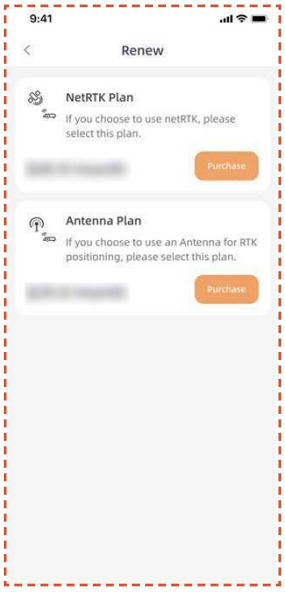

Jei nuspręstumėte neatnaujinti netRTK paslaugos, galite įsigyti šiam produktui skirtą specialią anteną ir naudoti įrenginį naudodami antenos palaikomus padėties nustatymo metodus (konkretūs funkcionalumai ir naudojimo taisyklės pateikiamos antenos naudotojo vadove).

5. Kasdienės operacijos

5.1 Vejapjovės ekranas ir valdymas

Ekranas

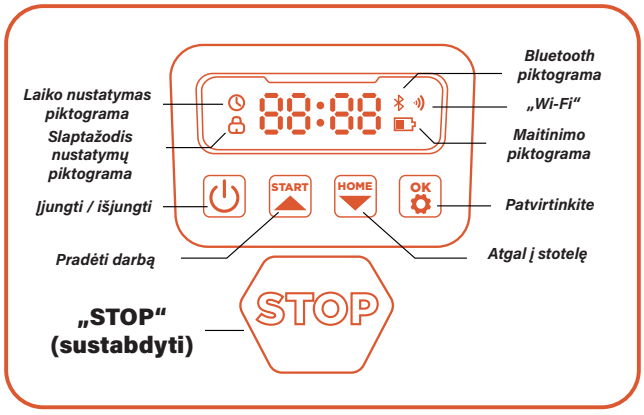

Maitinimo piktograma: Baterijos maitinimo piktograma rodo likusią įrenginio energiją. Ši piktograma, rodanti 1 brūkšnelį, reiškia, kad energija yra 30 % arba mažesnė, rodanti 2 brūkšnelius reiškia, kad likusi energija yra 31-66 %, o rodanti 3 brūkšnelius reiškia, kad energija yra 67 % ir didesnė.

„Wi-Fi“ piktograma: „Wi-Fi“ piktograma rodo, ar įrenginys sėkmingai prisijungė prie „Wi-Fi“, ar ne.

„Bluetooth“ piktograma: „Bluetooth“ piktograma rodo, ar įrenginys sėkmingai prijungtas prie „Bluetooth“, ar ne.

Laiko nustatymo piktograma: Laiko nustatymo piktograma rodo, kad įrenginys perėjo į laiko nustatymo režimą.

Slaptažodžio nustatymo piktograma: Užsidegusi užrakto piktograma rodo, kad reikia įvesti slaptažodį arba pakeisti įrenginio slaptažodį.

Prietaisų skydelio ekranas: Prietaisų skydelio ekrane rodomos įvairios įrenginio būsenos ir režimai:

.neaktyvus: Įrenginys yra budėjimo režime ir šiuo metu nėra vykdomų užduočių.

. Veikimo lemputė: Įrenginys veikia darbo režimu. Šiuo metu diskas sukasi dideliu greičiu. Prašome laikytis atokiau nuo jo.

. ----: Įjungus delsos dėl lietaus funkciją, įrenginys atpažįsta, kad šiuo metu lyja, baigia esamą darbą ir grįžta į įkrovimo stotelę.

.sustabdytas: Įrenginyje buvo paspaustas avarinio stabdymo mygtukas.

Pagrindinis valdymas

Įjungimas: Paspauskite ir laikykite maitinimo mygtuką 2 s.

Išjungimas: Paspauskite ir laikykite maitinimo mygtuką 3 s.

Kai vejapjovė bus išjungta, prietaisų skydelyje bus rodomas žodis „bye“ (iki pasimatymo), o tada ekranas išsijungs.

Pradėti darbą: Paspauskite mygtuką „START“ ir tada „OK“.

Atgal į stotelę: Paspauskite mygtuką „HOME“ ir tada „OK“.

Vejapjovės veikimo sustabdymas: Paspauskite mygtuką „STOP“.

Išėjimas iš „STOP“ režimo: Paspauskite mygtuką „START“ ir tada „OK“ arba paspauskite mygtuką „HOME“ ir tada „OK“.

Vejapjovės paleidimas iš naujo: Paspauskite ir laikykite maitinimo mygtuką 10 sekundžių, kad išjungtumėte įrenginį, tada vėl jį įjunkite arba tiesiog įstumkite įrenginį į įkrovimo stotelę ir prijunkite jį prie įkrovimo elektrodų stotelėje.

Pastaba

– Jei vejapjovė vėl paleidžiama, įsitikinkite, kad prieš ją yra bent 1,5 metro lygios ir be kliūčių erdvės.

– Jei darbo zonoje kyla įrenginio nuvirtimo pavojai, pvz., yra baseinai ar pakelti kraštai, pakartotinio paleidimo metu rekomenduojama vejapjovę laikyti įkrovimo stotelėje arba leisti jai grįžti į stotelę po pakartotinio paleidimo padėties kalibravimui.

5.2 PIN kodo pakeitimas

Jei vejapjovė yra užrakinta, prieš pradėdami rankiniu būdu valdyti vejapjovę, įveskite PIN kodą. Numatytąjį kodą taip pat galima pakeisti naudojant „SunseekerRobot“ programą.

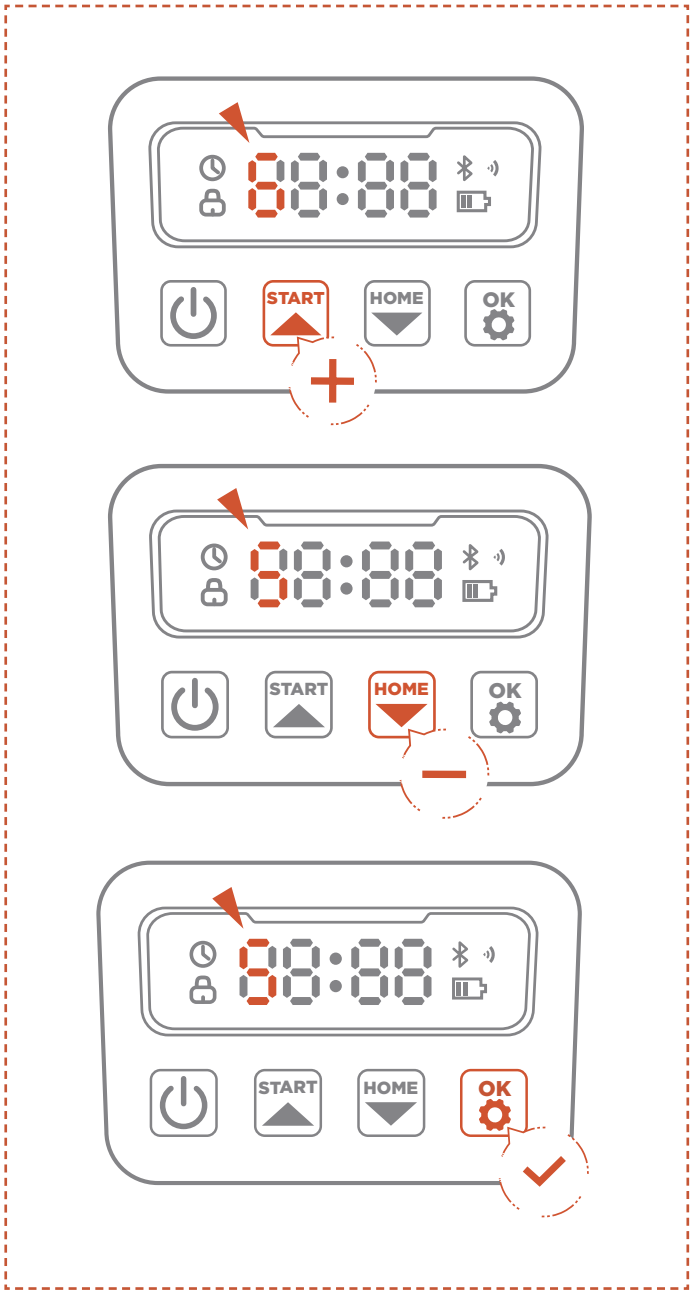

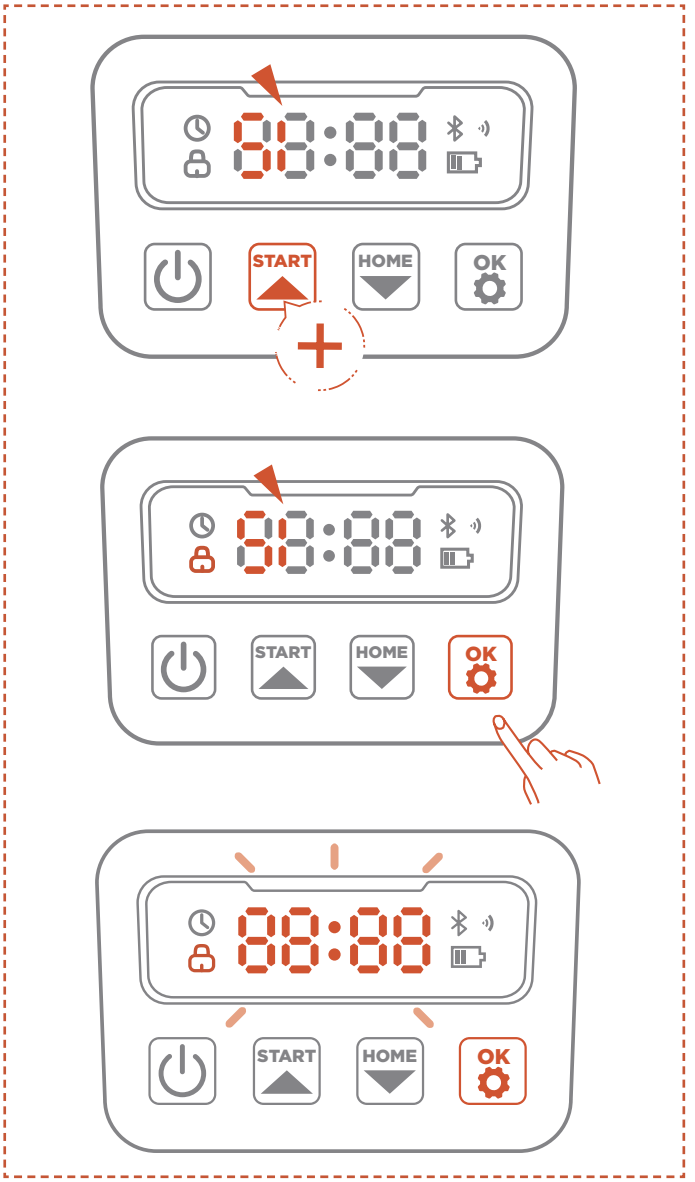

A. Paspauskite ir laikykite „START“ ir „HOME“ mygtukus 3 sekundes.

B. Kai rodomas PIN1 ir pasirodo „0---“, įveskite senąjį slaptažodį.

C. Kai rodomas PIN2 ir pasirodo „0---“, įveskite naują slaptažodį. Paspauskite „OK“, kad patvirtintumėte.

Pastaba

Jei PIN kodas įvestas neteisingai, ekrane bus rodomas užrašas „ERR“ (klaida).

5.3 Grafiko nustatymas

Pastaba

Toliau pateiktos programos iliustracijos yra tik demonstracinio pobūdžio. Galimos parinktys gali skirtis priklausomai nuo programinės įrangos versijos.

Rekomenduojamas grafikas

Vejapjovė automatiškai sudarys pjovimo grafiką pagal jūsų vietovės saulėtekio ir saulėlydžio laikus. Rekomenduojamas grafikas bus įjungtas pagal numatymą bus įjungta.

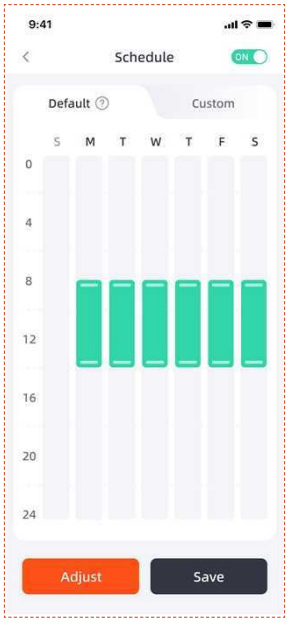

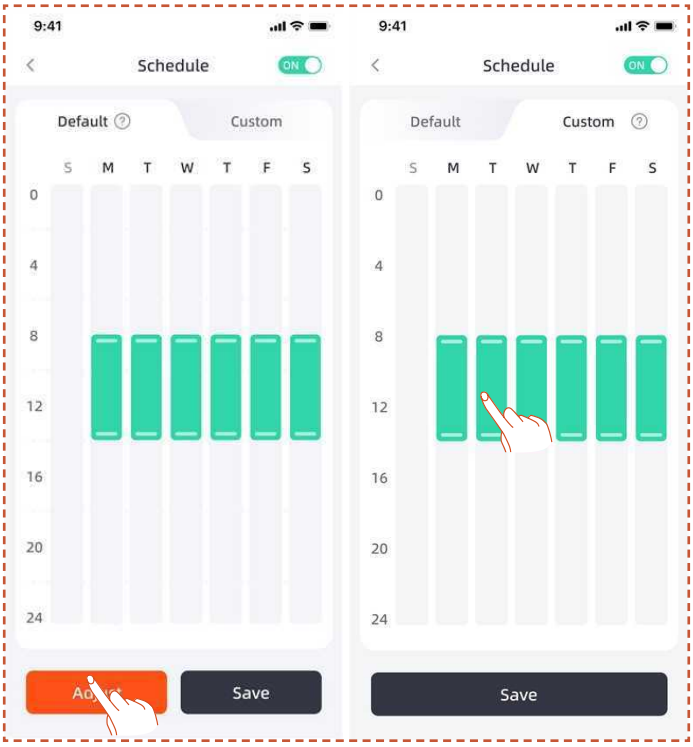

Pasirinktinis grafikas

Jei reikia pakeisti rekomenduojamą grafiką, taip pat galite pasirinkti nustatyti pasirinktinį grafiką.

A. Paspauskite mygtuką „**Adjust**“ (reguliuoti) arba „**Custom**“ (pasirinktinis), kad įvestumėte pasirinktinius nustatymus.

B. Pasirinkite dieną, kurią norite, kad vejapjovė dirbtų.

C. Pasirinkite sritį, kurioje norite, kad tą dieną dirbtų vejapjovė, arba pasirinkite visas sritis.

D. Nustatykite vejapjovės darbo pradžios ir pabaigos laiką.

Pastaba

Jei individualiai nustatytas grafikas nepatenka į dienos darbo valandas (apskaičiuojamas pagal vietos saulėtekį ir saulėlydį), robotinė vejapjovė nepaliks įkrovimo stoties ir nepjaus nustatytu laiku, jei tas laikas yra už leidžiamų valandų ribų.

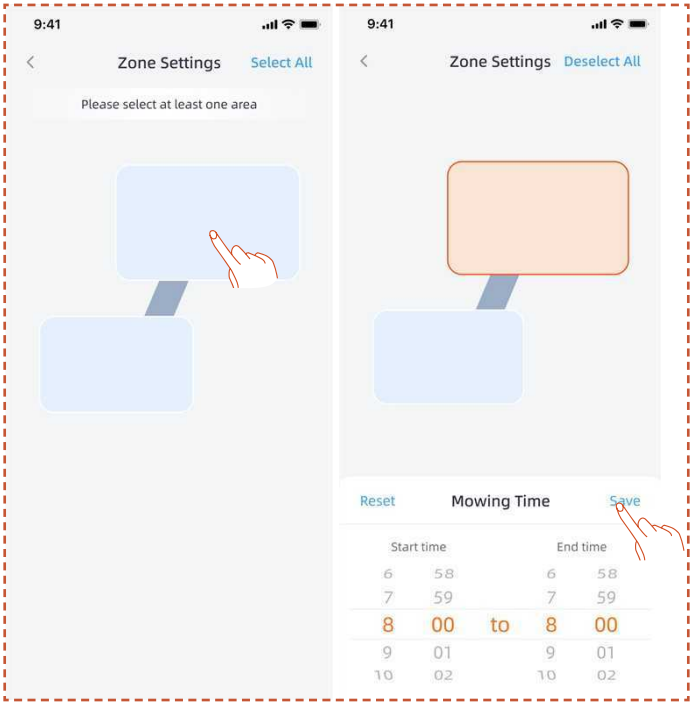

5.4 Programos įvadas

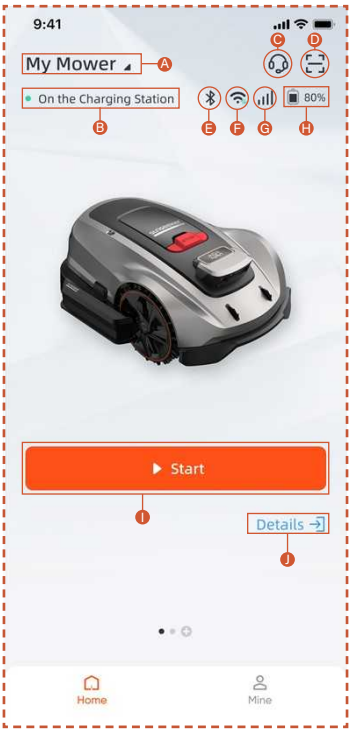

A. Vejapjovės pavadinimas – spustelėkite, jei norite pakeisti pavadinimą
B. Vejapjovės būsenos rodmuo
C. Vejapjovės būsenos rodmuo
D. Pridėti įrenginį
E. Vejapjovės „Bluetooth“ ryšio būsena
F. Vejapjovės „Wi-Fi“ signalo būsena
G. Vejapjovės 4G signalo būsena
H. Vejapjovės baterijos įkrovos lygis
I. Pjovimo pradžia
J. Išsamios informacijos apie įrenginį puslapis

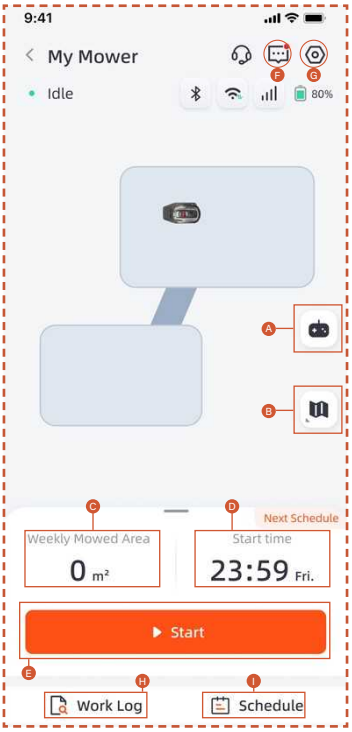

A. Nuotolinis vejapjovės valdymas
B. Žemėlapių valdymas / antenos signalo žemėlapis
C. Dirbama zona / Numatyta darbo zona
D. Dirbtas laikas / Sekantis darbo laikas
E. Pjovimo pradžia
F. Pranešimų sąrašas
G. Nustatymai
H. Darbo žurnalas
I. Grafiko nustatymai

Nustatymai

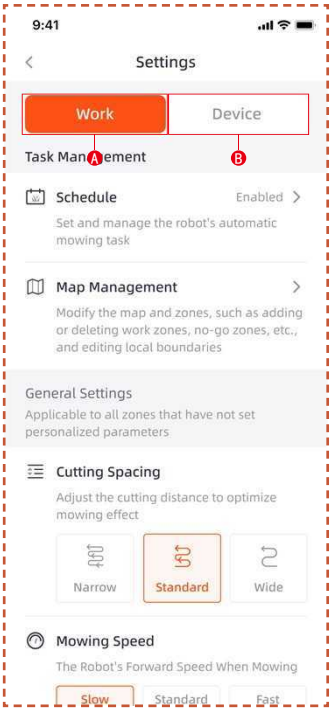

A. Darbo nuostatos

Čia galima keisti nuostatas, susijusias su roboto vejapjovės darbu.

– Grafikas
– Žemėlapių valdymas
– Tarpai tarp pjovimų
– Pjovimo greitis
– Pjovimo kryptis
– Pjovimo sukamasis greitis
– Pakraščių pjovimo dažnis
– Kliūčių vengimas
– Delsa dėl lietaus
– Energijos taupymo režimas
– Zonos nuostatos

B. Įrenginio nustatymai

Čia galite koreguoti įrenginio nustatymus.

– Įrenginio informacija
– PIN kodas
- RTK režimas
– Programinės įrangos atnaujinimas
– Darbo žurnalas
- Įrenginio priežiūra
– Tinklo nustatymai
– Laiko juosta
- Sekimas
- Vejapjovės būsenos rodmuo

5.5 S Connect Modulis

S Connect modulis turi 4G paslaugą ir apsaugą nuo vagystės, leidžiančią stebėti robotinės vejapjovės buvimo vietą. Jei vejapjovė pajudinama už nustatytos skaitmeninės tvoros ribų, naudotojas programėlėje gaus įspėjimo signalą.

Čia rasite **Sekimo** funkcijos įėjimą.

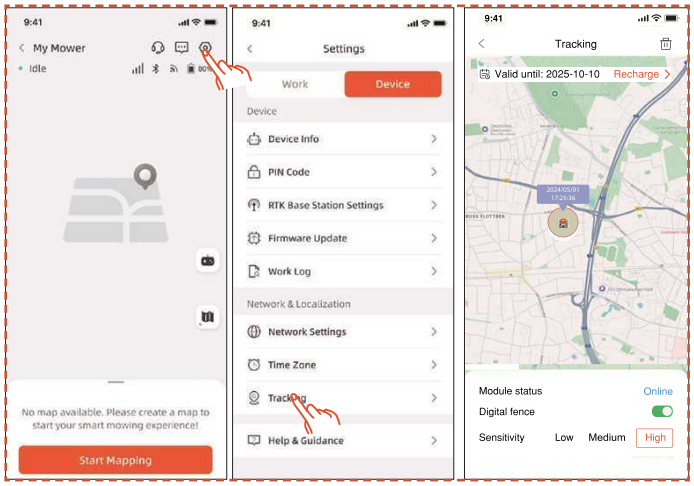

Sekimas puslapis turi tris funkcijas: Rodoma **Modulio būseną**, įjungiama **Skaitmeninę tvorą** ir nustatomas jos **Jautrumą**.

Modulio būsena

Modulio būsena rodo dabartinę modulio būklę: neprisijungęs, prisijungęs arba už ribų.

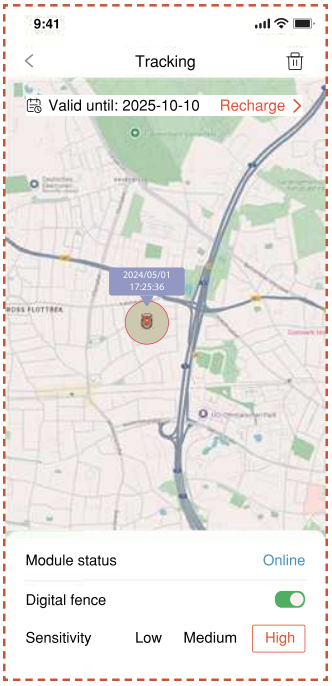

- Prisijungęs

  Įprastomis sąlygomis po įdiegimo modulio būsena rodoma kaip „prisijungęs“.

- Neprisijungęs

  Galimos priežastys

  1. Tinklo ryšio problemos
  2. Modulio maitinimo problemos

  Sprendimas

  1. Pabandykite iš naujo įdiegti modulį, kad išspręstumėte problemą.
  2. Padėkite robotą ant įkrovimo stoties ir paleiskite jį iš naujo, kai baterija bus visiškai įkrauta.
  3. Jei problema išlieka, susisiekite su klientų aptarnavimu.

- Už ribų

  Galimos priežastys

  1. Robotas išvažiavo už skaitmeninės tvoros ribų.
  2. Jautrumas nustatytas per aukštas.

Sprendimas

1. Patikrinkite, ar robotas nėra už nustatytų ribų. Jei taip, nustatykite naują centrinį tašką taip, kad būtų padengta roboto darbo zona.
2. Jei robotas yra ribų viduje, sumažinkite skaitmeninės tvoros jautrumą.

Skaitmeninė tvora

Kai skaitmeninė tvora įjungta:

Raudonas apskritimas rodo skaitmeninės tvoros veikimo zoną. Vejapjovės piktograma rodo robotinės vejapjovės vietą. Raudonas taškas žymi centrinį tašką.

Norėdami perkelti centrinį tašką:

1. Paspauskite ir palaikykite žemėlapyje norimą vietą, kur turėtų būti centrinis taškas.

2. Centrinis taškas bus perkeltas automatiškai.

Jautrumas

Galite nustatyti žemą, vidutinį arba aukštą jautrumą. Mažesnis jautrumas reiškia platesnę skaitmeninės tvoros veikimo zoną.

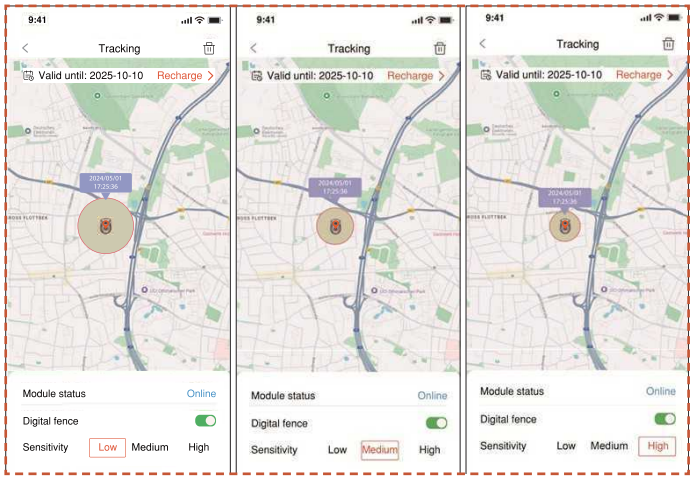

Atsiejimas ir susiejimas iš naujo

Paprastai nereikia atjungti S Connect modulio. Jei nebenorite naudoti S Connect modulio, jis automatiškai sustabdys paslaugą, jei nevykdysite paslaugos atnaujinimo.

Jei būtina atjungti / pašalinti S Connect modulį, atlikite šiuos veiksmus:

1. Įsitikinkite, kad telefono Bluetooth yra įjungtas ir išlieka prijungtas prie roboto.

2. Spustelėkite šiukšliadėžės piktogramą viršutiniame dešiniajame kampe ir patvirtinkite.

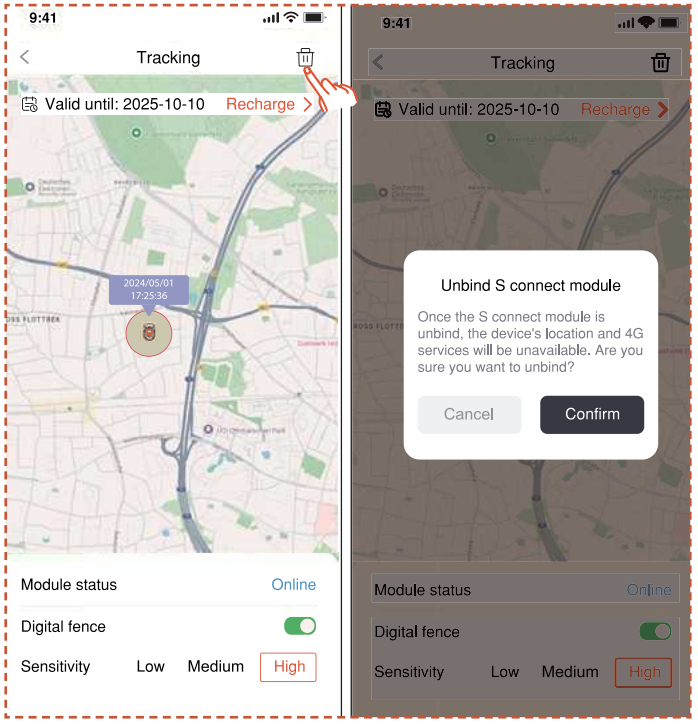

Jei po atjungimo reikia iš naujo susieti 4G Connect modulį:

1. Įsitikinkite, kad telefono Bluetooth yra įjungtas ir išlieka prijungtas prie roboto.

2. Nuskaitykite modulio QR kodą, kad jį iš naujo susietumėte.

- Suraskite QR kodą modulyje

1. Apverskite robotinę vejapjovę, pažiūrėkite į apačią ir suraskite raudonai pažymėtą vietą, kaip parodyta schemoje.

2. Ten yra modulio skyrius, kuriame yra du prijungimo laidai

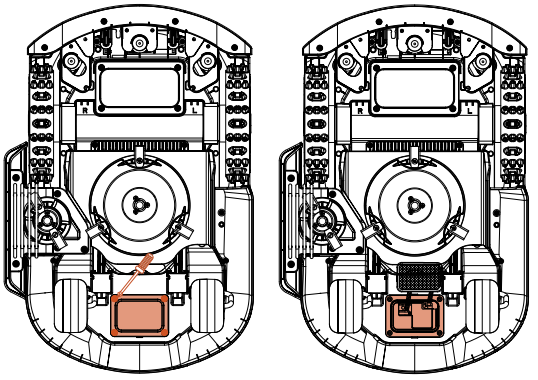

3. Čia rasite QR kodą.

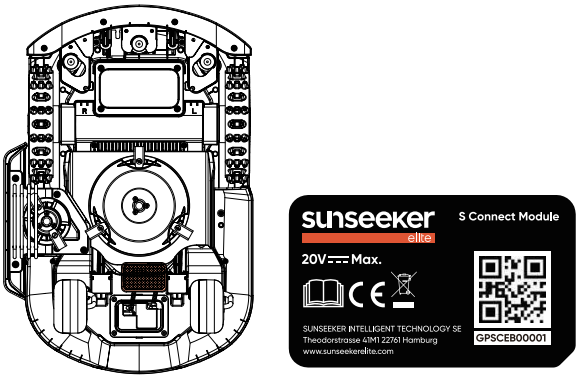

4. Įdėkite modulį į savo vietą. Uždarykite dangtelį ir priveržkite varžtus. Varžtus priveržkite ta eilės tvarka, kuri nurodyta schemoje.

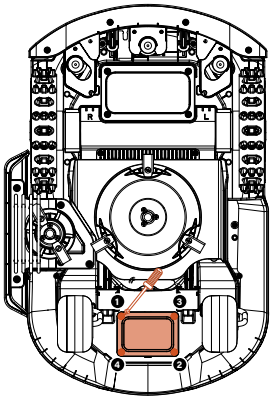

5.6 IoT (daiktų internetas)

Platform X Gen 2 yra daiktų interneto (IoT) įrenginys. Prijungę vejapjovę prie interneto mobiliuoju arba „Wi-Fi“ tinklu, galėsite naudotis šiomis funkcijomis:

A. Programinės įrangos atnaujinimai per tinklą (OTA) – užtikrina, kad jūsų vejapjovė visada turėtų naujausias funkcijas.

B. Įgalinti nuotolinį valdymą per tinklą:

pradėti pjauti, sustabdyti pjovimą, grįžti į įkrovimo stotelę, nustatyti pjovimo grafiką, pjovimo aukštį ir kitas funkcijas.

C. Nuotoliniu būdu stebėkite pjovimo eigą ir roboto vietą.

D. Siųskite klaidų kodus ir vejapjovės būseną per tinklą.

Tinklas

Platforma X Gen 2 naudoja Wi-Fi ir 4G ryšį prisijungti prie tinklo. Daugiau informacijos žr. Wi-Fi nustatymai ir 4G nustatymai.

Pastaba

- Platforma X Gen 2 palaiko 2,4 GHz ir 5 GHz Wi-Fi tinklą.

Programinės įrangos atnaujinimai

Toliau atnaujinsime vejapjovės programinę įrangą. Jei bus paskelbta nauja programinės įrangos versija, programoje gausite iškylantį pranešimą. Rekomenduojama atnaujinti, kai tik pasirodys naujausia programinė įranga.

Atnaujinant programinę įrangą reikia laikytis toliau nurodytų sąlygų:

– Įrenginys yra įkrovimo stotelėje.

– Tinklas prijungtas.

– Baterijos įkrovos lygis yra didesnis nei 30 %.

– Per artimiausią valandą nėra suplanuoto pjovimo.

Atnaujinimo metu vejapjovės aplinkos lemputė mirksi mėlynai. Atnaujinimo eigą galite matyti savo programoje. Atnaujinimui pasibaigus, vejapjovės aplinkos lemputė taps žalia.

ĮSPĖJIMAS

– NEJUDINKITE vejapjovės atnaujinimo proceso metu.

5.7 Kliūčių vengimas

Binokulinė kamera

Dviejų objektyvų kamera yra standartinė Platformos X Gen 2 įranga. Ji skirta vizualiniam ribų nustatymui, prieš tai išvengiant kliūčių ir vizualiniam QR kodų atpažinimui įkrovimo proceso metu, todėl vejapjovė tampa protingesnė.

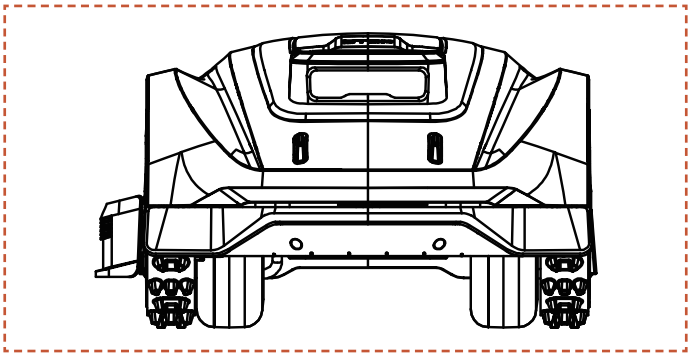

Pastaba

- Jei jūsų vejoje yra per daug kliūčių, apsvarstykite galimybę sukurti uždraustas zonas aplink jas arba pašalinkite dalį kliūčių, kad pagerintumėte įrenginio efektyvumą.

„Vision AI“ sistema

Su 3D dviejų objektyvų kamera Sunseeker Elite Vision AI ir gilaus mokymosi sistema puikiai suvokia aplinką ir sklandžiai naviguoja tarp kliūčių. Naudodamas nuosavus giluminio mokymosi algoritmus, robotas nuolat gerina savo supratimą apie sodo aplinką, kauptamas duomenis.

Buferio jutiklis

Platformos X Gen 2 viduje įdiegti jutikliai kliūtims aptikti. Kai buferis atsitrenkia į kliūtį ir suveikia jutiklis, vejapjovė važiuoja atgal ir išvengia kliūties.

Pastaba

- Jūsų Platforma X Gen 2 gali išvengti kliūčių po kontakto su jomis. Tačiau prieš pjaunant rekomenduojama pašalinti perteklinę netvarką.

6. Techninė priežiūra

A. Tinkama priežiūra padės pasiekti geresnių pjovimo rezultatų ir prailgins vejapjovės tarnavimo laiką.

B. Norint užtikrinti optimalų įrenginio veikimą, būtina, kad suaugusieji jį reguliariai tikrintų ir prižiūrėtų kiekvieną savaitę.

C. Saugokite savo sveikatą laikydamiesi saugos nurodymų: nevykdykite priežiūros avėdami atvirus sandalus ar basomis kojomis.

D. Atliekant vejapjovės priežiūrą visada dėvėkite ilgas kelnes ir darbinius batus.

E. Nedelsdami pakeiskite visus pažeistus ar nusidėvėjusius komponentus, kad būtų užtikrintas sklandus veikimas.

Tik įgalioti techninės priežiūros specialistai gali atidaryti ir vėl uždaryti važiuoklės skyrių, esantį už buferio. Atliekant savarankišką remontą gali būti panaikinta garantija.

PASTABA: DRAUDIMAS

Gali būti, kad jūsų draudimo polisas neapims nelaimingų atsitikimų, susijusių su šiuo gaminiu. Susisiekite su savo draudimo paslaugų teikėju arba agentu ir sužinokite, ar draudimo išmoka suteikiama.

6.1 Valymas

A. Išjunkite vejapjovę.

B. Išorės valymui naudokite Sunseeker Elite valymo šepetį arba šluostę, venkite ėsdinančių tirpiklių, tokių kaip alkoholis, benzinas ar acetonas. Šios medžiagos gali pakenkti jūsų vejapjovės estetinei išvaizdai ir vidiniams komponentams.

Pastaba

– Norint užtikrinti sklandų įkrovimą, labai svarbu reguliariai tikrinti ir valyti įkrovimo stotelę nuo bet kokių šiukšlių ar purvo sankaupų.

– Užtikrinkite, kad visos jungiamosios įkrovimo stotelės, ilgintuvo kabelio ir maitinimo šaltinio dalys būtų neuždengtos, kad veikimas būtų optimalus.

Važiuoklė ir peilių diskas

A. Važiuoklei ir pjovimo disko apačiai valyti rekomenduojama naudoti Sunseeker Elite valymo šepetį arba vandens žarną.

B. Nenaudokite aukšto slėgio plovimo įrenginių, nes jie gali sugadinti gaminį.

C. Įsitikinkite, kad peilių diskas sukasi sklandžiai, o peiliai gali suktis be jokių apribojimų.

ATSARGUMAS

– Aukšto slėgio vanduo gali prasiskverbti į sandariklius ir pažeisti elektronines ir mechanines dalis.

Ratai

Ant ratų esanti žolė gali pabloginti vejapjovės veikimą važiuojant šlaitais. Naudodami šepetį pašalinkite purvą ar kitus objektus, kad užtikrintumėte gerą sukibimą.

Lietaus jutiklis

A. Kartą per mėnesį patikrinkite lietaus jutiklį ir įsitikinkite, kad jo nedengia purvas, žolė ar kiti daiktai.

B. Nuplaukite purvą, žolę ar kitus objektus arba valykite minkštu šepečiu.

C. Po valymo išdžiovinkite jutiklio plotą, kad jis nesuveiktų, kaip tai atsitiktų nuo lietaus.

6.2 Peilių keitimas

Kamera

Reguliariai valykite kamerą, kad ji būtų geros būklės. Kad nesubraižytumėte objektyvo, naudokite švarią, minkštą medvilninę šluostę.

ĮSPĖJIMAS

– Prieš valydami įsitikinkite, kad vejapjovė išjungta.

– Kai vejapjovė apversta aukštyn kojomis, išjunkite ją.

Kad pjovimo našumas ir saugumas būtų geresni, rekomenduojama kas 1-2 mėnesius keisti vejapjovės sraigtus ir peilius, jei vejapjovė naudojama dažnai. Kad pjovimo sistema būtų saugi, vienu metu pakeiskite visus peilius ir jų sraigtus. Naudotinų dalių informaciją rasite skyriuje „Techniniai duomenys > priedai“.

ĮSPĖJIMAS

– Tikrindami ar prižiūrėdami peilį mūvėkite storas pirštines.

– NEGALIMA pakartotinai naudoti sraigtų. Taip elgdamiesi galite rimtai susižeisti.

– Primygtinai rekomenduojame naudoti tinkamus sraigtus ir originalius peilius, kuriuos pardavėme. NR.80201457.

Kaip pakeisti peilius

A. Išjunkite vejapjovę.

B. Pastatykite vejapjovę aukštyn kojomis ant švaraus, minkšto paviršiaus, kad išvengtumėte įbrėžimų.

C. Kryžminiu atsuktuvu atsukite sraigtus.

D. Išsukite sraigtus ir nuimkite peilius.

E. Prisukite naujus peilius ir varžtus (Sukimo momentas: 1,0+0,2 N·m). Įsitikinkite, kad peiliai gali laisvai suktis.

Pastaba

– Sraigtus pakeiskite standartiniu 1,0+0,2 N.m sukimo momentu. Netinkamas sukimo momentas gali sukelti išvengiamų problemų.

– Įsitikinkite, kad vejapjovė yra išjungta, ir patikrinkite, ar tinkamai uždėti peiliai. Patikrinkite, ar nėra neįprasto triukšmo arba drebėjimo.

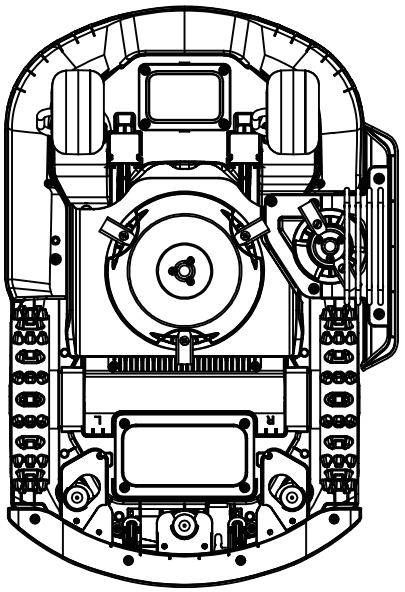

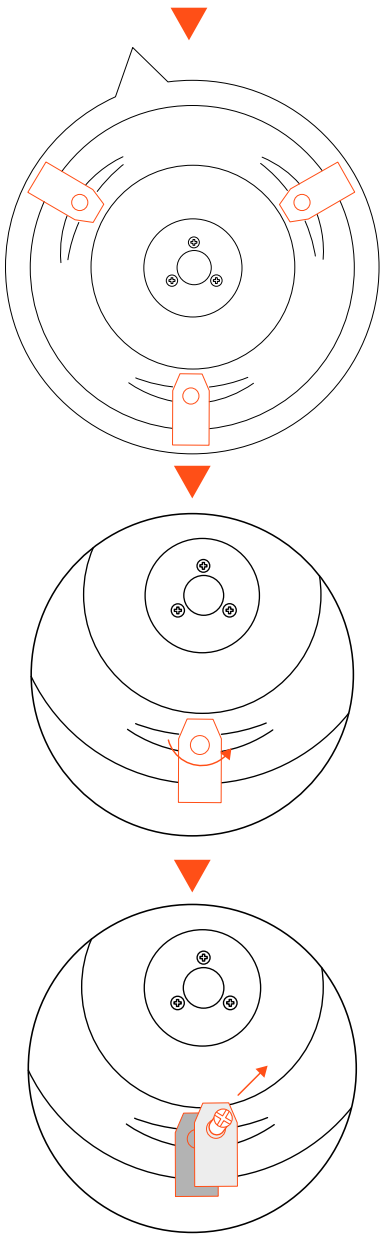

6.3 Transportavimas

Užtikrinkite vejapjovės saugumą gabenant dideliu atstumu, naudodami originalią pakuotę. Prieš keldami, perkeldami ar transportuodami gaminį, būtinai jį išjunkite. Su įrenginiu elkitės atsargiai ir venkite jėgos, pavyzdžiui, mėtymo ir stipraus spaudimo. Niekada neimkite ir neneškite vejapjovės, kai variklis veikia.

Kaip teisingai perkelti ar pakelti

Neškite vejapjovę už rankenos. Peilių diską laikykite nukreiptą nuo kūno.

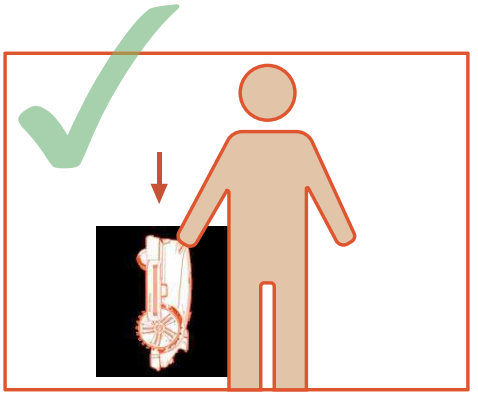

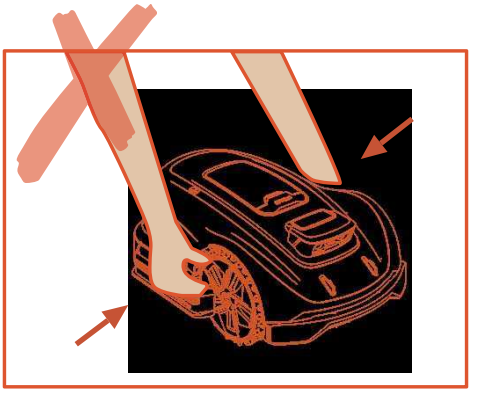

6.4 Baterija

A. Prieš sandėliuojant visiškai įkraukite bateriją, kad ji pernelyg neišsikrautų ir nesugadintų elektrinių dalių.

B. Ribota garantija neapsaugo nuo baterijos sugadinimo dėl per didelės iškrovos.

C. NEĮKRAUKITE sudėtinės baterijos, kai oro temperatūra yra žemesnė nei 5 °C (41 °F) arba aukštesnė nei 40 °C (104 °F).

D.Jei sudėtinė baterija įkraunama, kai oro temperatūra yra nuo 18 °C iki 25 °C, galima pailginti jos tarnavimo laiką ir pagerinti veikimą.

E. Sudėtinė baterija geriausiai veikia, kai ji naudojama įprastoje kambario temperatūroje (20 °C±5 °C).

Pastaba

– Baterijos veikimo laikas priklauso nuo to, kaip dažnai naudojamas gaminys, ir nuo bendro darbo valandų skaičiaus. Kai veikimo laikas yra gerokai trumpesnis

nei įprastai pilnai įkrovus arba veja nėra gerai nupjauta, rekomenduojama pakeisti bateriją.

Kaip pakeisti bateriją

A. Išjunkite vejapjovę.

B. Padėkite vejapjovę aukštyn kojomis ant švaraus, minkšto paviršiaus.

C. Kryžminiu atsuktuvu atsukite 4 sraigtus, laikančius baterijų skyrių.

D. Atjunkite kištuką.

E. Išimkite sudėtinę bateriją ir pakeiskite ją nauja.

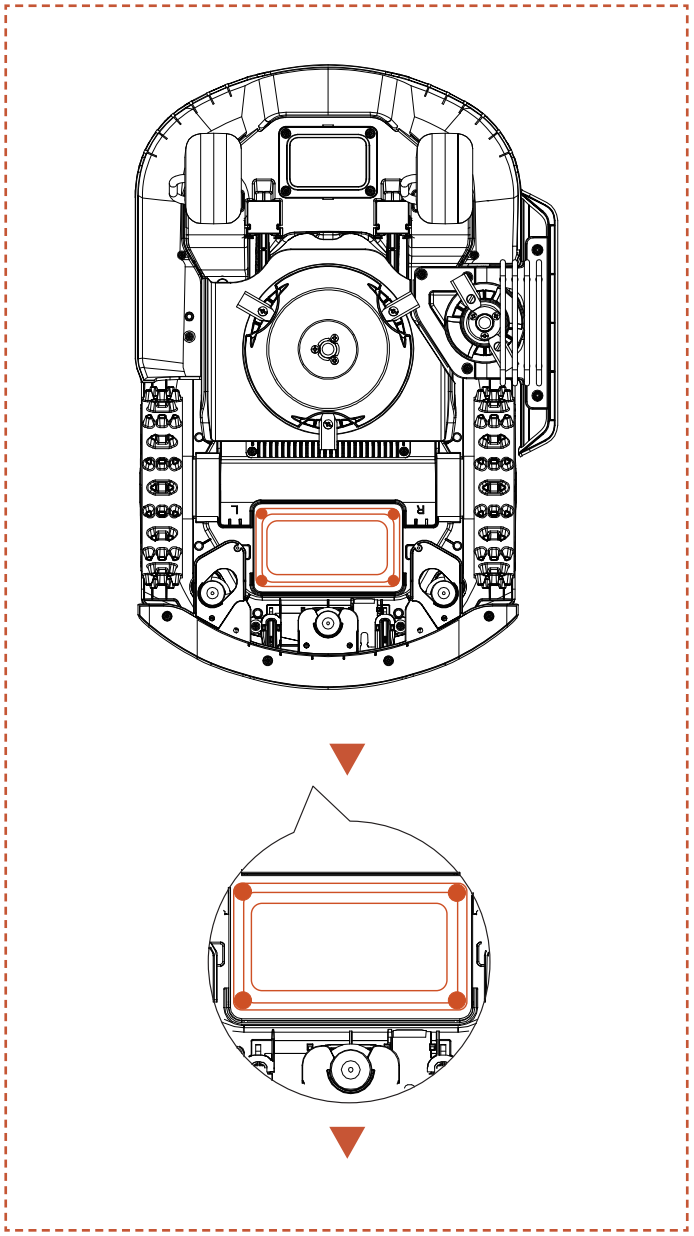

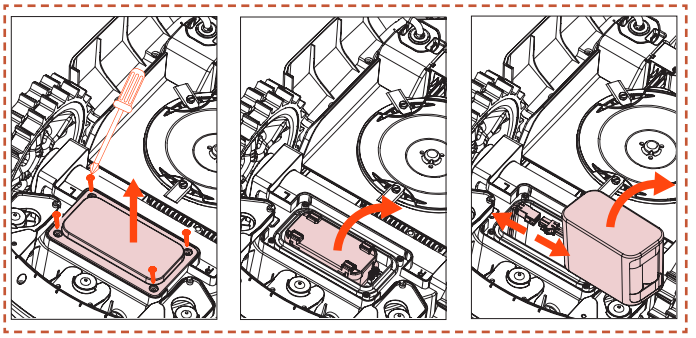

ĮSPĖJIMAS

- Naudokite tik originalų akumuliatorių arba tą pačią Sunseeker Elite nurodytą modelio bateriją. Kiekvienoje vejapjovėje yra viena sudėtinė baterija.

– Priklausomai nuo konkretaus vejapjovės modelio, nominali baterijos talpa yra 5000 mAh arba 10000 mAh.

– Nenaudokite neįkraunamų baterijų. Baterijai įkrauti naudokite tik kartu su šiuo gaminiu pateikiamą nuimamą maitinimo bloką.

– Venkite laužyti ar ardyti baterijos korpusą. Kad išvengtumėte trumpojo jungimo, venkite sąlyčio su metaliniais daiktais. Laikykite atokiau nuo šilumos šaltinių, ugnies ir tiesioginių saulės spindulių.

– Norėdami gauti daugiau informacijos apie baterijų ir elektros atliekas, kreipkitės į savo prekybos vietą, vietinę ar regioninę atliekų tvarkymo tarnybą arba buitinių atliekų šalinimo tarnybą.

– Baterijų skyrius nėra skirtas dažnai atidarinėti. Jei reikia naujos baterijos, tik tada atidarykite baterijos skyrių.

– Sudėtinėje baterijoje yra elektrolitų. Jei elektrolitas pateko ant odos, nedelsdami nuplaukite vandeniu su muilu. Patekus į akis, nedelsdami kreipkitės į gydytoją ir bent 15 minučių plaukite akis dideliu kiekiu vandens, jų netrindami.

6.5 Maitinimo šaltinis

Atjunkite maitinimo šaltinį:

A. Prieš pašalindami užsikimšimą.

B. Prieš tikrindami, valydami ar remontuodami įrenginį.

C. Po susidūrimo su svetimkūniu, kad patikrintumėte galimus pažeidimus.

D. Reguliariai tikrinkite kabelį, kištuką, korpusą ir kitas dalis. Jei pastebėjote pažeidimų ar senėjimo požymių, nedelsdami nutraukite naudojimą.

ĮSPĖJIMAS

– NIEKADA nenaudokite pažeisto maitinimo šaltinio. Kad nekiltų pavojus, pažeistą maitinimo kabelį turi pakeisti gamintojas, jo techninės priežiūros atstovas arba kiti atitinkamą kvalifikaciją turintys asmenys. Jei prailginimo laidas yra sugedęs, pakeiskite jį Sunseeker Elite patvirtintu 10 m kabeliu.

– NIEKADA nelieskite ilgintuvo kabelio ar pažeisto laido, kol jis neatjungtas nuo maitinimo šaltinio arba prijungtas prie maitinimo tinklo. Dėl pažeisto kabelio gali įvykti kontaktas su elektros komponentais.

– Maitinimo šaltinio negalima naudoti su jokiais kitais prietaisais ar baterijomis, nes taip padidėja elektros smūgio, gaisro ar asmens sužalojimo pavojus. Jei naudosite ne originalias baterijas, gaminio saugumas negali būti užtikrintas.

– NEĮKRAUKITE, kai baterija teka.

– Laikykite ilgintuvo kabelį atokiau nuo judančių pavojingų dalių, kad išvengtumėte kabelių pažeidimų, dėl kurių jie gali prisiliesti prie įtampą turinčių dalių.

Rekomendacija

Robotą vejapjovę ir (arba) jos priedus junkite tik prie liekamosios srovės įtaisu (RCD) apsaugotos maitinimo grandinės, kurios išjungimo srovė neviršija 30 mA.

6.6 Laikymas

A. Prieš padėdami vejapjovę į laikymo vietą įsitikinkite, kad ji visiškai įkrauta ir išjungta, kad išvengtumėte per didelės iškrovos, kuri gali sukelti negrįžtamą žalą.

B. Laikykite sausoje, vėsioje patalpoje. Saulės spindulių ir ekstremalių temperatūrų (karščio arba šalčio) poveikis pagreitina komponentų senėjimo procesą ir gali sukelti negrįžtamus pažeidimus.

C. Laikykite chemines medžiagas ir šilumos šaltinius (virykles, radiatorius ir pan.) atokiau nuo vejapjovės, įkrovimo stotelės ir maitinimo šaltinio.

D. Maitinimo šaltinį laikykite gerai vėdinamoje vietoje ir saugokite nuo drėgmės.

ĮSPĖJIMAS

– Jei prognozuojama audra, ištraukite maitinimo šaltinį iš elektros lizdo. Atjunkite visus prie įkrovimo stotelės prijungtus laidus ir kabelius. Atnaujinkite ryšį, kai nebebus perkūnijos tikimybės.

Papildomi žiemos sandėliavimo reikalavimai

Vejapjovei:

A. Prieš laikydami kruopščiai išvalykite vejapjovę.

B. Patikrinkite susidėvėjusias sudedamąsias dalis, pvz., peilius.

C. Jei jų būklė prasta, juos pataisykite arba pakeiskite.

D. Laikykite vejapjovę sausoje ir neužšąlančioje vietoje, pastatytą ant visų ratų, geriausia originalioje pakuotėje.

Įkrovimo stotelei:

A. Atjunkite nuo įkrovimo stotelės ir ištraukite maitinimo šaltinį iš elektros lizdo.

B. Įkrovimo stotelę įneškite į vidų, jei aplinkos temperatūra nukrenta žemiau –20 °C.

6.7 Perdirbimas ir pasibaigusio eksploatavimo laikotarpio atliekų šalinimas

Šis gaminys NĖRA buitinė atlieka. Informacijos apie perdirbimą teiraukitės savo savivaldybėje, prekybos vietoje arba buitinių atliekų tvarkymo tarnyboje.

ĮSPĖJIMAS

– Šio gaminio negalima išmesti į sąvartyną, deginti ar maišyti su įprastomis buitinėmis šiukšlėmis. Elektriniai komponentai gali sukelti pavojų arba rimtai pakenkti.

7. DUK ir trikčių šalinimas

7.1 Klaidos pranešimas

LED indikatoriaus kodas	Programos pranešimas	Sprendimas
E1	Robotas ne darbo zonoje	1. Patikrinkite, ar įrenginys yra už žemėlapio ribų. Grąžinkite jį atgal ir dar kartą patikrinkite įrengimą. 2. Patvirtinkite, ar naudotojas neperkėlė antenos arba įkrovimo stotelės. Perkeliant anteną reikia pradėti darbą nuo įkrovimo stotelės. Perkeliant įkrovimo stotelę reikės perdaryti žemėlapį. 3. Patikrinkite, ar teisingai sumontuota antena ir ar nėra jokių kliūčių. 4. Patikrinkite, ar įrenginys nėra užblokuotas. 5. Patikrinkite, ar nėra didelių kliūčių, blokuojančių signalą tarp antenos ir įrenginio.
E2	Kairiojo rato variklio viršsrovio (įstrigimo) klaida	Užstrigo kairiojo rato variklis, pašalinkite kliūtis.
	Dešiniojo rato variklio viršsrovio (įstrigimo) klaida	Užstrigo dešiniojo rato variklis, pašalinkite kliūtis.
E3	Pjovimo variklio viršsrovės (užsiblokavimo) klaida	Pjovimo variklis užsikirto, pašalinkite kliūtis.
E4	Įstrigęs roboto buferis	Patikrinkite, ar buferis liko savo vietoje. Pabandykite jį grąžinti atgal.
E5	Robotas pakeltas	1. Patikrinkite, ar įrenginys buvo pakeltas. 2. Patikrinkite, ar įrenginys užstrigo ir E5 priekinis ratas yra
E6	Robotas apsivertė	Patikrinkite, ar įrenginys apverstas.
E7	Robotas pasviro	Patikrinkite, ar įrenginys pastatytas ant nelygaus pagrindo.
E8	Nepavyko prisijungti prie įkrovimo stoties įkrovimo metu	1. Neišvalyti vejapjovės arba įkrovimo stoties įkrovimo kontaktai, išvalykite juos alkoholiu. 2. Patikrinkite, ar šviečia įkrovimo stotelės lemputė, galbūt įkrovimo stotelėje nėra maitinimo. 3. Patikrinkite, ar įkrovimo stotelė įrengta ant lygaus paviršiaus. Jei jis netolygus, pakeiskite įkrovimo stotelės padėtį. 4. Patvirtinkite, ar naudotojas neperkėlė antenos arba įkrovimo stotelės. Perkeliant anteną reikia pradėti darbą nuo įkrovimo stotelės. Perkeliant įkrovimo stotelę reikės perdaryti žemėlapį. 5. Patikrinkite, ar prieš įkrovimo stotelę nėra kliūčių. Jei yra kokių nors kliūčių, pašalinkite jas. 6. Patikrinkite, ar teisingai sumontuota antena ir ar nėra jokių kliūčių. 7. Patikrinkite, ar įkrovimo stotelės zonoje nėra kliūčių. 8. Patikrinkite, ar nėra didelių kliūčių, blokuojančių signalą tarp antenos ir įrenginio. 9. Įkrovimo stoties QR kodas yra nešvarus arba pažeistas, pabandykite jį išvalyti arba užsisakykite naują iš techninės priežiūros centro. 10. Patikrinkite, ar magnetinė juostelė dugne neiškrito, ir įstatykite ją atgal.
E9	Robotas įstrigo	1. Patikrinkite, ar aplink įrenginį nėra per daug kliūčių. 2. Robotas pateko į siaurą erdvę ir negalėjo ištrūkti. 3. Šioje srityje yra vizualinių klaidų. Norėdami ignoruoti vizualinio atpažinimo rezultatus, naudokite saugios zonos funkciją. 4. Vejapjovė slysta.
	Išėjimo iš stotelės klaida	
	Išėjimo iš stotelės laiko limitas	
E10	Nepavyko atnaujinti programinės įrangos	1. Patikrinkite, ar „WiFi“ signalas labai silpnas 2. Patikrinkite, ar įrenginys įkraunamas įkrovimo stotelėje
E12	Nepavyko atnaujinti programinės įrangos	1. Padėkite įrenginį ant įkrovimo stotelės, kad pamatytumėte, ar jį galima visiškai įkrauti. 2. Patikrinkite įkrovimo stotelės lemputes, kad įsitikintumėte, ar įkrovimo stotelėje yra 3. patikrinkite, ar įkrovimo stotelės ir vejapjovės kontaktai nėra surūdiję. Išvalykite šiuos kontaktus alkoholiu.

LED indikatoriaus kodas	Programos pranešimas	Sprendimas
E13	Įkrovimo sutrikimas	1. Neišvalyti vejapjovės arba įkrovimo stoties įkrovimo kontaktai, išvalykite juos alkoholiu. 2. Patikrinkite, ar šviečia įkrovimo stotelės lemputė, galbūt įkrovimo stotelėje nėra maitinimo. 3. Patikrinkite, ar įkrovimo stotelė įrengta ant lygaus paviršiaus. Jei jis netolygus, pakeiskite įkrovimo stotelės padėtį.
E14	Dabartinis žemėlapio plotas yra per didelis ir viršija didžiausią roboto palaikomą darbo plotą	Sukurkite naują žemėlapį, neviršydami nominalaus gaminio pajėgumų diapazono.
E17	Maršruto planas nepavyko, patikrinkite, ar aplink robotą nėra kliūčių	1. Patikrinkite, ar aplink įrenginį nėra per daug kliūčių. 2. Robotas pateko į siaurą erdvę ir negalėjo ištrūkti. 3. Šioje srityje yra vizualinių klaidų. Norėdami ignoruoti vizualinio atpažinimo rezultatus, naudokite saugios zonos funkciją. 4. Patikrinkite, ar įkrovimo stotelė yra už žemėlapio ribų, o klientas nekuria koridoriaus iš stotelės į žemėlapį. 5. Pabandykite atkurti koridorius tarp skirtingų sričių ir atkurti jungiamuosius koridorius tarp įkrovimo stotelių ir žemėlapio, jei jie yra už žemėlapio ribų.
	Laiko limitas rasti įkrovimo stotelę	1. Patvirtinkite, ar naudotojas neperkėlė antenos arba įkrovimo stotelės. Perkeliant anteną reikia pradėti darbą nuo įkrovimo stotelės. Perkeliant įkrovimo stotelę reikės perdaryti žemėlapį. 2. Patikrinkite, ar įrenginys neužstrigo ir ar ratai neslysta 3. Patikrinkite, ar teisingai sumontuota antena ir ar nėra jokių kliūčių. 4. Patikrinkite, ar įkrovimo stotelės zonoje nėra kliūčių. 5. Patikrinkite, ar nėra didelių kliūčių, blokuojančių signalą tarp antenos ir įrenginio.
E18	Dėl senkančios baterijos negalima pradėti darbo	Patikrinkite, ar sudėtinė baterija per mažai įkrauta, ir leiskite jai veikti, kai ji bus visiškai įkrauta.
E19	Nepavyko sukonfigūruoti tinklo	1. Įrenginio galinėje dalyje yra 4 QR kodai, o pridėdami įrenginį turite pasirinkti pirmąjį QR kodą. 2. Patikrinkite, ar telefono „Bluetooth“ yra įjungtas ir ar jis yra 1 metro atstumu nuo įrenginio. 3. Ar įvedėte teisingą paleidimo slaptažodį, kurio numatytoji reikšmė yra 0000. 4. Ar Wi-Fi yra 2,4 GHz? Mūsų gaminys palaiko tik 2,4 GHz Wi-Fi. 5. Ar „Wi-Fi“ slaptažodis teisingas? Patikrinkite dar kartą.
E21	RTK inicijuojamas, palaukite	1. Ar ji ką tik įsijungė? Iš naujo paleidus įrenginį, iniciacijos procesas užtrunka kelias minutes. 2. Patikrinkite, ar teisingai sumontuota antena ir ar nėra jokių kliūčių. 3. Patikrinkite, ar įrenginys nėra užblokuotas. 4. Patikrinkite, ar nėra didelių kliūčių, blokuojančių signalą tarp antenos ir įrenginio.
E22	Priekinė kamera yra uždengta	Prieš pradėdami nuvalykite kamerą.
	Negali dirbti tamsoje	1. Patikrinkite, ar įjungtas naktinio darbo režimas. 2. Patikrinkite, ar kameros neužstoja koks nors objektas.
E23	Tuščio žemėlapio klaida	Prieš pradėdami sukurkite žemėlapį.
E24	Nėra antenos signalo.	1. Patikrinkite, ar antena yra įjungta. 2. Patikrinkite, ar nėra didelių kliūčių, blokuojančių signalą tarp antenos ir įrenginio. 3. Pabandykite iš naujo prijungti anteną per programą.
E25	Nepavyko sudaryti žemėlapio	1. Patikrinkite, ar pasirinktas maršrutas yra uždarytas 2. Patikrinkite, ar įrenginys įjungtas 3. Patikrinkite, ar teisingai sumontuota antena ir ar nėra jokių kliūčių. 4. Patikrinkite, ar įrenginys nėra užblokuotas 5. Patikrinkite, ar nėra didelių kliūčių, blokuojančių signalą tarp antenos ir įrenginio.

LED indikatoriaus kodas	Programos pranešimas	Sprendimas
E26	RTK kalibravimas nepavyko	1. Patikrinkite, ar teisingai sumontuota antena ir ar nėra jokių kliūčių. 2. Patikrinkite, ar įrenginys nėra užblokuotas. 3. Patikrinkite, ar nėra didelių kliūčių, blokuojančių signalą tarp antenos ir įrenginio. 4. Patikrinkite, ar įrenginys neužstrigo, pašalinkite kliūtis ir paleiskite iš naujo.
BP	Baterijos temperatūros klaida	Patikrinkite, ar aplinkos temperatūra ne per aukšta, ar ne per žema, prieš leisdami vejapjovei dirbti palaukite, kol temperatūra vėl taps normali.
„LOCK“ (užraktas)	PIN klaida, robotas užrakintas	1. Prašome įvesti teisingą slaptažodį. 2. Jei pamiršote slaptažodį, galite jį atstatyti į 0000, iš naujo atstatydami gamyklinius nustatymus per programą. 3. Jei mobilioji programa neprijungta prie įrenginio, kreipkitės į aptarnavimo centrą.
NETAIKOMA	Negalima pasiekti kitų darbo sričių, grįžtama į įkrovimo stotelę	1. Patikrinkite, ar aplink įrenginį nėra per daug kliūčių 2. Robotas pateko į siaurą erdvę ir negalėjo ištrūkti 3. Šioje srityje įvyko vizualinio atpažinimo klaida, naudokite saugios zonos funkciją ignoruoti vaizdinio atpažinimo rezultatams. 4. Pabandykite atkurti koridorius tarp skirtingų sričių ir atkurti jungiamuosius koridorius tarp įkrovimo stotelių ir žemėlapio, jei jis yra už žemėlapio ribų.
	Įkrovimas nebaigtas, grafiko užduotis nevykdoma	Grafiko užduotis nevykdoma, nes vyksta įkrovimas — palaukite, kol akumuliatorius visiškai įsikraus.
	Antenos padėties klaida	1. Patikrinkite, ar teisingai sumontuota antena ir ar nėra jokių kliūčių. 2. Patikrinkite, ar įrenginys nėra užblokuotas. 3. Patikrinkite, ar nėra didelių kliūčių, blokuojančių signalą tarp antenos ir įrenginio.
	Įkrovimo stotelės veikimo sutrikimas	1. Patvirtinkite, ar naudotojas neperkėlė antenos arba įkrovimo stotelės. Perkeliant anteną reikia pradėti darbą nuo įkrovimo stotelės. Perkeliant įkrovimo stotelę reikės perdaryti žemėlapį. 2. Patikrinkite, ar teisingai sumontuota antena ir ar nėra jokių kliūčių. 3. Patikrinkite, ar įkrovimo stotelės zonoje nėra kliūčių. 4. Patikrinkite, ar nėra didelių kliūčių, blokuojančių signalą tarp antenos ir įrenginio.
„Err“ (klaida)	Neteisingas slaptažodis	1. Iš naujo nustatyti slaptažodį per programą. 2. Kreipkitės į aptarnavimo centrą, kad išspręstumėte problemą.
Minučių atgalinis skaičiavimas	Delsa dėl lietaus dar nesibaigė, negalima pradėti dirbti automatiškai	Grafiko užduotis nevykdoma dėl lietaus delsos. Turite palaukti, kol pasibaigs lietaus atgalinis skaičiavimas, kad būtų išjungta lietaus delsa.
„STOP“ (sustabdyti)	MCU yra „STOP“ režime, įrenginys negali veikti. Jei norite paleisti iš naujo, valdymo skydelyje spustelėkite „START“ ir „OK“.	1. Jei prieš tai paspaudėte mygtuką „Stop“, norėdami iš naujo paleisti, spauskite „START“ ir „OK“. 2. Patikrinkite, ar užstrigo raudonas stabdymo mygtukas, spustelėkite „START“ ir „OK“, kad baigę valymą vėl paleistumėte.
EE	Nepavyko užmegzti ryšio su vaizdo plokšte	Dėl pagalbos kreipkitės į aptarnavimo centrą.
	Nutrūko pavaros variklio ryšys	
	Magnetinio jutiklio prijungimo sutrikimas	
	IMU ryšio klaida	
	IMU duomenų sutrikimas	
	RTK modulio ryšio sutrikimas	

Nurodymai, kaip elgtis atsiradus neįprastai vibracijai:
A. Išjunkite įrenginį.
B. Pasukite įrenginį 180 laipsnių kampu.
C. Patikrinkite peilių būklę, ar jie nepažeisti ir nesutrikęs jų veikimas..
D. Rekomenduojama pakeisti visus tris peilius.
E. Kad pradėtumėte darbą, apverskite įrenginį atgal.

7.2 Trikčių šalinimas

Jei susiduriate su gaminio ar programėlės problemomis, peržiūrėkite DUK straipsnius Sunseeker oficialioje svetainėje (www.sunseekerelite.com) arba programėlės skiltyje „Pagalba ir gairės“.

8. Svarbi informacija

8.1 Duomenų privatumas

Asmens duomenų tvarkymas Platformoje X Gen 2

▪ Kas ir kodėl?

Registruodamiesi ir naudodamiesi Sunseeker Platforma X Gen 2, Sunseeker Elite (arba „mes“), kaip duomenų valdytojas, tvarkys jūsų asmens duomenis. Jūsų asmens duomenis tvarkysime siekdami:

1. Suteikti jums Platformos X Gen 2 ryšį arba pateikti pasiūlymą dėl tokios paslaugos. Teisinis pagrindas yra tas, kad tvarkyti duomenis būtina, kad būtų įvykdyta jūsų su mumis sudaryta sutartis arba kad būtų imtasi veiksmų prieš sudarant sutartį su mumis.

2. Toliau kurti ir tobulinti savo gaminius ir paslaugas. Teisinis pagrindas – mūsų teisėtas interesas kurti ir tobulinti savo gaminius ir paslaugas.

3. Įgalinti Platformos X Gen 2 ryšį (daiktų internetas): naudoti partnerių integracijas (pvz., išmaniuosius asistentus, įskaitant balso valdomus įrenginius); naudoti ryšio platformas jungiant Platformą X Gen 2 su trečiųjų šalių įrenginiais, programėlėmis ir paslaugomis; bei kurti savo išmaniųjų namų integraciją. Teisinis pagrindas yra tas, kad duomenų tvarkymas yra būtinas jūsų su mumis sudarytai sutarčiai vykdyti.

4. Teikti jums aktualią informaciją, susijusią su jūsų patirtimi naudojantis Platforma X Gen 2. Teisinis pagrindas - mūsų teisėtas interesas informuoti jus apie konkrečius gaminius ir paslaugas bei jų funkcijas.

5. Teikti jums pagalbą ir trikčių šalinimą, susijusį su Platforma X Gen 2. Teisinis pagrindas – duomenų tvarkymas yra būtinas siekiant įvykdyti su mumis sudarytą sutartį.

Jei davėte mums sutikimą (tokiu atveju teisinis pagrindas yra jūsų sutikimas), jūsų asmens duomenis taip pat galime tvarkyti šiais tikslais:

1. Siųsti jums pritaikytas reklamas ir naujienlaiškius apie mūsų gaminius ir paslaugas.

2. Siųsti jums klientų apklausas ir analizuoti jūsų pateiktus atsakymus, kaip nurodyta atitinkamame pranešime.

Jūsų duomenys bus tvarkomi tiek laiko, kiek reikia Sunseeker Elite pirmiau nurodytiems tikslams pasiekti, tačiau jokiu būdu ne ilgiau, nei leidžia galiojantys teisės aktai.

▪ Kokius asmens duomenis tvarkome?

Galime tvarkyti šiuos asmens duomenis:

1. Asmens duomenis: vardą ir pavardę, pilietybę, pageidaujamą kalbą;

2. kontaktinę informaciją: el. pašto adresą, pašto adresą;

3. Paskyros informaciją: paskyros amžių, slaptažodį, paskyros numerį;

4. Kiti su jūsų Platforma X Gen 2 susiję duomenys: vejapjovės pavadinimas, susiejimo pavadinimai, partnerių integracijų sukelti veiksmai ir įrenginio informacija.

▪ Duomenų apie buvimo vietą naudojimas

Kai kurios mūsų paslaugos veikia tik tuo atveju, jei galime nustatyti jūsų vejapjovės buvimo vietą (pvz., orų rodymas). Kai su mumis bendrinate savo vejapjovės buvimo vietą, duomenys saugomi kaip jūsų profilio dalis ir pseudonimizuota forma gali būti siunčiami trečiosioms šalims, kad būtų galima teikti atitinkamas paslaugas (pvz., pastatyti vejapjovę esant stipriam lietui).

8.2 Ribota garantija

Ši ribota garantija apima tik gaminio ir jo komponentų medžiagų ar pagaminimo defektus, kai jis naudojamas normaliomis, įprastomis sąlygomis. Jei atsiranda defektas, kuriam taikoma ši ribota garantija, „Sunseeker“ arba jos įgalioti atstovai savo nuožiūra pataisys arba pakeis sugedusį gaminį ar sudedamąsias dalis pagal šią ribotą garantiją. Taikomas garantinis laikotarpis prasideda nuo originalaus įsigijimo iš „Sunseeker“ arba įgalioto „Sunseeker“ perpardavėjo, platintojo ar prekybos atstovo dienos.

Garantijos sąlygos

Registracija: Užregistruokite gaminį internetu adresu **www.sunseekerelite.com** per 30 dienų nuo pirkimo, kad gautumėte 36 mėnesių garantiją. Jei registracija neatliekama, taikoma 24 mėnesių garantija.

Baterijos garantija: Sudėtinei baterijai galioja tik 12 mėnesių garantija, neatsižvelgiant į registraciją intternetu.

Tinkamas naudojimas: Gaminys negali būti netinkamai naudojamas, naudojamas ne pagal paskirtį, neprižiūrimas, keičiamas, modifikuojamas ar taisomas kitų asmenų, išskyrus įgaliotąjį techninės priežiūros centrą.

Patvirtintos dalys: Su šiuo gaminiu galima naudoti tik „Sunseeker Elite“ patvirtintus priedus ir dalis.

Naudojimas nekomerciniais tikslais: Gaminio negalima naudoti prekybos, profesiniais ar nuomos tikslais.

Žalos prevencija: Gaminys neturi būti pažeistas dėl pašalinių objektų, medžiagų ar nelaimingų atsitikimų.

Sandėliavimo sąlygos: Bateriją ir gaminį reikia laikyti patalpoje, jei lauko temperatūra yra žemesnė nei 0 °C.

Garantijos išimtys

Įprastas nusidėvėjimas: Ši garantija netaikoma komponentams, kurie natūraliai dėvisi dėl įprasto naudojimo, pavyzdžiui, peiliams.

Neleistina techninė priežiūra: Dėl neleistinos ar netinkamos techninės priežiūros, tvarkymo ar perkrovos atsiradusi žala, veikimo sutrikimai ar gedimai neįtraukiami.

Sugadinimas naudojant aukšto slėgio plovimo įrenginį: Žala, atsiradusi dėl plovimo aukštu slėgiu, pagal garantiją nekompensuojama.

Norėdami pareikšti garantinį reikalavimą, turite pateikti pirkimo įrodymą – galiojantį kvitą, kuriame būtų nurodyta pirkimo data ir vieta.

Ši garantija papildo jūsų įstatymuose numatytas teises ir netaikoma jokiems kartu su gaminiu tiekiamiems priedams. Visiems taisomiems ir keičiamiems gaminiams

ribota garantija taikoma likusį pirminės garantijos laikotarpį nuo įsigijimo datos.

8.3 Atsakomybės apribojimai

Klientams teikiame garantinio aptarnavimo paslaugas, išskyrus šias aplinkybes:

1. Avarijos žala, atsiradusi dėl su gamyba nesusijusių veiksnių, įskaitant, bet neapsiribojant, naudotojo klaidas.

2. Žala, atsiradusi dėl neleistino modifikavimo, išardymo ar korpuso atidarymo ne pagal oficialias instrukcijas ar vadovus.

3. Žala, atsiradusi dėl netinkamo montavimo, neteisingo naudojimo arba naudojimo ne pagal oficialias instrukcijas ar vadovus.

4. Neautorizuoto paslaugų teikėjo padaryta žala.

5. Žala, atsiradusi dėl neteisėto grandinių modifikavimo ir (arba) netinkamo baterijos ir įkroviklio suderinimo arba netinkamo naudojimo..

6. Žala, kurią padaro naudotojai, nesilaikantys instrukcijų ir vadovo rekomendacijų.

7. Žala, padaryta dirbant blogomis vejos sąlygomis (pvz., dideli telkinių plotai, kai ribojamos zonos tinkamai nenustatytos, vietos, kuriose vejos paviršių dengia daugybė akmenų, ir pan.)

8. Žala, atsiradusi dėl gaminio naudojimo aplinkoje, kurioje yra elektromagnetinių trikdžių, įskaitant kasybos zonas arba arti radijo perdavimo bokštų, aukštos įtampos laidų, pastočių ir pan.

9. Žala, atsiradusi dėl gaminio naudojimo aplinkoje, kurioje yra kitų belaidžių prietaisų, pvz., siųstuvų, vaizdo įrašų nuorodų, „Wi-Fi“ signalų ir pan., trukdžių.

10. Žala, atsiradusi dėl patikimumo ar suderinamumo problemų naudojant neautorizuotas trečiųjų šalių dalis.

11. Žala, atsiradusi naudojant įrenginį su mažai įkrauta arba sugedusia baterija.

12. Žala, atsiradusi dėl nenuspėjamų veiksnių, pavyzdžiui, automobilių susidūrimo, laukinių gyvūnų užpuolimo, potvynių ir kt.

Šis turinys gali būti keičiamas be išankstinio įspėjimo.

ĮSPĖJIMAS dėl mygtukinės arba monetos tipo baterijos:

a) Panaudotas baterijas išimkite ir nedelsdami atiduokite perdirbti arba išmeskite pagal vietos taisykles ir laikykite atokiau nuo vaikų.

b) NEGALIMA išmesti baterijų į buitines šiukšliadėžes arba sudeginti.

c) Net panaudotos baterijos gali sukelti sunkius sužalojimus arba mirtį.

d) Skambinkite į vietinį apsinuodijimų kontrolės centrą ir gaukite informacijos apie gydymą.

e) Baterijos tipas: CR2032.

f) Nominali įtampa: 3,0 Vdc.

g) Neįkraunamų baterijų negalima įkrauti.

h) Negalima priverstinai iškrauti, įkrauti, ardyti, kaitinti virš (gamintojo nurodytos temperatūros) arba deginti. Taip elgdamiesi galite susižeisti dėl išmetimo, nuotėkio ar sprogimo, dėl kurio galite patirti cheminių nudegimų.

i) Gaminyje yra nekeičiamas mygtukinis elementas.

8.4 Susisiekite su mumis

„Sunseeker Intelligent Technology SE“

Adresas: Theodorstraße 41M1, D-22761 Hamburgas

Svetainė: www.sunseekerelite.com

LT

EB atitikties deklaracija

Gamintojas:
„Zhejiang Sunseeker Industrial Co., Ltd.“
988 Jinde Rd., Jiangdong pramoninis parkas, Jinhua, Zhejiang 321000, Kinijos LR KINIJA
Deklaruoja ir prisiima atsakomybę, kad gaminys:
Prekių ženklas: „SUNSEEKER“, „Sunseeker Elite“
Gaminio pavadinimas: Robotas vejapjovė
Modelis: RMX800N20V, RMX1200N20V, RMX601M20V, RMX1001M20V, RMX801M20V, RMX802M20V, RMX803N20V, RMX1203N20V
Atitinka šias direktyvas:
1. Radijo įrangos direktyva (2014/53/ES)
2. Įrenginių direktyva (2006/42/EB)
3. RoHS direktyva (2011/65/ES) ir iš dalies keičianti direktyva ((ES)2015/863)
4. Baterijų reglamentas (ES) 2023/1542
5. 2023 m. Nr. 1007 2 priedas – VARTOTOJŲ APSAUGA

Už šios deklaracijos išdavimą atsako tik gamintojas.
Deklaracijos objektas atitinka atitinkamus Sąjungos derinimo teisės aktus.
Nuorodos į atitinkamus ES derinimo teisės aktus:
EN 50636-2-107: 2015+A1:2018+A2: 2020+A3: 2021
EN 60335-1:2012+A11:2014+A13:2017+ A1:2019 + A2:2019+ A14:2019+A15:2021

EN IEC 55014-1:2021	EN IEC 55014-2:2021	EN IEC 61000-3-2:2019+A1:2021+A2:2024
EN 61000-3-3:2013+A1:2019+A2:2021	EN 301 489-1 V2.2.3	EN 301 489-3 V2.3.2
EN 301 489-17 V3.3.1	EN 300 440 V2.2.1	EN 301 893 V2.1.1
EN 301 489-19 V2.2.1	EN 301 489-52 V1.2.1	EN 301 511 V12.5.1
EN 301 908-1 V15.2.1	EN 301 908-13 V13.2.1	EN 303 413 V1.2.1
EN 300 328 V2.2.2EN 62311: 2008	EN IEC 62311: 2020	
EN 50665: 2017	EN 62321-1:2013	EN18031-1: 2024
EN18031-2: 2024	EN IEC 62321-2:2021	EN 62321-3-1:2014
EN 62321-8:2017	IEC 62133-2:2017+A1:2021	EN62321-8:2017
EN 62321-4:2014 /A1:2017	EN 62321-5:2014	EN 62321-7-1:2015
EN 62321-7-2:2017	EN 62321-6:2015	

Informacija apie radijo dažnių (RF) poveikį:

Šis prietaisas buvo išbandytas ir atitinka taikomas radijo dažnių (RF) poveikio ribas.

Ši įranga turi būti įrengta ir naudojama pagal pateiktas instrukcijas, o antena (-os), naudojama (-os) šiam siųstuvui, turi būti įrengta taip, kad būtų ne mažesnis kaip 30 cm atstumas nuo žmonių, ir negali būti įrengta kartu ar veikti kartu su kitomis antenomis ar siųstuvais.

Pasirašyta už ir įmonės vardu:
„Zhejiang Sunseeker Industrial Co., Ltd.“
Vieta: Jinhua, Zhejiang P.R. KINIJA
Data: 04-12-2025
Vardas: Harry Ran
Parašas: Harry
Pareigos: Vyriausiasis inžinierius

Įgaliotas atstovas:
„Sunseeker Intelligent Technology SE“
Theodorstrasse 41M1
22761 Hamburgas
Hans-Peter Kuebler
Vykdomasis direktorius

Съдържание

1. Безопасност и разпоредби ... 580
1.1 Общи ... 580
1.2 Общи инструкции за безопасност ... 580
1.3 Инструкции за безопасност при монтаж ... 582
1.4 Инструкции за безопасност при ежедневна работа ... 582
1.5 Инструкции за безопасност при поддръжка ... 582
1.6 Безопасност на батерията ... 582

2. Символи и стикери ... 582

3. Съдържание и спецификация ... 583
3.1 Съдържание на кутията ... 583
3.2 Части и функции ... 584
3.3 Спецификации ... 585

4. Инсталиране и картографиране ... 586
4.1 Подготовки ... 587
4.2 Активиране на косачката ... 587
4.3 Връзка с приложение ... 588
4.4 Инсталиране на зарядната станция ... 588
4.5 Картиране ... 589
4.6 Настройки на netRTK ... 592

5. Ежедневна работа ... 593
5.1 Дисплей и контрол на косачката ... 593
5.2 Промяна на ПИН кода ... 594
5.3 Настройка на графика ... 594
5.4 Въведение в приложението ... 596
5.5 Модул S Connect ... 597
5.6 IoT ... 599
5.7 Избягване на препятствия ... 599

6. Поддръжка ... 599
6.1 Почистване ... 600
6.2 Смяна на остриетата ... 600
6.3 Транспортиране ... 601
6.4 Батерия ... 601
6.5 Захранване ... 602
6.6 Съхранение ... 603
6.7 Рециклиране и изхвърляне в края на живота ... 603

7. Често задавани въпроси и отстраняване на проблеми ... 604
7.1 Съобщение за грешка ... 604
7.2 Отстраняване на проблеми ... 606

8. Важна информация ... 607
8.1 Поверителност на данните ... 607
8.2 Ограничена гаранция ... 607
8.3 Отказ от отговорност ... 608
8.4 Свържете се с нас ... 608

1. Безопасност и разпоредби

1.1 Общи

ВАЖНО
ПРОЧЕТЕТЕ ВНИМАТЕЛНО ПРЕДИ УПОТРЕБА
СЪХРАНЯВАЙТЕ ЗА БЪДЕЩА СПРАВКА

Предназначение на употребата

Този градински продукт е предназначен само за косене на трева, автоматично косене на градинска трева по всяко време на деня. Всяка употреба извън предназначението може да представлява опасност, която може да причини вреда на физически лица или материални щети. Наложително е стриктно да се спазват посочените указания, за да се гарантира безопасността и да се предотвратят злополуки.

Употреба не по предназначение

Този градински продукт не е предназначен за употреба от деца под 14-годишна възраст или лица с намалени физически, сетивни или умствени способности или липса на опит и знания, освен ако не са под надзор или са получили инструкции относно употребата на продукта от лице, отговорно за тяхната безопасност.

Неправилната употреба включва, но не се ограничава до: превоз на хора, деца или животни върху машината; превозване чрез машината; използване на машината за теглене или бутане на товари; както и използването ѝ за косене на растителност, различна от трева.

Остатъчни рискове – Носете предпазни ръкавици и защитни очила при извършване на поддръжка или смяна на ножовете, за да избегнете наранявания.

Не удължавайте кабела между захранващия блок и станцията за зареждане.

- При работа с машината в обществени места, около работната зона трябва да се поставят предупредителни знаци. Знаците трябва ясно да изобразяват следния текст:

ПРЕДУПРЕЖДЕНИЕ

- Не докосвайте опасни движещи се части, преди те да са спрели напълно.

- Дръжте захранващия кабел, захранващия блок, удължителния кабел и всички други електрически кабели, които не принадлежат към продукта, извън зоната на косене, за да поддържате разстоянието им от опасните движещи се части и да предотвратите повреда на кабелите, които могат да влязат в контакт с части под напрежение. Съществува риск от нараняване на смърт за оператора или страничните лица, ако инструкциите в ръководството не се спазват.

- Автоматична косачка за трева! Дръжте далеч от машината! Децата трябва да бъдат наблюдавани!

- Предупреждение, че на деца, лица с намалени физически, сетивни или психически възможности или липса на опит и знания, или лица, непознати с тези инструкции, никога не трябва да се разрешава да използват машината. Местните регулации може да ограничават възрастта на оператора.

- Предупреждение да не се позволява на деца да са в близост или да си играят с машината, когато тя работи.

- Запазете всички предупреждения и инструкции за бъдеща справка.

- Прочетете всички предупреждения за безопасност, инструкции, илюстрации и спецификации, предоставени с този продукт. Неспазването на всички инструкции, изброени по-долу, може да доведе до токов удар, пожар и/или сериозно нараняване.

- При работа с машината в обществени места, около работната зона трябва да се поставят предупредителни знаци. Знаците трябва ясно да изобразяват следния текст:

ПРЕДУПРЕЖДЕНИЕ

- Автоматична косачка за трева. Дръжте далеч от машината. Децата трябва да бъдат наблюдавани!

- Устройството трябва да бъде изключено, когато не се използва.

1.2 Общи инструкции за безопасност

Безопасност на работната зона

A. Не работете с машини в експлозивна атмосфера, например в присъствието на запалими течности, газове или прах. Машините създават искри, които могат да запалят праха или изпаренията.

B. Прочетете внимателно инструкциите. Бъдете запознати със средствата за управление и правилното използване на машината.

C. Никога не позволявайте на хора, които не са запознати с тези инструкции или деца, да използват машината. Местните разпоредби могат да ограничат възрастта на оператора.

D. Операторът или потребителят носи отговорност за злополуки или опасности, възникващи за други хора или тяхното имущество.

Електрическа безопасност

A. Захранващите щепсели трябва да съответстват на контакта. Никога не променяйте щепсела по какъвто и да е начин. Не използвайте никакви щепсели за зарядно устройство със заземени (замасени) устройства. Немодифицираните щепсели и съответстващите им контакти ще намалят риска от токов удар.

B. Избягвайте контакт на тялото със заземени или замасени повърхности, като тръби, радиатори, удължители и хладилници. Има повишен риск от токов удар, ако тялото ви е заземено или замасено.

C. Не злоупотребявайте със захранващите кабели. Никога не използвайте захранващия кабел за носене, дърпане или изключване на устройство. Дръжте захранващите кабели далеч от топлина, масло, остри ръбове или движещи се части. Повредените или заплетени захранващи кабели увеличават риска от токов удар.

D. Ако е неизбежно да работите с устройство, захранвано от мрежата, на влажно място, използвайте защитено захранване с остатъчен ток (RCD). Използването на RCD намалява риска от токов удар.

E. Осигурете правилното инсталиране на системата за автоматично очертаване на периметъра, както е указано.

F. Периодично проверявайте зоната, където ще се използва машината, и отстранявайте всички камъни, пръчки, жици, кости и други препятствия.

G. Проверявайте редовно остриетата, болтовете на остриетата и режещия възел за износване или повреда, сменяйте износените или повредени остриета и болтове в комплекти, за да запазите баланса.

H. При машини с много шпиндели внимавайте, тъй като завъртането на едно острие може да доведе до завъртане на други остриета.

Лична безопасност

A. Не позволявайте на хора, които не са запознати с машината или тези инструкции, да оперират с машината. Машините са опасни в ръцете на необучени потребители.

B. Бъдете нащрек, внимавайте какво правите и използвайте здрав разум, когато работите с машината. Не използвайте машината, докато сте уморени или под въздействието на наркотици, алкохол или лекарства. Момент на невнимание по време на работа с машината може да доведе до сериозно телесно нараняване.

C. Премахнете всяко регулиращо ключе или гаечен ключ преди да започнете да работите с машината. Гаечен или друг ключ, оставен прикрепен към въртяща се част на машината, може да доведе до телесни наранявания.

D. Когато управлявате машината ръчно, поддържайте правилен стоеж и баланс по всяко време. Това позволява по-добър контрол на машината в неочаквани ситуации.

E. Не позволявайте на познанството, придобито от често използване на машините, да ви накара да станете самодоволни и да игнорирате принципите за безопасност на машините. Едно небрежно действие може да причини тежко нараняване в рамките на част от секундата.

Употреба и грижа за машината

A. Извадете щепсела от източника на захранване и/или извадете батерията (ако е снемаща се) от машината или други устройства, преди да направите каквито и да било настройки, да смените аксесоари или да я приберете. Такива превантивни мерки за безопасност намаляват риска от неочаквано стартиране.

B. Поддържайте машините и аксесоарите. Проверете за несъответствие или свързване на движещи се части, счупване на части и всякакви други състояния, които могат да повлияят на работата на машината. Ако е повредена, поправете машината преди употреба. Много инциденти са причинени от лошо поддържани машини и аксесоари.

C. Използвайте машината и аксесоарите в съответствие с тези инструкции, като вземете предвид условията на труд и работата, която трябва да се извърши. Използването на машината за операции, различни от предвидените, може да доведе до опасна ситуация.

D. Никога не работете с машината с дефектни предпазители или без предпазни устройства.

E. Не поставяйте ръцете или краката близо до или под въртящи се части. Пазете се от отвора за изпускане през цялото време.

F. Никога не вдигайте и не носете машина, докато двигателят работи.

G. Активиране на заключването на устройството/ Поставяне на машината в положение „ЗАКЛЮЧВАНЕ“

- Преди да премахнете запушване;

- преди проверка, почистване или работа с машината.

H. Не оставяйте машината да работи без надзор, ако знаете, че в близост има домашни любимци, деца или хора.

Обслужване

A. Възложете обслужване на вашата машина на квалифициран специалист по ремонта, с използване само идентични резервни части. Това ще гарантира, че безопасността на машината се поддържа.

B. Поддържайте затегнати всички гайки, болтове и винтове, за да сте сигурни, че машината е в безопасно работно състояние.

C. Сменете износените или повредени части за безопасност.

D. Уверете се, че правилните остриета са поставени.

E. Уверете се, че батериите се зареждат с правилното зарядно устройство, препоръчано от производителя. Неправилната употреба може да доведе до токов удар, прегряване или изтичане на корозивна течност от батерията.

F. В случай на изтичане на електролит с вода/ неутрализиращ агент, потърсете медицинска помощ, ако влезе в контакт с очите и др.

G. Обслужването на машината трябва да се извършва съгласно инструкциите на производителя.

Използване и грижа за инструмента за БАТЕРИИ

A. Презареждайте само със зарядното устройство, посочено от производителя. Зарядното устройство, което е подходящо за един тип акумулаторни БАТЕРИИ, може да създаде риск от пожар, когато се използва с друга акумулаторна БАТЕРИЯ.

B. Използвайте само електрически инструменти със специално обозначени акумулаторни БАТЕРИИ. Използването на други акумулаторни БАТЕРИИ може да създаде риск от нараняване и пожар.

C. Когато акумулаторната БАТЕРИЯ не се използва, дръжте я далеч от други метални предмети, като щипки за хартия, монети, ключове, пирони, винтове или други малки метални предмети, които могат да осъществят връзка от едната клема към другата. Свързването на късо на клемите на БАТЕРИЯТА може да причини изгаряния или пожар.

D. При неблагоприятни условия от БАТЕРИЯТА може да изтече течност; избягвайте контакт. Ако случайно възникне контакт, промивайте с вода. Ако течността влезе в контакт с очите, допълнително потърсете медицинска помощ. Течността, изхвърлена от БАТЕРИЯТА, може да причини дразнене или изгаряния.

E. Не използвайте БАТЕРИЯ или инструмент, който е повреден или модифициран. Повредените или модифицирани батерии могат да проявяват непредсказуемо поведение, което води до пожар, ЕКСПЛОЗИЯ или риск от нараняване.

F. Не излагайте акумулаторната БАТЕРИЯ или инструмента на огън или прекомерна температура. Излагането на огън или температура над 130 °C може да причини експлозия.

G. Следвайте всички инструкции за зареждане и не зареждайте акумулаторната БАТЕРИЯ или инструмента извън температурния диапазон, посочен в инструкциите. Неправилно зареждане или при температури извън определения диапазон може да повреди БАТЕРИЯТА и да увеличи риска от пожар.

1.3 Инструкции за безопасност при монтаж

A. Не инсталирайте станцията за зареждане, включително каквито и да било аксесоари, на място, което е под или в рамките на 24 инча от който и да е запалим материал. В случай на неизправност може да възникне загряване на станцията за зареждане и захранването и да се създаде потенциален риск от пожар.

B. Не поставяйте захранването на височина, където съществува риск то да попадне във вода. Не поставяйте захранването на земята.

C. Не капсулирайте захранването. Кондензираната вода може да навреди на захранването и да увеличи риска от токов удар.

D. Приложимо за САЩ/Канада. Ако захранването е инсталирано на открито: Риск от токов удар. Инсталирайте само в покрит GFCI съд от клас A (RCD) с устойчив на атмосферни влияния корпус и достъп за поставяне или сваляне на капака на закрепващия щепсел.

E. Не инсталирайте зарядната станция там, където има риск от стояща вода.

1.4 Инструкции за безопасност при ежедневна работа

A. Дръжте ръцете и краката си далеч от въртящите се остриета. Не поставяйте ръцете или краката си близо или под продукта, когато е настроен на ON (ВКЛ.).

B. Спрете продукта или настройте продукта на OFF (ИЗКЛ.), когато хора, особено деца или животни са в работната зона.

C. Уверете се, че на тревата няма предмети като камъни, клони, инструменти или играчки. Остриетата могат да бъдат повредени, ако ударят такива предмети.

D. Не повдигайте продукта и не го местете, когато е включен.

E. Не позволявайте продуктът да се сблъска с хора или животни. Ако човек или животно попадне на пътя на продукта, незабавно спрете продукта.

F. Не поставяйте предмети върху продукта или станцията за зареждане.

G. Не използвайте продукта, ако бутонът СТОП не работи.

H. Винаги настройвайте продукта на ИЗКЛ., когато не е в експлоатация.

I. Не използвайте продукта и изскачаща пръскачка едновременно. Използвайте функцията График в такъв случай.

J. Не позволявайте на продукта да работи, когато в работната зона има застояла вода, като например зона с локви с вода, образувани от силен дъжд.

1.5 Инструкции за безопасност при поддръжка

A. Настройвайте продукта на OFF (ИЗКЛ.), когато извършвате поддръжка на продукта.

B. Не използвайте перална машина с високо налягане за почистване на продукта. Не използвайте разтворители за почистване на продукта.

C. Изключете щепсела от станцията за зареждане, преди да почистите или извършите поддръжка на станцията за зареждане.

1.6 Безопасност на батерията

Литиево-йонните батерии могат да експлодират или да причинят пожар, ако са разглобени, свързани на късо или изложени на вода, огън или високи температури. Работете внимателно и не демонтирайте или отваряйте батерията и не я подлагайте на какъвто и да е вид електрическа/механична злоупотреба. Избягвайте съхранението на пряка слънчева светлина.

2. Символи и стикери

Моля, проучете внимателно символите на продукта и етикетите и разберете тяхното значение:

	ПРЕДУПРЕЖДЕНИЕ: *Прочетете инструкциите за потребителя, преди да използвате продукта.*
	ПРЕДУПРЕЖДЕНИЕ: *Деактивирайте продукта преди работа по или повдигане на машината.* *Никога не докосвайте въртящото се острие.*
	ПРЕДУПРЕЖДЕНИЕ: *Спазвайте безопасно разстояние от машината, когато работите. Дръжте други хора далеч от опасната зона.*
	ПРЕДУПРЕЖДЕНИЕ: *Не се возете на машината.*
	Прочетете инструкциите на потребителя.
	CE маркировка за съответствие.
L_{WA} 60 dB	*Ниво на звукова мощност, определено от Европейската директива за външния шум.* *60 dB за режещ диск*
	Не изхвърляйте този продукт като обикновени битови отпадъци. Уверете се, че продуктът се рециклира в съответствие с местните законови изисквания.
III	*Клас III*
	DC
	Не изхвърляйте батерията в огън и не излагайте батерията на източник на топлина.
	Не потапяйте батерията във вода.
Li-ion	*Маркировка за рециклиране.*

	Не е разрешено изхвърляне на тази акумулаторна батерия като обикновени битови отпадъци. Осигурете рециклиране на акумулаторната батерията в съответствие с местните законови изисквания.
T3.15A	*Сменете с предпазител в съответствие с номиналната стойност.*
T2A	*Сменете с предпазител в съответствие с номиналната стойност.*
	Конструкция от клас II.
IPX4	*Степени на защита, осигурени от заграждения (IP код)*
IPX5	
IP67	
	Разглобяема част за захранване
	Импулсен токов източник (SMPS), включващ късо-съпротегнетелен безопасен разделителен трансформатор
	SMPS (захранващ блок в режим на превключване)
cosφ:0.56	*Коефициент на мощност*
VI	*Ниво 6 на енергийна ефективност*
	За да се укаже, че блокът за захранване не трябва да се използва, ако щифтовете на щепсела са повредени.
	ВНИМАНИЕ - не докосвайте въртящото се острие
Max. 4800 min⁻¹	*Макс. 4800 об./мин$^{-1}$*
106mm	*φ 106 mm за Триммерен режещ диск*

Символи на екрана на робота

	Включване/изключване
START	*Бутон Старт*
HOME	*Бутон Начало*
OK	*Бутон OK*
	Настройка на ПИН кодА
	Настройка на времето
	Bluetooth
	Wi-Fi

3. Съдържание и спецификация

3.1 Съдържание на кутията

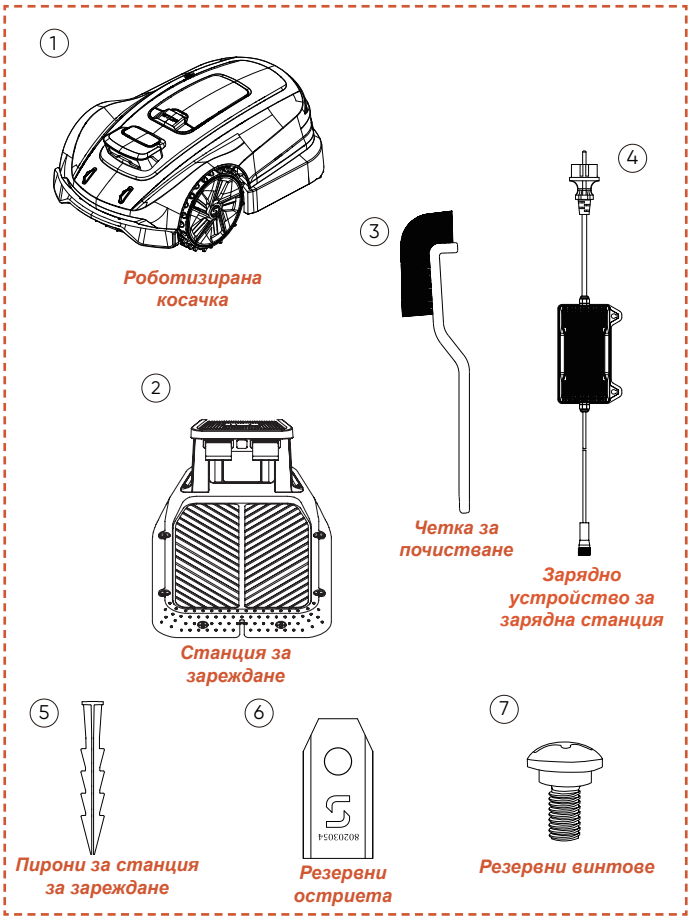

Роботизирана косачка*1
Станция за зареждане*1
Четка за почистване*1
Зарядно устройство за зарядна станция*1
Пирони за станция за зареждане*8
Резервни ножове*6
Резервни винтове*6

3.2 Части и функции

Изглед отгоре

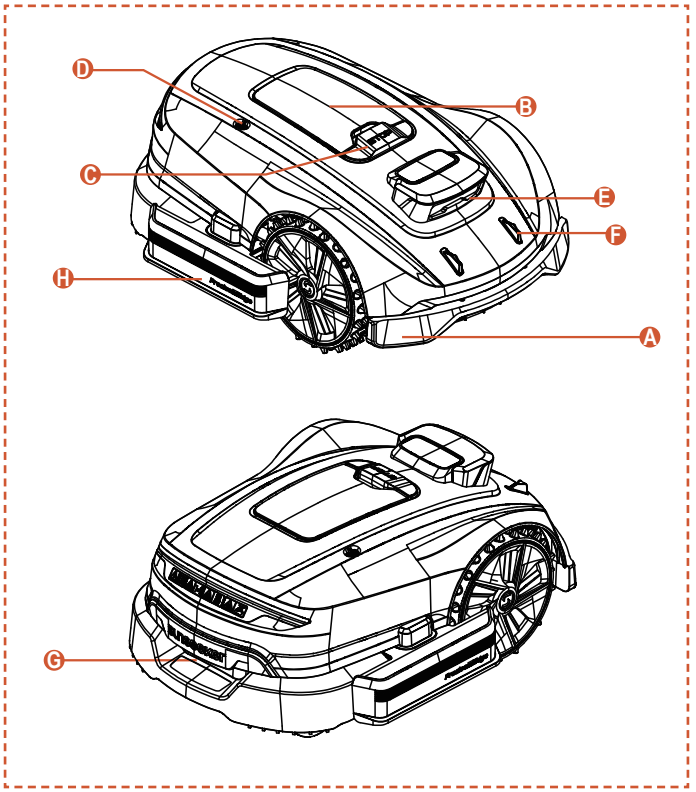

Изглед отдолу

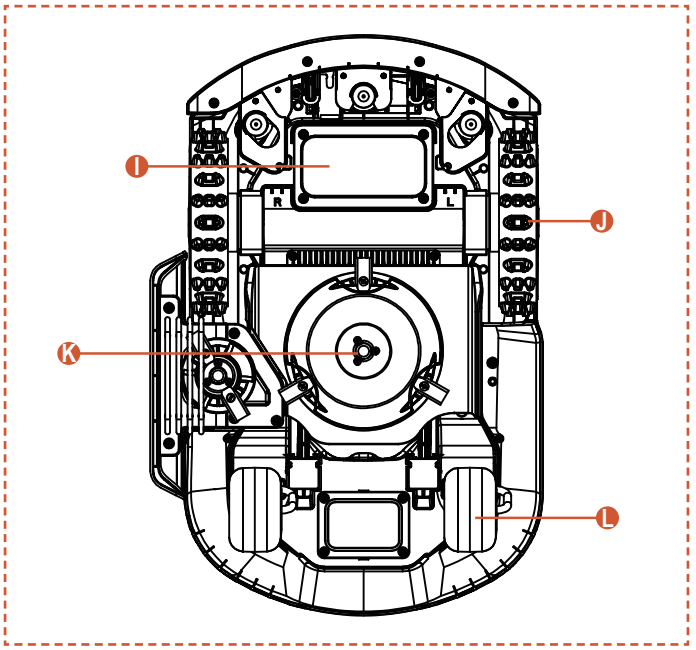

Бележка

Не потапяйте машината във вода, тъй като това може да повреди компонентите и да анулира гаранцията в рамките на определения период.

A. Броня срещу сблъсък
Когато няма възможност за визуално позициониране, предпазната броня може да осигури нормалната работа на машината.

B. Контролен панел
Панелът за включване и изключване на захранването на машината, за команди за работа или връщане и др. Панелът се намира под предпазната капачка.
Моля, затворете предпазната капачка след използване на контролния панел.

C. Бутон СТОП
Бутон за аварийно спиране, за да спрете машината в случай на спешна ситуация.

D. Дъждовен сензор
Дъждовият сензор може да засече валеж и машината може автоматично да се върне към зарядната станция, за да избегне дъжда, според настройките на потребителя.

E. Бинокулярна камера
Двоъкамерната камера с изкуствен интелект помага на косачката да засича и избягва препятствия.

F. Захранващи електроди
Зарядните електроди на машината се свързват с тези на зарядната станция за зареждане на батерията на машината.

G. Дръжка за ръкохватка Комфортна дръжка за ръкохватка.

H. Триммерен режещ диск Позволява на устройството да завършва подрязването на ръбовете на тревната площ по-ефективно.

I. Отсек за батерия
Отсек за съхранение на батерията.

J. Въртяща се режеща плоча
Устройство за подрязване на тревата, когато машината работи.

K. Задни колела
Изход на мощността за движение с отлични офроуд способности.

L. Мобилно (транспортно) колело
Върти се, за да подпомага движението и управлението на посоката.

3.3 Спецификации

ТЕХНИЧЕСКА СПЕЦИФИКАЦИЯ	X3 Gen 2 - 800 RMX803N20V	
Граничен проводник	Безжично/без граници	
Максимална площ на косене	800 m^2	
Височина на косене мин/макс	20-60 mm	
Регулиране на височината	Ръчно	
Ширина на косене	200 mm	
Капацитет на батерията	5 Ah	
Потребителски интерфейс	Дисплей на приложението и клавиатура	
Максимален наклон	17° (30%)	
Размери на робота	621 * 420 * 247 mm	
Сертификати	CE RoHS	
Нето тегло	10,55 kg	
Ниво на звукова мощност LWA	60 dB (A)	
Неопределеност на звуковата мощност KWA	3 dB(A)	
Ниво на звуково налягане LpA	52 dB (A)	
Неопределеност на звуковата мощност KpA	3 dB(A)	
Ниво на звукова мощност LWA за Триммерен режещ диск:	75 dB(A)	
Неопределеност на звуковата мощност KWA за Триммерен режещ диск:	3 dB(A)	
Ниво на звуково налягане LpA за Триммерен режещ диск:	67 dB (A)	
Неопределеност на звуково налягане KpA за Триммерен режещ диск:	3 dB(A)	
ХАРАКТЕРИСТИКИ		
Wi-Fi / Bluetooth	Y	
Картографиране без проводници	Y	
Планиране на пътя	3 опции	
AONavi2.0 (netRTK+VSLAM)	Y	
Super Wi-Fi	Y	
Vision AI	Y	
Предно задвижване	Y	
Икономичен режим	Y	
Нощен режим*	N	
FOTA	Y	
Бързо връщане към станцията за зареждане	Y	
Множество зони	Y	
Работен график	Автоматична или ръчна настройка	
Сензор за удари	Y	
Измиване с вода	Y	
GPS и 4G модул	Y	
Асистент на Google и Amazon Alexa	Y	
ПИН код	Y	
Сензор за повдигане и наклон	Y	
Сензор за дъжд	Y	
АКСЕСОАРИ		
Резервен нож & Резервни винтове	6 бр	
Пирони за станция за зареждане	8 бр	
Зарядно устройство за зарядна станция	2 A (CGF252)	
Четка за почистване	1 бр	
Wi-Fi и Bluetooth	Честотна(и) лента(и)	Максимална изходна мощност
	BT: 2402~2480 MHz	BT BDR+EDR: 8,99 dBm макс. BT BLE: 7,35 dBm макс.
	Wi-Fi 2,4G: 2412~2472 MHz	Wi-Fi 2,4G: 18,98 dBm макс.
	Wi-Fi 5,2G: 5180 5240 MHz	Wi-Fi 5,2G: 15,68 dBm макс.
	Wi-Fi 5,3G: 5260~ 5320 MHz	Wi-Fi 5,3G: 15,26 dBm макс.
	Wi-Fi 5,6G: 5500~ 5700 MHz	Wi-Fi 5,6G: 16,04 dBm макс.
	Wi-Fi 5,8G: 5745 5825 MHz	Wi-Fi 5,8G: 13,07 dBm макс.
2,4G комуникация	Честотна(и) лента(и)	Максимална изходна мощност
	2402-2480 MHz	20,0 dBm

** Бележка: Ако местните разпоредби забраняват използването на роботизирани косачки през нощта, моля, уверете се, че нощният режим остава деактивиран, за да избегнете несъвместима работа.*

4. Инсталиране и картографиране

Съвременният хардуер и софтуер (интелигентни алгоритми) на Sunseeker значително повишават способността на косачката за разпознаване на обстановката, точността на позициониране и общите ѝ работни характеристики. От самото начало Sunseeker AONavi (Винаги активна навигация) безпроблемно интегрира RTK-GNSS спътниково позициониране с визуалната технология VSLAM, което позволява на роботизираната косачка да изпълнява задачи за позициониране и навигация в различни сценарии, включително в сложни среди.

С развитието на технологията на Sunseeker, AONavi е напълно надстроена, раждайки AONavi2.0. Тази технология интегрира netRTK с визуалната технология VSLAM, постигайки сантиметрова прецизна позициониране без необходимост от физически RTK станции. Това не само повишава точността на позиционирането, но и значително съкращава времето за инсталиране. Благодарение на технологията Sunseeker AONavi2.0, роботизираната косачка може да получава стабилни сателитни сигнали за позициониране в реално време. Едновременно с това, за косачките Sunseeker могат да се задават виртуални граници. Това гарантира висококачествена поддръжка на тревната площ и ви предлага удобно и надеждно изживяване при кошене.

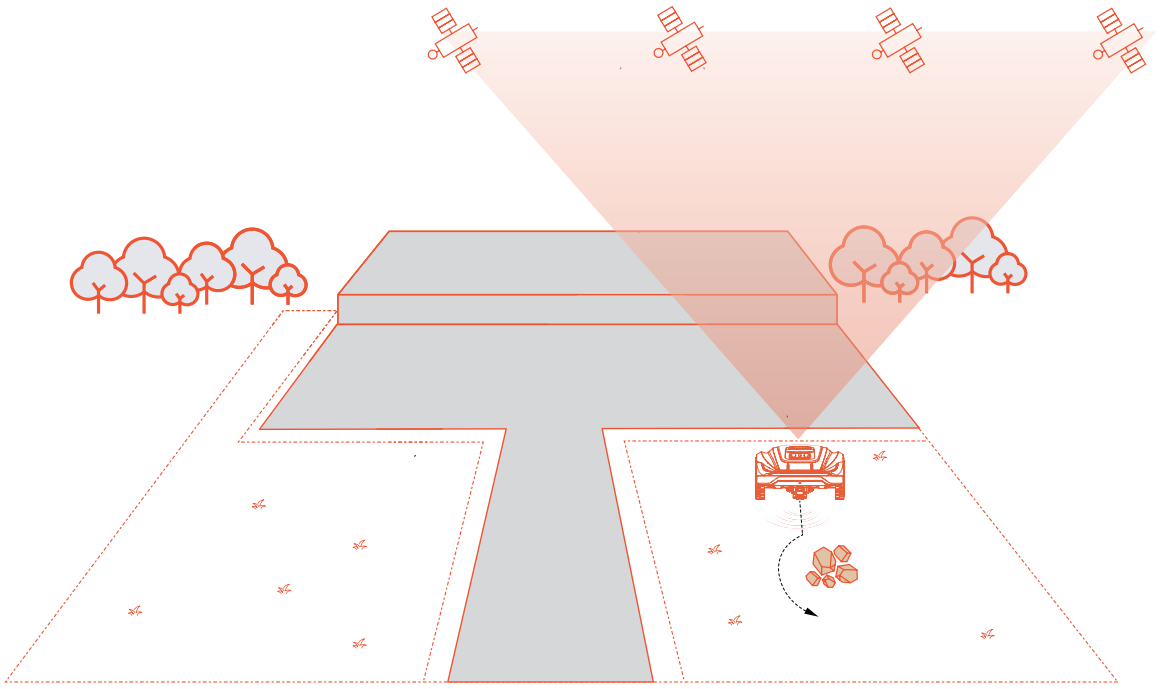

4.1 Подготовки

Инсталиране на приложението Sunseeker

Бележка

Когато е необходимо, приложението ще поиска достъп до Bluetooth и Wi-Fi или 4G мрежа, за да осигури правилна настройка и бъдеща функционалност. Разрешете достъп до тези функции.

Сканирайте QR кода, за да изтеглите приложението Robotic Mower, или потърсете „Sunseeker Robot“ в Google Play Store (Android) или Apple App Store (iOS). След инсталацията, моля, създайте нов акаунт и влезте.

iOS **Android**

Подгответе косачката

Уверете се, че Bluetooth на телефона ви е включен, и сканирайте QR кода на серийния номер на машината, за да идентифицирате модела и да продължите със съответното ръководство за инсталиране.

Подгответе ливадата

A. Премахнете всички отломки, купчини листа, играчки, жици, камъни или други препятствия.

B. За да осигурите безопасност, моля, уверете се, че децата и домашните любимци са далеч от поляната.

C. Моля, окосете ливадата на височина не повече от 6 см, преди да използвате роботизираната косачка.

D. Общата площ на тревната площ е до 800 m^2.

E. Ако има тесни проходи в работната площ, уверете се, че ширината на прохода е по-голяма от 80 см.

Препоръчителните видове тревни площи са показани на снимките по-долу:

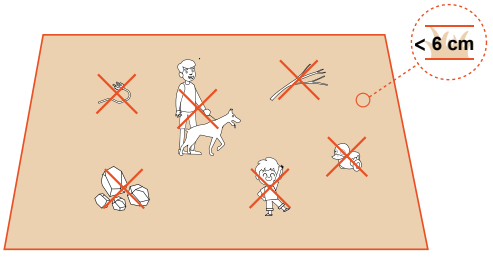

4.2 Активиране на косачката

Предварително зареждане на косачката

A. Изберете място с електрическа розетка, свържете адаптера на зарядната станция и включете захранването на станцията.

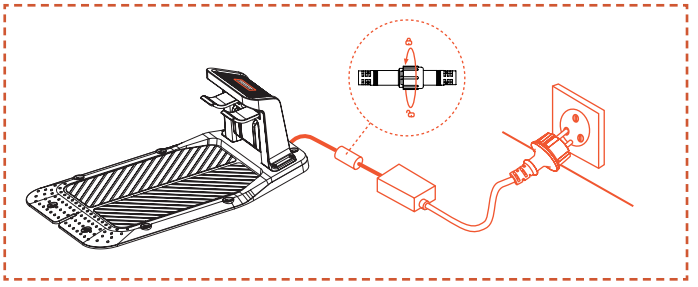

B. Избутайте косачката в станцията за зареждане, уверете се, че електродите за зареждане се свързват правилно. Мигане на зелената светлина на станцията за зареждане показва нормално зареждане. Когато косачката е напълно заредена, индикаторната лампа ще остане да свети постоянно в зелено.

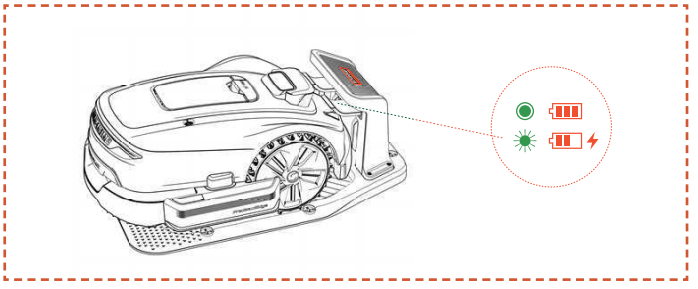

C. Ако зарядът на батерията на косачката е над 80%, можете да пропуснете тази стъпка.

Бележка

- Ако индикаторната лампа остане изключена, дори когато има правилно захранване, моля, свържете се с отдела за обслужване на клиенти.

Активиране на косачката

A. След като машината се зареди успешно на зарядната станция, тя ще се включи автоматично. Можете също така да я включите ръчно, като натиснете и задържите бутона за включване.

B. Въведете ПИН кода по подразбиране „0000“. Натискайте OK всеки път, когато въведете „0“, за да завършите процеса.

C. Ако искате да промените паролата, натиснете продължително бутона START и HOME едновременно, за да промените паролата. За по-подробна информация моля, обърнете се към раздел 5.1 „Дисплей и управление на косачката“.

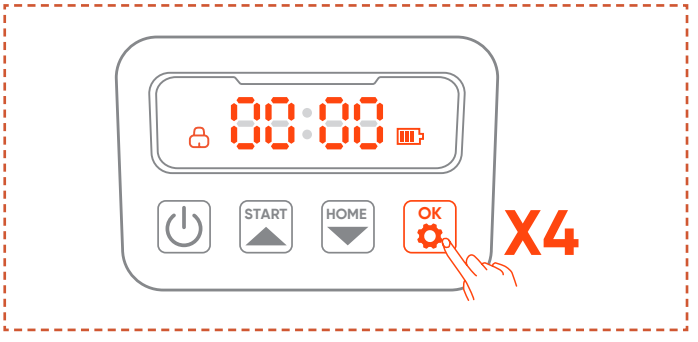

4.3 Връзка с приложение

Бележка

Следните илюстрации относно приложението са само за демонстрационни цели. Наличните опции могат да варират в зависимост от версията на софтуера.

Подготовка

A. Уверете се, че машината е на зарядната станция, зарежда правилно, включена е и ПИН кодът е въведен.

B. Уверете се, че Bluetooth на телефона ви е включен. Моля, уверете се, че вашата машина е свързана към 4G мрежа.

C. За по-добро мрежово изживяване можете да конфигурирате Wi-Fi за вашата косачка.

Връзка с приложение

A. Сканирайте SN QR кода на машината, за да добавите вашата роботизирана косачка. Ако сканирането не е налично, можете да се свържете и чрез Bluetooth. Ако вече сте сканирали QR кода по време на стъпката „Подготовка на косачката“, косачката автоматично ще се свърже с приложението, когато Bluetooth е активиран на телефона ви, което премахва необходимостта от ново сканиране.

B. След успешно сдвояване, въведете подразбиращия се ПИН код „0000“. ПИН кодът може да бъде променен от телефона.

C. Моля, уверете се, че вашата машина е свързана към 4G мрежа.

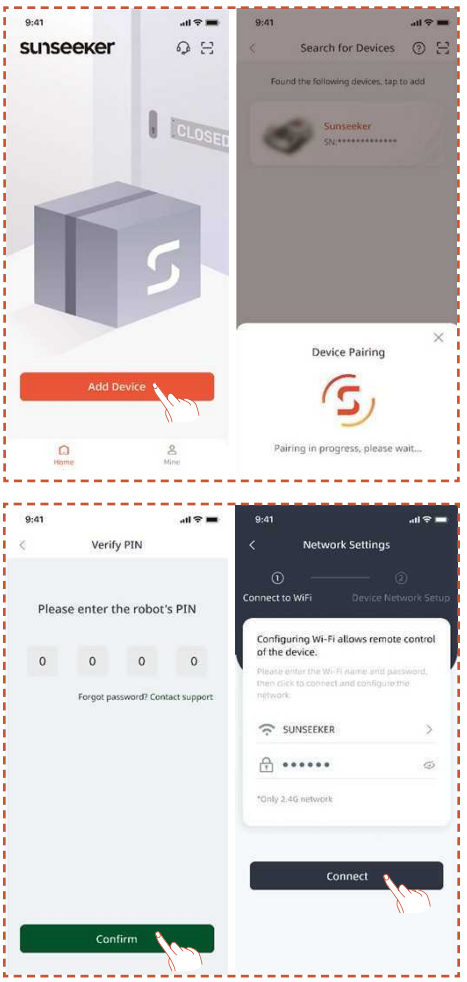

4.4 Инсталиране на зарядната станция

Бележка

Ако не сте сигурни къде да инсталирате зарядната си станция, можете да следвате стъпките по-долу, за да намерите място с по-силен сигнал.

Намерете подходящо място

A. Следвайте инструкциите в приложението, за да управлявате косачката дистанционно, проверявайте силата на сигнала в различни зони и намерете подходящо място за инсталиране на зарядната станция.

B. За да сте сигурни, че косачката може успешно да излезе и да се върне в станцията за зареждане, инсталирайте станцията за зареждане на открит, равен, невтвърден терен.

C. Зарядната станция може да бъде поставена както вътре, така и извън работната зона на косачката. От съображения за безопасност се препоръчва кабелът за зареждане трябва да се държи извън зоната за косене.

D. Не трябва да има препятствия в рамките на 1,5 м пред зарядната станция.

E. Ако има трева, тя трябва да е по-ниска от 6 см.

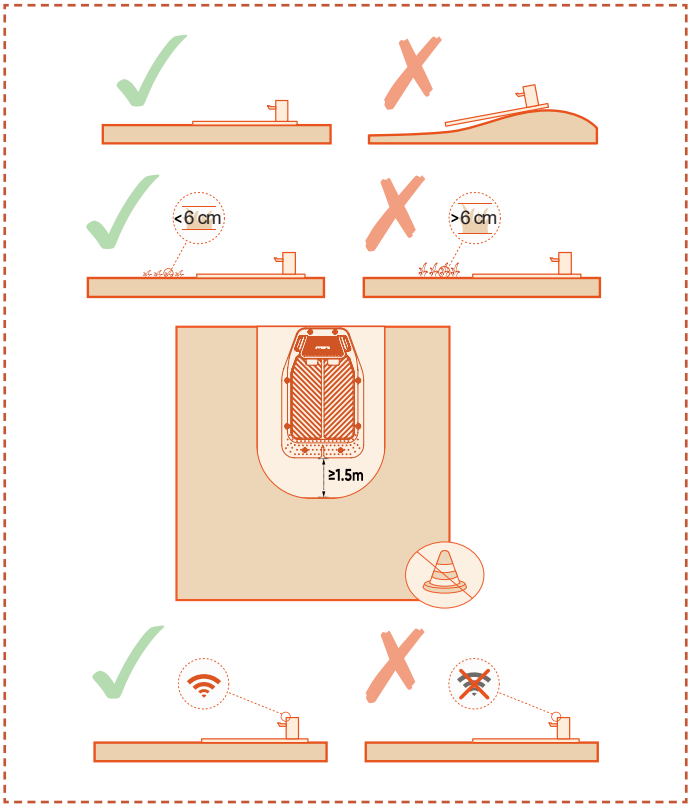

F. Уверете се, че зоната над станцията за зареждане е възможно най-отворена, без дървета, сгради или други препятствия.

G. Ако не може да се постигне пълна отвореност от всички страни, за косачките, разположени в Северното полукълбо, се опитайте да поддържате южното небе безпрепятствено; за косачките в южното полукълбо се уверете, че северното небе е възможно най-открито.

Инсталиране на зарядната станция

A. Можете да използвате чук или подобен инструмент, за да забодете зарядната станция в неутъпкана, равна земя.

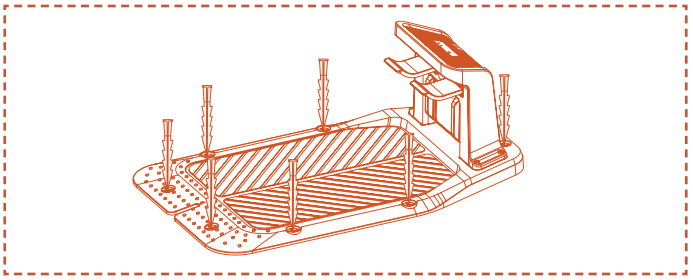

B. Свържете кабела за зареждане на станцията за зареждане към зарядното устройство, след което го включете в захранването. В този момент зелената светлина на станцията за зареждане ще свети постоянно, което показва, че станцията е включена.

C. От съображения за безопасност се препоръчва кабелът за зареждане трябва да се държи извън зоната за косене. Ако има значително разстояние между станцията за зареждане и захранването, уверете се, че захранващият кабел е здраво закрепен към земята или стената, за да осигурите безопасна работа.

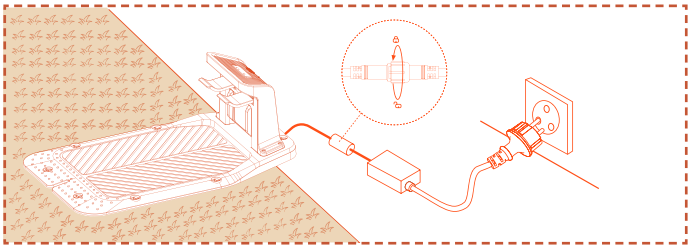

4.5 Картиране

Бележка

Следните илюстрации относно приложението са само за демонстрационни цели. Наличните опции могат да варират в зависимост от версията на софтуера.

Подготовка

A. Уверете се, че машината е включена и успешно свързана с 4G и Bluetooth сигнали.

B. Уверете се, че машината е на станцията за зареждане, зарежда се правилно и че нивото на батерията е над 50%.

C. Правилната работна зона, станцията за зареждане и антената са необходими за цялостно създаване на карта.

D. Ако всички горепосочени задачи са готови, кликнете върху **Стартиране** на картографирането.

E. Ако машината е рестартирала, уверете се, че е на станцията за зареждане, преди да започнете процеса на картографиране.

Създаване на работна зона

A. Кликнете върху **Работна зона.** Косачката автоматично ще излезе от станцията за зареждане и ще се придвижи 1,5 м напред, без да е необходима ръчна намеса.

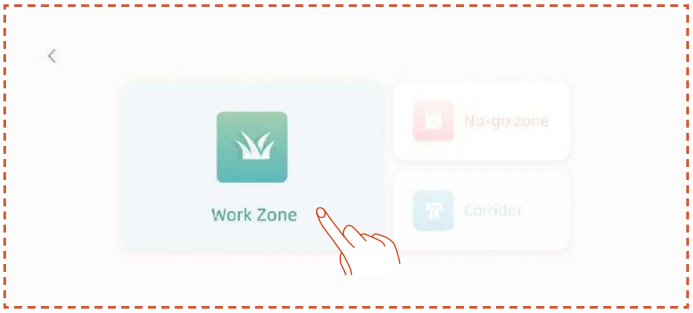

B. Препоръчваме ви първо да насочите робота до ръба на тревната площ, да го ориентирате да картографира в посока обратна на часовниковата стрелка, и след това да кликнете **Стартирай картографиране**.

C. След като косачката е разположена на границата на работната зона и ъгълът е регулиран, кликнете върху **Стартиране** на картографирането.

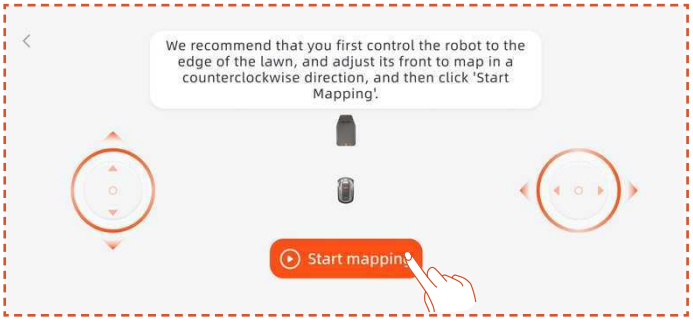

Автоматично картографиране

Когато машината разпознае, че се намира в тревна площ и условията за автоматично картографиране са изпълнени, иконата **Автоматично** ще мига. Докоснете **Автоматично**, за да започнете автоматично картографиране.

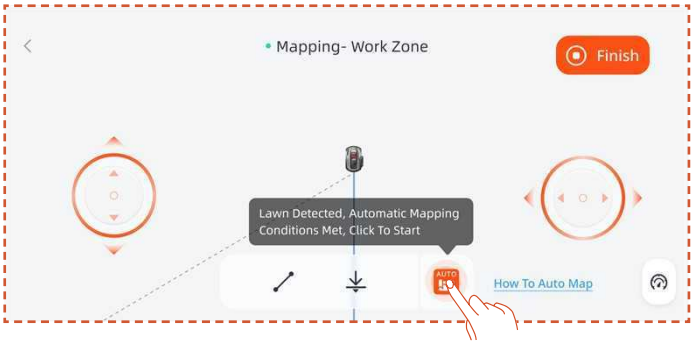

Докоснете бутона **Пауза** в приложението, за да поставите картографирането на пауза.

След като проверите, че роботът функционира нормално без грешки, докоснете бутона **Автоматично** в интерфейса на приложението, за да възобновите автоматичното картографиране.

Бележка

- Препоръчваме да следвате косачката по време на процеса на картографиране. Ако косачката не успее да засече точно границите, можете по всяко време да излезете от режима на автоматично картографиране и да преминете към ръчно управление.

- За да се гарантира ефективност на картографирането, моля, уверете се, че косачката започва картографирането, като се отдалечи от зарядната станция.

Ръчно картографиране

Докоснете **Ръчно**, за да преминете към режим на ръчно картографиране.

Дистанционно управлявайте косачката и ходете по края, за да създадете работната зона.

- Ако вашата работна зона включва огради, стени или други физически граници, поддържайте поне 5 см разстояние по границата, докато картографирате дистанционно.

- Ако вашата работна зона включва елементи като басейни, канавки или скали, поддържайте минимално разстояние от 15 см по време на картографирането.

- Ако границата на вашата работна зона е без трева, като каменна пътека, а височината на границата е подобна на тревата, можете да използвате функцията **Cross Boundary (През границата)**. Когато използвате тази функция, косачката ще поддържа около две трети от себе си на тревата, докато се движи по ръба. След завършване на картографирането, косачката ще следва картографираната граница за рязане.

- Ако границата на вашата работна зона е права линия, можете да изберете функцията **Направо**, след което отдалечете косачката до края на правата граница. Права гранична линия автоматично ще бъде генерирана в началната и крайната точка, където е активирана функцията за права линия.

Бележка

Препоръчително е да кликнете върху Завършване само след като пътят е напълно затворен. Ако пътят не е затворен, но картографирането трябва да бъде завършено, кликнете върху Завършване и след това изберете Автоматично затваряне. Генерираната карта автоматично ще свърже началната и крайната точка, за да гарантира, че работната зона е затворена.

След като завършите картографирането, ако **трябва да промените границата, кликнете върху** Добави **още и изберете** Редактиране на границата, за да направите промени.

A. Дистанционно управлявайте робота до началната точка на модификацията на границата, след което кликнете върху бутона за стартиране. Когато променяте границата, роботът трябва да се контролира, за да се движи обратно на часовниковата стрелка.

B. Дистанционно управлявайте робота до крайната точка на модификацията на границата, като се уверите, че той се пресича с оригиналната граница на картата, след което кликнете върху бутона **Завършване**.

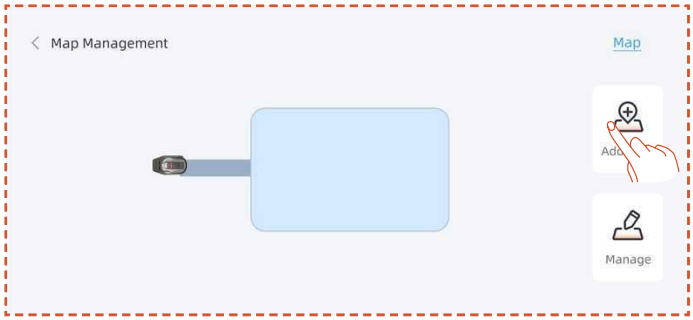

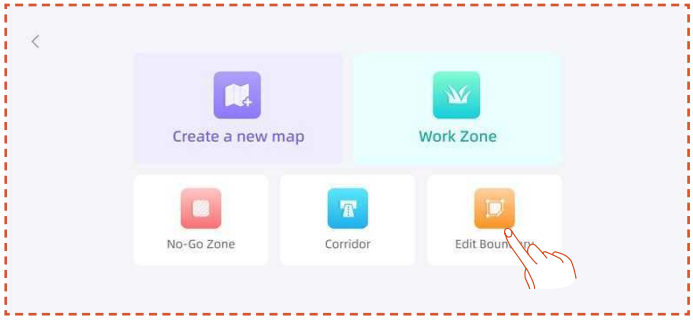

Създаване на забранена зона

Ако вашата работна зона съдържа басейн или други зони без косене, препоръчително е да създадете Забранена зона, за да генерирате виртуална граница и да защитите тези зони.

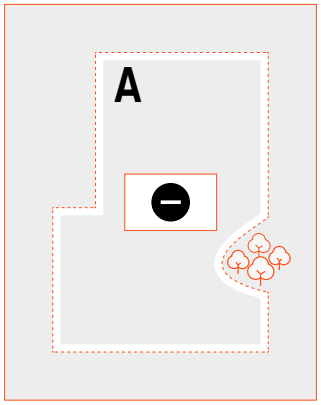

A. Кликнете върху **Забранена зона.**

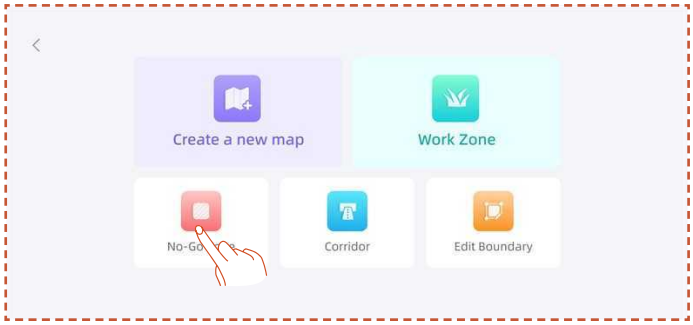

B. Дистанционно управлявайте косачката до началната точка, където трябва да се създаде Забранена зона, след което кликнете върху **Стартиране на картографирането**.

C. Контролирайте дистанционно косачката, за да затворите зоната, след което кликнете върху **Завършване**.

Създаване на множествена зона

Ако вашата морава трябва да бъде разделена на множество работни зони, можете да създадете множество работни зони и проходи.

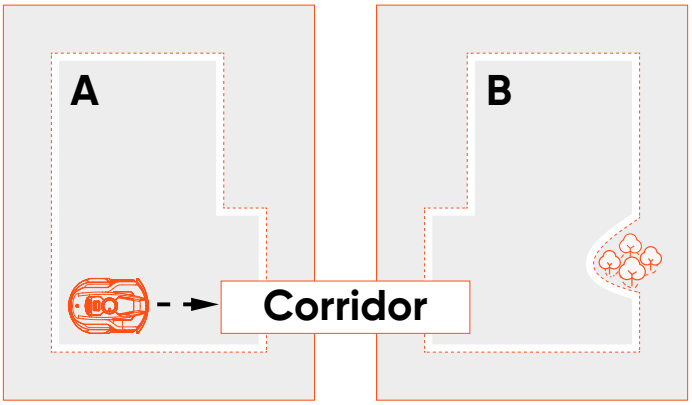

След като създадете първата работна зона, можете да добавите коридор и след това да създадете втората работна зона:

A. Кликнете върху **Коридор.**

B. Дистанционно управлявайте косачката до мястото, където трябва да бъде създаден коридорът, след което кликнете върху **Стартиране на** картографирането. Уверете се, че коридорът се припокрива с първата работна зона.

C. Дистанционно управлявайте косачката до края на коридора, след което кликнете върху **Завършване**.

D. Създайте втората работна зона, като гарантирате, че коридорът се припокрива с втората работна зона.

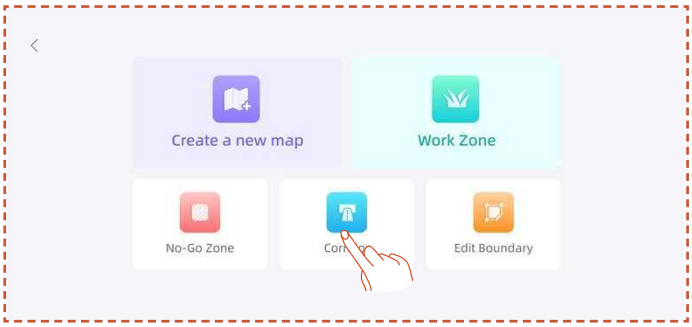

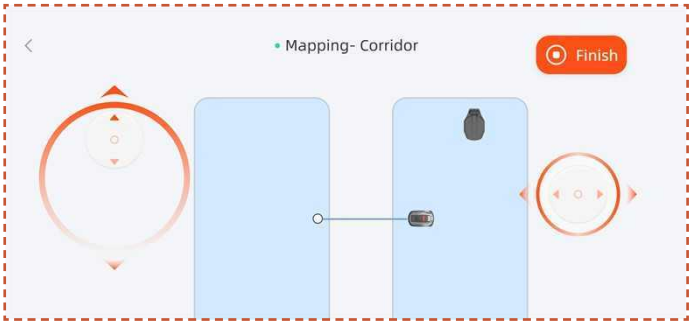

След като създадете първата работна зона, можете да добавите втората работна зона и след това да създадете коридора:

A. Кликнете върху **Работна зона.**

B. Дистанционно управлявайте косачката до мястото, където трябва да се създаде втората работна зона и да създадете втората работна зона.

C. Създайте коридор между двете работни зони, като гарантирате, че коридорът се припокрива с двете работни зони.

Бележка

- Когато създавате множество работни зони, най-добре е втората работна зона да не се припокрива с първата. Ако припокриването е твърде голямо, двете зони автоматично ще бъдат слети в една работна зона.

- Ако коридорът не се припокрива с работната зона или ако между двете работни зони не е създаден коридор, косачката може да има затруднения да се върне в станцията за зареждане или да изпълни задачите си.

Управление

Можете също така да сливате, разделяте, преименувате и изтривате работни зони и да изтривате коридори или забранени зони. Тези операции могат да се извършват в **Подробности > Управление на картата > Управление.**

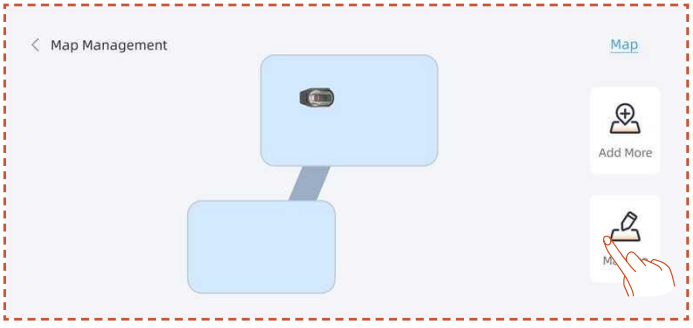

4.6 Настройки на netRTK

Функцията **netRTK** ще се активира автоматично след активирането на косачката; не е необходимо ръчно да свързвате косачката с netRTK. Ако връзката е нестабилна, можете да проверите състоянието на връзката в **Мрежови настройки**.

За по-добро мрежово изживяване, като допълнителна опция, можете да конфигурирате Wi-Fi за вашата косачка и зарядна станция.

Достъпете интерфейса **Настройки > Устройство** и докоснете **Мрежови настройки**. Можете да проверите състоянието на връзката на вашия Wi-Fi и 4G.

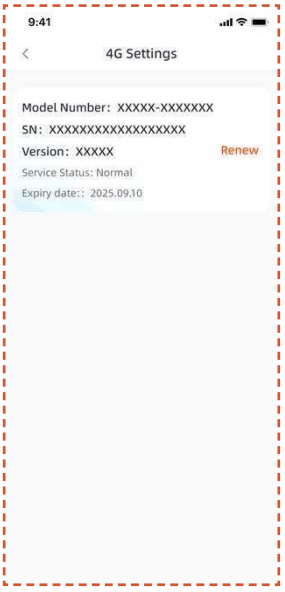

- В раздел **Настройки на RTK** можете да превключвате RTK режима или да подновявате услугата. Безплатният период на услуга започва от датата, на която продуктът е първоначално активиран и успешно свързан с услугата netRTK. От тази дата, потребителите на X3 Gen 2 имат право на 2 години безплатно ползване.

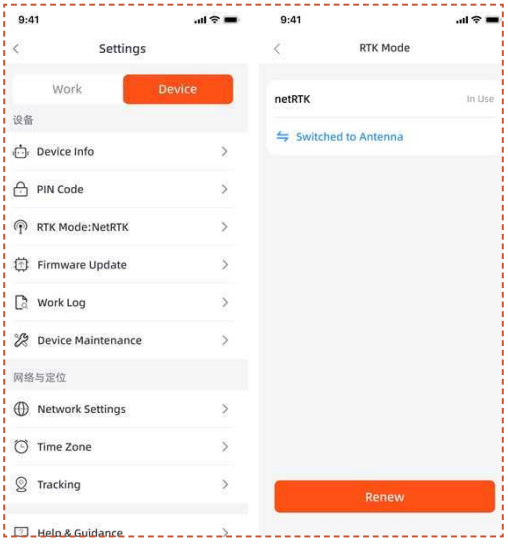

Преди да изтече безплатният период на netRTK услугата, ще получите напомняне за предстоящото изтичане на услугата. За да продължите да използвате услугата, трябва да извършите плащане за подновяване чрез съпътстващото приложение. Услугата ще бъде възстановена веднага след успешно завършено плащане.

След края на безплатния пробен период, ако желаете да продължите да използвате услугата **netRTK**, можете да я подновите тук.

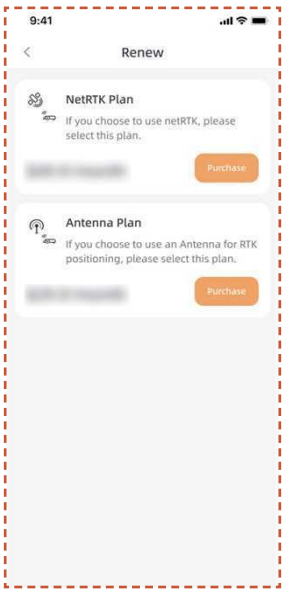

Ако решите да не подновявате услугата netRTK, като алтернатива можете да закупите специален Антенен аксесоар за този продукт и да използвате устройството чрез методи за позициониране, поддържани от аксесоара (конкретните функции и правила за услугата са посочени в ръководството на потребителя за аксесоара).

5. Ежедневна работа

5.1 Дисплей и контрол на косачката

Дисплей

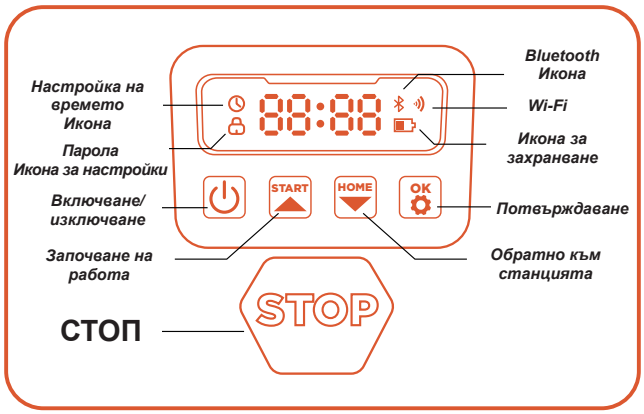

Икона за захранване: Иконата за захранване на батерията показва оставащата мощност на машината. Тази икона, показваща 1 лента, показва, че мощността е 30% или по-малко, показването на 2 ленти показва, че оставащата мощност е между 31-66%, а показването на 3 ленти показва мощност от 67% и по-висока.

Икона за Wi-Fi: Иконата за Wi-Fi показва дали устройството се свързва успешно с Wi-Fi, или не.

Икона за Bluetooth: Иконата на Bluetooth показва дали устройството е свързано успешно към Bluetooth, или не.

Икона за настройка на времето: Иконата за настройка на времето показва, че машината е влязла в режим на настройка на времето.

Икона за настройка на паролата: Светещата икона за заключване показва, че трябва да въведете паролата или да промените паролата на машината.

Дисплей на таблото: Дисплеят на таблото показва различните състояния и режими, в които се намира машината:

. празен ход: Машината е в режим на готовност и в момента няма задачи в изпълнение.

. Бягаща светлина: Машината е в работен режим. В този момент дискът се върти с висока скорост. Моля, дръж се далеч от него.

. ----: Когато забавянето при дъжд е включено, машината разпознава, че в този момент вали, прекратява текущата работа и се връща в станцията за зареждане.

. спиране: Бутонът за аварийно спиране е натиснат върху машината.

Основно управление

Включване: Натиснете и задръжте бутона за захранване за 2 сек.

Изключване: Натиснете и задръжте бутона за захранване за 3 сек.

Когато косачката е изключена, ще видите думата „bye“ (чао), показана на таблото за управление и след това екранът ще се изключи.

Започване на работа: Натиснете бутона СТАРТ и след това OK.

Обратно към станцията: Натиснете бутона HOME и след това OK.

Спиране на работата на косачката: Натиснете СТОП.

Излизане от режим СТОП: Натиснете бутона СТАРТ и след това OK, или натиснете бутона HOME и след това OK.

Рестартирайте косачката: Натиснете и задръжте бутона за захранване за 10 секунди, за да изключите машината, след това я включете отново или директно избутайте машината в станцията за зареждане и я свържете към електродите за зареждане на станцията.

Бележка

- Ако косачката рестартира, уверете се, че има поне 1,5 метра равна, безпрепятствена площ пред нея.

- Ако работната зона включва опасности от падане, като басейни или повдигнати ръбове, се препоръчва да държите косачката на станцията за зареждане по време на рестарт или да я оставите да се върне на станцията след рестарт за калибриране на позицията.

5.2 Промяна на ПИН кода

Ако косачката е в заключено състояние, въведете ПИН кода, преди да управлявате ръчно косачката. Кодът по подразбиране също ще бъде променен чрез приложението SunSeekerRobot.

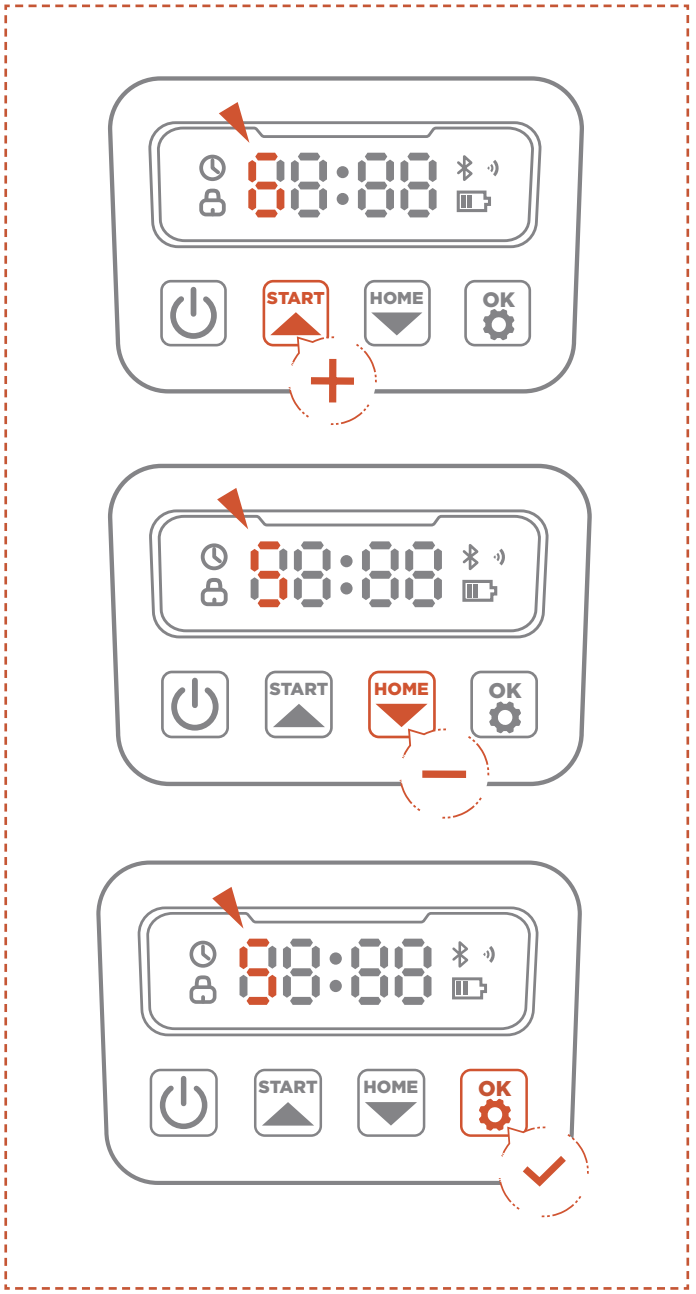

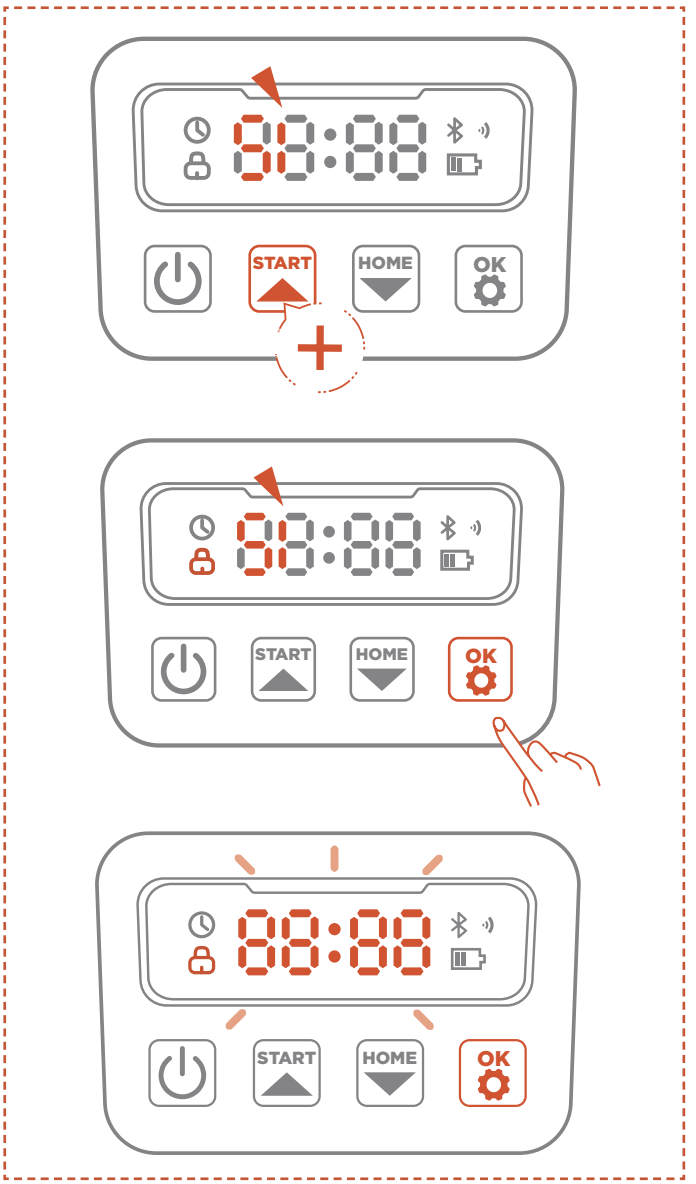

A. Натиснете продължително бутоните START и HOME за 3 секунди.

B. Когато се покаже PIN1 и след като се появи „0---“, въведете старата парола.

C. Когато се покаже PIN2 и след появата на „0---“ въведете новата парола. Натиснете OK, за да потвърдите.

Бележка

Ако пин кодът е въведен погрешно, на дисплея ще се покаже „ERR“ (ГРЕШКА).

5.3 Настройка на графика

Бележка

Следните илюстрации относно приложението са само за демонстрационни цели. Наличните опции могат да варират в зависимост от версията на софтуера.

Препоръчителен график

Косачката ще генерира интелигентен график за кошене въз основа на местните часове на изгрева и залеза на слънцето. Опцията Препоръчан график ще бъде включена по подразбиране.

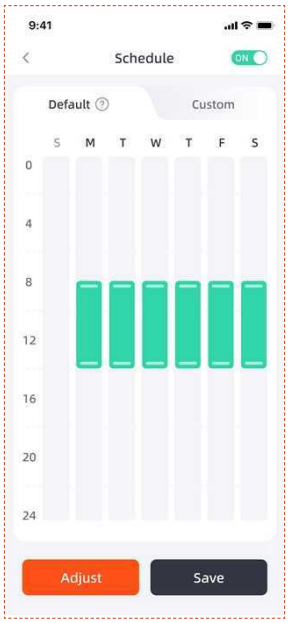

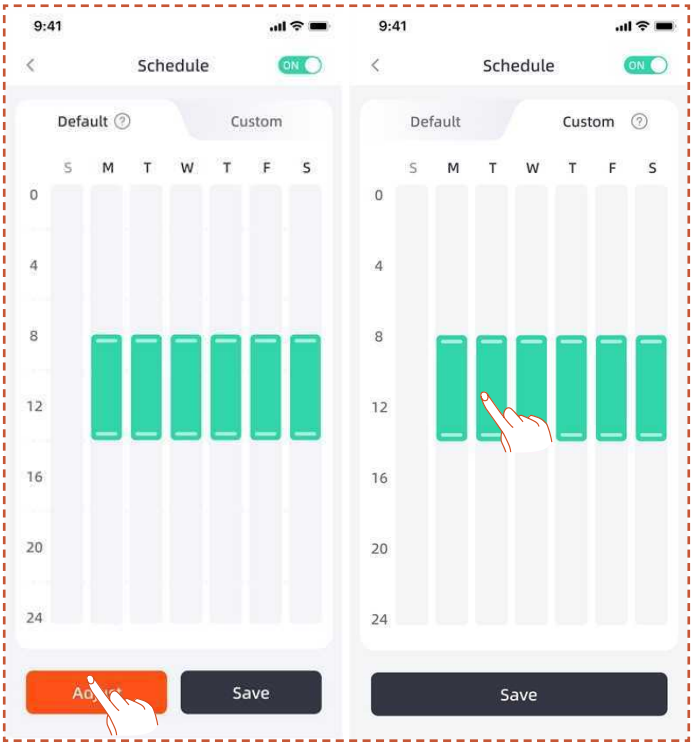

Персонализиран график

Ако трябва да промените препоръчителния график, можете също да изберете да зададете персонализиран график.

A. Натиснете **Регулиране** или **персонализиран** бутон, за да въведете персонализирани настройки.

B. Изберете деня, в който искате косачката да работи.

C. Изберете зоната, в който искате косачката да работи в този ден, или изберете всички зони.

D. Задайте началното и крайното време за работа на косачката.

Бележка

Ако зададен от потребителя график не попада в работните часове през деня, определени според местния изгрев и залез, косачката няма да напусне зарядната станция, за да коси по график извън тези часове.

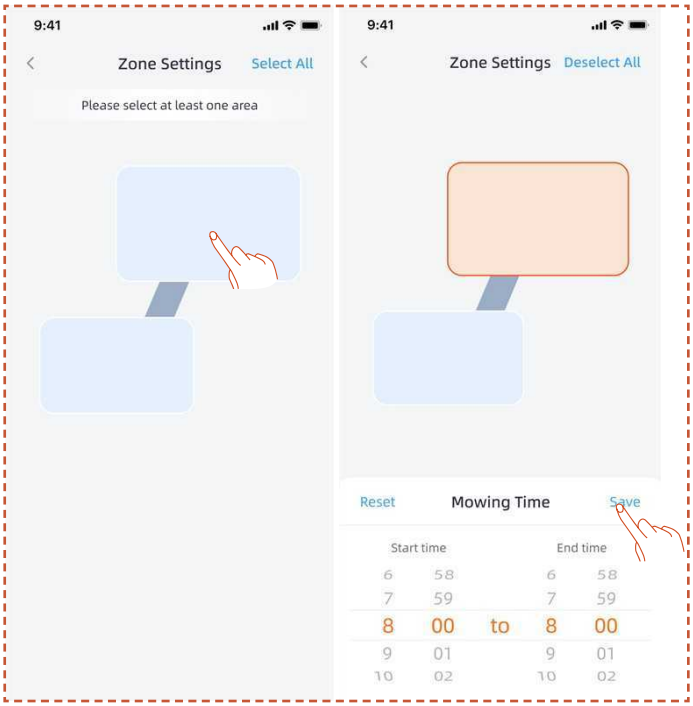

5.4 Въведение в приложението

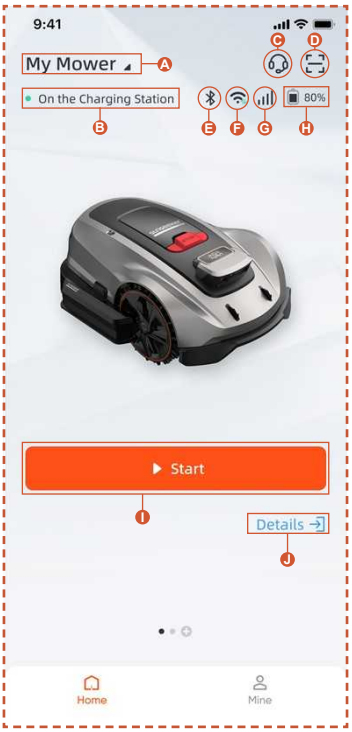

A. Име на косачката - кликнете, за да преименувате
B. Показване на състоянието на косачката
C. Помощ и насоки
D. Добавяне на устройство
E. Състояние на Bluetooth връзката на косачката
F. Състояние на Wi-Fi сигнала на косачката
G. Състояние на 4G сигнала на косачката
H. Ниво на батерията на косачката
I. Започнете косене
J. Страница с подробности за устройството

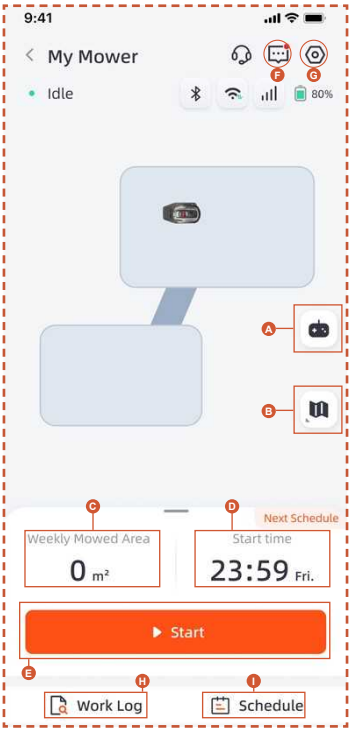

A. Дистанционно управление на косачката
B. Управление на карта / карта на сигнала на антената
C. Обработена площ / прогнозна работна площ
D. Отработено време / следващо работно време
E. Започнете косене
F. Списък със съобщения
G. Настройки
H. Работен дневник
I. Настройки на графика

Настройки

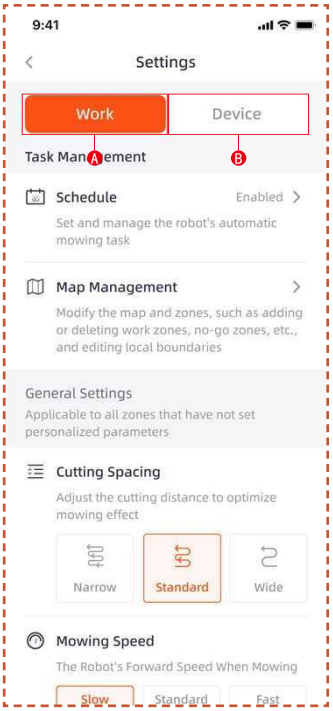

A. Работни настройки

Тук можете да регулирате настройките, свързани с работата на косачката.

- График
- Управление на картата
- Разстояние на косене
- Скорост на косене
- Посока на косене
- Скорост на въртене при косене
- Честота на косене в края на ливадата
- Избягване на пречки
- Забавяне при дъжд
- Режим за пестене на енергия
- Настройки на зоната

B. Настройки на устройството

Можете да регулирате настройките, свързани с устройството тук.

- Информация за устройството
- ПИН код
- RTK режим
- Актуализация на фърмуера
- Работен дневник
- Поддръжка на устройството
- Мрежови настройки
- Часова зона
- Проследяване
- Помощ и насоки

5.5 Модул S Connect

Модулът S Connect е оборудван с 4G услуга и функция за противокражбена защита, което позволява проследяване на местоположението на косачката. Ако косачката бъде преместена извън определената цифрова ограда, потребителят ще получи предупредителен сигнал в приложението.

Входът към **Проследяване** можете да намерите от тук.

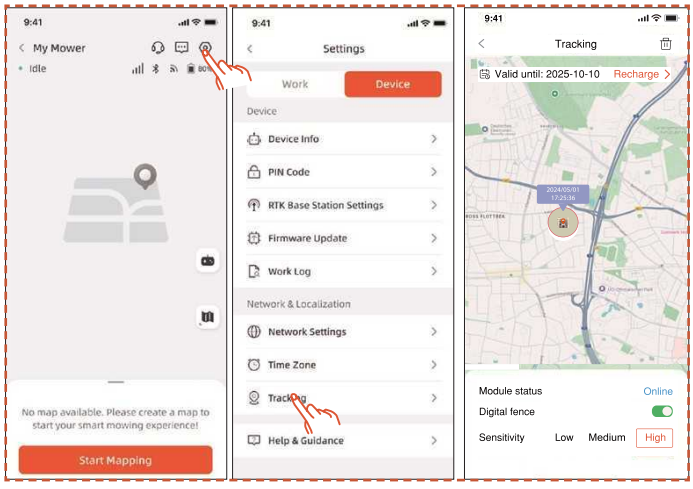

Страницата **Проследяване** има три функции: Показва **Състояние на модула**, активира **Цифрова ограда** и задава **Чувствителност** на цифровата ограда.

Състояние на модула

Показва текущото състояние на модула, като например: офлайн, онлайн или извън обхват.

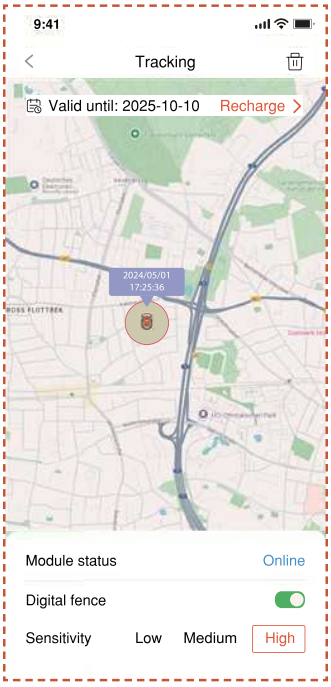

- Онлайн

  При нормални обстоятелства, след инсталиране състоянието на модула ще се показва като „онлайн“.

- Офлайн

  Възможни причини

  1. Проблеми с мрежовата връзка
  2. Проблеми с захранването на модула

  Решение

  1. Преинсталирайте модула, за да опитате да отстраните проблема.
  2. Поставете машината на зарядната станция и рестартирайте я, след като е напълно заредена.
  3. Ако проблемът продължава, свържете се с поддръжката на клиентите.

- Извън обхват

  Възможни причини

  1. Машината е надвишила обхвата на цифровата ограда.
  2. Чувствителността е зададена твърде висока.

Решение

1. Проверете дали машината е извън границата. Ако е така, задайте отново централната точка, така че да обхваща работната зона на машината.
2. Ако машината е вътре в границата, намалете чувствителността на цифровата ограда.

Цифрова ограда

Когато цифровата ограда е активирана:

Червеният кръг показва обхвата на цифровата ограда. Иконата на косачката представлява нейното текущо местоположение. Червената точка показва централната точка.

За преместване на централната точка:

1. Натиснете и задръжте желаното място на картата, където трябва да бъде централната точка.

2. Централната точка ще бъде преместена автоматично.

Чувствителност

Можете да зададете чувствителността на ниска, средна или висока. По-ниска чувствителност води до по-голям обхват на цифровата ограда.

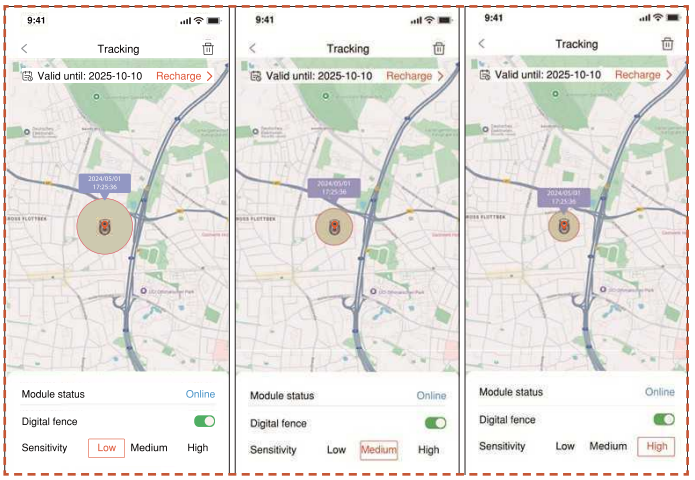

Развързване и повторно свързване

По принцип не е необходимо да развързвате модула S Connect. Когато вече не желаете да използвате модула S Connect, той автоматично ще прекрати услугата си, ако спрете подновяването на услугата.

Ако е необходимо да развържете/премахнете модула S Connect, моля, следвайте тези операции:

1. Уверете се, че Bluetooth на телефона ви е включен и поддържа връзка с машината.

2. Кликнете върху иконата с кошче в горния десен ъгъл и потвърдете.

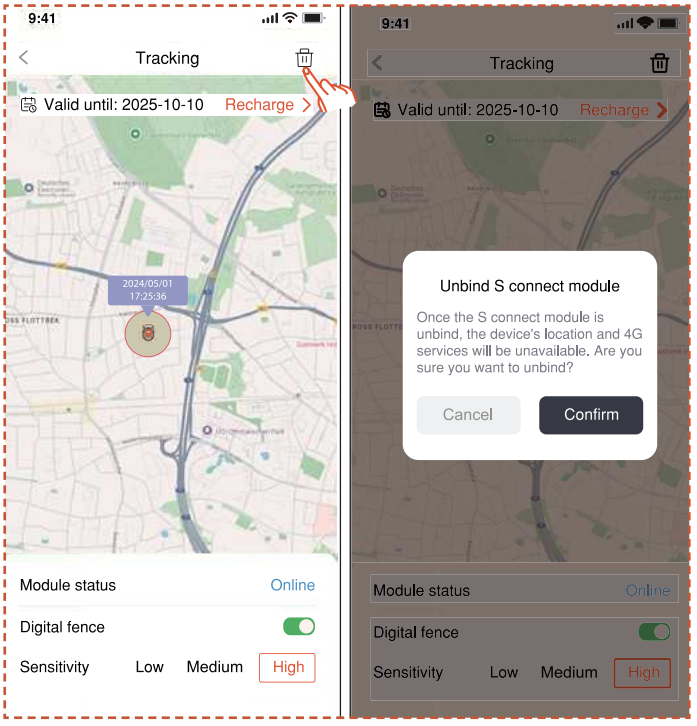

Ако е необходимо да свържете модула 4G Connect отново след развързване:

1. Уверете се, че Bluetooth на телефона ви е включен и поддържа връзка с машината.

2. Сканирайте QR кода на модула, за да го свържете отново.

- Намерете QR кода на модула

1. Обърнете косачката, погледнете долната част и намерете областта, отбелязана в червено, както е показано на диаграмата.

2. Там се намира отделение за модул, което съдържа два щепселни кабела.

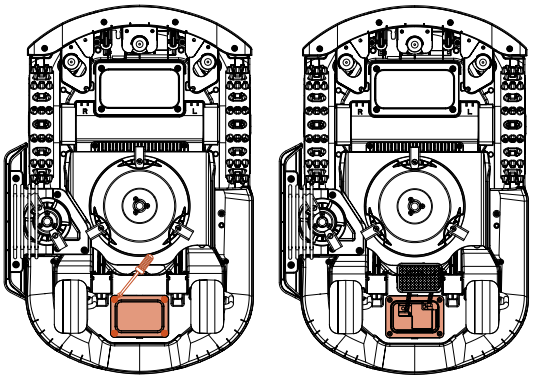

3. Намерете QR кода тук.

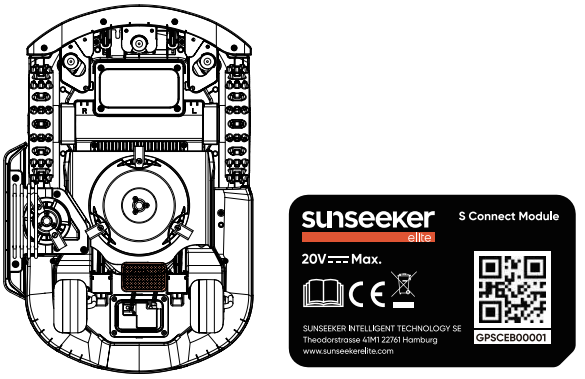

4. Поставете модула на мястото му. Затворете капака и затегнете винтовете. Моля, затегнете винтовете в последователността, показана на диаграмата.

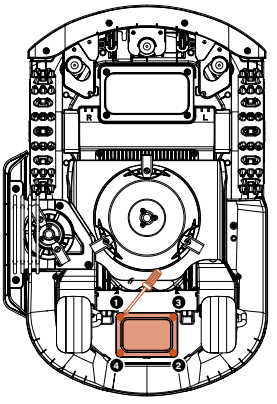

5.6 IoT

Platform X Gen 2 е устройство за Интернет на нещата (IoT). Свържете косачката към интернет чрез мобилна мрежа или вашата Wi-Fi мрежа, като активирате следните функции:

A. Актуализации на фърмуера Чрез въздуха (OTA), за да поддържате косачката актуализирана с последните функции.

B. Възможност за дистанционно управление чрез мрежата:

стартиране на косенето, спиране на косенето, връщане към станцията за зареждане, задаване на график за косене, задаване на височина на косене и други функции.

C. Дистанционно наблюдение на напредъка на косенето и местоположението на косачката.

D. Докладване на кодове за грешки и състоянието на косачката чрез мрежата.

Мрежа

Platform X Gen 2 използва Wi-Fi и 4G, за да се свързва към мрежа. За повече подробности вижте Настройка на Wi-Fi и Настройка на 4G.

Бележка

- Platform X Gen 2 поддържа Wi-Fi мрежи с честоти 2,4GHz и 5GHz.

Актуализации на фърмуера

Ще продължим да актуализираме фърмуера на косачката. Ако има нова версия на фърмуера, ще получите изскачащо известие в приложението. Препоръчва се да актуализирате веднага щом е наличен най-новият фърмуер.

При актуализиране на фърмуера трябва да бъдат изпълнени условията по-долу:

- Машината е на станцията за зареждане.

- Мрежата е свързана.

- Мощността на батерията е повече от 30%.

- Няма план за косене след час.

В процеса на актуализиране околната светлина на косачката ще мига в синьо. Можете да видите напредъка на актуализацията във вашето приложение. След приключване на актуализацията околната светлина на косачката ще стане зелена.

ПРЕДУПРЕЖДЕНИЕ

- НЕ премествайте косачката по време на процеса на актуализация.

5.7 Избягване на препятствия

Бинокулярна камера

Двоъкамерната камера е част от стандартното оборудване на Platform X Gen 2. Тя е предназначена за визуално засичане на граници, предварително избягване на препятствия и визуално разпознаване на QR кодове по време на процеса на зареждане, което прави косачката по-интелигентна.

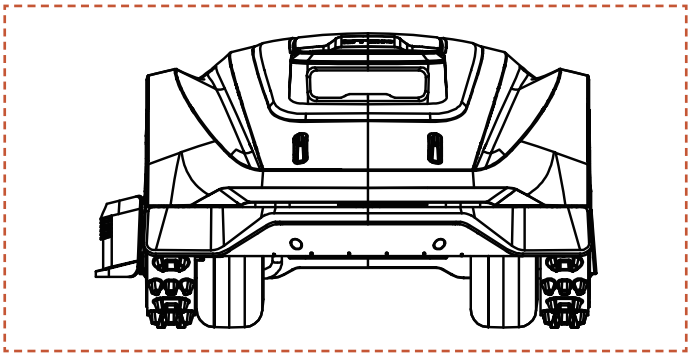

Бележка

Ако на вашата тревна площ има твърде много препятствия, обмислете настройване на зони без достъп около тях или премахване на част от препятствията, за да подобрите ефективността на машината.

Система Vision AI

Оборудвана с 3D двоъкамерна камера, Vision AI и системата за дълбоко машинно обучение на Sunseeker Elite отлично възприема околната среда и се движи безпроблемно сред препятствия. Подкрепена от нашите собствени алгоритми за дълбочинно учене, тя последователно подобрява разбирането си за градински пейзажи чрез непрекъснато натрупване на данни.

Сензор на бронята

В Platform X Gen 2 са инсталирани сензори за засичане на препятствия. Когато сензорът бъде задействан от сблъсък с препятствие, косачката ще се върне назад и ще избягва препятствието.

Бележка

- Вашият Platform X Gen 2 е способен да избягва обекти, след като се блъсне в тях. Препоръчва се обаче да премахнете излишните препятствия преди косене.

6. Поддръжка

A. Изживейте изключителни резултати при косене и удължете живота на косачката чрез редовна поддръжка.

B. Редовната проверка и поддръжка от възрастен всяка седмица са от съществено значение, за да се гарантира оптималното функциониране на машината.

C. Осигурете безопасността си, като спазвате указанията за безопасност: не извършвайте поддръжка, докато носите отворени сандали или сте боси.

D. Винаги приоритизирайте безопасността, като носите дълги панталони и работни обувки по време на обслужване на косачката.

E. Сменяйте всякакви повредени или износени части незабавно, за да осигурите безпроблемна работа.

САМО упълномощени сервизни техници имат право да отворят и запечатат отделението на шасито, разположено зад защитата на бъмпера. Ограничената гаранция може да бъде анулирана, ако извършвате собствени ремонти.

ИЗВЕСТИЕ: ЗАСТРАХОВКА

Може да не сте покрити от застрахователните си полици за злополуки, свързани с този продукт. Моля, свържете се с вашия застрахователен доставчик или агент, за да разберете дали се предлага покритие.

6.1 Почистване

A. Изключете косачката.

B. Използвайте четката за почистване Sunseeker Elite или мека кърпа, за да почистите внимателно външната повърхност, като избягвате корозивни разтворители като алкохол, бензин или ацетон. Тези вещества имат потенциал да причинят вреда както на естетиката, така и на вътрешните компоненти на вашата косачка.

Бележка

- За безпроблемно скачване е от решаващо значение редовно да проверявате и почиствате станцията за зареждане от всякакви отломки или натрупване на кал.

- Уверете се, че всички свързващи части на станцията за зареждане, удължителния кабел и захранването остават безпрепятствени за оптимална работа.

Шаси и диск на остриетата

A. За почистване на шасито и режещия диск се препоръчва използването на четката за почистване Sunseeker Elite или водоструйка.

B. Не използвайте водоструйка, тъй като тя може да причини повреда.

C. Уверете се, че дискът на остриетата се върти гладко и остриетата имат възможност да се въртят без никакви ограничения.

ВНИМАНИЕ

- Водата с високо налягане може да изтече в уплътненията и да повреди електронните и механичните части.

Колела

Тревата по колелата може да влоши работата на косачката при изкачване по склонове. Използвайте четката, за да премахнете кал или други предмети между тях, за да осигурите добро сцепление.

Сензор за дъжд

A. Проверявайте сензора за дъжд веднъж месечно и се уверете, че не е покрит с кал, трева или други обекти.

B. Измийте калта, тревата или други предмети или използвайте мека четка, за почистване.

C. Изсушете зоната на сензора след почистване, за да предотвратите задействането му, както би било при дъжд.

6.2 Смяна на остриетата

Камера

Почиствайте камерата редовно, за да я поддържате в добро състояние. Използвайте чиста, мека памучна кърпа, за да избегнете надраскване на обектива.

ПРЕДУПРЕЖДЕНИЕ

- Уверете се, че косачката е изключена преди почистване.
- Когато косачката е обърната с главата надолу, изключете я.

За по-добра ефективност и безопасност при косене се препоръчва да сменяте винтовете и остриетата на косачката на всеки 1-2 месеца, ако се използва често. За безопасна система за рязане сменете всички остриета заедно с винтовете им едновременно. Прегледайте раздела „Спецификации > аксесоари“ за части, които могат да се използват.

ПРЕДУПРЕЖДЕНИЕ

- Когато инспектирате или обслужвате острието, носете дебели ръкавици.
- НЕ използвайте повторно винтовете. От това може да възникне сериозно нараняване.
- Силно препоръчваме да използвате правилните винтове и оригинални остриета, които са продадени от нас. (НОМЕР: 80201457).

Как да смените остриетата

A. Изключете косачката.

B. Поставете косачката с главата надолу върху чиста, мека повърхност, за да предотвратите надраскване.

C. Използвайте отвертка с кръстосан връх, за да разхлабите винтовете.

D. Отстранете винтовете и остриетата.

E. Закрепете новите остриета и винтове (въртящ момент: 1,0+0,2 N.m). Уверете се, че остриетата могат да се въртят свободно.

Бележка

- Сменете винтовете със стандартен въртящ момент от 1,0+0,2 N.m. Неправилният въртящ момент може да доведе до проблеми, които могат да се избегнат.

- Уверете се, че косачката е изключена и проверете остриетата за правилна употреба. Проверете за необичаен шум или вибрации.

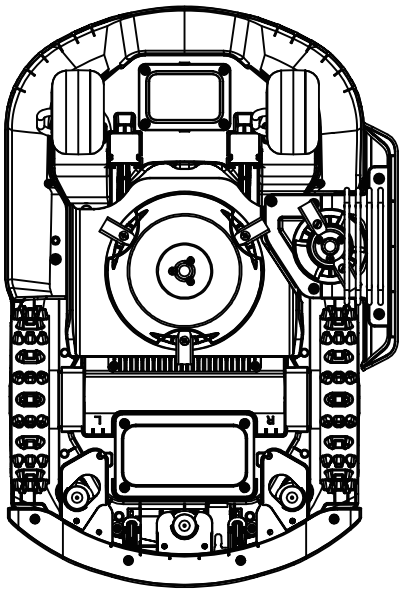

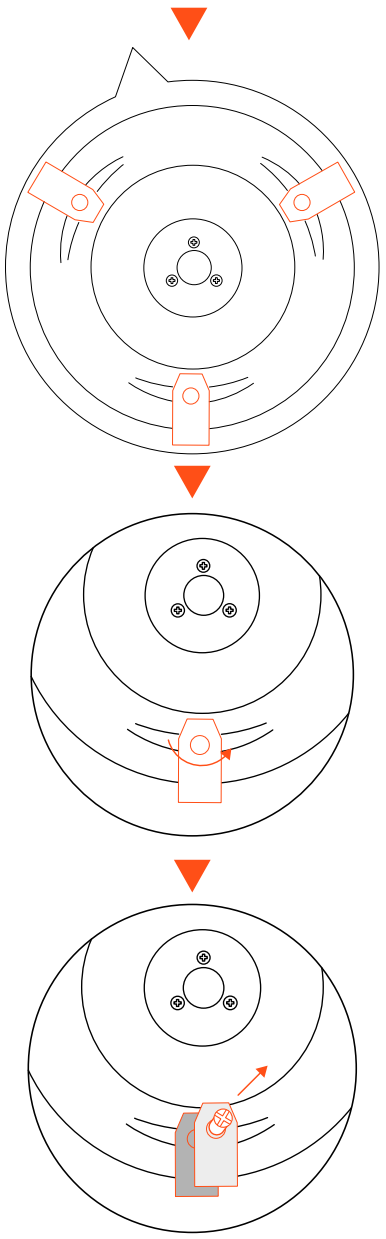

6.3 Транспортиране

Осигурете безопасността на косачката по време на транспортиране на дълги разстояния, като използвате оригиналната опаковка. Преди да повдигнете, преместите или транспортирате продукта, не забравяйте да го изключите. Работете внимателно и избягвайте прекомерна сила, като хвърляне и силен натиск. Никога не вдигайте и не носете косачката, докато двигателят работи.

Как да се движите или повдигате правилно

Носете косачката за дръжката. Дръжте диска на остриетата обърнат далеч от тялото си.

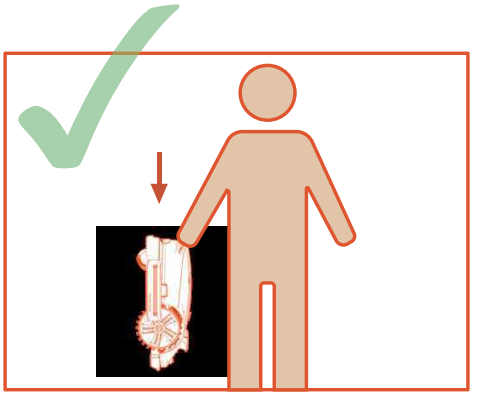

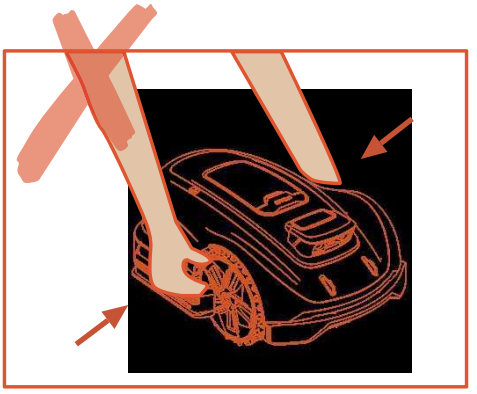

6.4 Батерия

A. Преди прибиране заредете напълно батерията, за да предотвратите прекомерно разреждане и увреждане на електрическите части.

B. Ограничената гаранция не се отнася за повреда на батерията поради прекомерно разреждане.

C.НЕ зареждайте батерията при температури на въздуха под 5 °C (41 °F) или над 40 °C (104 °F).

D. Ако батерията се зарежда, когато температурата на въздуха е между 18 °C и 25 °C, тя може да удължи живота си и да подобри работата си.

E. Батерията работи най-добре, когато се използва при нормална стайна температура (20 °C±5 °C).

Бележка

- Животът на батерията зависи от това колко често се използва продуктът и общото работно време. Когато времето за работа е значително

по-кратко от обикновено при пълно зареждане или тревата не е добре окосена, се препоръчва да смените батерията.

Как да смените батерията

A. Изключете косачката.

B. Поставете косачката с главата надолу върху безупречна, мека повърхност.

C. Разхлабете 4-те винта, държащи отделението за батерията на място с отвертка с кръстосан връх.

D. Изключете щепсела.

E. Извадете батерията и я заменете с новата.

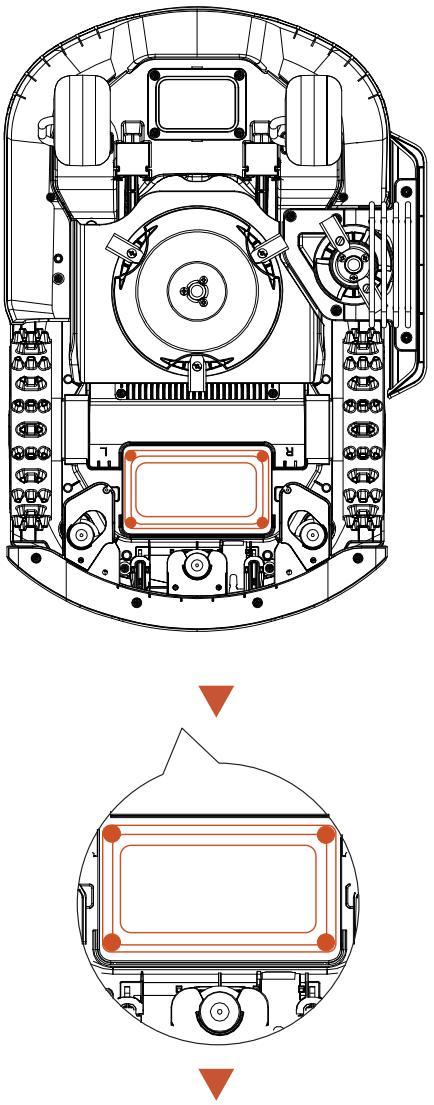

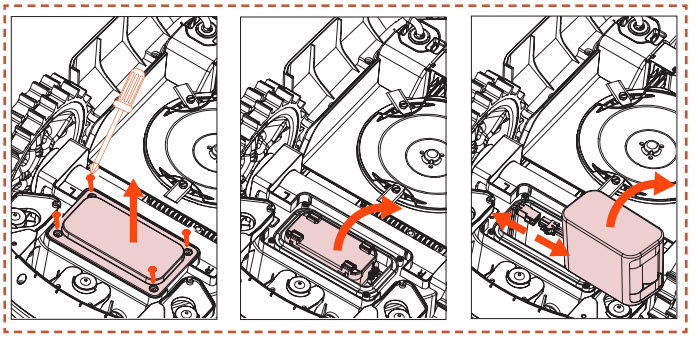

ПРЕДУПРЕЖДЕНИЕ

- Използвайте само оригиналния пакет батерии или такъв от същия модел, както е указано от Sunseeker Elite. Всяка косачка съдържа една батерия.
- В зависимост от конкретния модел косачка, номиналният капацитет на батерията е 5000 mAh или 10000 mAh.
- Не използвайте непрезареждащи се батерии. За целите на презареждането на батерията използвайте само снемащия се захранващ блок, предоставен с този продукт.
- Избягвайте счупването или разглобяването на корпуса на батерията. Избягвайте контакт с метални предмети, за да предотвратите късо съединение. Съхранявайте далеч от източници на топлина, огън и пряка слънчева светлина.
- Моля, свържете се с вашето място за продажба, вашия местен или регионален офис за управление на отпадъци или вашата служба за изхвърляне на битови отпадъци за повече информация относно батериите и електрическите отпадъци.
- Не е проектирана за често отваряне на отделението за батерии. Ако е необходима нова батерия, само тогава трябва да отворите отделението за батерията.
- Батерията съдържа електролити. Ако изтичането на електролит влезе в контакт с кожата ви, незабавно измийте със сапун и вода. Потърсете медицинска помощ в случай на контакт с очите и незабавно промийте очите с много вода за поне 15 минути, без да ги търкате.

6.5 Захранване

Изключете захранването:

A. Преди да премахнете блокаж.

B. Преди да проверите, почистите или работите по машината.

C. След удар с чужд обект, за да инспектирате машината за повреди.

D. Редовно проверявайте кабела, щепсела, корпуса и други части. Ако се открият някакви повреди или признаци на стареене, спрете употребата незабавно.

ПРЕДУПРЕЖДЕНИЕ

- НИКОГА не използвайте повредено захранване за работа. За да се предотврати опасност, повреденият захранващ кабел трябва да бъде заменен от производителя, неговия сервизен

агент или други подходящо квалифицирани лица. Ако удължителният кабел е дефектен, сменете го с одобрен от Sunseeker Elite кабел с дължина 10 m.

- НИКОГА не докосвайте удължител или повреден кабел, преди да е изваден от щепсела на източника на захранване, нито го свързвайте към захранването. Повреденият кабел може да причини контакт с електрически компоненти.

- Захранването не трябва да се използва с друго устройство или батерия, тъй като това увеличава риска от токов удар, пожар или телесни наранявания. Ако използвате нещо друго освен оригинални батерии, безопасността на продукта не може да бъде гарантирана.

- НЕ зареждайте, когато батерията изтича.

- Дръжте удължителния кабел далеч от движещи се опасни части, за да избегнете повреда на кабелите, които могат да доведат до контакт с части под напрежение.

Препоръка

Свържете косачката и/или нейните периферни устройства само към захранваща верига, защитена от устройство за остатъчен ток (RCD) с изключващ ток не повече от 30 mA.

6.6 Съхранение

A. Уверете се, че косачката е напълно заредена и изключена, преди да я приберете, за да предотвратите прекомерно разреждане, което може да доведе до трайни повреди.

B. Съхранявайте на сухо и хладно място на закрито. Излагането на слънчева светлина и екстремни температури (горещи или студени) ще ускори процеса на стареене на компонентите и може да причини трайни повреди.

C. Дръжте химикалите и източниците на топлина (печки, радиатори и др.) далеч от косачката, станцията за зареждане и захранването.

D. Съхранявайте захранването на място с добра вентилация и го предпазвайте от влага.

ПРЕДУПРЕЖДЕНИЕ

- Изключете захранването от контакта, ако има прогноза за гръмотевична буря. Изключете всички проводници и кабели, които са прикрепени към станцията за зареждане. Свържете се отново, когато вече няма вероятност за гръмотевична буря.

Допълнителни изисквания за съхранение през зимата

Косачката:

A. Почистете старателно косачката преди съхранение.

B. Проверете компонентите, подложени на износване, като остриетата.

C. Поправете ги или ги сменете, ако са в лошо състояние.

D. Съхранявайте косачката на сухо и без замръзване място, докато стоите на всички колела, за предпочитане в оригиналната опаковка.

Станцията за зареждане:

A. Изключете от станцията за зареждане и изключете захранването от електрическия контакт.

B. Внесете станцията за зареждане вътре, ако температурата на околната среда падне под -20 °C.

6.7 Рециклиране и изхвърляне в края на живота

Този продукт НЕ е битов отпадък. Свържете се с вашите общински власти, място за продажба или служба за битови отпадъци за информация относно рециклирането.

ПРЕДУПРЕЖДЕНИЕ

- Този продукт не трябва да се изхвърля на депо, да се изгаря или да се комбинира с обикновени битови отпадъци. Електрическите компоненти могат да причинят опасност или сериозни повреди.

7. Често задавани въпроси и отстраняване на проблеми

7.1 Съобщение за грешка

LED код	Съобщение на приложението	Решение
E1	Роботът е извън работната зона	1. Потвърдете дали машината е извън картата. Върнете я обратно и проверете отново инсталацията. 2. Потвърдете дали потребителят е преместил антената или станцията за зареждане. Движещата се антена трябва да започне да работи от станцията за зареждане. Преместването на станцията за зареждане изисква ново картографиране. 3. Проверете дали антената е монтирана правилно и дали няма препятствия. 4. Проверете дали машината е възпрепятствана. 5. Проверете дали няма големи препятствия, които да блокират сигнала между антената и машината.
E2	Грешка при свръхток (блокиран) на двигателя на лявото колело	Двигателят на лявото колело е заседнал, моля, премахнете препятствията.
	Грешка поради свръхток на двигателя на дясното колело (блокиран)	Двигателят на дясното колело е заседнал, моля, премахнете препятствията.
E3	Грешка: Претоварване на двигателя на ножа (блокиран)	Двигателят на ножа е заклещен. Моля, отстранете препятствията.
E4	Бронята на робота заседнала	Потвърдете дали бронята е останала на правилното място. Опитайте се да я поставите обратно.
E5	Роботът е повдигнат	1. Потвърдете дали машината е повдигната. 2. Потвърдете дали машината е заседнала и E5 предното колело е окачено.
E6	Роботът се преобърна	Потвърдете дали машината е преобърната.
E7	Роботът е наклонен	Потвърдете дали машината е поставена на неравна земя.
E8	Неуспешно скачване към станцията за зареждане по време на презареждане	1. Нечисти контакти за зареждане на косачката или станцията за зареждане, моля, почистете ги с алкохол. 2. Проверете дали светлината на станцията за зареждане е включена, може би станцията за зареждане няма захранване. 3. Проверете дали станцията за зареждане е инсталирана на равна повърхност. Ако тя е неравна, регулирайте положението на станцията за зареждане. 4. Потвърдете дали потребителят е преместил антената или станцията за зареждане. Движещата се антена трябва да започне да работи от станцията за зареждане. Преместването на станцията за зареждане изисква ново картографиране. 5. Проверете дали има някакви препятствия пред станцията за зареждане. Ако има някакви препятствия, моля, премахнете ги. 6. Проверете дали антената е монтирана правилно и дали няма препятствия. 7. Проверете дали машината е възпрепятствана в зоната на станцията за зареждане. 8. Проверете дали няма големи препятствия, които да блокират сигнала между антената и машината. 9. QR кодът на станцията за зареждане е замърсен или повреден, опитайте се да го почистите или поръчате нов от сервизния център. 10. Проверете дали магнитната лента в долната част на пода е паднала, поставете я обратно.
E9	Робот в капан	1. Потвърдете дали има твърде много препятствия около машината. 2. Роботът е влязъл в тясно пространство и не може да излезе. 3. В тази област е налице погрешно визуално разпознаване. Използвайте функцията на безопасна зона, за да игнорирате резултатите от визуалното разпознаване. 4. Косачката се подхлъзва.
	Грешка извън станцията	
	Време за изчакване извън станцията	
E10	Надстройката на фърмуера е неуспешна	1. Проверете дали WiFi сигналът е много слаб 2. Проверете дали машината се зарежда на станция за зареждане
E12	Надстройката на фърмуера е неуспешна	1. Поставете машината на станцията за зареждане, за да видите дали може да бъде напълно заредена. 2. Проверете светлините на станцията за зареждане, за да потвърдите дали има електричество на станцията за зареждане 3. Проверете дали контактите на зарядната станция и косачката са корозирали. Почистете тези контакти с алкохол.

LED код	Съобщение на приложението	Решение
E13	Аномалия при зареждане	1. Нечисти контакти за зареждане на косачката или станцията за зареждане, моля, почистете ги с алкохол. 2. Проверете дали светлината на станцията за зареждане е включена, може би станцията за зареждане няма захранване. 3. Проверете дали станцията за зареждане е инсталирана на равна повърхност. Ако тя е неравна, регулирайте положението на станцията за зареждане.
E14	Текущата площ на картата е твърде голяма и надвишава максималната работна площ, поддържана от робота	Създайте нова карта в рамките на обхвата на номиналните възможности на продукта.
E17	Планирането на пътя е неуспешно, моля, проверете дали има препятствия около робота	1. Потвърдете дали има твърде много препятствия около машината. 2. Роботът е влязъл в тясно пространство и не може да излезе. 3. В тази област е налице погрешно визуално разпознаване. Използвайте функцията на безопасна зона, за да игнорирате резултатите от визуалното разпознаване. 4. Потвърдете дали станцията за зареждане е извън картата и клиентът не изгражда коридор от станцията до картата. 5. Опитайте се да възстановите коридорите между различните зони и да възстановите свързващите коридори между станциите за зареждане и картата, ако са извън картата.
	Таймаут при намиране на станция за зареждане	1. Потвърдете дали потребителят е преместил антената или станцията за зареждане. Движещата се антена трябва да започне да работи от станцията за зареждане. Преместването на станцията за зареждане изисква ново картографиране. 2. Проверете дали машината е заседнала и колелата се подхлъзват 3. Проверете дали антената е монтирана правилно и дали няма препятствия. 4. Проверете дали машината е възпрепятствана в зоната на станцията за зареждане. 5. Проверете дали няма големи препятствия, които да блокират сигнала между антената и машината.
E18	Изтощената батерия не може да започне да работи	Потвърдете дали батерията е твърде изтощена и я пуснете да работи, след като е напълно заредена.
E19	Конфигурирането на мрежата е неуспешно	1. В опашната част на машината има 4 QR кода и когато добавяте машина, трябва да изберете първия QR код. 2. Уверете се, че Bluetooth на телефона е включен и че е в обхват от 1 метър от машината. 3. Въвели ли сте правилната парола за стартиране, която по подразбиране е 0000. 4. Wi-Fi 2,4 GHz ли е? нашият продукт поддържа само 2,4 GHz Wi-Fi. 5. Правилна ли е паролата за WiFi? Моля, проверете я отново.
E21	RTK се инициализира, моля, изчакайте	1. Току-що се включи? Рестартирането на машината отнема няколко минути, за да завърши процеса на инициализация. 2. Проверете дали антената е монтирана правилно и дали няма препятствия. 3. Проверете дали машината е възпрепятствана. 4. Проверете дали няма големи препятствия, които да блокират сигнала между антената и машината.
E22	Предната камера е затъмнена	Моля, избършете камерата преди стартиране.
	Не може да работи в тъмното	1. Моля, проверете дали сте включили нощния режим на работа. 2. Моля, проверете дали камерата е покрита от някакъв обект.
E23	Грешка празна карта	Моля, създайте карта, преди да започнете.
E24	Липсва сигнал от антената	1. Проверете дали антената има захранване. 2. Проверете дали няма големи препятствия, които да блокират сигнала между антената и машината. 3. Опитайте да свържете отново антената чрез приложението.
E25	Неуспешно картографиране	1. Моля, потвърдете дали маршрутът, по който поемате, е затворен 2. Потвърдете дали машината е онлайн 3. Проверете дали антената е монтирана правилно и дали няма препятствия. 4. Проверете дали машината е възпрепятствана 5. Проверете дали няма големи препятствия, които да блокират сигнала между антената и машината.
E26	Калибрирането на RTK е неуспешно	1. Проверете дали антената е монтирана правилно и дали няма препятствия. 2. Проверете дали машината е възпрепятствана. 3. Проверете дали няма големи препятствия, които да блокират сигнала между антената и машината. 4. Моля, проверете дали машината е заседнала, премахнете всички препятствия и рестартирайте.

LED код	Съобщение на приложението	Решение
BP	Грешка при температурата на батерията	Потвърдете дали температурата на околната среда е твърде висока или твърде ниска, изчакайте, докато температурата се върне към нормалното, преди да оставите косачката да работи.
ЗАКЛЮЧВАНЕ	Грешка в ПИН кода, роботът е заключен	1. Моля, въведете правилната парола. 2. Ако забравите паролата си, можете да я нулирате на 0000, като нулирате фабричните настройки чрез приложението. 3. Ако мобилното приложение не е свързано с машината, моля, свържете се със сервизния център.
NA	Не може да достигне до други работни зони, ще се върне към станцията за зареждане	1. Потвърдете дали има твърде много препятствия около машината 2. Роботът е влязъл в тясно пространство и не може да 3. В тази зона има визуална грешка при разпознаване. Използвайте функцията „Безопасна зона“, за да игнорирате резултатите от визуалното разпознаване. 4. Опитайте се да възстановите коридорите между различните зони и да възстановите свързващите коридори между станциите за зареждане и картата, ако са извън картата.
	Зареждането не е завършено, задачата по графика не е изпълнена	Зададената задача за кошене не се изпълнява поради зареждане. Моля, изчакайте докато батерията се зареди напълно.
	Грешка в позицията на антената	1. Проверете дали антената е монтирана правилно и дали няма препятствия. 2. Проверете дали машината е възпрепятствана. 3. Проверете дали няма големи препятствия, които да блокират сигнала между антената и машината.
	Неизправност на зарядната станция при работа	1. Потвърдете дали потребителят е преместил антената или станцията за зареждане. Движещата се антена трябва да започне да работи от станцията за зареждане. Преместването на станцията за зареждане изисква ново картографиране. 2. Проверете дали антената е монтирана правилно и дали няма препятствия. 3. Проверете дали машината е възпрепятствана в зоната на станцията за зареждане. 4. Проверете дали няма големи препятствия, които да блокират сигнала между антената и машината.
Err (Грешка)	Неправилна парола	1. Нулирайте паролата чрез приложението. 2. Свържете се със сервизния център за разрешаване.
Обратно броене в минути	Забавянето при дъжд все още не е приключило, не може да започне да работи автоматично	Зададената задача не се изпълнява поради забавяне от дъжд. Трябва да изчакате обратното броене за дъжд да приключи, за да изключите функцията за забавяне от дъжд.
СТОП	MCU е в режим „STOP“, устройството не може да работи. Ако искате да стартирате отново, моля, кликнете върху „START“ и „OK“ на контролния панел	1. Ако преди това сте натиснали бутона за спиране, трябва да кликнете върху „START“ и „OK“, за да рестартирате. 2. Проверете дали червеният бутон за спиране е заседнал, кликнете върху „START“ и „OK“, за да рестартирате след приключване на почистването.
EE	Комуникацията с таблото на дисплея е неуспешна	Моля, свържете се със сервизния център за помощ.
	Комуникацията със задвижващия двигател е неуспешна	
	Неизправност на връзката на магнитния сензор	
	Грешка в комуникацията на IMU	
	Необичайни данни на IMU	
	Грешка в комуникацията на RTK модула	

Инструкции за това как да продължите в случай на необичайни вибрации:
A. Изключете машината.
B. Завъртете машината на 180 градуса.
C. Проверете състоянието на остриетата за повреда или неизправност.
D. Препоръчва се да смените и трите остриета.
E. Обърнете машината обратно, за да започнете работа.

7.2 Отстраняване на проблеми

Ако срещнете проблеми с продукта или приложението, разгледайте често срещани въпроси и проблеми в статиите с ЧЗВ на официалния уебсайт на Sunseeker (www.sunseekerelite.com) или в раздела „Помощ и Насоки“ в приложението.

8. Важна информация

8.1 Поверителност на данните

Обработване на лични данни в рамките на Platform X Gen 2

• Кой и защо?

Когато се регистрирате и използвате Platform X Gen 2 на Sunseeker, Sunseeker Elite (или „ние“), като администратор на данни, ще обработва вашите лични данни. Ние ще обработваме Вашите лични данни, за:

1. За да ви осигурим връзка с Platform X Gen 2 или да ви направим предложение за такава услуга. Правното основание е, че обработването е необходимо за изпълнение на договора, който сте сключили с нас, или за предприемане на стъпки преди сключването на договор с нас.

2. По-нататъшно развитие и подобряване на нашите продукти и услуги. Правното основание е законният ни интерес за разработване и подобряване на нашите продукти и услуги.

3. За да активираме свързаността на Platform X Gen 2 (Интернет на нещата): използване на интеграции с партньори (например интелигентни асистенти, включително устройства с гласово управление); използване на платформи за свързаност, за да свържем Platform X Gen 2 с устройства, приложения и услуги на трети страни; и за да изграждате ваша собствена интелигентна домашна интеграция. Правното основание е, че обработването е необходимо за изпълнението на договора, който сте сключили с нас.

4. Да ви предоставим информация, свързана с вашето използване на Platform X Gen 2. Правното основание е нашият законен интерес да Ви информираме за конкретните Ви продукти и услуги и техните характеристики.

5. Да ви осигурим поддръжка и отстраняване на проблеми, свързани с Platform X Gen 2. Правното основание е, че обработката е необходима за изпълнението на договора, който сте сключили с нас.

Ако сте ни дали съгласието си (в този случай правното основание е Вашето съгласие), можем да обработваме Вашите лични данни и за следните цели:

1. Изпращане на персонализирани реклами и бюлетини за нашите продукти и услуги.

2. Изпращане на клиентски анкети и анализиране на подадената от вас информация, както е допълнително уточнено в комуникацията.

Вашите данни ще се обработват толкова дълго, колкото е необходимо на Sunseeker Elite, за да изпълни гореспоменатите цели, но при никакви обстоятелства не по-дълго отколкото приложимото законодателство позволява.

• Какви лични данни обработваме?

Възможно е да обработваме следните лични данни:

1. Лични данни: име и фамилия, националност, езикови предпочитания;

2. Данни за контакт: имейл адрес, пощенски адрес;

3. Информация за акаунта: възраст на акаунта, парола, номер на акаунта;

4. Други данни, свързани с вашия Platform X Gen 2: име на косачката, имена при сдвояване, действия, задействани чрез използване на интеграции с партньори, и информация за устройството.

• Използване на данни за местоположението

Някои от нашите услуги работят само ако можем да определим местоположението на вашата косачка (например дисплей за времето). Когато споделяте местоположението си на косачката с нас, данните се съхраняват като част от вашия профил и могат да бъдат изпращани на трети страни в анонимна форма за целите на предоставянето на съответната услуга (например за паркиране на косачката в случай на силен дъжд).

8.2 Ограничена гаранция

Тази ограничена гаранция покрива само дефекти в материалите или изработката на продукта и неговите компоненти, когато се използва при нормални, обикновени условия. Ако възникне дефект, обхванат от тази ограничена гаранция, Sunseeker или неговите упълномощени представители, по свое усмотрение, ще поправят или заменят дефектния Продукт или компоненти в съответствие с тази ограничена гаранция. Приложимият гаранционен срок започва от датата на първоначалната покупка от Sunseeker или оторизиран търговец, дистрибутор или дилър на Sunseeker.

Гаранционни условия

Регистрация: Регистрирайте продукта онлайн на **www.sunseekerelite.com** в рамките на 30 дни от покупката, за да получите 36-месечна гаранция. Без регистрация ще се прилага 24-месечна гаранция.

Гаранция за батерията: Батериите се покриват само за период от 12 месеца, независимо от онлайн регистрацията.

Правилна употреба: Продуктът не трябва да е бил използван неправилно, злоупотребяван, занемаряван, променен, модифициран или ремонтиран от някой друг освен от оторизиран сервизен център.

Одобрени части: С този продукт могат да се използват само одобрени от Sunseeker Elite-аксесоари и части.

Некомерсиална употреба: Продуктът не трябва да се използва за търговски, професионални или наемни цели.

Предотвратяване на щети: Продуктът не трябва да е претърпял щети поради чужди предмети, вещества или злополуки.

Условия за съхранение: Батерията и продуктът трябва да се съхраняват на закрито, ако външната температура е под 0°C.

Изключения от гаранция

Нормално износване и протриване: Компонентите, които изпитват естествено износване при стандартна употреба, като остриета, не са обхванати от тази гаранция.

Неоторизирана поддръжка: Изключват се повреди, неизправности или повреди, произтичащи от неоторизирана или неправилна поддръжка, боравене или претоварване.

Повреда причинена от водоструйка: Повредите, причинени от излагане на измиване от водоструйка, не са покрити от гаранцията.

За да подадете гаранционен иск, трябва да предоставите доказателство за покупка под формата на валидна разписка, която показва датата и мястото на покупката.

Тази гаранция е в допълнение към вашите законови права и не покрива никакви аксесоари, доставени с продукта. Всички продукти за ремонт и подмяна са покрити с ограничена гаранция за остатъка от първоначалния гаранционен период от датата на покупката.

8.3 Отказ от отговорност

Ние предоставяме на клиентите следпродажбени услуги, с изключение на следните обстоятелства:

1. Щети при сривове, причинени от непроизводствени фактори, включително, но не само, грешки на потребителя.

2. Щети, причинени от неоторизирана модификация, демонтаж или отваряне на черупката, които не са в съответствие с официалните инструкции или ръководства.

3. Щети, причинени от неправилна инсталация, неправилна употреба или работа, която не е в съответствие с официалните инструкции или ръководства.

4. Щети, причинени от неоторизиран доставчик на услуги.

5. Щети, причинени от неразрешено модифициране на вериги и/или несъответствие или злоупотреба с батерията и зарядното устройство.

6. Щети, причинени от потребители, които не следват инструкциите и препоръките в ръководството.

7. Щети, причинени от експлоатация при лоши условия на тревата (т.е. големи площи с локви, когато ограничените зони не са правилно зададени, места с изобилие от камъни, покриващи повърхността на ливадата и др.)

8. Щети, причинени от експлоатация на продукта в среда с електромагнитни смущения, включително минни зони или близост до радиопредавателни кули, проводници с високо напрежение, подстанции и др.

9. Щети, причинени от работа с продукта в среда, изложена на смущения от други безжични устройства, като предаватели, видео връзки надолу, Wi-Fi сигнали и др.

10. Щети, причинени от проблеми с надеждността или съвместимостта при използване на неоторизирани части на трети страни.

11. Щети, причинени от работа на устройството с ниско заредена или дефектна батерия.

12. Щети, причинени от непредсказуеми фактори като сблъсъци с автомобили, атаки на диви животни, наводнения и др.

Това съдържание подлежи на промяна без предварително уведомление.

ПРЕДУПРЕЖДЕНИЕ за батерии тип бутон или монета:

a) Извадете и незабавно рециклирайте или изхвърлете използваните батерии в съответствие с местните разпоредби и ги дръжте далеч от деца.

b) НЕ изхвърляйте батериите в битови отпадъци или устройства за изгаряне.

c) Дори използваните батерии могат да причинят тежки наранявания или смърт.

d) Обадете се на местен център за контрол на отровите за информация за лечението.

e) Тип батерия: CR2032.

f) Номинално напрежение: 3,0 Vdc.

g) Непрезареждащите се батерии не трябва да се презареждат.

h) Не извършвайте принудително разреждане, презареждане, разглобяване, нагряване над (определен от производителя температурен диапазон) и не изгаряйте. Това може да доведе до нараняване поради изпускане, изтичане или експлозия, което води до химически изгаряния.

i) Продуктът съдържа неподлежаща на замяна клетъчна батерия.

8.4 Свържете се с нас

Sunseeker Intelligent Technology SE

Адрес: Theodorstraße 41M1, D-22761 Hamburg

Уебсайт: www.sunseekerelite.com

BG

ЕС Декларация за съответствие

Производител:
Zhejiang Sunseeker Industrial Co., Ltd.
988 Jinde Rd. Jiangdong Industrial Park, Jinhua, Zhejiang 321000 P.R. КИТАЙ
Декларираме и поемаме отговорност, че продуктът:
Име на марката: SUNSEEKER, sunseeker elite
Име на продукта: Роботизирана ливадна косачка
Модел: RMX800N20V, RMX1200N20V, RMX601M20V, RMX1001M20V, RMX801M20V, RMX802M20V, RMX803N20V, RMX1203N20V
Съответства на следните директиви:
1. Директива за радиооборудването (2014/53/ЕС)
2. Директива за машините (2006/42/ЕО)
3. Директива за ограничаване на употребата на опасни вещества в електрическо и електронно оборудване (2011/65/ЕС) и изменение на директивата ((ЕС) 2015/863)
4. Регламент за батериите (ЕС) 2023/1542
5. Приложение 2 от 2023 № 1007 ЗАЩИТА НА ПОТРЕБИТЕЛИТЕ

Настоящата декларация е издадена под изключителната отговорност на производителя.
Предметът на декларацията е в съответствие със съответното законодателство за хармонизация на съюза.
Позовавания на съответното хармонизирано законодателство на Съюза:
EN 50636-2-107: 2015+A1:2018+A2: 2020+A3: 2021
EN 60335-1:2012+A11:2014+A13:2017+ A1:2019 + A2:2019+ A14:2019+A15:2021

EN IEC 55014-1:2021	EN IEC 55014-2:2021	EN IEC 61000-3-2:2019+A1:2021+A2:2024
EN 61000-3-3:2013+A1:2019+A2:2021	EN 301 489-1 V2.2.3	EN 301 489-3 V2.3.2
EN 301 489-17 V3.3.1	EN 300 440 V2.2.1	EN 301 893 V2.1.1
EN 301 489-19 V2.2.1	EN 301 489-52 V1.2.1	EN 301 511 V12.5.1
EN 301 908-1 V15.2.1	EN 301 908-13 V13.2.1	EN 303 413 V1.2.1
EN 300 328 V2.2.2	EN 62311: 2008	EN IEC 62311: 2020
EN 50665: 2017	EN 62321-1:2013	EN18031-1: 2024
EN18031-2: 2024	EN IEC 62321-2:2021	EN 62321-3-1:2014
EN 62321-8:2017	IEC 62133-2:2017+A1:2021	EN62321-8:2017
EN 62321-4:2014 /A1:2017	EN 62321-5:2014	EN 62321-7-1:2015
EN 62321-7-2:2017	EN 62321-6:2015	

Информация за излагане на RF:

Това устройство е тествано и отговаря на приложимите граници за радиочестотна (РЧ) експозиция.

Това оборудване трябва да бъде инсталирано и експлоатирано в съответствие с предоставените инструкции, а антената(ите), използвани за този предавател, трябва да бъдат инсталирани така, че да осигуряват разстояние от поне 30 см от всички лица и да не бъдат разположени съвместно или да работят заедно с друга антена или предавател.

Подписано от и от името на:
Zhejiang Sunseeker Industrial Co., Ltd.
Място: Jinhua, Zhejiang P.R. КИТАЙ
Дата: 04-12-2025 г.
Име: Хари Ран
Подпис: Harry
Длъжност: Главен инженер

Упълномощен представител:
Sunseeker Intelligent Technology SE
Теодорщрасе 41М1
22761 Хамбург
Ханс-Петер Кюблер
Изпълнителен директор

Obsah

1. Bezpečnosť a predpisy 612
1.1 Všeobecné informácie 612
1.2 Všeobecné bezpečnostné pokyny 612
1.3 Bezpečnostné pokyny pre inštaláciu 613
1.4 Bezpečnostné pokyny pre každodennú prevádzku 614
1.5 Bezpečnostné pokyny pre údržbu 614
1.6 Bezpečnosť akumulátoru 614

2. Symboly a nálepky 614

3. Obsah a špecifikácia 615
3.1 Obsah balenia 615
3.2 Časti a funkcie 616
3.3 Špecifikácie 617

4. Inštalácia a mapovanie 618
4.1 Prípravy 619
4.2 Aktivácia kosačky 619
4.3 Pripojenie aplikácie 620
4.4 Inštalácia nabíjacej stanice 620
4.5 Mapovanie 621
4.6 Nastavenia netRTK 624

5. Denná prevádzka 625
5.1 Displej a ovládanie na kosačke 625
5.2 Zmena PIN kódu 626
5.3 Nastavenie plánu 626
5.4 Úvod k aplikácii 628
5.5 Modul S Connect 629
5.6 IoT 631
5.7 Vyhýbanie sa prekážkam 631

6. Údržba 631
6.1 Čistenie 632
6.2 Výmena čepelí 632
6.3 Preprava 633
6.4 Batéria 633
6.5 Napájanie 634
6.6 Skladovanie 635
6.7 Recyklácia a likvidácia po skončení životnosti 635

7. Časté otázky a riešenie problémov 636
7.1 Chybové hlásenie 636
7.2 Odstraňovanie porúch 638

8. Dôležité informácie 639
8.1 Ochrana osobných údajov 639
8.2 Obmedzená záruka 639
8.3 Vylúčenie zodpovednosti 640
8.4 Kontaktujte nás 640

1. Bezpečnosť a predpisy

1.1 Všeobecné informácie

DÔLEŽITÉ
PRED POUŽITÍM SI POZORNE PREČÍTAJTE
UCHOVAJTE NA BUDÚCE POUŽITIE

Určené použitie

Tento záhradný výrobok je určený len na kosenie trávnika, automatické kosenie trávy v záhrade kedykoľvek počas dňa. Akékoľvek použitie nad rámec určeného účelu môže predstavovať nebezpečenstvo, potenciálne spôsobiť ujmu na zdraví alebo poškodenie majetku. Na zaistenie bezpečnosti a prevenciu nehôd je nevyhnutné prísne dodržiavať špecifikované pokyny.

Použitie v rozpore s určeným použitím

Tento záhradný výrobok nie je určený na používanie deťmi mladšími ako 14 rokov alebo osobami so zníženými fyzickými, zmyslovými alebo duševnými schopnosťami, alebo s nedostatkom skúseností a znalostí, pokiaľ nie sú pod dohľadom osoby zodpovednej za ich bezpečnosť alebo nie sú poučené o používaní výrobku.

Nesprávne používanie zahŕňa, ale nie je obmedzené na, prepravu ľudí, detí alebo zvierat na stroji; vozenie sa na stroji; používanie stroja na ťahanie alebo tlačenie bremien; a použitie stroja na kosenie netrávovej vegetácie.

Zvyškové riziká - Pri vykonávaní údržby alebo výmene čepelí noste ochranné rukavice a okuliare, aby nedošlo k poraneniu.

Nepredlžujte kábel medzi napájacou jednotkou a nabíjacou stanicou.

- Pri prevádzke stroja na verejných priestranstvách musia byť okolo pracovnej oblasti umiestnené výstražné tabule. Tabule musia jasne zobrazovať tento text:

VAROVANIE

– Nedotýkajte sa nebezpečných pohyblivých častí, kým sa úplne nezastavia.

– Napájací kábel, napájací zdroj, predlžovací kábel a všetky ostatné elektrické káble, ktoré nepatria k produktu, uchovávajte mimo oblasti rezu, aby ste zachovali ich vzdialenosť od nebezpečných pohyblivých častí a zabránili poškodeniu káblov, ktoré môžu prísť do kontaktu s časťami pod prúdom. Pri nedodržaní pokynov v návode hrozí nebezpečenstvo ohrozenia života obsluhy alebo okolostojacich osôb.

- Automatická kosačka na trávu! Držte sa ďalej od stroja! Deti musia byť pod dozorom!

- Varovanie, aby deti, osoby so zníženými fyzickými, zmyslovými alebo mentálnymi schopnosťami, osoby bez skúseností a vedomostí alebo osoby neoboznámené s týmito pokynmi nikdy nepoužívali stroj; miestne predpisy môžu obmedziť vek obsluhy.

- Varovanie, že počas prevádzky stroja sa deti nesmú nachádzať v blízkosti ani sa s ním hrať.

- Všetky upozornenia a pokyny si uschovajte na budúce použitie.

- Prečítajte si všetky bezpečnostné upozornenia, pokyny, ilustrácie a špecifikácie dodané s týmto výrobkom. Nedodržanie všetkých pokynov uvedených nižšie môže mať za následok zásah elektrickým prúdom, požiar a/alebo vážne zranenie.

- Pri prevádzke stroja na verejných priestranstvách musia byť okolo pracovnej oblasti umiestnené výstražné tabule. Tabule musia jasne zobrazovať tento text:

VAROVANIE

- Automatická kosačka na trávu. Držte sa ďalej od stroja. Deti musia byť pod dozorom!

- Zariadenie musí byť vypnuté, keď sa nepoužíva.

1.2 Všeobecné bezpečnostné pokyny

Bezpečnosť pracovného priestoru

A. Neprevádzkujte stroje vo výbušnom prostredí, napríklad v prítomnosti horľavých kvapalín, plynov alebo prachu. Stroje vytvárajú iskry, ktoré môžu zapáliť prach alebo výpary.

B. Pozorne si prečítajte pokyny. Oboznámte sa s ovládacími prvkami a správnym používaním stroja.

C. Nikdy nedovoľte, aby stroj používali osoby, ktoré nie sú oboznámené s týmito pokynmi, alebo deti. Miestne predpisy môžu obmedzovať povolený vek operátora.

D. Prevádzkovateľ alebo používateľ je zodpovedný za nehody alebo riziká, ktoré sa stanú iným ľuďom alebo na ich majetku.

Elektrická bezpečnosť

A. Sieťová zástrčka musí zodpovedať zásuvke. Zástrčku nikdy žiadnym spôsobom neupravujte. S uzemnenými zariadeniami nepoužívajte žiadne nabíjačkové zástrčky. Neupravené zástrčky a zodpovedajúce zásuvky znížia riziko zásahu elektrickým prúdom.

B. Zabráňte kontaktu tela s uzemnenými povrchmi, ako sú potrubia, radiátory, sporáky a chladničky. Ak je vaše telo uzemnené, existuje zvýšené riziko zásahu elektrickým prúdom.

C. Napájacie káble nepoužívajte na iné účely. Nikdy nepoužívajte napájací kábel na prenášanie, ťahanie alebo odpájanie zariadenia. Napájacie káble uchovávajte mimo dosahu tepla, oleja, ostrých hrán alebo pohyblivých častí. Poškodené alebo zamotané napájacie káble zvyšujú riziko zásahu elektrickým prúdom.

D. Ak je nevyhnutné prevádzkovať zariadenie napájané zo siete vo vlhkom prostredí, použite zdroj chránený prúdovým chráničom (RCD). Použitie RCD znižuje riziko zásahu elektrickým prúdom.

E. Zabezpečte správnu inštaláciu systému automatického vymedzenia obvodu podľa pokynov.

F. Pravidelne kontrolujte oblasť, kde sa bude stroj používať, a odstráňte všetky kamene, palice, drôty, kosti a iné prekážky.

G. Pravidelne kontrolujte čepele, skrutky čepele a zostavu rezača, či nie sú opotrebované alebo poškodené. Opotrebované alebo poškodené čepele a skrutky vymeňte v súpravách, aby ste zachovali rovnováhu.

H. Na viacvretenových strojoch buďte opatrní, pretože otáčanie jedného kotúča môže spôsobiť otáčanie iných kotúčov.

Osobná bezpečnosť

A. Nedovoľte, aby stroj obsluhovali osoby, ktoré nie sú oboznámené so strojom alebo s týmito pokynmi. V rukách neškolených používateľov sú stroje nebezpečné.

B. Buďte ostražití, sledujte, čo robíte, a pri obsluhe stroja používajte zdravý rozum. Nepoužívajte stroj, ak ste unavení alebo pod vplyvom drog, alkoholu alebo liekov. Chvíľka nepozornosti pri obsluhe stroja môže mať za následok vážne zranenie.

C. Pred použitím stroja odstráňte nastavovací kľúč alebo kľúč. Imbusový alebo francúzsky kľúč ponechaný pripojený k rotujúcej časti stroja môže spôsobiť zranenie.

D. Pri ručnom ovládaní stroja udržujte vždy správny postoj a rovnováhu. To umožňuje lepšiu kontrolu nad strojom v neočakávaných situáciách.

E. Dbajte na to, aby ste vďaka znalosti získanej častým používaním strojov nenadobudli dobrý pocit a nedošlo tak k ignorovaniu bezpečnostných zásad spojených so strojom. Neopatrný krok môže spôsobiť vážne zranenie v zlomku sekundy.

Používanie a starostlivosť o stroj

A. Pred vykonaním akýchkoľvek úprav, výmenou príslušenstva alebo uskladnením odpojte zástrčku od zdroja napájania a/alebo vyberte akumulátor (ak je odpojiteľný) zo stroja alebo iných zariadení. Takéto preventívne bezpečnostné opatrenia znižujú riziko náhodného spustenia.

B. Údržba strojov a príslušenstva. Skontrolujte, či nie sú pohyblivé časti vychýlené alebo zaseknuté, či nie sú zlomené časti a iné podmienky, ktoré môžu ovplyvniť činnosť stroja. V prípade poškodenia nechajte stroj pred použitím opraviť. Veľa nehôd je spôsobených zle udržiavanými strojmi a príslušenstvom.

C. Stroj a príslušenstvo používajte v súlade s týmito pokynmi, pričom vezmite do úvahy pracovné podmienky a prácu, ktorú budete vykonávať. Používanie stroja na iné činnosti, ako sú určené, môže viesť k nebezpečnej situácii.

D. Nikdy neprevádzkujte stroj s chybnými krytmi alebo bez bezpečnostných zariadení.

E. Nedávajte ruky ani nohy do blízkosti alebo pod rotujúce časti. Vždy sa držte mimo výstupného otvoru.

F. Nikdy nezdvíhajte ani neprenášajte stroj, keď je motor v.

G. Aktivujte zámok zariadenia / nastavte stroj do režimu „ZÁMOK“
-pred odstránením upchania;
-pred kontrolou, čistením alebo prácou na stroji.

H. Nenechávajte stroj pracovať bez dozoru, ak viete, že v blízkosti sú domáce zvieratá, deti alebo ľudia.

Servis

A. Stroj dajte opraviť len kvalifikovanému opravárovi použitím výlučne identických náhradných dielov. Tým sa zaistí zachovanie bezpečnosti stroja.

B. Udržujte všetky matice a skrutky dotiahnuté, aby ste zaistili, že stroj bude v bezpečnom prevádzkovom stave.

C. Z bezpečnostných dôvodov vymeňte opotrebované alebo poškodené diely.

D. Uistite sa, že sú vymenené správne čepele.

E. Uistite sa, že batérie sa nabíjajú pomocou správnej nabíjačky odporúčanej výrobcom. Nesprávne používanie môže viesť k zásahu elektrickým prúdom, prehriatiu alebo úniku korozívnej kvapaliny z akumulátoru.

F. V prípade úniku elektrolytu vyplachujte vodou/ neutralizačným prostriedkom. Ak sa dostane do očí a pod., vyhľadajte lekársku pomoc.

G. Servis stroja by sa mal vykonávať podľa pokynov výrobcu.

Použitie a starostlivosť o AKUMULÁTOROVÉ náradie

A. Nabíjajte iba pomocou nabíjačky špecifikovanej výrobcom. Nabíjačka, ktorá je vhodná pre jeden typ AKUMULÁTORA, môže pri použití s iným AKUMULÁTOROM predstavovať riziko požiaru.

B. Používajte iba elektrické náradie so špeciálne určenými AKUMULÁTORMI. Použitie akýchkoľvek iných AKUMULÁTOROV môže spôsobiť zranenie a požiar.

C. Keď sa AKUMULÁTOR nepoužíva, uchovávajte ho mimo dosahu iných kovových predmetov, ako sú sponky na papier, mince, kľúče, klince, skrutky alebo iné malé kovové predmety, ktoré môžu spôsobiť spojenie medzi svorkami. Skratovanie svoriek AKUMULÁTORA môže spôsobiť popáleniny alebo požiar.

D. Za nevhodných podmienok môže z AKUMULÁTORU vytekať kvapalina; vyhnite sa kontaktu. Ak dôjde k náhodnému kontaktu, opláchnite miesto vodou. Ak sa kvapalina dostane do očí, dodatočne vyhľadajte lekársku pomoc.. Kvapalina vytečená z AKUMULÁTORU môže spôsobiť podráždenie alebo popáleniny.

E. Nepoužívajte AKUMULÁTOR alebo náradie, ktoré je poškodené alebo upravené. Poškodené alebo upravené akumulátory môžu vykazovať nepredvídateľné správanie s následkom požiaru, VÝBUCHU alebo rizika zranenia.

F. Nevystavujte AKUMULÁTOR alebo náradie ohňu alebo nadmernej teplote. Vystavenie ohňu alebo teplote nad 130 °C môže spôsobiť výbuch.

G. Dodržujte všetky pokyny na nabíjanie a nenabíjajte AKUMULÁTOR alebo náradie mimo teplotného rozsahu uvedeného v pokynoch. Nesprávne nabíjanie alebo nabíjanie pri teplotách mimo špecifikovaného rozsahu môže poškodiť AKUMULÁTOR a zvýšiť riziko požiaru.

1.3 Bezpečnostné pokyny pre inštaláciu

A. Neinštalujte nabíjaciu stanicu vrátane akéhokoľvek príslušenstva, na miesto, ktoré je nižšie alebo do 61 cm od akéhokoľvek horľavého materiálu. V prípade poruchy môže dôjsť k prehriatiu nabíjacej stanice a napájacieho zdroja, čo predstavuje potenciálne riziko vzniku požiaru.

B. Neumiestňujte napájací zdroj do výšky, kde existuje riziko, že sa dostane pod vodu. Nekladťe napájací zdroj na zem.

C. Nezapuzdrujte napájací zdroj. Skondenzovaná voda môže poškodiť napájací zdroj a zvýšiť riziko zásahu elektrickým prúdom.

D. Platí pre USA/Kanadu. Ak sa napájací zdroj inštaluje vo vonkajšom prostredí: Riziko zásahu elektrickým prúdom. Inštalujte iba do krytej zásuvky triedy a GFCI (RCD) s krytom odolným voči poveternostným vplyvom a prístupom na vloženie alebo odstránenie krytu zástrčky.

E. Nabíjaciu stanicu neinštalujte tam, kde hrozí stojatá voda.

1.4 Bezpečnostné pokyny pre každodennú prevádzku

A. Ruky a nohy udržujte mimo dosah rotujúcich čepelí. Nedávajte ruky ani nohy do blízkosti alebo pod výrobok, keď je zapnutý.

B. Zastavte produkt alebo nastavte produkt na VYPNUTÉ (OFF), keď sa v pracovnej oblasti nachádzajú osoby, najmä deti alebo zvieratá.

C. Uistite sa, že na trávniku nie sú žiadne predmety ako kamene, konáre, náradie alebo hračky. Pri náraze do takýchto predmetov sa čepele môžu poškodiť.

D. Nezdvíhajte výrobok ani ho nepremiestňujte, keď je zapnutý.

E. Nedovoľte, aby sa výrobok zrazil s osobami alebo zvieratami. Ak sa do cesty výrobku dostane osoba alebo zviera, okamžite výrobok zastavte.

F. Na výrobok alebo nabíjaciu stanicu neklaďte žiadne predmety.

G. Výrobok nepoužívajte, ak tlačidlo STOP nefunguje.

H. Keď výrobok nie je v prevádzke, vždy ho vypnite.

I. Nepoužívajte výrobok a vyskakovací zavlažovač súčasne. Používajte funkciu Plán.

J. Nenechávajte výrobok v prevádzke, keď je na pracovisku stojaca voda, napríklad v oblasti s kalužami vody, ktoré vznikli silným dažďom.

1.5 Bezpečnostné pokyny pre údržbu

A. Keď vykonávate údržbu výrobku, majte ho VYPNUTÝ.

B. Na čistenie produktu nepoužívajte vysokotlakovú práčku. Na čistenie výrobku nepoužívajte rozpúšťadlá.

C. Pred čistením alebo údržbou nabíjacej stanice odpojte zástrčku od nabíjacej stanice.

1.6 Bezpečnosť akumulátoru

Lítium-iónové akumulátory môžu explodovať alebo spôsobiť požiar, ak sú rozobraté, skratované alebo vystavené vode, ohňu alebo vysokým teplotám.
S akumulátorom manipulujte opatrne a nerozoberajte ani neotvárajte akumulátor ani naňho nepôsobte mechanickými/elektrickými vplyvmi. Vyhnite sa skladovaniu na priamom slnku.

2. Symboly a nálepky

Pozorne si preštudujte symboly na výrobku a štítky a pochopte ich význam:

	VAROVANIE: *Pred použitím výrobku si prečítajte návod na použitie.*
STOP	***VAROVANIE:*** *Pred prácou na stroji alebo jeho zdvíhaním deaktivujte výrobok.* *Nikdy sa nedotýkajte rotujúceho kotúča.*
	VAROVANIE: *Počas prevádzky udržujte bezpečnú vzdialenosť od stroja. Udržujte ostatné osoby mimo nebezpečnej oblasti.*
	VAROVANIE: *Na stroji nejazdite.*
	Prečítajte si návod na použitie.
CE	*Značka zhody CE.*
L_{WA} 60 dB	*Hladina akustického výkonu stanovená európskou smernicou o vonkajšom hluku.* *60 dB pre kotúč noža*
	Nelikvidujte tento výrobok ako bežný domový odpad. Zabezpečte, aby bol výrobok recyklovaný v súlade s miestnymi zákonnými požiadavkami.
III	*Trieda III*
	DC
	Akumulátor nevhadzujte do ohňa a nevystavujte ho zdrojom tepla.
	Akumulátor neponárajte do vody.
Li-ion	*Značka recyklovateľnosti.*
	Nie je dovolené likvidovať tento akumulátor ako bežný domový odpad. Zaistite, aby bola akumulátor recyklovaný v súlade s miestnymi zákonnými požiadavkami.
T3.15A	*Vymeňte za poistku v súlade s menovitým výkonom.*

T2A	*Vymeňte za poistku v súlade s menovitým výkonom.*
	Konštrukcia triedy II.
IPX4	*Stupne ochrany poskytované krytmi (IP kód)*
IPX5	
IP67	
	Odnímateľná napájacia časť
	SMPS obsahujúci skratovzdorný bezpečnostný izolačný transformátor
	SMPS (Spínacia jednotka napájania)
cosφ:0.56	*Účinník*
VI	*Energetická účinnosť 6. úrovne*
	Označuje, že napájacia jednotka sa nesmie používať, ak sú kolíky časti zástrčky poškodené.
	UPOZORNENIE – Nedotýkajte sa rotujúceho noža
Max. 4800 min-1	*Max. 4800 min^{-1}*
106mm	*φ 106 mm pre orezávací kotúč noža*

Symboly na obrazovke robota

	Zapnutie/vypnutie
START	*Tlačidlo Štart*
HOME	*Tlačidlo Domov*
OK	*Tlačidlo OK*
	Nastavenie PIN kódu
	Nastavenie časov
	Bluetooth
	Wi-Fi

3. Obsah a špecifikácia

3.1 Obsah balenia

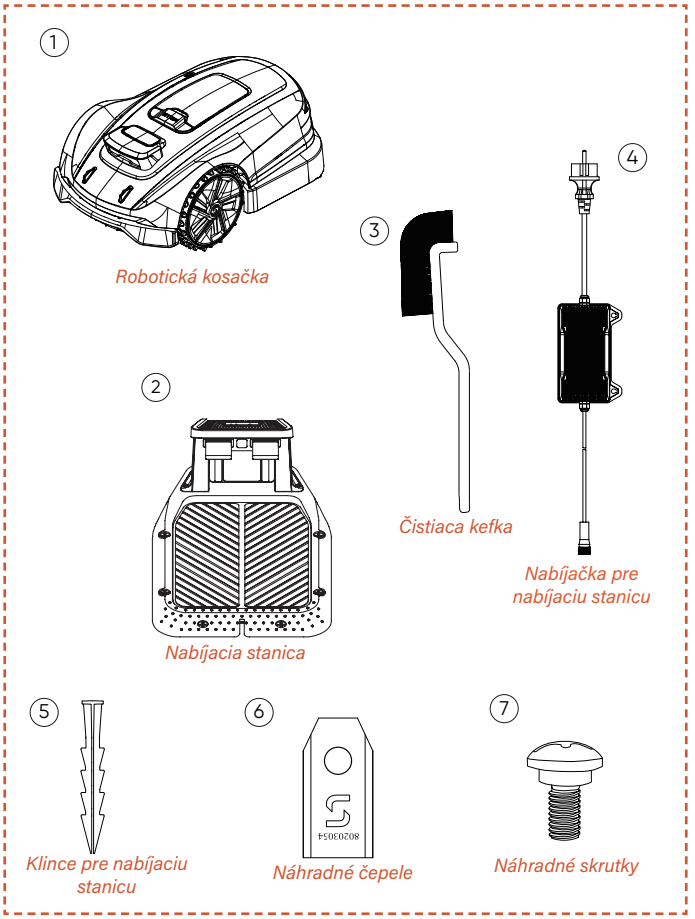

Robotická kosačka*1
Nabíjacia stanica*1
Čistiaca kefka*1
Nabíjačka pre nabíjaciu stanicu*1
Klince pre nabíjaciu stanicu*8
Náhradné nože*6
Náhradné skrutky*6

3.2 Časti a funkcie

Pohľad zhora

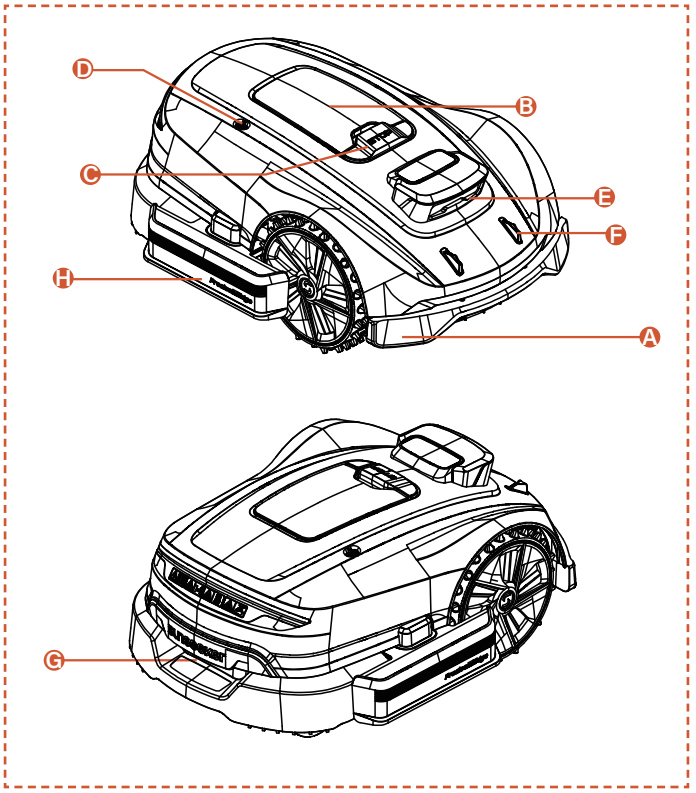

Pohľad zdola

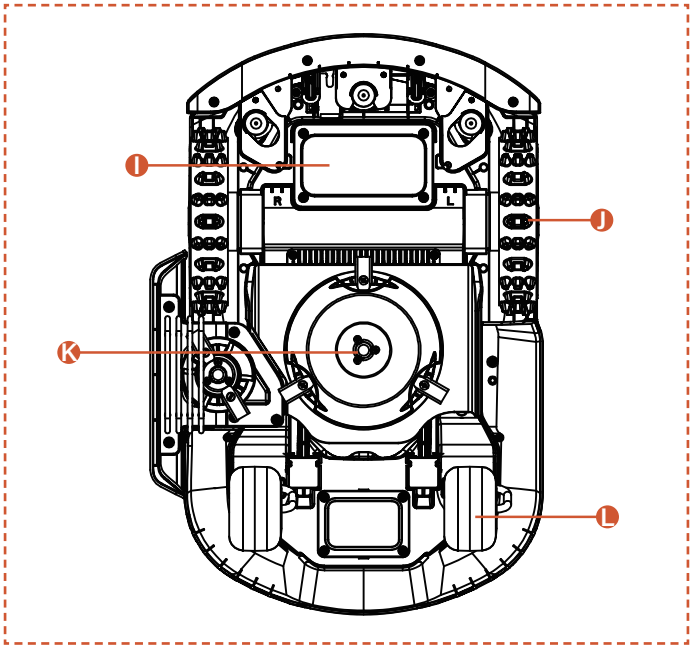

Poznámka

Neponárajte stroj do vody, pretože by mohlo dôjsť k poškodeniu komponentov a strate záruky v rámci stanovenej doby.

A. Nárazník
Ak nie je k dispozícii vizuálne polohovanie, nárazník môže zabezpečiť normálnu prevádzku stroja.

B. Ovládací panel
Panel na zapnutie a vypnutie stroja, na zadanie príkazu na prácu alebo návrat atď. Panel sa nachádza pod ochranným krytom.
Po použití ovládacieho panela prosím zatvorte ochranný kryt.

C. Tlačidlo STOP
Tlačidlo núdzového zastavenia na zastavenie stroja v prípade akejkoľvek naliehavej situácie.

D. Dažďový senzor
Dažďový senzor dokáže rozpoznať dážď a stroj sa môže automaticky vrátiť do nabíjacej stanice, aby sa vyhol dažďu podľa nastavenia používateľa.

E. Binokulárna kamera
Binokulárna kamera s podporou AI pomáha kosačke rozpoznať prekážky a vyhnúť sa im.

F. Nabíjacie elektródy
Nabíjacie elektródy na stroji sa pripájajú k elektródam na elektródach nabíjacej stanice, čím dochádza k nabíjaniu akumulátoru.

G. Rukoväť
Pohodlná úchopová rukoväť.

H. Orezávací kotúč noža
Umožňuje zariadeniu efektívnejšie orezávať okraje trávnika.

I. Priehradka na akumulátor
Priehradka na uloženie akumulátora.

J. Otočný rezací kotúč
Zariadenie na kosenie trávnika, keď je stroj v prevádzke.

K. Hnacie kolesá
Zabezpečujú pohyb a majú vynikajúce vlastnosti v teréne.

L. Otočné koliesko
Otočná konštrukcia napomáha pohybu a smerovaniu.

3.3 Špecifikácie

TECHNICKÁ ŠPECIFIKÁCIA	X3 Gen 2 - 800 RMX803N20V	
Ohraničujúci drôt	Bezdrôtové pripojenie/bez ohraničenia	
Maximálna plocha kosenia	800 m^2	
Výška rezu min/max	20-60 mm	
Výškové nastavenie	Manuálne	
Šírka rezu	200 mm	
Kapacita akumulátoru	5 Ah	
Používateľské rozhranie	APLIKÁCIA a zobrazenie klávesnice	
Maximálny sklon	17° (30 %)	
Rozmery robota	621 * 420 * 247 mm	
Certifikáty	CE, RoHS	
Čistá hmotnosť	10,55 kg	
Hladina akustického výkonu LWA	60 dB(A)	
Neistoty akustického výkonu KWA	3 dB(A)	
Hladina akustického tlaku LpA	52 dB(A)	
Neistoty akustického výkonu KpA	3 dB(A)	
Hladina akustického výkonu LWA pre orezávací kotúč noža:	75 dB(A)	
Neistota akustického výkonu KWA pre orezávací kotúč noža:	3 dB(A)	
Hladina akustického tlaku LpA pre orezávací kotúč noža:	67 dB(A)	
Neistota akustického tlaku KpA pre orezávací kotúč noža:	3 dB(A)	
VLASTNOSTI		
Wi-Fi / Bluetooth	Á	
Bezdrôtové mapovanie	Á	
Plánovanie cesty	3 možnosti	
AONavi2.0 (netRTK + VSLAM)	Á	
Super Wi-Fi	Á	
Vizuálny AI	Á	
Predný náhon	Á	
Ekologický režim	Á	
Nočný režim*	N	
FOTA (aktualizácia firmvéru cez sieť)	Á	
Rýchly návrat do nabíjacej stanice	Á	
Viac zón	Á	
Pracovný harmonogram	Automatické alebo manuálne nastavenie	
Nárazový snímač	Á	
Umývanie vodou	Á	
GPS a 4G modul	Á	
Asistent Google a Amazon Alexa	Á	
PIN kód	Á	
Senzor zdvihu a naklonenia	Á	
Dažďový senzor	Á	
PRÍSLUŠENSTVO		
Náhradné nože a náhradné skrutky	6 ks	
Klince pre nabíjaciu stanicu	8 ks	
Nabíjačka pre nabíjaciu stanicu	2 A (CGF252)	
Čistiaca kefka	1 ks	
Wi-Fi a Bluetooth	Frekvenčné pásma	Maximálny výstupný výkon
	BT: 2402-2480 MHz	BT BDR+EDR: 8,99 dBm Max. BT BLE: 7,35 dBm Max.
	Wi-Fi 2,4G: 2412 - 2472 MHz	Wi-Fi 2,4G: 18,98 dBm Max.
	Wi-Fi 5.2G: 5180~ 5240 MHz	Wi-Fi 5.2G: 15,68 dBm Max.
	Wi-Fi 5.3G: 5260~5320 MHz	Wi-Fi 5.3G: 15,26 dBm Max.
	Wi-Fi 5.6G: 5500~5700 MHz	Wi-Fi 5.6G: 16,04 dBm Max.
	Wi-Fi 5.8G: 5745~ 5825 MHz	Wi-Fi 5.8G: 13,07 dBm Max.
2,4G komunikácia	Frekvenčné pásma	Maximálny výstupný výkon
	2402-2480 MHz	20,0 dBm

** Poznámka: Ak vaše miestne predpisy zakazujú používanie robotických kosačiek v noci, uistite sa, že nočný režim zostane vypnutý, aby ste zabránili akejkoľvek prevádzke, ktorá nie je v súlade s predpismi.*

4. Inštalácia a mapovanie

Pokročilý hardvér a softvér robotickej kosačky Sunseeker (inteligentné algoritmy) výrazne zvyšujú jej schopnosť rozpoznávania prostredia, presnosť určovania polohy a celkový výkon. Systém Sunseeker AONavi (Always-On Navigation) už od svojho uvedenia dokonale spája satelitné určovanie polohy RTK-GNSS s vizuálnou technológiou VSLAM, čo umožňuje robotickej kosačke vykonávať navigáciu a určovanie polohy v rôznych scenároch vrátane zložitých prostredí.

S pokrokom technológií Sunseeker bol systém AONavi kompletne inovovaný na AONavi 2.0. Táto technológia integruje netRTK s vizuálnou technológiou VSLAM a dosahuje centimetrovú presnosť polohovania bez potreby fyzických RTK staníc, čo nielen zvyšuje presnosť určovania polohy, ale aj výrazne skracuje čas inštalácie. Robotická kosačka vybavená technológiou Sunseeker AONavi 2.0 dokáže prijímať stabilné satelitné signály pre určovanie polohy v reálnom čase a zároveň je možné pre ňu nastavovať virtuálne hranice. Tým sa zabezpečuje vysoká kvalita údržby trávnika a pohodlný, spoľahlivý používateľský zážitok.

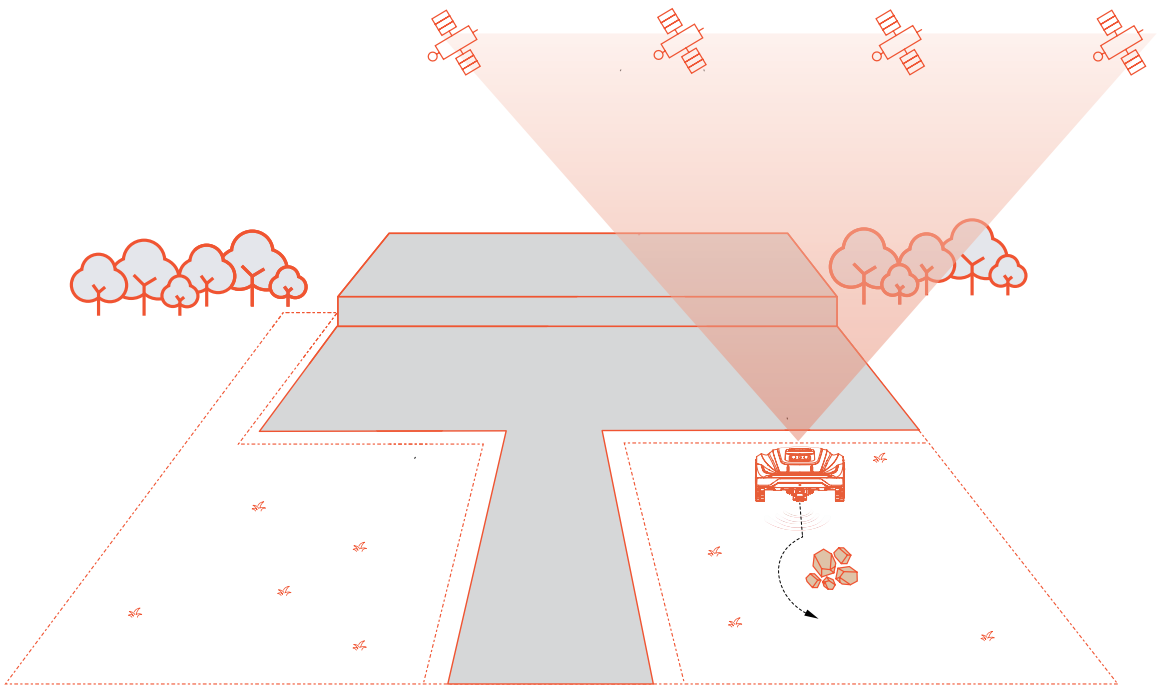

4.1 Prípravy

Nainštalujte si aplikáciu Sunseeker

Poznámka

V prípade potreby aplikácia požiada o povolenie na prístup k Bluetooth, Wi-Fi alebo 4G sieti. Pre správne nastavenie a budúcu funkčnosť povoľte tieto prístupy.

Naskenujte QR kód a stiahnite si aplikáciu Robotic Mower alebo vyhľadajte „Sunseeker Robot“ v obchode Google Play (Android) alebo Apple App Store (iOS). Po inštalácii si vytvorte nový účet a prihláste sa.

iOS **Android**

Príprava kosačky

Uistite sa, že je v telefóne zapnuté Bluetooth, a naskenujte QR kód sériového čísla stroja, aby ste identifikovali model a pokračovali podľa príslušného sprievodcu inštaláciou.

Príprava trávnika

A. Odstráňte všetky nečistoty, hromady lístia, hračky, drôty, kamene alebo iné prekážky.

B. Z dôvodu bezpečnosti sa uistite, že deti a domáce zvieratá nie sú na trávniku.

C. Pred použitím robotickej kosačky pokoste trávnik do výšky maximálne 6 cm.

D. Celková veľkosť trávnika je až 800 m^2.

E. Ak sú v pracovnej oblasti úzke priechody, uistite sa, že šírka priechodu je väčšia ako 80 cm.

Odporúčané typy trávnikov sú zobrazené na obrázkoch nižšie:

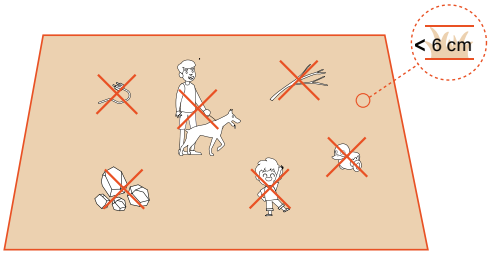

4.2 Aktivácia kosačky

Prednabitie kosačky

A. Nájdite miesto so zásuvkou, pripojte adaptér nabíjacej stanice a zapnite nabíjaciu stanicu.

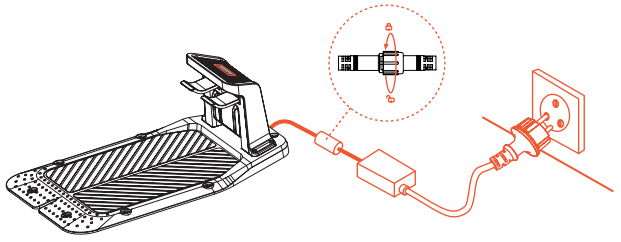

B. Zasuňte kosačku do nabíjacej stanice a uistite sa, že sú nabíjacie elektródy správne pripojené. Blikajúce zelené svetlo na nabíjacej stanici signalizuje normálne nabíjanie. Keď je kosačka plne nabitá, kontrolka zostane svietiť nazeleno.

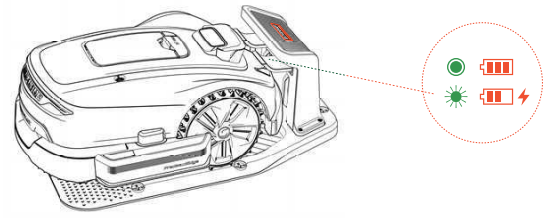

C. Ak je úroveň nabitia batérie kosačky vyššia ako 80 %, môžete tento krok preskočiť.

Poznámka

-Ak kontrolka zostane zhasnutá, aj keď je napájanie správne, kontaktujte zákaznícky servis.

Aktivácia kosačky

A. Po úspešnom nabití na nabíjacej stanici sa zariadenie automaticky zapne. Môžete ho tiež manuálne zapnúť stlačením a podržaním tlačidla napájania.

B. Zadajte predvolený PIN kód „0000“. Pri každom zadaní „0“ stlačte OK, aby ste proces dokončili.

C. Ak chcete zmeniť heslo, dlhým súčasným stlačením tlačidla START a HOME zmeňte heslo. Podrobnejšie informácie nájdete v kapitole 5.1 „Displej a ovládanie na robotickej kosačke“.

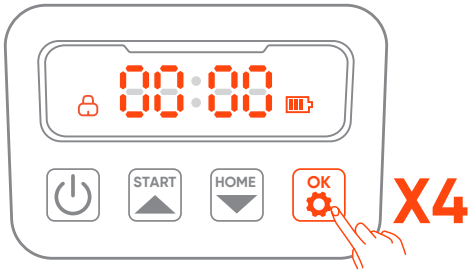

4.3 Pripojenie aplikácie

Poznámka

Nasledujúce ilustrácie týkajúce sa aplikácie slúžia len na demonštračné účely. Dostupné možnosti sa môžu líšiť v závislosti od verzie softvéru.

Príprava

A. Uistite sa, že je stroj na nabíjacej stanici, správne sa nabíja, je zapnutý a že bol zadaný PIN kód.

B. Uistite sa, že je v telefóne zapnutá funkcia Bluetooth. Uistite sa, že je váš stroj pripojený k 4G sieti.

C. Pre lepší sieťový zážitok môžete pre kosačku nakonfigurovať Wi-Fi.

Pripojenie aplikácie

A. Naskenujte QR kód sériového čísla stroja a pridajte svoju robotickú kosačku. Ak skenovanie nie je dostupné, môžete sa pripojiť aj cez Bluetooth. Ak ste už naskenovali QR kód počas kroku „Príprava kosačky“, kosačka sa automaticky naviaže na aplikáciu, keď je vo vašom telefóne povolené Bluetooth, čím sa eliminuje potreba ďalšieho skenovania.

B. Po úspešnom spárovaní zadajte predvolený PIN kód „0000“. PIN kód je možné meniť cez telefón.

C. Uistite sa, že je zariadenie pripojené k 4G sieti.

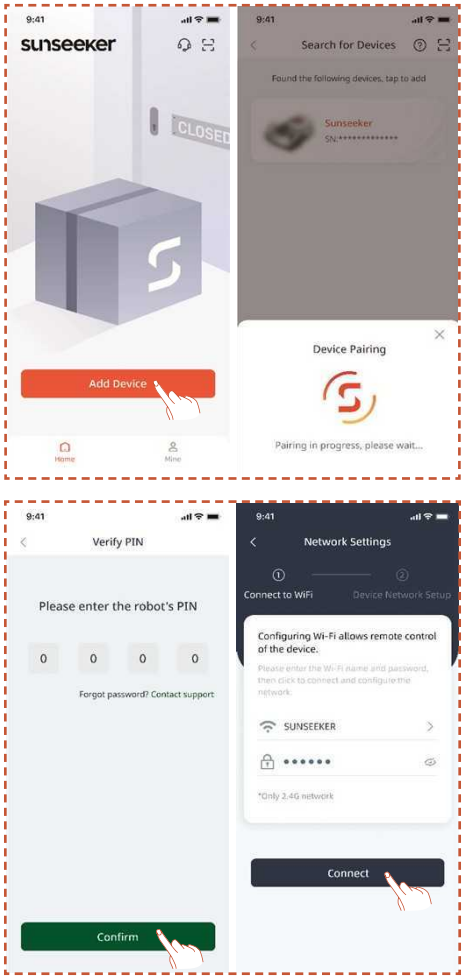

4.4 Inštalácia nabíjacej stanice

Poznámka

Ak si nie ste istí umiestnením nabíjacej stanice, postupujte podľa nasledujúcich krokov na nájdenie miesta so silnejším signálom.

Nájdite vhodné miesto

A. Podľa pokynov v aplikácii diaľkovo ovládajte kosačku, skontrolujte silu signálu v rôznych oblastiach a nájdite vhodné miesto na inštaláciu nabíjacej stanice.

B. Aby kosačka na trávu mohla úspešne opustiť nabíjaciu stanicu a vrátiť sa do nej, nainštalujte nabíjaciu stanicu na otvorenú a rovnú nespevnenú zem.

C. Nabíjaciu stanicu je možné umiestniť vo vnútri alebo mimo pracovného priestoru kosačky. Z bezpečnostných dôvodov sa odporúča uchovávať nabíjací kábel mimo oblasti kosenia.

D. Vo vzdialenosti 1,5 m pred nabíjacou stanicou by nemali byť žiadne prekážky.

E. Ak je tam tráva, mala by byť nižšia ako 6 cm.

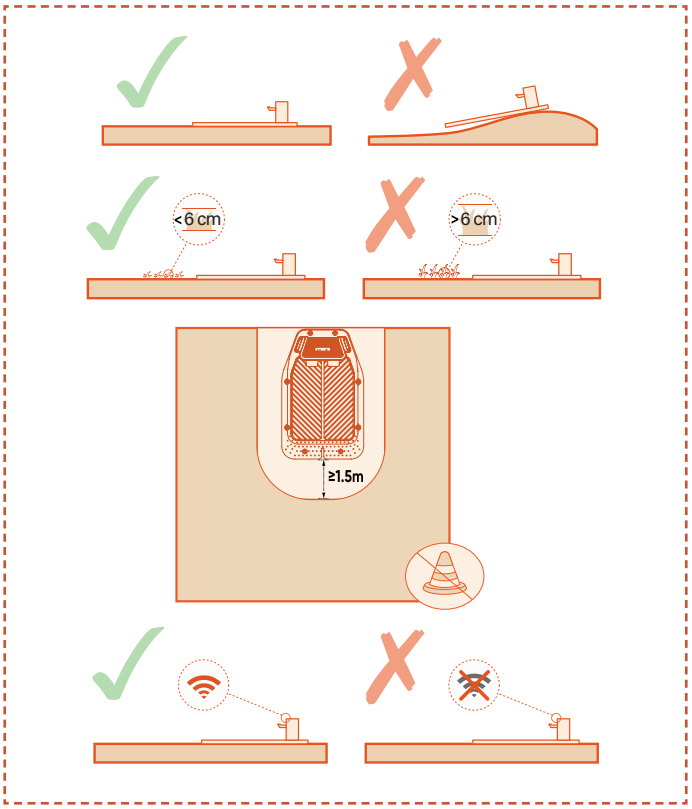

F. Uistite sa, že oblasť nad nabíjacou stanicou je čo najotvorenejšia, bez stromov, budov alebo iných prekážok.

G. Ak nie je možné dosiahnuť úplnú otvorenosť na všetkých stranách, snažte sa v prípade kosačiek na severnej pologuli zachovať južnú oblohu bez prekážok; v prípade kosačiek na južnej pologuli zaistite, aby bola severná obloha čo najotvorenejšia.

Nainštalujte nabíjaciu stanicu

A. Na ukotvenie nabíjacej stanice na nespevnenú rovnú zem je možné použiť kladivo alebo podobný nástroj.

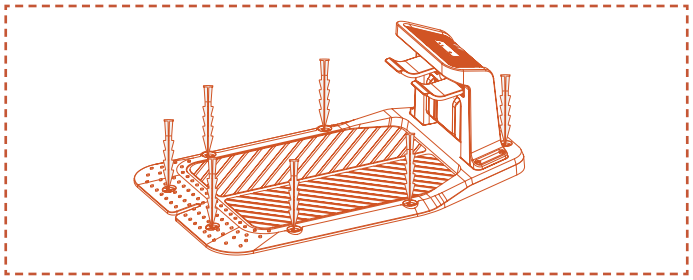

B. Pripojte nabíjací kábel na nabíjacej stanici k nabíjačke a potom ho zapojte do zdroja napájania. V tomto bode zostane zelené svetlo na nabíjacej stanici svietiť, čo znamená, že stanica je zapnutá.

C. Z bezpečnostných dôvodov sa odporúča uchovávať nabíjací kábel mimo oblasti kosenia. Ak je medzi nabíjacou stanicou a napájacím zdrojom značná vzdialenosť, uistite sa, že napájací kábel je bezpečne pripevnený k zemi alebo stene, aby bola zaistená bezpečná prevádzka.

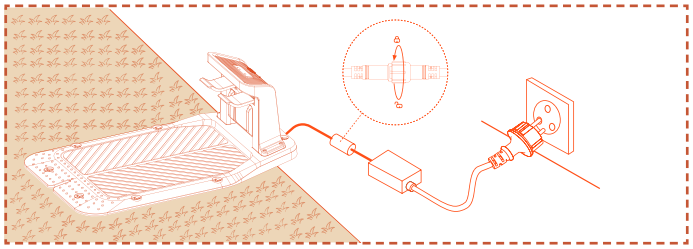

4.5 Mapovanie

Poznámka

Nasledujúce ilustrácie týkajúce sa aplikácie slúžia len na demonštračné účely. Dostupné možnosti sa môžu líšiť v závislosti od verzie softvéru.

Príprava

A. Uistite sa, že je stroj zapnutý a úspešne pripojený k signálom 4G a Bluetooth.

B. Uistite sa, že je stroj v nabíjacej stanici, nabíja sa správne a že úroveň nabitia akumulátoru je nad 50 %.

C. Pre kompletné vytvorenie mapy je potrebná správna pracovná zóna, nabíjacia stanica a anténa.

D. Ak sú všetky vyššie uvedené úlohy pripravené, kliknite na položku **Spustiť mapovanie**.

E. Ak sa stroj reštartoval, uistite sa, že je na nabíjacej stanici pred začatím procesu mapovania.

Vytvorenie pracovnej zóny

A. Kliknite na položku **Pracovná zóna.** Kosačka automaticky opustí nabíjaciu stanicu a posunie sa o 1,5 m dopredu bez potreby manuálneho zásahu.

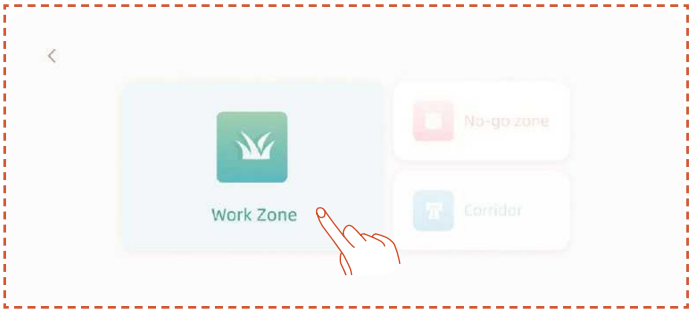

B. Odporúčame najskôr naviesť robota k okraju trávnika, otočiť ho prednou časťou proti smeru hodinových ručičiek na mapovanie a následne klepnúť na **Start Mapping**.

C. Keď je kosačka umiestnená na hranici pracovnej plochy a je nastavený uhol, kliknite na tlačidlo **Spustiť mapovanie.**

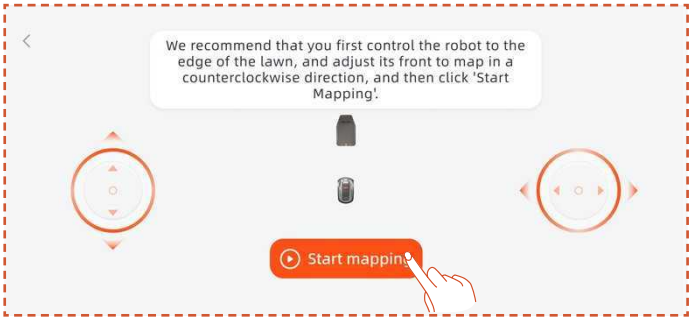

Automatické mapovanie

Keď robot rozpozná, že sa nachádza na trávniku a sú splnené podmienky automatického mapovania, ikona **Automaticky** začne blikať. Klepnite na **Automaticky** na spustenie automatického mapovania.

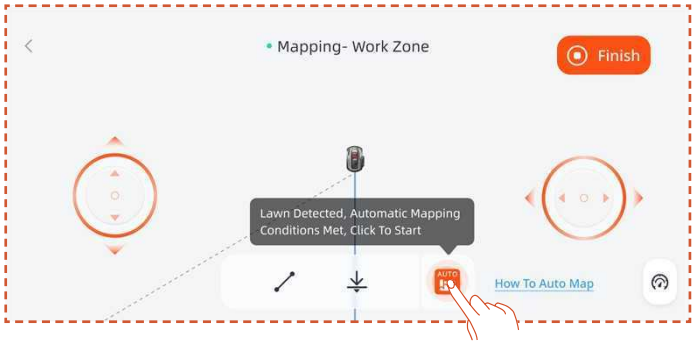

Mapovanie môžete pozastaviť klepnutím na tlačidlo **Pauza** v aplikácii.

Po overení, že robot funguje normálne a bez chýb, klepnite na tlačidlo **Automaticky** v rozhraní aplikácie a obnovte automatické mapovanie.

Poznámka

- Počas mapovania odporúčame kosačku sledovať. Ak kosačka nedokáže presne rozpoznať hranice, môžete kedykoľvek ukončiť automatické mapovanie a zvoliť Manuálne.

- Uistite sa, že kosačka začína mapovanie výjazdom z nabíjacej stanice, aby bola zaručená efektivita mapovania.

Manuálne mapovanie

Klepnite na **Manuálne** a prepnite do režimu manuálneho mapovania.

Diaľkovo ovládajte kosačku a prechádzajte sa pozdĺž okraja, čím vytvoríte pracovnú zónu.

- Ak vaša pracovná oblasť zahŕňa ploty, steny alebo iné fyzické hranice, pri mapovaní na diaľku dodržujte vzdialenosť aspoň 5 cm pozdĺž hranice.

– Ak vaša pracovná oblasť obsahuje prvky ako bazény, priekopy alebo útesy, počas mapovania dodržujte minimálnu vzdialenosť 15 cm.

– Ak je hranica vašej pracovnej oblasti netrávnatá, ako je napríklad kamenná cesta, a výška hranice je podobná tráve, môžete použiť funkciu **Prekročenie hranice**. Pri používaní tejto funkcie bude kosačka udržiavať približne dve tretiny tela na tráve a pôjde pozdĺž okraja. Po dokončení mapovania bude kosačka sledovať mapovanú hranicu na kosenie.

– Ak je hranica vašej pracovnej oblasti rovná čiara, môžete vybrať funkciu **Rovno** a potom kosačku diaľkovo naviesť na koniec priameho ohraničenia. V počiatočnom a koncovom bode, kde je aktivovaná funkcia priamej čiary, sa automaticky vygeneruje priama hraničná čiara.

Poznámka

Odporúča sa kliknúť na tlačidlo Dokončiť až po úplnom uzavretí cesty. Ak cesta nie je uzavretá, ale mapovanie je potrebné dokončiť, kliknite na tlačidlo Dokončiť a potom vyberte možnosť Automatické zatvorenie. Vygenerovaná mapa automaticky spojí začiatočné a koncové body, aby sa zabezpečilo uzavretie pracovnej zóny.

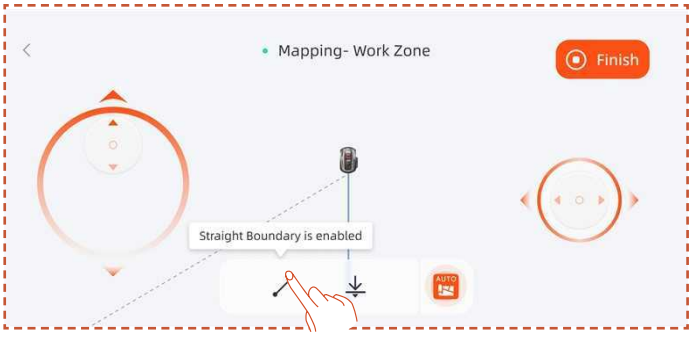

Po dokončení mapovania, ak potrebujete upraviť hranicu, kliknite na **Pridať viac** a vyberte **Upraviť hranicu** na vykonanie zmien.

A. Diaľkovo ovládajte robota do začiatočného bodu úpravy hraníc a potom kliknite na tlačidlo Štart. Pri úprave hranice je potrebné ovládať robota, aby sa pohyboval proti smeru hodinových ručičiek.

B. Diaľkovo nasmerujte robota na koncový bod úpravy hranice tak, aby sa pretínal s pôvodnou hranicou mapy, potom kliknite na **Dokončiť**.

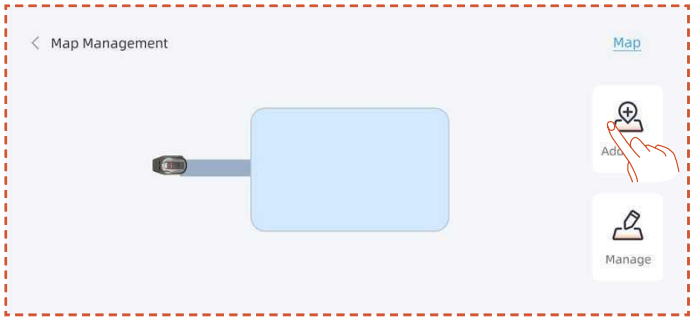

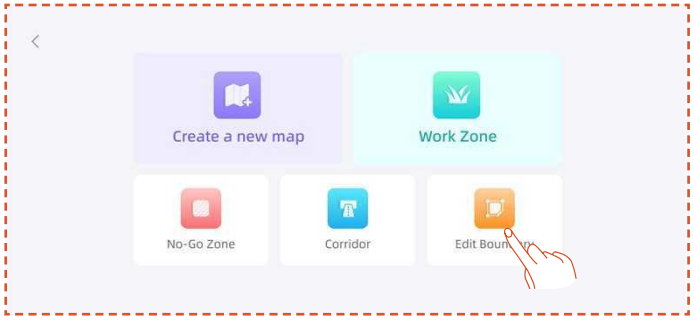

Potom kliknite na tlačidlo Dokončiť.

Vytvorenie No-go zóny Ak vaša pracovná oblasť obsahuje bazén alebo iné zóny bez potreby kosenia, odporúča sa vytvoriť tzv. No-go zónu, čím sa vytvorí virtuálna hranica a tieto oblasti sa ochránia.

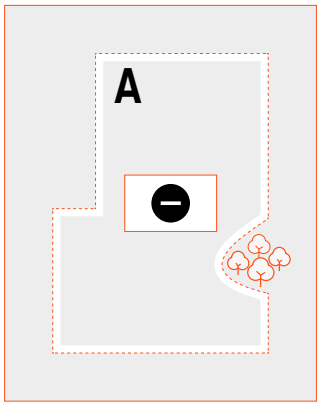

A. Kliknite na **zóny so zákazom vstupu**.

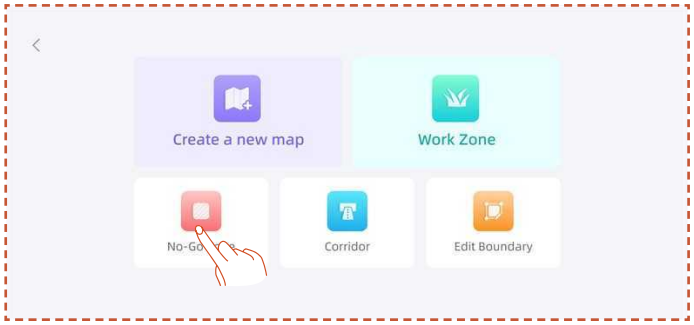

B. Diaľkovo ovládajte kosačku do počiatočného bodu, kde je potrebné vytvoriť No-Go zónu, a potom kliknite na **Spustiť mapovanie**.

C. Diaľkovo naveďte kosačku tak, aby uzavrela oblasť, potom kliknite na **Dokončiť**.

Vytvorenie viacerých zón

Ak je potrebné váš trávnik rozdeliť na viacero pracovných zón, môžete vytvoriť viacero pracovných zón a priechodov.

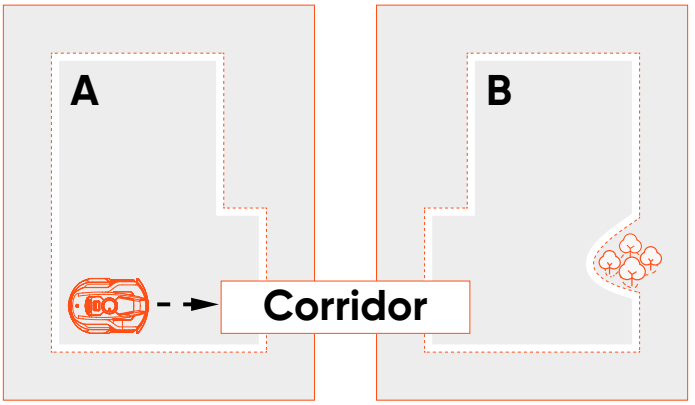

Po vytvorení prvej pracovnej zóny môžete pridať koridor a potom vytvoriť druhú pracovnú zónu:

A. Kliknite na **Koridoru**.

B. Diaľkovo ovládajte kosačku na miesto, kde je potrebné vytvoriť koridor, a potom kliknite na tlačidlo **Spustiť mapovanie.** Uistite sa, že sa koridor prekrýva s prvou pracovnou zónou.

C. Diaľkovo nasmerujte kosačku na koniec koridoru, potom kliknite na **Dokončiť**.

D. Vytvorte druhú pracovnú zónu a uistite sa, že koridor sa prekrýva s druhou pracovnou zónou.

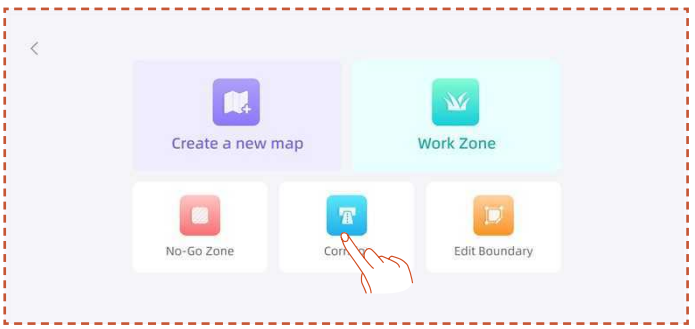

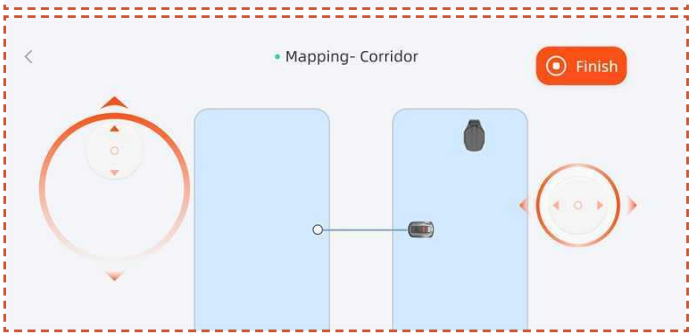

Po vytvorení prvej pracovnej zóny môžete pridať druhú pracovnú zónu a potom vytvoriť koridor:

A. Kliknite na položku **Pracovná zóna.**

B. Diaľkovo ovládajte kosačku na miesto, kde je potrebné vytvoriť druhú pracovnú zónu a vytvorte druhú pracovnú zónu.

C. Vytvorte koridor medzi dvoma pracovnými zónami a zabezpečte, aby sa prekrýval s oboma pracovnými zónami.

Poznámka

– Pri vytváraní viacerých pracovných zón je najlepšie, aby sa druhá pracovná zóna neprekrývala s prvou. Ak je prekrytie príliš veľké, obe zóny sa automaticky zlúčia do jednej pracovnej zóny.

– Ak sa koridor neprekrýva s pracovnou zónou alebo ak medzi oboma pracovnými zónami nie je vytvorený žiadny koridor, kosačka môže mať problém vrátiť sa do nabíjacej stanice alebo dokončiť svoje úlohy.

Správa

Môžete tiež zlúčiť, rozdeliť, premenovať a odstrániť pracovné zóny a odstrániť koridory alebo tzv. no-go zóny. Tieto operácie je možné vykonať v časti **Podrobnosti > Správa máp > Správa.**

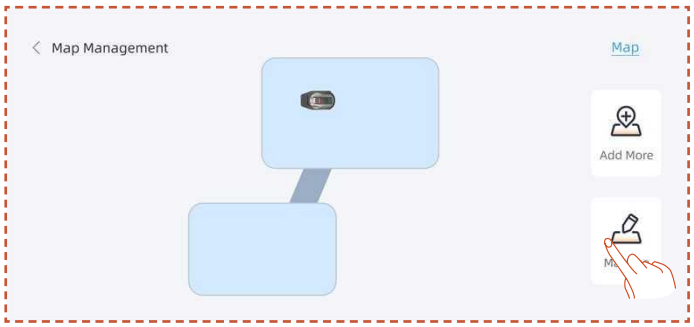

4.6 Nastavenia netRTK

Funkcia **netRTK** sa automaticky aktivuje po aktivovaní kosačky, nemusíte ju manuálne pripájať k netRTK. Ak je pripojenie nestabilné, stav pripojenia skontrolujte v **Nastavenia siete**.

Na zabezpečenie lepšieho sieťového zážitku môžete pre kosačku a nabíjačku nakonfigurovať Wi-Fi ako doplnkovú možnosť.

Prejdite do **Nastavenia > Zariadenie Nastavenia siete**. Môžete skontrolovať stav pripojenia Wi-Fi a 4G.

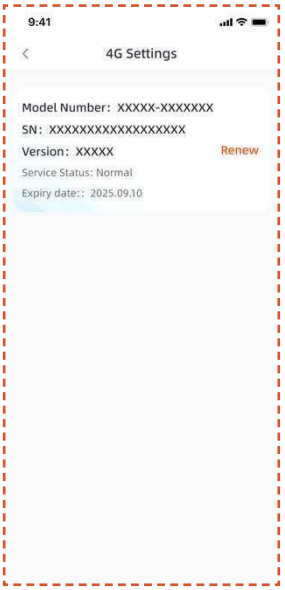

- V časti **Nastavenia RTK** môžete zmeniť režim RTK alebo obnoviť službu. Bezplatné obdobie služby sa začína dňom prvej aktivácie produktu a jeho úspešného pripojenia k službe netRTK. Od tohto dátumu majú používatelia X3 Gen 2 nárok na 2 roky bezplatného používania.

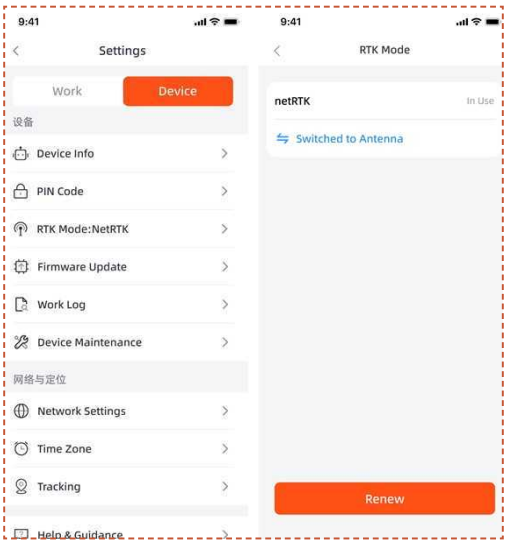

Pred uplynutím bezplatného obdobia služby netRTK dostanete upozornenie na blížiace sa ukončenie služby. Ak chcete službu naďalej používať, musíte vykonať platbu za obnovu prostredníctvom sprievodnej aplikácie. Služba bude obnovená po úspešnom dokončení platby.

Po skončení bezplatného skúšobného obdobia, ak chcete pokračovať v používaní služby **netRTK**, môžete ju obnoviť tu.

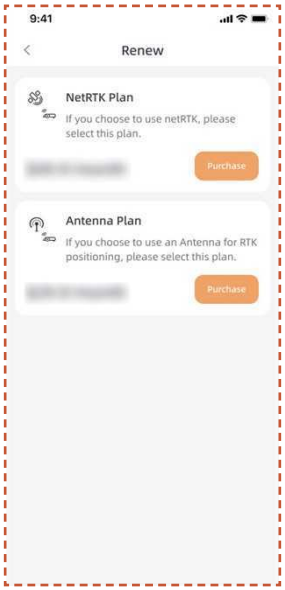

Ak sa rozhodnete neobnoviť službu netRTK, môžete si alternatívne zakúpiť špeciálne príslušenstvo Anténa pre tento výrobok a používať zariadenie prostredníctvom metód určovania polohy podporovaných týmto príslušenstvom (konkrétne funkcie a pravidlá služby sa riadia používateľskou príručkou príslušenstva).

5. Denná prevádzka

5.1 Displej a ovládanie na kosačke

Displej

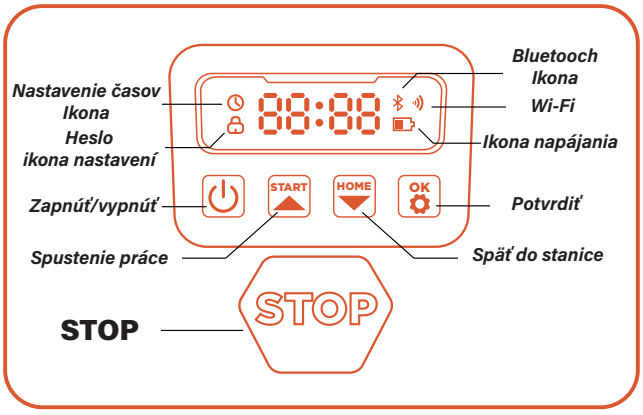

Ikona napájania: Ikona kapacity batérie zobrazuje zostávajúcu energiu stroja. Táto ikona zobrazujúca 1 pruh znamená, že výkon je 30 % alebo menej, zobrazenie 2 pruhov znamená, že zostávajúca energia je medzi 31 až 66 % a zobrazenie 3 pruhov znamená výkon 67 % a vyšší.

Ikona Wi-Fi: Ikona Wi-Fi označuje, či je stroj úspešne pripojený k sieti Wi-Fi.

Ikona Bluetooth: Ikona Bluetooth indikuje, či je stroj úspešne pripojený k rozhraniu Bluetooth.

Ikona nastavenia času: Ikona nastavenia času označuje, že stroj prešiel do režimu nastavenia času.

Ikona nastavenia hesla: Rozsvietená ikona zámku znamená, že musíte zadať heslo alebo zmeniť heslo stroja.

Displej na hlavnom paneli: Displej hlavného panela zobrazuje rôzne stavy a režimy, v ktorých sa stroj nachádza:

. **nečinné:** Stroj je v pohotovostnom režime a momentálne sa nevykonávajú žiadne úlohy.

. **Svetlo aktivity:** Stroj je v pracovnom režime. V tomto čase sa kotúč otáča vysokou rýchlosťou. Držte sa ďalej.

. **----:** Po zapnutí funkcie odloženia kosenia pri daždi stroj rozpozná, že v danej chvíli prší, ukončí aktuálnu prácu a vráti sa do nabíjacej stanice.

. **stop:** Na stroji bolo stlačené tlačidlo núdzového zastavenia.

Základné ovládanie

Zapnutie: Stlačte a podržte tlačidlo napájania na 2 sekundy.

Vypnutie: Stlačte a podržte tlačidlo napájania na 3 sekundy.

Pri vypnutí kosačky sa na hlavnom paneli zobrazí slovo „bye“ a následne dôjde k vypnutiu obrazovky.

Spustenie práce: Stlačte tlačidlo ŠTART a potom OK.

Späť do stanice: Stlačte tlačidlo DOMOV a potom OK.

Zastavenie prevádzky kosačky: Stlačte STOP.

Ukončenie režimu STOP: Stlačte tlačidlo ŠTART a potom OK, alebo stlačte tlačidlo DOMOV a potom OK.

Reštartujte kosačku: Stlačením a podržaním tlačidla napájania na 10 sekúnd vypnite stroj, potom ho znova zapnite alebo priamo zatlačte stroj do nabíjacej stanice a pripojte ho k nabíjacím elektródam na stanici.

Poznámka

– Ak sa kosačka reštartuje, uistite sa, že pred ňou je aspoň 1,5 metra plochého, bezprekážkového priestoru.

– Ak pracovná oblasť obsahuje riziká pádu, ako sú bazény alebo vyvýšené okraje, odporúča sa nechať kosačku na nabíjacej stanici počas reštartu, alebo ju nechať vrátiť sa na stanicu po reštarte na kalibráciu polohy.

5.2 Zmena PIN kódu

Ak je kosačka v uzamknutom stave, pred manuálnym ovládaním kosačky zadajte PIN kód. Predvolený kód možno zmeniť aj prostredníctvom aplikácie SunseekerRobot.

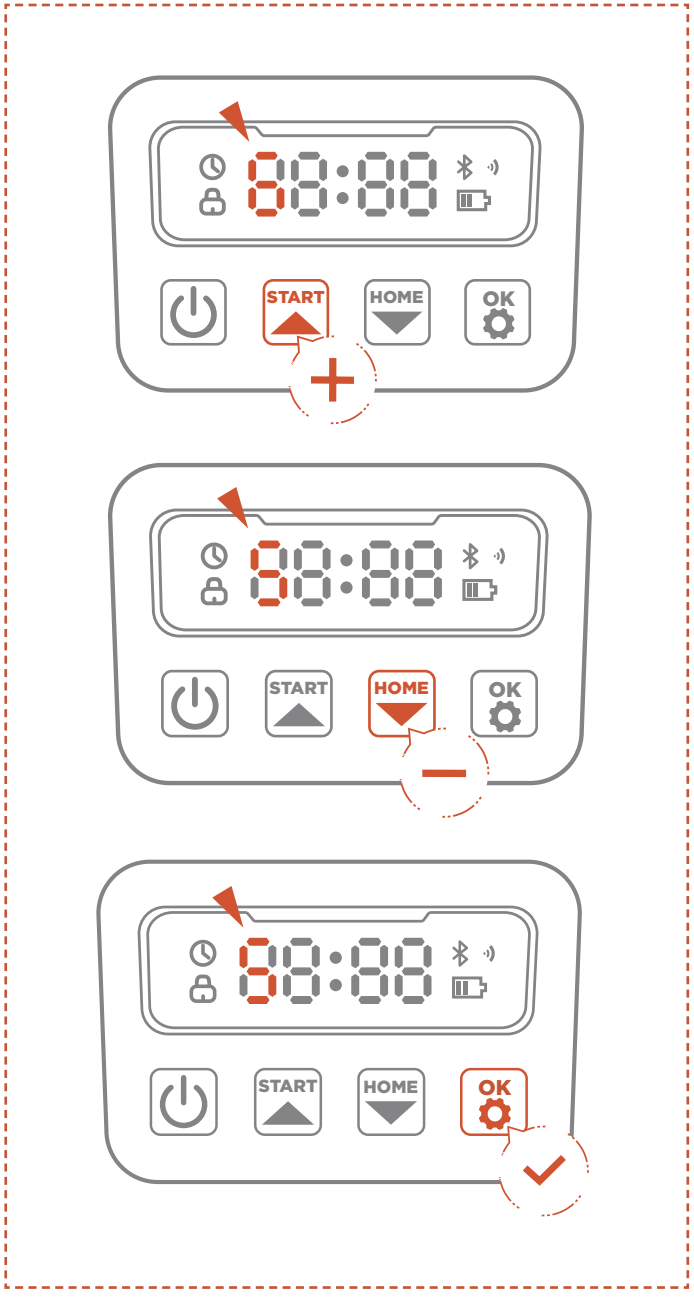

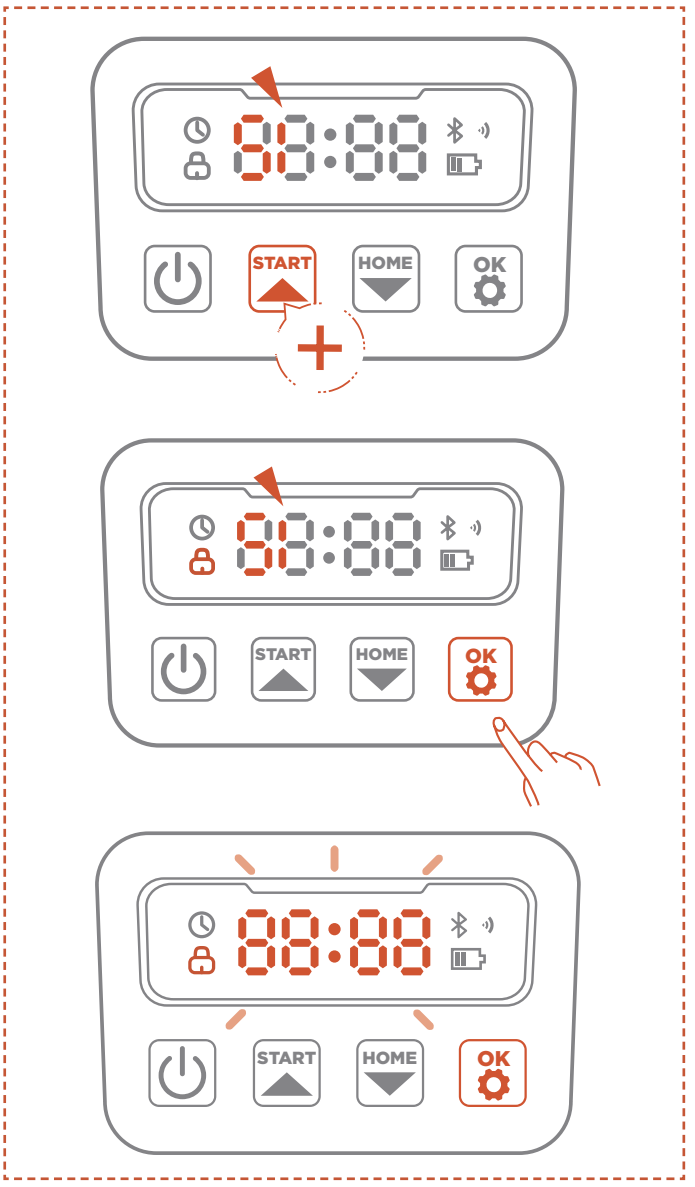

A. Dlho stlačte tlačidlá START a HOME na 3 sekundy.

B. Keď sa zobrazí PIN1 a po zobrazení „0---“, zadajte staré heslo.

C. Keď sa zobrazí kód PIN2 a po zobrazení „0---“ zadajte nové heslo. Potvrďte stlačením tlačidla OK.

Poznámka

Ak je PIN kód zadaný nesprávne, na displeji sa zobrazí „ERR“.

5.3 Nastavenie plánu

Poznámka

Nasledujúce ilustrácie týkajúce sa aplikácie slúžia len na demonštračné účely. Dostupné možnosti sa môžu líšiť v závislosti od verzie softvéru.

Odporúčaný plán

Kosačka bude inteligentne generovať plán kosenia na základe času východu a západu slnka na vašej lokalite. Odporúčaný plán bude predvolene aktivovaný.

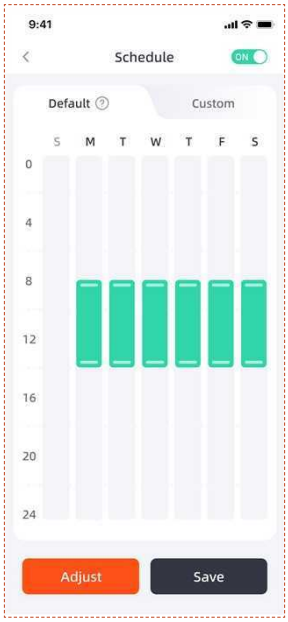

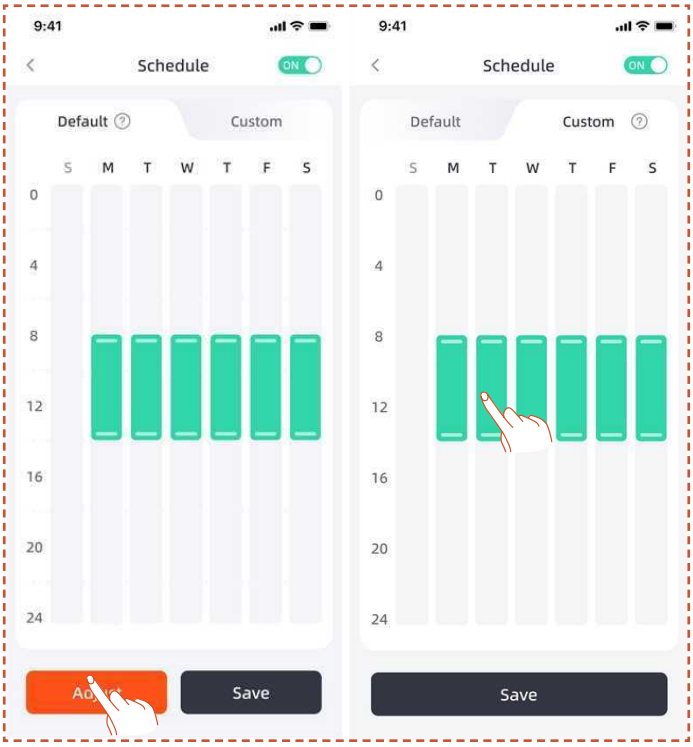

Vlastný plán

Ak potrebujete upraviť odporúčaný plán, môžete si zvoliť aj nastavenie vlastného plánu.

A. Stlačte **Upraviť** alebo **Vlastné** tlačidlo pre vstup do vlastného nastavenia.

B. Vyberte deň, kedy chcete, aby kosačka fungovala.

C. Vyberte oblasť, kde má kosačka v daný deň pracovať, alebo vyberte všetky oblasti.

D. Nastavte čas začiatku a konca prevádzky kosačky.

Poznámka

Ak vlastný čas plánu nespadá do denného pracovného času, ktorý je založený na miestnom čase východu a západu slnka, kosačka počas týchto časov neopustí nabíjaciu stanicu, aby kosila mimo tohto časového rámca.

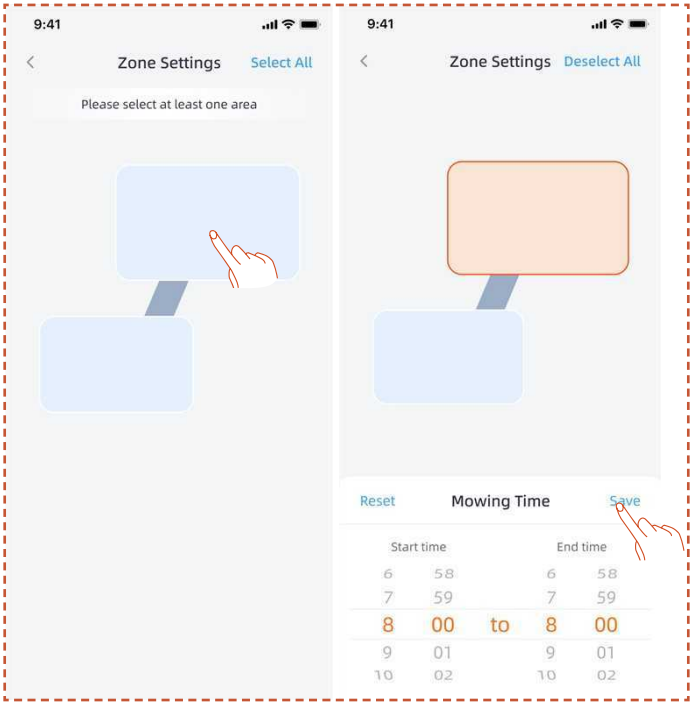

5.4 Úvod k aplikácii

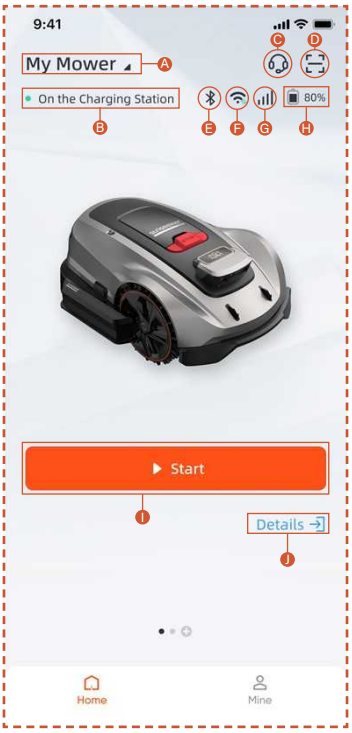

A. Názov kosačky – kliknutím premenujete
B. Zobrazenie stavu kosačky
C. Pomoc a usmernenia
D. Pridať zariadenie
E. Stav pripojenia kosačky k rozhraniu Bluetooth
F. Stav signálu Wi-Fi kosačky
G. Stav signálu 4G kosačky
H. Úroveň nabitia akumulátora kosačky
I. Spustenie kosenia
J. Stránka s podrobnosťami o zariadení

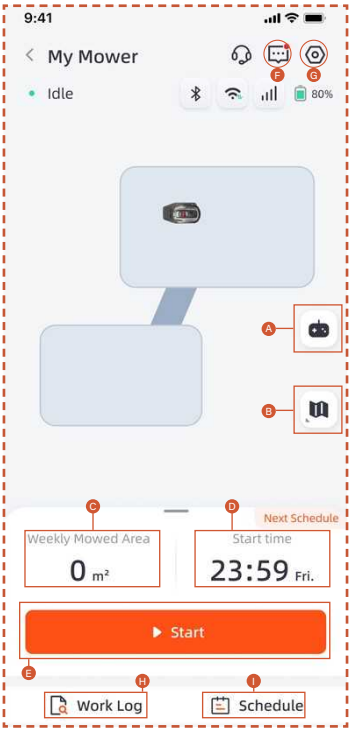

A. Diaľkové ovládanie kosačky
B. Správa máp/Mapa signálu antény
C. Kosená plocha/Odhadovaná pracovná plocha
D. Odpracovaný čas/Najbližší čas kosenia
E. Začiatok kosenia
F. Zoznam správ
G. Nastavenia
H. Pracovný denník
I. Nastavenia plánu

Nastavenia

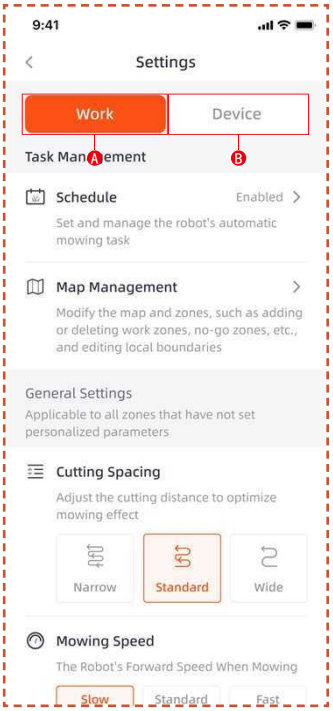

A. Pracovné nastavenia

Tu môžete upraviť nastavenia súvisiace s prevádzkou kosačky.

– Plán
– Správa máp
– Rozstup rezu
– Rýchlosť kosenia
– Smer rezu
– Rýchlosť otáčania pri kosení
– Frekvencia kosenia okrajov
– Vyhýbanie sa prekážkam
– Oneskorenie pri daždi
– Režim úspory energie
– Nastavenia zóny

B. Nastavenia zariadenia

Tu môžete upraviť nastavenia týkajúce sa zariadenia.

– Informácie o zariadení
– PIN kód
- Režim RTK
– Aktualizácia firmvéru
– Pracovný denník
- Údržba zariadenia
– Nastavenia siete
– Časové pásmo
- Sledovanie
- Pomoc a usmernenia

5.5 Modul S Connect

Modul S Connect je vybavený službou 4G a funkciou proti krádeži, ktorá umožňuje sledovanie polohy kosačky. Ak sa kosačka presunie mimo určeného digitálneho ohradníka, používateľ dostane varovný alarm v aplikácii.

Vstup do **Sledovanie** môžete nájsť odtiaľto.

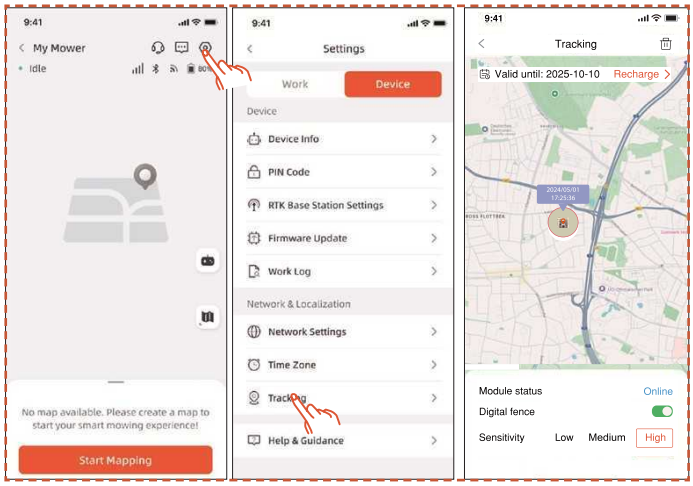

Stránka **Sledovanie** má tri funkcie: Zobrazenie **Stav modulu**, aktivovanie **Digitálny ohradník** a nastavenie **Citlivosť** digitálneho ohradníka.

Stav modulu

Stav modulu zobrazuje aktuálny stav modulu, ako napríklad online, offline alebo out of range.

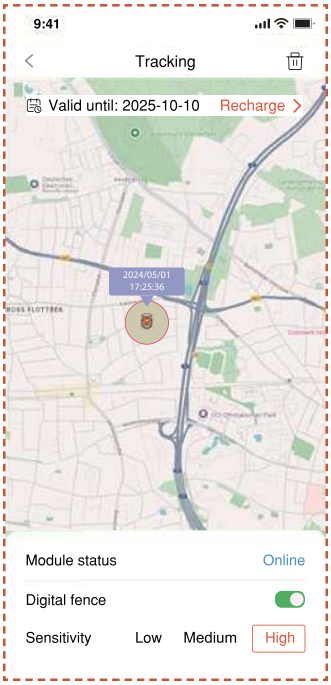

- Online

  Za normálnych okolností sa po inštalácii zobrazí stav modulu „online“.

- Offline

  Možné príčiny:

  1. Problémy so sieťovým pripojením
  2. Problémy s napájaním modulu

  Riešenie

  1. Skúste problém vyriešiť reinštaláciou modulu.
  2. Umiestnite stroj na nabíjaciu stanicu a reštartujte po úplnom nabití.
  3. Ak problém pretrváva, kontaktujte zákaznícku podporu.

- Mimo Dosah

  Možné príčiny:

  1. Stroj prekročil rozsah digitálneho ohradníka.
  2. Citlivosť je nastavená príliš vysoko.

Riešenie

1. Skontrolujte, či sa stroj nachádza mimo hranice. Ak áno, nastavte stredový bod tak, aby pokrýval pracovnú oblasť stroja.
2. Ak je stroj vo vnútri hranice, znížte citlivosť digitálneho ohradníka.

Digitálny ohradník

Keď je digitálny ohradník aktivovaný:

Červený kruh označuje rozsah digitálneho ohradníka. Ikona kosačky predstavuje polohu kosačky. Červená bodka označuje stredový bod.

Presun stredového bodu:

1. Podržte prst na požadovanom mieste na mape, kde má byť stredový bod.

2. Stredový bod sa automaticky premiestni.

Citlivosť

Citlivosť môžete nastaviť na nízku, strednú alebo vysokú. Nižšia citlivosť znamená väčší rozsah digitálneho ohradníka.

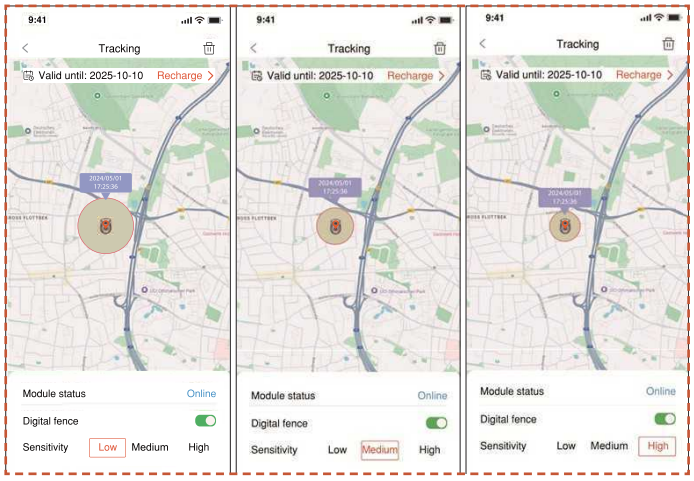

Zrušenie a opätovné priradenie

Vo všeobecnosti nie je potrebné odpájať modul S Connect. Keď už nechcete používať modul S Connect, modul S Connect automaticky pozastaví svoju službu, ak pozastavíte obnovu služby.

Ak potrebujete odpojiť/odstrániť modul S Connect, postupujte podľa nasledujúcich krokov:

1. Uistite sa, že máte v telefóne zapnutý Bluetooth a že zostáva pripojený k zariadeniu.

2. Kliknite na ikonu koša v pravom hornom rohu a potvrďte.

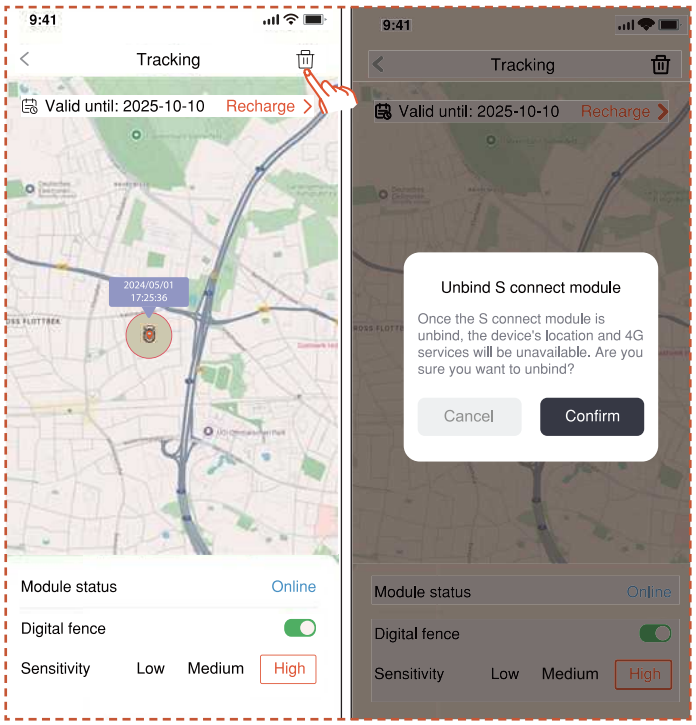

Ak potrebujete po odpojení znovu pripojiť modul 4G Connect:

1. Uistite sa, že máte v telefóne zapnutý Bluetooth a že zostáva pripojený k zariadeniu.

2. Naskenujte QR kód na module, aby ste ho znovu pripojili.

- Nájdite QR kód na module

1. Otočte kosačku, pozrite sa na spodnú časť a nájdite červenou farbou označenú oblasť podľa obrázka.

2. Je tu priehradka modulu, ktorá obsahuje dva káble.

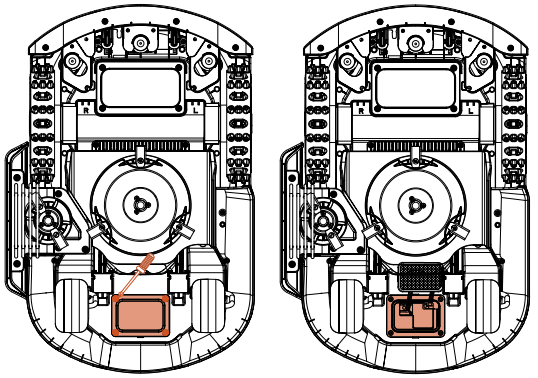

3. Nájdite tu QR kód.

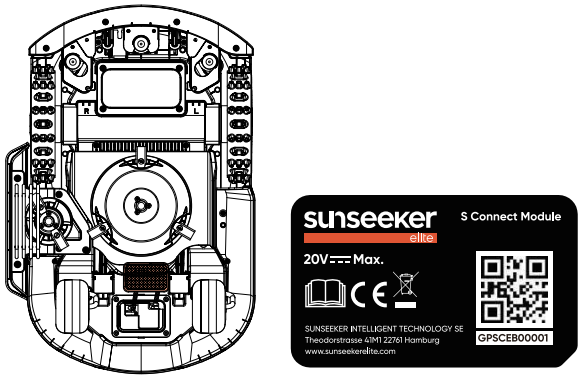

4. Umiestnite modul na svoje miesto. Zatvorte kryt a dotiahnite skrutky. Dotiahnite skrutky v poradí uvedenom na obrázku.

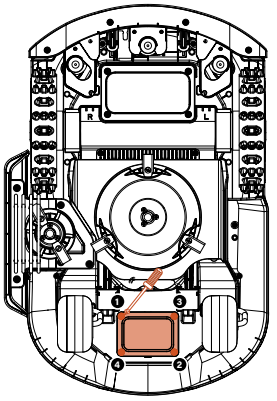

5.6 IoT

Platforma X Gen 2 je zariadenie Internetu vecí (IoT). Pripojte kosačku k internetu prostredníctvom mobilnej siete alebo siete Wi-Fi a povoľte nasledujúce funkcie:

A. Aktualizácie firmvéru bezdrôtovo (OTA), udržujte svoju kosačku aktualizovanú na najnovšie funkcie.

B. Umožnite diaľkové ovládanie cez sieť:

spustenie kosenia, zastavenie kosenia, návrat do nabíjacej stanice, nastavenie plánu kosenia, nastavenie výšky kosenia a ďalšie funkcie.

C. Diaľkovo monitorujte priebeh kosenia a polohu kosačky.

D. Nahláste chybové kódy a stav kosačky cez sieť.

Sieť

Platforma X Gen 2 používa Wi-Fi a 4G na pripojenie k sieti. Podrobnosti nájdete v nastaveniach Wi-Fi a 4G.

Poznámka

- Platforma X Gen 2 podporuje Wi-Fi sieť 2,4 GHz a 5 GHz.

Aktualizácie firmvéru

Firmvér kosačky budeme naďalej aktualizovať. Ak je k dispozícii nová verzia firmvéru, v aplikácii sa zobrazí kontextové upozornenie. Odporúča sa vykonať aktualizáciu hneď, ako bude k dispozícii najnovší firmvér.

Pri aktualizácii firmvéru je potrebné splniť nasledujúce podmienky:

– Stroj je na nabíjacej stanici.

– Sieť je pripojená.

– Kapacita akumulátoru je viac ako 30%.

– Za hodinu nie je plán kosenia.

Počas aktualizácie bude kontrolka na kosačke blikať modro. Priebeh aktualizácie môžete vidieť vo svojej aplikácii. Po dokončení aktualizácie sa kontrola kosačky rozsvieti na zeleno.

VAROVANIE

– Počas procesu aktualizácie kosačku NEPRESÚVAJTE.

5.7 Vyhýbanie sa prekážkam

Binokulárna kamera

Binokulárna kamera je súčasťou štandardnej výbavy Platforma X Gen 2. Sú navrhnuté na vizuálnu detekciu hraníc, predchádzanie prekážkam a vizuálne rozpoznávanie QR kódov počas procesu nabíjania, vďaka čomu je kosačka inteligentnejšia.

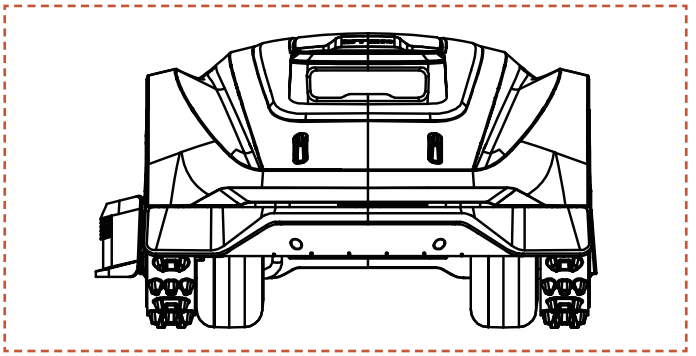

Poznámka

Ak je na vašom trávniku príliš veľa prekážok, zvážte vytvorenie tzv. no-go zón okolo nich alebo odstránenie niektorých prekážok, čím zvýšite efektivitu stroja.

Systém Vision AI

Vybavená 3D binokulárnou kamerou, Vision AI a systémom hlbokého učenia Sunseeker Elite vyniká v rozpoznávaní okolitého prostredia a pri plynulom vyhýbaní sa prekážkam. S podporou našich vlastných algoritmov hĺbkového učenia neustále zlepšuje svoje chápanie záhradnej krajiny prostredníctvom neustáleho zhromažďovania údajov.

Senzor nárazníka

Vo vnútri Platforma X Gen 2 sú nainštalované senzory na detekciu prekážok. Keď nárazník narazí na prekážku a spustí senzor, kosačka sa vráti dozadu a vyhne sa prekážke.

Poznámka

- Vaša Platforma X Gen 2 dokáže obchádzať predmety po náraze do nich. Pred kosením sa však odporúča odstrániť nadbytočný neporiadok.

6. Údržba

A. Dosiahnite vynikajúce výsledky kosenia a predĺžte životnosť svojej kosačky prostredníctvom údržby.

B. Pravidelná týždenná kontrola a údržba dospelou osobou sú nevyhnutné na zabezpečenie optimálneho výkonu stroja.

C. Chráňte si svoje zdravie dodržiavaním bezpečnostných pokynov: nevykonávajte údržbu v otvorených sandáloch alebo naboso.

D. Vždy uprednostňujte bezpečnosť tým, že si počas servisu kosačky oblečiete dlhé nohavice a pracovnú obuv.

E. Poškodené alebo opotrebované diely okamžite vymeňte, aby ste zaručili bezproblémovú prevádzku.

Dovolené otvárať a znovu utesňovať priestor podvozku, ktorý sa nachádza za nárazníkom, je povolené VÝLUČNE autorizovaným servisným technikom. Obmedzená záruka môže byť zrušená, ak budete vykonávať servis svojpomocne.

UPOZORNENIE: POISTENIE

Na nehody súvisiace s týmto produktom sa nemusia vzťahovať vaše poistné podmienky. Obráťte sa na svojho poskytovateľa poistenia alebo agenta, aby ste zistili, či je dané krytie ponúkané.

6.1 Čistenie

A. Vypnite kosačku.

B. Použite čistiacu kefku Sunseeker Elite alebo handričku na dôkladné čistenie vonkajšieho povrchu, pričom sa vyhnite korozívnym rozpúšťadlám, ako sú alkohol, benzín alebo acetón. Tieto látky môžu poškodiť estetiku ako aj vnútorné komponenty vašej kosačky.

Poznámka

– Pre bezproblémové dokovanie je dôležité pravidelne kontrolovať a čistiť nabíjaciu stanicu od nahromadených nečistôt alebo blata.

– Pre optimálny výkon sa uistite, že všetky spojovacie časti nabíjacej stanice, predlžovacieho kábla a napájacieho zdroja sú voľné.

Podvozok a rezací kotúč

A. Na čistenie podvozku a kotúča noža sa odporúča použiť čistiacu kefku Sunseeker Elite alebo vodnú hadicu.

B. Nepoužívajte vysokotlakový čistič, pretože môže spôsobiť poškodenie.

C. Zabezpečte, aby sa kotúč otáčal hladko a aby sa čepele otáčali bez akýchkoľvek obmedzení.

POZOR

– Voda pod vysokým tlakom môže prenikať do tesnení a poškodiť elektronické a mechanické časti.

Kolesá

Tráva na kolesách môže zhoršiť výkon kosačky pri stúpaní do svahu. Pomocou kefy odstráňte blato alebo iné predmety medzi nimi, aby ste zaistili dobrú priľnavosť.

Dažďový senzor

A. Raz za mesiac skontrolujte dažďový senzor a uistite sa, že nie je zakrytý blatom, trávou alebo inými predmetmi.

B. Umyte blato, trávu alebo iné predmety alebo ich vyčistite mäkkou kefou.

C. Po vyčistení osušte oblasť snímača, aby ste zabránili jeho aktivácii, ako by to bolo pri daždi.

6.2 Výmena čepelí

Kamera

Kameru pravidelne čistite, aby bola v dobrom stave. Používajte čistú mäkkú bavlnenú handričku, aby ste predišli poškriabaniu objektívu.

VAROVANIE

– Pred čistením sa uistite, že je kosačka vypnutá.

– Keď je kosačka hore nohami, vypnite ju.

Pre lepší výkon a bezpečnosť kosenia sa odporúča pri častom používaní meniť skrutky a čepele kosačky každé 1 až 2 mesiace. V záujme bezpečnosti systému kosenia vymieňajte súčasne všetky nože spolu s ich skrutkami. Diely, ktoré je možné použiť, nájdete v časti „Špecifikácia > príslušenstvo“.

VAROVANIE

– Pri kontrole alebo údržbe čepele noste hrubé rukavice.

– NEPOUŽÍVAJTE skrutky opakovane. Môže tak dôjsť k vážnemu zraneniu.

– Dôrazne odporúčame používať správne skrutky a originálne nože, ktoré predávame. (NO.80201457).

Postup výmeny čepelí

A. Vypnite kosačku.

B. Postavte kosačku hore nohami na čistý, mäkký povrch, aby ste predišli poškriabaniu.

C. Pomocou krížového skrutkovača uvoľnite skrutky.

D. Odstráňte skrutky a čepele.

E. Upevnite nové čepele a skrutky (krútiaci moment: 1,0+0,2 N.m). Uistite sa, že sa nože môžu voľne otáčať.

Poznámka

– Vymeňte skrutky štandardným uťahovacím momentom 1,0 + 0,2 Nm. Nesprávny uťahovací moment môže viesť k problémom, ktorým sa dá vyhnúť.

– Uistite sa, že je kosačka vypnutá a skontrolujte správnu aplikáciu čepelí. Skontrolujte abnormálny hluk alebo trasenie.

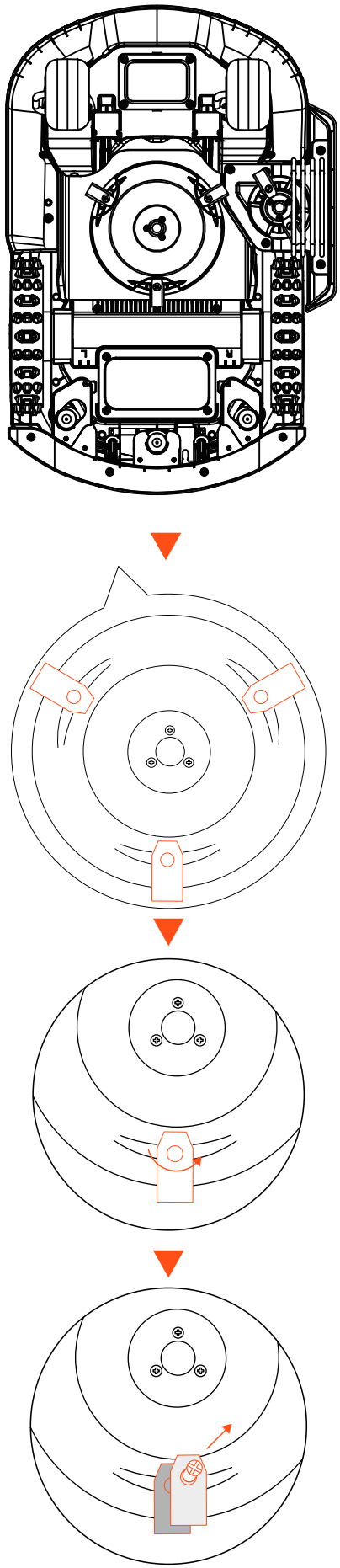

6.3 Preprava

Zaistite bezpečnosť kosačky počas prepravy na dlhé vzdialenosti použitím originálneho obalu. Pred zdvíhaním, presúvaním alebo prepravou výrobku sa uistite, že je vypnutý. Zaobchádzajte ním opatrne a vyhnite sa pôsobeniu silou, ako je hádzanie a silný tlak. Nikdy nezdvíhajte ani neprenášajte kosačku, keď je motor v chode.

Správny postup presúvania alebo zdvíhania

Kosačku prenášajte za rukoväť. Kotúč s čepeľami držte ďalej od tela.

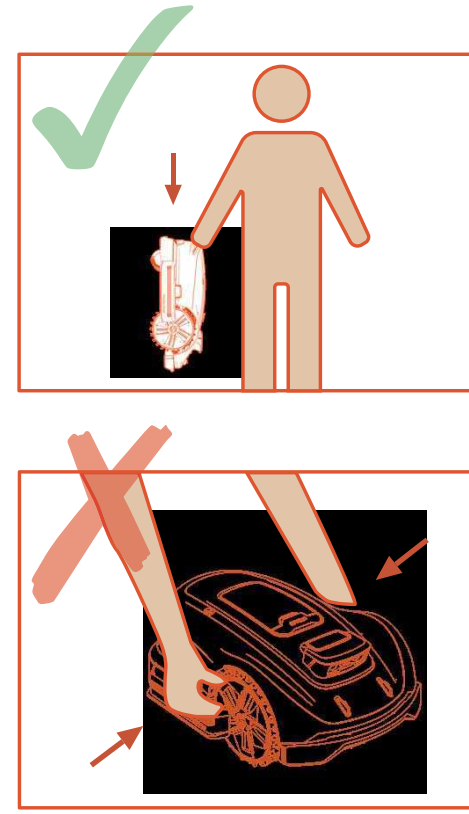

6.4 Batéria

A. Pred uskladnením batériu úplne nabite, aby ste predišli nadmernému vybitiu a poškodeniu elektrických častí.

B. Obmedzená záruka nechráni pred poškodením batérie nadmerným vybitím.

C. Batériu NENABÍJAJTE pri teplotách vzduchu pod 5 °C (41 °F) alebo nad 40 °C (104 °F).

D. Ak sa akumulátor nabíja pri teplote vzduchu medzi 18 °C a 25 °C, môže sa predĺžiť jeho životnosť a zlepšiť jeho výkon.

E. Batéria funguje najlepšie, keď je prevádzkovaná pri normálnej izbovej teplote (20 °C ± 5 °C).

Poznámka

– Výdrž akumulátoru závisí od toho, ako často sa výrobok používa a od celkovej prevádzkovej doby. Ak

je prevádzkový čas na plné nabitie výrazne kratší ako zvyčajne alebo trávnik nie je dobre pokosený, odporúča sa vymeniť akumulátor.

Postup výmeny akumulátoru

A. Vypnite kosačku.

B. Umiestnite kosačku hore nohami na čistý, mäkký povrch.

C. Pomocou krížového skrutkovača uvoľnite 4 skrutky, ktoré držia priehradku na akumulátory na mieste.

D. Odpojte zástrčku.

E. Vyberte akumulátor a nahraďte ho novým.

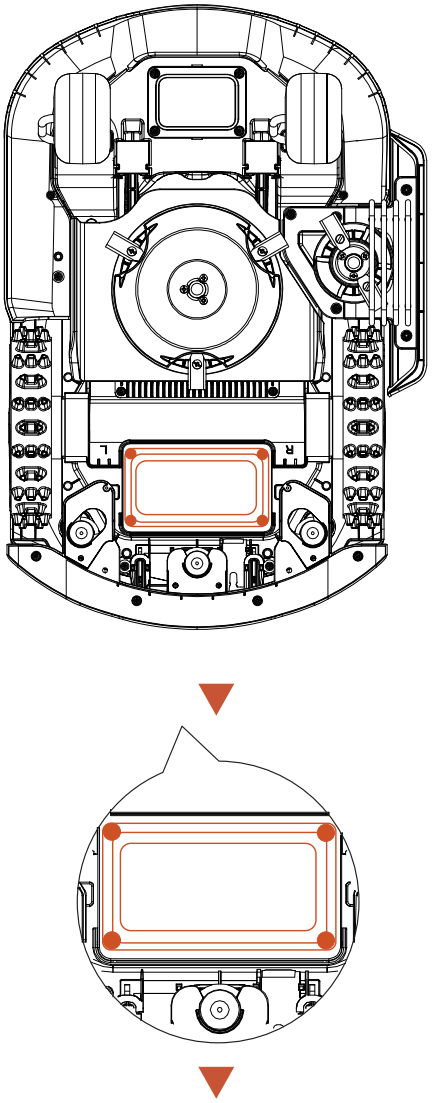

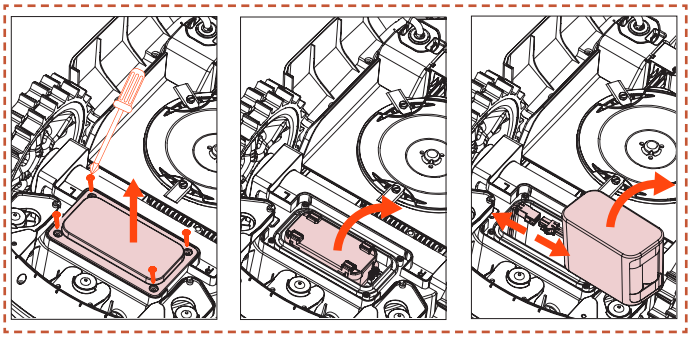

VAROVANIE

– Používajte iba originálny akumulátor alebo akumulátor rovnakého modelu, ako je špecifikované spoločnosťou Sunseeker. Každá kosačka obsahuje jeden akumulátor.

– V závislosti od konkrétneho modelu kosačky je menovitá kapacita akumulátoru 5000 mAh alebo 10000 mAh.

– Nepoužívajte nenabíjateľné akumulátory. Na nabíjanie akumulátoru používajte iba odnímateľnú napájaciu jednotku dodávanú s týmto produktom.

– Zabráňte rozbitiu alebo rozoberaniu krytu akumulátoru. Vyhnite sa kontaktu s kovovými predmetmi, aby ste predišli skratom. Uchovávajte mimo dosahu zdrojov tepla, ohňa a priameho slnečného žiarenia.

– Ak chcete získať ďalšie informácie o akumulátoroch a elektroodpade, kontaktujte svojho predajcu, miestne alebo regionálne zastúpenie pre manipuláciu s odpadom alebo službu likvidácie komunálneho odpadu.

– Nie je určené na časté otváranie priestoru pre akumulátory. Ak je potrebný nový akumulátor, až potom otvorte priehradku na akumulátor.

– akumulátor obsahuje elektrolyty. Ak sa uniknuté elektrolyty dostanú do kontaktu s vašou pokožkou, okamžite ju umyte mydlom a vodou. V prípade kontaktu s očami vyhľadajte lekársku pomoc a oči ihneď vyplachujte veľkým množstvom vody po dobu najmenej 15 minút bez trenia.

6.5 Napájanie

Odpojte napájanie:

A. Pred odstránením upchania.

B. Pred kontrolou, čistením alebo prácou na stroji.

C. Po náraze do cudzieho predmetu skontrolujte stroj, či nie je poškodený.

D. Pravidelne kontrolujte kábel, zástrčku, kryt a ďalšie časti. Ak zistíte akékoľvek poškodenie alebo známky starnutia, okamžite prestaňte s používaním.

VAROVANIE

– NIKDY nepoužívajte na prevádzku poškodený napájací zdroj. Aby sa predišlo nebezpečenstvu,

musí poškodený napájací kábel vymeniť výrobca, jeho servisný zástupca alebo iná príslušne kvalifikovaná osoba. Ak je predlžovací kábel chybný, vymeňte ho za 10 m kábel schválený spoločnosťou Sunseeker Elite.

- NIKDY sa nedotýkajte predlžovacieho kábla alebo poškodeného kábla pred odpojením od zdroja napájania ani ho nepripájate k zdroju napájania. Poškodený kábel môže spôsobiť kontakt s elektrickými komponentmi.

– Napájací zdroj by sa nemal používať so žiadnym iným zariadením alebo akumulátorom, pretože to zvyšuje riziko zásahu elektrickým prúdom, požiaru alebo zranenia osôb. Ak používate iné ako originálne akumulátory, bezpečnosť výrobku nemôže byť zaručená.

– NENABÍJAJTE, keď akumulátor vyteká.

– Udržujte predlžovací kábel mimo dosahu pohyblivých nebezpečných častí, aby ste predišli poškodeniu káblov, čo by mohlo viesť ku kontaktu s časťami pod prúdom.

Odporúčanie

Kosačku a/alebo jej periférne zariadenia pripájajte len k napájaciemu obvodu s ochranou prúdovým chráničom (RCD) s vypínacím prúdom maximálne 30 mA.

6.6 Skladovanie

A. Pred uskladnením sa uistite, že je kosačka úplne nabitá a vypnutá, aby ste predišli nadmernému vybitiu, ktoré by mohlo viesť k trvalému poškodeniu.

B. Skladujte na suchom a chladnom mieste v interiéri. Vystavenie slnečnému žiareniu a extrémnym teplotám (buď vysokým, alebo nízkym) urýchli proces starnutia komponentov a môže spôsobiť trvalé poškodenie.

C. Udržujte chemikálie a zdroje tepla (sporáky, radiátory atď.) mimo dosahu kosačky, nabíjacej stanice a zdroja napájania.

D. Napájací zdroj skladujte na dobre vetranom mieste a chráňte ho pred vlhkosťou.

VAROVANIE

– Ak sa očakáva búrka, odpojte napájanie zo zásuvky. Odpojte všetky vodiče a káble, ktoré sú pripojené k nabíjacej stanici. Znovu ich pripojte, keď riziko búrky pominie.

Mimoriadne požiadavky na zimné skladovanie

Kosačka:

A. Pred uskladnením kosačku dôkladne vyčistite.

B. Skontrolujte komponenty, ktoré podliehajú opotrebovaniu, ako sú čepele.

C. Ak sú v zlom stave, opravte ich alebo vymeňte.

D. Kosačku skladujte na suchom a nemrznúcom mieste, na všetkých kolesách, najlepšie v pôvodnom obale.

Nabíjacia stanica:

A. Odpojte od nabíjacej stanice a odpojte napájací zdroj zo zásuvky.

B. Ak okolitá teplota klesne pod -20 °C, preneste nabíjaciu stanicu dovnútra.

6.7 Recyklácia a likvidácia po skončení životnosti

Tento výrobok NIE JE komunálnym odpadom. Informácie o recyklácii vám poskytne obec, predajné miesto alebo služba zabezpečujúca spracovanie komunálneho odpadu.

VAROVANIE

– Tento výrobok by sa nemal likvidovať na skládke, spaľovať ani kombinovať s bežným domovým odpadom. Elektrické komponenty môžu predstavovať nebezpečenstvo alebo spôsobiť vážne škody.

7. Časté otázky a riešenie problémov

7.1 Chybové hlásenie

LED kód	Hlásenie v aplikácii	Riešenie
E1	Robot mimo pracovnej zóny	1. Skontrolujte, či nie je stroj mimo mapy. Vráťte ho späť a znova skontrolujte inštaláciu. 2. Overte, či používateľ nepohol Anténa alebo nabíjacou stanicou. Po presunutíAnténa je potrebné začať pracovať z nabíjacej stanice. Presunutá nabíjacia stanica si bude vyžadovať premapovanie. 3. Skontrolujte, či je Anténa nainštalovaná správne a či nie sú žiadne prekážky. 4. Skontrolujte, či stroj nie je zablokovaný. 5. Skontrolujte, či medzi Anténa a zariadením neblokujú signál nejaké veľké prekážky.
E2	Chyba nadprúdu (zablokovanie) motora ľavého kolesa	Motor ľavého kolesa je zaseknutý, odstráňte prekážky.
	Chyba nadprúdu (zablokovanie) motora pravého kolesa	Motor pravého kolesa je zaseknutý, odstráňte prekážky.
E3	Porucha nadprúdu motora noža (zablokovanie)	Motor noža je zablokovaný, odstráňte prekážky.
E4	Zaseknutý nárazník robota	Skontrolujte, či nárazník zostal na správnom mieste. Skúste ho umiestniť späť.
E5	Robot bol zdvihnutý	1. Skontrolujte, či nedošlo k zdvihnutiu stroja. 2. Skontrolujte, či stroj nie je zaseknutý a E5 predné koleso je zavesené
E6	Robot sa prevrátil	Skontrolujte, či stroj nie je prevrátený.
E7	Robot sa naklonil	Skontrolujte, či stroj nie je umiestnený na nerovnom povrchu.
E8	Zlyhanie pri dokovaní na nabíjacej stanici počas nabíjania	1. Pomocou alkoholu vyčistite nabíjacie kontakty na kosačke alebo nabíjacej stanici. 2. Skontrolujte, či svieti kontrolka na nabíjacej stanici. Možno nie je nabíjacia stanica napájaná. 3. Skontrolujte, či je nabíjacia stanica nainštalovaná na rovnom povrchu. Ak je na nerovnom povrchu, upravte jej polohu. 4. Overte, či používateľ nepohol Anténa alebo nabíjacou stanicou. Po presunutíAnténa je potrebné začať pracovať z nabíjacej stanice. Presunutá nabíjacia stanica si bude vyžadovať premapovanie. 5. Skontrolujte, či sa pred nabíjacou stanicou nenachádzajú žiadne prekážky. Prípadné prekážky odstráňte. 6. Skontrolujte, či je Anténa nainštalovaná správne a či nie sú žiadne prekážky. 7. Skontrolujte, či pred strojom v nabíjacej stanici nie je žiadna prekážka. 8. Skontrolujte, či medzi Anténa a zariadením neblokujú signál nejaké veľké prekážky. 9. QR kód na nabíjacej stanici je znečistený alebo poškodený. Skúste ho vyčistiť alebo si objednajte nový v servisnom stredisku. 10. Skontrolujte, či magnetický prúžok v spodnej časti nevypadol. Vráťte ho späť.
E9	Robot je zaseknutý	1. Skontrolujte, či nie je okolo stroja príliš veľa prekážok. 2. Robot vošiel do úzkeho priestoru a nevedel sa dostať von. 3. V tejto oblasti dochádza k vizuálnej chybnej identifikácii. Na ignorovanie výsledkov vizuálneho rozpoznávania použite funkciu bezpečnej zóny. 4. Kosačka sa šmýka.
	Chyba mimo stanice	
	Vypršal časový limit mimo stanice	
E10	Aktualizácia firmvéru zlyhala	1. Skontrolujte, či nie je signál WiFi veľmi slabý 2. Skontrolujte, či sa stroj nabíja na nabíjacej stanici
E12	Aktualizácia firmvéru zlyhala	1. Umiestnite stroj na nabíjaciu stanicu, aby ste zistili, či sa dá úplne nabiť. 2. Skontrolujte kontrolky na nabíjacej stanici a overte, či je v nabíjacej stanici elektrina 3. skontrolujte, či kontakty nabíjacej stanice a kosačky nie sú skorodované. Vyčistite tieto kontakty alkoholom.
E13	Abnormality nabíjania	1. Pomocou alkoholu vyčistite nabíjacie kontakty na kosačke alebo nabíjacej stanici. 2. Skontrolujte, či svieti kontrolka na nabíjacej stanici. Možno nie je nabíjacia stanica napájaná. 3. Skontrolujte, či je nabíjacia stanica nainštalovaná na rovnom povrchu. Ak je na nerovnom povrchu, upravte jej polohu.

LED kód	Hlásenie v aplikácii	Riešenie
E14	Aktuálna oblasť mapy je príliš veľká a presahuje maximálnu pracovnú oblasť podporovanú robotom	Vytvorte novú mapu v rámci menovitého rozsahu schopností produktu.
E17	Plán cesty zlyhal, skontrolujte, či okolo robota nie sú nejaké prekážky	1. Skontrolujte, či nie je okolo stroja príliš veľa prekážok. 2. Robot vošiel do úzkeho priestoru a nevedel sa dostať von. 3. V tejto oblasti dochádza k vizuálnej chybnej identifikácii. Na ignorovanie výsledkov vizuálneho rozpoznávania použite funkciu bezpečnej zóny. 4. Skontrolujte, či je nabíjacia stanica mimo mapy a zákazník nevytvoril koridor zo stanice k mape. 5. Pokúste sa prestavať koridory medzi rôznymi oblasťami a prestavajte spojovacie koridory medzi nabíjacími stanicami a mapou, ak je mimo mapy.
	Časový limit na nájdenie nabíjacej stanice	1. Overte, či používateľ nepohol Anténa alebo nabíjacou stanicou. Po presunutíAnténa je potrebné začať pracovať z nabíjacej stanice. Presunutá nabíjacia stanica si bude vyžadovať premapovanie. 2. Skontrolujte, či stroj nie je zaseknutý a či sa kolesá nekĺžu 3. Skontrolujte, či je Anténa nainštalovaná správne a či nie sú žiadne prekážky. 4. Skontrolujte, či pred strojom v nabíjacej stanici nie je žiadna prekážka. 5. Skontrolujte, či medzi Anténa a zariadením neblokujú signál nejaké veľké prekážky.
E18	Slabý akumulátor. Nemožno začať s prevádzkou	Skontrolujte, či akumulátor nie je príliš vybitý. Po úplnom nabití ho nechajte pracovať.
E19	Konfigurácia siete zlyhala	1. Na zadnej strane stroja sú 4 QR kódy. Pri pridávaní stroja je potrebné vybrať prvý QR kód. 2. Skontrolujte, či je rozhranie Bluetooth na telefóne zapnuté a či je v dosahu 1 meter od stroja. 3. Zadali ste správne heslo pri spustení, ktoré je predvolene 0000. 4. Je Wi-Fi 2,4 GHz? náš produkt podporuje iba Wi-Fi 2,4 GHz. 5. Je heslo WiFi správne? Skontrolujte to ešte raz.
E21	RTK sa inicializuje, čakajte	1. Došlo práve k zapnutiu? Reštartovanie zariadenia trvá niekoľko minút, kým sa dokončí proces inicializácie. 2. Skontrolujte, či je Anténa nainštalovaná správne a či nie sú žiadne prekážky. 3. Skontrolujte, či stroj nie je zablokovaný. 4. Skontrolujte, či medzi Anténa a zariadením neblokujú signál nejaké veľké prekážky.
E22	Predná kamera je zakrytá	Pred spustením utrite kameru.
	Neschopnosť pracovať v tme	1. Skontrolujte, či máte zapnutý režim nočnej práce. 2. Skontrolujte, či nie je kamera zakrytá nejakým predmetom.
E23	Chyba prázdnej mapy	Pred začatím vytvorte mapu.
E24	Chýba signál antény	1. Skontrolujte, či máAnténa napájanie. 2. Skontrolujte, či medzi Anténa a zariadením neblokujú signál nejaké veľké prekážky. 3. Skúste znovu pripojiť Anténa cez aplikáciu.
E25	Mapovanie zlyhalo	1. Potvrďte, či je trasa, po ktorej idete, uzavretá 2. Potvrďte, či je zariadenie online 3. Skontrolujte, či je anténa správne nainštalovaná a či neexistujú nejaké prekážky. 4. Skontrolujte, či stroj nie je zablokovaný 5. Skontrolujte, či medzi Anténa a zariadením neblokujú signál nejaké veľké prekážky.
E26	Kalibrácia RTK zlyhala	1. Skontrolujte, či je Anténa nainštalovaná správne a či nie sú žiadne prekážky. 2. Skontrolujte, či stroj nie je zablokovaný. 3. Skontrolujte, či medzi Anténa a zariadením neblokujú signál nejaké veľké prekážky. 4. Skontrolujte, či stroj nie je zaseknutý, odstráňte všetky prekážky a reštartujte ho.
BP	Chyba teploty akumulátoru	Skontrolujte, či okolitá teplota nie je príliš vysoká alebo príliš nízka. Počkajte, kým sa teplota nevráti do normálu, a až potom nechajte kosačku pracovať.

LED kód	Hlásenie v aplikácii	Riešenie
ZAMKNUTIE	Chyba PIN, robot je uzamknutý	1. Zadajte správne heslo. 2. Ak zabudnete svoje heslo, môžete ho resetovať na 0000 obnovením továrenských nastavení prostredníctvom aplikácie. 3. Ak mobilná aplikácia nie je pripojená k zariadeniu, kontaktujte servisné stredisko.
Nedostupné	Nedá sa dostať do iných pracovných oblastí. Vykoná sa návrat do nabíjacej stanice	1. Skontrolujte, či nie je okolo stroja príliš veľa prekážok 2. Robot vošiel do úzkeho priestoru a nevedel sa dostať von 3. V tejto oblasti dochádza k chybnému vizuálnemu rozpoznaniu, použite funkciu bezpečnej zóny na ignorovanie výsledkov vizuálneho rozpoznania. 4. Pokúste sa prestavať koridory medzi rôznymi oblasťami a prestavajte spojovacie koridory medzi nabíjacími stanicami a mapou, ak je mimo mapy.
	Nabíjanie nie je dokončené, úloha plánu sa nevykoná	Úloha podľa plánu sa nevykonala z dôvodu nabíjania, počkajte prosím, kým sa batéria úplne nenabije.
	Chyba polohy antény	1. Skontrolujte, či je Anténa nainštalovaná správne a či nie sú žiadne prekážky. 2. Skontrolujte, či stroj nie je zablokovaný. 3. Skontrolujte, či medzi Anténa a zariadením neblokujú signál nejaké veľké prekážky.
	Abnormálna prevádzka nabíjacej stanice	1. Overte, či používateľ nepohol Anténa alebo nabíjacou stanicou. Po presunutíAnténa je potrebné začať pracovať z nabíjacej stanice. Presunutá nabíjacia stanica si bude vyžadovať premapovanie. 2. Skontrolujte, či je Anténa nainštalovaná správne a či nie sú žiadne prekážky. 3. Skontrolujte, či pred strojom v nabíjacej stanici nie je žiadna prekážka. 4. Skontrolujte, či medzi Anténa a zariadením neblokujú signál nejaké veľké prekážky.
Chyba	Nesprávne heslo	1. Obnovte heslo cez aplikáciu. 2. V záujme vyriešenia kontaktujte servisné stredisko.
Odpočítavanie minút	Interval po daždi ešte neskončil. Automatická prevádzka nemôže začať	Úloha podľa plánu sa nevykonala z dôvodu oneskorenia kvôli dažďu, musíte počkať, kým sa skončí odpočítavanie dažďa, aby ste vypli funkciu oneskorenia dažďa
STOP	MCU je v režime „STOP“. Zariadenie nemôže fungovať. Na reštartovanie kliknite na „ŠTART“ a „OK“ na ovládacom paneli	1. Ak ste už predtým stlačili tlačidlo zastavenia, na reštartovanie musíte kliknúť na „ŠTART“ a „OK“. 2. Skontrolujte, či nie je červené tlačidlo zastavenia zaseknuté. Kliknite na „ŠTART“ a „OK“, čím stroj po vyčistení reštartujete.
EE	Komunikácia s displejom zlyhala	Požiadajte o pomoc servisné stredisko.
	Zlyhala komunikácia hnacieho motora	
	Porucha pripojenia magnetického snímača	
	Chyba komunikácie IMU	
	Abnormalita údajov IMU	
	Porucha komunikácie modulu RTK	

Pokyny, ako postupovať v prípade nadmerných vibrácií:
A. Vypnite stroj.
B. Otočte stroj o 180 stupňov.
C. Skontrolujte stav čepelí, či nie sú poškodené alebo nefunkčné.
D. Odporúča sa vymeniť všetky tri čepele.
E. Otočte stroj späť, aby bolo možné začať s prevádzkou.

7.2 Odstraňovanie porúch

Ak narazíte na akékoľvek problémy súvisiace s produktom alebo aplikáciou, bežné problémy a otázky nájdete v článkoch FAQ na oficiálnej stránke Sunseeker (www.sunseekerelite.com) alebo v sekcii „Pomoc a usmernenie“ v aplikácii.

8. Dôležité informácie

8.1 Ochrana osobných údajov

Spracovanie osobných údajov v rámci Platforma X Gen 2

▪ Kto a prečo?

Keď sa zaregistrujete a používate Platforma X Gen 2 od Sunseeker, Sunseeker Elite (alebo „my“) ako prevádzkovateľ spracúva vaše osobné údaje. Vaše osobné údaje budeme spracovávať s týmto cieľom:

1. Poskytnutie pripojenia pre Platforma X Gen 2 alebo ponuky takýchto služieb. Právnym základom je, že spracovanie je nevyhnutné na plnenie zmluvy, ktorú ste s nami uzavreli, alebo na vykonanie krokov pred uzavretím zmluvy s nami.

2. Ďalšie rozvíjanie a zlepšovanie našich výrobkov a služieb. Právnym základom je náš oprávnený záujem na vývoji a zlepšovaní našich výrobkov a služieb.

3. Umožnenie konektivity Platforma X Gen 2 (Internet vecí): používanie partnerských integrácií (napríklad smart asistentov vrátane zariadení s hlasovým ovládaním); používanie platforiem konektivity na prepojenie Platforma X Gen 2 s inými zariadeniami, aplikáciami a službami tretích strán; a vytvorenie vlastnej integrácie inteligentnej domácnosti. Právnym základom je, že spracovanie je nevyhnutné na plnenie zmluvy, ktorú ste s nami uzavreli.

4. Poskytnutie relevantných informácií týkajúcich sa vášho používania Platforma X Gen 2. Právnym základom je náš oprávnený záujem informovať vás o vašich konkrétnych výrobkoch a službách a ich funkciách.

5. Poskytnutie podpory a riešenia problémov v súvislosti s Platforma X Gen 2. Právnym základom je, že spracovanie je nevyhnutné na plnenie zmluvy, ktorú ste s nami uzavreli.

Ak ste nám udelili súhlas (v takom prípade je právnym základom váš súhlas), môžeme vaše osobné údaje spracúvať aj na nasledujúce účely:

1. Posielať vám prispôsobené reklamy a bulletiny o našich výrobkoch a službách.

2. Odosielanie zákazníckych prieskumov a analýza údajov, ktoré poskytnete, podrobnejšie opísaných v takejto komunikácii.

Vaše údaje budú spracúvané tak dlho, ako je potrebné na splnenie vyššie uvedených účelov spoločnosťou Sunseeker Elite, avšak nikdy nie dlhšie, ako umožňujú príslušné právne predpisy.

▪ Aké osobné údaje spracúvame?

Môžeme spracovávať nasledovné osobné údaje:

1. Osobné údaje: meno a priezvisko, národnosť, jazykové preferencie;

2. Kontaktné údaje: e-mailová adresa, poštová adresa;

3. Informácie o účte: vek účtu, heslo, číslo účtu;

4. Iné údaje súvisiace s vašou Platforma X Gen 2: názov kosačky, párovacie názvy, akcie vyvolané používaním partnerských integrácií a informácie o zariadení.

▪ Používanie údajov o polohe

Niektoré naše služby fungujú len vtedy, ak vieme určiť polohu vašej kosačky (napr. zobrazenie počasia). Keď s nami zdieľate svoju polohu kosačky, údaje sa uložia ako súčasť vášho profilu a môžu byť zaslané tretím stranám v pseudonymizovanej forme na účely poskytovania príslušnej služby (napr. zaparkovanie kosačky v prípade silného dažďa).

8.2 Obmedzená záruka

Táto obmedzená záruka sa vzťahuje iba na chyby materiálu alebo spracovania výrobku a jeho komponentov pri používaní za normálnych, bežných podmienok. Ak sa vyskytne chyba, na ktorú sa vzťahuje táto obmedzená záruka, spoločnosť Sunseeker alebo jej autorizovaní zástupcovia podľa vlastného uváženia opravia alebo vymenia chybný produkt alebo komponenty v súlade s touto obmedzenou zárukou. Príslušná záručná doba začína dátumom pôvodného nákupu od spoločnosti Sunseeker alebo autorizovaného predajcu, distribútora alebo predajcu spoločnosti Sunseeker.

Záručné podmienky

Registrácia: Zaregistrujte výrobok online na stránke **www.sunseekerelite.com** do 30 dní od zakúpenia, aby ste získali 36-mesačnú záruku. Bez registrácie platí záruka 24 mesiacov.

Záruka na batériu: Na batérie sa vzťahuje len 12-mesačné obdobie bez ohľadu na online registráciu.

Správne použitie: Výrobok nesmie byť používaný nevhodným spôsobom, zneužívaný, zanedbávaný, upravovaný, upravovaný alebo opravovaný kýmkoľvek iným ako autorizovaným servisným strediskom.

Schválené diely: S týmto výrobkom možno používať iba príslušenstvo a diely schválené spoločnosťou Sunseeker Elite.

Nekomerčné použitie: Výrobok sa nesmie používať na obchodné, profesionálne alebo prenajímacie účely.

Prevencia pred poškodením: Výrobok nesmie byť poškodený cudzími predmetmi, látkami alebo nehodami.

Podmienky skladovania: Ak je vonkajšia teplota nižšia ako 0 °C, akumulátor a výrobok sa musia skladovať v interiéri.

Výnimky zo záruky

Bežné opotrebovanie: Na komponenty, ktoré podliehajú prirodzenému opotrebovaniu pri štandardnom používaní, ako sú čepele, sa táto záruka nevzťahuje.

Neoprávnená údržba: Poškodenia, poruchy alebo zlyhania vyplývajúce z neoprávnenej alebo nesprávnej údržby, manipulácie alebo preťaženia sú vylúčené.

Poškodenie vysokotlakovým čističom: Poškodenie spôsobené vystavením vysokotlakovému umývaniu nie je kryté zárukou.

Na uplatnenie záruky musíte predložiť doklad o kúpe vo forme platného pokladničného dokladu, na ktorom je uvedený dátum a miesto nákupu.

Táto záruka dopĺňa vaše zákonné práva a nevzťahuje sa na žiadne príslušenstvo dodávané s výrobkom. Na všetky opravy a náhradné výrobky sa vzťahuje obmedzená záruka po zvyšok pôvodnej záručnej doby od dátumu nákupu.

8.3 Vylúčenie zodpovednosti

Zákazníkom poskytujeme popredajné služby s výnimkou nasledujúcich okolností:

1. Poškodenia spôsobené nevýrobnými faktormi vrátane, ale nie výlučne, chýb používateľa.

2. Poškodenia spôsobené neoprávnenou úpravou, demontážou alebo otvorením puzdra, ktoré nie je v súlade s oficiálnymi pokynmi alebo manuálmi.

3. Poškodenia spôsobené nesprávnou inštaláciou, nesprávnym používaním alebo prevádzkou, ktorá nie je v súlade s oficiálnymi pokynmi alebo manuálmi.

4. Škody spôsobené neautorizovaným poskytovateľom služieb.

5. Poškodenia spôsobené neoprávnenou úpravou obvodov a/alebo nesúladom alebo nesprávnym používaním akumulátoru a nabíjačky.

6. Škody spôsobené používateľmi, ktorí nedodržiavajú pokyny a odporúčania v návode.

7. Poškodenie spôsobené prevádzkou v zlých podmienkach trávnika (t. j. veľké plochy kaluží, keď nie sú vhodne osadené obmedzené oblasti, miesta s množstvom kameňov pokrývajúcich povrch trávnika atď.)

8. Poškodenie spôsobené prevádzkou výrobku v prostrediach s elektromagnetickým rušením, a to vrátane banských oblastí alebo blízkosti rádiových vysielacích veží, vysokonapäťových káblov, rozvodní atď.

9. Poškodenie spôsobené prevádzkou výrobku v prostrediach, ktoré sú rušené inými bezdrôtovými zariadeniami, ako sú vysielače, video-downlinky, signály Wi-Fi atď.

10. Poškodenie spôsobené problémami so spoľahlivosťou alebo kompatibilitou pri používaní neautorizovaných dielov tretích strán.

11. Poškodenie spôsobené prevádzkou jednotky so slabo nabitým alebo chybným akumulátorom.

12. Škody spôsobené nepredvídateľnými faktormi, ako sú autonehody, útoky divej zveri, povodne atď.

Tento obsah sa môže zmeniť bez predchádzajúceho upozornenia.

VAROVANIE pre gombíkovú alebo mincovú batériu:

a) Použité akumulátory vyberte a ihneď recyklujte alebo zlikvidujte v súlade s miestnymi predpismi a uchovávajte ich mimo dosahu detí.

b) Akumulátory NEVHADZUJTE do komunálneho odpadu ani ich nespaľujte.

c) Aj použité akumulátory môžu spôsobiť vážne zranenie alebo smrť.

d) Informácie o ošetrení vám poskytne miestne toxikologické centrum.

e) Typ akumulátoru: CR2032.

f) Menovité napätie: 3.0 Vdc.

g) Nenabíjateľné akumulátory sa nesmú nabíjať.

h) Nevybíjajte, nenabíjajte, nerozoberajte, nezahrievajte nad (výrobcom špecifikovaná teplota) ani nespaľujte. Ak tak urobíte, môže dôjsť k zraneniu v dôsledku vyparovania, úniku alebo výbuchu s následkom chemického popálenia.

i) Výrobok obsahuje nevymeniteľnú gombíkovú batériu.

8.4 Kontaktujte nás

Sunseeker Intelligent Technology SE

Adresa: Theodorstraße 41M1, D-22761 Hamburg

Webová stránka: www.sunseekerelite.com

SK

Vyhlásenie o zhode CE

Výrobca:
Zhejiang Sunseeker Industrial Co., Ltd.
988 Jinde Rd. Jiangdong Industrial Park, Jinhua, Zhejiang 321000 P.R. ČÍNA
Vyhlasuje a preberá zodpovednosť, že výrobok:
Názov značky: SUNSEEKER, sunseeker elite
Názov výrobku: Robotická kosačka na trávu
Model: RMX800N20V, RMX1200N20V, RMX601M20V, RMX1001M20V, RMX801M20V, RMX802M20V, RMX803N20V, RMX1203N20V
Zodpovedá nasledujúcim smerniciam:
1. Smernica o rádiových zariadeniach (2014/53/EÚ)
2. Smernica o strojových zariadeniach (2006/42/ES)
3. Smernica RoHS (2011/65/EÚ) zmenená a doplnená smernicou ((EÚ) 2015/863)
4. Nariadenie o batériách (EÚ) 2023/1542
5. Príloha 2 z roku 2023 č. 1007 OCHRANA SPOTREBITEĽA

Toto vyhlásenie bolo vydané na výhradnú zodpovednosť výrobcu.
Predmet vyhlásenia je v súlade s príslušnými harmonizačnými právnymi predpismi Únie.
Odkazy na príslušné harmonizačné právne predpisy Únie:
EN 50636-2-107: 2015+A1:2018+A2: 2020+A3: 2021
EN 60335-1:2012+A11:2014+A13:2017+ A1:2019 + A2:2019+ A14:2019+A15:2021

EN IEC 55014-1:2021	EN IEC 55014-2:2021	EN IEC 61000-3-2:2019+A1:2021+A2:2024
EN 61000-3-3:2013+A1:2019+A2:2021	EN 301 489-1 V2.2.3	EN 301 489-3 V2.3.2
EN 301 489-17 V3.3.1	EN 300 440 V2.2.1	EN 301 893 V2.1.1
EN 301 489-19 V2.2.1	EN 301 489-52 V1.2.1	EN 301 511 V12.5.1
EN 301 908-1 V15.2.1	EN 301 908-13 V13.2.1	EN 303 413 V1.2.1
EN 300 328 V2.2.2	EN 62311: 2008	EN IEC 62311: 2020
EN 50665: 2017	EN 62321-1:2013	EN18031-1: 2024
EN18031-2: 2024	EN IEC 62321-2:2021	EN 62321-3-1:2014
EN 62321-8:2017	IEC 62133-2:2017+A1:2021	EN62321-8:2017
EN 62321-4:2014 /A1:2017	EN 62321-5:2014	EN 62321-7-1:2015
EN 62321-7-2:2017	EN 62321-6:2015	

Informácie o vystavení RF:

Toto zariadenie bolo testované a spĺňa príslušné limity pre vystavenie rádiovej frekvencii (RF).

Toto zariadenie musí byť nainštalované a prevádzkované v súlade s poskytnutými pokynmi a antény použité pre tento vysielač musia byť nainštalované tak, aby poskytovali vzdialenosť najmenej 30 cm od všetkých osôb a nesmú byť umiestnené alebo prevádzkované v spojení s akoukoľvek inou anténou alebo vysielačom.

Podpísané za a v mene:
Zhejiang Sunseeker Industrial Co., Ltd.
Miesto: Jinhua, Zhejiang P.R. ČÍNA
Dátum: 04-12-2025
Meno: Harry Ran
Podpis: Harry
Názov: Hlavný inžinier

Autorizovaný zástupca:
Sunseeker Intelligent Technology SE
Theodorstrasse 41M1
22761 Hamburg
Hans-Peter Kuebler
Výkonný riaditeľ

Table of Contents

1. Segurança e Regulamentos 644
1.1 Geral 644
1.2 Instruções Gerais de Segurança 644
1.3 Instruções de Segurança para Instalação 645
1.4 Instruções de Segurança para Operação Diária 646
1.5 Instruções de Segurança para Manutenção 646
1.6 Segurança da Bateria 646

2. Símbolos e Etiquetas 646

3. Conteúdos e Especificações 647
3.1 Conteúdo da Embalagem 647
3.2 Partes e Funções 648
3.3 Especificações 649

4. Instalação e Mapeamento 650
4.1 Preparação 651
4.2 Ativar o Cortador de Relva 651
4.3 Ligação à Aplicação 652
4.4 Instalar a Estação de Carregamento 652
4.5 Mapeamento 653
4.6 Configurações netRTK 656

5. Operação Diária 657
5.1 Visualização e Controlo no Cortador de Relva 657
5.2 Alterar o código PIN 658
5.3 Definição da Agenda 658
5.4 Introdução à Aplicação 660
5.5 Módulo S Connect 661
5.6 IoT 663
5.7 Evitação de Obstáculos 663

6. Manutenção 663
6.1 Limpeza 664
6.2 Substituição das Lâminas 664
6.3 Transporte 665
6.4 Bateria 665
6.5 Fonte de Alimentação 666
6.6 Armazenamento 667
6.7 Reciclagem e Eliminação no Fim de Vida Útil 667

7. FAQ e Resolução de Problemas 668
7.1 Mensagem de erro 668
7.2 Resolução de problemas 670

8. Informação Importante 671
8.1 Privacidade de Dados 671
8.2 Garantia Limitada 671
8.3 Exclusões de Responsabilidade 672
8.4 Contacte-nos 672

1. Segurança e Regulamentos

1.1 Geral

IMPORTANTE
LEIA COM ATENÇÃO ANTES DE UTILIZAR
GUARDE PARA REFERÊNCIA FUTURA

Utilização Pretendida

Este produto de jardim destina-se apenas a cortar relva, aparando automaticamente a grama do jardim a qualquer hora do dia. Qualquer utilização além do propósito pretendido pode representar perigos, podendo causar danos a pessoas ou propriedades. É imperativo aderir estritamente às diretrizes especificadas para garantir a segurança e evitar acidentes.

Uso Não Pretendido

Este produto de jardinagem não se destina a ser utilizado por crianças com menos de 14 anos ou por pessoas com capacidades físicas, sensoriais ou mentais reduzidas, ou com falta de experiência e conhecimento, a menos que tenham recebido supervisão ou instruções relativas à utilização do produto por parte de uma pessoa responsável pela sua segurança.

O uso inadequado inclui, mas não se limita a, transportar pessoas, crianças ou animais na máquina; ser transportado pela máquina; utilizar a máquina para puxar ou empurrar cargas; e empregar a máquina para cortar vegetação que não seja relva.

Riscos residuais- Utilize luvas de proteção e óculos de segurança ao realizar manutenção ou substituir as lâminas para evitar lesões.

Não estenda o cabo entre a unidade de alimentação e a estação de carregamento.

- Ao operar a máquina em áreas públicas, devem ser colocados sinais de aviso em torno da área de trabalho. Os sinais devem exibir claramente o seguinte texto:

AVISO

- Não toque em partes móveis perigosas antes de pararem completamente.
- Mantenha o cabo de alimentação, a fonte de alimentação, o cabo de extensão e todos os outros cabos elétricos que não pertençam ao produto fora da área de corte para manter a distância de peças móveis perigosas e evitar danos aos cabos que possam entrar em contacto com peças energizadas. Existe risco de lesão ou morte para o operador ou pessoas próximas se as instruções do manual não forem seguidas.
- Cortador de relva automático! Mantenha-se afastado da máquina! As crianças devem ser supervisionadas!
- Um aviso para nunca permitir que crianças, pessoas com capacidades físicas, sensoriais ou mentais reduzidas, ou falta de experiência e conhecimento, ou pessoas não familiarizadas com estas instruções utilizem a máquina. Os regulamentos locais podem restringir a idade do operador.
- Um aviso, para não permitir que crianças estejam nas proximidades ou brinquem com a máquina quando esta estiver em funcionamento.
- Guarde todos os avisos e instruções para referência futura.
- Leia todos os avisos de segurança, instruções, ilustrações e especificações fornecidos com este produto. O não cumprimento de todas as instruções abaixo pode resultar em choque elétrico, incêndio e/ou lesões graves.

- Ao operar a máquina em áreas públicas, devem ser colocados sinais de aviso em torno da área de trabalho. Os sinais devem exibir claramente o seguinte texto:

AVISO

- Cortador de relva automático. Mantenha-se afastado da máquina. As crianças devem ser supervisionadas!
- O dispositivo deve ser desligado quando não estiver em uso.

1.2 Instruções Gerais de Segurança

Segurança da área de trabalho

A. Não opere as máquinas em atmosferas explosivas, como na presença de líquidos, gases ou poeiras inflamáveis. As máquinas criam faíscas que podem inflamar o pó ou os fumos.

B. Leia as instruções cuidadosamente. Esteja familiarizado com os controlos e o uso adequado da máquina.

C. Nunca permita que pessoas não familiarizadas com estas instruções ou crianças utilizem a máquina. Os regulamentos locais podem restringir a idade do operador.

D. O operador ou utilizador é responsável por acidentes ou perigos que ocorram a outras pessoas ou aos seus bens.

Segurança elétrica

A. Os plugues da rede elétrica devem corresponder à tomada. Nunca modifique a ficha de qualquer forma. Não utilize fichas de carregamento com dispositivos com ligação à terra. Fichas não modificadas e tomadas correspondentes reduzem o risco de choque elétrico.

B. Evite o contacto corporal com superfícies ligadas à terra ou aterradas, como tubos, radiadores, fogões e frigoríficos. Existe um risco aumentado de choque elétrico se o seu corpo estiver em contacto com a terra ou aterrado.

C. Não maltrate os cabos de alimentação. Nunca utilize o cabo de alimentação para transportar, puxar ou desligar um dispositivo. Mantenha os cabos de alimentação afastados de fontes de calor, óleo, arestas cortantes ou peças móveis. Cabos de alimentação danificados ou emaranhados aumentam o risco de choque elétrico.

D. Se for inevitável operar um dispositivo alimentado pela rede elétrica num local húmido, utilize uma fonte de alimentação protegida por um dispositivo de corrente diferencial-residual (DR). O uso de um DDR reduz o risco de choque elétrico.

E. Assegure a instalação correta do sistema de delimitação automática de perímetro conforme as instruções.

F. Inspecione periodicamente a área onde a máquina será utilizada e remova todas as pedras, paus, arames, ossos e outros obstáculos.

G. Verifique regularmente as lâminas, parafusos das lâminas e o conjunto de corte quanto a desgaste ou danos. Substitua lâminas e parafusos desgastados ou danificados em conjuntos para manter o equilíbrio.

H. Em máquinas com vários eixos, tenha cuidado, pois a rotação de uma lâmina pode fazer com que as outras lâminas também girem.

Segurança pessoal

A. Não permita que pessoas não familiarizadas com a máquina ou com estas instruções operem a máquina. As máquinas são perigosas nas mãos de utilizadores não treinados.

B. Mantenha-se alerta, preste atenção ao que está a fazer e use o senso comum ao operar a máquina. Não utilize a máquina quando estiver cansado ou sob influência de drogas, álcool ou medicação. Um momento de desatenção durante a operação da máquina pode resultar em lesões pessoais graves.

C. Remova qualquer chave de ajuste ou chave inglesa antes de operar a máquina. Uma chave inglesa ou uma chave deixada presa a uma parte rotativa da máquina pode causar lesões pessoais.

D. Ao controlar a máquina manualmente, mantenha sempre uma postura adequada e equilíbrio. Isto permite um melhor controlo da máquina em situações inesperadas.

E. Não deixe que a familiaridade adquirida com o uso frequente das máquinas o torne complacente e ignore os princípios de segurança das máquinas. Uma ação descuidada pode causar lesões graves numa fração de segundo.

Utilização e manutenção da máquina

A. Desligue a ficha da fonte de alimentação e/ou remova a bateria (se removível) da máquina ou de outros dispositivos antes de fazer quaisquer ajustes, trocar acessórios ou guardar. Essas medidas preventivas de segurança reduzem o risco de arranque acidental.

B. Manter máquinas e acessórios. Verifique se há desalinhamento ou bloqueio das peças móveis, quebra de componentes e qualquer outra condição que possa afetar o funcionamento da máquina. Se estiver danificado, repare a máquina antes de utilizar. Muitos acidentes são causados por máquinas e acessórios mal conservados.

C. Utilize a máquina e os acessórios de acordo com estas instruções, tendo em conta as condições de trabalho e a tarefa a ser realizada. A utilização da máquina para operações diferentes das previstas pode resultar numa situação perigosa.

D. Nunca opere a máquina com proteções defeituosas ou sem dispositivos de segurança.

E. Não coloque as mãos ou os pés perto ou sob peças rotativas. Mantenha-se sempre afastado da abertura de descarga.

F. Nunca levante ou transporte a máquina enquanto o motor estiver em funcionamento.

G. Ativar bloqueio do dispositivo/Colocar a máquina em modo "BLOQUEIO"
- antes de limpar um bloqueio;
- antes de verificar, limpar ou trabalhar na máquina.

H. Não deixe a máquina operar sem supervisão se souber que há animais de estimação, crianças ou pessoas nas proximidades.

Serviço

A. Faça a manutenção da sua máquina por um técnico qualificado, utilizando apenas peças de reposição idênticas. Isto garantirá que a segurança da máquina seja mantida.

B. Mantenha todos os parafusos, porcas e rebites apertados para garantir que a máquina esteja em condições seguras de funcionamento.

C. Substitua peças gastas ou danificadas por segurança.

D. Certifique-se de que as lâminas corretas são substituídas.

E. Certifique-se de que as baterias são carregadas utilizando o carregador correto recomendado pelo fabricante. O uso incorreto pode resultar em choque elétrico, superaquecimento ou vazamento de líquido corrosivo da bateria.

F. Em caso de fuga de eletrólito, lave com água/agente neutralizante e procure ajuda médica se entrar em contacto com os olhos, etc.

G. A manutenção da máquina deve ser realizada de acordo com as instruções do fabricante.

Utilização e manutenção da bateria

A. Recarregue apenas com o carregador especificado pelo fabricante. Um carregador adequado para um tipo de BATERIA pode representar risco de incêndio se utilizado com outro tipo de BATERIA.

B. Utilize apenas baterias especialmente designadas para ferramentas elétricas. A utilização de outras baterias pode causar risco de lesões e incêndio.

C. Quando a BATERIA não estiver a ser utilizada, mantenha-a afastada de outros objetos metálicos, como clipes, moedas, chaves, pregos, parafusos ou outros objetos metálicos pequenos, que possam fazer uma ligação entre um terminal e outro. Ligar os terminais da BATERIA em curto-circuito pode causar queimaduras ou incêndio.

D. Em condições de uso abusivo, o líquido pode ser ejetado da BATERIA; evite o contacto. Em caso de contacto acidental, lave com água. Se o líquido entrar em contacto com os olhos, procure também ajuda médica. O líquido ejetado da BATERIA pode causar irritação ou queimaduras.

E. Não utilize uma BATERIA ou ferramenta que esteja danificada ou modificada. Baterias danificadas ou modificadas podem apresentar comportamentos imprevisíveis, resultando em incêndio, EXPLOSÃO ou risco de lesão.

F. Não exponha uma BATERIA ou ferramenta ao fogo ou a temperaturas excessivas. A exposição ao fogo ou a temperaturas superiores a 130 °C pode causar explosão.

G. Siga todas as instruções de carregamento e não carregue a BATERIA ou a ferramenta fora da faixa de temperatura especificada nas instruções. Carregar incorretamente ou a temperaturas fora do intervalo especificado pode danificar a BATERIA e aumentar o risco de incêndio.

1.3 Instruções de Segurança para Instalação

A. Não instale a estação de carregamento, incluindo quaisquer acessórios, num local que se encontre abaixo ou a menos de 60 cm de qualquer material combustível. Em caso de mau funcionamento, pode ocorrer aquecimento da estação de carregamento e da fonte de alimentação, criando um risco potencial de incêndio.

B. Não coloque a fonte de alimentação a uma altura onde haja risco de entrar em contacto com água. Não coloque a fonte de alimentação no chão.

C. Não encapsule a fonte de alimentação. A água condensada pode danificar a fonte de alimentação e aumentar o risco de choque elétrico.

D. Aplicável aos EUA/Canadá. Se a fonte de alimentação estiver instalada no exterior: Risco de Choque Elétrico. Instale apenas numa tomada GFCI Classe A coberta (RCD) com invólucro à prova de intempéries e acesso para inserir ou remover a tampa da ficha de conexão.

E. Não instale a estação de carregamento onde haja risco de acumulação de água.

1.4 Instruções de Segurança para Operação Diária

A. Mantenha as mãos e os pés afastados das lâminas rotativas. Não coloque as mãos ou os pés perto ou por baixo do produto quando estiver em ON.

B. Pare o produto ou coloque-o na posição OFF quando pessoas, especialmente crianças ou animais, estiverem na área de trabalho.

C. Certifique-se de que não há objetos como pedras, ramos, ferramentas ou brinquedos no relvado. As lâminas podem ser danificadas se baterem em tais objetos.

D. Não levante o produto nem o mova quando estiver ligado.

E. Não deixe o produto colidir com pessoas ou animais. Se uma pessoa ou animal estiver no caminho do produto, pare o produto imediatamente.

F. Não coloque objetos em cima do produto ou da estação de carregamento.

G. Não utilize o produto se o botão STOP não funcionar.

H. Defina sempre o produto para OFF quando não estiver em operação.

I. Não utilize o produto e um aspersor pop-up em simultâneo. Use a função Agenda ao mesmo tempo.

J. Não deixe o produto operar quando houver água parada na área de trabalho, como uma área com poças formadas por chuva intensa.

1.5 Instruções de Segurança para Manutenção

A. Coloque o produto em OFF quando efetuar a manutenção do mesmo.

B. Não utilize máquina de lavagem de alta pressão para limpar o produto. Não utilize solventes para limpar o produto.

C. Desligue a ficha da estação de carregamento antes de limpar ou fazer manutenção na estação de carregamento.

1.6 Segurança da Bateria

As baterias de iões de lítio podem explodir ou causar incêndio se forem desmontadas, curto-circuitadas ou expostas a água, fogo ou altas temperaturas. Manuseie com cuidado e não desmonte nem abra a bateria, nem utilize qualquer tipo de abuso elétrico/mecânico. Evite o armazenamento sob luz solar direta.

2. Símbolos e Etiquetas

Por favor, estude cuidadosamente os símbolos no produto e nas etiquetas e compreenda o seu significado:

	AVISO: *Leia as instruções do utilizador antes de operar o produto.*
STOP	***AVISO:*** *Desative o produto antes de trabalhar ou levantar a máquina.* *Nunca toque na lâmina rotativa.*
	AVISO: *Mantenha uma distância segura da máquina durante a operação. Mantenha outras pessoas fora da área de perigo.*
	AVISO: *Não monte na máquina.*
	Leia as instruções do utilizador.
CE	*Marca de conformidade CE.*
LWA 60dB	*Nível de potência sonora, determinado pela diretiva europeia de ruído exterior.* *60dB para o Disco da Lâmina*
	Não deite este produto no lixo doméstico comum. Assegure que o produto é reciclado de acordo com os requisitos legais locais.
III	*Classe III*
	CC
	Não descarte a bateria no fogo e não exponha a bateria a uma fonte de calor.
	Não imergir a bateria em água.
Li-ion	*Marca reciclável.*
	Não é permitido descartar esta bateria como resíduo doméstico comum. Assegure-se de que a bateria é reciclada de acordo com os requisitos legais locais.
T3.15A	*Substitua pelo fusível de acordo com a classificação.*

T2A	*Substitua pelo fusível de acordo com a classificação.*
	Construção Classe II.
IPX4	*Graus de proteção proporcionados por invólucros (Código IP)*
IPX5	
IP67	
	Parte de alimentação de energia destacável
	SMPS incorporando uma proteção de segurança à prova de curto-circuito transformador de isolamento
	Fonte de alimentação comutada (SMPS)
cosφ:0.56	*Fator de potência*
VI	*Eficiência energética de nível 6*
	Para indicar que a unidade de alimentação de energia não deve ser utilizado, se os pinos da parte da ficha estão danificados.
	CUIDADO - Não toque na lâmina rotativa
Max. 4800 min⁻¹	*Máx. 4800 rpm*
106mm	φ *106 mm para o Disco de Lâmina de Corte*

Símbolos no ecrã do robô

	Ligar/desligar
START	*Botão de Iniciar*
HOME	*Botão de Início*
OK	*Botão de OK*
	Definição do código PIN

	Definições de horário
	Bluetooth
	Wi-Fi

3. Conteúdos e Especificações

3.1 Conteúdo da Embalagem

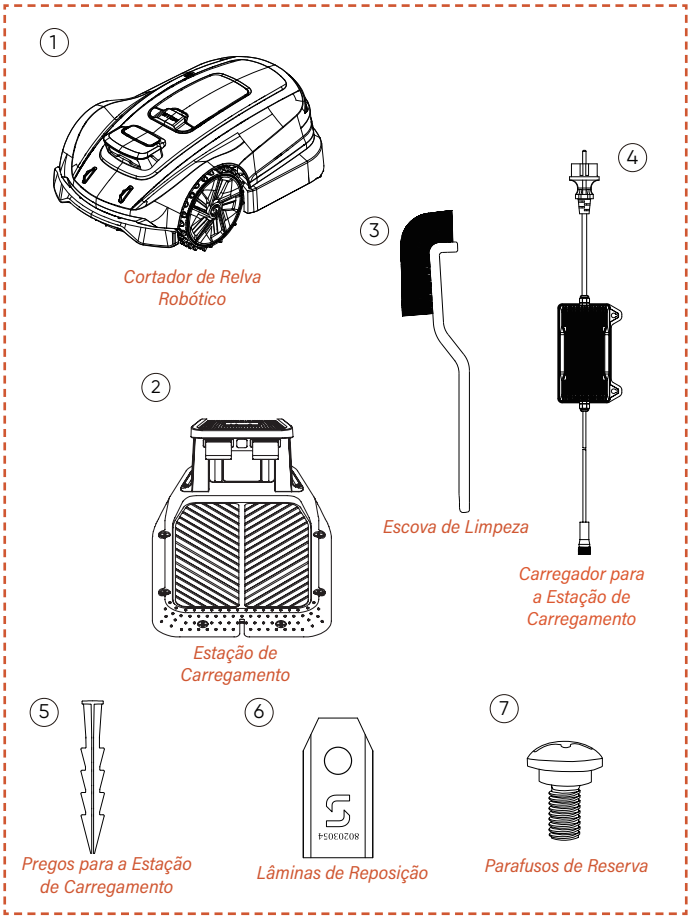

Cortador de Relva Robótico*1
Estação de Carregamento*1
Escova de Limpeza*1
Carregador para Estação de Carregamento*1
Pregos para Estação de Carregamento*8
Lâminas de Reposição*6
Parafusos de Reserva*6

3.2 Partes e Funções

Vista Superior

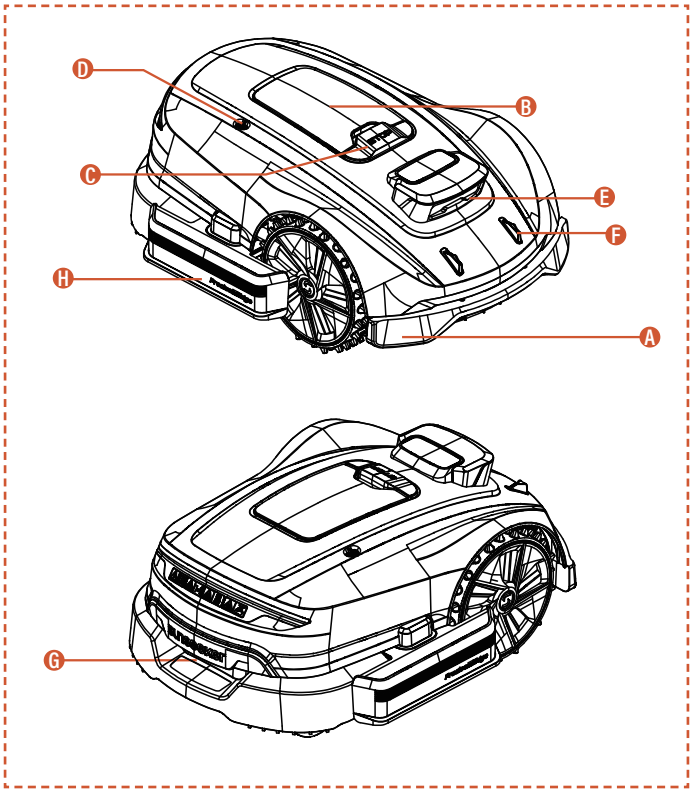

Vista Inferior

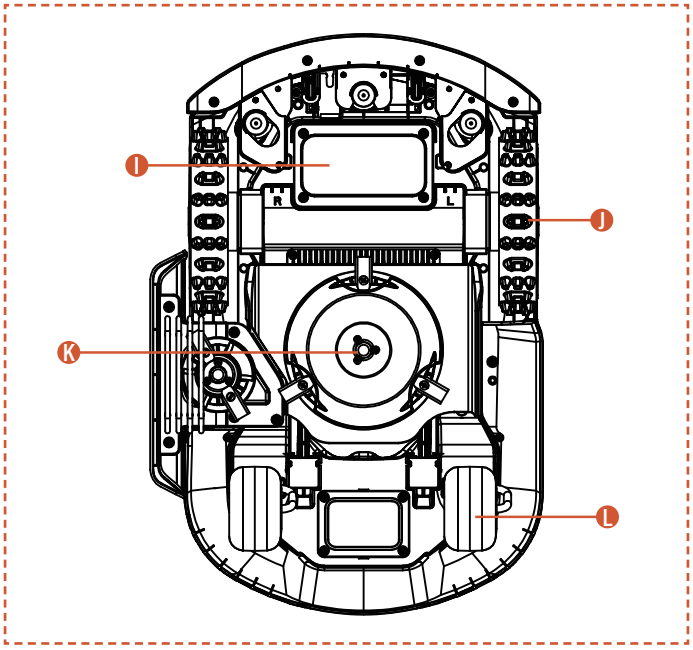

Nota

Não submerja a máquina em água, pois isso pode danificar os componentes e anular a garantia dentro do período especificado.

A. Para-choques
Quando o posicionamento visual não estiver disponível, o para-choques de colisão pode garantir o funcionamento normal da máquina.

B. Painel de Controlo
O painel para ligar e desligar a máquina, comandar o funcionamento ou o retorno; entre outras funções. O painel está localizado por baixo da tampa protetora.
Por favor, feche a tampa protetora após utilizar o painel de controlo.

C. Botão de PARAR
Botão de paragem de emergência para parar a máquina em caso de qualquer situação urgente.

D. Sensor de Chuva
O sensor de chuva pode detetar chuva e a máquina pode regressar automaticamente à estação de carregamento para evitar a chuva, de acordo com a definição do utilizador.

E. Câmara Binocular
A câmara binocular assistida por IA ajuda o cortador a detetar e evitar obstáculos.

F. Eletrodos de Carregamento
Os elétrodos de carregamento na máquina ligam-se aos elétrodos da estação de carregamento para carregar a bateria da máquina.

G. Guiador
Guidão com pega confortável.

H. Disco de Lâmina para Aparar
Permite que o dispositivo complete o corte de bordas do relvado com maior eficiência.

I. Compartimento da Bateria
O compartimento para armazenar a bateria.

J. Disco de Corte Rotativo
Dispositivo para aparar a relva quando a máquina está em funcionamento.

K. Rodas Motrizes
Potência de saída para movimento com excelentes capacidades todo-o-terreno.

L. Roda giratória
Gira para auxiliar no movimento e direção.

3.3 Especificações

ESPECIFICAÇÕES TÉCNICAS	X3 Gen 2 - 800 RMX803N20V	
Fio de limite	Sem fios / sem limites	
Área máxima de corte	800 m^2	
Altura de corte mín./máx.	20-60 mm	
Ajuste de altura	Manual	
Largura de corte	200 mm	
Capacidade da Bateria	5 Ah	
Interface do utilizador	Ecrã da aplicação e teclado	
Inclinação máxima	17° (30%)	
Dimensões do robô	621 * 420 * 247 mm	
Certificados	CE RoHS	
Peso líquido	10,55 kg	
Nível de potência sonora LWA	60 dB (A)	
Incertezas de Potência Sonora KWA	3 dB(A)	
Nível de Pressão Sonora LpA	52 dB (A)	
Incertezas da Potência Sonora KpA	3 dB(A)	
Nível de potência sonora LWA para o Disco de Lâmina de Corte:	75 dB(A)	
Incertezas de Potência Sonora KWA para Disco de Lâmina de Corte:	3 dB(A)	
Nível de Pressão Sonora LpA para Disco de Lâmina de Corte:	67 dB (A)	
Incertezas da Potência Sonora KpA para o Disco de Lâminas de Corte:	3 dB(A)	
CARACTERÍSTICAS		
Wi-Fi / Bluetooth	Y	
Mapeamento sem fios	Y	
Planeamento de trajetória	3 opções	
AONavi2.0 (netRTK+VSLAM)	Y	
Super Wi-Fi	Y	
Visão por IA	Y	
Tração Dianteira	Y	
Modo Eco	Y	
Modo noturno*	N	
FOTA	Y	
Retorno rápido à estação de carregamento	Y	
Zonas múltiplas	Y	
Agenda de trabalho	Configuração automática ou manual	
Sensor de impacto	Y	
Lavagem com água	Y	
Módulo GPS e 4G	Y	
Google Assistant e Amazon Alexa	Y	
Código PIN	Y	
Sensor de Elevação e Inclinação	Y	
Sensor de chuva	Y	
ACESSÓRIOS		
Lâmina de Reserva e Parafusos Extras	6 unid.	
Pregos para a Estação de Carregamento	8 unid.	
Carregador para a Estação de Carregamento	2 A (CGF252)	
Escova de Limpeza	1 unidade	
Wi-Fi e Bluetooth	Banda(s) de Frequência	Potência Máxima de Saída
	BT: 2402~2480 MHz	BT BDR+EDR: 8,99 dBm Máx, BT BLE: 7,35 dBm Máx,
	Wi-Fi 2,4G: 2412~2472 MHz	Wi-Fi 2,4G: 18,98 dBm Máx,
	Wi-Fi 5,2G: 5180~5240 MHz	Wi-Fi 5,2G: 15,68 dBm Máx,
	Wi-Fi 5,3G: 5260~5320 MHz	Wi-Fi 5,3G: 15,26 dBm Máx,
	Wi-Fi 5,6G: 5500~5700 MHz	Wi-Fi 5,6G: 16,04 dBm Máx,
	Wi-Fi 5,8G: 5745~5825 MHz	Wi-Fi 5,8G: 13,07 dBm Máx,
Comunicação 2,4G	Banda(s) de Frequência	Potência Máxima de Saída
	2402-2480 MHz	20,0 dBm

** Nota: Se os regulamentos locais proibirem o uso de cortadores de relva robóticos à noite, certifique-se de que o modo noturno permanece desativado para evitar qualquer operação não conforme.*

4. Instalação e Mapeamento

O hardware e software avançados da Sunseeker (algoritmos inteligentes) melhoram significativamente a capacidade de reconhecimento ambiental, a precisão de posicionamento e o desempenho geral do cortador de relva. Desde sempre, o sistema AONavi (Always-On Navigation, Navegação Sempre Ativa) do Sunseeker integra perfeitamente o posicionamento por satélite RTK-GNSS com a tecnologia visual VSLAM, permitindo que o corta-relvas robótico realize tarefas de posicionamento e navegação em vários cenários, incluindo ambientes complexos.

Com o avanço da tecnologia Sunseeker, o AONavi foi totalmente atualizado, dando origem ao AONavi2.0. Esta tecnologia integra netRTK com tecnologia visual VSLAM, alcançando posicionamento preciso ao nível do centímetro sem necessidade de estações RTK físicas, o que não só melhora a precisão de posicionamento como também reduz significativamente o tempo de instalação. Equipado com tecnologia Sunseeker AONavi2.0, o corta-relvas robótico pode receber sinais de satélite estáveis para posicionamento em tempo real, podendo simultaneamente definir-se limites virtuais para corta-relvas Sunseeker. Isto garante uma manutenção de relvado de alta qualidade e proporciona uma experiência de corte conveniente e fiável.

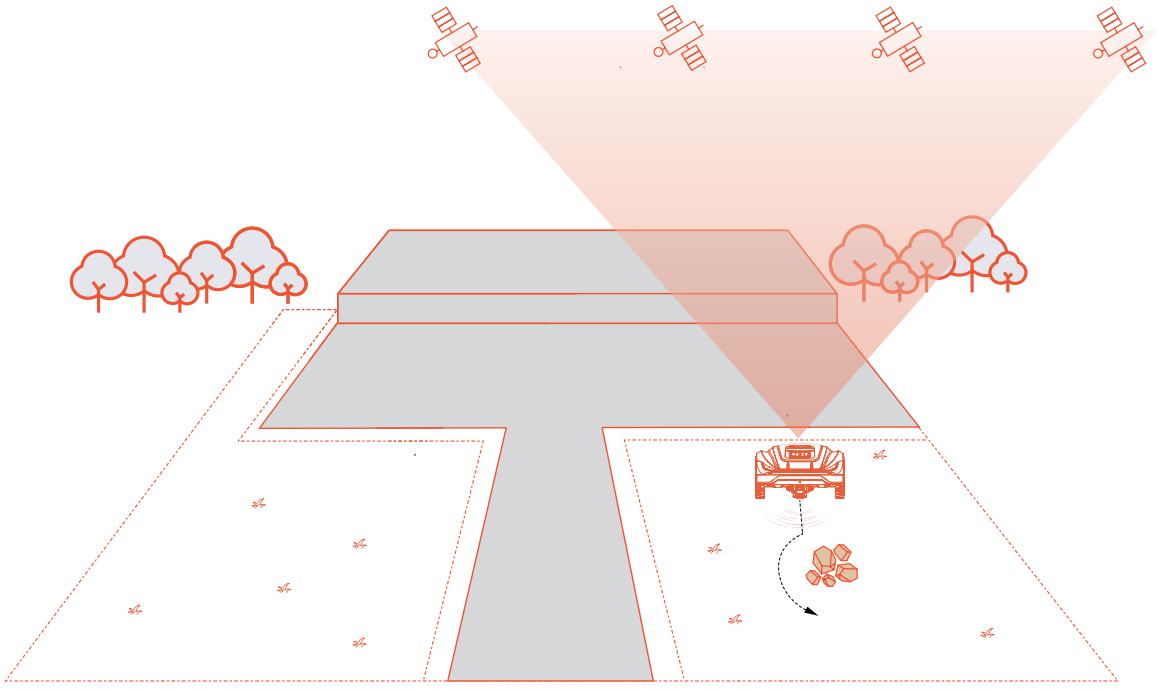

4.1 Preparação

Instale a aplicação Sunseeker APP

Nota

Quando necessário, a aplicação solicitará acesso a Bluetooth e Wi-Fi ou rede 4G; para garantir configuração adequada e funcionalidade futura, conceda acesso a estas funcionalidades.

Digitalize o código QR para descarregar a aplicação Robotic Mower, ou procure por «Sunseeker Robot» na Google Play Store (Android) ou na Apple App Store (iOS). Após a instalação, crie uma nova conta e inicie sessão.

iOS **Android**

Preparar o cortador de relva

Certifique-se de que o Bluetooth do seu telemóvel está ativado e digitalize o código QR do número de série da máquina para identificar o modelo e prossiga com o guia de instalação correspondente.

Preparar o relvado

A. Remova quaisquer detritos, pilhas de folhas, brinquedos, fios, pedras ou outros obstáculos.

B. Para garantir a segurança, certifique-se de que crianças e animais de estimação estão fora do relvado.

C. Corte o seu relvado a uma altura máxima de 6 cm antes de utilizar o cortador-relva robótico.

D. O tamanho total do relvado é de até 800 m^2.

E. Se existirem passagens estreitas na área de trabalho, certifique-se de que a largura da passagem seja superior a 80 cm.

Os tipos de relva recomendados são mostrados nas imagens abaixo:

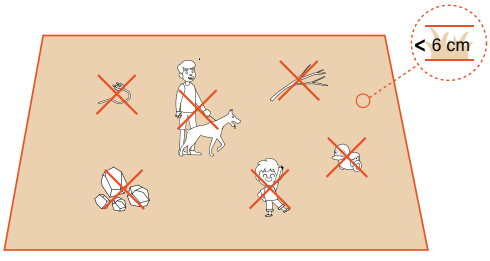

4.2 Ativar o Cortador de Relva

Pré-carregamento do Cortador de Relva

A. Escolha um local com uma tomada elétrica, ligue o adaptador da estação de carregamento e ligue a estação de carregamento.

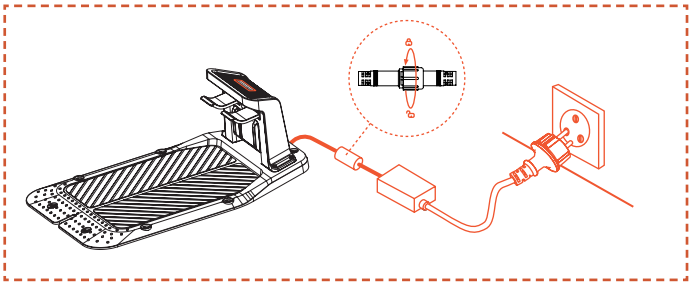

B. Empurre o cortador de relva para dentro da estação de carregamento e certifique-se de que os elétrodos de carregamento estão bem conectados. A luz verde da estação de carregamento a piscar indica carregamento normal. Quando o corta-relvas estiver totalmente carregado, a luz indicadora permanecerá verde fixa.

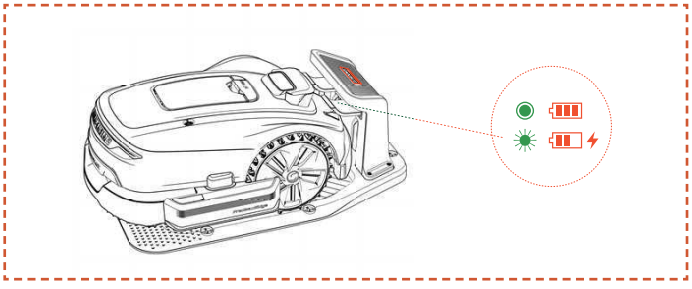

C. Se o nível da bateria do cortador de relva estiver acima de 80%, pode ignorar este passo.

Nota

- Se a luz indicadora permanecer apagada mesmo quando houver energia fornecida corretamente, entre em contacto com o serviço de apoio ao cliente.

Ativar o cortador de relva

A. Assim que a máquina carregar com sucesso na estação de carregamento, ela ligará automaticamente. Também pode ligá-lo manualmente premindo e mantendo pressionado o botão de energia.

B. Introduza o código PIN predefinido "0000". Pressione OK cada vez que inserir "0" para concluir o processo.

C. Se desejar alterar a palavra-passe, pressione prolongadamente os botões INÍCIO e INICIAR em simultâneo para efetuar a alteração. Para informações mais detalhadas, consulte a secção 5.1 Exibição e Controlo do Cortador.

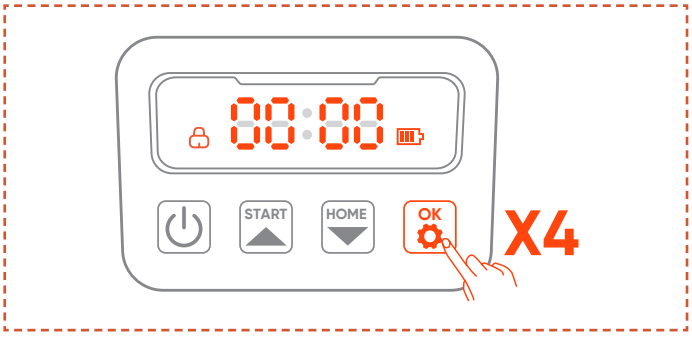

4.3 Ligação à Aplicação

Nota

As seguintes ilustrações relativas à Aplicação são apenas para fins de demonstração. As opções disponíveis podem variar consoante a versão do software.

Preparação

A. Certifique-se de que a máquina está na estação de carregamento, a carregar corretamente, ligada e que o código PIN foi inserido.

B. Certifique-se de que o Bluetooth do seu telemóvel está ligado. Certifique-se de que a sua máquina está ligada a uma rede 4G.

C. Para garantir uma melhor experiência de rede, pode configurar o Wi-Fi para o seu cortador de relva.

Ligação à Aplicação

A. Digitalize o código QR do SN da máquina para adicionar o seu cortador de relva robótico. Se a digitalização não estiver disponível, também pode ligar via Bluetooth. Se já tiver digitalizado o código QR durante a etapa "Preparar o cortador de relva", o cortador de relva ligar-se-á automaticamente à aplicação quando o Bluetooth estiver ativado no seu telemóvel, eliminando a necessidade de outra digitalização.

B. Após o emparelhamento bem-sucedido, insira o código PIN padrão "0000". O código PIN pode ser alterado no telemóvel.

C. Certifique-se de que a sua máquina está ligada a uma rede 4G.

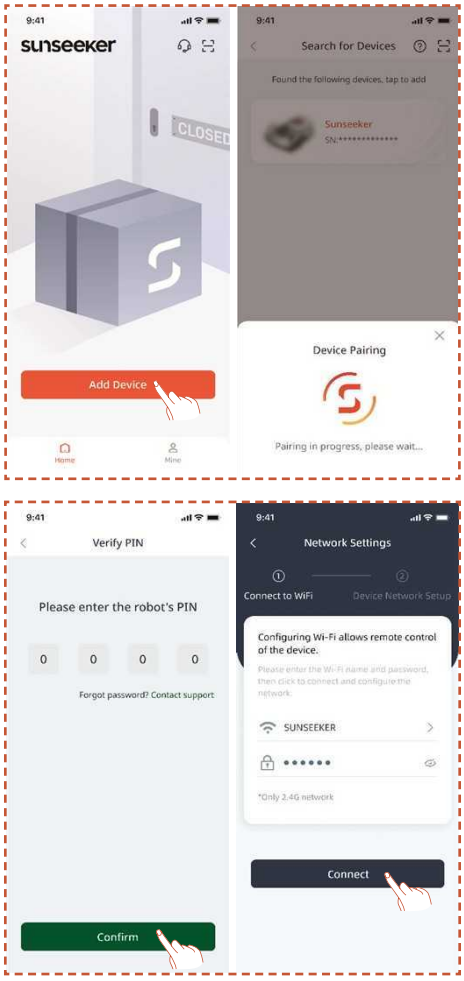

4.4 Instalar a Estação de Carregamento

Nota

Se não tem a certeza onde instalar a sua estação de carregamento, pode seguir os passos abaixo para encontrar uma localização com melhor sinal.

Encontre um local adequado

A. Siga as instruções na aplicação para controlar remotamente o cortador de relva, verificar a intensidade do sinal em diferentes áreas e encontrar um local adequado para instalar a estação de carregamento.

B. Para garantir que o cortador de relva consiga sair e regressar com sucesso à estação de carregamento, instale a estação de carregamento num terreno plano, aberto e não endurecido.

C. A estação de carregamento pode ser colocada dentro ou fora da área de trabalho do cortador de relva. Por motivos de segurança, recomenda-se manter o cabo de carregamento fora da área de corte.

D. Não deve haver obstáculos a menos de 1,5 m à frente da estação de carregamento.

E. Se houver relva, esta deve ter menos de 6 cm.

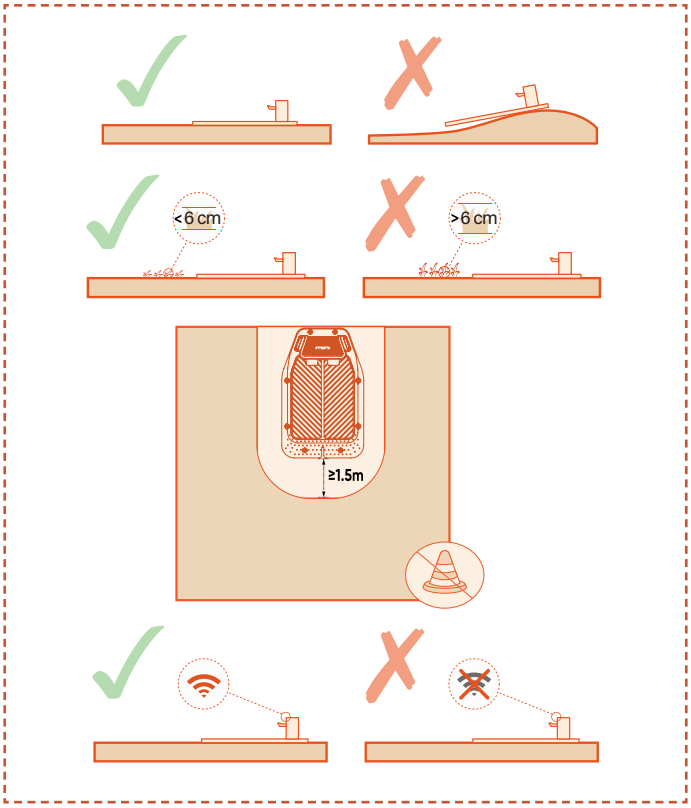

F. Certifique-se de que a área acima da estação de carregamento esteja o mais aberta possível, livre de árvores, edifícios ou outros obstáculos.

G. Se não for possível obter abertura total em todos os lados, para os cortadores localizados no hemisfério norte, tente manter o céu do sul desobstruído; para os cortadores no hemisfério sul, certifique-se de que o céu do norte esteja o mais aberto possível.

Instale a estação de carregamento

A. Um martelo ou ferramenta similar pode ser utilizado para pregar a estação de carregamento em terreno não endurecido e plano.

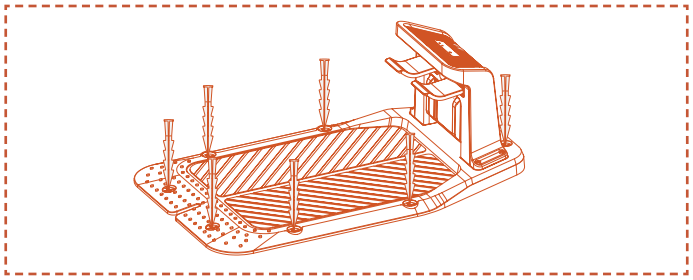

B. Ligue o cabo de carregamento da estação de carregamento ao carregador e, em seguida, ligue-o à fonte de alimentação. Neste momento, a luz verde na estação de carregamento permanecerá fixa, indicando que a estação está ligada.

C. Por razões de segurança, recomenda-se manter o cabo de carregamento fora da área de corte. Se houver uma distância significativa entre a estação de carregamento e a fonte de alimentação, certifique-se de que o cabo de alimentação esteja bem preso ao chão ou à parede para garantir uma operação segura.

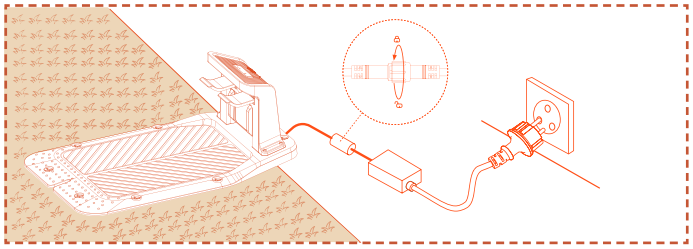

4.5 Mapeamento

Nota

As seguintes ilustrações relativas à Aplicação são apenas para fins de demonstração. As opções disponíveis podem variar consoante a versão do software.

Preparação

A. Certifique-se de que a máquina está ligada e conectada com sucesso aos sinais 4G e Bluetooth.

B. Certifique-se de que a máquina está na estação de carregamento, a carregar corretamente, e que o nível da bateria está acima de 50%.

C. Uma zona de trabalho adequada, a estação de carregamento e a Antena são necessárias para a criação de um mapa completo.

D. Se todas as tarefas acima estiverem concluídas, clique em **Iniciar Mapeamento**.

E. Se a máquina reiniciou, certifique-se de que está na estação de carregamento antes de iniciar o processo de mapeamento.

Criar zona de trabalho

A. Clique em **Zona de Trabalho**. O cortador de relva sairá automaticamente da estação de carregamento e avançará 1,5 m, sem necessidade de intervenção manual.

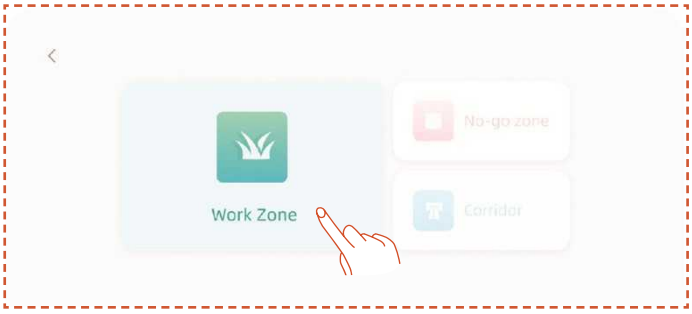

B. Recomendamos que primeiro controle o robô até à borda do relvado e ajuste a sua frente para mapear no sentido anti-horário, e depois clique em **Iniciar Mapeamento**.

C. Assim que o cortador de relva estiver posicionado no limite da área de trabalho e o ângulo estiver ajustado, clique em **Iniciar Mapeamento**.

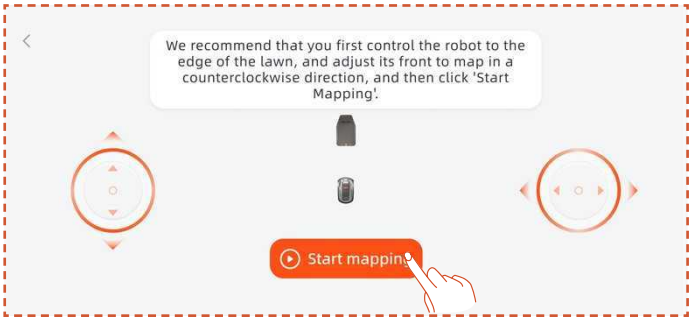

Mapeamento Automático

Quando a máquina reconhecer que está numa área relvada e as condições para o mapeamento automático forem cumpridas, o ícone **Automático** piscará. Toque em **Automático** para iniciar o mapeamento automático.

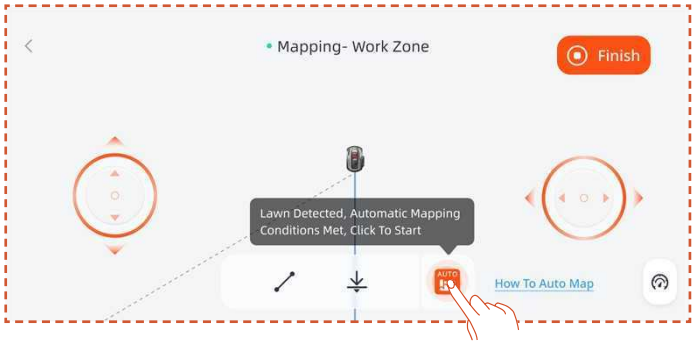

Toque no botão **Pausar** na aplicação para interromper o mapeamento.

Após verificar que o robô está a funcionar normalmente sem erros, toque no botão **Automático** na interface da aplicação para retomar o mapeamento automático.

Nota

- Recomendamos que acompanhe o corta-relvas durante o processo de mapeamento. Se o corta-relvas não detetar os limites com precisão, pode sair do modo de mapeamento automático e alternar para controlo manual a qualquer momento.

- Para garantir a eficiência do mapeamento, assegure-se de que o corta-relvas inicia o mapeamento ao sair da base de carregamento.

Mapeamento Manual

Toque em **Manual** para mudar para o modo de mapeamento manual.

Controlo remotamente o cortador e caminhe ao longo da borda para criar a zona de trabalho.

- Se a sua área de trabalho incluir cercas, paredes ou outros limites físicos, mantenha uma distância de pelo menos 5 cm ao longo do limite durante o mapeamento remoto.

- Se a sua área de trabalho inclui elementos como piscinas, valas ou desfiladeiros, mantenha uma distância mínima de 15 cm durante o mapeamento.

- Se o limite da sua área de trabalho não for relvado, como um caminho de pedra, e a altura do limite for semelhante à da relva, pode utilizar a função **Atravessar Limite**. Ao utilizar esta função, o cortador de relva manterá cerca de dois terços da sua largura sobre a relva para seguir ao longo da borda. Após o mapeamento estar concluído, o cortador de relva seguirá o limite mapeado para cortar.

- Se o limite da sua área de trabalho for uma linha reta, pode selecionar a função **Reto**, depois remota o cortador de relva para o fim do limite reto. Uma linha de limite reta será automaticamente gerada nos pontos de início e fim onde a função de linha reta é ativada.

Nota

Recomenda-se clicar em Concluir apenas depois do percurso estar completamente fechado. Se o percurso não estiver fechado, mas o mapeamento precisar de ser concluído, clique em Concluir e selecione Fechamento Automático. O mapa gerado irá ligar automaticamente os pontos de início e fim para garantir que a zona de trabalho esteja fechada.

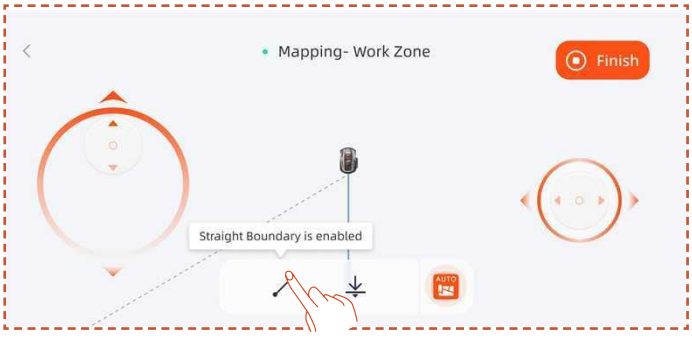

Após concluir o mapeamento, se precisar modificar o limite, clique em **Adicionar Mais** e selecione **Editar Limite** para efetuar alterações.

A. Controle remotamente o robô até o ponto inicial da modificação do limite e, em seguida, clique no botão Iniciar. Ao modificar o limite, o robô precisa ser controlado para se mover no sentido anti-horário.

B. Controle remotamente o robô até ao ponto final da modificação do limite, assegurando que este intersecta com o limite original do mapa, depois clique no botão **Concluir**.

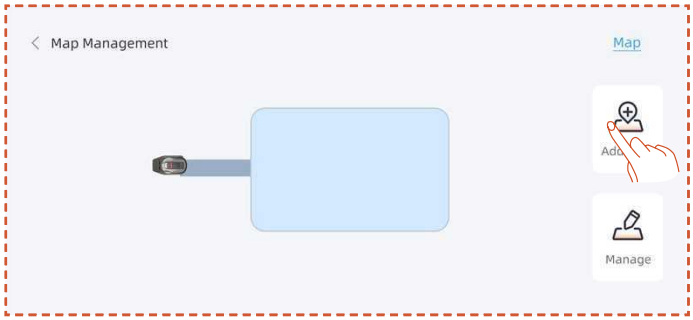

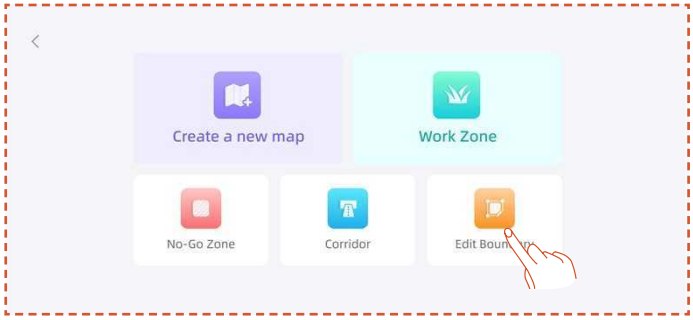

Criar Zona de Exclusão

Se a sua área de trabalho incluir uma piscina ou outras zonas de não corte, recomenda-se criar uma Zona de Exclusão para gerar um limite virtual e proteger essas áreas.

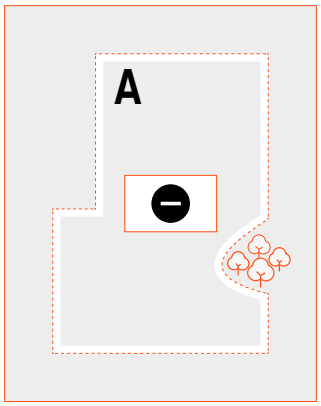

A. Clique em **Zona de exclusão**.

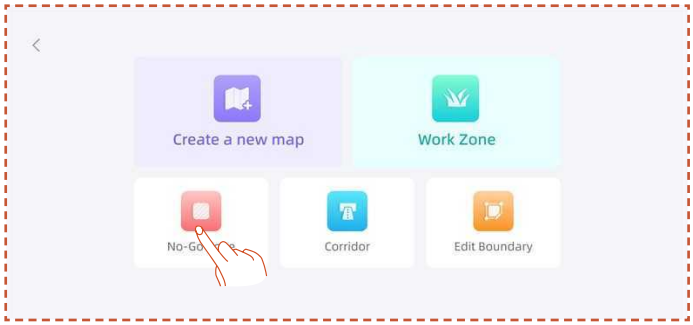

B. Controle remotamente o cortador de relva até ao ponto de partida onde a Zona Proibida precisa de ser criada, depois clique em **Iniciar Mapeamento**.

C. Controle remotamente o cortador de relva para fechar a área e, em seguida, clique em **Concluir**.

Criar zonas múltiplas

Se o seu relvado precisar de ser dividido em várias zonas de trabalho, pode criar múltiplas zonas de trabalho e passagens.

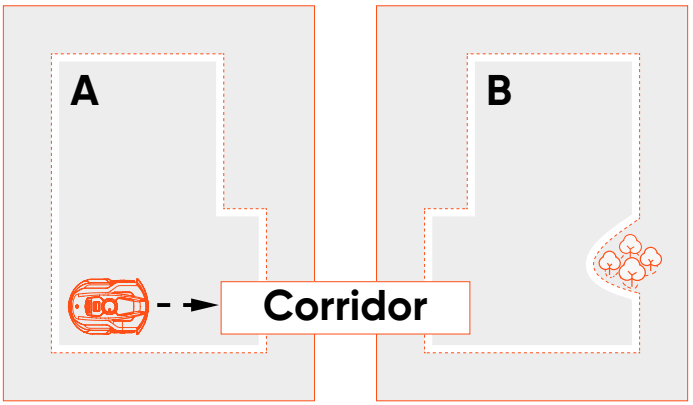

Depois de criar a primeira zona de trabalho, pode adicionar um corredor e, em seguida, criar a segunda zona de trabalho:

A. Clique em **Corredor**.

B. Controle remotamente o cortador de relva até ao local onde o corredor precisa de ser criado, depois clique em **Iniciar Mapeamento**. Certifique-se de que o corredor se sobreponha à primeira zona de trabalho.

C. Controle remotamente o cortador até ao final do corredor e, em seguida, clique em **Concluir**.

D. Crie a segunda zona de trabalho, garantindo que o corredor se sobreponha à segunda zona de trabalho.

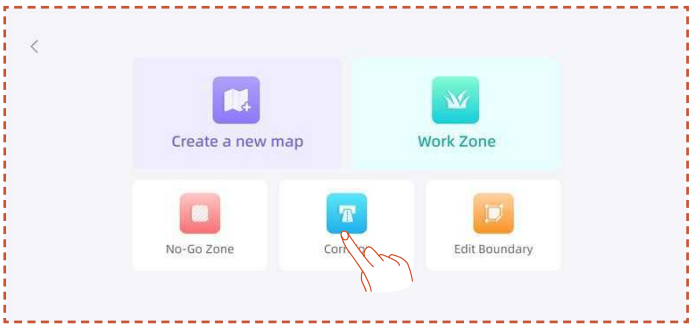

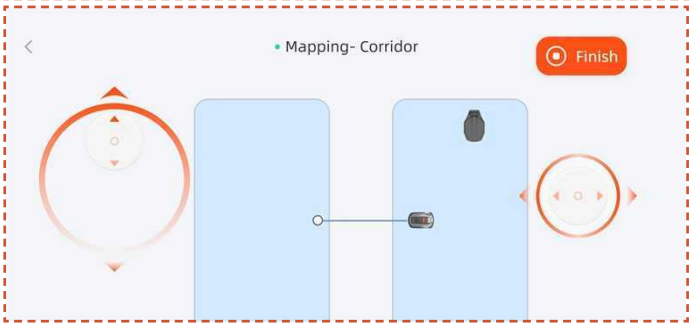

Após criar a primeira zona de trabalho, pode adicionar a segunda zona de trabalho e depois criar o corredor:

A. Clique em **Zona de Trabalho**.

B. Controle remotamente o cortador de relva até ao local onde é necessário criar a segunda zona de trabalho e crie a segunda zona de trabalho.

C. Crie um corredor entre as duas zonas de trabalho, garantindo que o corredor se sobreponha a ambas as zonas de trabalho.

Nota

- Ao criar várias zonas de trabalho, é melhor não permitir que a segunda zona de trabalho se sobreponha à primeira. Se a sobreposição for demasiado grande, as duas zonas serão automaticamente fundidas numa única zona de trabalho.

- Se o corredor não se sobrepuser à zona de trabalho ou se não for estabelecido um corredor entre as duas zonas de trabalho, o cortador de relva pode ter dificuldade em regressar à estação de carregamento ou completar as suas tarefas.

Gerir

Também pode fundir, dividir, renomear e eliminar zonas de trabalho, e apagar corredores ou zonas proibidas. Estas operações podem ser realizadas em **Detalhes > Gestão de Mapas > Gestão**.

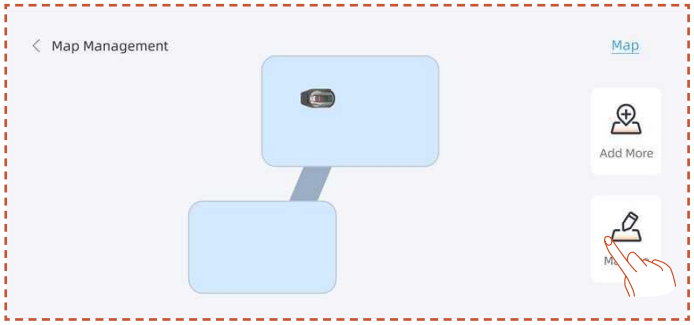

4.6 Configurações netRTK

A função **netRTK** será ativada automaticamente após a ativação do cortador de relva, não sendo necessário ligar manualmente o cortador de relva ao netRTK. Se a ligação estiver instável, pode verificar o estado da ligação em **Definições de Rede**.

Para garantir uma melhor experiência de rede, pode configurar Wi-Fi para o seu cortador e carregador como uma opção adicional.

Aceda à interface **Definições > Dispositivo** e toque em **Definições de Rede**. Pode verificar o estado da ligação do seu Wi-Fi e 4G.

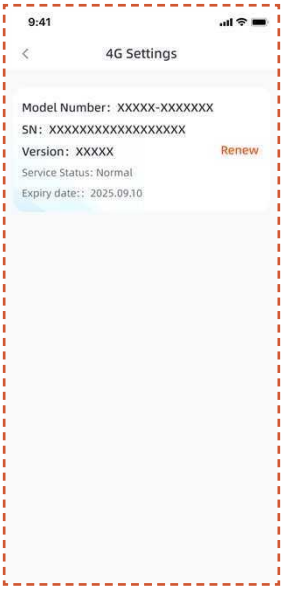

- Nas **Definições RTK**, pode alternar o modo RTK ou renovar o serviço. O período de serviço gratuito começa na data em que o produto é ativado pela primeira vez e conectado com sucesso ao serviço netRTK. A partir desta data, os utilizadores do X3 Gen 2 têm direito a 2 anos de utilização gratuita.

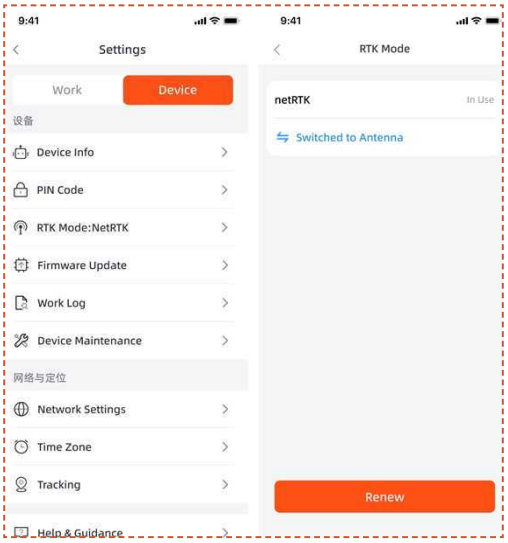

Antes de o período gratuito do serviço netRTK expirar, receberá um lembrete sobre a expiração iminente do serviço. Para continuar a utilizar o serviço, deve concluir o pagamento da renovação através da aplicação complementar. O serviço será restabelecido após a conclusão bem-sucedida do pagamento.

Após o período de avaliação gratuita terminar, se desejar continuar a utilizar o serviço **netRTK**, pode renovar aqui.

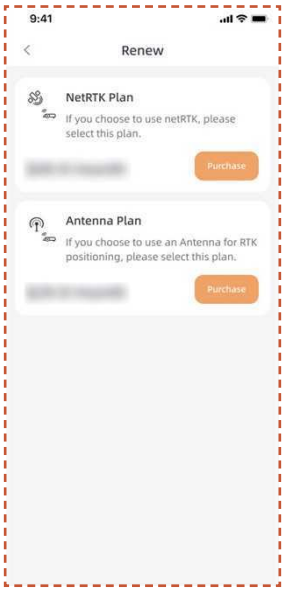

Se optar por não renovar o serviço netRTK, poderá adquirir um acessório de antena dedicado para este produto e utilizar o dispositivo através dos métodos de posicionamento suportados pelo acessório (as funções específicas e as regras de serviço estão sujeitas ao manual do utilizador do acessório).

5. Operação Diária

5.1 Visualização e Controlo no Cortador de Relva

Ecrã

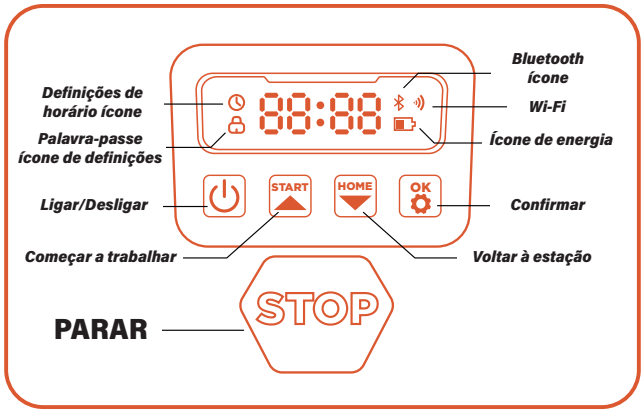

Ícone de energia: O ícone da bateria mostra a energia restante da máquina. Este ícone que mostra 1 barra indica que a energia está em 30% ou menos, mostrar 2 barras indica que a energia restante está entre 31-66%, e mostrar 3 barras indica uma energia de 67% ou superior.

Ícone Wi-Fi: O ícone Wi-Fi indica se a máquina está ligada com sucesso à rede Wi-Fi ou não.

Ícone Bluetooth: O ícone Bluetooth indica se a máquina está ligada ao Bluetooth com sucesso ou não.

Ícone de definição de hora: O ícone de definição de hora indica que a máquina entrou no modo de definição de hora.

Ícone de definição de palavra-passe: O ícone de cadeado a acender indica que precisa de introduzir a palavra-passe ou alterar a palavra-passe da máquina.

Ecrã do painel de controlo: O ecrã do painel mostra os diferentes estados e modos em que a máquina se encontra:

. **inativo:** A máquina está em modo de espera e não há tarefas em execução neste momento.

. **Luz de funcionamento:** A máquina está em modo de funcionamento. Neste momento, o disco está a girar em alta velocidade. Por favor, mantenha-se afastado.

. **----:** Quando o atraso por chuva está ativado, a máquina reconhece que está a chover neste momento, interrompe o trabalho atual e regressa à estação de carregamento.

. **parar:** O botão de paragem de emergência foi pressionado na máquina.

Controlo Básico

Ligar: Prima e mantenha premido o botão de energia durante 2 s.

Desligar: Prima e mantenha premido o botão de energia durante 3 s.

Quando o cortador de relva é desligado, verá a palavra "adeus" no painel e depois o ecrã desligará-se.

Iniciar trabalho: Prima o botão INICIAR e depois OK.

Voltar para a estação: Prima o botão CASA e depois OK.

Parar a operação do cortador de relva: Prima PARAR.

Sair do modo de PARAR: Prima o botão INICIAR e depois OK, ou prima o botão INÍCIO e depois OK.

Reiniciar o corta-relva: Pressione e mantenha premido o botão de energia durante 10 segundos para desligar a máquina, depois ligue-a novamente ou empurre-a diretamente para a estação de carregamento e conecte-a aos elétrodos de carregamento da estação.

Nota

- Se o corta-relva reiniciar, certifique-se de que existe pelo menos 1,5 metros de espaço plano e livre de obstáculos à sua frente.

- Se a área de trabalho incluir riscos de queda, como piscinas ou bordas elevadas, recomenda-se manter o corta-relva na estação de carregamento durante o reinício, ou deixá-lo regressar à estação após o reinício para calibração de posição.

5.2 Alterar o código PIN

Se o cortador estiver bloqueado, introduza o código PIN antes de operar manualmente o cortador. O código padrão também pode ser alterado através da aplicação SunseekerRobot.

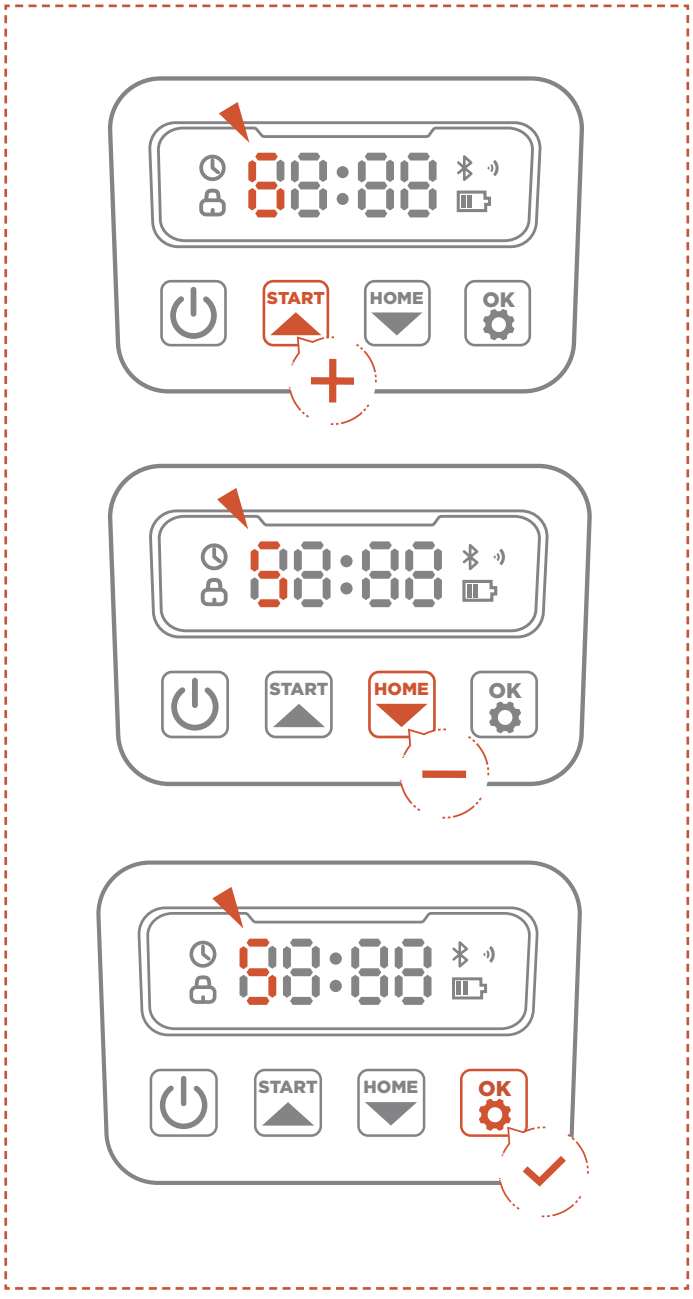

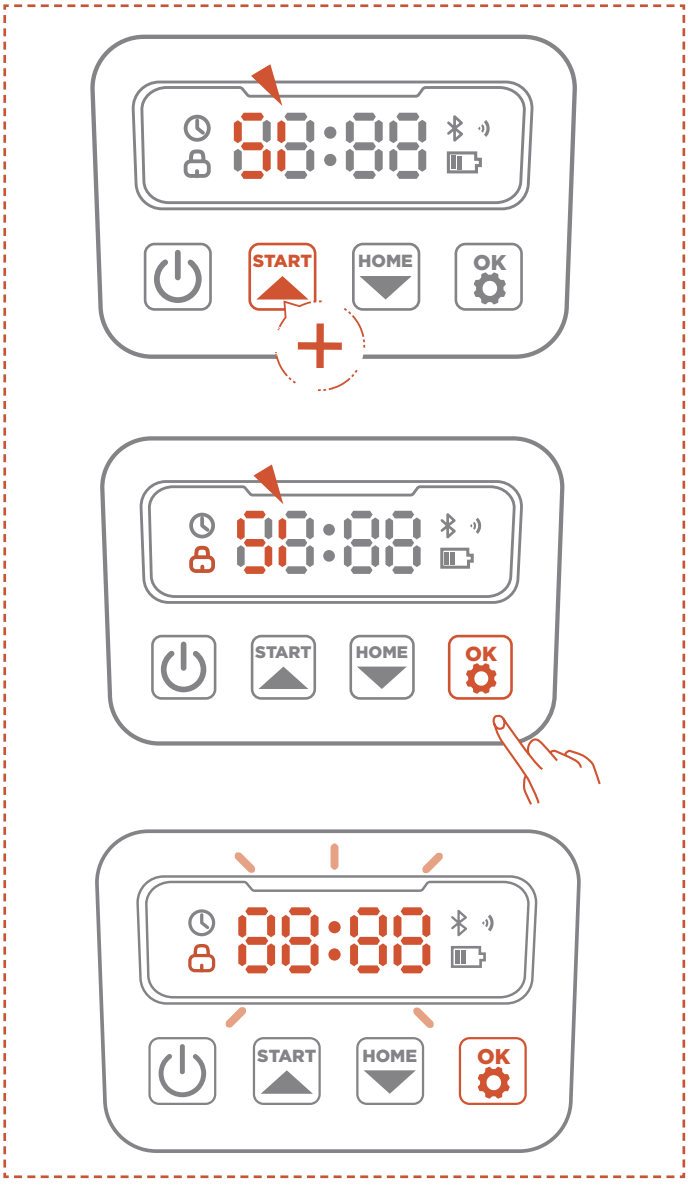

A. Pressione prolongadamente os botões INÍCIO e INICIAR durante 3 segundos.

B. Quando o PIN1 for exibido e após aparecer "0---", insira a palavra-passe antiga.

C. Quando o PIN2 for exibido e após aparecer "0---", introduza a nova palavra-passe. Pressione OK para confirmar.

Nota

Se o código PIN for inserido incorretamente, o ecrã mostrará "ERR".

5.3 Definição da Agenda

Nota

As seguintes ilustrações relativas à Aplicação são apenas para fins de demonstração. As opções disponíveis podem variar consoante a versão do software.

Agenda recomendada

O cortador irá gerar inteligentemente um horário de corte com base nos horários do nascer e pôr do sol na sua localização. A Programação Recomendada estará ativada por predefinição.

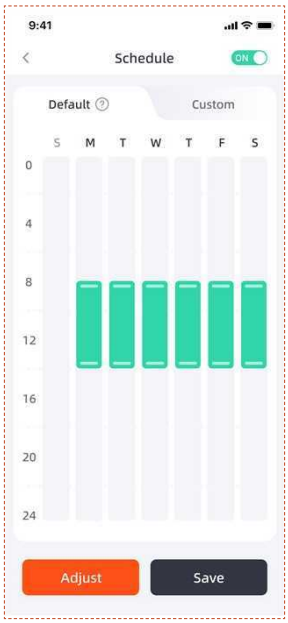

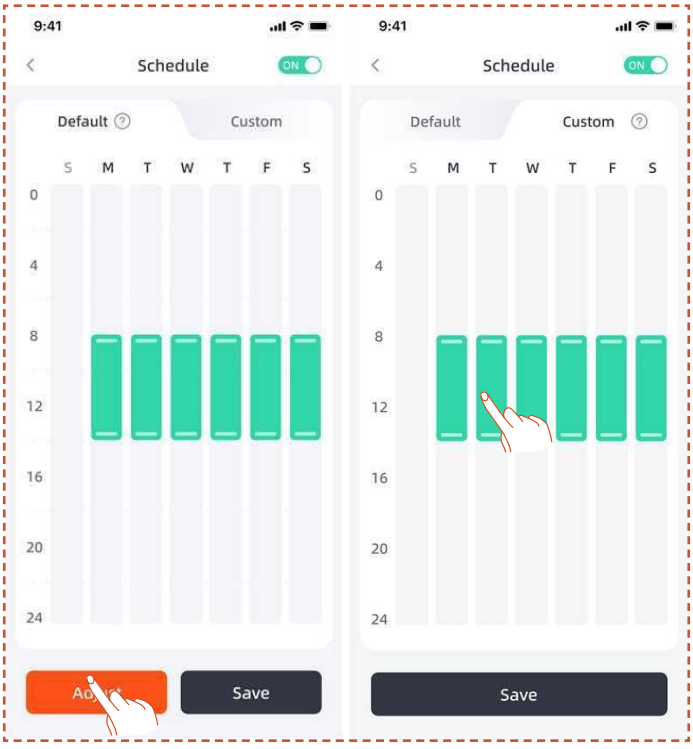

Agenda personalizada

Se precisar de modificar a agenda recomendada, também pode optar por definir uma agenda personalizada.

A. Prima o botão **Ajustar** ou **Personalizar** para aceder às definições personalizadas.

B. Selecione o dia em que deseja que o cortador de relva trabalhe.

C. Escolha a área onde deseja que o cortador de relva trabalhe nesse dia ou selecione todas as áreas.

D. Defina os horários de início e fim para o funcionamento do cortador de relva.

Nota

Se o horário personalizado não estiver dentro do período de trabalho diurno, que é baseado nos horários locais do nascer e pôr do sol, o cortador-relva não sairá da estação de carregamento para cortar durante os horários programados fora destes períodos.

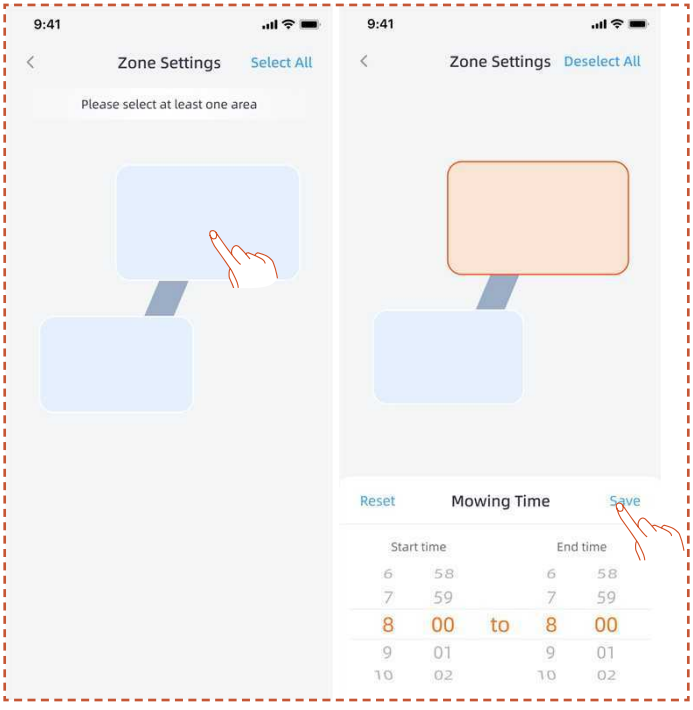

5.4 Introdução à Aplicação

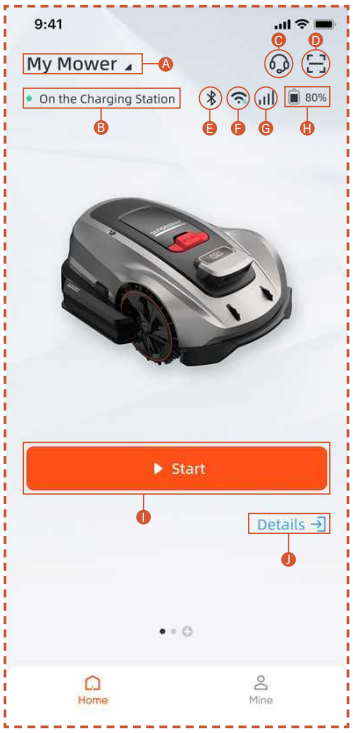

A. Nome do cortador de relva – Clique para renomear
B. Exibição do estado do cortador de relva
C. Ajuda & Orientação
D. Adicionar dispositivo
E. Estado da ligação Bluetooth do cortador de relva
F. Estado do sinal Wi-Fi do cortador de relva
G. Estado do sinal 4G do cortador de relva
N. Nível da bateria do cortador de relva
I. Iniciar o corte
J. Página de detalhes do dispositivo

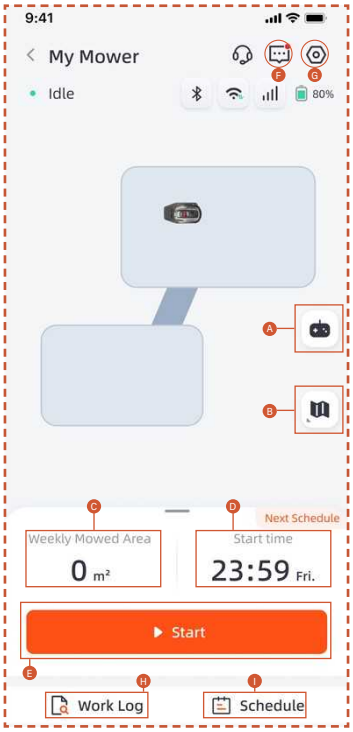

A. Controlo remoto do cortador de relva
B. Gestão de mapas / Mapa de sinal da antena
C. Área trabalhada / Área de trabalho estimada
D. Tempo trabalhado / Próximo horário de trabalho
E. Iniciar corte
F. Lista de mensagens
G. Configurações
H. Registo de trabalho
I. Configurações de agenda

Definições

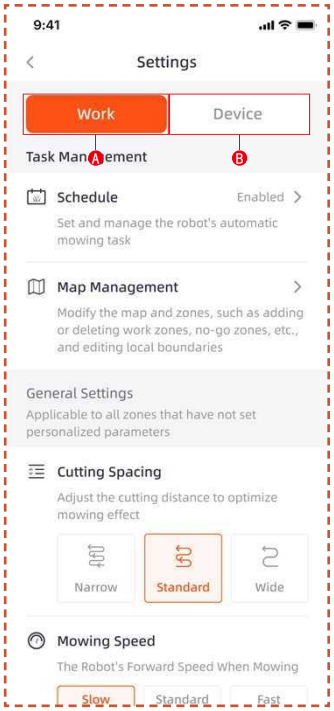

A. Configurações de trabalho

Aqui pode ajustar as definições relacionadas com o funcionamento do cortador de relva.

- Agenda
- Gestão de Mapas
- Espaçamento de Corte
- Velocidade de Corte
- Direção de Corte
- Velocidade de rotação do corte
- Frequência de Corte nas Bordas
- Evitação de Obstáculos
- Atraso por chuva
- Modo de Poupança de Energia
- Configurações de Zona

B. Configurações do dispositivo

Pode ajustar as definições relacionadas com o dispositivo aqui.

- Informações do Dispositivo
- Código PIN
- Modo RTK
- Atualização de Firmware
- Registo de Trabalho
- Manutenção do dispositivo
- Configurações de Rede
- Fuso Horário
- Rastreamento
- Ajuda e Orientação

5.5 Módulo S Connect

O módulo S Connect está equipado com serviço 4G e função anti-roubo, permitindo o monitoramento da localização do cortador de relva. Se o cortador de relva for movido para fora da cerca digital designada, o utilizador receberá um alarme de aviso na aplicação.

Pode encontrar a entrada para **Rastreio** a partir daqui.

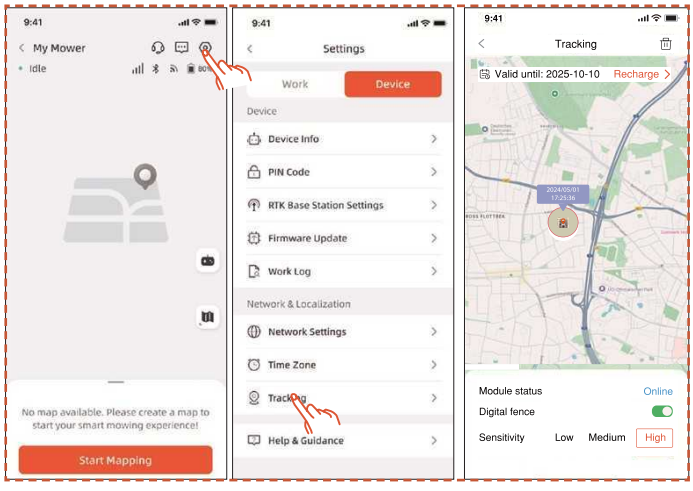

A página de **Rastreio** possui três funções: Exibir **Estado do módulo**, ativar **Cerca digital** e definir a **Sensibilidade** da cerca digital.

Estado do Módulo

O estado do módulo indica a condição atual do mesmo, como offline, online ou fora de alcance.

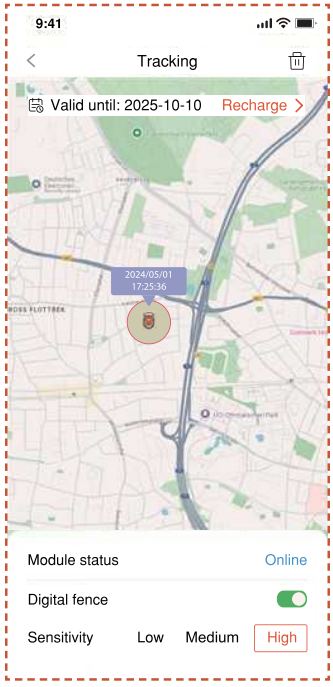

- Online

  Em circunstâncias normais, o estado do módulo será exibido como "online" após a instalação.

- Offline

  Possíveis causas

  1. Problemas de ligação à rede
  2. Problemas de energia do módulo

  Solução

  1. Reinstale o módulo para tentar resolver o problema.
  2. Coloque a máquina na estação de carregamento e reinicie-a após a carga estar completa.
  3. Se o problema persistir, contacte o apoio ao cliente.

- Fora de Alcance

  Possíveis causas

  1. A máquina excedeu o alcance da cerca digital.
  2. A sensibilidade está definida demasiado alta.

Solução

1. Verifique se a máquina está fora do limite. Em caso afirmativo, redefina o ponto central para cobrir a área de trabalho da máquina.
2. Se a máquina estiver dentro do limite, reduza a sensibilidade da cerca digital.

Cerca digital

Quando a cerca digital está ativada:

O círculo vermelho indica o alcance da cerca digital. O ícone do cortador de relva representa a posição do Cortador de Relva. O ponto vermelho indica o ponto central.

Para mover o ponto central:

1. Prima e mantenha pressionado o local desejado no mapa onde o ponto central deve ficar.

2. O ponto central será reposicionado automaticamente.

Sensibilidade

Pode definir a sensibilidade como baixa, média ou alta. Uma sensibilidade mais baixa resulta num alcance maior para a cerca digital.

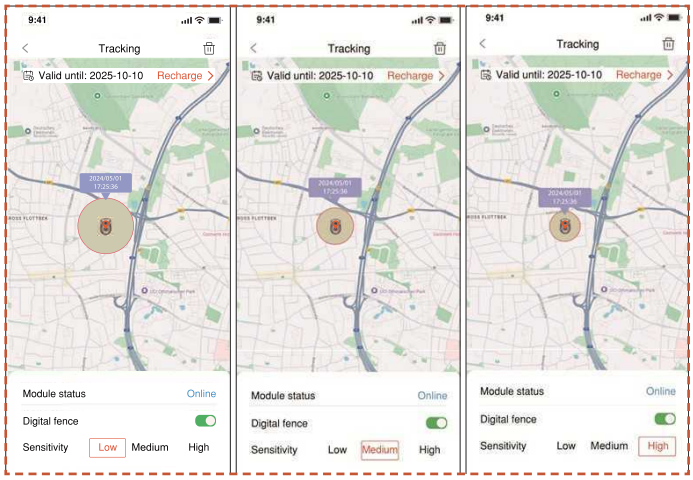

Desassociação e Reassociação

Em geral, não é necessário desvincular o Módulo S Connect. Quando já não desejar utilizar o Módulo S Connect, este suspenderá automaticamente o serviço se interromper a renovação do mesmo.

Se precisar de desassociar/remover o Módulo S Connect, consulte as seguintes operações:

1. Certifique-se de que o Bluetooth do telemóvel está ativo e mantém ligação à máquina.

2. Clique no ícone do lixo no canto superior direito e confirme.

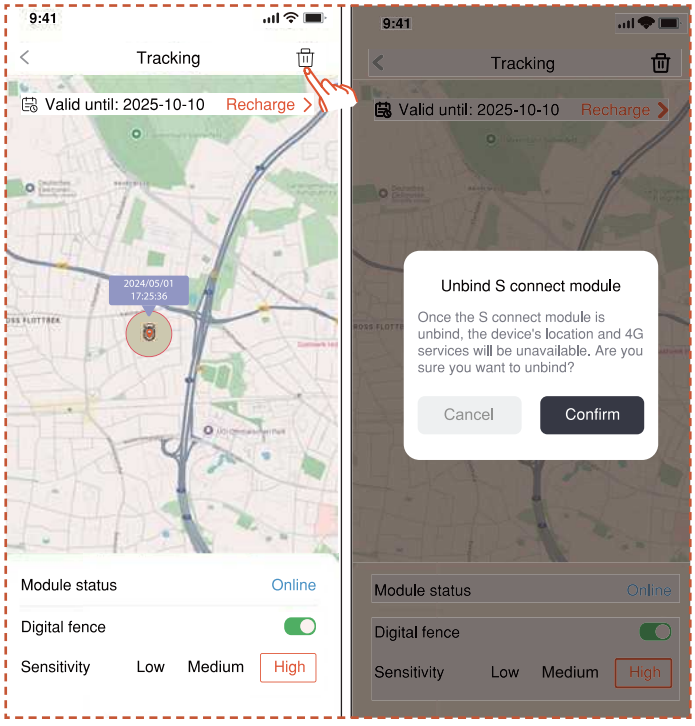

Se precisar de reassociar o Módulo de Ligação 4G após desassociação:

1. Certifique-se de que o Bluetooth do telemóvel está ativo e mantém ligação à máquina.

2. Digitalize o código QR no módulo para o reassociar.

- Localize o código QR no módulo

1. Vire o cortador-relva, olhe para a parte inferior e encontre a área marcada a vermelho, como mostrado no diagrama.

2. Existe um compartimento do módulo que contém dois fios de ligação.

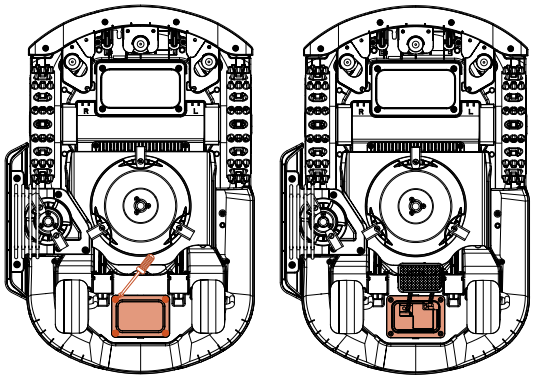

3. Encontre o código QR aqui.

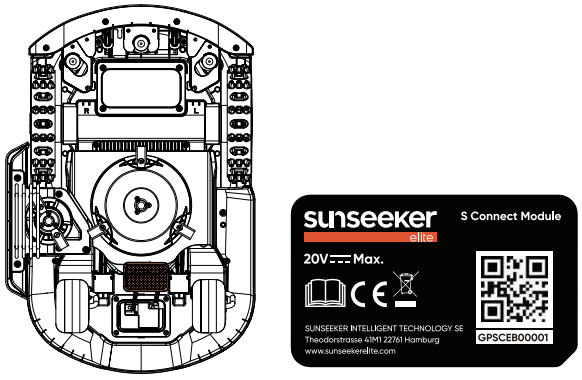

4. Coloque o módulo na posição correta. Feche a tampa e aperte os parafusos. Aperte os parafusos pela ordem indicada no diagrama.

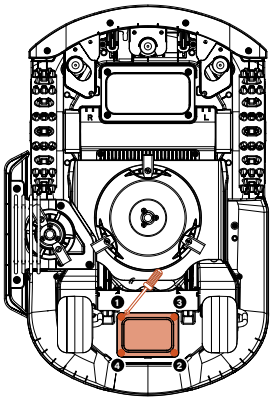

5.6 IoT

A Plataforma X Gen 2 é um dispositivo de Internet das Coisas (IoT). Ligue o cortador de relva à Internet através da rede móvel ou da sua rede Wi-Fi, permitindo as seguintes funcionalidades:

A. Atualizações de Firmware Over-The-Air (OTA), mantenha o seu cortador de relva atualizado com as funcionalidades mais recentes.

B. Ativar o controlo remoto através da rede:

começar a cortar a relva, parar de cortar a relva, regressar à estação de carregamento, definir a agenda de corte, definir a altura de corte e outras funções.

C. Monitorize remotamente o progresso do corte e a localização do cortador de relva.

D. Reportar códigos de erro e o estado do cortador de relva através da rede.

Rede

A Plataforma X Gen 2 utiliza Wi-Fi e 4G para ligação à rede. Consulte Configuração Wi-Fi e Configuração 4G para mais detalhes.

Nota

- A Plataforma X Gen 2 suporta redes Wi-Fi de 2,4 GHz e 5 GHz.

Atualizações de firmware

Continuaremos a atualizar o firmware do cortador de relva. Se existir uma nova versão do firmware, receberá uma notificação pop-up na aplicação. Recomenda-se que atualize assim que a versão mais recente do firmware estiver disponível.

Ao atualizar o firmware, as seguintes condições devem ser cumpridas:

- A máquina está na estação de carregamento.

- A rede está conectada.

- A energia da bateria é superior a 30%.

- Não existe um plano de corte dentro de uma hora.

Durante o processo de atualização, a luz ambiente do cortador de relva piscará em azul. Pode ver o progresso da atualização na sua aplicação. Após a conclusão da atualização, a luz ambiente do cortador de relva ficará verde.

AVISO

- NÃO mova o cortador de relva durante o processo de atualização.

5.7 Evitação de Obstáculos

Câmara binocular

A câmara binocular faz parte do equipamento padrão da Plataforma X Gen 2. Eles são projetados para deteção visual de limites, prevenção de obstáculos e reconhecimento visual de códigos QR durante o processo de carregamento, tornando o cortador de relva mais inteligente.

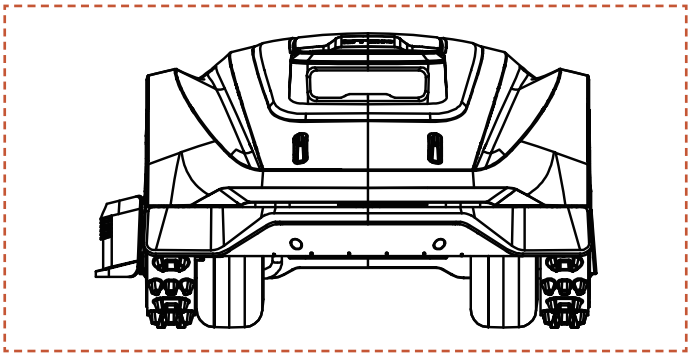

Nota

Se houver muitos obstáculos no seu relvado, considere definir zonas proibidas à volta deles ou remover alguns dos obstáculos para melhorar a eficiência da máquina.

Sistema de Visão por IA

Equipado com uma câmara binocular 3D, o sistema Vision AI e Deep-learning da Sunseeker Elite destaca-se na perceção do ambiente circundante e na navegação sem obstáculos. Apoiado pelos nossos algoritmos proprietários de aprendizagem profunda, ele aprimora constantemente a sua compreensão das paisagens de jardins por meio do acúmulo contínuo de dados.

Sensor de pára-choques

Os sensores estão instalados no interior da Plataforma X Gen 2 para detetar obstáculos. Quando o pára-choques colide com um obstáculo e ativa o sensor, o cortador de relva recuará e evitará o obstáculo.

Nota

- A sua Plataforma X Gen 2 consegue evitar objetos após colidir com eles. No entanto, recomenda-se remover objetos em excesso antes de cortar a relva.

6. Manutenção

A. Desfrute de resultados superiores de corte e prolongue a vida útil do seu cortador de relva com a Manutenção.

B. A inspeção e manutenção regulares por um adulto todas as semanas são essenciais para garantir o desempenho ideal da máquina.

C. Proteja o seu bem-estar seguindo as diretrizes de segurança: evite realizar manutenção usando sandálias abertas ou descalço.

D. Dê sempre prioridade à segurança, usando calças compridas e sapatos de trabalho durante a manutenção do cortador de relva.

E. Substitua quaisquer peças danificadas ou gastas prontamente para garantir um funcionamento contínuo.

APENAS técnicos de serviço autorizados estão autorizados a abrir e revedar o compartimento do chassi localizado atrás do pára-choques. A Garantia Limitada pode ser anulada se efetuar a sua própria manutenção.

AVISO: SEGURO

Pode não estar coberto por apólices de seguro em caso de acidentes envolvendo este produto. Por favor, entre em contacto com o seu provedor de seguros ou agente para saber se a cobertura é oferecida.

6.1 Limpeza

A. Desligue o cortador de relva.

B. Utilize a escova ou pano de limpeza Sunseeker Elite para limpar meticulosamente o exterior, evitando solventes corrosivos, como álcool, gasolina ou acetona. Estas substâncias podem danificar tanto a estética como os componentes internos do seu cortador.

Nota

- Para uma conexão perfeita, é fundamental examinar e limpar regularmente a estação de carregamento, removendo quaisquer detritos ou acúmulo de lama.

- Certifique-se de que todas as peças de conexão da estação de carregamento, cabo de extensão e fonte de alimentação permaneçam desobstruídas para um desempenho ideal.

Chassis e disco da lâmina

A. Para limpar o chassis e o disco da lâmina, recomenda-se usar a escova de limpeza Sunseeker Elite ou uma mangueira de água.

B. Não utilize uma lavadora de alta pressão, pois pode causar danos.

C. Certifique-se de que o disco da lâmina gira suavemente e que as lâminas têm a capacidade de girar sem quaisquer restrições.

CUIDADO

- A água sob alta pressão pode infiltrar-se nas vedações e danificar componentes eletrónicos e mecânicos.

Rodas

A relva nas rodas pode prejudicar o desempenho do cortador de relva ao subir inclinações. Utilize a escova para remover lama ou outros objetos entre os componentes, garantindo uma boa aderência.

Sensor de chuva

A. Verifique o sensor de chuva uma vez por mês e certifique-se de que não está coberto por lama, relva ou outros objetos.

B. Lave a lama, relva ou outros objetos ou utilize uma escova macia para limpar.

C. Seque a área do sensor após a limpeza para evitar que seja ativado como aconteceria com a chuva.

6.2 Substituição das Lâminas

Câmara

Limpe a câmara regularmente para mantê-la em boas condições. Utilize um pano de algodão macio e limpo para evitar riscar a lente.

AVISO

- Certifique-se de que o cortador de relva está desligado antes da limpeza.
- Quando o cortador de relva estiver virado ao contrário, desligue-o.

Para melhorar o desempenho e a segurança do corte, recomenda-se trocar os parafusos e as lâminas do cortador de relva a cada 1-2 meses, se ele for usado com frequência. Para um sistema de corte seguro, substitua todas as lâminas juntamente com os respetivos parafusos ao mesmo tempo. Consulte a secção "Especificações > Acessórios" para as peças que podem ser utilizadas.

AVISO

- Ao inspecionar ou fazer a manutenção da lâmina, use luvas grossas.
- NÃO reutilize os parafusos. Lesões graves podem resultar desta ação.
- Recomendamos vivamente a utilização dos parafusos corretos e das lâminas originais vendidas por nós. (NO.80201457).

Como substituir as lâminas

A. Desligue o cortador de relva.

B. Coloque o cortador de relva virado ao contrário sobre uma superfície imaculada e macia para evitar arranhões.

C. Utilize uma chave de fendas de ponta cruzada para afrouxar os parafusos.

D. Remova os parafusos e as lâminas.

E. Aperte as novas lâminas e parafusos (Torque: 1.0+0.2 N.m). Certifique-se de que as lâminas possam girar livremente.

Nota

- Substitua os parafusos com um torque padrão de 1,0+0,2 N.m. Um torque incorreto pode levar a problemas evitáveis.

- Certifique-se de que o cortador de relva está desligado e verifique se as lâminas estão a funcionar corretamente. Verifique se há ruídos ou vibrações anormais.

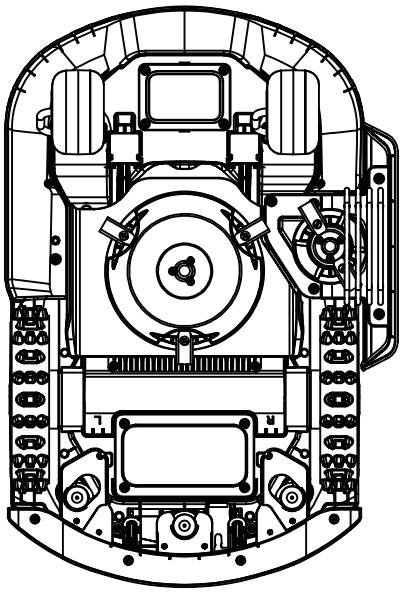

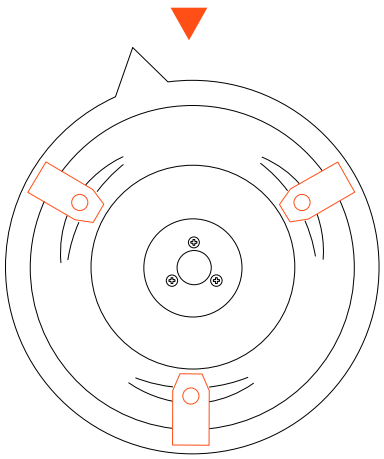

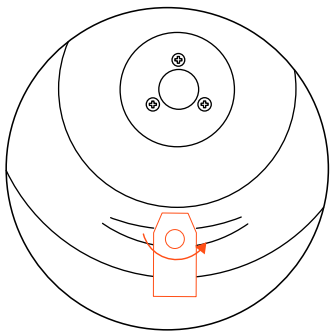

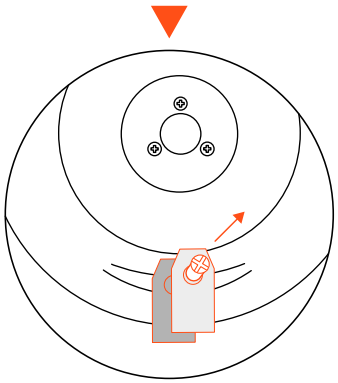

6.3 Transporte

Certifique-se da segurança do cortador de relva durante o transporte de longa distância utilizando a embalagem original. Antes de levantar, mover ou transportar o produto, certifique-se de desligá-lo. Manuseie com cuidado e evite força violenta, como atirar ou pressão excessiva. Nunca levante ou transporte o cortador de relva enquanto o motor estiver em funcionamento.

Como mover ou levantar corretamente

Transporte o cortador de relva segurando pela pega. Mantenha o disco da lâmina virado para longe do seu corpo.

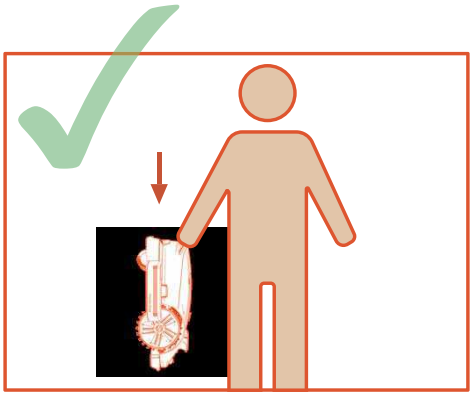

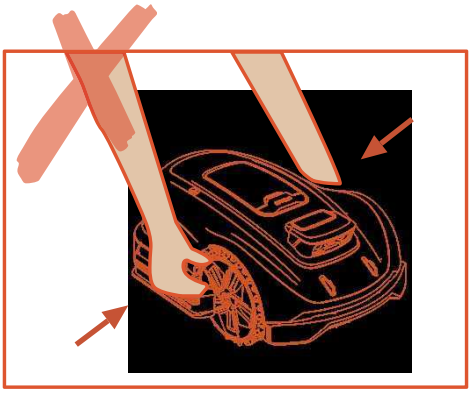

6.4 Bateria

A. Antes de guardar, carregue totalmente a bateria para evitar descargas excessivas e danos às peças elétricas.

B. A Garantia Limitada não cobre danos à bateria causados por descarga excessiva.

C. NÃO carregue a bateria em temperaturas do ar inferiores a 5 °C (41 °F) ou superiores a 40 °C (104 °F).

D. Se a bateria for carregada quando a temperatura do ar estiver entre 18 °C e 25 °C, pode prolongar a sua vida útil e melhorar o seu desempenho.

E. A bateria tem o melhor desempenho quando operada à temperatura ambiente normal (20 °C±5 °C).

Nota

- A autonomia da bateria depende da frequência de utilização do produto e do total de horas de trabalho. Se o tempo de operação for significativamente menor do que o habitual por carga completa ou se o relvado não for bem cortado, recomenda-se substituir a bateria.

Como substituir a bateria

A. Desligue o cortador de relva.

B. Coloque o cortador-relva virado ao contrário numa superfície macia e impecável.

C. Afrouxe os 4 parafusos que fixam o compartimento da bateria com uma chave de fendas cruzada.

D. Desligue a ficha.

E. Retire o bloco de baterias e substitua-o pelo novo.

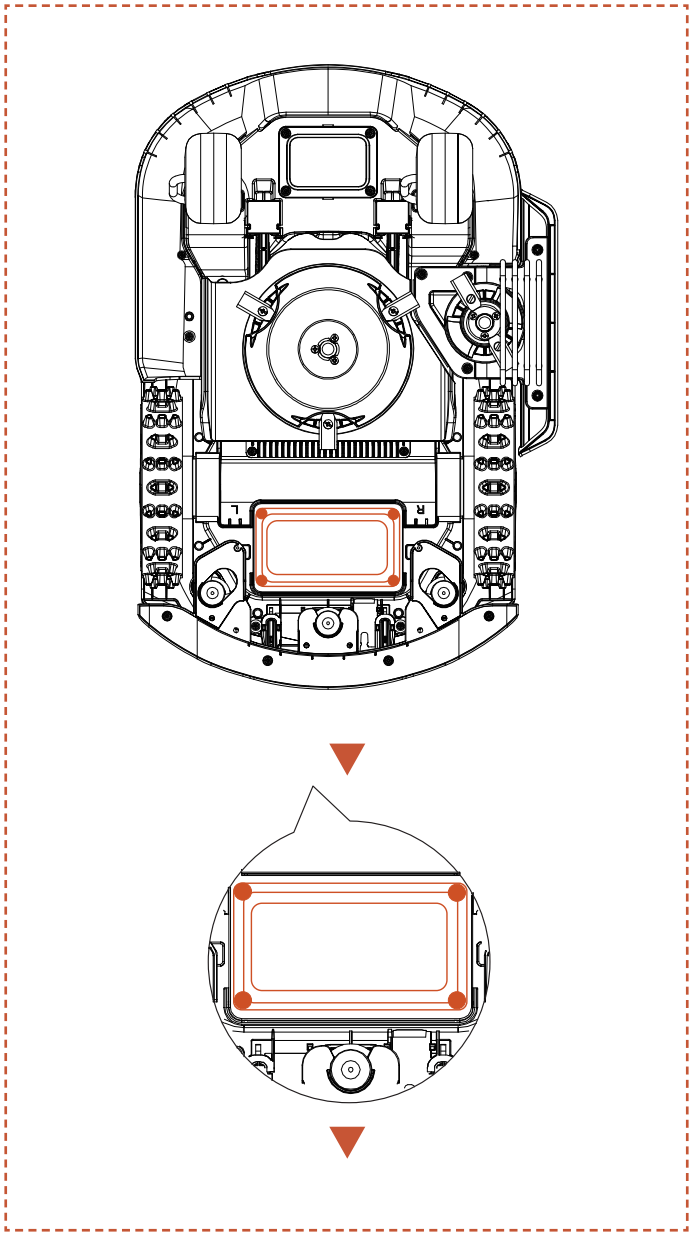

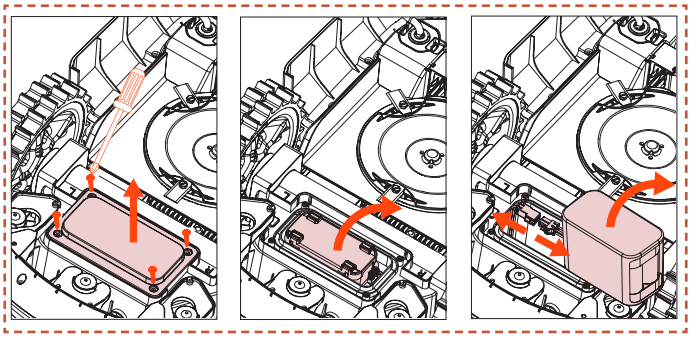

AVISO

- Utilize apenas a bateria original ou do mesmo modelo especificado pela Sunseeker Elite. Cada cortador de relva contém uma bateria.
- Dependendo do modelo específico do cortador de relva, a capacidade nominal da bateria é de 5000 mAh ou 10000 mAh.
- Não utilize pilhas não recarregáveis. Para recarregar a bateria, utilize apenas a unidade de alimentação destacável fornecida com este produto.
- Evite quebrar ou desmontar a caixa da bateria. Evite o contacto com objetos metálicos para prevenir curtos-circuitos. Mantenha-se afastado de fontes de calor, fogo e luz solar direta.
- Entre em contacto com o seu ponto de venda, com o serviço local ou regional de gestão de resíduos ou com o serviço de recolha de resíduos domésticos para obter mais informações sobre baterias e resíduos elétricos.
- Não é intenção que o compartimento da bateria seja aberto com frequência. Se for necessária uma nova bateria, só então deve abrir o compartimento da bateria.
- A bateria contém eletrólitos. Se o derrame de eletrólito entrar em contacto com a sua pele, lave imediatamente com água e sabão. Procure ajuda médica em caso de contacto com os olhos e lave imediatamente os olhos com água em abundância durante pelo menos 15 minutos, sem esfregar.

6.5 Fonte de Alimentação

Desligue a fonte de alimentação:

A. Antes de limpar um bloqueio.

B. Antes de verificar, limpar ou trabalhar na máquina.

C. Após colidir com um objeto estranho, inspecione a máquina para verificar danos.

D. Verifique regularmente o cabo, a ficha, a caixa e outras peças. Se detetar qualquer dano ou sinais de desgaste, interrompa o uso imediatamente.

AVISO

- NUNCA utilize uma fonte de alimentação danificada para operação. Para evitar riscos, o cabo de alimentação danificado deve ser substituído pelo fabricante, pelo seu agente de assistência ou por outras pessoas devidamente qualificadas. Se o cabo de extensão estiver com defeito, substitua-o por um cabo aprovado Sunseeker Elite de 10 m.

- NUNCA toque num cabo de extensão ou num fio danificado antes de o desligar da fonte de alimentação ou de o ligar à corrente. Um cabo danificado pode causar contacto com componentes elétricos.
- A fonte de alimentação não deve ser utilizada com nenhum outro dispositivo ou bateria, pois isso aumenta o risco de choque elétrico, incêndio ou ferimentos pessoais. Se utilizar baterias que não sejam as originais, a segurança do produto não pode ser garantida.
- NÃO carregue quando a bateria estiver a derramar líquido.
- Mantenha o cabo de extensão afastado de peças móveis perigosas para evitar danos nos cabos que possam levar ao contacto com partes sob tensão.

Recomendação

Ligue o cortador de relva e/ou os seus periféricos apenas a um circuito de alimentação protegido por um dispositivo de corrente residual (RCD) com uma corrente de disparo não superior a 30 mA.

6.6 Armazenamento

A. Certifique-se de que o cortador de relva está totalmente carregado e desligado antes de o guardar, para evitar uma descarga excessiva, o que poderia resultar em danos permanentes.

B. Guarde num local seco e fresco no interior. A exposição à luz solar e a temperaturas extremas (quentes ou frias) acelerará o processo de envelhecimento dos componentes e pode causar danos permanentes.

C. Mantenha produtos químicos e fontes de calor (fogões, radiadores, etc.) longe do cortador de relva, da estação de carregamento e da fonte de alimentação.

D. Armazene a fonte de alimentação numa área com boa ventilação e proteja-a da humidade.

AVISO

- Desligue o cabo de alimentação da tomada se estiver prevista uma trovoada. Desligue todos os fios e cabos que estão ligados à estação de carregamento. Reconecte quando já não houver possibilidade de trovoada.

Requisitos adicionais para armazenamento no inverno

O cortador de relva:

A. Limpe bem o cortador de relva antes de guardá-lo.

B. Verifique os componentes sujeitos a desgaste, como as lâminas.

C. Repare ou substitua-os se estiverem em mau estado.

D. Guarde o cortador de relva num local seco e protegido de geadas, apoiado sobre todas as rodas, de preferência na embalagem original.

A estação de carregamento:

A. Desligue da estação de carregamento e desligue a fonte de alimentação da tomada.

B. Coloque a estação de carregamento no interior se a temperatura ambiente descer abaixo de -20°C.

6.7 Reciclagem e Eliminação no Fim de Vida Útil

Este produto NÃO é resíduo doméstico. Entre em contacto com o seu município, ponto de venda ou serviço de resíduos domésticos para obter informações sobre reciclagem.

AVISO

- Este produto não deve ser eliminado em aterros, queimado ou misturado com o lixo doméstico comum. Os componentes elétricos podem causar perigo ou danos graves.

7. FAQ e Resolução de Problemas

7.1 Mensagem de erro

Código LED	Mensagem da aplicação	Solução
E1	Robô fora da zona de trabalho	1. Confirmar se a máquina está fora do mapa. Traga-o de volta e verifique novamente a instalação. 2. Confirmar se o utilizador moveu a Antena ou a estação de carregamento. Movendo Antena precisa começar a trabalhar a partir da estação de carregamento. Mover a estação de carregamento exigirá um novo mapeamento.- 3. Verifique se a Antena está corretamente instalada e se existem obstruções. 4. Verifique se a máquina está obstruída. 5. Verifique se existem obstáculos grandes a bloquear o sinal entre a Antena e a máquina.
E2	Erro de sobrecorrente no motor da roda esquerda (bloqueado)	O motor da roda esquerda está bloqueado, por favor remova os obstáculos.
	Erro de sobrecorrente no motor da roda direita (bloqueado)	O motor da roda direita está bloqueado, por favor remova os obstáculos.
E3	Erro de sobrecorrente no motor do cortador (bloqueado)	Motor do cortador está bloqueado, remova obstáculos.
E4	Para-choques do robô preso	Confirme se o pára-choques está na posição correta. Tente recolocá-lo no lugar.
E5	Robot levantado	1. Confirme se a máquina foi levantada. 2. Confirme se a máquina está presa e E5 a roda dianteira está suspensa
E6	Robô capotado	Confirme se a máquina está virada ao contrário.
E7	Robot inclinado	Confirme se a máquina está colocada em terreno irregular.
E8	Falha ao acoplar na estação de carregamento durante a recarga	1. Contatos de carregamento sujos no cortador de relva ou na estação de carregamento, limpe-os com álcool. 2. Verifique se a luz da estação de carregamento está acesa, talvez a estação de carregamento não tenha energia. 3. Verifique se a estação de carregamento está instalada numa superfície plana. Se estiver desnivelada, ajuste a posição da estação de carregamento. 4. Confirmar se o utilizador moveu a Antena ou a estação de carregamento. Movendo Antena precisa começar a trabalhar a partir da estação de carregamento. A movimentação da estação de carregamento exigirá um remapeamento. 5. Verifique se existem obstáculos em frente à estação de carregamento. Se existirem obstáculos, remova-os. 6. Verifique se a Antena está corretamente instalada e se existem obstruções. 7. Verifique se a máquina está obstruída na área da estação de carregamento. 8. Verifique se existem obstáculos grandes a bloquear o sinal entre a Antena e a máquina. 9. O código QR na estação de carregamento está sujo ou danificado; tente limpá-lo ou encomendar um novo no centro de serviço. 10. Verifique se a fita magnética na parte inferior do piso caiu e recoloque-a.
E9	Robô preso	1. Confirme se existem demasiados obstáculos à volta da máquina. 2. O robô entrou num espaço estreito e não conseguiu sair. 3. Existe uma identificação visual incorreta nesta área. Utilize a função de zona segura para ignorar os resultados do reconhecimento visual. 4. O corta-relvas está a escorregar.
	Erro de fora da estação	
	Tempo limite fora da estação	
E10	Atualização do firmware falhou	1. Verifique se o sinal WiFi está muito fraco 2. Verifique se a máquina está a carregar numa estação de carregamento.
E12	Atualização do firmware falhou	1. Coloque a máquina na estação de carregamento para verificar se consegue carregar totalmente. 2. Verifique as luzes na estação de carregamento para confirmar se há eletricidade na estação de carregamento. 3. verifique se os contactos da estação de carregamento e do cortador estão corroídos. Limpe estes contactos com álcool.
E13	Anomalia de carregamento	1. Contatos de carregamento sujos no cortador de relva ou na estação de carregamento, limpe-os com álcool. 2. Verifique se a luz da estação de carregamento está acesa, talvez a estação de carregamento não tenha energia. 3. Verifique se a estação de carregamento está instalada numa superfície plana. Se estiver desnivelada, ajuste a posição da estação de carregamento.

Código LED	Mensagem da aplicação	Solução
E14	A área atual do mapa é demasiado grande e excede a área máxima de trabalho suportada pelo robô.	Crie um novo mapa dentro da faixa de capacidade nominal do produto.
E17	Plano de percurso falhado, por favor verifique se existem obstáculos à volta do robô.	1. Confirme se existem demasiados obstáculos à volta da máquina. 2. O robô entrou num espaço estreito e não conseguiu sair. 3. Existe uma identificação visual incorreta nesta área. Utilize a função de zona segura para ignorar os resultados do reconhecimento visual. 4. Confirme se a estação de carregamento está fora do mapa e o cliente não construiu um corredor da estação para o mapa. 5. Tente reconstruir os corredores entre diferentes áreas e reconstruir os corredores de ligação entre as estações de carregamento e o mapa, caso esteja fora do mapa.
	Tempo esgotado para encontrar a estação de carregamento	1. Confirmar se o utilizador moveu a Antena ou a estação de carregamento. Movendo Antena precisa começar a trabalhar a partir da estação de carregamento. A movimentação da estação de carregamento exigirá um remapeamento. 2. Verifique se a máquina está presa e se as rodas estão a patinar 3. Verifique se a Antena está corretamente instalada e se existem obstruções. 4. Verifique se a máquina está obstruída na área da estação de carregamento. 5. Verifique se existem obstáculos grandes a bloquear o sinal entre a Antena e a máquina.
E18	Bateria fraca não pode começar a trabalhar	Confirme se a bateria está fraca e deixe-a funcionar após estar totalmente carregada.
E19	Falha na configuração da rede	1. Existem 4 códigos QR na parte traseira da máquina e, ao adicionar uma máquina, é necessário selecionar o primeiro código QR. 2. Confirme se o Bluetooth do telemóvel está ligado e se está dentro de um raio de 1 metro da máquina. 3. Introduziu a palavra-passe de arranque correta, que por defeito é 0000? 4. A rede Wi-Fi é de 2,4 GHz? O nosso produto só suporta Wi-Fi de 2,4 GHz. 5. A palavra-passe do WiFi está correta? Por favor, verifique novamente.
E21	RTK está a inicializar, aguarde por favor	1. Acabou de ligar? Reiniciar a máquina demora alguns minutos para concluir o processo de inicialização. 2. Verifique se a Antena está corretamente instalada e se existem obstruções. 3. Verifique se a máquina está obstruída. 4. Verifique se existem obstáculos grandes a bloquear o sinal entre a Antena e a máquina.
E22	A câmara frontal está obstruída	Limpe a câmara antes de iniciar.
	Incapaz de trabalhar no escuro	1. Por favor, verifique se ativou o modo de trabalho noturno. 2. Verifique se a câmara está coberta por algum objeto.
E23	Erro de Mapa Vazio	Crie um mapa antes de iniciar.
E24	Sinal da Antena em Falta	1. Verifique se a Antena tem energia. 2. Verifique se existem obstáculos grandes a bloquear o sinal entre a Antena e a máquina. 3. Tente reconectar Antena através da aplicação.
E25	Mapeamento falhado	1. Por favor, confirme se o percurso que está a seguir está encerrado. 2. Confirmar se a máquina está online 3. Verifique se a Antena está corretamente instalada e se existem obstruções. 4. Verifique se a máquina está obstruída 5. Verifique se existem obstáculos grandes a bloquear o sinal entre a Antena e a máquina.
E26	Falha na calibração RTK	1. Verifique se a Antena está corretamente instalada e se existem obstruções. 2. Verifique se a máquina está obstruída. 3. Verifique se existem obstáculos grandes a bloquear o sinal entre a Antena e a máquina. 4. Por favor, verifique se a máquina está presa, remova quaisquer obstáculos e reinicie.
BP	Erro de temperatura da bateria	Confirme se a temperatura ambiente está demasiado alta ou baixa, aguarde até que a temperatura volte ao normal antes de permitir que o cortador trabalhe.

Código LED	Mensagem da aplicação	Solução
BLOQUEIO	Erro de PIN, robô bloqueado	1. Por favor, insira a palavra-passe correta. 2. Se esquecer a sua palavra-passe, pode repô-la para 0000 ao restaurar as definições de fábrica através da aplicação. 3. Se a aplicação móvel não estiver ligada à máquina, por favor contacte o serviço de assistência.
NA	Incapaz de alcançar outras áreas de trabalho, irá regressar à estação de carregamento.	1. Confirme se há demasiados obstáculos em volta da máquina 2. O robô entrou num espaço estreito e não conseguiu sair. 3. Existe uma identificação visual incorreta nesta área. Utilize a função de zona segura para ignorar os resultados do reconhecimento visual. 4. Tente reconstruir os corredores entre diferentes áreas e reconstruir os corredores de ligação entre as estações de carregamento e o mapa, caso esteja fora do mapa.
	A carga não está concluída, a tarefa programada não foi executada	A tarefa agendada não foi executada devido ao carregamento, por favor aguarde até que a bateria esteja totalmente carregada.
	Erro de posição da antena	1. Verifique se a Antena está corretamente instalada e se existem obstruções. 2. Verifique se a máquina está obstruída. 3. Verifique se existem obstáculos grandes a bloquear o sinal entre a Antena e a máquina.
	Anomalia na estação de carregamento durante o funcionamento	1. Confirmar se o utilizador moveu a Antena ou a estação de carregamento. Movendo Antena precisa começar a trabalhar a partir da estação de carregamento. A movimentação da estação de carregamento exigirá um remapeamento. 2. Verifique se a Antena está corretamente instalada e se existem obstruções. 3. Verifique se a máquina está obstruída na área da estação de carregamento. 4. Verifique se existem obstáculos grandes a bloquear o sinal entre a Antena e a máquina.
Erro	Palavra-passe incorreta	1. Reponha a palavra-passe através da aplicação. 2. Contacte o centro de serviço para resolução.
Minuto Contagem Decrescente	O atraso devido à chuva ainda não terminou, não é possível iniciar o trabalho automaticamente.	A tarefa programada não foi executada devido ao atraso por chuva. É necessário aguardar que a contagem decrescente da chuva termine para desativar a função de atraso por chuva.
PARAR	O MCU está no modo de "PARAR", o dispositivo não pode funcionar. Se desejar reiniciar, clique em "INICIAR" e "OK" no painel de controlo.	1. Se tiver premido o botão de paragem anteriormente, necessita de clicar em "INICIAR" e "OK" para reiniciar. 2. Verifique se o botão vermelho de paragem está preso, clique em "INICIAR" e "OK" para reiniciar após a limpeza estar concluída.
EE	Falha de comunicação no painel de exibição	Por favor, contacte o centro de assistência para obter ajuda.
	Falha de comunicação do motor de condução	
	Falha de ligação do sensor magnético	
	Erro de comunicação IMU	
	Anormalidade dos dados IMU	
	RTK falha de comunicação do módulo	

Instruções sobre como proceder em caso de vibrações anormais:
A. Desligue a máquina.
B. Vire a máquina 180 graus.
C. Verifique o estado das lâminas quanto a danos ou mau funcionamento.
D. Recomenda-se substituir todas as três lâminas.
E. Vire a máquina para a posição normal para começar a trabalhar.

7.2 Resolução de problemas

Se encontrar algum problema relacionado com o produto ou aplicação, questões comuns ou dúvidas, consulte os artigos de FAQ no site oficial da Sunseeker (www.sunseekerelite.com) ou na secção "Ajuda & Orientação" da Aplicação.

8. Informação Importante

8.1 Privacidade de Dados

Processamento de dados pessoais na Plataforma X Gen 2

▪ Quem e porquê?

Ao registar-se e utilizar a Plataforma X Gen 2 da Sunseeker, a Sunseeker Elite (ou "nós"), enquanto responsável pelo tratamento, irá processar os seus dados pessoais. Processaremos os seus dados pessoais para:

1. Fornecer-lhe a ligação à Plataforma X Gen 2 ou fazer-lhe uma oferta para esse serviço. A base jurídica é que o tratamento é necessário para a execução do contrato que celebrou connosco ou para tomar medidas antes de celebrar um contrato connosco.

2. Desenvolver e melhorar ainda mais os nossos produtos e serviços. A base legal é o nosso interesse legítimo em desenvolver e melhorar os nossos produtos e serviços.

3. Ativar a conectividade da Plataforma X Gen 2 (Internet das Coisas): utilizar integrações de parceiros (por exemplo, assistentes inteligentes, incluindo dispositivos com ativação por voz); utilizar plataformas de conectividade para ligar a Plataforma X Gen 2 a dispositivos, aplicações e serviços de terceiros; e criar a sua própria integração de casa inteligente. A base legal é que o processamento é necessário para a execução do contrato que celebrou connosco.

4. Fornecer-lhe informações relevantes relacionadas com a sua experiência na Plataforma X Gen 2. A base jurídica é o nosso interesse legítimo em mantê-lo informado sobre os seus produtos e serviços específicos e as suas características.

5. Fornecer suporte e resolução de problemas relativos à Plataforma X Gen 2. A base jurídica é que o tratamento é necessário para a execução do contrato que celebrou connosco.

Se nos tiver dado o seu consentimento (caso em que a base legal é o seu consentimento), podemos também processar os seus dados pessoais para as seguintes finalidades:

1. Enviar publicidades personalizadas e boletins informativos sobre os nossos produtos e serviços.

2. Enviar inquéritos aos clientes e analise os dados fornecidos, conforme detalhado nessa comunicação.

Os seus dados serão processados enquanto forem necessários à Sunseeker Elite para cumprir os objetivos acima mencionados, mas em nenhuma circunstância por um período superior ao permitido pelas leis aplicáveis.

▪ Que dados pessoais processamos?

Podemos processar os seguintes dados pessoais:

1. Dados pessoais: nome e apelido, nacionalidade, preferências linguísticas;

2. Dados de contacto: endereço de e-mail, endereço postal;

3. Informação da conta: idade da conta, palavra-passe, número da conta;

4. Outros dados relacionados à sua Plataforma X Gen 2: nome do cortador de relva, nomes de emparelhamento, ações acionadas através do uso de integrações de parceiros e informações do dispositivo.

▪ Utilização de dados de localização

Alguns dos nossos serviços só funcionam se pudermos determinar a localização do seu cortador de relva (por exemplo, exibição do tempo). Quando partilha a localização do seu cortador de relva connosco, os dados são armazenados como parte do seu perfil e podem ser enviados a terceiros de forma pseudonimizada com o objetivo de prestar o serviço relevante (por exemplo, para estacionar o cortador de relva em caso de chuva forte).

8.2 Garantia Limitada

Esta Garantia Limitada cobre apenas defeitos em materiais ou mão de obra do produto e seus componentes quando utilizados em condições normais e comuns. Se surgir um defeito coberto por esta Garantia Limitada, a Sunseeker ou os seus representantes autorizados, a seu exclusivo critério, repararão ou substituirão o Produto ou componentes defeituosos, de acordo com esta Garantia Limitada. O período de garantia aplicável começa na data da compra original à Sunseeker ou a um revendedor, distribuidor ou concessionário autorizado da Sunseeker.

Condições de Garantia

Registo: Registe o produto online em **www.sunseekerelite.com** no prazo de 30 dias após a compra
para receber uma garantia de 36 meses. Sem registo, aplicará-se uma garantia de 24 meses.

Garantia da Bateria: As baterias estão cobertas por um período de 12 meses apenas, independentemente do registo online.

Uso Adequado: O produto não deve ter sido utilizado indevidamente, abusado, negligenciado, alterado, modificado ou reparado por qualquer pessoa que não seja um centro de serviço autorizado.

Peças Aprovadas: Apenas acessórios e peças aprovados pela Sunseeker Elite podem ser utilizados com este produto.

Uso Não Comercial: O produto não deve ser utilizado para fins comerciais, profissionais ou de aluguer.

Prevenção de Danos: O produto não deve ter sofrido danos devido a objetos estranhos, substâncias ou acidentes.

Condições de Armazenamento: A bateria e o produto devem ser armazenados no interior se a temperatura exterior for inferior a 0°C.

Exclusões da Garantia

Desgaste Normal: Os componentes que sofrem desgaste natural devido ao uso normal, como lâminas, não estão cobertos por esta garantia.

Manutenção Não Autorizada: Danos, avarias ou falhas resultantes de manutenção, manuseamento ou sobrecarga não autorizados ou inadequados estão excluídos.

Danos na Lavadora de Alta Pressão: Danos causados por exposição a lavagem de alta pressão não estão cobertos.

Para fazer uma reclamação de garantia, deve fornecer prova de compra na forma de um recibo válido que mostre a data e o local da compra.

Esta garantia é adicional aos seus direitos legais e não cobre quaisquer acessórios fornecidos com o produto. Todas as reparações e produtos de substituição estão cobertos pela garantia limitada pelo período restante da garantia original a partir da data de compra.

8.3 Exclusões de Responsabilidade

Fornecemos aos clientes serviços pós-venda, excluindo as seguintes situações:

1. Danos causados por fatores não relacionados com o fabrico, incluindo, entre outros, erros do utilizador.

2. Danos causados por modificações não autorizadas, desmontagem ou abertura da estrutura não de acordo com as instruções oficiais ou manuais.

3. Danos causados por instalação inadequada, uso incorreto ou operação não conforme com as instruções oficiais ou manuais.

4. Danos causados por um prestador de serviços não autorizado.

5. Danos causados por modificações não autorizadas nos circuitos e/ou incompatibilidade ou uso indevido da bateria e do carregador.

6. Danos causados por utilizadores que não seguem as instruções e recomendações do manual.

7. Danos causados pela operação em condições inadequadas do relvado (por exemplo, grandes áreas com poças quando as áreas restritas não estão devidamente definidas, locais com abundância de pedras cobrindo a superfície do relvado, etc.)

8. Danos causados pela utilização do produto em ambientes com interferência eletromagnética, incluindo áreas de mineração ou proximidade de torres de transmissão de rádio, cabos de alta tensão, subestações, etc.

9. Danos causados pela utilização do produto em ambientes sujeitos a interferências de outros dispositivos sem fios, tais como transmissores, ligações de vídeo, sinais Wi-Fi, etc.

10. Danos causados por problemas de fiabilidade ou compatibilidade ao utilizar peças de terceiros não autorizadas.

11. Danos causados pela operação da unidade com uma bateria descarregada ou defeituosa.

12. Danos causados por fatores imprevisíveis, como colisões de automóveis, ataques de animais selvagens, inundações, etc.

Este conteúdo está sujeito a alterações sem aviso prévio.

AVISO para pilha de botão ou bateria de moeda:

a) Remova e recicle ou descarte imediatamente as baterias usadas de acordo com os regulamentos locais e mantenha-as fora do alcance das crianças.

b) NÃO deite baterias no lixo doméstico ou incinere.

c) Até mesmo baterias usadas podem causar ferimentos graves ou morte.

d) Contacte um centro de controlo de intoxicações local para obter informações sobre tratamento.

f) Tipo de bateria: CR2032.

f) Tensão nominal: 3,0 Vcc.

g) As baterias não recarregáveis não devem ser recarregadas.

h) Não force a descarga, recarregue, desmonte, aqueça acima da temperatura especificada pelo fabricante ou incinere. Fazê-lo pode resultar em lesões devido a libertação, fugas ou explosão, causando queimaduras químicas.

i) O produto contém uma pilha-botão não substituível.

8.4 Contacte-nos

Sunseeker Intelligent Technology SE

Endereço: Theodorstraße 41M1, D-22761 Hamburgo

Website: www.sunseekerelite.com

PT

Declaração de Conformidade CE

Fabricante:
Zhejiang Sunseeker Industrial Co., Ltd.
988 Jinde Rd. Parque Industrial Jiangdong, Jinhua, Zhejiang 321000 R.P. China CHINA
Declara e assume a responsabilidade de que o produto:
Nome da Marca: SUNSEEKER, elite sunseeker
Nome do produto: Cortador de Relva Robótico
Modelo: RMX800N20V, RMX1200N20V, RMX601M20V, RMX1001M20V, RMX801M20V, RMX802M20V, RMX803N20V, RMX1203N20V
Conforme(s) às seguintes diretivas:

1. Diretiva de Equipamentos de Rádio (2014/53/UE)
2. Diretiva de Máquinas (2006/42/CE)
3. Diretiva RoHS (2011/65/UE) e diretiva de alteração ((UE)2015/863)
4. Regulamento da Bateria (UE) 2023/1542
5. Anexo 2 do Decreto-Lei n.º 1007/2023 de PROTEÇÃO DO CONSUMIDOR

Esta declaração foi emitida sob a única responsabilidade do fabricante.
O objeto da declaração está em conformidade com a legislação de harmonização relevante da União.
Referências à legislação de harmonização relevante da União:
PT 50636-2-107: 2015+A1:2018+A2: 2020+A3: 2021
PT 60335-1:2012+A11:2014+A13:2017+ A1:2019 + A2:2019+ A14:2019+A15:2021

PT IEC 55014-1:2021	PT IEC 55014-2:2021	PT IEC 61000-3-2:2019+A1:2021+A2:2024
PT 61000-3-3:2013+A1:2019+A2:2021	PT 301 489-1 V2.2.3	PT 301 489-3 V2.3.2
PT 301 489-17 V3.3.1	PT 300 440 V2.2.1	PT 301 893 V2.1.1
EN 301 489-19 V2.2.1	EN 301 489-52 V1.2.1	EN 301 511 V12.5.1
EN 301 908-1 V15.2.1	EN 301 908-13 V13.2.1	EN 303 413 V1.2.1
PT 300 328 V2.2.2	PT 62311: 2008	PT IEC 62311: 2020
PT 50665: 2017	PT 62321-1:2013	PT 18031-1: 2024
PT18031-2: 2024	PT IEC 62321-2:2021	PT 62321-3-1:2014
PT 62321-8:2017	IEC 62133-2:2017+A1:2021	PT62321-8:2017
PT 62321-4:2014 /A1:2017	PT 62321-5:2014	PT 62321-7-1:2015
PT 62321-7-2:2017	PT 62321-6:2015	

Informação sobre Exposição a RF:

Este dispositivo foi testado e cumpre os limites aplicáveis à exposição a radiofrequências (RF).

Este equipamento deve ser instalado e operado de acordo com as instruções fornecidas e a(s) antena(s) utilizada(s) para este transmissor deve(m) ser instalada(s) de forma a proporcionar uma distância de separação de pelo menos 30 cm de todas as pessoas e não deve(m) ser co-localizada(s) ou operar em conjunto com qualquer outra antena ou transmissor.

Assinado por e em nome de:
Zhejiang Sunseeker Industrial Co., Ltd.
Local: Jinhua, Zhejiang R.P. China CHINA
Data: 04-12-2025
Nome: Harry Ran
Assinatura: Harry
Título: Engenheiro Chefe

Representante Autorizado:
Sunseeker Intelligent Technology SE
Theodorstrasse 41M1
22761 Hamburgo
Hans-Peter Kübler
Diretor Executivo

Table of Contents

1. Bezbednost i Propisi 676
1.1 Opšte odredbe 676
1.2 Opšta bezbednosna uputstva 676
1.3 Bezbednosna uputstva za instalaciju 677
1.4 Bezbednosna uputstva za svakodnevni rad 678
1.5 Bezbednosna uputstva za održavanje 678
1.6 Bezbednost baterije 678

2. Simboli i nalepnice 678

3. Sadržaj i specifikacije 679
3.1 Sadržaj pakovanja 679
3.2 Delovi i funkcije 680
3.3 Specifikacije 681

4. Instalacija i mapiranje 682
4.1 Pripreme 683
4.2 Aktiviranje kosilice 683
4.3 Povezivanje sa aplikacijom 684
4.4 Instaliranje punjačke stanice 684
4.5 Mapiranje 685
4.6 netRTK Podešavanja 688

5. Svakodnevni rad 689
5.1 Displej i kontrola na kosilici 689
5.2 Promena PIN koda 690
5.3 Podešavanje rasporeda 690
5.4 Uvod u Aplikaciju 692
5.5 S Connect Modul 693
5.6 IoT 695
5.7 Izbegavanje prepreka 695

6. Održavanje 695
6.1 Čišćenje 696
6.2 Zamena noževa 696
6.3 Transport 697
6.4 Baterija 697
6.5 Napajanje 698
6.6 Skladištenje 699
6.7 Reciklaža i odlaganje na kraju životnog veka 699

7. Često postavljana pitanja i rešavanje problema 700
7.1 Poruke o greškama 700
7.2 Rešavanje problema 702

8. Važne informacije 703
8.1 Zaštita podataka o ličnosti 703
8.2 Ograničena garancija 703
8.3 Odricanje od odgovornosti 704
8.4 Kontaktirajte nas 704

1. Bezbednost i Propisi

1.1 Opšte odredbe

VAŽNO
PAŽLJIVO PROČITAJTE PRE UPOTREBE
ČUVAJTE ZA BUDUĆU UPOTREBU

Namena

Ovaj vrtni proizvod je namenjen isključivo za košenje trave, odnosno za automatsko košenje vrtnog travnjaka u bilo koje doba dana. Svaka upotreba van namenske svrhe može predstavljati opasnost i potencijalno izazvati povrede lica ili oštećenje imovine. Imperativ je strogo se pridržavati navedenih smernica kako bi se obezbedila bezbednost i sprečile nezgode.

Neodobrena Upotreba

Ovaj vrtni proizvod nije namenjen za korišćenje od strane dece mlađe od 14 godina ili lica sa smanjenim fizičkim, čulnim ili mentalnim sposobnostima, ili nedostatkom iskustva i znanja, osim ako ih nadzire lice odgovorno za njihovu bezbednost i/ili im je dalo uputstva o korišćenju proizvoda.

Nepravilna upotreba obuhvata, ali se ne ograničava na: prevoz ljudi, dece ili životinja na mašini; prevoz od strane mašine; korišćenje mašine za vuču ili guranje tereta; i korišćenje mašine za košenje biljaka koje nisu trava.

Zaostali rizici- Nosite zaštitne rukavice i zaštitne naočare prilikom obavljanja održavanja ili zamene noževa, kako biste sprečili povrede.

Ne produžavajte kabl između jedinice za napajanje i punjače.

- Prilikom rada mašine na javnim površinama, znakovi upozorenja moraju biti postavljeni oko radne površine. Znakovi moraju jasno prikazivati sledeći tekst:

UPOZORENJE

- Ne dodirujte opasne pokretne delove pre nego što se potpuno zaustave.
- Držite napojni kabl, jedinicu za napajanje, produžni kabl i sve ostale električne kablove koji ne pripadaju proizvodu van zone košenja kako biste održali njihovu udaljenost od opasnih pokretnih delova i sprečili oštećenje kablova koji mogu doći u kontakt sa delovima pod naponom. Postoji rizik od povrede ili smrti za operatera ili posmatrače ako se ne poštuju uputstva iz priručnika.
- Automatska kosilica! Držite se dalje od mašine! Deca moraju biti pod nadzorom!
- Upozorenje da nikada ne dozvolite deci, osobama sa smanjenim fizičkim, senzornim ili mentalnim sposobnostima ili nedostatkom iskustva i znanja, ili osobama koje nisu upoznate sa ovim uputstvima, da koriste mašinu. Lokalni propisi mogu ograničiti starosnu dob operatera.
- Upozorenje da ne dozvolite deci da budu u blizini ili da se igraju sa mašinom dok je u funkciji.
- Sačuvajte sva upozorenja i uputstva za buduću upotrebu.
- Pročitajte sva bezbednosna upozorenja, uputstva, ilustracije i specifikacije dostavljene uz ovaj proizvod. Nepoštovanje svih navedenih uputstava može dovesti do strujnog udara, požara i/ili teških povreda.

- Prilikom rada mašine na javnim površinama, znakovi upozorenja moraju biti postavljeni oko radne površine. Znakovi moraju jasno prikazivati sledeći tekst:

UPOZORENJE

- Automatska kosilica. Držite se dalje od mašine. Deca moraju biti pod nadzorom!
- Uređaj mora biti isključen kada se ne koristi.

1.2 Opšta bezbednosna uputstva

Bezbednost radnog područja

A. Ne rukujte mašinama u eksplozivnoj atmosferi, na primer u prisustvu zapaljivih tečnosti, gasova ili prašine. Mašine stvaraju varnice koje mogu zapaliti prašinu ili pare.

B. Pažljivo pročitajte uputstva. Upoznajte se sa kontrolama i pravilnom upotrebom mašine.

C. Nikada ne dozvoljavajte licima koja nisu upoznata sa ovim uputstvima ili deci da koriste mašinu. Lokalni propisi mogu ograničiti starosnu dob operatera.

D. Operater ili korisnik je odgovoran za nezgode ili opasnosti koje se dogode drugim licima ili njihovoj imovini.

Električna bezbednost

A. Mrežni utikači moraju odgovarati utičnici. Nikada ne modifikujte utikač na bilo koji način. Ne koristite adaptere ili utikače za uzemljene uređaje. Nemodifikovani utikači i odgovarajuće utičnice smanjiće rizik od strujnog udara.

B. Izbegavajte fizički kontakt sa uzemljenim ili za zemlju površinama, kao što su cevi, radijatori, šporeti i frižideri. Povećan je rizik od strujnog udara ako je vaše telo uzemljeno.

C. Ne zloupotrebljavajte napojne kablove. Nikada ne koristite napojni kabl za nošenje, povlačenje ili isključivanje uređaja. Držite napojne kablove dalje od toplote, ulja, oštrih ivica ili pokretnih delova. Oštećeni ili zapetljani napojni kablovi povećavaju rizik od strujnog udara.

D. Ako je neizbežno rukovanje mrežnim uređajem na vlažnom mestu, koristite napajanje zaštićeno uređajem za zaštitu od strujnog udara (RCD). Upotreba RCD uređaja smanjuje rizik od strujnog udara.

E. Obezbedite ispravnu instalaciju sistema za automatsko obeležavanje granica (ograde) prema uputstvima.

F. Povremeno pregledajte površinu gde će mašina biti korišćena i uklonite sve kamenje, štapove, žice, kosti i druge prepreke.

G. Redovno proveravajte noževe, zavrtnje noževa i sklop sekača na habanje ili oštećenje. Zamenjujte istrošene ili oštećene noževe i zavrtnje u kompletima kako biste očuvali balans.

H. Kod mašina sa više vratila, budite pažljivi jer rotacija jednog noža može prouzrokovati rotaciju drugih noževa.

Lična bezbednost

A. Ne dozvoljavajte licima koja nisu upoznata sa mašinom ili ovim uputstvima da upravljaju mašinom. Mašine su opasne u rukama neobučenih korisnika.

B. Ostanite oprezni, pazite šta radite i koristite zdrav razum prilikom rukovanja mašinom. Ne koristite mašinu dok ste umorni ili pod uticajem droge, alkohola ili lekova. Trenutak nepažnje tokom rukovanja mašinom može rezultirati ozbiljnom ličnom povredom.

C. Uklonite svaki ključ za podešavanje ili ključ pre rukovanja mašinom. Ključ ili ključ za podešavanje ostavljen prikačen za rotirajući deo mašine može dovesti do lične povrede.

D. Kada ručno upravljate mašinom, očuvajte pravilan stav i ravnotežu u svakom trenutku. Ovo omogućava bolju kontrolu nad mašinom u neočekivanim situacijama.

E. Ne dopustite da vas poznavanje mašine stečeno čestom upotrebom učini samopouzdanim i da zanemarite principe bezbednosti pri radu. Nepažljiva radnja može u trenu izazvati tešku povredu.

Korišćenje i nega mašine

A. Isključite utikač iz izvora napajanja i/ili uklonite baterijski paket (ako je odvojiv) iz mašine ili drugih uređaja pre nego što izvršite bilo kakva podešavanja, promenu pribora ili skladištenje. Ove preventivne bezbednosne mere smanjuju rizik od slučajnog pokretanja.

B. Održavajte mašine i pribor. Proverite blokiranje ili neusklađenost pokretnih delova, lomljenje delova i bilo koje drugo stanje koje može uticati na rad mašine. Ako je oštećena, dajte mašinu na popravku pre upotrebe. Mnoge nezgode su uzrokovane loše održavanim mašinama i priborom.

C. Koristite mašinu i pribor u skladu sa ovim uputstvima, uzimajući u obzir uslove rada i posao koji treba obaviti. Korišćenje mašine za radnje drugačije od onih za koje je namenjena može dovesti do opasne situacije.

D. Nikada ne rukujte mašinom sa neispravnim zaštitnim omotačima ili bez bezbednosnih uređaja.

E. Ne stavljajte ruke ili noge blizu ili ispod rotirajućih delova. Držite se podalje od otvora za izbacivanje u svakom trenutku.

F. Nikada ne podižite ili nosite mašinu dok je motor u pogonu.

G. Aktivirajte bravu uređaja / Postavite mašinu u položaj „ZAKLJUČAJ“
- pre nego što otklonite blokadu;
- pre nego što proverite, čistite ili radite na mašini.

H. Ne ostavljajte mašinu da radi bez nadzora ako znate da se u blizini nalaze kućni ljubimci, deca ili ljudi.

Servisiranje

A. Servisirajte vašu mašinu kod kvalifikovanog servisera koristeći samo identične rezervne delove. Ovo će obezbediti da se bezbednost mašine održi.

B. Držite sve matice, zavrtnje i šrafove zategnutim kako biste obezbedili da mašina bude u bezbednom radnom stanju.

C. Zamenjujte istrošene ili oštećene delove radi bezbednosti.

D. Obezbedite da se zamenjuju ispravni noževi.

E. Obezbedite da se baterije puni ispravnim punjačem koji preporučuje proizvođač. Nepravilna upotreba može dovesti do strujnog udara, pregrevanja ili curenja korozivne tečnosti iz baterija.

F. U slučaju curenja elektrolita, isperite vodom/ neutralizujućim sredstvom, potražite medicinsku pomoć ako dođe u kontakt sa očima, itd.

G. Servisiranje mašine treba obavljati prema uputstvima proizvođača.

Korišćenje i nega BATERIJSKIH alata

A. Punite samo punjačem koji je odredio proizvođač. Punjač koji je pogodan za jednu vrstu BATERIJSKOG paketa može stvoriti rizik od požara kada se koristi sa drugim BATERIJSKIM paketom.

B. Koristite samo električne alate sa posebno određenim BATERIJSKIM paketima. Upotreba bilo kojih drugih BATERIJSKIH paketa može stvoriti rizik od povrede i požara.

C. Kada BATERIJSKI paket nije u upotrebi, čuvajte ga dalje od drugih metalnih predmeta, kao što su spajalice, novčići, ključevi, ekseri, šrafovi ili drugi mali metalni predmeti, koji mogu napraviti vezu između dva pola. Kratak spoj polova baterija može izazvati opekotine ili požar.

D. Pod uslovima zloupotrebe, tečnost može biti izbačena iz BATERIJA; izbegavajte kontakt. Ako do kontakta dođe slučajno, isperite vodom. Ako tečnost dođe u kontakt sa očima, dodatno potražite medicinsku pomoć. Tečnost izbačena iz BATERIJA može izazvati iritaciju ili opekotine.

E. Ne koristite BATERIJSKI paket ili alat koji je oštećen ili modifikovan. Oštećeni ili modifikovani baterije mogu pokazati nepredvidivo ponašanje što rezultira požarom, EKSPLOZIJOM ili rizikom od povrede.

F. Ne izlažite BATERIJSKI paket ili alat vatri ili previsokoj temperaturi. Izlaganje vatri ili temperaturi iznad 130°C može izazvati eksploziju.

G. Pratite sva uputstva za punjenje i ne punite BATERIJSKI paket ili alat van temperature navedene u uputstvima. Nepravilno punjenje ili punjenje na temperaturama van određenog opsega može oštetiti BATERIJU i povećati rizik od požara.

1.3 Bezbednosna uputstva za instalaciju

A. Ne postavljajte punjačku stanicu, uključujući bilo koji pribor, na lokaciji koja se nalazi ispod ili unutar 24 inča od bilo kog zapaljivog materijala. U slučaju kvara, može doći do zagrevanja punjačke stanice i napajanja i stvoriti potencijalni rizik od požara.

B. Ne postavljajte napajanje na visini gde postoji rizik da može biti potopljeno u vodu. Ne postavljajte napajanje na tlo.

C. Ne zatvarajte napajanje u kućište bez ventilacije. Kondenzovana voda može oštetiti napajanje i povećati rizik od strujnog udara.

D. Važi za SAD/Kanadu. Ako je napajanje instalirano na otvorenom: Rizik od strujnog udara. Instalirajte samo na zaštićenu GFCI (RCD) utičnicu Klase A sa vremenski otpornim kućištem i pristupom za umetanje ili uklanjanje poklopca utikača.

E. Ne postavljajte punjačku stanicu na mestu gde postoji rizik od stajaće vode.

1.4 Bezbednosna uputstva za svakodnevni rad

A. Držite ruke i noge dalje od rotirajućih noževa. Ne stavljajte ruke ili noge blizu ili ispod proizvoda kada je uključen.

B. Zaustavite proizvod ili isključite proizvod kada se lica, posebno deca ili životinje, nalaze u radnoj zoni.

C. Obavezno uklonite sa travnjaka sve predmete kao što su kamenje, grane, alati ili igračke. Noževi mogu biti oštećeni ako udare u takve predmete.

D. Ne podižite proizvod i ne pomerajte ga kada je uključen.

E. Ne dozvolite da proizvod sudari sa licima ili životinjama. Ako lice ili životinja naiđe na put proizvodu, odmah zaustavite proizvod.

F. Ne stavljajte predmete na proizvod ili punjačku stanicu.

G. Ne koristite proizvod ako ZAUSTAVI dugme ne radi.

H. Uvek isključite proizvod kada nije u upotrebi.

I. Ne koristite proizvod i skrivene (pop-up) prskalice istovremeno. Koristite funkciju Raspored za sinhronizaciju.

J. Ne dozvoljavajte da proizvod radi kada u radnoj zoni ima stajaće vode, kao što su lokacije sa barama od jakog kišnog nevremena.

1.5 Bezbednosna uputstva za održavanje

A. Isključite proizvod kada obavljate održavanje na njemu.

B. Ne koristite visokopritisni aparat za pranje za čišćenje proizvoda. Ne koristite rastvarače za čišćenje proizvoda.

C. Isključite utikač punjačke stanice pre nego što je očistite ili obavite održavanje na njoj.

1.6 Bezbednost baterije

Litijum-jonske baterije mogu eksplodirati ili izazvati požar ako se rastave, kratko spoje ili izlože vodi, vatri ili visokim temperaturama. Rukujte pažljivo i ne rastavljajte ili otvarajte bateriju i ne izvršavajte bilo kakvu električnu/mehaničku zloupotrebu. Izbegavajte skladištenje na direktnoj sunčevoj svetlosti.

2. Simboli i nalepnice

Pažljivo proučite simbole na proizvodu i nalepnicama i razumite njihovo značenje:

	UPOZORENJE: *Pročitajte korisnička uputstva pre rukovanja proizvodom.*
STOP	***UPOZORENJE:*** *Isključite proizvod pre rada na mašini ili njenog podizanja.* *Nikada ne dodirujte rotirajući nož.*
	UPOZORENJE: *Držite bezbednu udaljenost od mašine tokom rada. Držite druge osobe van zone opasnosti.*
	UPOZORENJE: *Ne vozićite se na mašini.*
	Pročitajte korisnička uputstva.
CE	*Znak usaglašenosti CE.*
L_{WA} 60 dB	*Nivo zvučne snage, određen direktivom Evrope o buci na otvorenom.* *60 dB za disk noža*
	Ne odbacujte ovaj proizvod kao običan kućni otpad. Obezbedite da se proizvod reciklira u skladu sa lokalnim zakonskim zahtevima.
III	*Klasa III*
	DC
	Ne bacajte bateriju u vatru i ne izlažite bateriju izvoru toplote.
	Ne potapajte bateriju u vodu.
Li-ion	*Znak za reciklažu.*
	Nije dozvoljeno odbacivanje ovog baterijskog paketa kao običan kućni otpad. Obezbedite da se baterijski paket reciklira u skladu sa lokalnim zakonskim zahtevima.
T3.15A	*Zamenite osigurač u skladu sa naznačenom vrednošću.*

T2A	*Zamenite osigurač u skladu sa naznačenom vrednošću.*
	Konstrukcija Klase II.
IPX4	*Stepeni zaštite obezbeđeni kućištem (IP kod)*
IPX5	
IP67	
	Odvojivi deo za napajanje
	SMPS koji uključuje sigurnosni izolacioni transformator otporan na kratak spoj
	SMPS (Jedinica za napajanje sa prekidačkim režimom rada)
cosφ:0.56	*Faktor snage*
VI	*Nivo 6 energetske efikasnosti*
	Označava da se jedinica za napajanje ne sme koristiti ako su pinovi utikača oštećeni.
	OPREZ - Ne dodirujte rotirajući nož
Max. 4800 min⁻¹	*Maks. 4800 min⁻¹*
106mm	*φ 106 mm za disk sa noževima za košenje*

Simboli na ekranu robota

	Uključi/isključi
START	*Počni dugme*
HOME	*Početak dugme*
OK	*OK dugme*
	Postavljanje PIN koda

	Podešavanje vremena
	Bluetooth
	Wi-Fi

3. Sadržaj i specifikacije

3.1 Sadržaj pakovanja

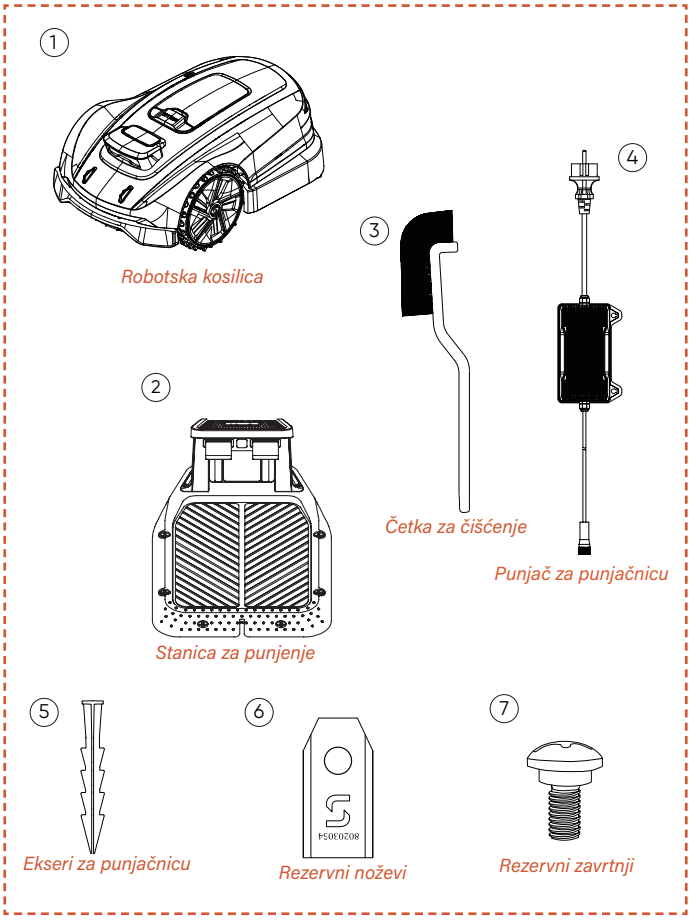

Robotska kosilica x1
Stanica za punjenje x1
Četka za čišćenje*1
Punjač za punjačnicu*1
Ekseri za punjačnicu*8
Rezervni noževi x6
Rezervni vijci x6

3.2 Delovi i funkcije

Pogled odozgo

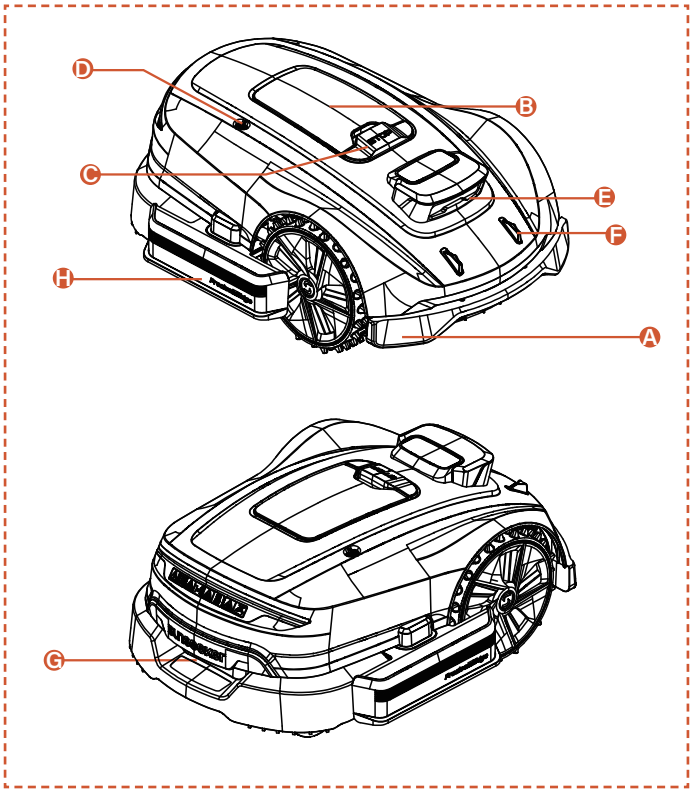

Pogled odozdo

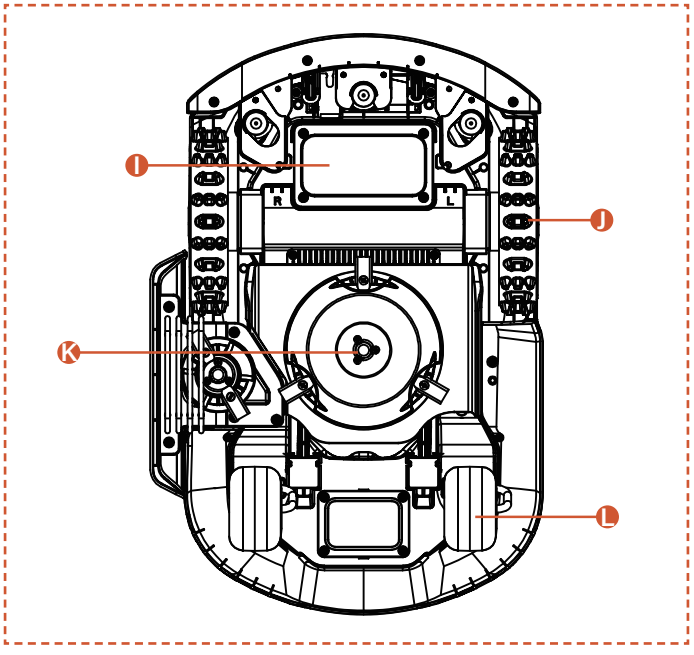

Napomena

Ne potapajte mašinu u vodu, jer to može oštetiti komponente i poništiti garanciju u navedenom periodu.

A. Odbojnik za sudare
Kada vizuelno pozicioniranje nije dostupno, odbojnik za sudare može obezbediti normalan rad mašine.

B. Kontrolna tabla
Tabla za uključivanje i isključivanje napajanja mašine, davanje komandi mašini da radi ili se vrati; itd. Tabla se nalazi ispod zaštitnog poklopca.
Zatvorite zaštitni poklopac nakon korišćenja kontrolne table.

C. Dugme za ZAUSTAVLJANJE
Dugme za hitno zaustavljanje za zaustavljanje mašine u slučaju bilo kakve hitne situacije.

D. Senzor kiše
Senzor za kišu može detektovati kišu i mašina se može automatski vratiti na punjačku stanicu da bi je izbegla, prema korisničkom podešavanju.

E. Binokularna kamera
Binokularna kamera potpomognuta veštačkom inteligencijom pomaže kosilici da detektuje i izbegne prepreke.

F. Elektrode za punjenje
Elektrode za punjenje na mašini se povezuju sa onima na elektrodama punjačke stanice kako bi se napunila baterija mašine.

G. Ručka
Ručka sa udobnim hvatom.

H. Disk sa noževima za košenje
Omogućava uređaju da efikasnije obavlja košenje ivica travnjaka.

I. Odsek za bateriju
Odsek za skladištenje baterije.

J. Rotirajuća ploča za sečenje
Uređaj za košenje travnjaka kada je mašina u radu.

K. Pogonski točkovi
Izlaz snage za kretanje sa izvrsnim terenskim sposobnostima.

L. Okretni točak
Rotira se kako bi pomogao u kretanju i usmeravanju.

3.3 Specifikacije

TEHNIČKE SPECIFIKACIJE	X3 Gen 2 - 800 RMX803N20V	
Granična žica	Bežično / bez granične žice	
Maks. površina košenja	800 m^2	
Min./maks. visina košenja	20-60 mm	
Podešavanje visine	Ručno	
Širina košenja	200 mm	
Kapacitet baterije	5 Ah	
Korisnički interfejs	Aplikacija & tastatura sa displejem	
Maks. nagib	17° (30%)	
Dimenzije robota	621 * 420 * 247 mm	
Sertifikati	CE RoHS	
Neto težina	10,55 kg	
Nivo zvučne snage LWA	60 dB (A)	
Neizvesnost zvučne snage KWA	3 dB(A)	
Nivo zvučnog pritiska LpA	52 dB (A)	
Neizvesnost zvučnog pritiska KpA	3 dB(A)	
Nivo zvučne snage LWA za disk sa noževima za košenje:	75 dB(A)	
Neizvesnost zvučne snage KWA za disk sa noževima za košenje:	3 dB(A)	
Nivo zvučnog pritiska LpA za disk sa noževima za košenje:	67 dB (A)	
Neizvesnost zvučne snage KpA za disk sa noževima za košenje:	3 dB(A)	
FUNKCIONALNOSTI		
Wi-Fi / Bluetooth	Da	
Bežično mapiranje	Da	
Planiranje putanje	3 opcije	
AONavi2.0 (netRTK+VSLAM)	Da	
Super Wi-Fi	Da	
Vizuelna veštačka inteligencija	Da	
Prednji pogon	Da	
Eko režim	Da	
Noćni režim*	N	
FOTA	Da	
Brzi povratak na punjačku stanicu	Da	
Više zona	Da	
Radni raspored	Automatsko ili ručno podešavanje	
Senzor za udarac	Da	
Pranje vodom	Da	
GPS i 4G modul	Da	
Google asistent & Amazon Alexa	Da	
PIN kod	Da	
Senzor za podizanje i nagib	Da	
Senzor za kišu	Da	
DODACI		
Rezervni noževi i rezervni zavrtnji	6 kom	
Ekseri za punjačnicu	8 kom	
Punjač za punjačnicu	2 A (CGF252)	
Četka za čišćenje	1 kom	
Wi-Fi i Bluetooth	Frekventni opseg(i)	Maksimalna izlazna snaga
	BT: 2402~2480 MHz	BT BDR+EDR: 8,99 dBm Maks. BT BLE: 7,35 dBm Maks.
	Wi-Fi 2,4G: 2412~2472 MHz	Wi-Fi 2,4G: 18,98 dBm Maks.
	Wi-Fi 5,2G: 5180~5240 MHz	Wi-Fi 5,2G: 15,68 dBm Maks.
	Wi-Fi 5,3G: 5260~5320 MHz	Wi-Fi 5,3G: 15,26 dBm Maks.
	Wi-Fi 5,6G: 5500~5700 MHz	Wi-Fi 5,6G: 16,04 dBm Maks.
	Wi-Fi 5,8G: 5745~5825 MHz	Wi-Fi 5,8G: 13,07 dBm Maks.
2,4G Komunikacija	Frekventni opseg(i)	Maksimalna izlazna snaga
	2402-2480 MHz	20,0 dBm

**Napomena: Ako vaši lokalni propisi zabranjuju korišćenje robotskih kosilica za travu noću, molimo vas da obezbedite da noćni režim ostane onemogućen kako biste izbegli bilo kakav rad koji nije u skladu sa propisima.*

4. Instalacija i mapiranje

Sunseeker-ov napredni hardver i softver (inteligentni algoritmi) značajno poboljšavaju sposobnost prepoznavanja okoline kosilice, tačnost pozicioniranja i ukupne performanse. Sunseeker AONavi (Uvijek uključena navigacija) neprekidno integriše RTK-GNSS satelitsko pozicioniranje sa VSLAM vizuelnom tehnologijom, omogućavajući robotskoj kosilici da obavlja zadatke pozicioniranja i navigacije u različitim scenarijima, uključujući složene sredine.

Sa napretkom Sunseeker-ove tehnologije, AONavi je u potpunosti unapređen, što je dovelo do nastanka AONavi2.0. Ova tehnologija integriše netRTK sa VSLAM vizuelnom tehnologijom, postižući centimetarsku preciznost pozicioniranja bez potrebe za fizičkim RTK stanicama, što ne samo da poboljšava tačnost pozicioniranja već i značajno skraćuje vreme instalacije. Opremljena Sunseeker AONavi2.0 tehnologijom, robotska kosilica može da prima stabilne satelitske signale za pozicioniranje u realnom vremenu, i u isto vreme, virtuelne granice mogu biti postavljene za Sunseeker kosilice. Ovo obezbeđuje visokokvalitetno održavanje travnjaka i pruža vam praktično i pouzdano iskustvo košenja.

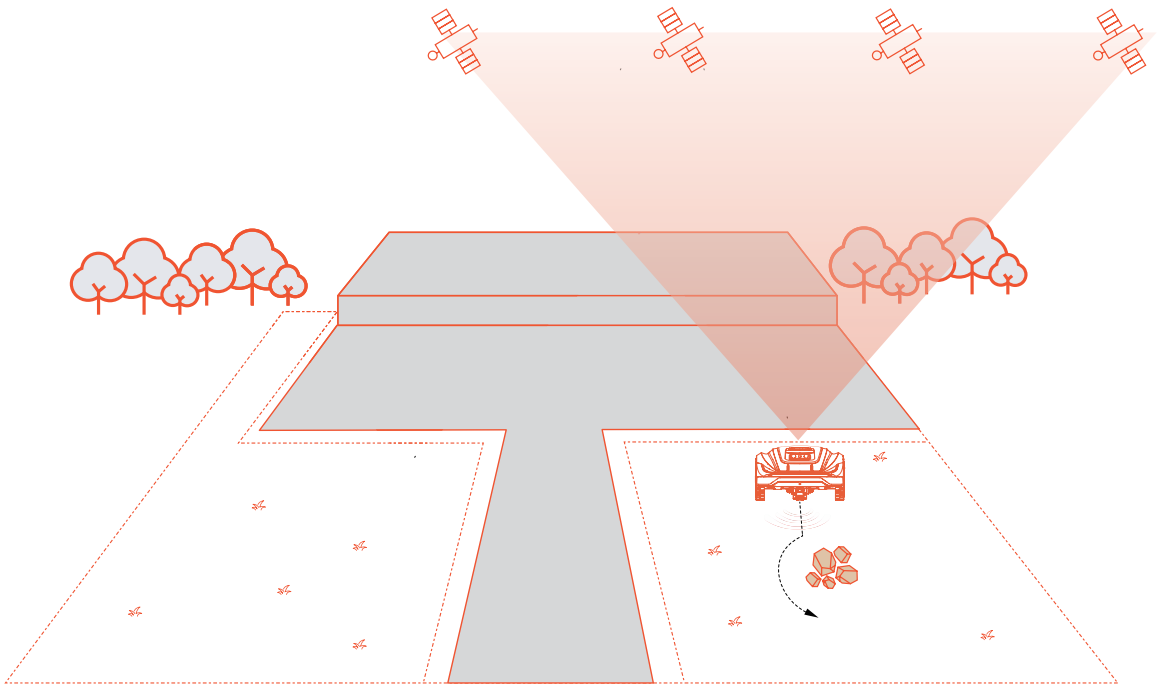

4.1 Pripreme

Instalirajte Sunseeker aplikaciju

Napomena

Kada je to neophodno, aplikacija će zatražiti pristup Bluetooth i Wi-Fi ili 4G mreži, kako bi se obezbedilo pravilno podešavanje i buduća funkcionalnost, odobrite pristup ovim funkcijama.

Skenirajte QR kod da preuzmete aplikaciju za robotsku kosilicu, ili potražite „Sunseeker Robot“ u Google Play prodavnici (Android) ili Apple App Store (iOS). Nakon instalacije, molimo vas da kreirate novi nalog i prijavite se.

iOS **Android**

Pripremite kosilicu

Obezbedite da je Bluetooth na vašem telefonu uključen i skenirajte SN QR kod mašine da biste identifikovali model i nastavili sa odgovarajućim vodičem za instalaciju.

Pripremite travnjak

A. Uklonite sve krhotine, gomile lišća, igračke, žice, kamenje ili druge prepreke.

B. Radi bezbednosti, uverite se da deca i kućni ljubimci nisu na travnjaku.

C. Pre upotrebe robotske kosilice pokosite travnjak na visinu od najviše 6 cm.

D. Ukupna površina travnjaka je do 800 m^2.

E. Ako unutar radne površine postoje uski prolazi, obezbedite da je širina prolaza veća od 80 cm.

Preporučene vrste travnjaka prikazane su na sledećim slikama:

4.2 Aktiviranje kosilice

Predpunjenje kosilice

A. Odaberite bilo koje mesto sa električnom utičnicom, povežite adapter punjačnice i uključite punjačnicu.

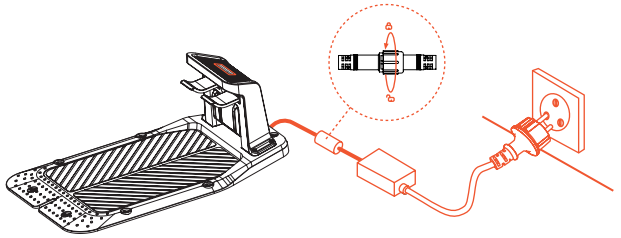

B. Gurnite kosilicu u punjačnicu, postarajte se da se elektrode za punjenje pravilno spoje. Treperenje zelenog svetla na punjačnici ukazuje na normalno punjenje. Kada je kosilica potpuno napunjena, indikatorsko svetlo će ostati upaljeno zeleno.

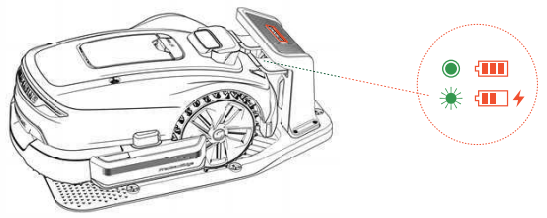

C. Ako je nivo baterije kosilice iznad 80%, možete da preskočite ovaj korak.

Napomena

- Ako indikatorsko svetlo ostane ugašeno čak i kada je napajanje ispravno obezbeđeno, molimo vas da kontaktirate korisničku službu.

Aktivirajte kosilicu

A. Nakon što se mašina uspešno napuni na punjačkoj stanici, automatski će se uključiti. Takođe možete da je ručno uključite pritiskom i držanjem dugmeta za napajanje.

B. Unesite podrazumevani PIN kod „0000“. Pritisnite OK svaki put kada unesete „0“ da dovršite proces.

C. Ako želite da promenite lozinku, pritisnite i zadržite START i HOME dugme istovremeno kako biste promenili lozinku. Za detaljnije informacije, pogledajte 5.1 Displej i kontrola kosilice.

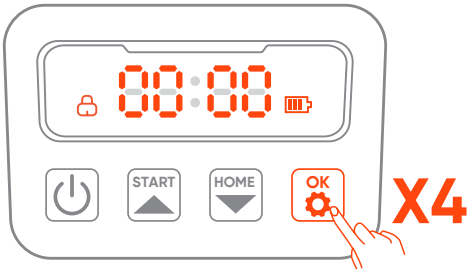

4.3 Povezivanje sa aplikacijom

Napomena

Sledeće ilustracije u vezi sa aplikacijom su samo u demonstracijske svrhe. Dostupne opcije mogu varirati u zavisnosti od verzije softvera.

Priprema

A. Obezbedite da je mašina na punjačkoj stanici, da se pravilno puni, da je uključena i da je PIN kod unet.

B.Postarajte se da je Bluetooth na vašem telefonu uključen. Molimo vas da se postarate da je vaša mašina povezana na 4G mrežu.

C. Kako biste obezbedili bolje mrežno iskustvo, možete da konfigurišete Wi-Fi za vašu kosilicu.

Povezivanje sa aplikacijom

A. Skenirajte SN QR kod mašine da biste dodali svoju robotsku kosilicu za travu. Ako skeniranje nije moguće, takođe možete da se povežete putem Bluetooth-a. Ako ste već skenirali QR kod tokom koraka „Priprema kosilice“, kosilica će se automatski povezati sa aplikacijom kada je Bluetooth omogućen na vašem telefonu, što eliminiše potrebu za ponovnim skeniranjem.

B. Nakon uspešnog uparivanja, unesite podrazumevani PIN kod „0000“. PIN kod se može promeniti na telefonu.

C. Molimo vas da se postarate da je vaša mašina povezana na 4G mrežu.

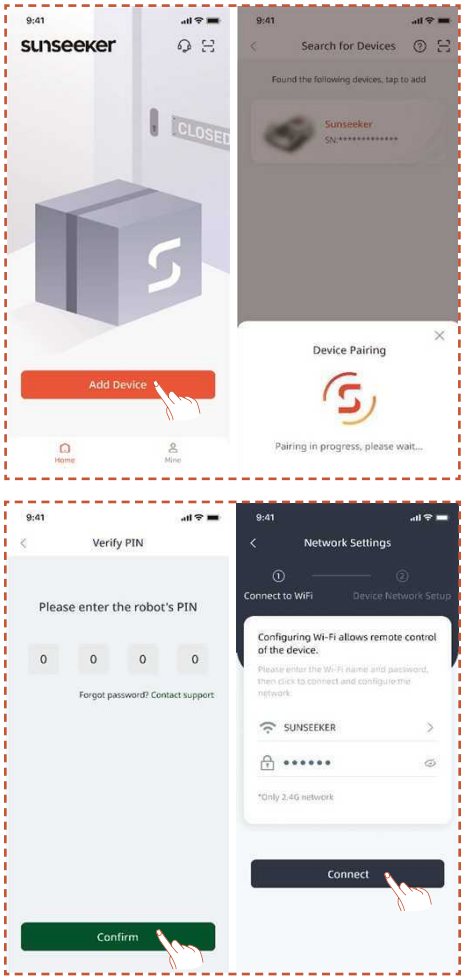

4.4 Instaliranje punjačke stanice

Napomena

Ako niste sigurni gde da instalirate punjačnicu, možete da pratite korake ispod da biste pronašli lokaciju sa jačim signalom.

Pronađite odgovarajuću lokaciju

A. Pratite uputstva u aplikaciji da daljinski upravljate kosilicom, proverite jačinu signala na različitim mestima i pronađite pogodnu lokaciju za instaliranje punjačnice.

B. Da biste obezbedili da kosilica može uspešno da izađe i vrati se u punjačku stanicu, instalirajte punjačku stanicu na otvorenom ravnom neojačanom tlu.

C. Punjačka stanica se može postaviti unutar ili van radne površine kosilice. Iz bezbednosnih razloga, preporučuje se da kabl za punjenje ostane van površine za košenje.

D. Ne bi trebalo da postoje prepreke unutar 1,5 m ispred punjačke stanice.

E. Ako postoji trava, trebalo bi da bude niža od 6 cm.

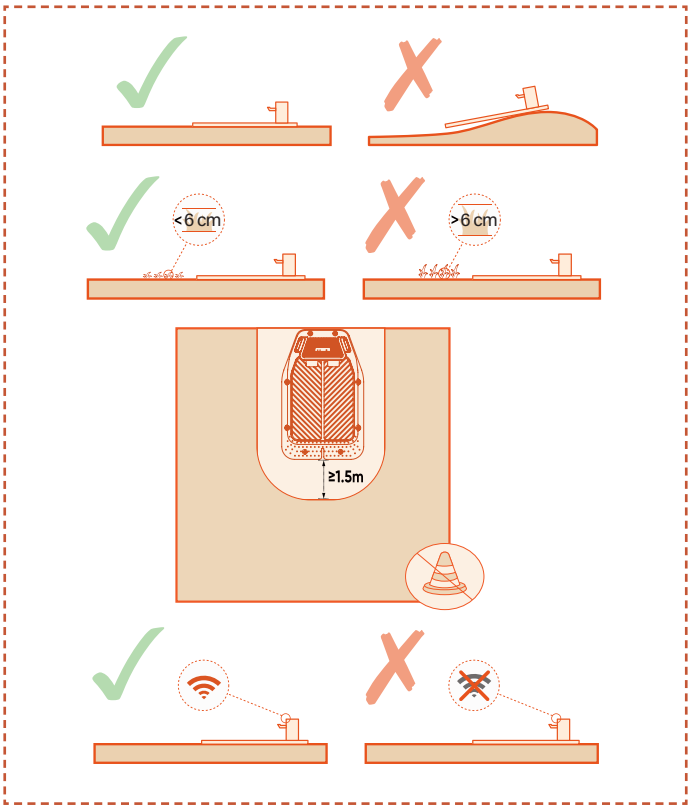

F. Obezbedite da je površina iznad punjačke stanice što je moguće otvorenija, bez drveća, zgrada ili drugih prepreka.

G. Ako se ne može postići potpuna otvorenost sa svih strana, za kosilice locirane na severnoj hemisferi, pokušajte da južno nebo ostane neometano; za kosilice na južnoj hemisferi, obezbedite da severno nebo bude što otvorenije.

Instalirajte punjačku stanicu

A. Čekić ili sličan alat se može koristiti za pričvršćivanje punjačke stanice na neojačano, ravno tlo.

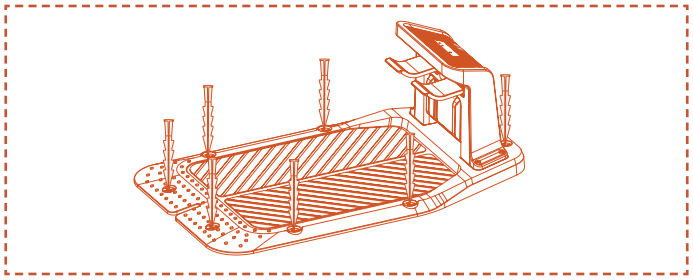

B. Povežite kabl za punjenje na punjačkoj stanici sa punjačem, zatim ga priključite u električnu mrežu. U ovom trenutku, zeleno svetlo na punjačkoj stanici će stalno svetleti, što ukazuje da je stanica uključena.

C. Iz bezbednosnih razloga, preporučuje se da kabl za punjenje ostane van površine za košenje. Ako postoji značajna udaljenost između punjačke stanice i izvora napajanja, obezbedite da je napojni kabl čvrsto pričvršćen za tlo ili zid kako bi se obezbedio siguran rad.

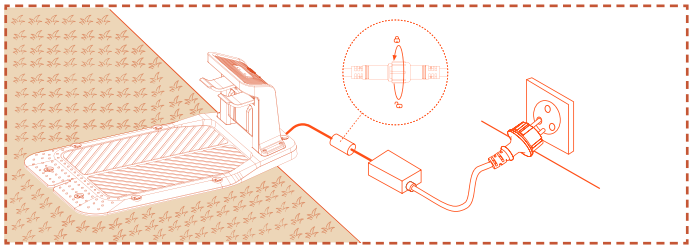

4.5 Mapiranje

Napomena

Sledeće ilustracije u vezi sa aplikacijom su samo u demonstracijske svrhe. Dostupne opcije mogu varirati u zavisnosti od verzije softvera.

Priprema

A. Postarajte se da je mašina uključena i uspešno povezana na 4G i Bluetooth signale.

B. Obezbedite da je mašina na punjačkoj stanici, da se pravilno puni i da je nivo baterije iznad 50%.

C. Odgovarajuća radna zona, punjačka stanica i Antena su neophodni za potpuno kreiranje mape.

D. Ako su svi gore navedeni zadaci spremni, kliknite **Započni mapiranje**.

E. Ako se mašina ponovo pokrenula, obezbedite da je na punjačkoj stanici pre početka procesa mapiranja.

Kreiranje radne zone

A. Kliknite **Radna zona**. Kosilica će automatski napustiti punjačku stanicu i krenuti 1,5 m napred, bez potrebe za ručnom intervencijom.

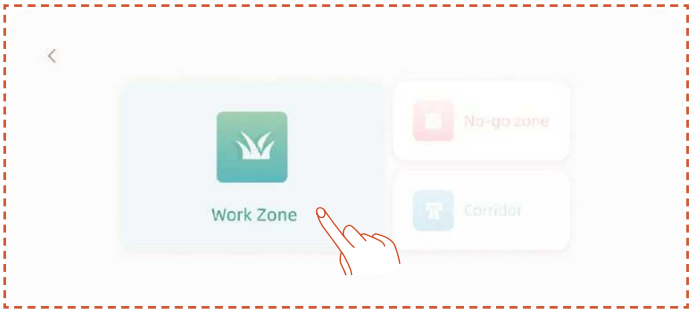

B. Preporučujemo da prvo upravljate robotom do ivice travnjaka, i podesite njegov prednji deo da mapira u smeru suprotnom od kazaljke na satu, a zatim kliknite **„Započni mapiranje“**.

C. Nakon što se kosilica pozicionira na granicu radnog područja i ugao se podesi, kliknite **Započni mapiranje**.

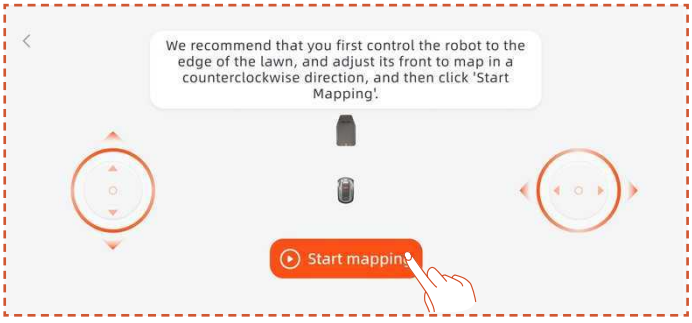

Automatsko mapiranje

Kada mašina prepozna da se nalazi na travnatom području i kada su uslovi za automatsko mapiranje ispunjeni, **Auto** ikona će treperiti. Dodirnite da započnete **automatsko** mapiranje.

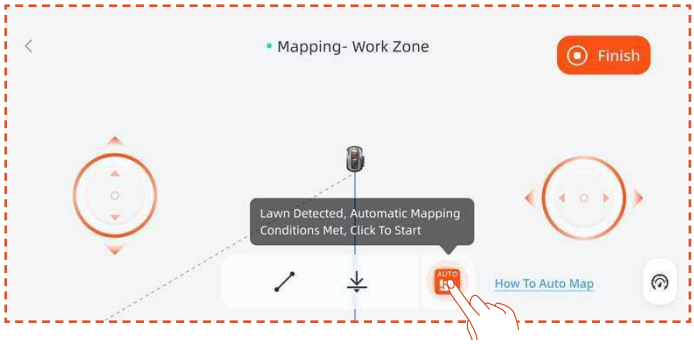

Dodirnite **Pauziraj** dugme u aplikaciji da pauzirate mapiranje.

Nakon što potvrdite da robot normalno funkcioniše bez grešaka, dodirnite **Auto** dugme na APP interfejsu da nastavite automatsko mapiranje.

Napomena

- Preporučujemo da pratite kosilicu tokom procesa mapiranja. Ako kosilica ne uspe da tačno detektuje granice, možete u bilo kom trenutku da napustite automatski režim mapiranja i pređete na ručnu kontrolu.

- Kako biste obezbedili efikasnost mapiranja, molimo vas da se postarate da kosilica započne mapiranje tako što će se voziti iz punjačnice.

Ručno mapiranje

Dodirnite **Ručno** da pređete na ručni režim mapiranja.

Daljinski upravljajte kosilicom i vožnjom duž ivice kreirajte radnu zonu.

- Ako vaša radna površina uključuje ograde, zidove ili druge fizičke granice, održavajte rastojanje od najmanje 5 cm duž granice tokom daljinskog mapiranja.

- Ako vaša radna površina uključuje elemente kao što su bazen, jarak ili litica, održavajte minimalno rastojanje od 15 cm tokom mapiranja.

- Ako je granica vaše radne površine bez trave, na primer kameni put, i ako je visina granice slična travi, možete koristiti funkciju **Preko granice**. Kada koristite ovu funkciju, kosilica će držati oko dve trećine svog dela na travi kako bi se kretala duž ivice. Nakon završetka mapiranja, kosilica će pratiti mapiranu granicu tokom košenja.

- Ako je granica vaše radne površine prava linija, možete odabrati funkciju **Prava**, zatim daljinski upravljajte kosilicom do kraja prave granice. Prava granična linija će automatski biti generisana na početnoj i krajnjoj tački gde je funkcija prave linije aktivirana.

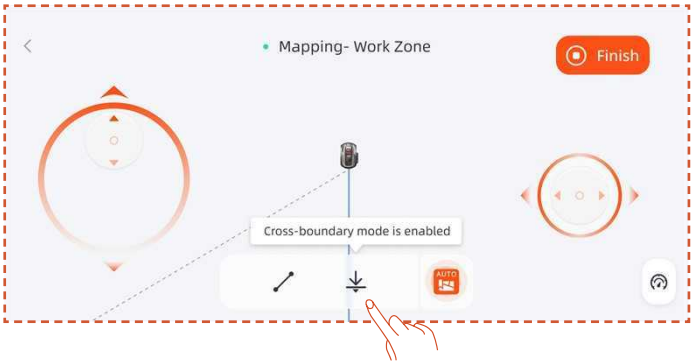

Napomena

Preporučuje se da kliknete Završi tek nakon što je putanja potpuno zatvorena. Ako putanja nije zatvorena, ali mapiranje mora biti završeno, kliknite Završi a zatim odaberite Automatsko zatvaranje. Generisana mapa će automatski povezati početnu i krajnju tačku kako bi se obezbedilo da je radna zona zatvorena.

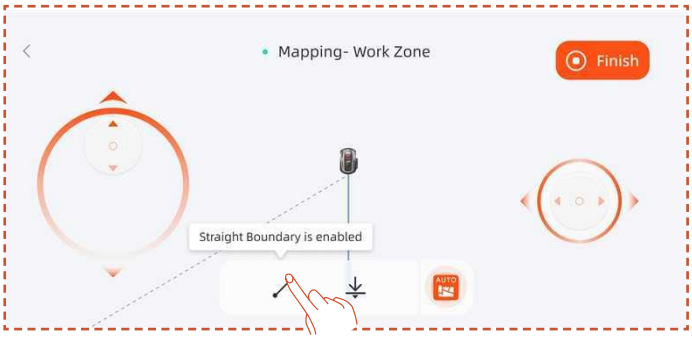

Nakon završetka mapiranja, ako treba da izmenite granicu, kliknite **Dodaj još** i odaberite **Uredi granicu** da biste izvrši-li izmene.

A. Daljinski upravljajte robotom do početne tačke izmene granice, zatim kliknite dugme početak. Prilikom izmene granice, robotom je potrebno upravljati tako da se kreće u smeru suprotnom od kazaljke na satu.

B. Daljinski upravljajte robotom do krajnje tačke izmene granice, obezbedivši da se seče sa originalnom granicom mape, zatim kliknite dugme **Završi**.

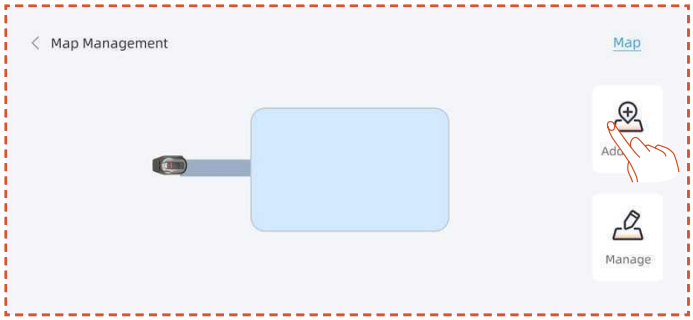

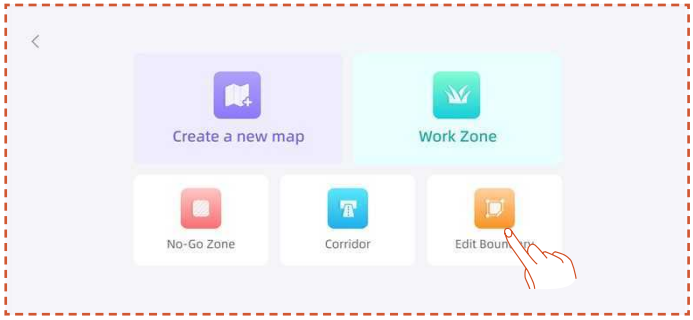

Kreiranje zabranjene zone

Ako vaša radna površina sadrži bazen ili druge zone u kojima se ne koši, preporučuje se kreiranje Zabranjene zone da biste generisali virtuelnu granicu i zaštitili ove površine.

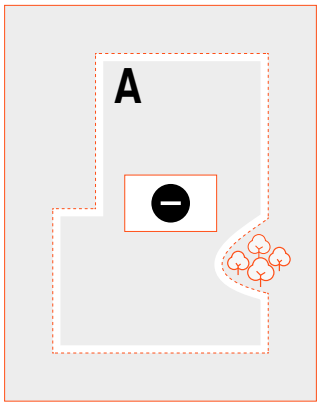

A. Kliknite **Zabranjene zone**.

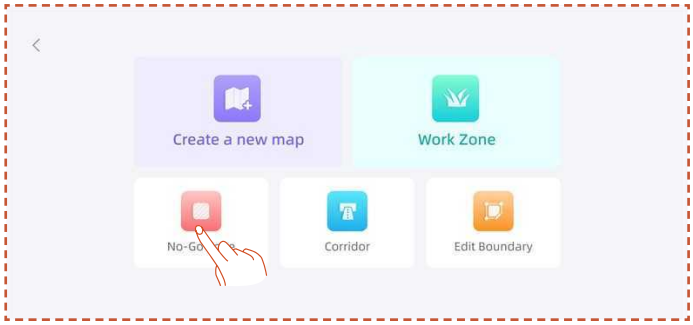

B. Daljinski upravljajte kosilicom do početne tačke gde treba kreirati Zabranjenu zonu, zatim kliknite **Započni mapiranje**.

C. Daljinski upravljajte kosilicom da zatvorite površinu, zatim kliknite **Završi**.

Kreiranje više zona

Ako vaš travnjak treba podeliti na više radnih zona, možete kreirati više radnih zona i prolaza.

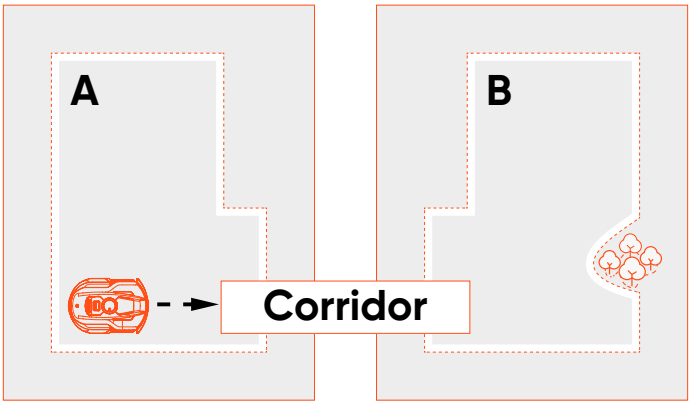

Nakon kreiranja prve radne zone, možete dodati koridor a zatim kreirati drugu radnu zonu:

A. Kliknite **Koridor**.

B. Daljinski upravljajte kosilicom do lokacije gde treba kreirati koridor, zatim kliknite **Započni mapiranje**. Obezbedite da se koridor preklapa sa prvom radnom zonom.

C. Daljinski upravljajte kosilicom do kraja koridora, a zatim kliknite **Završi**.

D. Kreirajte drugu radnu zonu, obezbedivši da se koridor preklapa sa drugom radnom zonom.

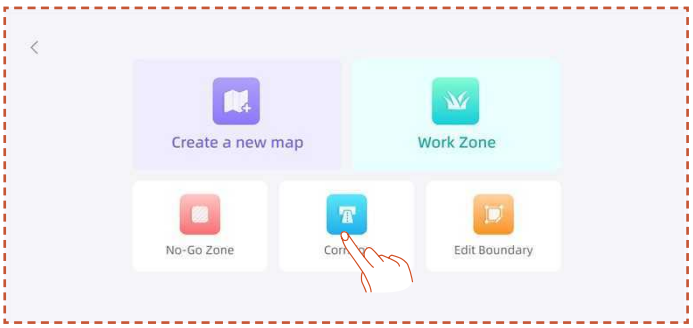

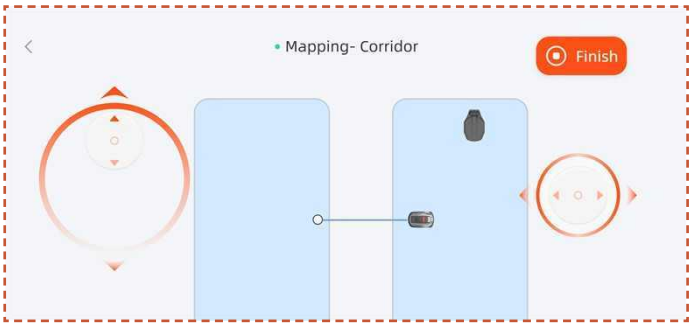

Nakon kreiranja prve radne zone, možete dodati drugu radnu zonu a zatim kreirati koridor:

A. Kliknite **Radna zona**.

B. Daljinski upravljajte kosilicom do lokacije gde treba kreirati drugu radnu zonu i kreirajte drugu radnu zonu.

C. Kreirajte koridor između dve radne zone, obezbedivši da se koridor preklapa sa obe radne zone.

Napomena

- Prilikom kreiranja više radnih zona, najbolje je da se druga radna zona ne preklapa sa prvom. Ako je preklapanje preveliko, dve zone će automatski biti spojene u jednu radnu zonu.

- Ako se koridor ne preklapa sa radnom zonom ili ako nije uspostavljen koridor između dve radne zone, kosilica može imati poteškoća da se vrati na punjačku stanicu ili završi svoje zadatke.

Upravljanje

Takođe možete spojiti, podeliti, preimenovati i obrisati radne zone, i obrisati koridore ili zabranjene zone. Ove operacije se mogu izvršiti u **Detalji > Upravljanje mapama > Upravljanje**.

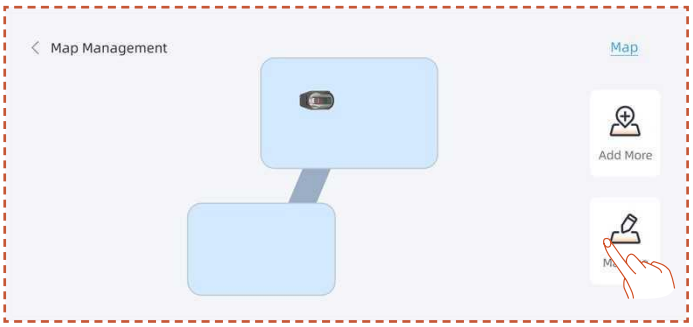

4.6 netRTK Podešavanja

netRTK funkcija će se automatski aktivirati nakon aktiviranja kosilice, ne morate da ručno povezujete kosilicu na netRTK. Ako je veza nestabilna, možete da proverite status veze u **Postavke mreže**.

Kako biste obezbedili bolje mrežno iskustvo, možete da konfigurišete Wi-Fi za vašu kosilicu i punjač kao dodatnu opciju.

Pristupite **Postavke > Uređaj** interfejsu i dodirnite **Postavke mreže**. Možete proveriti status veze za Wi-Fi i 4G.

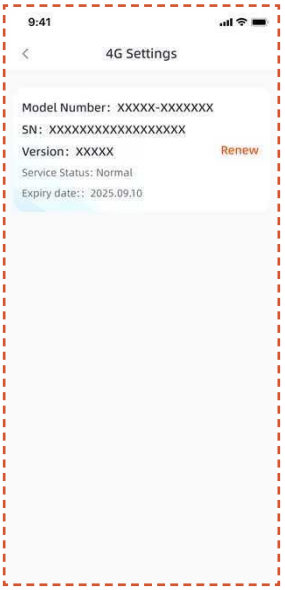

- U **Postavke RTK**, možete da promenite RTK režim ili obnovite uslugu. Besplatni period usluge počinje od datuma kada je proizvod prvi put aktiviran i uspešno povezan na netRTK uslugu. Od ovog datuma, korisnici X3 Gen 2 imaju pravo na 2 godine besplatnog korišćenja.

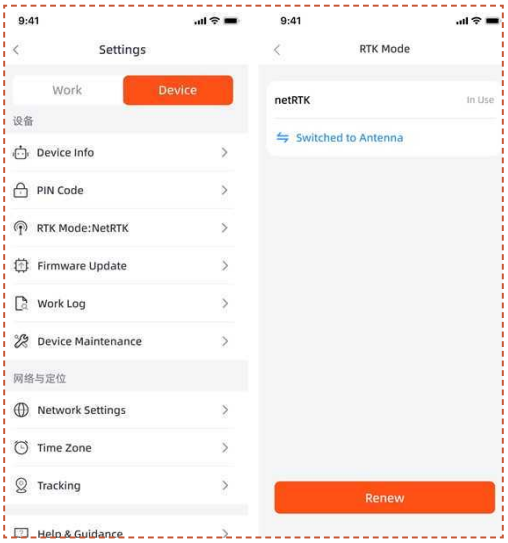

Pre isteka besplatnog perioda netRTK usluge, dobićete podsetnik o nadolazećem isteku usluge. Da biste nastavili da koristite uslugu, morate da dovršite plaćanje obnove putem prateće aplikacije. Usluga će biti povraćena nakon što je plaćanje uspešno izvršeno.

Nakon što besplatni probni period završi, ako želite da nastavite da koristite **netRTK** uslugu, možete je obnoviti ovde.

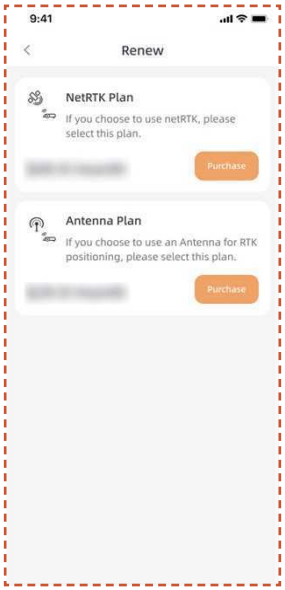

Ako odlučite da ne obnovite netRTK uslugu, možete alternativno kupiti dedicated Antena pribor za ovaj proizvod i koristiti uređaj putem metoda pozicioniranja koje pribor podržava (specifične funkcije i pravila usluge podležaju korisničkom priručniku pribora).

5. Svakodnevni rad

5.1 Displej i kontrola na kosilici

Displej

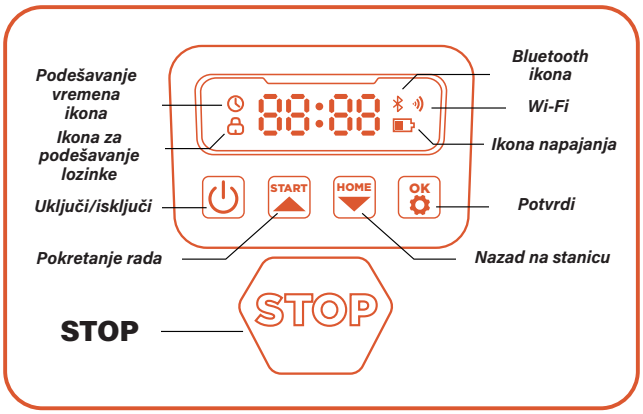

Ikona napajanja: Ikona snage baterije pokazuje preostalu energiju mašine. Ova ikona sa 1 crticama označava da je nivo napunjenosti baterije 30% ili manje, 2 crtice označavaju preostali kapacitet između 31-66%, a 3 crtice označavaju kapacitet od 67% i više.

Wi-Fi ikona: Wi-Fi ikona pokazuje da li je mašina uspešno povezana na Wi-Fi ili ne.

Bluetooth ikona: Bluetooth ikona pokazuje da li je mašina uspešno povezana na Bluetooth ili ne.

Ikona za podešavanje vremena: Ikona za podešavanje vremena označava da je mašina ušla u režim podešavanja vremena.

Ikona za podešavanje lozinke: Ikona katanca koji svetli ukazuje na to da morate uneti lozinku ili promeniti lozinku mašine.

Prikaz na kontrolnoj tabli: Kontrolna tabla prikazuje različita stanja i režime u kojima se mašina nalazi:

. **idle (mirovanje):** Mašina je u režimu pripravnosti i trenutno nema zadataka u izvršavanju.

. **Running light (Svetlo za rad):** Mašina je u radnom režimu. U ovom trenutku, disk se okreće velikom brzinom. Držite se podalje.

. **----:** Kada je aktivirano odlaganje zbog kiše, mašina prepoznaje da trenutno pada kiša, prekida trenutni posao i vraća se na stanicu za punjenje.

. **stop (zaustavljeno):** Pritisnut je dugme za hitno zaustavljanje na mašini.

Osnovna kontrola

Uključi: Pritisnite i držite Napajanje dugme 2 s.

Isključi: Pritisnite i držite Napajanje dugme 3 s.

Kada je kosilica isključena, videćete reč „bye“ prikazanu na kontrolnoj tabli a zatim će se ekran isključiti.

Započni rad: Pritisnite POČNI dugme a zatim OK.

Povratak na stanicu: Pritisnite POČETAK dugme a zatim OK.

Zaustavi rad kosilice: Pritisnite ZAUSTAVI.

Izlaz iz STOP režima: Pritisnite START dugme, a zatim OK, ili pritisnite HOME dugme, a zatim OK.

Ponovo pokretanje kosilice: Pritisnite i držite dugme za uključivanje/isključivanje 10 sekundi da isključite mašinu, a zatim je ponovo uključite ili je jednostavno postavite na stanicu za punjenje i povežite sa elektrodama za punjenje na stanici.

Napomena

- Ako se kosilica ponovo pokrene, obezbedite da ispred nje postoji najmanje 1,5 metara ravnog prostora bez prepreka.

- Ako radno područje sadrži potencijalne opasnosti kao što su bazeni ili uzdignute ivice, preporučuje se da kosilica ostane na punjaču tokom ponovnog pokretanja, ili da se vrati na stanicu nakon ponovnog pokretanja radi kalibracije pozicije.

5.2 Promena PIN koda

Ako je kosilica u zaključanom stanju, unesite PIN kod pre ručnog upravljanja kosilicom. Podrazumevani kod se takođe može promeniti putem SunseekerRobot aplikacije.

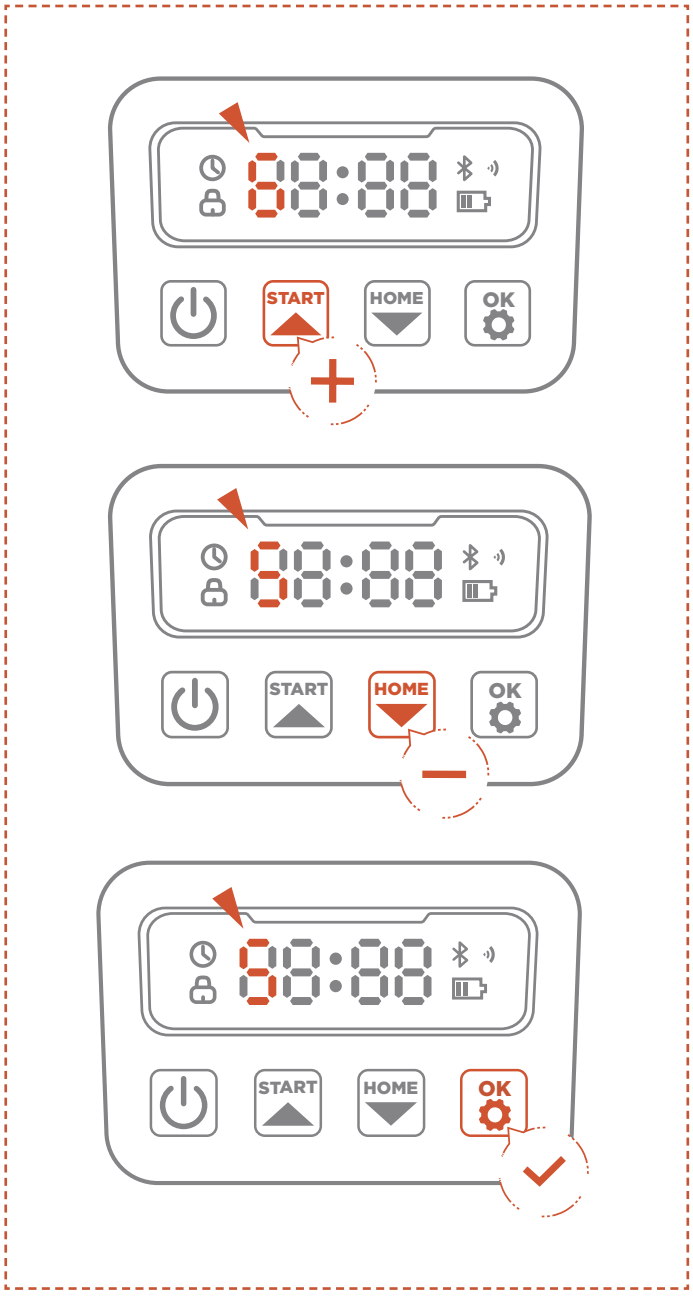

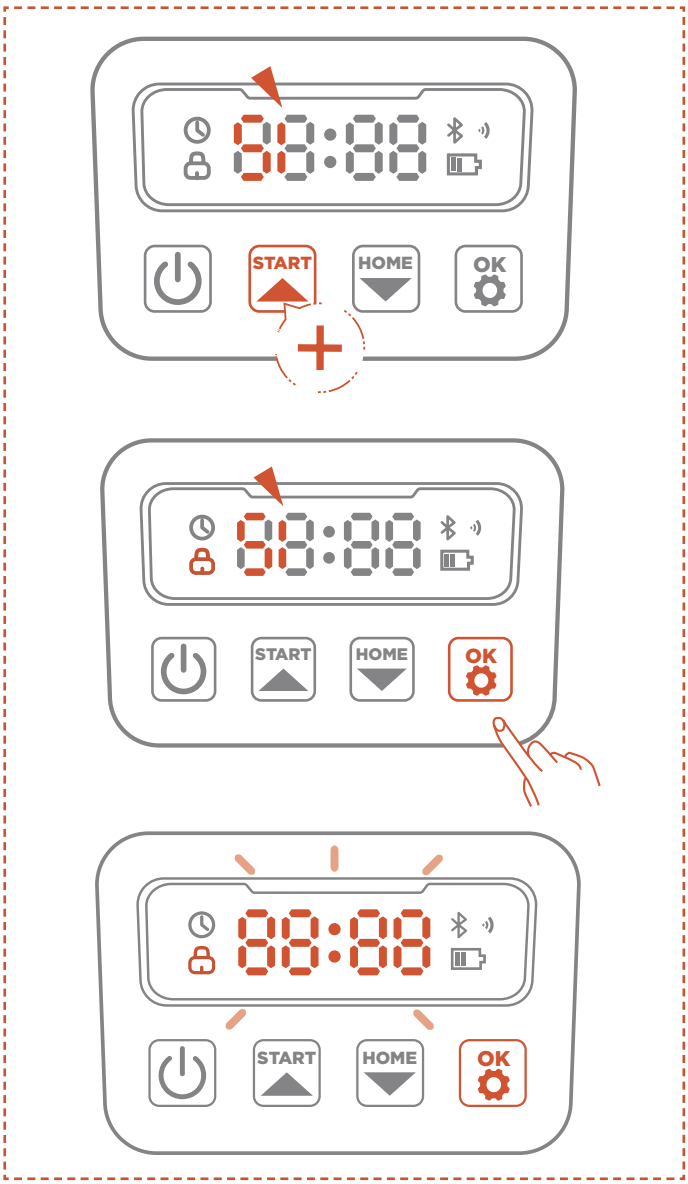

A. Pritisnite i držite dugme START i HOME 3 sekunde.

B. Kada se prikaže PIN1 i nakon što se pojavi „0---", unesite staru lozinku.

C. Kada se prikaže PIN2 i nakon što se pojavi „0---", unesite novu lozinku. Pritisnite OK za potvrdu.

Napomena

Ako je PIN kod pogrešno unet, na displeju će se prikazati „ERR".

5.3 Podešavanje rasporeda

Napomena

Sledeće ilustracije u vezi sa aplikacijom su samo u demonstracijske svrhe. Dostupne opcije mogu varirati u zavisnosti od verzije softvera.

Preporučeni raspored

Kosilica će pametno generisati raspored košenja na osnovu vremena izlaska i zalaska sunca na vašoj lokaciji. Preporučeni raspored će biti podrazumevano omogućen.

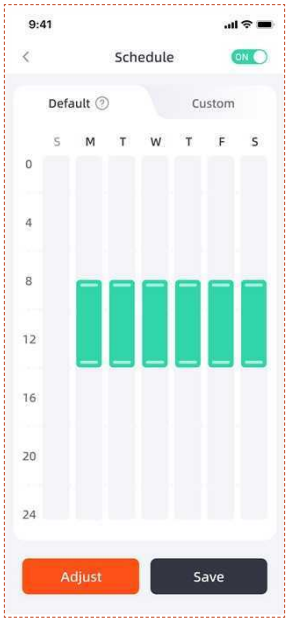

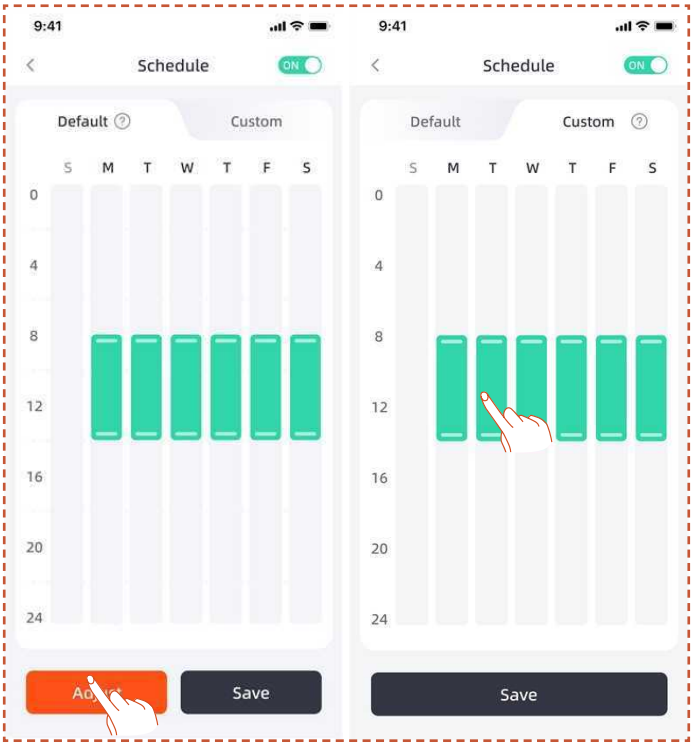

Prilagođeni raspored

Ako treba da izmenite preporučeni raspored, takođe možete odabrati da podesite prilagođeni raspored.

A. Pritisnite dugme **Podešavanje** ili **Prilagođeno** da biste ušli u prilagođena podešavanja.

B. Odaberite dan kada želite da kosilica radi.

C. Odaberite oblast u kojoj želite da kosilica radi tog dana, ili odaberite sve oblasti.

D. Podesite vreme početka i završetka rada kosilice.

Napomena

Ako vreme prilagođenog rasporeda ne spada u dnevne radne sate, koji su zasnovani na lokalnom vremenu izlaska i zalaska sunca, kosilica neće napustiti stanicu za punjenje kako bi kosila u vremenskim okvirima rasporeda van ovih sati.

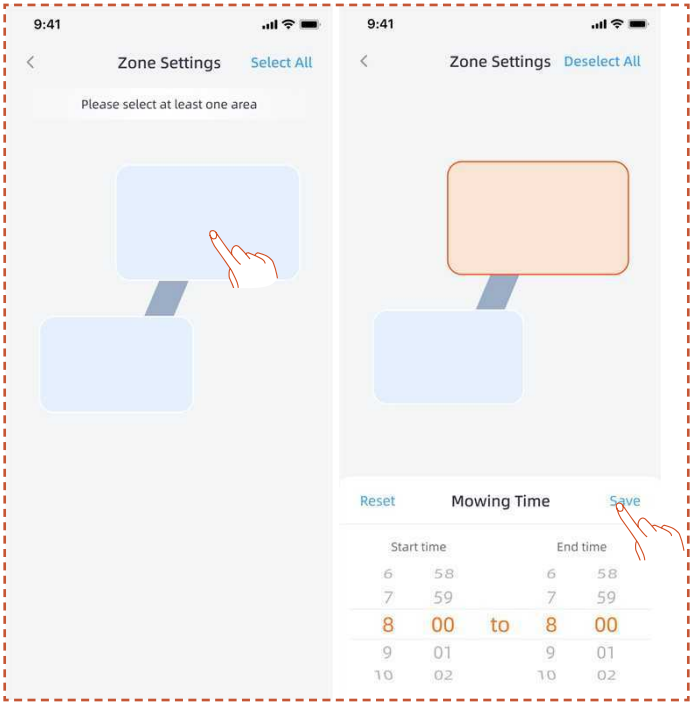

5.4 Uvod u Aplikaciju

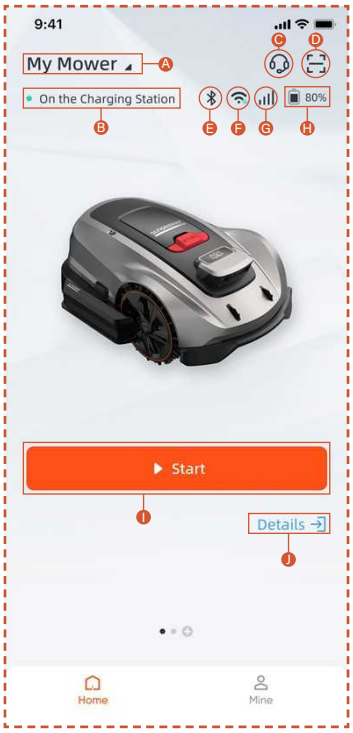

A. Ime kosilice - Kliknite za preimenovanje
B. Prikaz statusa kosilice
C. Pomoć i Uputstvo
D. Dodaj uređaj
E. Status Bluetooth veze kosilice
F. Status Wi-Fi signala kosilice
G. Status 4G signala kosilice
H. Nivo baterije kosilice
I. Započni košenje
J. Stranica sa detaljima o uređaju

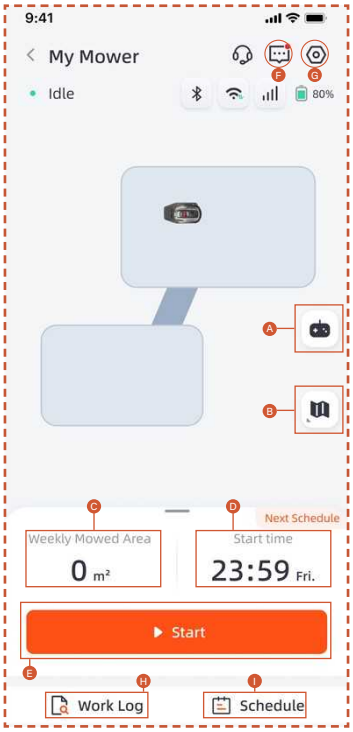

A. Daljinsko upravljanje kosilicom
B. Upravljanje mapom / Mapa signala antene
C. Pokošena površina / Procenjena radna površina
D. Vreme rada / Sledeće vreme rada
E. Započni košenje
F. Lista poruka
G. Podešavanja
H. Dnevnik rada
I. Podešavanja rasporeda

Podešavanja

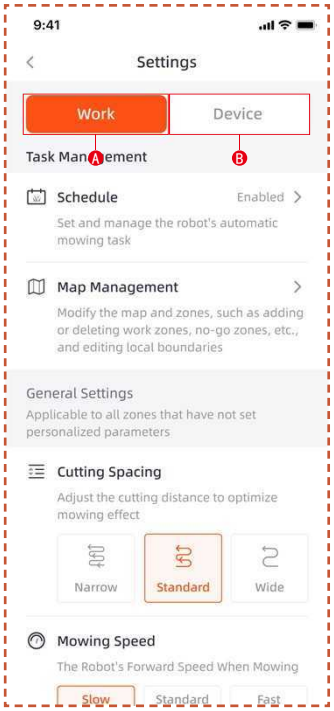

A. Radna podešavanja

Ovde možete podesiti postavke koje se odnose na rad kosilice.

- Raspored
- Upravljanje mapom
- Razmak između košenja
- Brzina košenja
- Pravac košenja
- Brzina obrtanja sečiva
- Učestalost košenja ivica
- Izbegavanje prepreka
- Odloženo košenje zbog kiše
- Režim uštede energije
- Podešavanja zona

B. Podešavanja uređaja

Ovde možete podesiti postavke koje se odnose na uređaj.

- Informacije o uređaju
- PIN kod
- RTK režim
- Ažuriranje firmvera
- Dnevnik rada
- Održavanje uređaja
- Mrežna podešavanja
- Vremenska zona
- Praćenje
- Pomoć i Uputstvo

5.5 S Connect Modul

S Connect modul je opremljen 4G uslugom i funkcijom protiv krađe, omogućavajući praćenje lokacije kosilice. Ako se kosilica pomeri van određene digitalne ograde, korisnik će dobiti alarm upozorenje na App.

Možete da nađete ulaz u **Praćenje** odavde.

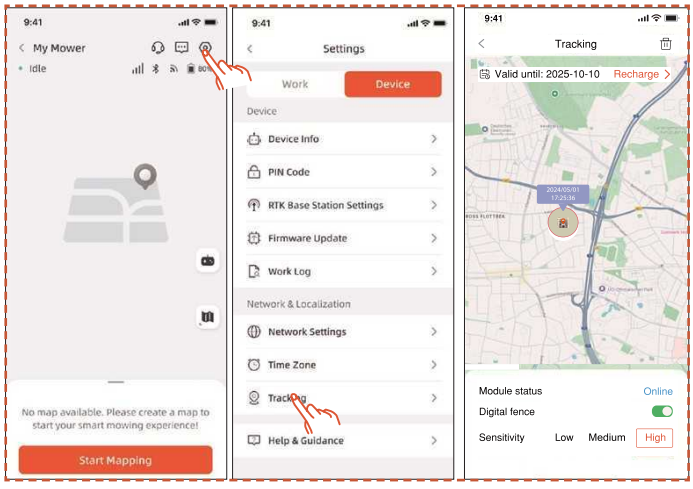

Praćenje stranica ima tri funkcije: Prikaz **Status modula**, omogućavanje **Digitalnu ogradu** i podešavanje **Osjetljivost** digitalne ograde.

Status Modula

Status modula ukazuje na trenutno stanje modula, kao što su: van mreže, na mreži ili van opsega.

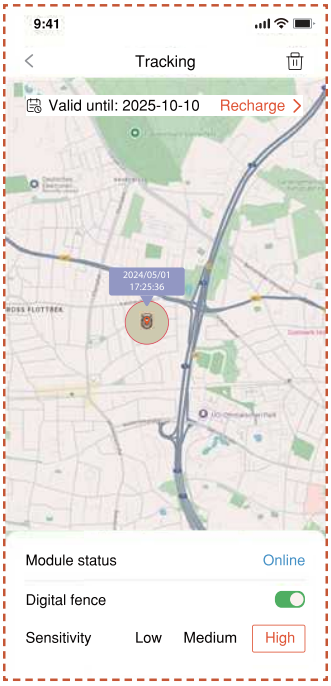

- Na mreži

  U normalnim okolnostima, status modula će se prikazati kao „na mreži“ nakon instalacije.

- Van mreže

  Mogući uzroci

  1. Problemi sa mrežnom vezom
  2. Problemi sa napajanjem modula

  Rešenje

  1. Ponovo instalirajte modul da pokušate da rešite problem.
  2. Postavite mašinu na punjačnicu i ponovo je pokrenite nakon što se potpuno napuni.
  3. Ako problem postoji, kontaktirajte korisničku podršku.

- Van opsega

  Mogući uzroci

  1. Mašina je premašila opseg digitalne ograde.
  2. Osetljivost je postavljena previsoko.

Rešenje

1. Proverite da li je mašina van granice. Ako jeste, resetujte centralnu tačku da pokrijete radnu zonu mašine.
2. Ako je mašina unutar granice, smanjite osetljivost digitalne ograde.

Digitalna Ograda

Kada je digitalna ograda omogućena:

Crveni krug označava opseg digitalne ograde. Ikona kosilice predstavlja poziciju kosilice. Crvena tačka označava centralnu tačku.

Da pomerite centralnu tačku:

1. Pritisnite i držite željenu lokaciju na mapi gde bi centralna tačka trebalo da bude.

2. Centralna tačka će biti automatski premeštena.

Osetljivost

Možete da podesite osetljivost na nisku, srednju ili visoku. Niža osetljivost rezultira većim opsegom za digitalnu ogradu.

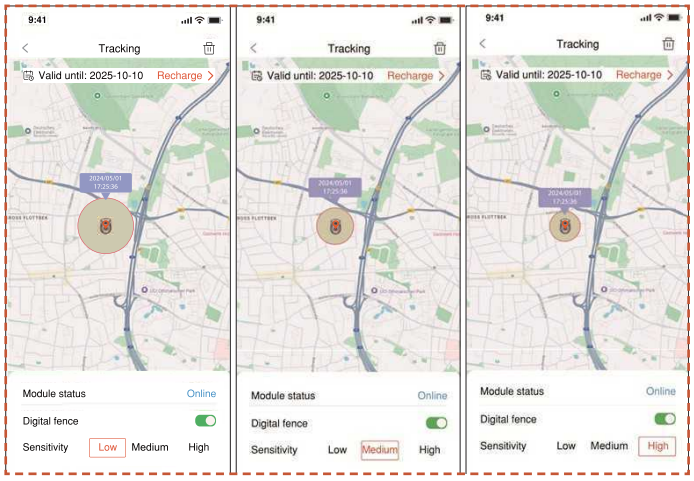

Uklanjanje i Ponovno Povezivanje

Uglavnom, nije potrebno da uklanjate vezivanje S Connect modula. Kada više ne želite da koristite S Connect modul, on će automatski obustaviti svoju uslugu ako obustavite obnavljanje usluge.

Ako treba da uklonite vezivanje/uklonite S Connect modul, molimo vas da pogledate sledeće operacije:

1. Postarajte se da je Bluetooth na vašem telefonu uključen i ostane povezan sa mašinom.

2. Kliknite na ikonu kante za otpatke u gornjem desnom uglu i potvrdite.

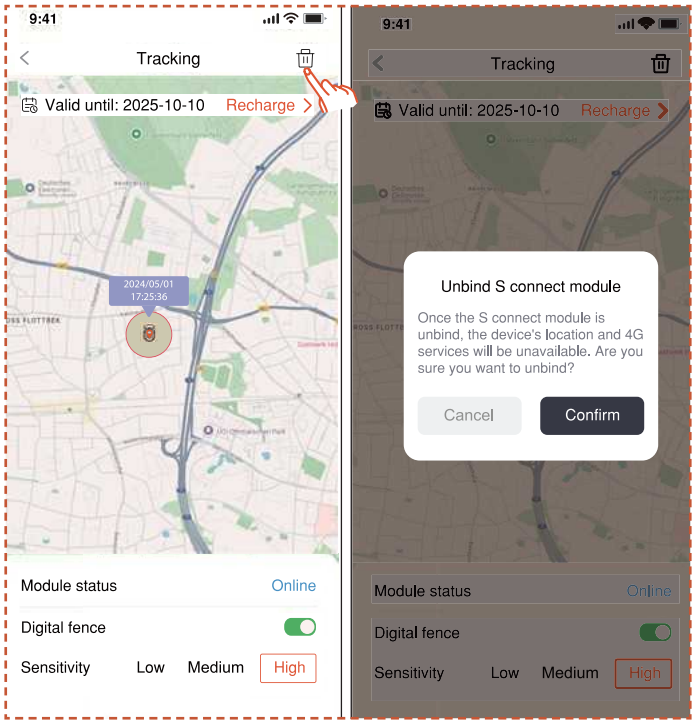

Ako treba da ponovo povežete 4G Connect Modul nakon uklanjanja:

1. Postarajte se da je Bluetooth na vašem telefonu uključen i ostane povezan sa mašinom.

2. Skenirajte QR kod na modulu da ga ponovo povežete.

- Pronađite QR kod na modulu

1. Okrenite kosilicu, pogledajte dno i pronađite crveno obeleženu oblast kao što je prikazano na dijagramu.

2. Postoji odeljak za modul koji sadrži dve žice za utikač

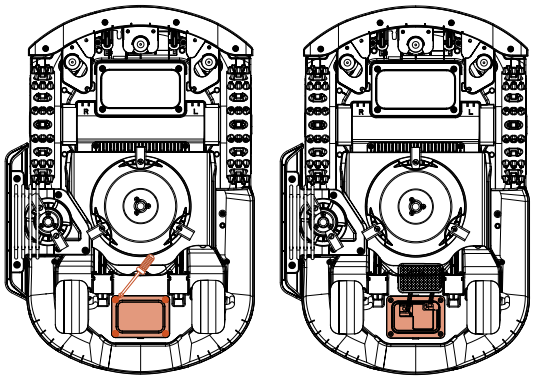

3. Pronađite QR kod ovde.

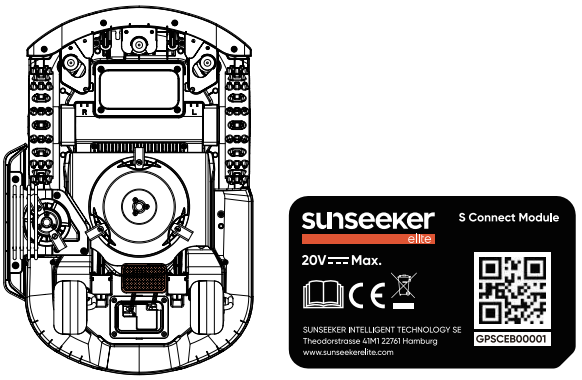

4. Stavite modul na mesto. Zatvorite poklopac i zategnite vijke. Zategnite vijke redosledom prikazanim na dijagramu

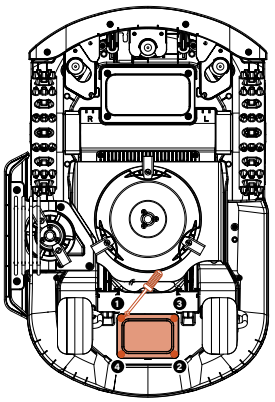

5.6 IoT

Platform X Gen 2 je uređaj za Internet stvari (IoT). Povežite kosilicu na Internet putem mobilne mreže ili vaše Wi-Fi mreže, omogućavajući sledeće funkcionalnosti:

A. Ažuriranje firmvera preko vazduha (OTA), održavajte vašu kosilicu ažurnom sa najnovijim funkcijama.

B. Omogući daljinsko upravljanje preko mreže:

započni košenje, zaustavi košenje, povratak na punjačku stanicu, postavljanje rasporeda košenja, postavljanje visine košenja i druge funkcije.

C. Daljinsko praćenje napretka košenja i lokacije kosilice.

D. Prijavljivanje kodova grešaka i statusa kosilice preko mreže.

Mreža

Platforma X Gen 2 koristi Wi-Fi i 4G da se poveže na mrežu. Pogledajte Wi-Fi Podešavanje i 4G Podešavanje za više detalja.

Napomena

- Platforma X Gen 2 podržava 2,4GHz i 5GHz Wi-Fi mrežu.

Ažuriranje firmvera

Nastavićemo da ažuriramo firmware kosilice. Ako postoji nova verzija firmvera, dobićete pop-up obaveštenje u aplikaciji. Preporučuje se da ažurirate čim najnoviji firmware bude dostupan.

Prilikom ažuriranja firmvera, moraju biti ispunjeni sledeći uslovi:

- Mašina je na punjačkoj stanici.

- Mreža je povezana.

- Baterija je napunjena preko 30%.

- Ne postoji plan košenja u narednom satu.

U procesu ažuriranja, ambijentalno svetlo na kosilici će treptati plavo. Možete videti napredak ažuriranja u vašoj aplikaciji. Nakon završetka ažuriranja, ambijentalno svetlo kosilice će zeleneti.

UPOZOREŇE

- NE pomerajte kosilicu tokom procesa ažuriranja.

5.7 Izbegavanje prepreka

Binokularna kamera

Binokularna kamera je deo standardne opreme Platform X Gen 2. Dizajnirane su za vizuelno otkrivanje granica, prethodno izbegavanje prepreka i vizuelno prepoznavanje QR kodova tokom procesa punjenja, čineći kosilicu inteligentnijom.

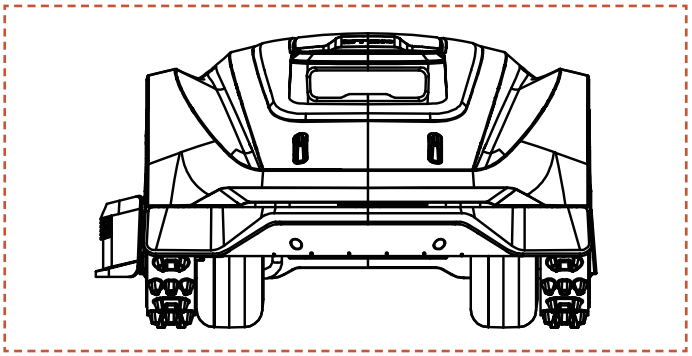

Napomena

Ako na vašem travnjaku ima previše prepreka, razmislite o postavljanju zabranjenih zona oko njih ili uklonite neke od prepreka da biste poboljšali efikasnost mašine.

Vizuelni VI sistem

Opremljen 3D binokularnom kamerom, Sunseeker Elite-ov Vizuelni VI i sistem dubokog učenja ističe se u opažanju okolnog okruženja i besprekornom navigiranju oko prepreka. Podržan našim patentiranim algoritmima dubokog učenja, konstantno unapređuje svoje razumevanje vrtnih pejzaža kroz kontinuirano prikupljanje podataka.

Senzor odbojnika

Senzori su instalirani unutar Platform X Gen 2 za otkrivanje prepreka. Kada odbojnik udari u prepreku i aktivira senzor, kosilica će se kretati unazad i izbeći prepreku.

Napomena

- Vaša Platform X Gen 2 može da izbegne objekte nakon što se o njih odbije. Međutim, preporučuje se uklanjanje suvišnih predmeta pre košenja.

6. Održavanje

A. Iskusite vrhunske rezultate košenja i produžite vek trajanja vaše kosilice kroz redovno Održavanje.

B. Redovna provera i nega od strane odrasle osobe svake nedeljе su neophodni kako bi se obezbedio optimalan performans mašine.

C. Zaštitite svoju bezbednost pridržavajući se bezbednosnih smernica: suzdržite se od obavljanja održavanja dok nosite otvorene sandale ili ste bosi.

D. Uvek dajte prioritet bezbednosti noseći duge pantalone i radne cipele tokom servisiranja kosilice.

E. Zamenite oštećene ili istrošene delove promptno kako biste garantovali nesmetan rad.

SAMO ovlašćeni serviseri imaju dozvolu da otvaraju i ponovo zatvaraju odsek šasije koji se nalazi iza odbojnika. Ograničena garancija može biti poništena ako sami obavljate servisiranje.

OBAVEŠTENJE: OSIGURANJE

Vaše polise osiguranja možda ne pokrivaju nezgode koje uključuju ovaj proizvod. Obratite se vašem osiguravaču ili agentu da saznate da li se nudi pokriće.

6.1 Čišćenje

A. Isključite kosilicu.

B. Koristite Sunseeker Elite četku za čišćenje ili krpu za pažljivo čišćenje spoljašnjosti, izbegavajući bilo kakva korozivna rastvarača kao što su alkohol, benzin ili aceton. Ove supstance mogu da nanesu štetu kako estetici tako i unutrašnjim komponentama vaše kosilice.

Napomena

- Za nesmetano pristajanje, ključno je redovno pregledati i očistiti punjačku stanicu od naslaga otpadaka ili blata.

- Obezbedite da svi spojni delovi punjačke stanice, produžnog kabla i napajanja ostanu neometani za optimalne performanse.

Šasija i disk noža

A. Za čišćenje šasije i diska noža, preporučuje se korišćenje Sunseeker Elite četke za čišćenje ili creva za vodu.

B. Ne koristite visokopritisni aparat za pranje jer može prouzrokovati oštećenja.

C. Obezbedite da se disk noža rotira glatko i da se noževi mogu okretati bez ikakvih ograničenja.

OPREZ

- Voda pod visokim pritiskom može procuriti kroz brtve i oštetiti elektronske i mehaničke delove.

Točkovi

Trava na točkovima može narušiti performanse kosilice pri penjanju uz nagibe. Koristite četku za uklanjanje blata ili drugih predmeta između kako biste obezbedili dobro prianjanje.

Senzor za kišu

A. Proverite senzor za kišu jednom mesečno i obezbedite da nije prekriven blatom, travom ili drugim predmetima.

B. Operite blato, travu ili druge predmete ili koristite meku četku da ga očistite.

C. Osušite oblast senzora nakon čišćenja kako biste sprečili da se aktivira kao što bi se aktivirala na kišu.

6.2 Zamena noževa

Kamera

Redovno čistite kameru kako biste je održavali u dobrom stanju. Koristite čistu, meku pamučnu krpu kako biste izbegli ogrebotine na sočivu.

UPOZOREŠE

- Obavezno isključite kosilicu pre čišćenja.
- Kada je kosilica okrenuta naopako, isključite je.

Radi poboljšanih performansi košenja i bezbednosti, preporučuje se da se zavrtnji i noževi kosilice menjaju svakih 1-2 meseca ako se često koristi. Za bezbedan sistem košenja, zamenite sve noževe zajedno sa njihovim zavrtnjima u isto vreme. Pogledajte odeljak „Specifikacije > Pribor“ za delove koji se mogu koristiti.

UPOZOREŠE

- Prilikom pregleda ili servisiranja noža, nosite debele rukavice.
- NE ponovo koristite zavrtnje. Ozbiljne povrede mogu proizaći iz ovoga.
- Snažno savetujemo korišćenje ispravnih zavrtnjeva i originalnih noževa koje prodajemo mi. (BROJ 80201457).

Kako zameniti noževe

A. Isključite kosilicu.

B. Postavite kosilicu naopako na bezprekornu, meku površinu kako biste sprečili ogrebotine.

C. Koristite odvijač sa krstastim vrhom da olabavite zavrtnjeve.

D. Uklonite zavrtnjeve i noževe.

E. Pričvrstite nove noževe i zavrtnje (Zakretni moment: 1,0+0,2 N.m). Obavezno proverite da li se noževi mogu slobodno okretati.

Napomena

- Zamenite zavrtnjeve sa standardnim zakretnim momentom od 1,0+0,2 N.m. Nepravilan zakretni moment može dovesti do izbeživih problema.

- Obavezno proverite da li je kosilica isključena i proverite da li su noževi pravilno postavljeni. Proverite postojanje neobične buke ili vibracija.

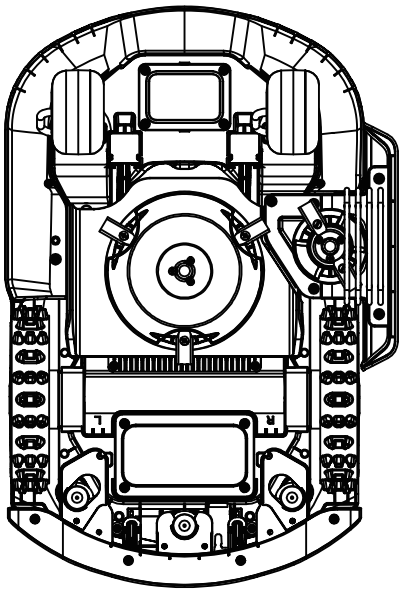

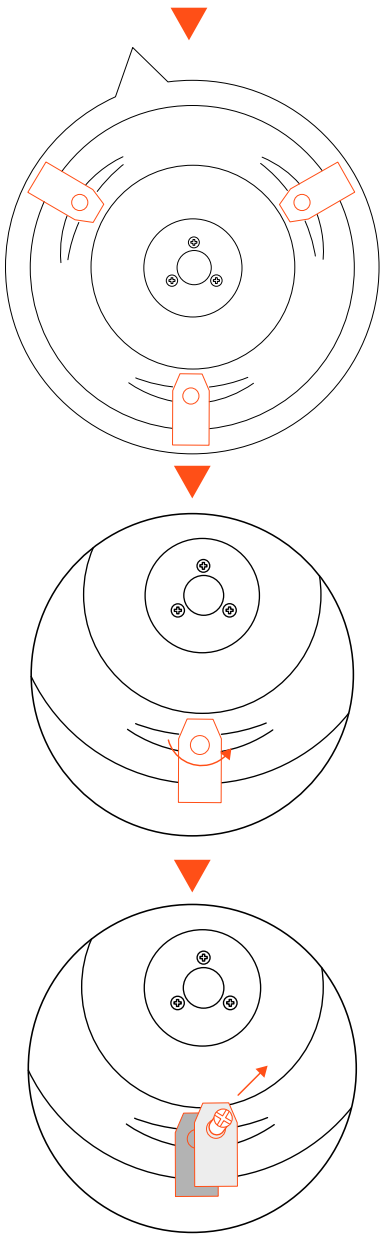

6.3 Transport

Obezbedite bezbednost kosilice tokom dužeg transporta korišćenjem originalnog pakovanja. Pre podizanja, pomeranja ili transporta proizvoda, obavezno ga isključite. Rukujte pažljivo i izbegavajte primenu sile, kao što su bacanje i veliki pritisak. Nikada ne podižite i ne nosite kosilicu dok je motor uključen.

Kako pravilno pomeriti ili podići

Nosite kosilicu držeći je za ručku. Držite disk noževa okrenut od vašeg tela.

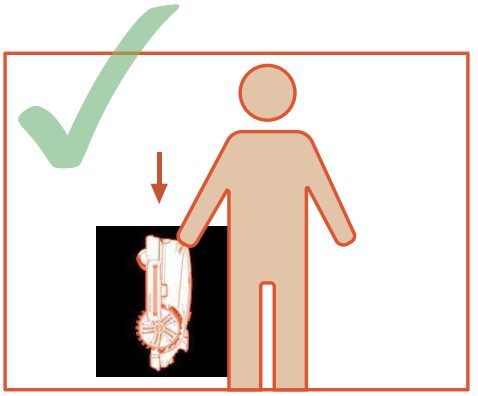

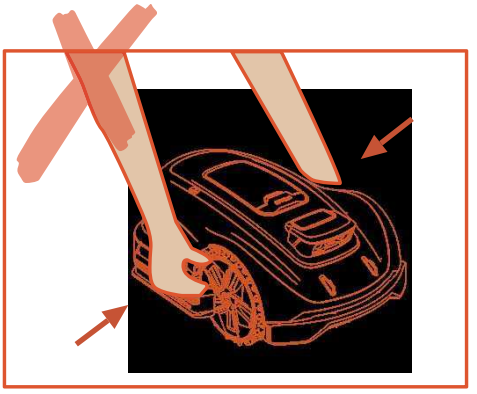

6.4 Baterija

A. Pre skladištenja, potpuno napunite bateriju kako biste sprečili prekomerno pražnjenje i oštećenje električnih delova.

B. Ograničena garancija ne pokriva oštećenja baterije usled prekomernog pražnjenja.

C. NE punite baterijski paket na temperaturi vazduha ispod 5°C (41°F) ili iznad 40°C (104°F).

D. Ako se baterijski paket puni kada je temperatura vazduha između 18°C i 25°C, to može produžiti njegov vek trajanja i poboljšati performanse.

E. Baterijski paket daje najbolje performanse kada se koristi na normalnoj sobnoj temperaturi (20°C±5°C).

Napomena

- Vek trajanja baterije zavisi od toga koliko često se proizvod koristi i ukupnog radnog vremena. Kada je vreme

rada po punom punjenju značajno kraće nego inače ili kada trava nije dobro pokošena, preporučuje se zamena baterije.

Kako zameniti bateriju

A. Isključite kosilicu.

B. Postavite kosilicu naopako na bezprekornu, meku površinu.

C. Odvršite 4 šrafa koji drže odsek za bateriju na mestu pomoću odvijača sa krstastim vrhom.

D. Isključite utikač.

E. Izvadite baterijski paket i zamenite ga novim.

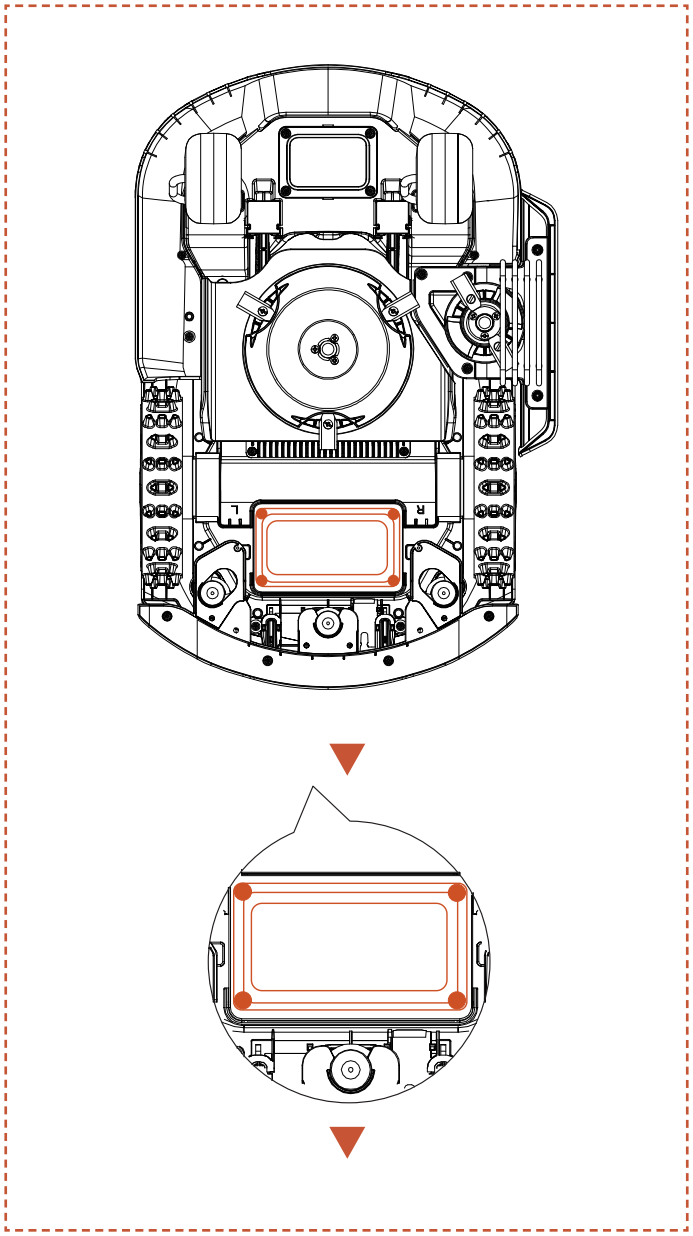

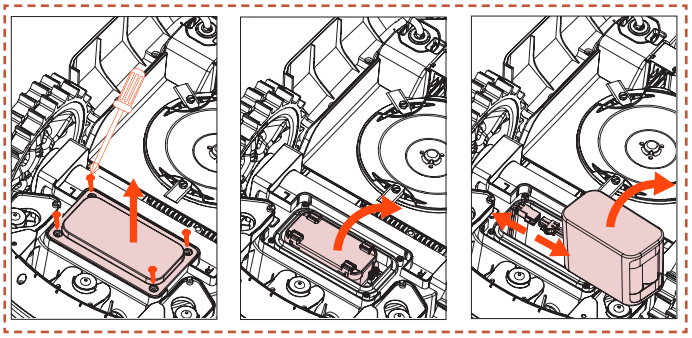

UPOZOREŇE

- Koristite samo originalni baterijski paket ili paket istog modela koji je odredio Sunseeker Elite. Svaka kosilica sadrži jedan baterijski paket.
- U zavisnosti od specifičnog modela kosilice, nazivni kapacitet baterije je 5000 mAh ili 10000 mAh.
- Ne koristite baterije koje se ne mogu puniti. Za punjenje baterije, koristite samo odvojivu jedinicu za napajanje koja je isporučena uz ovaj proizvod.
- Izbegavajte lomljenje ili rastavljanje kućišta baterije. Izbegavajte kontakt sa metalnim predmetima kako biste sprečili kratak spoj. Držite je dalje od izvora toplote, vatre i direktne sunčeve svetlosti.
- Molimo vas da se obratite svom prodajnom mestu, lokalnoj ili regionalnoj kancelariji za upravljanje otpadom ili službi za odvoz kućnog otpada za više informacija o baterijama i električnom otpadu.
- Odsek za bateriju nije namenjen za često otvaranje. Ako je potrebna nova baterija, samo tada treba otvoriti odsek za bateriju.
- Baterijski paket sadrži elektrolit. Ako dođe do curenja elektrolita na vašu kožu, odmah operite sapunom i vodom. Potražite medicinsku pomoć u slučaju kontakta sa očima i odmah isperite oči sa velikom količinom vode najmanje 15 minuta bez trljanja.

6.5 Napajanje

Isključite napajanje:

A. Pre nego što otklonite blokadu.

B. Pre provere, čišćenja ili rada na mašini.

C. Nakon udarca u strani predmet da biste pregledali mašinu na oštećenja.

D. Redovno pregledavajte kabl, utikač, kućište i druge delove. Ako se pronađe bilo kakvo oštećenje ili znakovi starenja, odmah prestanite sa korišćenjem.

UPOZOREŇE

- NIKADA ne koristite oštećeno napajanje za rad. Kako biste sprečili opasnost, oštećeni napojni kabl mora zameniti proizvođač, njegov servisni agent ili drugi odgovarajuće kvalifikovani pojedinci. Ako je

produžni kabl neispravan, zamenite ga odobrenim 10 m kablom kompanije Sunseeker Elite.

- NIKADA ne dodirujte produžni kabl ili oštećeni kabl pre nego što je isključen iz izvora napajanja ili ga povezujete sa napajanjem. Oštećeni kabl može dovesti do dodira sa električnim komponentama.

- Jedinica za napajanje se ne sme koristiti ni sa jednim drugim uređajem ili baterijom jer to povećava rizik od električnog udara, požara ili lične povrede. Ako koristite bilo šta drugo osim originalnih baterija, bezbednost proizvoda ne može biti zagarantovana.

- NE punite kada baterija curi.

- Držite produžni kabl dalje od pokretnih opasnih delova kako biste izbegli oštećenje kablova što može dovesti do kontakta sa delovima pod naponom.

Preporuka

Povežite kosilicu i/ili njene periferne uređaje samo na napojni krug zaštićen uređajem za zaštitu od strujnog udara (RCD) sa strujom okidanja od najviše 30 mA.

6.6 Skladištenje

A. Pre skladištenja obavezno potpuno napunite kosilicu i isključite je kako biste sprečili prekomerno pražnjenje, što bi moglo dovesti do trajnog oštećenja.

B. Čuvajte je u suvom, hladnom prostoru u zatvorenom. Izloženost sunčevoj svetlosti i ekstremnim temperaturama (bilo vrućim ili hladnim) će ubrzati proces starenja komponenti i može uzrokovati trajno oštećenje.

C. Držite hemikalije i izvore toplote (šporeti, radijatori, itd.) podalje od kosilice, punjačke stanice i napajanja.

D. Skladištite jedinicu za napajanje u prostoru sa dobrom ventilacijom i zaštitite je od vlage.

UPOZOREŠENJE

- Isključite jedinicu za napajanje iz električne utičnice ako se predviđa oluja sa grmljavinom. Isključite sve žice i kablove koji su priključeni na punjačku stanicu. Ponovo povežite kada više ne postoji mogućnost oluje sa grmljavinom.

Dodatni zahtevi za zimska skladištenja

Kosilica:

A. Temeljito očistite kosilicu pre skladištenja.

B. Proverite komponente podložne habanju, kao što su noževi.

C. Popravite ili zamenite ih ako su u lošem stanju.

D. Skladištite kosilicu na suvom mestu bez mraza, dok stoji na svim točkovima, po mogućstvu u originalnom pakovanju.

Punjačka stanica:

A. Isključite sa punjačke stanice i isključite jedinicu za napajanje iz električne utičnice.

B. Unesite punjačku stanicu unutra ako ambijentalna temperatura padne ispod -20°C.

6.7 Reciklaža i odlaganje na kraju životnog veka

Ovaj proizvod NIJE kućni otpad. Obratite se svom opštinskom organu, prodajnom mestu ili službi za odvoz kućnog otpada za informacije o reciklaži.

UPOZOREŠENJE

- Ovaj proizvod se ne sme odlagati na deponiju, spaljivati ili mešati sa uobičajenim kućnim otpadom. Električne komponente mogu uzrokovati opasnost ili ozbiljna oštećenja.

7. Često postavljana pitanja i rešavanje problema

7.1 Poruke o greškama

LED kod	Poruka aplikacije	Rešenje
E1	Robot izvan radne zone	1. Potvrdite da li je mašina van mape. Vratite je nazad i još jednom proverite instalaciju. 2. Potvrdite da li je korisnik pomerio antenu ili stanicu za punjenje. Pomeranje antene zahteva pokretanje rada sa stanice za punjenje. Pomeranje punjačnice će zahtevati ponovno mapiranje. 3. Proverite da li je antena pravilno postavljena i da li postoje prepreke. 4. Proverite da li je mašina blokirana. 5. Proverite da li postoje velike prepreke koje blokiraju signal između antene i mašine.
E2	Greška prekomerne struje (blokirano) motora levog točka	Motor levog točka je zaglavljen, uklonite prepreke.
	Greška prekomerne struje (blokirano) motora desnog točka	Motor desnog točka je zaglavljen, uklonite prepreke.
E3	Greška prekomerne motora noža (blokirano)	Motor noža je zaglavljen, molimo vas uklonite prepreke.
E4	Odbojnik robota se zaglavio	Potvrdite da li je odbojnik ostao na pravom mestu. Pokušajte da ga vratite nazad.
E5	Robot je podignut	1. Potvrdite da li je mašina podignuta. 2. Potvrdite da li je mašina zaglavljena i da li je E5 prednji točak podignut
E6	Robot je prevrnut	Potvrdite da li je mašina okrenuta naopako.
E7	Robot je nagnut	Potvrdite da li je mašina postavljena na neravnom tlu.
E8	Neuspešno pristajanje na stanicu za punjenje tokom punjenja	1. Nečisti kontakti za punjenje na kosilici ili punjačnici, molimo vas očistite ih alkoholom. 2. Proverite da li je svetlo na punjačnici upaljeno, možda stanica za punjenje nema napajanje. 3. Proverite da li je stanica za punjenje instalirana na ravnoj površini. Ako je neravna, podesite položaj punjačnice. 4. Potvrdite da li je korisnik pomerio antenu ili stanicu za punjenje. Pomeranje antene zahteva pokretanje rada sa stanice za punjenje. Pomeranje punjačnice će zahtevati ponovno mapiranje. 5. Proverite da li ima prepreka ispred punjačnice. Ako ima prepreka, molimo vas uklonite ih. 6. Proverite da li je antena pravilno postavljena i da li postoje prepreke. 7. Proverite da li je mašina blokirana u oblasti punjačnice. 8. Proverite da li postoje velike prepreke koje blokiraju signal između antene i mašine. 9. QR kod na punjačnici je prljav ili oštećen, pokušajte da ga očistite ili naručite novi iz servisnog centra. 10. Proverite da li se magnetska traka na dnu ispod poda izgubila, vratite je nazad.
E9	Robot je zarobljen	1. Potvrdite da li ima previše prepreka oko mašine. 2. Robot je ušao u uski prostor i ne može da izađe. 3. Postoji vizuelna pogrešna identifikacija u ovoj oblasti. Koristite funkciju bezbedne zone da zanemarite rezultate vizuelnog prepoznavanja. 4. Kosilica klizi.
	Greška van stanice	
	Vreme isteklo van stanice	
E10	Ažuriranje firmvera nije uspelo	1. Proverite da li je WiFi signal veoma slab 2. Proverite da li se mašina puni na stanici za punjenje
E12	Ažuriranje firmvera nije uspelo	1. Postavite mašinu na punjačnicu da vidite da li se može potpuno napuniti. 2. Proverite svetla na stanici za punjenje da biste potvrdili da li ima struje na stanici za punjenje 3. Proverite da li su kontakti stanice za punjenje i kosilice korodirali. Očistite ove kontakte alkoholom.
E13	Neispravno punjenje	1. Nečisti kontakti za punjenje na kosilici ili punjačnici, molimo vas očistite ih alkoholom. 2. Proverite da li je svetlo na punjačnici upaljeno, možda stanica za punjenje nema napajanje. 3. Proverite da li je stanica za punjenje instalirana na ravnoj površini. Ako je neravna, podesite položaj punjačnice.

LED kod	Poruka aplikacije	Rešenje
E14	Trenutna površina mape je prevelika i premašuje maksimalnu radnu površinu koju robot podržava	Izgradite novu mapu unutar nominalnog opsega sposobnosti proizvoda.
E17	Planiranje putanje nije uspelo, proverite da li postoje prepreke oko robota	1. Potvrdite da li ima previše prepreka oko mašine. 2. Robot je ušao u uski prostor i ne može da izađe. 3. Postoji vizuelna pogrešna identifikacija u ovoj oblasti. Koristite funkciju bezbedne zone da zanemarite rezultate vizuelnog prepoznavanja. 4. Proverite da li je stanica za punjenje van mape i da li je korisnik napravio koridor od stanice do mape. 5. Pokušajte da ponovo izgradite koridore između različitih područja i ponovo izgradite spojne koridore između stanica za punjenje i mape ako su van mape.
	Vreme isteklo pri pronalaženju stanice za punjenje	1. Potvrdite da li je korisnik pomerio antenu ili stanicu za punjenje. Pomeranje antene zahteva pokretanje rada sa stanice za punjenje. Pomeranje punjačnice će zahtevati ponovno mapiranje. 2. Proverite da li je mašina zaglavljena i da li točkovi proklizavaju 3. Proverite da li je antena pravilno postavljena i da li postoje prepreke. 4. Proverite da li je mašina blokirana u oblasti punjačnice. 5. Proverite da li postoje velike prepreke koje blokiraju signal između antene i mašine.
E18	Nizak nivo napunjenosti baterije, pokretanje rada nije moguće	Potvrdite da li je baterija previše prazna, i pustite je da radi nakon što se potpuno napuni.
E19	Konfigurisanje mreže nije uspelo	1. Na zadnjem delu mašine nalaze se 4 QR koda, a prilikom dodavanja mašine potrebno je skenirati prvi QR kod. 2. Proverite da li je Bluetooth na telefonu uključen i da li se nalazi u dometu od 1 metra od mašine. 3. Da li ste uneli ispravnu lozinku za pokretanje, koja je podrazumevano postavljena na 0000. 4. Da li je WiFi 2,4 GHz? Naš proizvod podržava samo WiFi od 2,4 GHz. 5. Da li je WiFi lozinka tačna? Proverite još jednom.
E21	RTK se inicijalizuje, sačekajte	1. Da li se upravo uključila? Ponovno pokretanje mašine traje nekoliko minuta kako bi se završio proces inicijalizacije. 2. Proverite da li je antena pravilno postavljena i da li postoje prepreke. 3. Proverite da li je mašina blokirana. 4. Proverite da li postoje velike prepreke koje blokiraju signal između antene i mašine.
E22	Prednja kamera je zaklonjena	Molimo vas obrišite kameru pre pokretanja.
	Ne može da radi u mraku	1. Proverite da li ste uključili noćni režim rada. 2. Molimo vas proverite da li je kamera prekrivena nekim predmetom.
E23	Greška prazne mape	Molimo vas kreirajte mapu pre pokretanja.
E24	Nedostaje signal antene	1. Proverite da li antena ima napajanje. 2. Proverite da li postoje velike prepreke koje blokiraju signal između antene i mašine. 3. Pokušajte ponovo da povežete antenu putem aplikacije.
E25	Neuspešno mapiranje	1. Proverite da li ruta za kretanje nije zatvorena 2. Potvrdite da li je mašina na mreži 3. Proverite da li je antena pravilno postavljena i da li postoje prepreke. 4. Proverite da li je mašina blokirana 5. Proverite da li postoje velike prepreke koje blokiraju signal između antene i mašine.
E26	RTK kalibracija nije uspela	1. Proverite da li je antena pravilno postavljena i da li postoje prepreke. 2. Proverite da li je mašina blokirana. 3. Proverite da li postoje velike prepreke koje blokiraju signal između antene i mašine. 4. Proverite da li je mašina zaglavljena, uklonite sve prepreke i ponovo pokrenite.
BP	Greška u temperaturi baterije	Proverite da li je temperatura okoline previsoka ili preniska, sačekajte da se temperatura vrati u normalu pre nego što pustite kosilicu da radi.

LED kod	Poruka aplikacije	Rešenje
LOCK	Greška PIN-a, robot zaključan	1. Unesite tačnu lozinku. 2. Ako zaboravite lozinku, možete je resetovati na 0000 vraćanjem na fabrička podešavanja putem aplikacije. 3. Ako mobilna aplikacija nije povezana sa mašinom, kontaktirajte servisni centar.
NA	Nije moguće doći do drugih radnih područja, povratak na stanicu za punjenje	1. Potvrdite da li postoji previše prepreka oko mašine 2. Robot je ušao u uski prostor i nije mogao da izađe 3. Postoji vizuelna pogrešna identifikacija u ovom području, koristite funkciju bezbedne zone da zanemarite rezultate vizuelnog prepoznavanja 4. Pokušajte da ponovo izgradite koridore između različitih područja i ponovo izgradite spojne koridore između stanica za punjenje i mape ako su van mape.
	Punjenje nije završeno, zadatak po rasporedu nije izvršen	Zadatak po rasporedu nije izvršen zbog punjenja, molimo sačekajte dok se baterija potpuno ne napuni.
	Greška u položaju antene	1. Proverite da li je antena pravilno postavljena i da li postoje prepreke. 2. Proverite da li je mašina blokirana. 3. Proverite da li postoje velike prepreke koje blokiraju signal između antene i mašine.
	Nepravilnost stanice za punjenje tokom rada	1. Potvrdite da li je korisnik pomerio antenu ili stanicu za punjenje. Pomeranje antene zahteva pokretanje rada sa stanice za punjenje. Pomeranje punjačnice će zahtevati ponovno mapiranje. 2. Proverite da li je antena pravilno postavljena i da li postoje prepreke. 3. Proverite da li je mašina blokirana u oblasti punjačnice. 4. Proverite da li postoje velike prepreke koje blokiraju signal između antene i mašine.
Err	Pogrešna lozinka	1. Resetujte lozinku putem aplikacije. 2. Kontaktirajte servisni centar za rešenje.
Odbrojavanje u minutima	Odlaganje zbog kiše još nije završeno, ne može se automatski pokrenuti rad	Zadatak rasporeda nije izvršen usled odlaganja zbog kiše. Potrebno je da sačekate da se odbrojavanje zbog kiše završi kako biste isključili funkciju odlaganja zbog kiše
STOP	MCU je u „STOP" režimu, uređaj ne može da radi. Za ponovo pokretanje, pritisnite „START" i „OK" na kontrolnoj tabli	1. Ako ste prethodno pritisnuli dugme za zaustavljanje, potrebno je da kliknete na „START" i „OK" za ponovno pokretanje mašine. 2. Proverite da li je crveno dugme za zaustavljanje zaglavljeno, pritisnite „START" i „OK" za ponovno pokretanje nakon što se čišćenje završi.
EE	Komunikacija sa kontrolnom tablom nije uspela	Kontaktirajte servisni centar za pomoć.
	Kvar u komunikaciji pogonskog motora	
	Kvar u povezivanju magnetnog senzora	
	Greška u komunikaciji IMU-a	
	Nepravilnost podataka IMU-a	
	Kvar u komunikaciji RTK modula	

Uputstva kako postupiti u slučaju abnormalnih vibracija:
A. Isključite mašinu.
B. Okrenite mašinu za 180 stepeni.
C. Proverite stanje noževa na oštećenja ili kvar.
D. Preporučuje se zamena sva tri noža.
E. Okrenite mašinu nazad da počnete sa radom.

7.2 Rešavanje problema

Ako naiđete na bilo kakve probleme vezane za proizvod ili aplikaciju, uobičajene probleme i pitanja, pogledajte članke sa čestim pitanjima na zvaničnom veb-sajtu kompanije Sunseeker (www.sunseekerelite.com) ili u odeljku „Pomoć i Uputstvo" u aplikaciji.

8. Važne informacije

8.1 Zaštita podataka o ličnosti

Obrada ličnih podataka unutar Platform X Gen 2

▪ Ko i zašto?

Kada se registrujete za i koristite Sunseeker-ovu Platform X Gen 2, Sunseeker Elite (ili „mi"), kao rukovalac, će obrađivati vaše lične podatke. Obradićemo vaše lične podatke kako bismo:

1. Vam pružili vezu Platform X Gen 2 ili vam dali ponudu za takvu uslugu. Pravni osnov je da je obrada neophodna za izvršenje ugovora koji ste sklopili sa nama, ili za preduzimanje koraka pre sklapanja ugovora sa nama.

2. Dalje razvijali i poboljšavali naše proizvode i usluge. Pravni osnov je naš legitimni interes za razvoj i poboljšanje naših proizvoda i usluga.

3. Omogućili povezanost Platform X Gen 2 (Internet stvari): korišćenje integracija partnera (na primer pametni asistenti, uključujući uređaje sa glasovnim upravljanjem); korišćenje platformi za povezivanje za povezivanje Platform X Gen 2 sa uređajima, aplikacijama i uslugama trećih strana; i izgradnju vaše vlastite integracije pametnog doma. Pravni osnov je da je obrada neophodna za izvršenje ugovora koji ste sklopili sa nama.

4. Vam pružili relevantne informacije koje se odnose na vaše iskustvo sa Platform X Gen 2. Pravni osnov je naš legitimni interes da vas informišemo o vašim specifičnim proizvodima i uslugama i njihovim karakteristikama.

5. Vam pružili podršku i rešavanje problema u vezi sa Platform X Gen 2. Pravni osnov je da je obrada neophodna za izvršenje ugovora koji ste sklopili sa nama.

Ako ste nam dali svoj pristanak (u kom slučaju je pravni osnov vaš pristanak), takođe možemo obrađivati vaše lične podatke za sledeće svrhe:

1. Slati vam prilagođene reklame i biltene o našim proizvodima i uslugama.

2. Slati vam ankete za kupce i analizirati podatke koje dostavite kao što je detaljnije navedeno u takvoj komunikaciji.

Vaši podaci će se obrađivati onoliko dugo koliko je Sunseeker Elite potrebno da ispuni gore pomenute svrhe, ali ni u kom slučaju duže od dozvoljenog važećim zakonima.

▪ Koje lične podatke obrađujemo?

Možemo obrađivati sledeće lične podatke:

1. Lični detalji: ime i prezime, nacionalnost, jezičke preference;

2. Kontakt detalji: adresa e-pošte, poštanska adresa;

3. Informacije o nalogu: starost naloga, lozinka, broj naloga;

4. Drugi podaci povezani sa vašom Platform X Gen 2: ime kosilice, imena za uparivanje, akcije pokrenute korišćenjem integracija partnera i informacije o uređaju.

▪ Korišćenje podataka o lokaciji

Neke od naših usluga rade samo ako možemo odrediti lokaciju vaše kosilice (npr. prikaz vremena). Kada delite lokaciju svoje kosilice sa nama, podaci se čuvaju kao deo vašeg profila i mogu biti poslati trećim stranama u pseudonimizovanom obliku u svrhu pružanja relevantne usluge (npr. da se kosilica parkira u slučaju jake kiše).

8.2 Ograničena garancija

Ova Ograničena garancija pokriva samo nedostatke u materijalima ili izradi proizvoda i njegovih komponenti kada se koriste pod normalnim, uobičajenim uslovima. Ako se pojavi nedostatak koji je pokriven ovom Ograničenom garancijom, Sunseeker ili njegovi ovlašćeni predstavnici, prema sopstvenom nahođenju, popraviće ili zameniti neispravan Proizvod ili komponente u skladu sa ovom Ograničenom garancijom. Primenjivi garancijski period počinje na dan originalne kupovine od kompanije Sunseeker ili ovlašćenog Sunseeker prodavca, distributera ili dilerja.

Uslovi garancije

Registracija: Registrujte proizvod na mreži na **www.sunseekerelite.com** u roku od 30 dana od kupovine da biste dobili 36-mesečnu garanciju. Bez registracije, primenjuje se 24-mesečna garancija.

Garancija na bateriju: Baterijski paketi su pokriveni samo za period od 12 meseci, bez obzira na onlajn registraciju.

Pravilna upotreba: Proizvod ne sme biti zloupotrebljen, zanemaren, izmenjen, modifikovan ili popravljan od strane bilo koga osim ovlašćenog servisnog centra.

Odobreni delovi: Samo Sunseeker Elite-odobreni pribor i delovi se smeju koristiti sa ovim proizvodom.

Nekomercijalna upotreba: Proizvod se ne sme koristiti u trgovinske, profesionalne ili rental svrhe.

Sprečavanje oštećenja: Proizvod ne sme biti pretrpeo oštećenja usled stranih predmeta, supstanci ili nezgoda.

Uslovi skladištenja: Baterija i proizvod moraju biti skladišteni u zatvorenom ako je spoljašnja temperatura ispod 0°C.

Izuzeci od garancije

Normalno habanje: Komponente koje doživljavaju prirodno habanje od standardne upotrebe, kao što su noževi, nisu obuhvaćene ovom garancijom.

Neovlašćeno održavanje: Oštećenja, kvarovi ili neuspesi koji proističu iz neovlašćenog ili neispravnog održavanja, rukovanja ili preopterećenja su isključeni.

Oštećenje od visokopritisnog pranja: Oštećenja uzrokovana izlaganjem visokopritisnom pranju nisu pokrivena.

Da biste podneli garancijski zahtev, morate dostaviti dokaz o kupovini u obliku važećeg računa koji pokazuje datum i mesto kupovine.

Ova garancija je dodatak vašim zakonskim pravima i ne pokriva nikakav pribor isporučen uz proizvod. Svi popravci i zamenski proizvodi su pokriveni ograničenom garancijom za ostatak originalnog garancijskog perioda od datuma kupovine.

8.3 Odricanje od odgovornosti

Pružamo kupcima usluge posle prodaje, isključujući sledeće okolnosti:

1. Oštećenja uzrokovana neproizvodnim faktorima, uključujući, ali ne ograničavajući se na, korisničke greške.

2. Oštećenja uzrokovana neovlašćenom modifikacijom, rastavljanjem ili otvaranjem kućišta u skladu sa zvaničnim uputstvima ili priručnicima.

3. Oštećenja uzrokovana neispravnom instalacijom, pogrešnom upotrebom ili radom u skladu sa zvaničnim uputstvima ili priručnicima.

4. Oštećenja uzrokovana od strane neovlašćenog pružaoca usluga.

5. Oštećenja uzrokovana neovlašćenom modifikacijom kola i/ili neusklađenošću ili zloupotrebom baterije i punjača.

6. Oštećenja uzrokovana od strane korisnika koji ne poštuju preporuke iz uputstava i priručnika.

7. Oštećenja uzrokovana radom u lošim uslovima travnjaka (npr. velike površine bare kada zabranjene zone nisu pravilno postavljene, lokacije sa obiljem kamenja koje prekriva površinu travnjaka, itd.)

8. Oštećenja uzrokovana radom proizvoda u okruženjima sa elektromagnetnim smetnjama, uključujući rudarska područja ili blizinu radio predajnih tornjeva, visokonaponskih žica, trafostanica, itd.

9. Oštećenja uzrokovana radom proizvoda u okruženjima koja pate od smetnji drugih bežičnih uređaja, kao što su predajnici, video veze, Wi-Fi signali, itd.

10. Oštećenja uzrokovana problemima pouzdanosti ili kompatibilnosti pri korišćenju neovlašćenih delova trećih strana.

11. Oštećenja uzrokovana radom uređaja sa slabije napunjenom ili neispravnom baterijom.

12. Oštećenja uzrokovana nepredvidivim faktorima kao što su sudari automobila, napadi divljih životinja, poplave, itd.

Ovaj sadržaj može biti izmenjen bez prethodne obaveštenja.

UPOZORENJE za bateriju tipa dugme ili novčić:

a) Uklonite i odmah reciklirajte ili odbacite korišćene baterije u skladu sa lokalnim propisima i držite ih dalje od dece.

b) NE odbacujte baterije u kućni otpad ili ih spaljujte.

c) Čak i korišćene baterije mogu uzrokovati teške povrede ili smrt.

d) Pozovite lokalni centar za kontrolu trovanja za informacije o lečenju.

e) Tip baterije: CR2032.

f) Nazivni napon: 3,0 Vdc.

g) Baterije koje se ne mogu puniti ne smeju biti punjene.

h) Ne forsirajte pražnjenje, punjenje, rastavljanje, zagrevanje iznad (proizvođačevo specificirane temperature) ili spaljivanje. Postupanje suprotno može dovesti do povreda usled ispuštanja gasova, curenja ili eksplozije što rezultira hemijskim opekotinama.

i) Proizvod sadrži dugmensku bateriju koja se ne može zameniti.

8.4 Kontaktirajte nas

Sunseeker Intelligent Technology SE

Adresa: Theodorstraße 41M1, D-22761 Hamburg

Veb stranica: www.sunseekerelite.com

SR

EC Deklaracija o usaglašenosti

Proizvođač:
Zhejiang Sunseeker Industrial Co., Ltd.
Jinde put 988, Jiangdong industrijski park, Jinhua, Zhejiang 321000 NR KINA
Izjavljuje i preuzima odgovornost da proizvod:
Naziv brenda: SUNSEEKER, sunseeker elite
Naziv proizvoda: Robotska kosilica za travu
Model: RMX800N20V, RMX1200N20V, RMX601M20V, RMX1001M20V, RMX801M20V, RMX802M20V, RMX803N20V, RMX1203N20V
Je u skladu sa sledećim direktivama:

1. Direktiva o radio opremi (2014/53/EU)
2. Direktiva o mašinama (2006/42/EC)
3. RoHS direktiva (2011/65/EU) i direktiva za izmenu ((EU)2015/863)
4. Uredba o baterijama (EU) 2023/1542
5. Raspored 2 od 2023. br. 1007 ZAŠTITA POTROŠAČA

Ova deklaracija je data pod isključivom odgovornošću proizvođača.
Predmet deklaracije je u skladu sa relevantnim zakonodavstvom Unije o harmonizaciji.
Reference na relevantno zakonodavstvo Unije o harmonizaciji:
EN 50636-2-107: 2015+A1:2018+A2: 2020+A3: 2021
EN 60335-1:2012+A11:2014+A13:2017+ A1:2019 + A2:2019+ A14:2019+A15:2021

EN IEC 55014-1:2021	EN IEC 55014-2:2021	EN IEC 61000-3-2:2019+A1:2021+A2:2024
EN 61000-3-3:2013+A1:2019+A2:2021	EN 301 489-1 V2.2.3	EN 301 489-3 V2.3.2
EN 301 489-17 V3.3.1	EN 300 440 V2.2.1	EN 301 893 V2.1.1
EN 301 489-19 V2.2.1	EN 301 489-52 V1.2.1	EN 301 511 V12.5.1
EN 301 908-1 V15.2.1	EN 301 908-13 V13.2.1	EN 303 413 V1.2.1
EN 300 328 V2.2.2	EN 62311: 2008	EN IEC 62311: 2020
EN 50665: 2017	EN 62321-1:2013	EN18031-1: 2024
EN18031-2: 2024	EN IEC 62321-2:2021	EN 62321-3-1:2014
EN 62321-8:2017	IEC 62133-2:2017+A1:2021	EN62321-8:2017
EN 62321-4:2014 /A1:2017	EN 62321-5:2014	EN 62321-7-1:2015
EN 62321-7-2:2017	EN 62321-6:2015	

Informacije o izloženosti RF zračenju:

Ovaj uređaj je testiran i ispunjava primenjive granice za izloženost radio frekvencijama (RF).

Ova oprema mora biti instalirana i korišćena u skladu sa dostavljenim uputstvima i antena(e) korišćena(e) za ovaj predajnik mora(ju) biti instalirana(e) tako da obezbedi(e) razdaljinu od najmanje 30 cm od svih lica i ne sme(ju) biti istovremeno locirana(e) ili raditi u vezi sa bilo kojom drugom antenom ili predajnikom.

Potpisano za i u ime:
Zhejiang Sunseeker Industrial Co., Ltd.
Mesto: Jinhua, Zhejiang NR KINA
Datum: 04-12-2025
Ime: Harry Ran
Potpis: Harry
Titula: Glavni inženjer

Ovlašćeni predstavnik:
Sunseeker Intelligent Technology SE
Theodorstrasse 41M1
22761 Hamburg
Hans-Peter Kuebler
Izvršni direktor

Table of Contents

1. Güvenlik ve Düzenlemeler 708
1.1 Genel 708
1.2 Genel Güvenlik Talimatları 708
1.3 Kurulum Güvenlik Talimatları 709
1.4 Günlük Kullanım için Güvenlik Talimatları 710
1.5 Bakım için Güvenlik Talimatları 710
1.6 Pil Güvenliği 710

2. Semboller ve Etiketler 710

3. İçindekiler ve Teknik Özellikler 711
3.1 Kutu İçeriği 711
3.2 Parçalar ve İşlevler 712
3.3 Teknik Özellikler 713

4. Kurulum ve Haritalama 714
4.1 Hazırlıklar 715
4.2 Biçme Robotunu Etkinleştirme 715
4.3 Uygulama Bağlantısı 716
4.4 Şarj İstasyonunu Kurma 716
4.5 Haritalama 717
4.6 netRTK Ayarları 720

5. Günlük Kullanım 721
5.1 Biçme Makinesi Üzerinde Görüntüleme ve Kontrol 721
5.2 PIN Kodunu Değiştirme 722
5.3 Program Ayarlama 722
5.4 APP Tanıtımı 724
5.5 S Connect Modülü 725
5.6 IoT 727
5.7 Engelden Kaçınma 727

6. Bakım 727
6.1 Temizlik 728
6.2 Bıçakları Değiştirme 728
6.3 Taşıma 729
6.4 Pil 729
6.5 Güç Kaynağı 730
6.6 Depolama 731
6.7 Geri Dönüşüm ve Kullanım Ömrü Sonu Bertaraf 731

7. SSS ve Sorun Giderme 732
7.1 Hata mesajı 732
7.2 Sorun Giderme 734

8. Önemli Bilgiler 735
8.1 Veri Gizliliği 735
8.2 Sınırlı Garanti 735
8.3 Sorumluluk Reddi 736
8.4 Bize Ulaşın 736

1. Güvenlik ve Düzenlemeler

1.1 Genel

ÖNEMLİ
KULLANMADAN ÖNCE DİKKATLE OKUYUN
İLERİDE BAŞVURMAK ÜZERE SAKLAYIN

Kullanım Amacı

Bu bahçe ürünü yalnızca çim biçme amacıyla tasarlanmış olup, günün her saatinde bahçe çimlerini otomatik olarak keser. Belirtilen amacın ötesindeki herhangi bir kullanım tehlikeler oluşturabilir, kişilere zarar verebilir veya mülke hasar yol açabilir. Güvenliği sağlamak ve kazaları önlemek için belirtilen talimatlara kesinlikle uyulması zorunludur.

Uygun Olmayan Kullanım

Bu bahçe ürünü, güvenliğinden sorumlu bir kişi tarafından kullanım konusunda gözetim veya talimat verilmediği sürece, 14 yaşın altındaki çocuklar veya fiziksel, duyusal veya zihinsel yetenekleri kısıtlı olan ya da deneyim ve bilgi eksikliği bulunan kişiler tarafından kullanılmak üzere tasarlanmamıştır.

Uygunsuz kullanım; makine üzerinde insan, çocuk veya hayvan taşınmasını; makine tarafından taşınmayı; makinenin yük çekmek veya itmek için kullanılmasını; ve makinenin çim dışı bitkileri kesmek amacıyla kullanılmasını kapsar ancak bunlarla sınırlı değildir.

Kalan riskler- Bakım yaparken veya bıçakları değiştirirken yaralanmalara karşı koruyucu eldiven ve koruyucu gözlük kullanın.

Güç kaynağı ünitesi ile şarj istasyonu arasındaki kabloyu uzatmayın.

- Makine kamuya açık alanlarda çalıştırılırken, çalışma alanının etrafına uyarı işaretleri yerleştirilmelidir. İşaretlerde aşağıdaki metin açıkça görüntülenmelidir:

UYARI

- Tehlikeli hareketli parçalara tamamen durmadan önce dokunmayın.
- Güç kablosunu, güç kaynağı ünitesini, uzatma kablosunu ve ürüne ait olmayan diğer tüm elektrik kablolarını kesim alanı dışında tutarak tehlikeli hareketli parçalardan uzakta konumlandırın ve canlı parçalarla temas edebilecek kablolarda hasarı önleyin. Kullanım kılavuzundaki talimatlara uyulmaması durumunda operatör veya çevredekiler için yaralanma veya ölüm riski bulunmaktadır.
- Otomatik çim biçme makinesi! Makineden uzak durun! Çocuklar denetlenmelidir!
- Çocukların, fiziksel, duyusal veya zihinsel yetenekleri kısıtlı olan kişilerin, deneyim ve bilgi eksikliği olanların veya bu talimatlara aşina olmayan kişilerin makineyi kullanmasına asla izin verilmemesi gerektiği konusunda bir uyarı; yerel düzenlemeler operatörün yaşını sınırlayabilir.
- Bir uyarı, makine çalışırken çocukların yakınında bulunmasına veya makineyle oynamasına izin verilmemelidir.
- Tüm uyarı ve talimatları ileride referans olması için saklayın.
- Bu ürünle birlikte verilen tüm güvenlik uyarılarını, talimatları, resimli açıklamaları ve teknik özellikleri okuyun. Aşağıda listelenen tüm talimatlara uyulmaması elektrik çarpması, yangın ve/veya ciddi yaralanmalara yol açabilir.

- Makine kamuya açık alanlarda çalıştırılırken, çalışma alanının etrafına uyarı işaretleri yerleştirilmelidir. İşaretlerde aşağıdaki metin açıkça görüntülenmelidir:

UYARI

- Otomatik çim biçme makinesi. Makineden uzak durun. Çocuklar denetlenmelidir!
- Cihaz kullanılmadığında kapatılmalıdır.

1.2 Genel Güvenlik Talimatları

Çalışma alanı güvenliği

A. Makineleri, yanıcı sıvılar, gazlar veya tozların bulunduğu patlayıcı ortamlarda çalıştırmayın. Makineler kıvılcım oluşturabilir ve bu toz veya buharları tutuşturabilir.

B. Talimatları dikkatlice okuyun. Kontrolleri ve makinenin doğru kullanımını öğrenin.

C. Bu talimatları bilmeyen kişilerin veya çocukların makineyi kullanmasına asla izin vermeyin. Yerel düzenlemeler operatör yaşını sınırlayabilir.

D. Operatör veya kullanıcı, diğer kişilere veya onların mülklerine meydana gelen kazalar veya tehlikelerden sorumludur.

Elektrik güvenliği

A. Şebeke fişleri prize uygun olmalıdır. Fişi hiçbir şekilde değiştirmeyin. Topraklanmış cihazlarla herhangi bir şarj fişi kullanmayın. Orijinal fişler ve uygun prizler elektrik çarpması riskini azaltacaktır.

B. Topraklanmış veya topraklı yüzeylerle (borular, radyatörler, ocaklar ve buzdolapları gibi) vücut temasından kaçının. Vücudunuz topraklanmışsa elektrik çarpma riski artar.

C. Güç kablolarını kötüye kullanmayın. Güç kablosunu asla taşıma, çekme veya bir cihazın fişini çıkarmak için kullanmayın. Güç kablolarını ısı, yağ, keskin kenarlar veya hareketli parçalardan uzak tutun. Hasarlı veya dolaşmış güç kabloları elektrik çarpma riskini artırır.

D. Şebeke gücüyle çalışan bir cihazı nemli bir ortamda kullanmak kaçınılmazsa, artık akım cihazı (RCD) korumalı besleme kullanın. RCD kullanımı elektrik çarpma riskini azaltır.

E. Otomatik çevre sınırlama sisteminin talimatlara uygun şekilde doğru kurulumunu sağlayın.

F. Makinenin kullanılacağı alanı periyodik olarak kontrol edin ve tüm taş, dal, tel, kemik ve diğer engelleri kaldırın.

G. Bıçakları, bıçak civatalarını ve kesici düzeneğini aşınma veya hasar açısından düzenli olarak kontrol edin. Aşınmış veya hasarlı bıçak ve civataları dengeyi korumak için takım halinde değiştirin.

H. Çok milli makinelerde dikkatli olun, bir bıçağın dönmesi diğer bıçakların da dönmesine neden olabilir.

Kişisel güvenlik

A. Makineyi veya bu talimatları bilmeyen kişilerin makineyi kullanmasına izin vermeyin. Makineler, eğitimsiz kullanıcıların elinde tehlikelidir.

B. Makineyi kullanırken dikkatli olun, ne yaptığınıza dikkat edin ve sağduyunuzu kullanın. Yorgunken veya ilaç, alkol ya da uyuşturucu etkisindeyken makineyi kullanmayın. Makineyi kullanırken bir anlık dikkatsizlik ciddi yaralanmalara yol açabilir.

C. Makineyi çalıştırmadan önce tüm ayar anahtarlarını veya anahtarları çıkarın. Makinenin dönen bir parçası üzerinde unutulan bir anahtar veya tornavida kişisel yaralanmaya yol açabilir.

D. Makineyi manuel olarak kontrol ederken her zaman doğru duruş ve dengeyi koruyun. Bu, beklenmedik durumlarda makineyi daha iyi kontrol etmenizi sağlar.

E. Makinaları sık kullanmaktan kaynaklanan aşinalığın, rehavete kapılmanıza ve makine güvenlik ilkelerini görmezden gelmenize izin vermeyin. Dikkatsiz bir hareket saniyenin çok kısa bir süresinde ciddi yaralanmalara neden olabilir.

Makine kullanımı ve bakımı

A. Herhangi bir ayar yapmadan, aksesuar değiştirmeden veya depolamadan önce fişi güç kaynağından çıkarın ve/veya makineden veya diğer cihazlardan akü paketini (çıkarılabilir ise) sökün. Bu önleyici güvenlik tedbirleri, kazara çalıştırma riskini azaltır.

B. Makineleri ve aksesuarları bakımlı tutun. Hareketli parçalarda yanlış hizalama veya sıkışma, parça kırılması ve makinenin çalışmasını etkileyebilecek diğer durumları kontrol edin. Hasarlıysa, kullanmadan önce makinenin tamirini yaptırın. Birçok kaza, bakımı yapılmamış makine ve aksesuarlardan kaynaklanır.

C. Makineyi ve aksesuarları, çalışma koşullarını ve yapılacak işi göz önünde bulundurarak bu talimatlara uygun şekilde kullanın. Makinenin amaçlanandan farklı işlemler için kullanılması tehlikeli bir duruma yol açabilir.

D. Makineyi hasarlı koruyucularla veya güvenlik cihazları olmadan asla çalıştırmayın.

E. Ellerinizi veya ayaklarınızı dönen parçaların yakınına veya altına sokmayın. Boşaltma ağzından her zaman uzak durun.

F. Motor çalışırken makineyi asla kaldırmayın veya taşımayın.

G. Cihaz kilidini etkinleştirin/Makineyi "KİLİTLİ" konumuna getirin
- bir tıkanıklığı gidermeden önce;
- Makine üzerinde kontrol, temizlik veya çalışma yapmadan önce.

H. Yakın çevrede evcil hayvan, çocuk veya insan bulunduğunu biliyorsanız makineyi gözetimsiz çalıştırmayın.

Servis

A. Makinenizin servisini yalnızca özgün yedek parçalar kullanan nitelikli bir tamirciye yaptırın. Bu, makinenin güvenliğinin korunmasını sağlayacaktır.

B. Makinenin güvenli çalışma durumunda olması için tüm somun, cıvata ve vidaları sıkı tutun.

C. Güvenlik için aşınmış veya hasar görmüş parçaları değiştirin.

D. Doğru bıçakların değiştirildiğinden emin olun.

E. Pillerin, üretici tarafından önerilen doğru şarj cihazı kullanılarak şarj edildiğinden emin olun. Yanlış kullanım, elektrik çarpması, aşırı ısınma veya pilden korozif sıvı sızıntısına neden olabilir.

F. Elektrolit sızıntısı durumunda su/nötrleştirici madde ile yıkayın, gözler vb. ile temas ederse tıbbi yardım alın.

G. Makinenin bakımı üretici talimatlarına göre yapılmalıdır.

AKÜ alet kullanımı ve bakımı

A. Yalnızca üretici tarafından belirtilen şarj cihazı ile şarj edin. Bir tür AKÜ takımı için uygun olan bir şarj cihazı, başka bir AKÜ takımı ile kullanıldığında yangın riski oluşturabilir.

B. Yalnızca özel olarak belirlenmiş AKÜ takımlarıyla çalışan elektrikli aletleri kullanın. Diğer AKÜ takımlarının kullanımı yaralanma ve yangın riski oluşturabilir.

C. AKÜ takımı kullanılmadığında, ataş, madeni para, anahtar, çivi, vida veya terminaller arasında bağlantı oluşturabilecek diğer küçük metal nesneler gibi metal nesnelerden uzak tutun. AKÜ terminallerinin kısa devre yapması yanıklara veya yangına neden olabilir.

D. Uygun olmayan koşullarda AKÜ'den sıvı sızabilir; temastan kaçının. Kazayla temas olursa, su ile durulayın. Sıvı göze temas ederse, ek olarak tıbbi yardım alın. PİLDEN çıkan sıvı tahrişe veya yanıklara neden olabilir.

E. Hasarlı veya değiştirilmiş bir PİL takımı veya alet kullanmayın. Hasarlı veya değiştirilmiş piller öngörülemeyen davranışlar sergileyerek yangın, PATLAMA veya yaralanma riskine yol açabilir.

F. AKÜ paketini veya aleti ateşe veya aşırı sıcaklığa maruz bırakmayın. Ateşe veya 130 °C üzeri sıcaklığa maruz kalması patlamaya neden olabilir.

G. Tüm şarj talimatlarına uyun ve akü paketini veya aleti talimatlarda belirtilen sıcaklık aralığı dışında şarj etmeyin. Uygun olmayan şekilde veya belirtilen sıcaklık aralığı dışında şarj etmek, AKÜ'ye zarar verebilir ve yangın riskini artırabilir.

1.3 Kurulum Güvenlik Talimatları

A. Şarj istasyonunu ve aksesuarlarını, herhangi bir yanıcı malzemenin altına veya 60 cm yakınına kurmayın. Arıza durumunda şarj istasyonu ve güç kaynağının ısınması söz konusu olabilir ve yangın riski oluşturabilir.

B. Güç kaynağını suya girme riski olan yüksekliklere yerleştirmeyin. Güç kaynağını yere koymayın.

C. Güç kaynağını kapalı bir alana hapsetmeyin. Yoğuşma suyu güç kaynağına zarar verebilir ve elektrik çarpma riskini artırabilir.

D. ABD/Kanada için geçerlidir. Güç kaynağı açık havaya monte edilmişse: Elektrik Çarpması Riski. Sadece hava koşullarına dayanıklı muhafazalı, fiş kapağının takılıp çıkarılabildiği kapalı bir A Sınıfı GFCI (RCD) prizine monte edin.

E. Şarj istasyonunu su birikme riski olan yerlere kurmayın.

1.4 Günlük Kullanım için Güvenlik Talimatları

A. Ellerinizi ve ayaklarınızı dönen bıçaklardan uzak tutun. Ürün AÇIK konumdayken ellerinizi veya ayaklarınızı ürünün yakınına veya altına sokmayın.

B. Ürünü durdurun veya çalışma alanında kişiler, özellikle çocuklar veya hayvanlar varken ürünü KAPALI konuma getirin.

C. Çimende taş, dal, alet veya oyuncak gibi nesneler bulunmadığından emin olun. Bıçaklar bu tür nesnelere çarparsa hasar görebilir.

D. Ürün AÇIK konumdayken kaldırmayın veya hareket ettirmeyin.

E. Ürünün insanlara veya hayvanlara çarpmasına izin vermeyin. Ürünün önüne bir insan veya hayvan çıkarsa, ürünü hemen durdurun.

F. Ürünün veya şarj istasyonunun üzerine nesne koymayın.

G. DUR butonu çalışmıyorsa ürünü kullanmayın.

H. Ürün çalışmıyorken her zaman KAPALI konuma getirin.

I. Ürünü ve fışkırtmalı sulama başlığını aynı anda kullanmayın. Zamanlama işlevini aynı anda kullanın.

J. Ürünü, iş alanında durgun su bulunduğunda (örneğin şiddetli yağmur sonucu oluşan su birikintilerinin olduğu alanlar) çalıştırmayın.

1.5 Bakım için Güvenlik Talimatları

A. Ürüne bakım yaparken ürünü KAPALI konuma getirin.

B. Ürünü temizlemek için yüksek basınçlı yıkama makinesi kullanmayın. Ürünü temizlemek için çözücüler kullanmayın.

C. Şarj istasyonunu temizlemeden veya bakımını yapmadan önce fişi şarj istasyonundan çıkarın.

1.6 Pil Güvenliği

Lityum iyon piller sökülürse, kısa devre yaparsa veya su, ateş veya yüksek sıcaklıklara maruz kalırsa patlayabilir veya yangına neden olabilir. Dikkatli kullanın, pili sökmeyin veya açmayın ya da herhangi bir tür elektriksel/mekanik kötüye kullanımda bulunmayın. Doğrudan güneş ışığında depolmaktan kaçının.

2. Semboller ve Etiketler

Ürün üzerindeki sembolleri ve etiketleri dikkatlice inceleyin ve anlamlarını öğrenin:

	UYARI: *Ürünü kullanmadan önce kullanım talimatlarını okuyun.*
STOP	***UYARI:*** *Makine üzerinde çalışmadan veya kaldırmadan önce ürünü devre dışı bırakın. Dönen bıçağa asla dokunmayın.*
	UYARI: *Çalıştırırken makineden güvenli mesafeyi koruyun. Tehlikeli alandan diğer kişileri uzak tutun.*
	UYARI: *Makine üzerine binmeyin.*
	Kullanım talimatlarını okuyun.
CE	*CE uygunluk işareti.*
LWA 60dB	*Ses gücü seviyesi, Avrupa dış mekan gürültü yönergesi ile belirlenmiştir.* *Bıçak Diski için 60dB*
	Bu ürünü normal ev atığı olarak atmayın. Ürünün yerel yasal gerekliliklere uygun şekilde geri dönüştürüldüğünden emin olun.
III	*Sınıf III*
	DC
	Pili ateşe atmayın ve ısı kaynağına maruz bırakmayın.
	Pili suya daldırmayın.
Li-ion	*Geri dönüşüm işareti.*
	Bu batarya paketinin normal ev atığı olarak atılmasına izin verilmez. Batarya paketinin yerel yasal gerekliliklere uygun şekilde geri dönüştürüldüğünden emin olun.
T3.15A	*Derecelendirmeye uygun sigortayla değiştirin.*

T2A	*Derecelendirmeye uygun sigortayla değiştirin.*
	Sınıf II yapı.
IPX4	*Muhafazalar tarafından sağlanan koruma dereceleri (IP Kodu)*
IPX5	
IP67	
	Ayrılabilir güç kaynağı parçası
	Kısa devre korumalı güvenlik izolasyon transformatörlü SMPS
	SMPS (Anahtarlamalı mod güç kaynağı ünitesi)
cosφ:0.56	*Güç faktörü*
VI	*Seviye 6 enerji verimliliği*
	Fiş kısmının pimleri hasar görmüşse güç kaynağı ünitesinin kullanılmaması gerektiğini belirtmek için
	UYARI-Dönen bıçağa dokunmayın
Max. 4800 min⁻¹	*Max 4800 dk⁻¹*
106mm	*φ 106 mm Biçme Bıçağı Diski İçin*

Robot ekranındaki semboller

	Açma/kapama
START	*Başlat düğmesi*
HOME	*Ana sayfa düğmesi*
OK	*Tamam düğmesi*
	PIN kodu ayarlama

	Zaman ayarları
	Bluetooth
	Wi-Fi

3. İçindekiler ve Teknik Özellikler

3.1 Kutu İçeriği

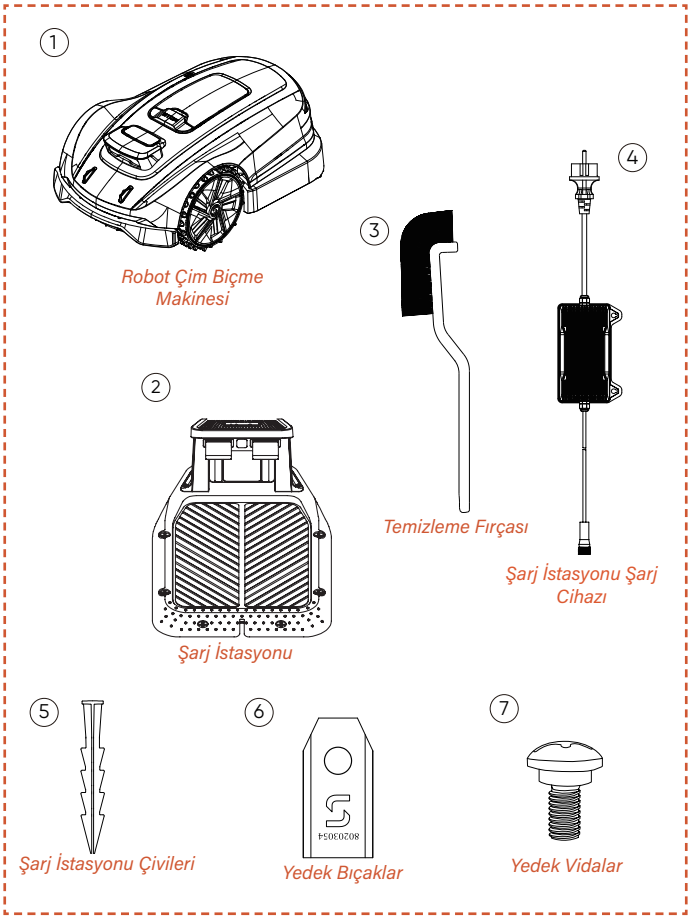

Robotik Çim Biçme Makinesi*1
Şarj İstasyonu*1
Temizleme Fırçası*1
Şarj İstasyonu İçin Şarj Cihazı*1
Şarj İstasyonu Çivileri*8
Yedek Bıçak*6
Yedek Vidalar*6

3.2 Parçalar ve İşlevler

Üst Görünüm

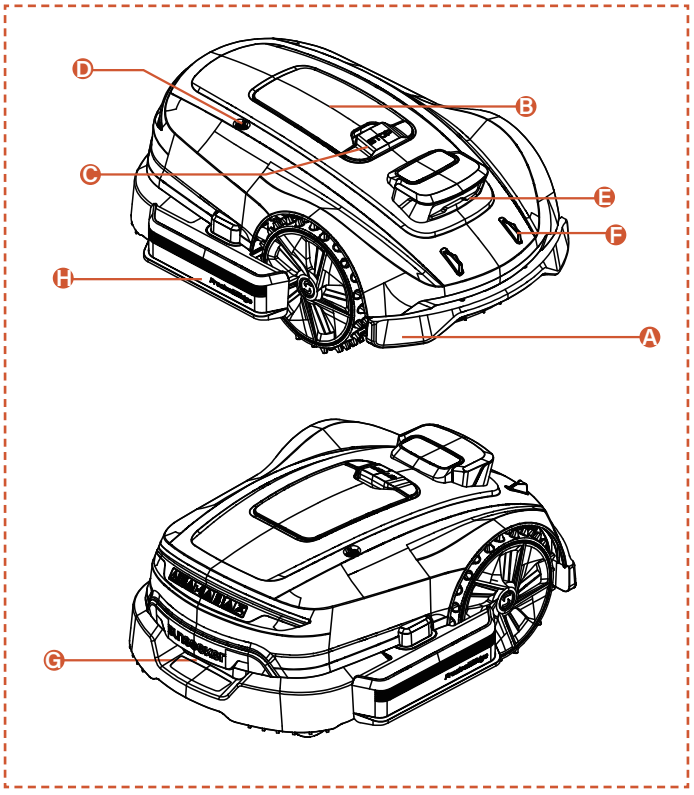

Alt Görünüm

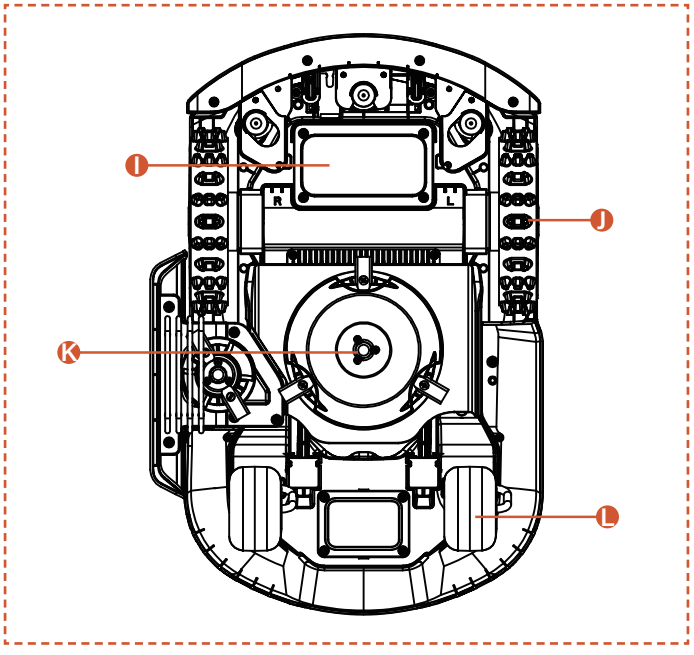

Not

Makineyi suya daldırmayın, bu bileşenlere zarar verebilir ve belirtilen süre içinde garanti kapsamını geçersiz kılabilir.

A. Çarpma Tamponu
Görsel konumlandırma mevcut olmadığında, çarpma tamponu makinenin normal çalışmasını sağlayabilir.

B. Kontrol Paneli
Makinenin gücünü açıp kapamak, çalışmasını veya geri dönmesini komuta etmek vb. için panel. Panel, koruyucu kapağın altında bulunur.
Kontrol panelini kullandıktan sonra koruyucu kapağı kapatınız.

C. DURDUR Düğmesi
Acil durumlarda makineyi durdurmak için acil durdurma düğmesi.

D. Yağmur Sensörü
Yağmur sensörü yağmuru algılayabilir ve makine, kullanıcının ayarına göre yağmurdan kaçınmak için otomatik olarak şarj istasyonuna dönebilir.

E. Binoküler Kamera
Yapay zeka destekli çift kamera, çim biçme robotunun engelleri algılamasına ve bunlardan kaçınmasına yardımcı olur.

F. Şarj Elektrotları
Makine üzerindeki şarj elektrotları, makinenin pilini şarj etmek için şarj istasyonundaki elektrotlarla bağlantı kurar.

G. Direksiyon Kolu
Rahat tutuşlu direksiyon kolu.

H. Budama Bıçak Diski
Cihazın çim kenarlarını daha verimli bir şekilde budamasını sağlar.

I. Pil Bölmesi
Pilin saklandığı bölme.

J. Dönen Kesme Plakası
Makine çalışırken çimleri budamak için kullanılan cihaz.

K. Sürüş Tekerlekleri
Harika arazi kabiliyetine sahip hareket için güç çıkışı.

L. Döner tekerlek
Hareket ve yönlendirmeye yardımcı olmak için döner.

3.3 Teknik Özellikler

TEKNİK ÖZELLİKLER	X3 Gen 2 - 800 RMX803N20V	
Sınır teli	Kablosuz / sınırsız	
Maksimum biçim alanı	800 m^2	
Bıçak yüksekliği min/maks	20-60 mm	
Yükseklik ayarı	Kılavuz	
Kesim Genişliği	200 mm	
Pil Kapasitesi	5 Ah	
Kullanıcı arayüzü	Uygulama ve tuş takımı ekranı	
Maksimum eğim	17° (%30)	
Robot boyutları	621 * 420 * 247 mm	
Sertifikalar	CE RoHS	
Net ağırlık	10.55 kg	
Ses gücü seviyesi LWA	60 dB(A)	
Ses Gücü Belirsizlikleri KWA	3 dB(A)	
Ses Basınç Seviyesi LpA	52 dB(A)	
Ses Gücü Belirsizlikleri KpA	3 dB(A)	
Trimmer Bıçak Diski için Ses Gücü Seviyesi LWA:	75 dB(A)	
Kesme Bıçağı Diski için Ses Gücü Belirsizlikleri KWA:	3 dB(A)	
Kesme Bıçağı Diski için Ses Basınç Seviyesi LpA:	67 dB(A)	
Budama Bıçağı Diski için Ses Gücü Belirsizlikleri KpA:	3 dB(A)	
ÖZELLİKLER		
Wi-Fi / Bluetooth	E	
Kablosuz haritalama	E	
Yol planlama	3 seçenek	
AONavi2.0 (netRTK+VSLAM)	E	
Süper Wi-Fi	E	
Görüş Yapay Zekası	E	
Önden Çekiş	E	
Eko mod	E	
Gece modu*	N	
FOTA	E	
Şarj istasyonuna hızlı dönüş	E	
Çok bölgeli	E	
Çalışma Programı	Otomatik veya Manuel Ayarlama	
Çarpma Sensörü	E	
Su ile Temizleme	E	
GPS ve 4G modülü	E	
Google Asistan ve Amazon Alexa	E	
PIN kodu	E	
Kaldırma ve Eğim Sensörü	E	
Yağmur Sensörü	E	
AKSESUARLAR		
Yedek Bıçak ve Yedek Vidalar	6 adet	
Şarj İstasyonu Çivileri	8 adet	
Şarj İstasyonu Şarj Cihazı	2 A (CGF252)	
Temizleme Fırçası	1 adet	
Wi-Fi ve Bluetooth	Frekans Band(lar)ı	Maksimum Çıkış Gücü
	BT: 2402~2480 MHz	BT BDR+EDR: Maks, 8,99 dBm BT BLE: Maks, 7,35 dBm
	Wi-Fi 2,4G: 2412~2472 MHz	Wi-Fi 2,4G: Maks, 18,98 dBm
	Wi-Fi 5,2G: 5180~5240 MHz	Wi-Fi 5,2G: Maks, 15,68 dBm
	Wi-Fi 5,3G: 5260~5320 MHz	Wi-Fi 5,3G: Maks, 15,26 dBm
	Wi-Fi 5,6G: 5500~5700 MHz	Wi-Fi 5,6G: Maks, 16,04 dBm
	Wi-Fi 5,8G: 5745~5825 MHz	Wi-Fi 5,8G: Maks, 13,07 dBm
2,4G İletişim	Frekans Band(lar)ı	Maksimum Çıkış Gücü
	2402-2480 MHz	20,0 dBm

** Not: Yerel düzenlemeleriniz robotik çim biçme makinelerinin gece kullanımını yasaklıyorsa, uyum dışı çalışmayı önlemek için gece modunun devre dışı bırakıldığından emin olun.*

4. Kurulum ve Haritalama

Sunseeker'ın gelişmiş donanımı ve yazılımı (akıllı algoritmalar), biçicinin çevreyi tanıma yeteneğini, konumlandırma doğruluğunu ve genel performansını önemli ölçüde artırır. Sunseeker AONavi (Sürekli-Açık Navigasyon), RTK-GNSS uydu konumlandırması ile VSLAM görsel teknolojisini sorunsuz bir şekilde entegre ederek robotik çim biçme makinesinin karmaşık ortamlar dahil çeşitli senaryolarda konumlandırma ve navigasyon görevlerini yerine getirmesini sağlar.

Sunseeker teknolojisinin ilerlemesiyle birlikte, AONavi tamamen yükseltilerek AONavi2.0 ortaya çıkmıştır. Bu teknoloji, netRTK'yi VSLAM görsel teknolojisiyle entegre ederek fiziksel RTK istasyonlarına ihtiyaç duymadan santimetre seviyesinde hassas konumlandırma sağlar. Bu hem konum doğruluğunu artırır hem de kurulum süresini önemli ölçüde kısaltır. Sunseeker AONavi2.0 teknolojisiyle donatılan robotik çim biçme makinesi, kararlı uydu sinyalleri alarak gerçek zamanlı konumlandırma yapabilir ve aynı zamanda Sunseeker çim biçme makineleri için sanal sınırlar belirlenebilir. Bu, yüksek kaliteli çim bakımını garanti eder ve size kullanışlı ve güvenilir bir biçme deneyimi sunar.

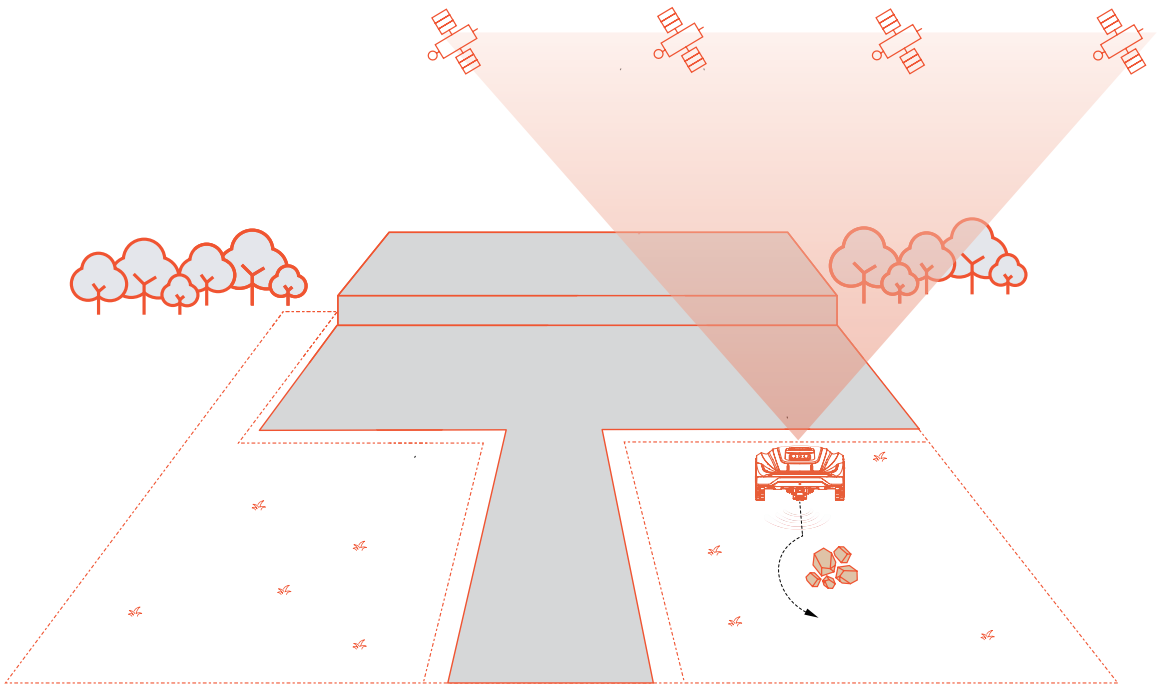

4.1 Hazırlıklar

Sunseeker Uygulamasını Yükleyin

Not

Gerektiğinde, uygulama Bluetooth ve Wi-Fi veya 4G ağ bağlantısına erişim isteyecektir. Doğru kurulum ve gelecekteki işlevsellik için bu özelliklere erişim izni verin.

QR kodunu tarayarak Robot Çim Biçme Uygulamasını indirin veya Google Play Store'dan (Android) veya Apple App Store'dan (iOS) "Sunseeker Robot" arayın. Kurulumdan sonra lütfen yeni bir hesap oluşturun ve giriş yapın.

iOS **Android**

Çim biçme makinesini hazırlayın

Telefonunuzdaki Bluetooth'un açık olduğundan emin olun ve makinenin SN QR kodunu tarayarak modeli tanımlayın ve ilgili kurulum kılavuzunu takip edin.

Çimi hazırlayın

A. Çim biçme robotunun çalışma alanından yaprak yığınları, oyuncaklar, teller, taşlar veya diğer engeller gibi her türlü enkazı temizleyin.

B. Güvenlik için lütfen çocukların ve evcil hayvanların çimlerden uzak olduğundan emin olun.

C. Robotik biçme makinesini kullanmadan önce çimlerinizi en fazla 6 cm yüksekliğinde kesin.

D. Toplam çim alanı 800 m^2'ye kadar.

E. Çalışma alanında dar geçitler varsa, geçit genişliğinin 80 cm'den fazla olduğundan emin olun.

Önerilen çim türleri aşağıdaki resimlerde gösterilmiştir:

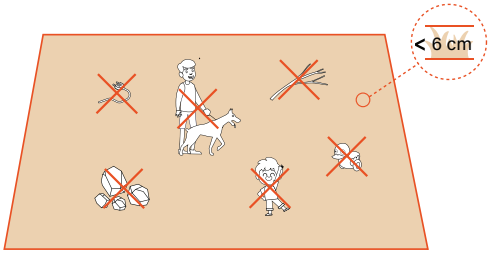

4.2 Biçme Robotunu Etkinleştirme

Biçme Robotunu Önceden Şarj Etme

A. Elektrik prizi olan herhangi bir noktayı seçin, şarj istasyonu adaptörünü bağlayın ve şarj istasyonunu açın.

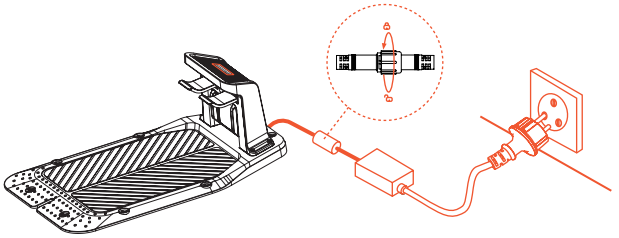

B. Biçme makinesini şarj istasyonuna itin, şarj elektrotlarının doğru şekilde bağlandığından emin olun. Şarj istasyonundaki yeşil ışığın yanıp sönmesi normal şarj işlemini gösterir. Makine tamamen şarj olduğunda gösterge ışığı sürekli yeşil yanar.

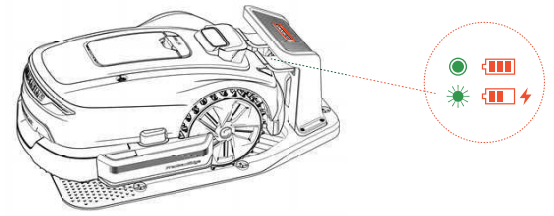

C. Biçme makinesinin pil seviyesi %80'in üzerindeyse bu adımı atlayabilirsiniz.

Not

- Güç düzgün şekilde sağlandığı halde gösterge ışığı yanmıyorsa lütfen müşteri hizmetleriyle iletişime geçin.

Biçiciyi aktive edin

A. Makine şarj istasyonunda başarıyla şarj olduğunda otomatik olarak açılacaktır. Ayrıca güç düğmesine basılı tutarak manuel olarak da açabilirsiniz.

B. Varsayılan PIN kodunu "0000" girin. Her "0" girdiğinizde işlemi tamamlamak için Tamam'a basın.

C. Şifreyi değiştirmek istiyorsanız, şifreyi değiştirmek için BAŞLAT ve ANA SAYFA düğmelerine aynı anda uzun basın. Daha detaylı bilgi için lütfen 5.1 Çim Biçme Makinesini Görüntüleme ve Kontrol bölümüne bakınız.

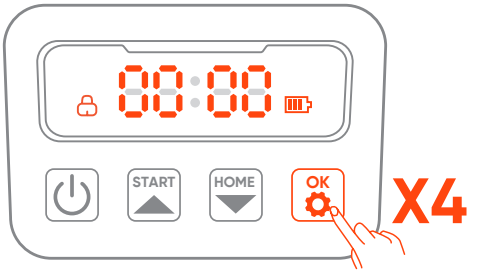

4.3 Uygulama Bağlantısı

Not

Uygulamayla ilgili aşağıdaki görseller yalnızca tanıtım amaçlıdır. Mevcut seçenekler yazılım sürümüne göre değişiklik gösterebilir.

Hazırlık

A. Cihazın şarj istasyonunda, düzgün şarj olduğundan, açık olduğundan ve PIN kodunun girildiğinden emin olun.

B. Telefonunuzdaki Bluetooth'un açık olduğundan emin olun. Lütfen cihazınızın 4G ağına bağlı olduğundan emin olun.

C. Daha iyi bir ağ deneyimi için çim biçme robotunuzun Wi-Fi'sini yapılandırabilirsiniz.

Uygulama Bağlantısı

A. Çim biçme robotunuzu eklemek için makinenin SN QR kodunu tarayın. Tarama yapılamıyorsa, Bluetooth üzerinden de bağlanabilirsiniz. "Çim Biçme Robotunu Hazırlama" adımında QR kodu zaten taradıysanız, telefonunuzda Bluetooth etkinleştirildiğinde çim biçme robotu otomatik olarak UYGULAMA'ya bağlanacak ve tekrar tarama yapmanıza gerek kalmayacaktır.

B. Başarılı eşleştirmeden sonra, varsayılan PIN kodunu "0000" girin. PIN kodu telefondan değiştirilebilir.

C. Lütfen makinenizin 4G ağına bağlı olduğundan emin olun.

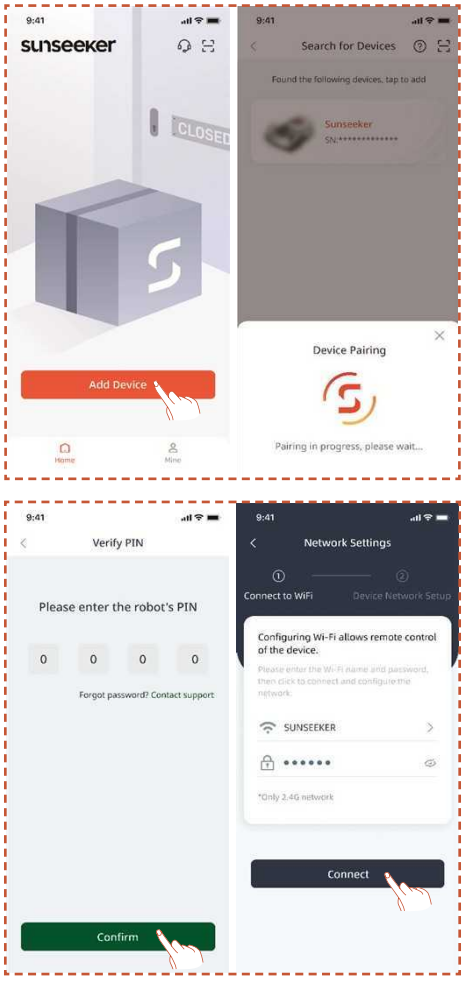

4.4 Şarj İstasyonunu Kurma

Not

Şarj istasyonunu nereye kuracağınızdan emin değilseniz, daha güçlü sinyal bulunan bir konum belirlemek için aşağıdaki adımları izleyebilirsiniz.

Uygun bir konum bulun

A. Uygulamadaki talimatları izleyerek biçme makinesini uzaktan kontrol edin, farklı alanlardaki sinyal gücünü kontrol edin ve şarj istasyonunu kurmak için uygun bir konum bulun.

B. Biçme makinesinin şarj istasyonundan başarıyla çıkabilmesi ve geri dönebilmesi için şarj istasyonunu açık, düz ve sertleşmemiş bir zemine kurun.

C. Şarj istasyonu, biçme makinesinin çalışma alanının içine veya dışına yerleştirilebilir. Güvenlik nedeniyle, şarj kablosunun biçme alanının dışında tutulması önerilir.

D. Şarj istasyonunun önünde 1,5 m mesafede hiçbir engel bulunmamalıdır.

E. Çim varsa, 6 cm'den kısa olmalıdır.

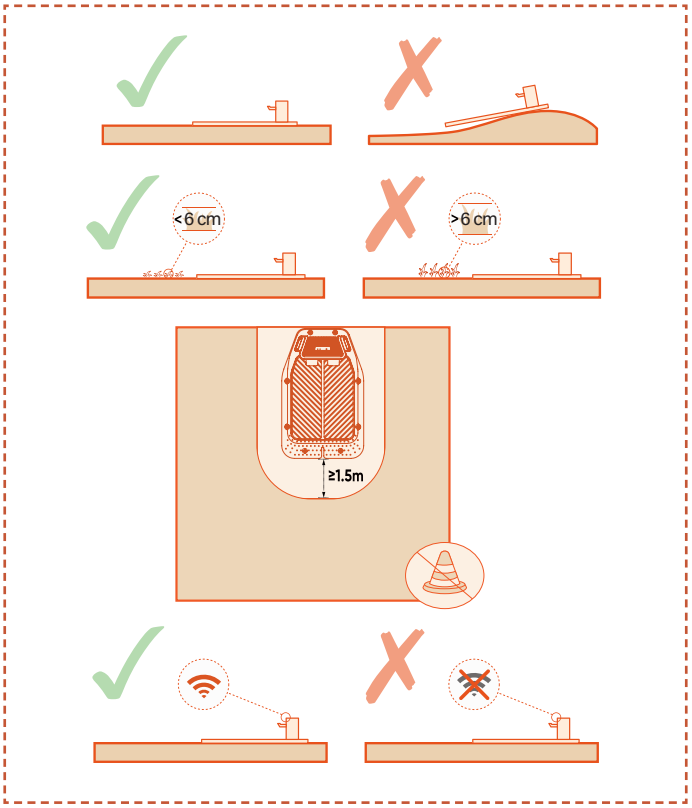

F. Şarj istasyonunun üzerindeki alanın mümkün olduğunca açık olduğundan, ağaç, bina veya diğer engellerden arındırılmış olduğundan emin olun.

G. Tüm yönlerde tam açıklık sağlanamıyorsa, Kuzey Yarımküre'deki çim biçme robotları için güney gökyüzünün engelsiz olmasına çalışın; Güney Yarımküre'dekiler için ise kuzey gökyüzünün mümkün olduğunca açık olmasını sağlayın.

Şarj istasyonunu kurun

A. Bir çekiç veya benzeri bir alet kullanılarak şarj istasyonu sertleştirilmemiş, düz zemine çakılabilir.

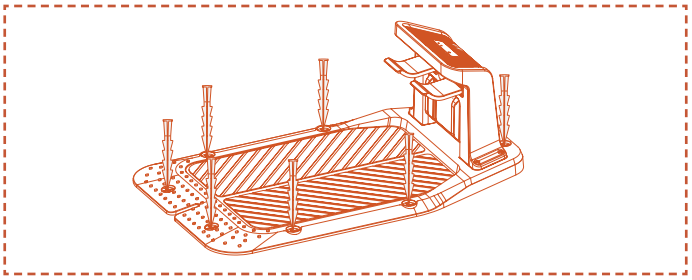

B. Şarj istasyonundaki şarj kablosunu şarj cihazına bağlayın, ardından güç kaynağına takın. Bu durumda şarj istasyonundaki yeşil ışık sabit yanacak ve istasyonun açık olduğunu gösterecektir.

C. Güvenlik nedeniyle, şarj kablosunun biçme alanının dışında tutulması önerilir. Şarj istasyonu ile güç kaynağı arasında önemli bir mesafe varsa, güvenli çalışma sağlamak için güç kablosunun yere veya duvara sıkıca sabitlendiğinden emin olun.

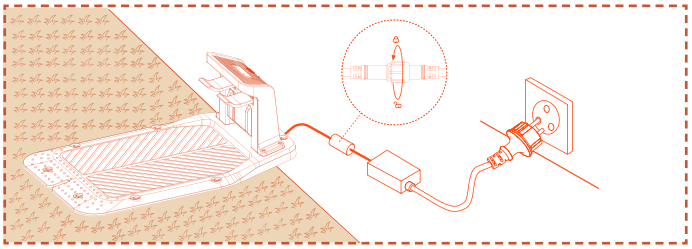

4.5 Haritalama

Not

Uygulamayla ilgili aşağıdaki görseller yalnızca tanıtım amaçlıdır. Mevcut seçenekler yazılım sürümüne göre değişiklik gösterebilir.

Hazırlık

A. Cihazın açık olduğundan ve 4G ile Bluetooth sinyallerine başarıyla bağlandığından emin olun.

B. Cihazın şarj istasyonunda olduğundan, düzgün şarj edildiğinden ve pil seviyesinin %50'nin üzerinde olduğundan emin olun.

C. Eksiksiz bir harita oluşturmak için uygun bir çalışma alanı, şarj istasyonu ve Anten gereklidir.

D. Yukarıdaki tüm görevler tamamlandıysa **Haritalamayı Başlat**'a tıklayın.

E. Makine yeniden başlatıldıysa, haritalama işlemine başlamadan önce şarj istasyonunda olduğundan emin olun.

Çalışma alanı oluştur

A. Çalışma Alanı'na tıklayın. Biotç kesici otomatik olarak şarj istasyonundan çıkacak ve manuel müdahaleye gerek kalmadan 1,5 m ilerleyecektir.

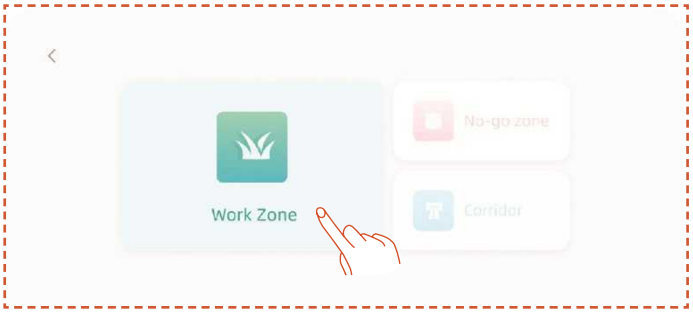

B. Robotu öncelikle çimin kenarına konumlandırmanızı ve haritalama için saat yönünün tersine bakacak şekilde açısını ayarladıktan sonra **Haritalamayı Başlat** seçeneğine tıklamanızı öneririz.

C. Biçme makinesi çalışma alanı sınırına konumlandırılıp açısı ayarlandığında **Haritalamayı Başlat** seçeneğine tıklayın.

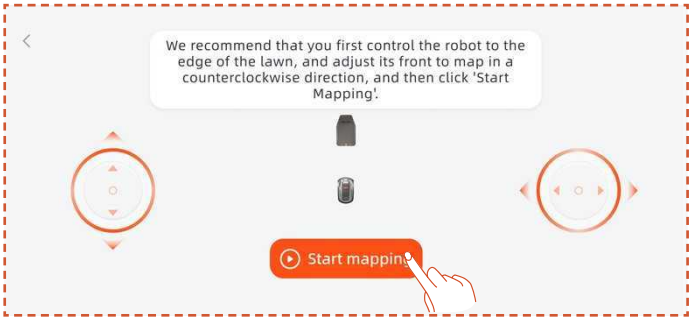

Otomatik Haritalama

Cihaz kendini çim alanında tanıdığında ve otomatik haritalama koşulları sağlandığında, **Otomatik** simgesi yanıp sönecektir. Otomatik haritalamayı başlatmak için **Otomatik** 'e dokunun.

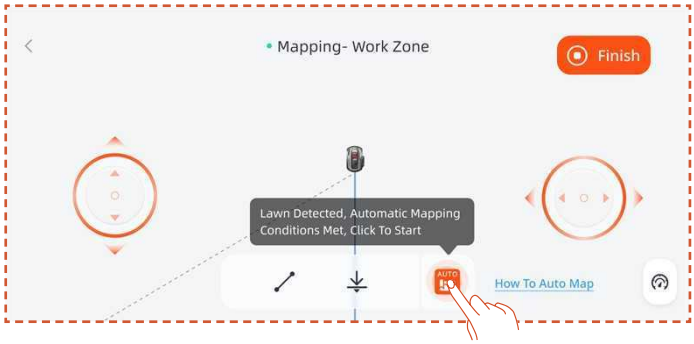

Haritalamayı duraklatmak için uygulamadaki **Pause** düğmesine dokunun.

Robotun hatasız normal çalıştığını doğruladıktan sonra, otomatik haritalamayı sürdürmek için APP arayüzündeki **Auto** düğmesine dokunun.

Not

- Haritalama sürecinde çim biçme makinesini takip etmenizi öneririz. Makine sınırları doğru şekilde algılayamazsa, istediğiniz zaman otomatik haritalama modundan çıkıp manuel kontrole geçebilirsiniz.

- Haritalama verimliliği için lütfen makinenin haritalamaya şarj istasyonundan çıkarak başladığından emin olun.

Manuel Haritalama

Manuel haritalama moduna geçmek için **Manuel**'e dokunun.

Makineyi uzaktan kontrol edin ve çalışma alanını oluşturmak için kenar boyunca yürüyün.

- Çalışma alanınız çitler, duvarlar veya diğer fiziksel sınırlar içeriyorsa, uzaktan haritalama sırasında sınır boyunca en az 5 cm mesafe bırakın.

- Çalışma alanınız havuzlar, hendekler veya uçurumlar gibi özellikler içeriyorsa, haritalama sırasında en az 15 cm mesafe koruyun.

- Çalışma alanınızın sınırı taş yol gibi çim olmayan bir yüzeyse ve sınır yüksekliği çimle benzer seviyedeyse, **Sınırı Aş** işlevini kullanabilirsiniz. Bu işlevi kullanırken, biçme makinesinin yaklaşık üçte ikisi çim üzerinde kalacak şekilde kenar boyunca ilerleyecektir. Haritalama tamamlandıktan sonra, biçme makinesi haritalanan sınırı takip ederek biçim yapacaktır.

- Çalışma alanınızın sınırı düz bir çizgi ise, **Düz** fonksiyonunu seçebilir, ardından biçme makinesini düz sınırın sonuna kadar uzaktan kumanda ile götürebilirsiniz.

Düz çizgi fonksiyonunun etkinleştirildiği başlangıç ve bitiş noktalarında otomatik olarak düz bir sınır çizgisi oluşturulacaktır.

Not

Yalnızca yol tamamen kapandıktan sonra Bitir'e tıklanması önerilir. Yol kapanmamış ancak haritalamanın tamamlanması gerekiyorsa, Bitir'e tıklayın ve ardından Otomatik Kapat'ı seçin. Oluşturulan harita, çalışma alanının kapalı olduğundan emin olmak için başlangıç ve bitiş noktalarını otomatik olarak birleştirecektir.

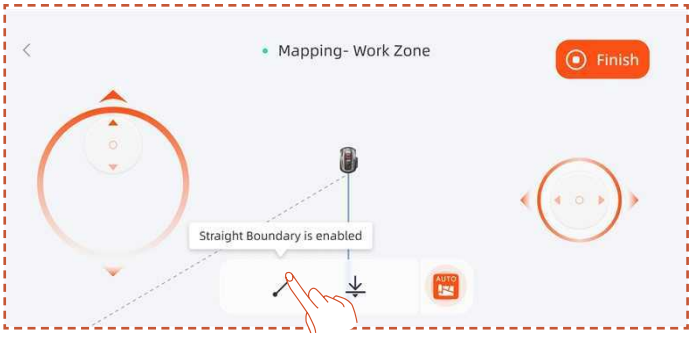

Haritalama tamamlandıktan sonra sınırı değiştirmeniz gerekiyorsa, **Daha Fazla Ekle**'ye tıklayın ve **Sınırı Düzenle** seçeneğini belirleyerek değişiklik yapın.

A. Robotu sınır değişikliğinin başlangıç noktasına uzaktan kontrol edin, ardından başlat düğmesine tıklayın. Sınır değiştirilirken robotun saat yönünün tersine hareket etmesi kontrol edilmelidir.

B. Robotu sınır değişikliğinin bitiş noktasına uzaktan kontrol edin, orijinal harita sınırıyla kesiştiğinden emin olun, ardından **Bitir** düğmesine tıklayın.

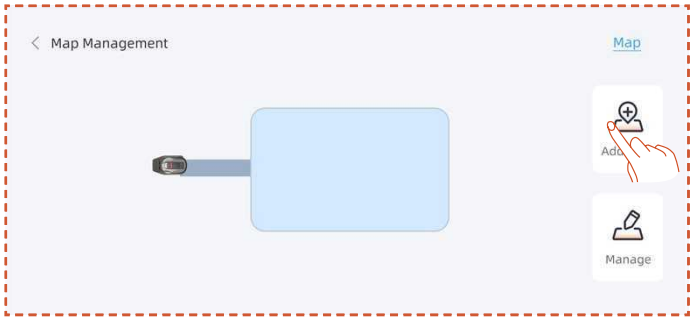

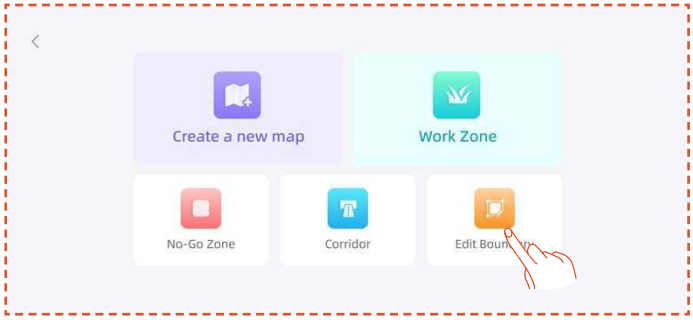

Yasaklı Bölge Oluştur

Çalışma alanınızda havuz veya diğer biçilmeyecek bölgeler varsa, sanal sınır oluşturmak ve bu alanları korumak için Yasaklı Bölge oluşturmanız önerilir.

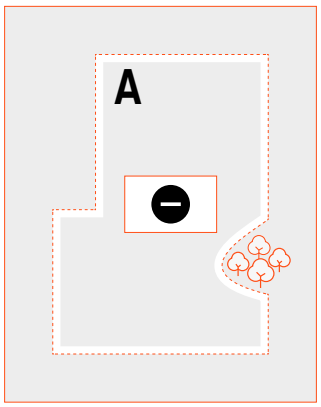

A. Yasaklı bölge seçeneğine tıklayın.

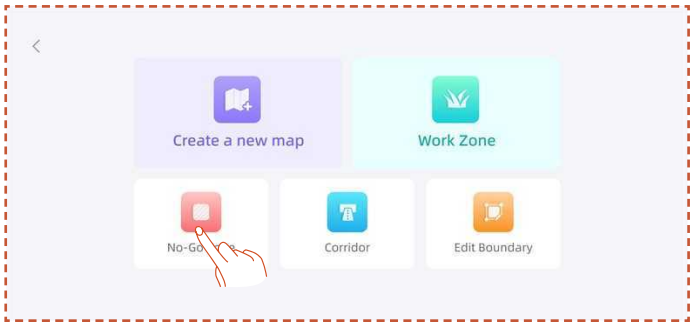

B. Biçme robotunu uzaktan kumanda ile Yasaklı Bölgenin başlangıç noktasına getirin, ardından **Haritalamayı Başlat** seçeneğine tıklayın.

C. Biçme robotunu uzaktan kumanda ile alanı kapatacak şekilde hareket ettirin, ardından **Bitir** seçeneğine tıklayın.

Çoklu bölge oluşturma

Çiminizin birden fazla çalışma bölgesine ayrılması gerekiyorsa, birden fazla çalışma bölgesi ve geçit oluşturabilirsiniz.

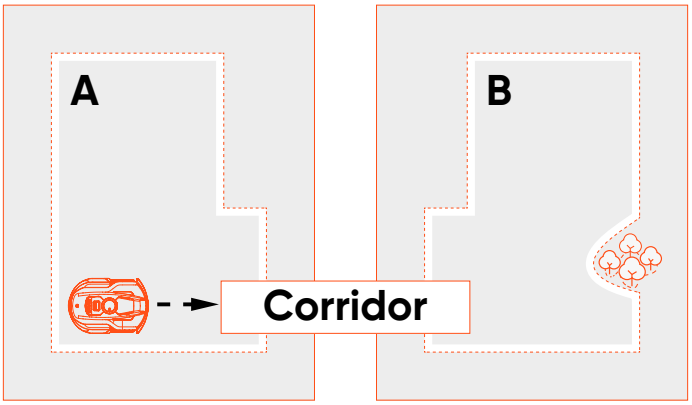

İlk çalışma bölgesini oluşturduktan sonra bir koridor ekleyip ardından ikinci çalışma bölgesini oluşturabilirsiniz:

A. Koridor'a tıklayın.

B. Biçme robotunu uzaktan kumanda ile koridor oluşturulacak konuma getirin, ardından **Haritalamayı Başlat**'a tıklayın. Koridorun ilk çalışma alanıyla örtüştüğünden emin olun.

C. Biçme makinesini koridorun sonuna kadar uzaktan kontrol edin, ardından **Bitir** seçeneğine tıklayın.

D. İkinci çalışma alanını oluşturun ve koridorun ikinci çalışma alanıyla örtüştüğünden emin olun.

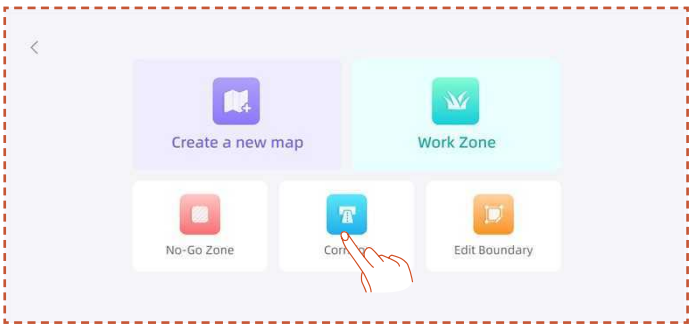

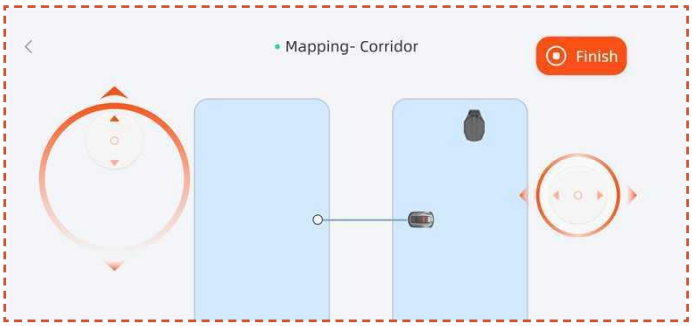

İlk çalışma alanını oluşturduktan sonra ikinci çalışma alanını ekleyip ardından koridoru oluşturabilirsiniz:

A. Çalışma Alanı'na tıklayın.

B. Biçme makinesini ikinci çalışma bölgesinin oluşturulması gereken konuma uzaktan kontrol edin ve ikinci çalışma bölgesini oluşturun.

C. İki çalışma bölgesi arasında, koridorun her iki çalışma bölgesiyle de örtüşmesini sağlayan bir koridor oluşturun.

Not

- Birden fazla çalışma bölgesi oluştururken, ikinci çalışma bölgesinin birinciyle örtüşmemesi en iyisidir. Örtüşme çok büyükse, iki bölge otomatik olarak tek bir çalışma bölgesi haline getirilir.

- Koridor çalışma alanıyla örtüşmüyorsa veya iki çalışma alanı arasında koridor oluşturulmamışsa, biçme makinesinin şarj istasyonuna dönmesi veya görevlerini tamamlaması zorlaşabilir.

Yönet

Ayrıca çalışma alanlarını birleştirebilir, bölebilir, yeniden adlandırabilir ve silebilir; koridorları veya yasak bölgeleri silebilirsiniz. Bu işlemler **Detaylar > Harita Yönetimi > Yönetim** altında gerçekleştirilebilir.

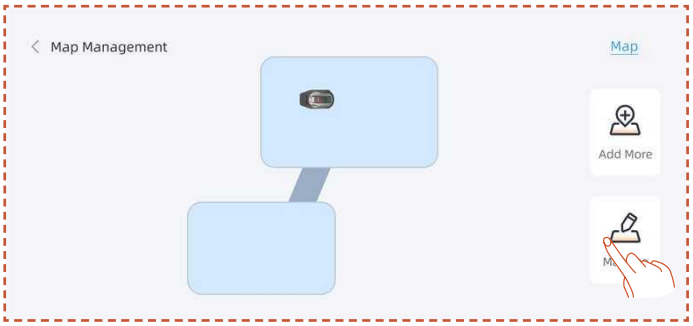

4.6 netRTK Ayarları

netRTK işlevi, biçme makinesini çalıştırdıktan sonra otomatik olarak etkinleşir, biçme makinesini netRTK'ya manuel olarak bağlamanız gerekmez. Bağlantı istikrarsızsa, bağlantı durumunu **Ağ Ayarları** bölümünden kontrol edebilirsiniz.

Daha iyi ağ deneyimi için biçme makinenize ve şarj cihazınıza Wi-Fi yapılandırması yapabilirsiniz (ek seçenek).

Ayarlar > Cihaz arayüzüne erişin ve **Ağ Ayarları** seçeneğine dokunun. Wi-Fi ve 4G bağlantı durumunuzu kontrol edebilirsiniz.

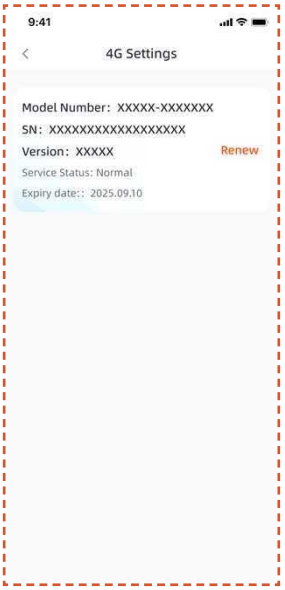

- **RTK Ayarları** bölümünde RTK modunu değiştirebilir veya hizmeti yenileyebilirsiniz. Ücretsiz hizmet süresi, ürünün ilk kez etkinleştirildiği ve netRTK hizmetine başarıyla bağlandığı tarihten itibaren başlar. Bu tarihten itibaren, X3 Gen 2 kullanıcıları 2 yıl boyunca ücretsiz kullanım hakkına sahiptir.

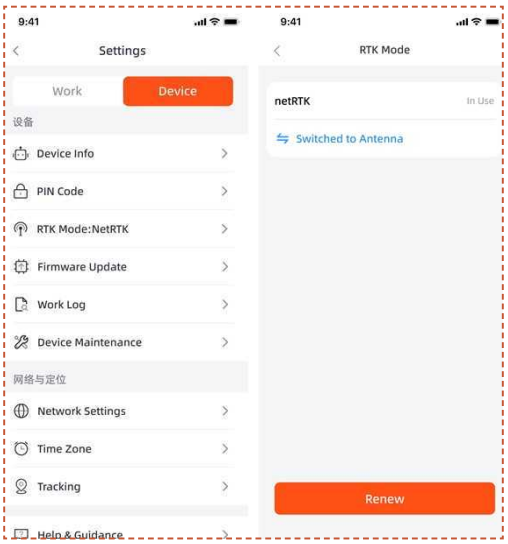

Ücretsiz netRTK hizmet süresi sona ermeden önce, yaklaşan hizmet sona erme tarihi hakkında bir hatırlatma alacaksınız. Hizmeti kullanmaya devam etmek için, eşlikçi uygulama üzerinden yenileme ödemesini tamamlamanız gerekir. Ödeme başarıyla tamamlandıktan sonra hizmet yeniden etkinleştirilecektir.

Ücretsiz deneme süresi sona erdikten sonra, **netRTK** hizmetini kullanmaya devam etmek isterseniz, buradan yenileyebilirsiniz.

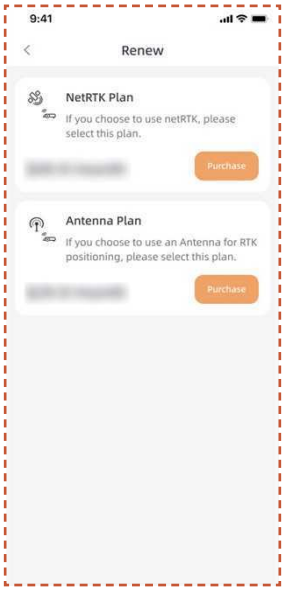

NetRTK hizmetini yenilememeyi tercih ederseniz, bu ürün için özel bir Anten aksesuarı satın alarak cihazı aksesuarın desteklediği konumlandırma yöntemleriyle kullanabilirsiniz (belirli işlevler ve hizmet kuralları aksesuarın kullanım kılavuzuna tabidir).

5. Günlük Kullanım

5.1 Biçme Makinesi Üzerinde Görüntüleme ve Kontrol

Ekran

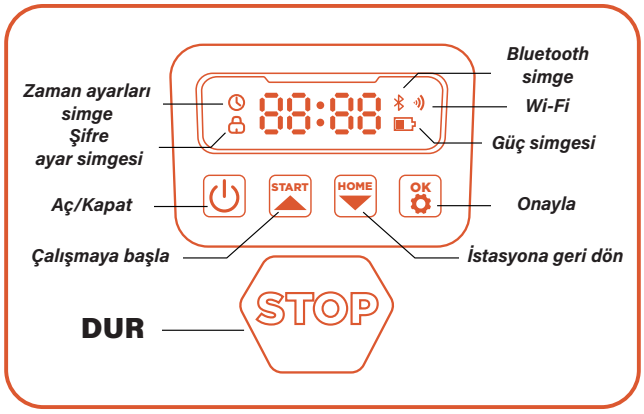

Güç simgesi: Pil gücü simgesi makinenin kalan gücünü gösterir. Bu ikon 1 çubuk gösterdiğinde güç %30 veya altında, 2 çubuk gösterdiğinde kalan güç %31-66 arasında ve 3 çubuk gösterdiğinde güç %67 ve üzerinde olduğunu belirtir.

Wi-Fi simgesi: Wi-Fi simgesi, makinenin Wi-Fi'ye başarıyla bağlanıp bağlanmadığını gösterir.

Bluetooth simgesi: Bluetooth simgesi, makinenin Bluetooth bağlantısının başarıyla kurulup kurulmadığını gösterir.

Zaman ayarlama simgesi: Zaman ayarlama simgesi makinenin zaman ayarlama moduna girdiğini gösterir.

Şifre ayarlama simgesi: Kilit simgesinin yanması, şifre girmeniz veya makinenin şifresini değiştirmeniz gerektiğini gösterir.

Gösterge paneli ekranı: Gösterge paneli ekranı, makinenin içinde bulunduğu farklı durumları ve modları gösterir:

. **boşta:** Makine bekleme modunda ve şu anda yürütülen herhangi bir görev bulunmamaktadır.

. **Çalışma ışığı:** Makine çalışma modundadır. Şu anda disk yüksek hızda dönmektedir. Lütfen ondan uzak durun.

. **----:** Yağmur gecikmesi açıkken, makine şu anda yağmur yağdığını algılar, mevcut çalışmayı sonlandırır ve şarj istasyonuna geri döner.

Durdur. Makinede acil durdurma düğmesine basıldı.

Temel Kontrol

Açma: Güç düğmesini 2 saniye basılı tutun.

Kapat: Güç düğmesini 3 saniye basılı tutun.

Biçme makinesi kapandığında, gösterge panelinde "bye" yazısını göreceksiniz ve ardından ekran kapanacaktır.

Çalışmaya başlayın: START düğmesine ve ardından OK'a basın.

İstasyona dönün: HOME düğmesine ve ardından OK'a basın.

Bıçakları durdurun: STOP'a basın.

DURDURMA modundan çıkın: BAŞLAT düğmesine basın ve ardından TAMAM'a basın veya EV düğmesine basın ve ardından TAMAM'a basın.

Çim biçme makinesini yeniden başlatın: Makineyi kapatmak için güç düğmesini 10 saniye basılı tutun, ardından tekrar açın veya doğrudan makineyi şarj istasyonuna iterek istasyondaki şarj elektrotlarına bağlayın.

Not

- Çim biçme makinesi yeniden başlarsa, önünde en az 1,5 metre düz ve engelsiz bir alan olduğundan emin olun.

- Çalışma alanında havuz veya yüksek kenarlar gibi düşme tehlikeleri varsa, çim biçme makinesinin yeniden başlatma sırasında şarj istasyonunda kalması veya yeniden başlatmadan sonra konum kalibrasyonu için istasyona dönmesi önerilir.

5.2 PIN Kodunu Değiştirme

Çim biçme makinesi kilit durumundaysa, makineyi manuel olarak çalıştırmadan önce PIN kodunu girin. Varsayılan kod, SunseekerRobot uygulaması üzerinden de değiştirilebilir.

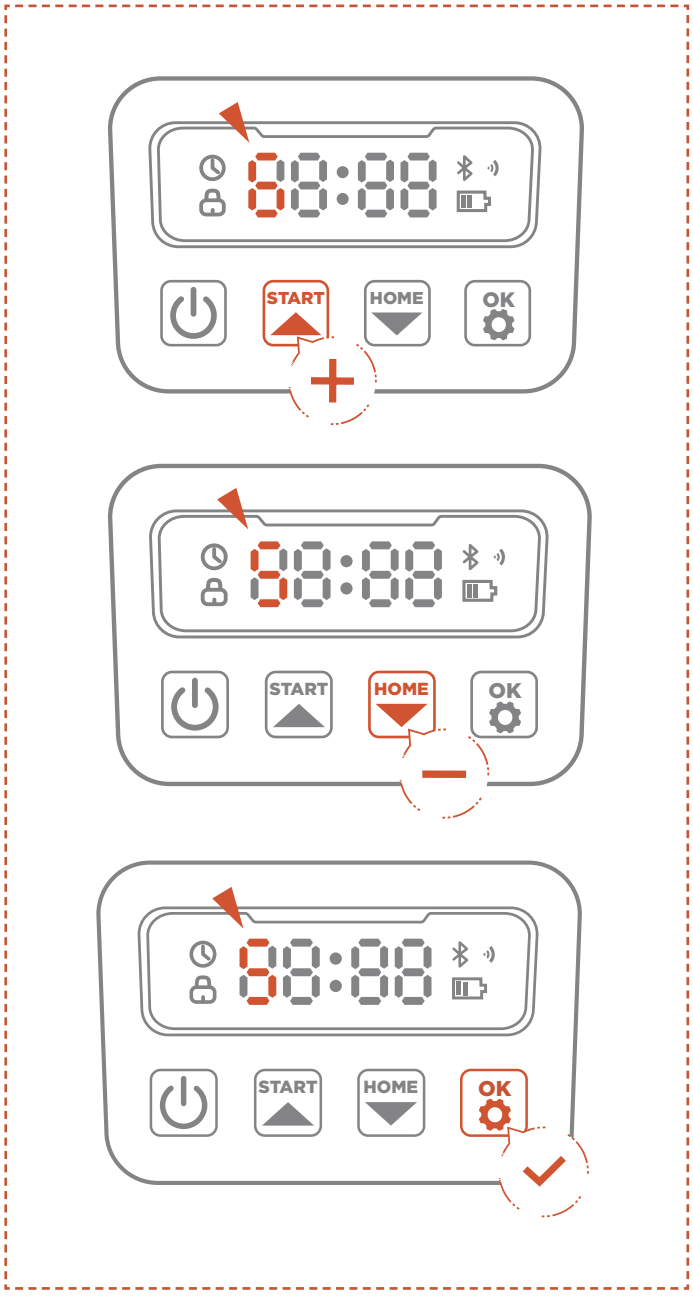

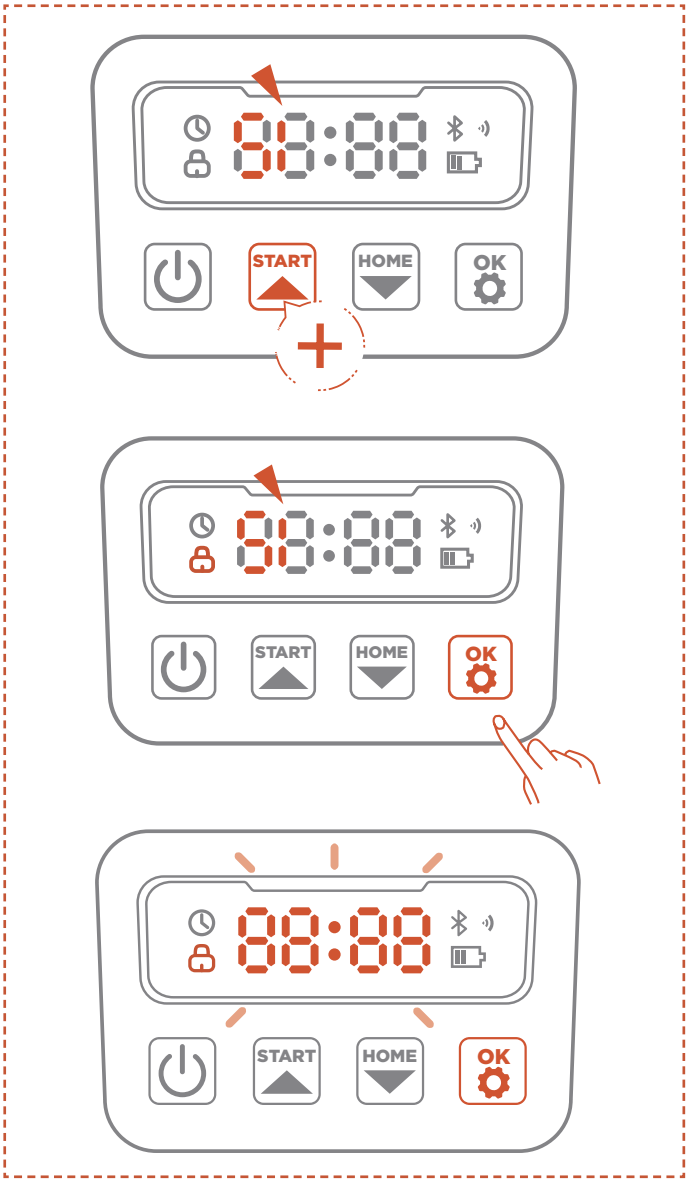

A. BAŞLAT ve ANA SAYFA düğmelerine 3 saniye boyunca basılı tutun.

B. PIN1 görüntülendiğinde ve "0---" göründükten sonra eski şifreyi girin.

C. PIN2 görüntülendiğinde ve "0---" göründükten sonra yeni şifreyi girin. Onaylamak için Tamam'a basın.

Not

Pin kod yanlış girilirse, ekranda "ERR" görüntülenecektir.

5.3 Program Ayarlama

Not

Uygulamayla ilgili aşağıdaki görseller yalnızca tanıtım amaçlıdır. Mevcut seçenekler yazılım sürümüne göre değişiklik gösterebilir.

Önerilen program

Bıçak, konumunuzdaki gün doğumu ve gün batımı saatlerine göre akıllıca bir biçme programı oluşturacaktır. Önerilen Program varsayılan olarak etkinleştirilecektir.

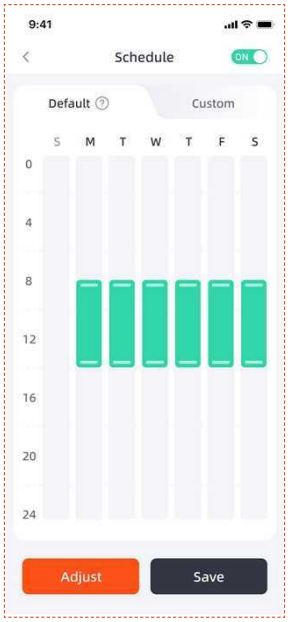

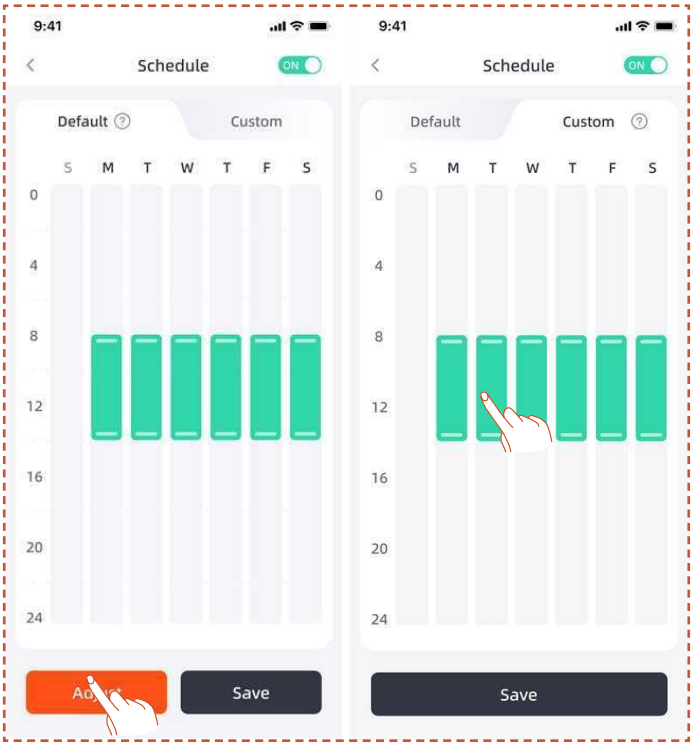

Özel program

Önerilen programı değiştirmeniz gerekiyorsa, özel bir program ayarlamayı da seçebilirsiniz.

A. Özel ayarlara girmek için **Ayarla** veya **Özel** düğmesine basın.

B. Biçme robotunun çalışmasını istediğiniz günü seçin.

C. O gün biçme robotunun çalışmasını istediğiniz alanı seçin veya tüm alanları seçin.

D. Biçme robotunun çalışma başlangıç ve bitiş saatlerini ayarlayın.

Not

Özel program zamanı, yerel gün doğumu ve gün batımı saatlerine dayanan gündüz çalışma saatleri içinde değilse, çim biçme makinesi bu saatlerin dışındaki program zamanlarında çalışmak için şarj istasyonundan ayrılmayacaktır.

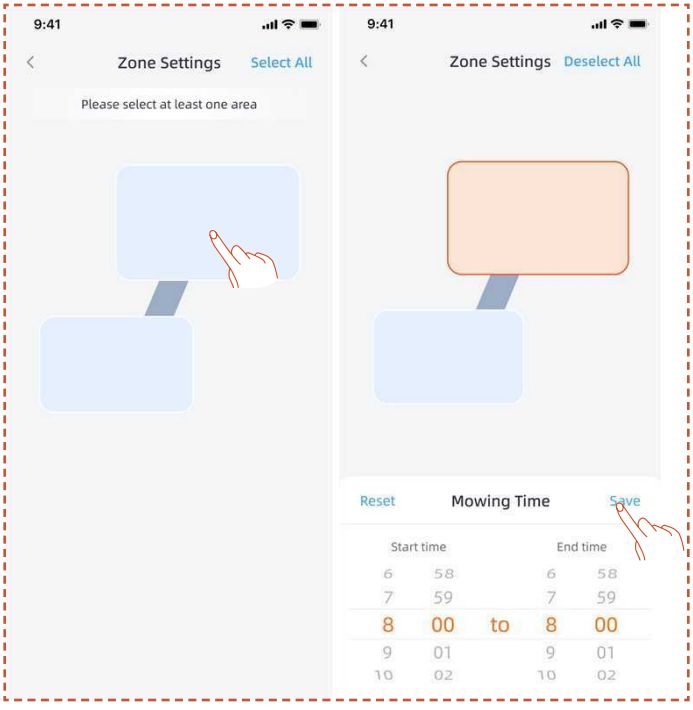

5.4 APP Tanıtımı

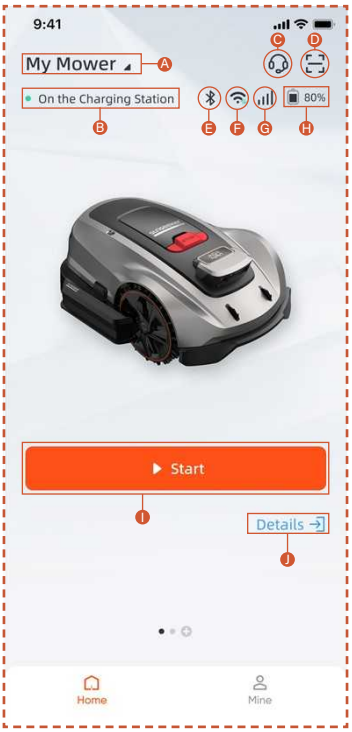

A. Çim biçme makinesi adı – Tıklayarak yeniden adlandırın
B. Çim biçme makinesi durum ekranı
C. Yardım ve Kılavuz
D. Cihaz ekle
E. Biyonik Çim Biçme Robotu Bluetooth bağlantı durumu
F. Biyonik Çim Biçme Robotu Wi-Fi sinyal durumu
G. Biyonik Çim Biçme Robotu 4G sinyal durumu
H. Biyonik Çim Biçme Robotu pil seviyesi
I. Biçme işlemini başlat
J. Cihaz detay sayfası

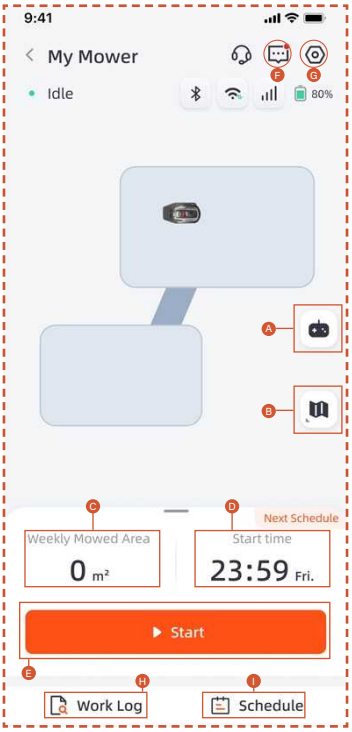

A. Biyenin uzaktan kumandası
B. Harita yönetimi / Anten sinyal haritası
C. Çalışılan alan / Tahmini çalışma alanı
D. Çalışma süresi / Sonraki çalışma zamanı
E. Biçme başlat
F. Mesaj listesi
G. Ayarlar
H. İş günlüğü
I. Program ayarları

Ayarlar

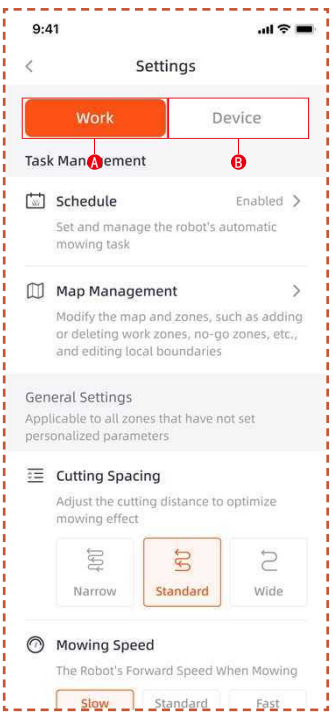

A. Çalışma ayarları

Buradan biçme makinesinin çalışmasıyla ilgili ayarları düzenleyebilirsiniz.

- Program
- Harita Yönetimi
- Biçme Aralığı
- Biçme Hızı
- Biçme Yönü
- Biçme Dönüş Hızı
- Kenar Kesme Sıklığı
- Engelden Kaçınma
- Yağmur Gecikmesi
- Enerji Tasarrufu Modu
- Bölge Ayarları

B. Cihaz Ayarları

Cihazla ilgili ayarları buradan düzenleyebilirsiniz.

- Cihaz Bilgisi
- PIN Kodu
- RTK Modu
- Ürün Yazılımı Güncelleme
- Çalışma Kaydı
- Cihaz Bakımı
- Ağ Ayarları
- Saat Dilimi
- Takip
- Yardım ve Rehberlik

5.5 S Connect Modülü

S Connect Modülü, biçme makinesinin konum takibini sağlayan 4G hizmeti ve hırsızlık önleyici özellikle donatılmıştır. Biçme makinesi belirlenen dijital çitin dışına taşınırsa, kullanıcı uygulama üzerinden bir uyarı alarmı alır.

Takip girişine buradan ulaşabilirsiniz.

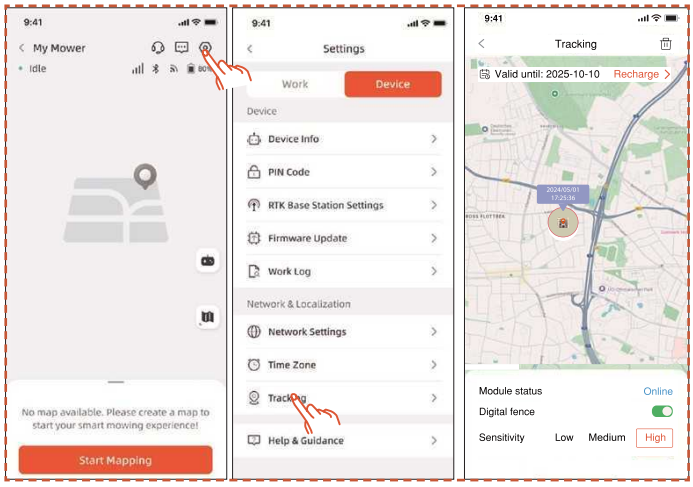

Takip sayfasının üç işlevi bulunur: **Modül durumunu** görüntüleme, **Dijital çiti** etkinleştirme ve dijital çit **Hassasiyetini** ayarlama.

Modül Durumu

Modül durumu, çevrimdışı, çevrimiçi veya menzil dışı gibi modülün mevcut durumunu gösterir.

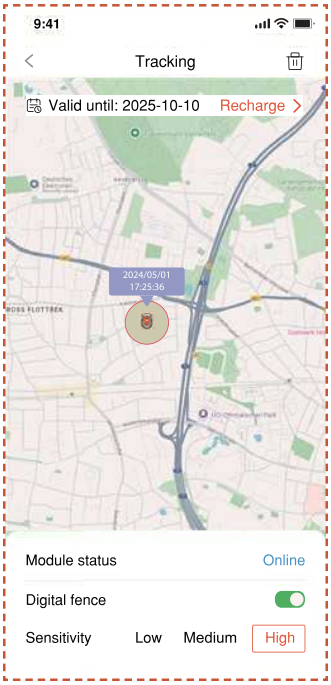

- Çevrimiçi

  Normal koşullarda, modül durumu kurulumdan sonra "çevrimiçi" olarak görüntülenecektir.

- Çevrimdışı

  Olası nedenler

  1. Ağ bağlantı sorunları
  2. Modül güç sorunları

  Çözüm

  1. Sorunu gidermek için modülü yeniden takın.
  2. Makineyi şarj istasyonuna yerleştirin ve tamamen şarj olduktan sonra yeniden başlatın.
  3. Sorun devam ederse, müşteri hizmetleri desteğiyle iletişime geçin.

- Menzil Dışı

  Olası nedenler

  1. Cihaz dijital çit sınırını aştı.
  2. Hassasiyet ayarı çok yüksek.

Çözüm

1. Cihazın sınır dışında olup olmadığını kontrol edin. Evetse, makinenin çalışma alanını kapsayacak şekilde merkez noktasını sıfırlayın.
2. Cihaz sınır içindeyse dijital çitin hassasiyetini düşürün.

Dijital Çit

Dijital çit etkinleştirildiğinde:

Kırmızı daire dijital çitin kapsama alanını gösterir. Biçme makinesi simgesi, Biçme Makinesinin konumunu temsil eder. Kırmızı nokta merkez noktasını belirtir.

Merkez noktasını taşımak için:

1. Merkez noktasının konumlandırılmasını istediğiniz yeri harita üzerinde basılı tutun.

2. Merkez noktası otomatik olarak yeniden konumlandırılacaktır.

Hassasiyet

Hassasiyeti düşük, orta veya yüksek olarak ayarlayabilirsiniz Düşük hassasiyet, dijital çitin daha geniş bir kapsama alanına sahip olmasına neden olur.

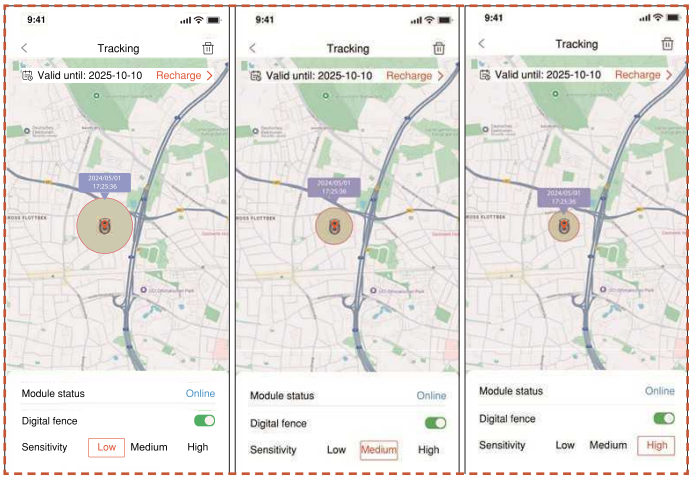

Bağlantıyı Kaldırma ve Yeniden Bağlama

Genellikle S Bağlantı Modülünün bağlantısını kaldırmanız gerekmez. S Bağlantı Modülünü kullanmayı bırakmak istediğinizde, hizmet yenilemeyi durdurursanız S Bağlantı Modülü hizmetini otomatik olarak askıya alacaktır.

S Bağlantı Modülünün bağlantısını kaldırmanız/çıkarmanız gerekiyorsa lütfen aşağıdaki işlemlere başvurun:

1. Telefonunuzdaki Bluetooth'un açık olduğundan ve makineye bağlı kaldığından emin olun.

2. Sağ üst köşedeki çöp kutusu simgesine tıklayın ve onaylayın.

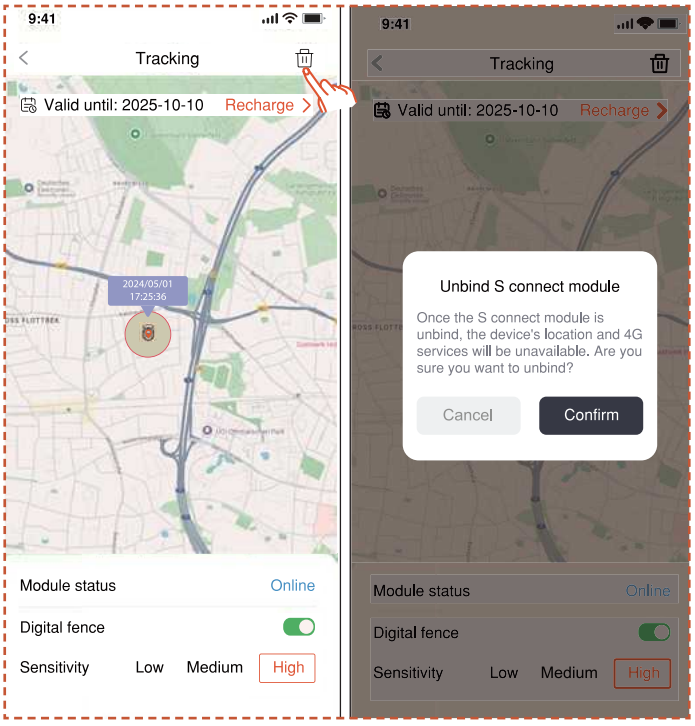

4G Bağlantı Modülünün bağlantısını kestikten sonra yeniden bağlamanız gerekiyorsa:

1. Telefonunuzdaki Bluetooth'un açık olduğundan ve makineye bağlı kaldığından emin olun.

2. Modülü yeniden bağlamak için üzerindeki QR kodunu tarayın.

- QR kodu modül üzerinde bulun

1. Çim biçme makinesini çevirin, altına bakın ve diyagramda gösterildiği gibi kırmızı işaretli alanı bulun.

2. Modül bölmesinde iki fiş kablosu bulunur.

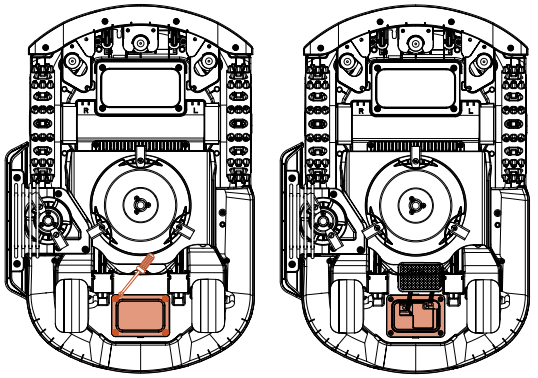

3. QR kodunu burada bulun.

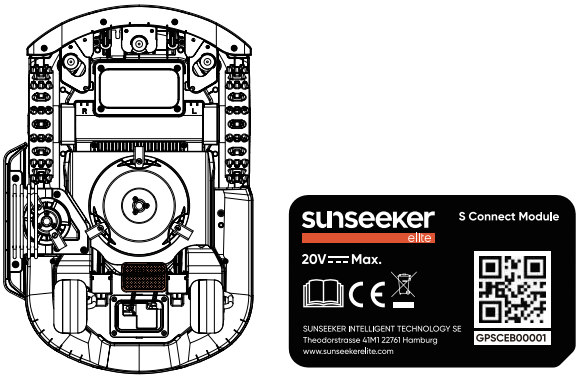

4. Modülü yerine yerleştirin. Kapağı kapatın ve vidaları sıkın. Lütfen vidaları diyagramda gösterilen sırayla sıkın.

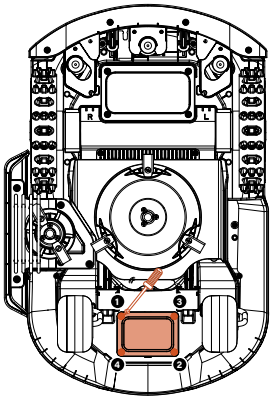

5.6 IoT

Platform X Gen 2 bir Nesnelerin İnterneti (IoT) cihazıdır. Biçme robotunu hücresel ağ veya Wi-Fi ağınız üzerinden internete bağlayarak aşağıdaki işlevleri etkinleştirin:

A. Kablosuz Yazılım Güncellemeleri (OTA), biçme robotunuzu en yeni özelliklere sahip olacak şekilde güncel tutar.

B. Ağ üzerinden uzaktan kontrolü etkinleştirir:

Biçme işlemini başlatma, biçmeyi durdurma, şarj istasyonuna dönme, biçme programı ayarlama, kesme yüksekliği belirleme ve diğer işlevler.

C. Biçme ilerlemesini ve biçme makinesi konumunu uzaktan izleyin.

D. Hata kodlarını ve biçme makinesi durumunu ağ üzerinden bildirin.

Ağ

Platform X Gen 2, ağa bağlanmak için Wi-Fi ve 4G kullanır. Ayrıntılar için Wi-Fi Ayarlama ve 4G Ayarlama bölümlerine bakın.

Not

- Platform X Gen 2, 2.4GHz ve 5GHz Wi-Fi ağlarını destekler.

Firmware güncellemeleri

Çim biçme robotunun donanım yazılımını güncellemeye devam edeceğiz. Donanım yazılımının yeni bir sürümü varsa, uygulamada açılır bildirim alacaksınız. En son donanım yazılımı yayınlandığında hemen güncellemeniz önerilir.

Donanım yazılımı güncellerken aşağıdaki koşulların sağlanması gerekir:

- Makine şarj istasyonunda olmalıdır.

- Ağ bağlantısı mevcut.

- Pil gücü %30'un üzerinde.

- Bir saat içinde çim biçme planı bulunmuyor.

Güncelleme sürecinde, biçme makinesinin ortam ışığı mavi yanıp sönecektir. Güncelleme ilerlemesini uygulamanız üzerinden görebilirsiniz. Güncelleme tamamlandıktan sonra, biçme robotunun ortam ışığı yeşile dönecektir.

UYARI

- Güncelleme işlemi sırasında biçme robotunu KESİNLİKLE hareket ettirmeyin.

5.7 Engelden Kaçınma

Binoküler kamera

Çift kamera, Platform X Gen 2'nin standart ekipmanının bir parçasıdır. Görsel sınır tespiti, öncelikli engelden kaçınma ve şarj sürecinde QR kodlarının görsel tanıması için tasarlanmıştır; bu da çim biçme robotunu daha akıllı hale getirir.

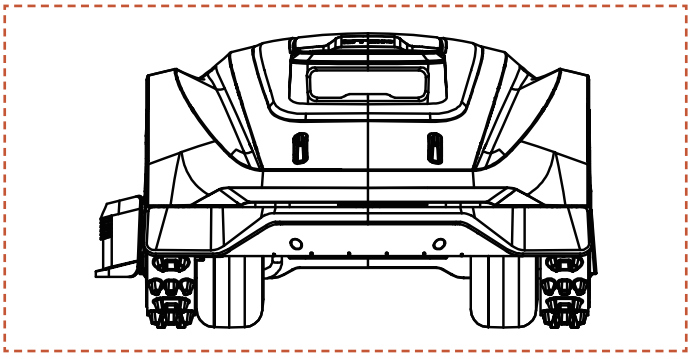

Not

Çiminizde çok fazla engel varsa, makinenin verimliliğini artırmak için bu engellerin etrafında yasak bölgeler oluşturmayı veya bazı engelleri kaldırmayı düşünün.

Vision AI Sistemi

3D binoküler kamera ile donatılan Sunseeker Elite'in Vision AI ve Derin Öğrenme Sistemi, çevreyi algılama ve engellerde kesintisiz gezinme konusunda üstün performans sergiler. Özel derin öğrenme algoritmalarımızın desteğiyle, sürekli veri birikimi yoluyla bahçe peyzajını anlama kabiliyetini istikrarlı şekilde geliştirir.

Çarpma sensörü

Platform X Gen 2'nin içine, engelleri algılamak için sensörler yerleştirilmiştir. Çarpma koruması bir engele çarptığında ve sensörü tetiklediğinde, biçme makinesi geri gidecek ve engelden kaçınacaktır.

Not

- Platform X Gen 2'niz, nesnelere çarptıktan sonra onlardan kaçınabilir. Ancak, biçme işleminden önce fazla dağınıklığı kaldırmanız önerilir.

6. Bakım

A. Bakım ile üstün biçim performansı elde edin ve biçme makinenizin ömrünü uzatın.

B. Makinenin en iyi performansı sağlaması için her hafta bir yetişkin tarafından düzenli kontrol ve bakım yapılması gereklidir.

C. Güvenlik kurallarına uyarak kendinizi koruyun: açık sandalet giyerek veya çıplak ayakla bakım yapmaktan kaçının.

D. Bakım sırasında güvenliğiniz için daima uzun pantolon ve iş ayakkabısı giyin.

E. Kesintisiz çalışmayı garanti altına almak için hasarlı veya aşınmış parçaları derhal değiştirin.

SADECE yetkili servis teknisyenlerine tamponun arkasında bulunan şasi bölmesini açma ve mühürleme izni verilmiştir. Kendi servis işlemlerinizi gerçekleştirirseniz Sınırlı Garanti geçersiz sayılabilir.

UYARI: SİGORTA

Sigorta poliçeleriniz bu ürünle ilgili kazaları kapsamayabilir. Sigorta sağlayıcınız veya acentenizle iletişime geçerek kapsamın sunulup sunulmadığını öğrenin.

6.1 Temizlik

A. Biçme makinesini kapatın.

B. Dış yüzeyi özenle temizlemek için Sunseeker Elite Temizleme Fırçası veya bez kullanın; alkol, benzin veya aseton gibi aşındırıcı çözücülerden kaçının. Bu maddeler makinenizin hem estetiğine hem de dahili bileşenlerine zarar verme potansiyeline sahiptir.

Not

- Sorunsuz yerleşme için, şarj istasyonunu düzenli olarak kontrol etmek ve herhangi bir enkaz veya çamur birikiminden arındırmak çok önemlidir.

- Optimum performans için şarj istasyonunun, uzatma kablosunun ve güç kaynağının tüm bağlantı parçalarının engelsiz kaldığından emin olun.

Şasi ve bıçak diski

A. Şasi ve bıçak diski temizlemek için Sunseeker Elite Temizleme Fırçası veya bir su hortumu kullanılması önerilir.

B. Yüksek basınçlı yıkama makinesi kullanmayın, çünkü bu hasara neden olabilir.

C. Bıçak diskinin sorunsuz bir şekilde döndüğünden ve bıçakların herhangi bir kısıtlama olmadan dönebilme yeteneğine sahip olduğundan emin olun.

DİKKAT

- Yüksek basınçlı su contalara sızabilir ve elektronik ve mekanik parçalara zarar verebilir.

Tekerlekler

Tekerleklerdeki çim, biçme makinesinin yokuş çıkarken performansını olumsuz etkileyebilir. İyi bir tutuş sağlamak için fırça kullanarak aralardaki çamur veya diğer nesneleri temizleyin.

Yağmur Sensörü

A. Yağmur sensörünü ayda bir kontrol edin ve çamur, çim veya diğer nesnelerle kaplanmadığından emin olun.

B. Çamur, çim veya diğer nesneleri yıkayarak çıkarın veya yumuşak bir fırça ile temizleyin.

C. Temizlik sonrası sensör bölgesini kurulayın; yağmur gibi etkenlerle tetiklenmesini önlemek için.

6.2 Bıçakları Değiştirme

Kamera

Kamerayı düzenli olarak temizleyerek iyi durumda kalmasını sağlayın. Lensi çizilmelere karşı korumak için temiz, yumuşak pamuklu bez kullanın.

UYARI

- Temizlemeden önce çim biçme robotunun kapalı olduğundan emin olun.
- Çim biçme robotu ters çevrildiğinde, kapatın.

Gelişmiş biçim performansı ve güvenlik için, sık kullanım durumunda çim biçme robotunun vidalarını ve bıçaklarını her 1-2 ayda bir değiştirmeniz önerilir. Güvenli bir kesim sistemi için tüm bıçakları beraberindeki vidalarla aynı anda değiştirin. Kullanılabilecek parçalar için "Teknik Özellikler > Aksesuarlar" bölümüne bakın.

UYARI

- Bıçağı kontrol ederken veya bakımını yaparken kalın eldiven giyin.
- Vidaları ASLA tekrar kullanmayın. Bunu yapmak ciddi yaralanmalara neden olabilir.
- Doğru vidaları ve bizim sattığımız orijinal bıçakları kullanmanızı şiddetle tavsiye ederiz. (NO.80201457).

Bıçaklar nasıl değiştirilir

A. Biçiciyi kapatın.

B. Çizilmesini önlemek için biçiciyi lekesiz, yumuşak bir yüzeyde ters çevirin.

C. Yıldız uçlu tornavida kullanarak vidaları gevşetin.

D. Vidaları ve bıçakları çıkarın.

E. Yeni bıçakları ve vidaları sıkın (Tork: 1.0+0.2 N.m). Bıçakların serbestçe dönebildiğinden emin olun.

Not

- Vidaları standart 1.0+0.2 N.m tork değeri ile değiştirin. Hatalı tork uygulanması önlenebilir sorunlara yol açabilir.

- Biçme makinesinin kapalı olduğundan emin olun ve bıçakların doğru takıldığını kontrol edin. Anormal ses veya titreme olup olmadığını kontrol edin.

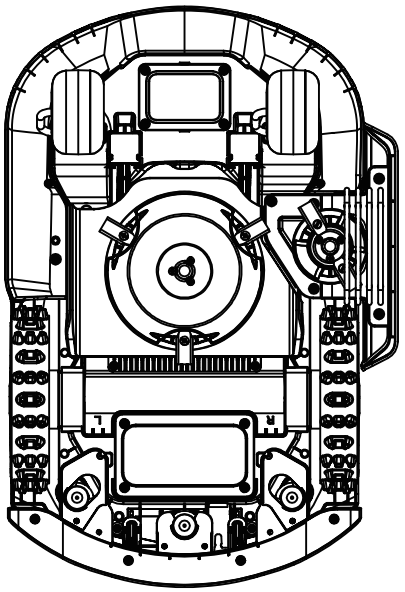

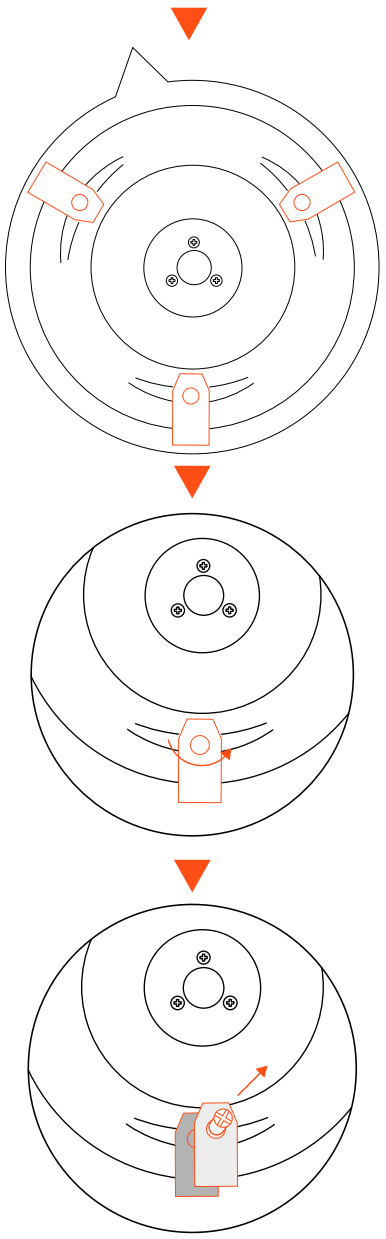

6.3 Taşıma

Uzun mesafe taşıma sırasında biçme makinesinin güvenliğini orijinal ambalajını kullanarak sağlayın. Kaldırmadan, taşımadan veya nakletmeden önce ürünü kapattığınızdan emin olun. Dikkatli şekilde taşıyın ve fırlatma, ağır baskı gibi şiddetli kuvvetlerden kaçının. Motor çalışır durumdayken biçme makinesini asla kaldırmayın veya taşımayın.

Nasıl doğru şekilde taşınır veya kaldırılır

Bıçaklığı taşımak için tutamacından tutun. Bıçak diskinin vücudunuzdan uzak tarafa bakmasına dikkat edin.

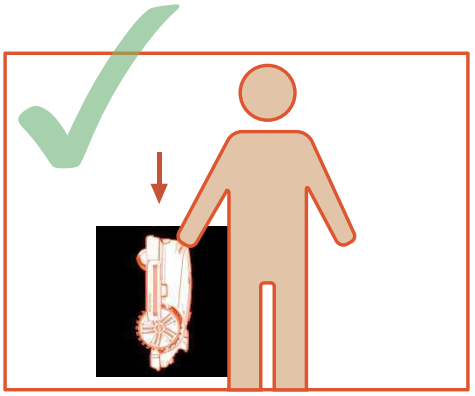

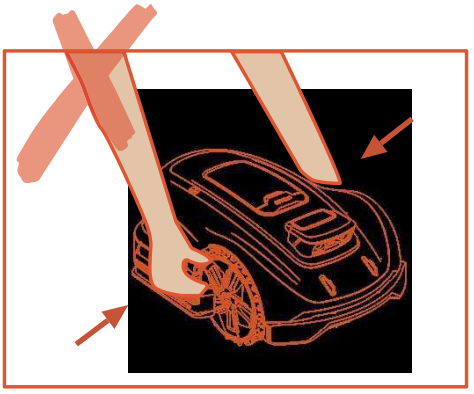

6.4 Pil

A. Depolamadan önce, aşırı deşarjı ve elektrikli parçalara zarar gelmesini önlemek için pili tamamen şarj edin.

B. Sınırlı Garanti, aşırı deşarj nedeniyle oluşan pil hasarını kapsamaz.

C. Pil takımını hava sıcaklığının 5 °C (41 °F) altında veya 40 °C (104 °F) üzerinde olduğu ortamlarda ŞARJ ETMEYİN.

D. Pil takımı 18 °C ile 25 °C arasındaki hava sıcaklığında şarj edilirse, ömrü uzar ve performansı artar.

E. Pil takımı en iyi performansı normal oda sıcaklığında (20 °C±5 °C) çalıştırıldığında gösterir.

Not

- Pil ömrü, ürünün ne sıklıkta kullanıldığına ve toplam çalışma süresine bağlıdır. Her tam şarj başına çalışma süresi normalden belirgin şekilde kısaysa veya çimler iyi biçilmemişse, pilin değiştirilmesi önerilir.

Pil nasıl değiştirilir

A. Biçiciyi kapatın.

B. Biçme makinesini lekesiz, yumuşak bir yüzeyde ters çevirin.

C. Yıldız uçlu tornavida ile pil bölmesini yerinde tutan 4 vidayı gevşetin.

D. Fişi çıkarın.

E. Pil paketini çıkarın ve yenisiyle değiştirin.

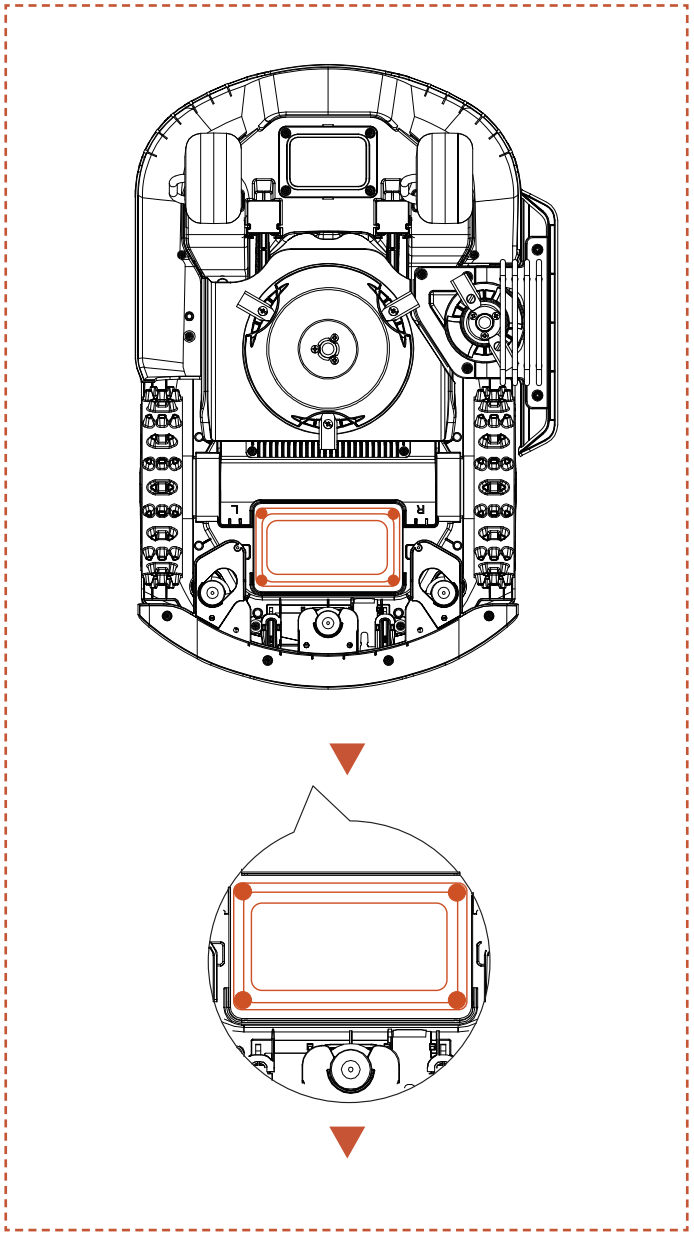

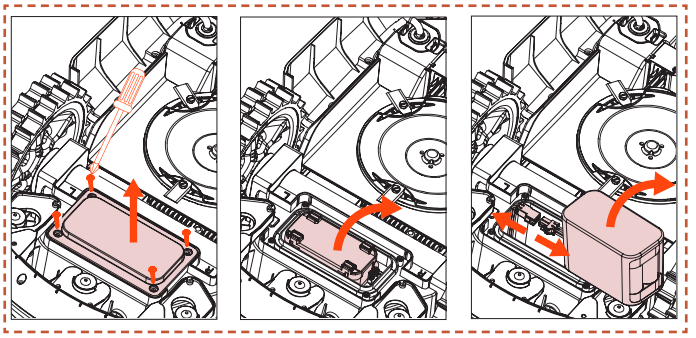

UYARI

- Sadece orijinal pil paketini veya Sunseeker Elite tarafından belirtilen aynı modeli kullanın. Her bi çim biçme makinesi bir pil seti içerir.
- Belirli çim biçme modeline bağlı olarak pilin nominal kapasitesi 5000 mAh veya 10000 mAh'dir.
- Şarj edilemeyen pilleri kullanmayın. Pilin şarj edilmesi için yalnızca bu ürünle birlikte verilen çıkarılabilir güç kaynağını kullanın.
- Pil kılıfını kırmaktan veya sökmekten kaçının. Kısa devreyi önlemek için metal nesnelerle temas etmekten kaçının. Isı kaynaklarından, ateşten ve doğrudan güneş ışığından uzak tutun.
- Pil ve elektrikli atıklar hakkında daha fazla bilgi için lütfen satış noktanız, yerel veya bölgesel atık yönetimi ofisiniz veya evsel atık bertaraf hizmetinizle iletişime geçin.
- Pil bölmesinin sıkça açılması amaçlanmamıştır. Yalnızca yeni bir pil gerektiğinde pil bölmesini açmalısınız.
- Pil paketi elektrolit içerir. Sızan elektrolit cildinize temas ederse, derhal sabun ve su ile yıkayın. Göz teması durumunda tıbbi yardım alın ve gözleri ovuşturmadan en az 15 dakika bol su ile hemen yıkayın.

6.5 Güç Kaynağı

Güç kaynağını ayırın:

A. Tıkanıklığı temizlemeden önce.

B. Makineyi kontrol etmeden, temizlemeden veya üzerinde çalışmadan önce.

C. Makinede hasar kontrolü yapmak için yabancı bir cisme çarptıktan sonra.

D. Kablo, fiş, muhafaza ve diğer parçaları düzenli olarak kontrol edin. Herhangi bir hasar veya eskime belirtisi görülürse derhal kullanmayı bırakın.

UYARI

- Hasarlı güç kaynağını KESİNLİKLE çalıştırma amacıyla kullanmayın. Tehlikeyi önlemek için hasarlı besleme kablosu mutlaka üretici firma, yetkili servisi veya bu konuda uzman kişiler tarafından değiştirilmelidir. Uzatma kablosu arızalıysa, Sunseeker Elite onaylı 10 m kablo ile değiştirin.

- Uzatma kablosuna veya hasarlı kabloya, güç kaynağından fişi çekilmeden KESİNLİKLE dokunmayın veya güç kaynağına bağlamayın. Hasarlı bir kablo elektrik bileşenleriyle temas oluşturabilir.
- Güç kaynağı başka cihaz veya pil ile kullanılmamalıdır, aksi takdirde elektrik çarpması, yangın veya kişisel yaralanma riski artar. Orijinal piller dışında herhangi bir şey kullanırsanız, ürün güvenliği garanti edilemez.
- Pil sızıntısı olduğunda ŞARJ ETMEYİN.
- Uzatma kablosunu hareketli tehlikeli parçalardan uzak tutun; kablolarda hasar oluşması canlı parçalarla temasla sonuçlanabilir.

Öneri

Biçme makinesini ve/veya çevre birimlerini yalnızca 30 mA'yi geçmeyen atlama akımına sahip bir artık akım cihazı (RCD) ile korunan bir besleme devresine bağlayın.

6.6 Depolama

A. Kalıcı hasara yol açabilecek aşırı deşarjı önlemek için biçme makinesini depolamadan önce tamamen şarj edildiğinden ve kapalı olduğundan emin olun.

B. Kapalı, kuru ve serin bir yerde saklayın. Güneş ışığına ve aşırı sıcak veya soğuk sıcaklıklara maruz kalmak, bileşenlerin yaşlanma sürecini hızlandırır ve kalıcı hasara neden olabilir.

C. Biçme makinesini, şarj istasyonunu ve güç kaynağını kimyasallardan ve ısı kaynaklarından (sobalar, radyatörler vb.) uzak tutun.

D. Güç kaynağını iyi havalandırılan bir alanda saklayın ve nemden koruyun.

UYARI

- Fırtına tahmin edilirse güç kaynağını elektrik prizinden çıkarın. Şarj istasyonuna bağlı tüm kabloları ve kabloları ayırın. Fırtına olasılığı tamamen geçtikten sonra yeniden bağlayın.

Kış depolaması için ek gereksinimler

Biçme makinesi:

A. Biçme makinesini depolamadan önce iyice temizleyin.

B. Bıçaklar gibi aşınmaya maruz kalan bileşenleri kontrol edin.

C. Kötü durumdaysa onarıp değiştirin.

D. Biçme makinesini tüm tekerlekler üzerinde duracak şekilde, tercihen orijinal ambalajında kuru ve donmayan bir yerde saklayın.

Şarj istasyonu:

A. Şarj istasyonundan ayırın ve güç kaynağını prizden çekin.

B. Ortam sıcaklığı -20°C'nin altına düştüğünde şarj istasyonunu iç mekâna getirin.

6.7 Geri Dönüşüm ve Kullanım Ömrü Sonu Bertaraf

Bu ürün evsel atık değildir. Geri dönüşüm hakkında bilgi almak için belediyeniz, satış noktanız veya evsel atık hizmetinizle iletişime geçin.

UYARI

- Bu ürün çöplükte yakılmamalı, yakılmamalı veya normal ev çöpleriyle karıştırılmamalıdır. Elektrik bileşenleri tehlike veya ciddi hasara neden olabilir.

7. SSS ve Sorun Giderme

7.1 Hata mesajı

LED kodu	Uygulama mesajı	Çözüm
E1	Robot çalışma alanı dışında	1. Cihazın harita dışında olup olmadığını kontrol edin. Cihabı geri getirin ve kurulumu tekrar kontrol edin. 2. Kullanıcının Anten veya şarj istasyonunu taşıyıp taşımadığını onaylayın. Hareket Anten şarj istasyonundan çalışmaya başlamalıdır. Şarj istasyonunun taşınması yeniden haritalama gerektirecektir. 3. Antenİn doğru şekilde takılı olup olmadığını ve herhangi bir engel bulunup bulunmadığını kontrol edin. 4. Makinenin engellenip engellenmediğini kontrol edin. 5. Sinyal ile makine arasında büyük engeller olup olmadığını kontrol edin.Anten ve makine arasında.
E2	Sol tekerlek motoru aşırı akım (tıkanma) hatası	Sol tekerlek motoru sıkışmış, lütfen engelleri kaldırın.
	Sağ tekerlek motoru aşırı akım (tıkanma) hatası	Sağ tekerlek motoru sıkışmıştır, lütfen engelleri kaldırın.
E3	Kesme motoru aşırı akım (tıkanma) hatası	Kesici motor sıkışmış, lütfen engelleri kaldırın.
E4	Robot tamponu sıkışmış	Tamponun doğru konumda olup olmadığını kontrol edin. Yerine yerleştirmeyi deneyin.
E5	Robot kaldırıldı	1. Makinenin kaldırılıp kaldırılmadığını kontrol edin. 2. Makinenin sıkışıp kalmadığını ve E5 ön tekerleğin askıda olup olmadığını kontrol edin
E6	Robot Çim Biçme Makinesi Kapsamlı Kullanım Kılavuzu	Makinenin devrilip devrilmediğini kontrol edin.
E7	Robot eğildi	Makinenin eğimli zemine yerleştirilip yerleştirilmediğini kontrol edin.
E8	Şarj sırasında şarj istasyonuna kenetlenememe	1. Bıçak makinesi veya şarj istasyonundaki şarj kontakları kirli, lütfen alkolle temizleyin. 2. Şarj istasyonundaki ışığın yanıp yanmadığını kontrol edin, şarj istasyonunda elektrik olmayabilir. 3. Şarj istasyonunun düz bir yüzeye kurulu olup olmadığını kontrol edin. Yüzey eğimliyse, şarj istasyonunun konumunu ayarlayın. 4. Kullanıcının Anten veya şarj istasyonunu taşıyıp taşımadığını onaylayın. Hareket Anten şarj istasyonundan çalışmaya başlamalıdır. Şarj istasyonunun taşınması haritanın yeniden oluşturulmasını gerektirir. 5. Şarj istasyonunun önünde herhangi bir engel olup olmadığını kontrol edin. Engel varsa lütfen kaldırın. 6. Antenİn doğru şekilde takılı olup olmadığını ve herhangi bir engel bulunup bulunmadığını kontrol edin. 7. Makinenin şarj istasyonu alanında engellenip engellenmediğini kontrol edin. 8. Sinyal ile makine arasında büyük engeller olup olmadığını kontrol edin.Anten ve makine arasında. 9. Şarj istasyonundaki QR kodu kirli veya hasarlı, temizlemeyi deneyin veya servis merkezinden yeni bir tane sipariş edin. 10. Zeminin altındaki manyetik şeridin düşüp düşmediğini kontrol edin, yerine takın.
E9	Robot sıkıştı	1. Makinenin etrafında çok fazla engel olup olmadığını kontrol edin. 2. Makine dar bir alana girdi ve çıkamadı. 3. Bu bölgede görsel tanımlama hatası var. Görsel tanıma sonuçlarını yok saymak için güvenli bölge işlevini kullanın. 4. Makine Kayıyor.
	İstasyon dışı hatası	
	İstasyon dışı zaman aşımı	
E10	Sürüm güncellemesi başarısız oldu	1. WiFi sinyalinin çok zayıf olup olmadığını kontrol edin 2. Makinenin şarj istasyonunda şarj olup olmadığını kontrol edin
E12	Sürüm güncellemesi başarısız oldu	1. Makineyi şarj istasyonuna yerleştirerek tamamen şarj olup olmadığını kontrol edin. 2. Şarj istasyonundaki ışıkları kontrol ederek şarj istasyonunda elektrik olup olmadığını doğrulayın. 3. şarj istasyonu ve biçme makinesinin kontaklarının paslanıp paslanmadığını kontrol edin. Bu temas noktalarını alkolle temizleyin.
E13	Şarj anormalliği	1. Bıçak makinesi veya şarj istasyonundaki şarj kontakları kirli, lütfen alkolle temizleyin. 2. Şarj istasyonundaki ışığın yanıp yanmadığını kontrol edin, şarj istasyonunda elektrik olmayabilir. 3. Şarj istasyonunun düz bir yüzeye kurulu olup olmadığını kontrol edin. Yüzey eğimliyse, şarj istasyonunun konumunu ayarlayın.

LED kodu	Uygulama mesajı	Çözüm
E14	Mevcut harita alanı çok büyük ve robotun desteklediği maksimum çalışma alanını aşıyor	Ürün nominal kapasite aralığında yeni bir harita oluşturun.
E17	Yol planı başarısız oldu, lütfen robotun etrafında herhangi bir engel olup olmadığını kontrol edin.	1. Makinenin etrafında çok fazla engel olup olmadığını kontrol edin. 2. Makine dar bir alana girdi ve çıkamadı. 3. Bu bölgede görsel tanımlama hatası var. Görsel tanıma sonuçlarını yok saymak için güvenli bölge işlevini kullanın. 4. Şarj istasyonunun harita dışında olup olmadığını ve müşterinin istasyondan haritaya bir koridor oluşturup oluşturmadığını onaylayın. 5. Farklı alanlar arasındaki koridorları yeniden oluşturmaya çalışın ve şarj istasyonları ile harita arasındaki bağlantı koridorlarını harita dışındaysa yeniden oluşturun.
	Şarj istasyonu bulunamadı	1. Kullanıcının Anten veya şarj istasyonunu taşıyıp taşımadığını onaylayın. Hareket Anten şarj istasyonundan çalışmaya başlamalıdır. Şarj istasyonunun taşınması haritanın yeniden oluşturulmasını gerektirir. 2. Makinenin sıkışıp sıkışmadığını ve tekerleklerin kayıp kaymadığını kontrol edin. 3. Antenİn doğru şekilde takılı olup olmadığını ve herhangi bir engel bulunup bulunmadığını kontrol edin. 4. Makinenin şarj istasyonu alanında engellenip engellenmediğini kontrol edin. 5. Sinyal ile makine arasında büyük engeller olup olmadığını kontrol edin.Anten ve makine arasında.
E18	Düşük pil çalışmaya başlayamaz	Pil seviyesinin çok düşük olup olmadığını teyit edin ve tamamen şarj olduktan sonra çalıştırın.
E19	Ağ yapılandırması başarısız oldu	1. Makinenin arka kısmında 4 adet QR kodu bulunmaktadır, makine eklerken ilk QR kodunu seçmeniz gerekmektedir. 2. Telefondaki Bluetooth'un açık olduğunu ve makineden 1 metre mesafe içinde olduğunu onaylayın. 3. Varsayılan olarak 0000 olan doğru başlangıç şifresini girdiniz mi? 4. WiFi 2.4 GHz mi? Ürünümüz yalnızca 2.4 GHz WiFi'yi desteklemektedir. 5. WiFi şifresi doğru mu? Lütfen iki kez kontrol edin.
E21	RTK başlatılıyor, lütfen bekleyin	1. Yeni mi açıldı? Makinenin yeniden başlatılması, başlatma işleminin tamamlanması için birkaç dakika sürer. 2. Antenİn doğru şekilde takılı olup olmadığını ve herhangi bir engel bulunup bulunmadığını kontrol edin. 3. Makinenin engellenip engellenmediğini kontrol edin. 4. Sinyal ile makine arasında büyük engeller olup olmadığını kontrol edin.Anten ve makine arasında.
E22	Ön kamera kapalı	Başlamadan önce kamerayı silin.
	Karanlıkta çalışamaz	1. Lütfen gece çalışma modunu açıp açmadığınızı kontrol edin. 2. Lütfen kameranın herhangi bir nesne tarafından kapatılıp kapatılmadığını kontrol edin.
E23	Boş Harita Hatası	Başlamadan önce lütfen harita oluşturun.
E24	Antenya Sinyali Kayıp	1. Anteningüç aldığını kontrol edin. 2. Sinyal ile makine arasında büyük engeller olup olmadığını kontrol edin.Anten ve makine arasında. 3. Yeniden bağlanmayı deneyinAnten uygulama üzerinden.
E25	Haritalama başarısız	1. Lütfen gittiğiniz yolun kapalı olup olmadığını onaylayın 2. Makinenin çevrimiçi olup olmadığını kontrol edin 3. Antenin doğru şekilde takılı olup olmadığını ve herhangi bir engel bulunup bulunmadığını kontrol edin. 4. Makinenin önünde engel olup olmadığını kontrol edin 5. Sinyal ile makine arasında büyük engeller olup olmadığını kontrol edin.Anten ve makine arasında.
E26	RTK kalibrasyonu başarısız oldu	1. Antenİn doğru şekilde takılı olup olmadığını ve herhangi bir engel bulunup bulunmadığını kontrol edin. 2. Makinenin engellenip engellenmediğini kontrol edin. 3. Sinyal ile makine arasında büyük engeller olup olmadığını kontrol edin.Anten ve makine arasında. 4. Lütfen makinenin sıkışıp sıkışmadığını kontrol edin, engelleri temizleyin ve yeniden başlatın.
BP	Pil sıcaklığı hatası	Ortam sıcaklığının çok yüksek veya çok düşük olup olmadığını kontrol edin, sıcaklık normale dönene kadar biçme makinesinin çalışmasını bekleyin.

LED kodu	Uygulama mesajı	Çözüm
KİLİT	PIN hatası, robot kilitlendi	1. Lütfen doğru şifreyi girin. 2. Şifrenizi unutursanız, uygulama üzerinden fabrika ayarlarını sıfırlayarak şifrenizi 0000 olarak yeniden ayarlayabilirsiniz. 3. Mobil uygulama makineye bağlı değilse, lütfen servis merkezi ile iletişime geçin.
NA	Diğer çalışma alanlarına ulaşılamıyor, şarj istasyonuna geri dönülecek	1. Makinenin etrafında çok fazla engel olup olmadığını onaylayın 2. Robot dar bir alana girdi ve çıkamadı 3. Bu alanda görsel bir yanlış tanımlama var, güvenli bölge işlevini kullanarak görsel tanıma sonuçlarını yoksayın 4. Farklı alanlar arasındaki koridorları yeniden oluşturmayı deneyin ve şarj istasyonları ile harita arasındaki bağlantı koridorlarını harita dışındaysa yeniden oluşturun.
	Şarj tamamlanmadı, programlanmış görev çalıştırılmadı	Şarj nedeniyle zamanlanmış görev çalıştırılmadı, lütfen Pil tamamen dolana kadar bekleyin.
	Anten konum hatası	1. Antenİn doğru şekilde takılı olup olmadığını ve herhangi bir engel bulunup bulunmadığını kontrol edin. 2. Makinenin engellenip engellenmediğini kontrol edin. 3. Sinyal ile makine arasında büyük engeller olup olmadığını kontrol edin.Anten ve makine arasında.
	Çalışma sırasında şarj istasyonunda anormallik	1. Kullanıcının Anten veya şarj istasyonunu taşıyıp taşımadığını onaylayın. Hareket Anten şarj istasyonundan çalışmaya başlamalıdır. Şarj istasyonunun taşınması haritanın yeniden oluşturulmasını gerektirir. 2. Antenİn doğru şekilde takılı olup olmadığını ve herhangi bir engel bulunup bulunmadığını kontrol edin. 3. Makinenin şarj istasyonu alanında engellenip engellenmediğini kontrol edin. 4. Sinyal ile makine arasında büyük engeller olup olmadığını kontrol edin.Anten ve makine arasında.
Err	Yanlış şifre	1. Şifreyi UYGULAMA üzerinden sıfırlayın. 2. Çözüm için servis merkeziyle iletişime geçin.
Dakika Geri Sayım	Yağmur gecikmesi henüz bitmedi, otomatik olarak çalışmaya başlayamaz.	Yağmur gecikmesi nedeniyle program görevi çalıştırılmadı, yağmur geri sayımının bitmesini bekleyerek yağmur gecikme fonksiyonunu kapatmanız gerekiyor
DUR	MCU "DURAKLATMA" modunda, cihaz çalışamaz. Yeniden başlatmak istiyorsanız, kontrol panelinde "BAŞLAT" ve "TAMAM" düğmelerine tıklayın	1. Daha önce durdurma düğmesine bastıysanız, yeniden başlatmak için "BAŞLAT" ve "TAMAM"a tıklamanız gerekir. 2.Kırmızı durdurma düğmesinin sıkışıp sıkışmadığını kontrol edin, temizlik tamamlandıktan sonra yeniden başlatmak için "BAŞLAT" ve "TAMAM" düğmelerine tıklayın.
EE	Görüntü panosu iletişimi başarısız oldu	Lütfen yardım için servis merkezi ile iletişime geçin.
	Sürüş motoru iletişimi başarısız oldu	
	Manyetik sensör bağlantı hatası	
	IMU iletişim hatası	
	IMU veri anormalliği	
	RTK modül iletişim hatası	

Anormal titreşim durumunda nasıl ilerleneceğine dair talimatlar:
A. Makineyi kapatın.
B. Makineyi 180 derece çevirin.
C. Bıçakların hasar veya arıza durumunu kontrol edin.
D. Tüm üç bıçağın değiştirilmesi önerilir.
E. Çalışmaya başlamak için makineyi tekrar çevirin.

7.2 Sorun Giderme

Ürün veya uygulamayla ilgili sorunlar yaşamanız durumunda, yaygın sorunlar ve sorular için Sunseeker resmi web sitesindeki (www.sunseekerelite.com) SSS makalelerine veya Uygulama içindeki 'Yardım & Rehber' bölümüne göz atın.

8. Önemli Bilgiler

8.1 Veri Gizliliği

Platform X Gen 2'de Kişisel Verilerin İşlenmesi

▪ Kim ve neden?

Sunseeker's Platform X Gen 2'ye kaydolduğunuzda ve kullandığınızda, veri sorumlusu olarak Sunseeker Elite (veya "biz") kişisel verilerinizi işleyecektir. Kişisel verilerinizi şu amaçlarla işleyeceğiz:

1. Size Platform X Gen 2 bağlantısı sağlamak veya bu hizmet için bir teklif sunmak. Hukuki dayanak, işlemenin bizimle girdiğiniz sözleşmenin yerine getirilmesi veya bizimle bir sözleşme yapmadan önce gerekli adımları atmak için zorunlu olmasıdır.

2. Ürün ve hizmetlerimizi daha da geliştirmek ve iyileştirmek. Hukuki dayanak, ürün ve hizmetlerimizi geliştirme ve iyileştirme konusundaki meşru menfaatimizdir.

3. Platform X Gen 2 bağlantı özelliğini etkinleştirme (Nesnelerin İnterneti): ortak entegrasyonlarını kullanma (örneğin akıllı asistanlar, sesle çalışan cihazlar dahil); Platform X Gen 2'yi üçüncü taraf cihazlar, uygulamalar ve hizmetlere bağlamak için bağlantı platformlarını kullanma; ve kendi akıllı ev entegrasyonunuzu oluşturma. Yasal dayanak, sizinle aramızda akdedilen sözleşmenin yerine getirilmesi için işlemenin gerekli olmasıdır.

4. Platform X Gen 2 deneyiminizle ilgili bilgileri size sağlamak. Yasal dayanak, özel ürün ve hizmetleriniz ile özellikleri hakkında sizi bilgilendirme konusundaki meşru menfaatimizdir.

5. Platform X Gen 2 ile ilgili destek ve sorun giderme konusunda size yardımcı oluyoruz. Yasal dayanak, işlemenin sizinle bizim aramızda akdedilen sözleşmenin yerine getirilmesi için gerekli olmasıdır.

Bize onayınızı vermişseniz (bu durumda yasal dayanak sizin onayınızdır), kişisel verilerinizi aşağıdaki amaçlar için de işleyebiliriz:

1. Size ürün ve hizmetlerimiz hakkında özelleştirilmiş reklamlar ve bültenler göndermek.

2. Müşteri anketleri gönderip bu iletişimde ayrıntılandırıldığı şekilde sağladığınız girdileri analiz ederiz.

Verileriniz, Sunseeker Elite'in yukarıda belirtilen amaçları yerine getirmesi için gerekli olduğu sürece, ancak hiçbir koşulda geçerli yasaların izin verdiğinden daha uzun süre işlenecektir.

▪ Hangi kişisel verileri işliyoruz?

Aşağıdaki kişisel verileri işleyebiliriz:

1. Kişisel bilgiler: ad ve soyad, uyruk, dil tercihleri;

2. İletişim bilgileri: e-posta adresi, posta adresi;

3. Hesap bilgileri: hesap yaşı, şifre, hesap numarası;

4. Platform X Gen 2'nizle ilgili diğer veriler: çim biçme makinesi adı, eşleşme adları, ortak entegrasyonlar aracılığıyla tetiklenen eylemler ve cihaz bilgileri.

▪ Konum verilerinin kullanımı

Bazı hizmetlerimiz yalnızca çim biçme makinenizin konumunu belirleyebildiğimizde çalışır (örneğin hava durumu görüntüsü). Biçme makinesi konumunuzu bizimle paylaştığınızda, veriler profilinizin bir parçası olarak saklanır ve ilgili hizmetin sağlanması amacıyla (örneğin şiddetli yağmur durumunda biçme makinesini park etmek için) üçüncü taraflara anonimleştirilmiş biçimde gönderilebilir.

8.2 Sınırlı Garanti

Bu Sınırlı Garanti yalnızca ürünün ve bileşenlerinin normal, olağan koşullar altında kullanımında ortaya çıkan malzeme veya işçilik hatalarını kapsar. Bu Sınırlı Garanti kapsamındaki bir hata oluşması durumunda, Sunseeker veya yetkili temsilcileri tek taraflı takdir yetkisiyle arızalı Ürünü veya bileşenleri bu Sınırlı Garanti hükümlerine uygun olarak onaracak veya değiştirecektir. Uygulanabilir garanti süresi, Sunseeker'dan veya yetkili bir Sunseeker bayii, distribütörü veya satıcısından orijinal satın alma tarihinde başlar.

Garanti Koşulları

Kayıt: 36 aylık garanti almak için ürünü satın aldıktan sonraki 30 gün içinde
www.sunseekerelite.com
adresinden çevrimiçi kaydedin. Kayıt yapılmaması durumunda
24 aylık garanti uygulanacaktır.

Pil Garantisi: Pil paketleri, çevrimiçi kayıttan bağımsız olarak yalnızca 12 aylık bir süre için kapsanır.

Doğru Kullanım: Ürün, yetkili bir servis merkezi dışında herhangi biri tarafından yanlış kullanılmamış, kötüye kullanılmamış, ihmal edilmemiş, değiştirilmemiş, modifiye edilmemiş veya onarılmamış olmalıdır.

Onaylı Parçalar: Bu ürünle yalnızca Sunseeker Elite onaylı aksesuarlar ve parçalar kullanılabilir.

Ticari Olmayan Kullanım: Ürün ticari, profesyonel veya kiralama amaçlı kullanılamaz.

Hasar Önleme: Ürün yabancı cisimler, maddeler veya kazalar nedeniyle hasar görmemiş olmalıdır.

Depolama Koşulları: Dış ortam sıcaklığı 0°C'nin altındaysa, pil ve ürün kapalı alanda saklanmalıdır.

Garanti Kapsamı Dışındakiler

Normal Aşınma ve Yıpranma: Bıçaklar gibi standart kullanım sonucu doğal aşınmaya uğrayan bileşenler bu garanti kapsamında değildir.

Yetkisiz Bakım: Yetkisiz veya uygun olmayan bakım, kullanım veya aşırı yüklenmeden kaynaklanan hasar, arızalar veya bozulmalar kapsam dışıdır.

Yüksek Basınçlı Yıkayıcı Hasarı: Yüksek basınçlı yıkama işlemine maruz kalma nedeniyle oluşan hasarlar kapsanmamaktadır.

Garanti talebinde bulunmak için, satın alma tarihini ve yerini gösteren geçerli bir fiş şeklinde satın alma kanıtı sağlamanız gerekmektedir.

Bu garanti, yasal haklarınıza ek olup ürünle birlikte verilen aksesuarları kapsamaz. Tüm onarımlar ve yedek ürünler, satın alma tarihinden itibaren orijinal garanti süresinin kalan kısmı boyunca sınırlı garanti kapsamındadır.

8.3 Sorumluluk Reddi

Müşterilere aşağıdaki durumlar hariç olmak üzere satış sonrası hizmetler sunulmaktadır:

1. Üretim dışı faktörlerden kaynaklanan hasarlar (kullanıcı hataları da dahil olmak üzere).

2. Resmi talimatlar veya kılavuzlara uygun olmayan yetkisiz değişiklik, sökme veya kasa açma işlemlerinden kaynaklanan hasarlar.

3. Resmi talimatlar veya kılavuzlara uygun olmayan yanlış kurulum, hatalı kullanım veya işletimden kaynaklanan hasarlar.

4. Yetkili olmayan bir servis sağlayıcı tarafından oluşan hasarlar.

5. Devrelerin yetkisiz değişikliği ve/veya pil ile şarj cihazının uyumsuzluğu veya yanlış kullanımından kaynaklanan hasarlar.

6. Kullanıcıların talimatlara ve kılavuz önerilerine uymamasından kaynaklanan hasarlar.

7. Zayıf çim koşullarında çalıştırmadan kaynaklı hasarlar (kısıtlı alanların doğru ayarlanmadığı geniş su birikintileri, çim yüzeyini kaplayan yoğun taşlı alanlar vb.)

8. Ürünün elektromanyetik girişim olan ortamlarda (madencilik bölgeleri, radyo verici kuleleri yakını, yüksek gerilim hatları, trafo merkezleri vb.) çalıştırılmasından kaynaklı hasarlar

9. Ürünün vericiler, video bağlantıları, Wi-Fi sinyalleri gibi diğer kablosuz cihazlardan girişim olan ortamlarda çalıştırılmasından kaynaklanan hasarlar.

10. Yetkisiz üçüncü taraf parçalar kullanıldığında ortaya çıkan güvenilirlik veya uyumluluk sorunlarından kaynaklanan hasarlar.

11. Cihazın düşük şarjlı veya arızalı bir pil ile çalıştırılmasından kaynaklanan hasarlar.

12. Araba çarpışması, vahşi hayvan saldırıları, sel gibi öngörülemeyen faktörlerden kaynaklanan hasarlar.

Bu içerik önceden haber verilmeksizin değiştirilebilir.

Düğme pil veya madeni para pili için UYARI:

a) Kullanılmış pilleri yerel düzenlemelere uygun şekilde çıkarın ve derhal geri dönüştürün veya bertaraf edin, çocuklardan uzak tutun.

b) Pilleri evsel atıklarla birlikte atmayın veya yakmayın.

c) Kullanılmış piller bile ciddi yaralanmalara veya ölüme neden olabilir.

d) Tedavi bilgisi için yerel zehir danışma merkezini arayın.

e) Pil türü: CR2032.

f) Nominal voltaj: 3.0 Vdc.

g) Şarj edilemeyen piller şarj edilmemelidir.

h) Zorla deşarj etmeyin, şarj etmeyin, sökmeyin, (üreticinin belirttiği sıcaklık derecesinin üzerinde) ısıtmayın veya yakmayın. Bunu yapmak, kimyasal yanıklara neden olabilecek havalandırma, sızıntı veya patlama sonucu yaralanmaya yol açabilir.

i) Ürün değiştirilemeyen düğme pil içerir.

8.4 Bize Ulaşın

Sunseeker Intelligent Technology SE

Adres: Theodorstraße 41M1, D-22761 Hamburg

Web sitesi: www.sunseekerelite.com

TR

AB Uygunluk Beyanı

Üretici:
Zhejiang Sunseeker Industrial Co., Ltd.
988 Jinde Cd. Jiangdong Endüstri Parkı, Jinhua, Zhejiang 321000 Ç.H. ÇİN
Ürünün aşağıdaki hususlardan sorumlu olduğunu beyan ve taahhüt eder:
Marka Adı: SUNSEEKER, sunseeker elite
Ürün adı: Robotik Çim Biçme Makinesi
Model: RMX800N20V, RMX1200N20V, RMX601M20V, RMX1001M20V, RMX801M20V, RMX802M20V, RMX803N20V, RMX1203N20V
Aşağıdaki direktiflere uygundur:
1. Radyo Ekipmanları Direktifi (2014/53/AB)
2. Makine Direktifi (2006/42/AT)
3. RoHS Direktifi (2011/65/AB) ve değiştirilen direktif ((AB)2015/863)
4. Pil Yönetmeliği (AB) 2023/1542
5. 2023 No. 1007 TÜKETİCİNİN KORUNMASI 2 Nolu Çizelge

Bu beyan, üreticinin tek sorumluluğu altında düzenlenmiştir.
Beyanın konusu, ilgili Birliğin uyumlaştırılmış mevzuatına uygundur.
İlgili Birliğin Uyumlaştırılmış Mevzuatına Atıflar:
EN 50636-2-107: 2015+A1:2018+A2: 2020+A3: 2021
EN 60335-1:2012+A11:2014+A13:2017+ A1:2019 + A2:2019+ A14:2019+A15:2021

EN IEC 55014-1:2021	EN IEC 55014-2:2021	EN IEC 61000-3-2:2019+A1:2021+A2:2024
EN 61000-3-3:2013+A1:2019+A2:2021	EN 301 489-1 V2.2.3	EN 301 489-3 V2.3.2
EN 301 489-17 V3.3.1	EN 300 440 V2.2.1	EN 301 893 V2.1.1
EN 301 489-19 V2.2.1	EN 301 489-52 V1.2.1	EN 301 511 V12.5.1
EN 301 908-1 V15.2.1	EN 301 908-13 V13.2.1	EN 303 413 V1.2.1
EN 300 328 V2.2.2	EN 62311: 2008	EN IEC 62311: 2020
EN 50665: 2017	EN 62321-1:2013	EN18031-1: 2024
EN18031-2: 2024	EN IEC 62321-2:2021	EN 62321-3-1:2014
EN 62321-8:2017	IEC 62133-2:2017+A1:2021	EN62321-8:2017
EN 62321-4:2014 /A1:2017	EN 62321-5:2014	EN 62321-7-1:2015
EN 62321-7-2:2017	EN 62321-6:2015	

RF Maruziyet Bilgisi:

Bu cihaz test edilmiş olup Radyo Frekansı (RF) maruziyeti için uygulanabilir sınırlara uymaktadır.

Bu ekipman, sağlanan talimatlara uygun şekilde kurulmalı ve çalıştırılmalıdır. Bu verici için kullanılan anten(ler), tüm kişilerden en az 30 cm mesafe sağlayacak şekilde kurulmalı ve başka herhangi bir anten veya verici ile birlikte konumlandırılmamalı veya birlikte çalıştırılmamalıdır.

Adına ve hesabına imza eden:
Zhejiang Sunseeker Industrial Co., Ltd.
Yer: Jinhua, Zhejiang ÇHC ÇİN
Tarih: 04-12-2025
İsim: Harry Ran
İmza: Harry
Başlık: Baş Mühendis

Yetkili Temsilci:
Sunseeker Intelligent Technology SE
Theodorstrasse 41M1
22761 Hamburg
Hans-Peter Kuebler
İcra Direktörü

Table of Contents

RO

1. Siguranță și Reglementări 740
1.1 Generalități 740
1.2 Instrucțiuni generale de siguranță 740
1.3 Instrucțiuni de siguranță pentru instalare 741
1.4 Instrucțiuni de siguranță pentru operarea zilnică 742
1.5 Instrucțiuni de siguranță pentru întreținere 742
1.6 Siguranța bateriei 742

2. Simboluri și etichete 742

3. Conținut și Specificații 743
3.1 Conținutul cutiei 743
3.2 Piese și funcții 744
3.3 Specificații 745

4. Instalare și Cartografiere 746
4.1 Pregătiri 747
4.2 Activarea mașinii 747
4.3 Conectarea aplicației 748
4.4 Instalarea stației de încărcare 748
4.5 Cartografiere 749
4.6 Setări netRTK 752

5. Operare zilnică 753
5.1 Afișaj și control pe robot 753
5.2 Schimbarea codului PIN 754
5.3 Setarea programului 754
5.4 Introducere în aplicație 756
5.5 Modulul S Connect 757
5.6 IoT 759
5.7 Evitarea obstacolelor 759

6. Întreținere 759
6.1 Curățire 760
6.2 Înlocuirea lamelor 760
6.3 Transport 761
6.4 Baterie 761
6.5 Sursa de alimentare 762
6.6 Depozitare 763
6.7 Reciclare și eliminare la sfârșitul duratei de viață 763

7. Întrebări frecvente și depanare 764
7.1 Mesaje de eroare 764
7.2 Depanare probleme 766

8. Informații importante 767
8.1 Confidențialitatea datelor 767
8.2 Garanție Limitată 767
8.3 Declarații de exonerare 768
8.4 Contactați-ne 768

1. Siguranță și Reglementări

1.1 Generalități

IMPORTANT
CITIȚI CU ATENȚIE ÎNAINTE DE UTILIZARE
PĂSTRAȚI PENTRU REFERINȚĂ VIITOARE

Utilizare prevăzută

Acest produs de grădină este destinat exclusiv tunderi gazonului, tăind automat iarba din grădină în orice moment al zilei. Orice utilizare dincolo de scopul prevăzut poate prezenta pericole, cauzând posibile vătămări persoanelor sau daune bunurilor. Este esențial să se respecte cu strictețe instrucțiunile specificate pentru a asigura siguranța și a preveni accidentele.

Utilizare neprevăzută

Acest produs de grădină nu este destinat utilizării de către copii sub vârsta de 14 ani sau persoane cu capacități fizice, senzoriale sau mentale reduse, ori fără experiență și cunoștințe, decât dacă sunt supravegheate sau instruite privind utilizarea produsului de către o persoană responsabilă pentru siguranța lor.

Utilizarea necorespunzătoare include, dar nu se limitează la, transportarea de persoane, copii sau animale pe mașină; a fi transportat de mașină; utilizarea mașinii pentru a trage sau împinge sarcini; și folosirea mașinii pentru tăierea vegetației non-gazon.

Riscuri reziduale Purtați mănuși de protecție și ochelari de protecție atunci când efectuați întreținerea sau înlocuirea lamelor pentru a evita rănirile.

Nu prelungiți cablul dintre unitatea de alimentare și stația de încărcare.

- Atunci când funcționați în spații publice, trebuie amplasate semne de avertizare în jurul zonei de lucru. Semnele trebuie să afișeze clar următorul text:

AVERTISMENT

- Nu atingeți piesele în mișcare periculoase înainte ca acestea să se fi oprit complet.
- Țineți cablul de alimentare, unitatea de alimentare, prelungitorul și toate celelalte cabluri electrice care nu aparțin produsului în afara zonei de tăiere, pentru a le menține la distanță de piesele în mișcare periculoase și pentru a preveni deteriorarea cablurilor care pot intra în contact cu părți sub tensiune. Există un risc de rănire sau deces pentru operator sau persoanele aflate în apropiere dacă instrucțiunile din manual nu sunt respectate.
- Mașină de tuns gazon automată! Țineți-vă departe de mașină! Copiii trebuie supravegheați!
- Avertisment: nu permiteți copiilor, persoanelor cu capacități fizice, senzoriale sau mentale reduse, lipsei de experiență sau cunoștințe, ori persoanelor care nu sunt familiarizate cu aceste instrucțiuni să utilizeze mașina; reglementările locale pot limita vârsta operatorului.
- Avertisment: nu permiteți copiilor să fie în apropiere sau să se joace cu mașina atunci când aceasta funcționează.
- Păstrați toate avertismentele și instrucțiunile pentru referință viitoare.
- Citiți toate avertismentele de siguranță, instrucțiunile, ilustrațiile și specificațiile furnizate împreună cu acest produs. Nerespectarea tuturor instrucțiunilor enumerate mai jos poate duce la electrocutare, incendiu și/sau vătămări grave.

- Atunci când funcționați în spații publice, trebuie amplasate semne de avertizare în jurul zonei de lucru. Semnele trebuie să afișeze clar următorul text:

AVERTISMENT

- Mașină de tuns gazon automată. Țineți-vă departe de mașină. Copiii trebuie supravegheați!
- Dispozitivul trebuie oprit atunci când nu este utilizat.

1.2 Instrucțiuni generale de siguranță

Siguranța zonei de lucru

A. Nu operați mașina în atmosfere inflamabile sau explozive, cum ar fi în prezența lichidelor, gazelor sau prafului combustibil. Mașina poate produce scântei care pot aprinde praful sau vaporii.

B. Citiți cu atenție instrucțiunile. Familiarizați-vă cu comenzile și utilizarea corectă a mașinii.

C. Nu permiteți persoanelor care nu sunt familiarizate cu aceste instrucțiuni sau copiilor să utilizeze mașina. Reglementările locale pot restricționa vârsta operatorului.

D. Operatorul sau utilizatorul este responsabil pentru orice accident sau pericol care poate apărea altor persoane sau bunurilor acestora.

Siguranță electrică

A. Fișa de alimentare trebuie să se potrivească cu priza. Nu modificați fișa în niciun fel. Nu utilizați nicio fișă de încărcare cu dispozitive împământate. Fișele nemodificate și prizele compatibile pot reduce riscul de electrocutare.

B. Evitați contactul corpului cu suprafețe împământate, cum ar fi conducte, radiatoare, aragazuri și frigidere. Riscul de electrocutare crește semnificativ dacă corpul este împământat.

C. Nu deteriorați și nu forțați cablurile de alimentare. Nu utilizați cablul de alimentare pentru a transporta, trage sau deconecta un dispozitiv. Țineți cablurile de alimentare departe de căldură, ulei, muchii ascuțite sau piese în mișcare. Cablurile de alimentare deteriorate sau încâlcite cresc riscul de electrocutare.

D. Dacă utilizarea unui dispozitiv alimentat la rețea într-un mediu umed este inevitabilă, folosiți o sursă protejată de un de curent residual (RCD). Utilizarea unui dispozitiv RCD reduce riscul de electrocutare.

E. Asigurați instalarea corectă a sistemului automat de delimitare a perimetrului, conform instrucțiunilor.

F. Inspectați periodic zona în care urmează să fie utilizată mașina și îndepărtați toate pietrele, bețele, firele, oasele și alte obstacole.

G. Verificați regulat lamele, șuruburile de lamă și ansamblul de tăiere pentru uzură sau deteriorare. Înlocuiți lamele și șuruburile uzate sau deteriorate în seturi, pentru a menține echilibrul.

H. Aveți grijă la mașinile cu axe multiple — rotirea unei lame poate determina rotirea altor lame.

Siguranță personală

A. Nu permiteți persoanelor care nu sunt familiarizate cu mașina sau cu aceste instrucțiuni să opereze mașina. Mașinile sunt periculoase în mâinile utilizatorilor neinstruiți.

B. Rămâneți vigilenți, fiți atenți la ceea ce faceți și folosiți bunul simț atunci când operați mașina. Nu utilizați mașina când sunteți obosiți sau sub influența drogurilor, alcoolului ori a medicamentelor. O clipă de neatenție în timpul operării mașinii poate duce la vătămări corporale grave.

C. Îndepărtați orice cheie de reglaj sau cheie fixă înainte de a porni mașina. O cheie lăsată atașată de o piesă rotativă a mașinii poate provoca răniri.

D. Atunci când controlați manual mașina, mențineți permanent o poziție stabilă și echilibrată. Acest lucru permite un control mai bun al mașinii în situații neașteptate.

E. Nu lăsați familiaritatea obținută prin utilizarea frecventă a mașinilor să vă facă neglijenți și să ignorați principiile de siguranță ale echipamentului. O acțiune neglijentă poate provoca o rănire gravă într-o fracțiune de secundă.

Utilizarea și întreținerea mașinii

A. Deconectați fișa de la sursa de alimentare și/sau scoateți acumulatorul (dacă este detașabil) din mașină sau alte dispozitive înainte de a efectua orice reglaj, de a schimba accesorii sau de a depozita echipamentul. Astfel de măsuri preventive reduc riscul pornirii neintenționate.

B. Întrețineți mașina și accesoriile. Verificați dacă piesele în mișcare sunt deplasate sau blocate, dacă există piese rupte sau orice altă condiție care ar putea afecta funcționarea mașinii. Dacă există deteriorări, reparați mașina înainte de utilizare. Multe accidente sunt cauzate de întreținerea necorespunzătoare a mașinilor și accesoriilor.

C. Utilizați mașina și accesoriile conform acestor instrucțiuni, ținând cont de condițiile de lucru și de sarcina care urmează să fie efectuată. Utilizarea mașinii pentru operațiuni diferite de cele prevăzute poate duce la situații periculoase.

D. Nu operați niciodată mașina cu apărători defecte sau fără dispozitive de siguranță.

E. Nu așezați mâinile sau picioarele aproape de sau sub piesele rotative. Stați departe în permanență de orificiul de evacuare.

F. Nu ridicați și nu transportați mașina cât timp motorul este în funcțiune.

G. Activați blocarea dispozitivului / setați mașina în modul „BLOCARE”
- înainte de a îndepărta o obstrucție;
- înainte de a verifica, curăța sau efectua lucrări asupra mașinii.

H. Nu lăsați mașina să funcționeze nesupravegheată dacă știți că în apropiere se află animale de companie, copii sau alte persoane.

Service

A. Lăsați mașina să fie reparată de personal calificat, folosind numai piese de schimb identice. Acest lucru va asigura menținerea siguranței mașinii.

B. Păstrați toate piulițele, șuruburile și șuruburile autofiletante bine strânse pentru a menține mașina într-o stare sigură de funcționare.

C. Înlocuiți piesele uzate sau deteriorate pentru siguranță.

D. Asigurați-vă că lamele corecte sunt înlocuite conform modelului mașinii.

E. Asigurați-vă că acumulatorii sunt încărcați folosind încărcătorul corect recomandat de producător. Utilizarea incorectă poate provoca electrocutare, supraîncălzire sau scurgeri de lichid coroziv din acumulator.

F. În caz de scurgere de electrolit, clătiți cu apă sau cu un agent neutralizator; solicitați asistență medicală dacă intră în contact cu ochii etc.

G. Întreținerea mașinii trebuie efectuată conform instrucțiunilor producătorului.

Utilizarea și întreținerea sculelor cu acumulator

A. Reîncărcați numai cu încărcătorul specificat de producător. Un încărcător adecvat pentru un anumit tip de acumulator poate crea risc de incendiu dacă este utilizat cu un alt tip de acumulator.

B. Utilizați sculele electrice numai cu acumulatorii desemnați în mod specific pentru acestea. Utilizarea oricărui alt tip de acumulator poate provoca risc de rănire sau incendiu.

C. Când acumulatorul nu este utilizat, păstrați-l departe de obiecte metalice precum agrafe, monede, chei, cuie, șuruburi sau alte obiecte metalice mici care pot realiza o conexiune între borne. Scurtcircuitarea bornelor acumulatorului poate provoca arsuri sau incendiu.

D. În condiții de utilizare abuzivă, poate fi expulzat lichid din acumulator; evitați contactul. Dacă apare contact accidental, clătiți cu apă. Dacă lichidul intră în contact cu ochii, solicitați imediat asistență medicală. Lichidul expulzat din acumulator poate provoca iritații sau arsuri.

E. Nu utilizați un acumulator sau o unealtă care este deteriorată sau modificată. Acumulatorii deteriorați sau modificați pot prezenta comportament imprevizibil, rezultând incendiu, EXPLOZIE sau risc de rănire.

F. Nu expuneți un acumulator sau o unealtă la foc sau la temperaturi excesive. Expunerea la foc sau la temperaturi peste 130 °C poate provoca explozie.

G. Respectați toate instrucțiunile de încărcare și nu încărcați acumulatorul sau unealta în afara intervalului de temperatură specificat în instrucțiuni. Încărcarea incorectă sau la temperaturi în afara intervalului recomandat poate deteriora acumulatorul și poate crește riscul de incendiu.

1.3 Instrucțiuni de siguranță pentru instalare

A. Nu instalați stația de încărcare, inclusiv accesoriile, într-o locație aflată sub sau la mai puțin de 24 inch de orice material combustibil. În caz de defecțiune, stația de încărcare și sursa de alimentare se pot încălzi, creând un potențial risc de incendiu.

B. Nu așezați sursa de alimentare la o înălțime unde există riscul să ajungă în apă. Nu puneți sursa de alimentare direct pe sol.

C. Nu acoperiți și nu închideți ermetic sursa de alimentare. Apa condensată poate deteriora sursa de alimentare și poate crește riscul de electrocutare.

D. Aplicabil pentru SUA/Canada. Dacă sursa de alimentare este instalată în exterior: Risc de electrocutare. Instalați numai într-o priză acoperită de Clasa A GFCI (RCD), cu carcasă rezistentă la intemperii și cu acces pentru introducerea sau scoaterea capacului fișei.

E. Nu instalați stația de încărcare în zone unde există risc de apă stătută.

1.4 Instrucțiuni de siguranță pentru operarea zilnică

A. Țineți mâinile și picioarele departe de lamele rotative. Nu puneți mâinile sau picioarele aproape sau sub produs atunci când este PORNIT.

B. Opriți produsul sau setați produsul pe OPRIT când persoane, în special copii sau animale, se află în zona de lucru.

C. Asigurați-vă că nu există obiecte precum pietre, crengi, unelte sau jucării pe gazon. Lamele se pot deteriora dacă lovesc astfel de obiecte.

D. Nu ridicați și nu mutați produsul atunci când este PORNIT.

E. Nu lăsați produsul să se lovească de persoane sau animale. Dacă o persoană sau un animal se află în traiectoria produsului, opriți-l imediat.

F. Nu plasați obiecte deasupra produsului sau a stației de încărcare.

G. Nu utilizați produsul dacă butonul OPREȘTE nu funcționează.

H. Setați întotdeauna produsul pe OPRIT când nu este în funcțiune.

I. Nu utilizați produsul simultan cu un aspersor emergent. Folosiți funcția de programare pentru a evita suprapunerea.

J. Nu lăsați produsul să funcționeze atunci când există apă stătută în zona de lucru, de exemplu bălți formate în urma ploilor abundente.

1.5 Instrucțiuni de siguranță pentru întreținere

A. Setați produsul pe OPRIT atunci când efectuați operații de întreținere.

B. Nu folosiți un aparat de spălat cu presiune pentru a curăța produsul. Nu utilizați solvenți pentru curățarea produsului.

C. Deconectați fișa stației de încărcare înainte de a efectua lucrări de curățare sau întreținere asupra acesteia.

1.6 Siguranța bateriei

Bateriile litiu-ion pot exploda sau provoca incendii dacă sunt demontate, scurtcircuitate sau expuse la apă, foc sau temperaturi ridicate. Manipulați cu grijă și nu demontați sau deschideți bateria și nu aplicați niciun tip de solicitare electrică/mecanică necorespunzătoare. Evitați depozitarea în lumina directă a soarelui.

2. Simboluri și etichete

Vă rugăm să studiați cu atenție simbolurile și etichetele de pe produs și să le înțelegeți semnificația:

	AVERTISMENT: *Citiți instrucțiunile de utilizare înainte de a opera produsul.*
STOP	***AVERTISMENT:*** *Dezactivați produsul înainte de a lucra la mașină sau de a o ridica. Nu atingeți niciodată lama rotativă.*
	AVERTISMENT: *Mențineți o distanță sigură față de mașină în timpul funcționării. Țineți alte persoane în afara zonei de pericol.*
	AVERTISMENT: *Nu urcați pe mașină.*
	Citiți instrucțiunile de utilizare.
CE	*Marcaj de conformitate CE.*
LWA 60dB	*Nivelul de putere acustică, determinat conform directivei europene privind zgomotul ambiental în aer liber.* *60 dB pentru discul de tăiere*
	Nu eliminați acest produs ca deșeu menajer obișnuit. Asigurați-vă că produsul este reciclat conform cerințelor legale locale.
III	*Clasa III*
	CC
	Nu aruncați bateria în foc și nu o expuneți la o sursă de căldură.
	Nu scufundați bateria în apă.
Li-ion	*Marcaj de reciclare.*
	Nu este permis ca acumulatorul să fie eliminat ca deșeu menajer obișnuit. Asigurați-vă că acumulatorul este reciclat conform cerințelor legale locale.
T3.15A	*Înlocuiți cu o siguranță conform valorii nominale.*

T2A	*Înlocuiți cu o siguranță conform valorii nominale.*
	Construcție Clasa II.
IPX4	*Grade de protecție oferite de carcase (Cod IP)*
IPX5	
IP67	
	Parte detașabilă a sursei de alimentare
	Sursă SMPS cu transformator de siguranță de izolare, protejat împotriva scurtcircuitelor
	SMPS (Sursă de alimentare în comutație)
cosφ:0.56	*Factor de putere*
VI	*Eficiență energetică Nivel 6*
	Indică faptul că sursa de alimentare nu trebuie utilizată dacă pinii fișei sunt deteriorați.
	ATENȚIE – Nu atingeți lama rotativă
Max. 4800 min-1	*Max 4800 min^{-1}*
106mm	*φ 106 mm pentru discul de tăiere pentru margini*

Simboluri pe ecranul robotului

	Pornire/Oprire
START	*Buton Pornește*
HOME	*Buton Acasă*
OK	*Buton OK*
	Setare cod PIN
	Setare timp
	Bluetooth
	Wi-Fi

3. Conținut și Specificații

3.1 Conținutul cutiei

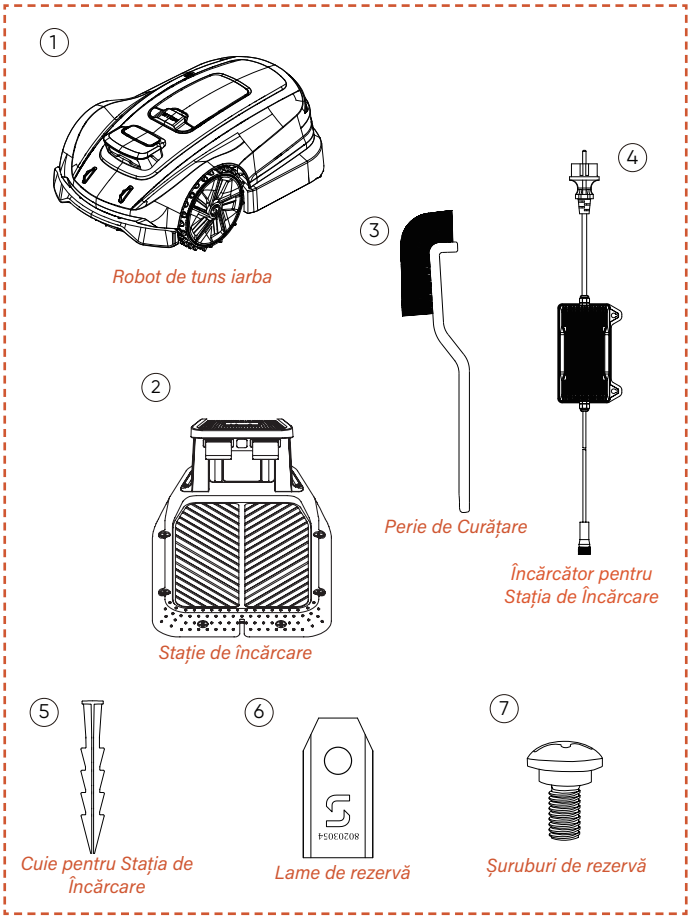

Robot de tuns gazonul *1
Stație de încărcare*1
Perie de Curățare*1
Încărcător pentru Stația de Încărcare*1
Cuie pentru Stația de Încărcare*8
Lame de Rezervă*6
Șuruburi de Rezervă*6

3.2 Piese și funcții

Vedere de sus

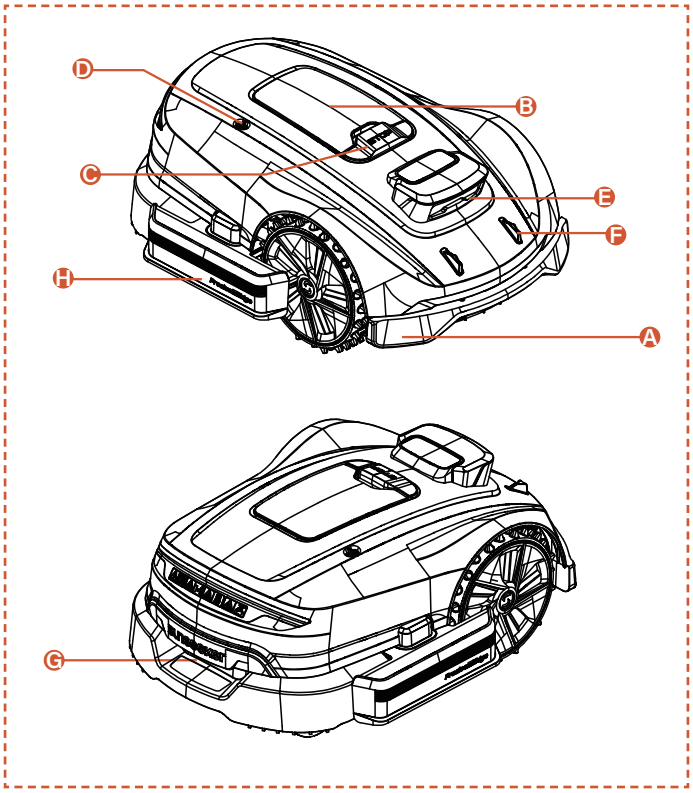

Vedere de jos

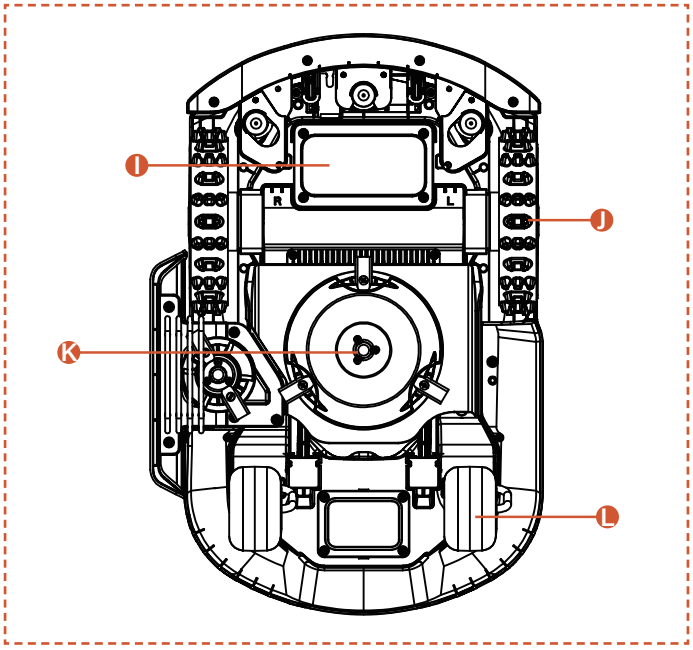

Notă

Nu scufundați mașina în apă, deoarece acest lucru poate deteriora componentele și poate anula garanția în perioada specificată.

A. Bară de coliziune
Atunci când poziționarea vizuală nu este disponibilă, bara de coliziune poate asigura funcționarea normală a mașinii.

B.Panou de control
Panoul pentru pornirea și oprirea mașinii, pentru comanda mașinii de a începe lucrul sau de a reveni; etc. Panoul este situat sub capacul de protecție.
Vă rugăm să închideți capacul de protecție după utilizarea panoului de control.

C. Buton OPREȘTE
Buton de oprire de urgență pentru a opri mașina în orice situație urgentă.

D. Senzor de ploaie
Senzorul de ploaie poate detecta precipitațiile, iar mașina se poate întoarce automat la stația de încărcare, conform setării utilizatorului.

E. Cameră binoculară
Camera binoculară asistată de AI ajută mașina să detecteze și să evite obstacolele.

F. Electrozi de încărcare
Electrozii de încărcare ai mașinii se conectează la electrozii stației de încărcare pentru a încărca bateria mașinii.

G. Mâner de transport
Mâner ergonomic pentru transport facil.

H. Discul de tăiere pentru margini permite dispozitivului să finalizeze tunderea marginilor gazonului mai eficient.

I. Compartiment baterie
Compartimentul pentru depozitarea bateriei.

J. Placă de tăiere rotativă
Dispozitiv de tuns gazonul atunci când mașina este în funcțiune.

K. Roți de tracțiune
Transmit puterea pentru deplasare, oferind performanțe foarte bune pe teren accidentat.

L. Roată pivotantă
Se rotește pentru a facilita deplasarea și direcția.

3.3 Specificații

SPECIFICAȚII TEHNICE	X3 Gen 2 - 800 RMX803N20V	
Fir de delimitare	Fără fir / fără delimitare fizică	
Suprafață maximă de tuns	800 m^2	
Înălțime de tăiere min/max	20-60 mm	
Reglare înălțime	Manual	
Lățime de tăiere	200 mm	
Capacitate baterie	5 Ah	
Interfață utilizator	Aplicație & afișaj cu tastatură	
Panta maximă	17° (30%)	
Dimensiuni robot	621 * 420 * 247 mm	
Certificate	CE RoHS	
Greutate netă	10,55 kg	
Nivel putere acustică LWA	60 dB (A)	
Incertitudini putere acustică KWA	3 dB(A)	
Nivel presiune acustică LpA	52 dB (A)	
Incertitudini presiune acustică KpA	3 dB(A)	
Nivelul de putere acustică LWA pentru discul de tăiere pentru margini:	75 dB(A)	
Incertitudini ale puterii acustice KWA pentru discul de tăiere pentru margini:	3 dB(A)	
Nivel de presiune acustică LpA pentru discul de tăiere pentru margini:	67 dB (A)	
Incertitudini ale presiunii acustice KpA pentru discul de tăiere pentru margini:	3 dB(A)	
CARACTERISTICI		
Wi-Fi / Bluetooth	Y	
Cartografiere fără fir	Y	
Planificare traseu	3 opțiuni	
AONavi2.0 (netRTK+VSLAM)	Y	
Super Wi-Fi	Y	
AI de viziune	Y	
Tractiune față	Y	
Mod Eco	Y	
Mod Noapte*	N	
FOTA	Y	
Revenire rapidă la stația de încărcare	Y	
Zone multiple	Y	
Program de lucru	Setare automată sau manuală	
Senzor de impact	Y	
Spălare cu apă	Y	
Modul GPS și 4G	Y	
Google Assistant & Amazon Alexa	Y	
Cod PIN	Y	
Senzor de ridicare & înclinare	Y	
Senzor de ploaie	Y	
ACCESORII		
Lame de rezervă & Șuruburi de rezervă	6 buc	
Cuie pentru Stația de Încărcare	8 buc	
Încărcător pentru Stația de Încărcare	2 A (CGF252)	
Perie de Curățare	1 buc.	
Wi-Fi și Bluetooth	Bandă/Benzi de frecvență	Putere Maximă de Ieșire
	BT: 2402~2480 MHz	BT BDR+EDR: 8,99 dBm Max. BT BLE: 7,35 dBm Max.
	Wi-Fi 2.4 GHz: 2412~2472 MHz	Wi-Fi 2.4 GHz: 18.98 dBm Max.
	Wi-Fi 5,2 GHz: 5180~5240 MHz	Wi-Fi 5,2 GHz: 15,68 dBm Max.
	Wi-Fi 5,3 GHz: 5260~5320 MHz	Wi-Fi 5,3 GHz: 15,26 dBm Max.
	Wi-Fi 5,6 GHz: 5500~5700 MHz	Wi-Fi 5,6 GHz: 16,04 dBm Max.
	Wi-Fi 5,8 GHz: 5745~5825 MHz	Wi-Fi 5,8 GHz: 13,07 dBm Max.
Comunicare 2.4GHz	Bandă/Benzi de frecvență	Putere Maximă de Ieșire
	2402-2480 MHz	20,0 dBm

** Notă: Dacă reglementările locale interzic utilizarea mașinilor de tuns gazon robotică pe timp de noapte, asigurați-vă că modul Noapte rămâne dezactivat pentru a evita operarea neconformă.*

4. Instalare și Cartografiere

Hardware-ul și software-ul avansat (algoritmi inteligenți) ale Sunseeker îmbunătățesc semnificativ capacitatea de recunoaștere a mediului, precizia de poziționare și performanța generală a mașinii de tuns iarba. Încă de la început, tehnologia Sunseeker AONavi (Always-On Navigation) integrează perfect poziționarea prin sateliți RTK-GNSS cu tehnologia vizuală VSLAM, permițând mașinii de tuns iarba robotică să efectueze sarcini de poziționare și navigare în diverse scenarii, inclusiv în medii complexe.

Odată cu progresul tehnologic Sunseeker, AONavi a fost complet actualizat, dând naștere AONavi2.0. Această tehnologie integrează netRTK cu tehnologia vizuală VSLAM, realizând o poziționare precisă la nivel de centimetru fără a fi necesare stații RTK fizice, ceea ce nu doar îmbunătățește acuratețea poziționării, dar și reduce semnificativ timpul de instalare. Echipat cu tehnologia Sunseeker AONavi2.0, mașina de tuns iarba robotică poate primi semnale prin satelit stabile pentru poziționare în timp real, iar în același timp pot fi setate limite virtuale pentru modelele Sunseeker. Acest lucru asigură o întreținere de înaltă calitate a gazonului și vă oferă o experiență de tuns convenabilă și fiabilă.

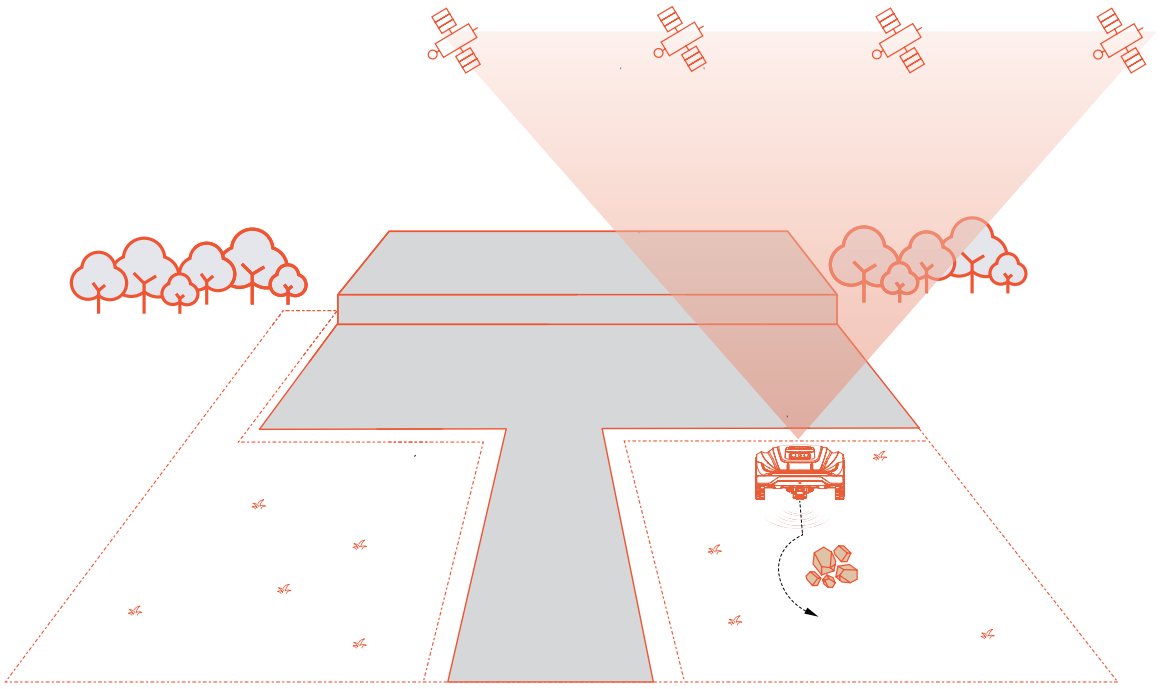

4.1 Pregătiri

Instalați aplicația Sunseeker

Notă

Atunci când este necesar, aplicația va solicita accesul la Bluetooth și Wi-Fi sau conectarea 4G; acordați accesul acestor funcționalități pentru a asigura configurarea corectă și funcționalitățile viitoare.

Scanați codul QR pentru a descărca aplicația pentru robotul de tuns gazonul sau căutați „Sunseeker Robot" în Google Play Store (Android) sau Apple App Store (iOS). După instalare, creați un cont nou și conectați-vă.

iOS **Android**

Pregătiți mașina de tuns

Asigurați-vă că Bluetooth este activat pe telefon, apoi scanați codul QR SN al mașinii pentru a identifica modelul și a continua cu ghidul de instalare corespunzător.

Pregătiți gazonul

A. Îndepărtați resturile, grămezile de frunze, jucăriile, firele, pietrele și alte obstacole.

B. Pentru siguranță, asigurați-vă că copiii și animalele de companie nu se află pe gazon.

C. Tundeți gazonul la o înălțime de maximum 6 cm înainte de a utiliza mașina de tuns robotizată.

D. Suprafața totală a gazonului este de până la 800 m^2.

E. Dacă există pasaje înguste în zona de lucru, asigurați-vă că lățimea acestora este mai mare de 80 cm.

Tipurile recomandate de gazon sunt prezentate în imaginile de mai jos:

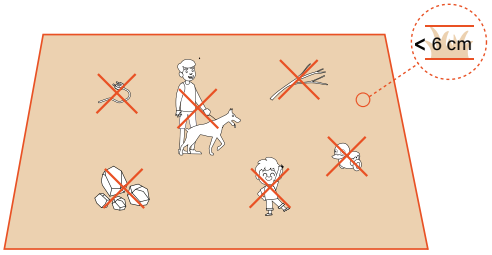

4.2 Activarea mașinii

Pre-încărcarea mașinii

A. Alegeți un loc cu priză, conectați adaptorul stației de încărcare și porniți stația de încărcare.

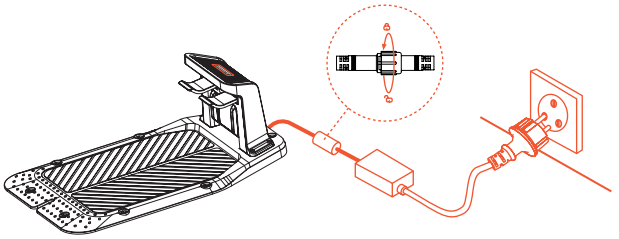

B. Împingeți mașina în stația de încărcare și asigurați-vă că electrozii de încărcare fac contact corect. Lumină verde intermitentă pe stația de încărcare indică încărcarea normală. Când mașina de tuns iarba este complet încărcată, indicatorul luminoos va rămâne verde fix.

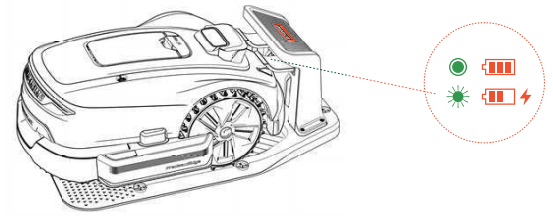

C. Dacă nivelul bateriei este peste 80%, puteți sări peste acest pas.

Notă

- Dacă indicatorul luminos rămâne stins chiar și atunci când alimentarea este corectă, contactați serviciul clienți.

Activați mașina

A. După ce mașina se încarcă cu succes în stația de încărcare, aceasta se va porni automat. O puteți porni și manual prin apăsarea prelungită a butonului de alimentare.

B. Introduceți codul PIN implicit „0000". Apăsați OK după fiecare „0" pentru a finaliza introducerea.

C. Dacă doriți să schimbați parola, apăsați lung butoanele ORNEȘTE și ACASĂ simultan pentru a o modifica. Pentru informații mai detaliate, consultați secțiunea 5.1 Afișajul și controlul robotului.

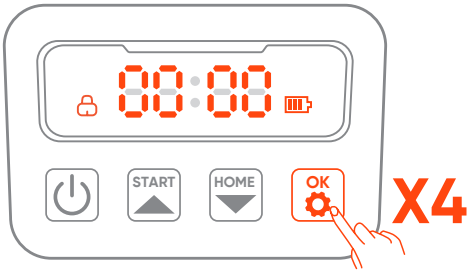

4.3 Conectarea aplicației

Notă

Ilustrațiile referitoare la aplicație sunt doar pentru demonstrație. Opțiunile disponibile pot varia în funcție de versiunea software.

Pregătire

A. Asigurați-vă că mașina se află în stația de încărcare, se încarcă corect, este pornită și codul PIN a fost introdus.

B. Asigurați-vă că Bluetooth este activ pe telefon. Vă rugăm să vă asigurați că mașina dvs. este conectată la o rețea 4G.

C. Pentru o experiență de rețea mai bună, puteți configura Wi-Fi pentru mașina de tuns.

Conectare în aplicație

A. Scanați codul QR SN al mașinii pentru a adăuga mașină de tuns gazon robotică. Dacă scanarea nu este disponibilă, vă puteți conecta și prin Bluetooth. Dacă ați scanat deja codul QR în etapa „Pregătiți mașina", robotul se va conecta automat la aplicație când Bluetooth-ul este activ pe telefon, fără a fi necesară o nouă scanare.

B. După asociere, introduceți codul PIN implicit „0000". Codul PIN poate fi modificat din aplicație.

C. Asigurați-vă că mașina este conectată la o rețea 4G.

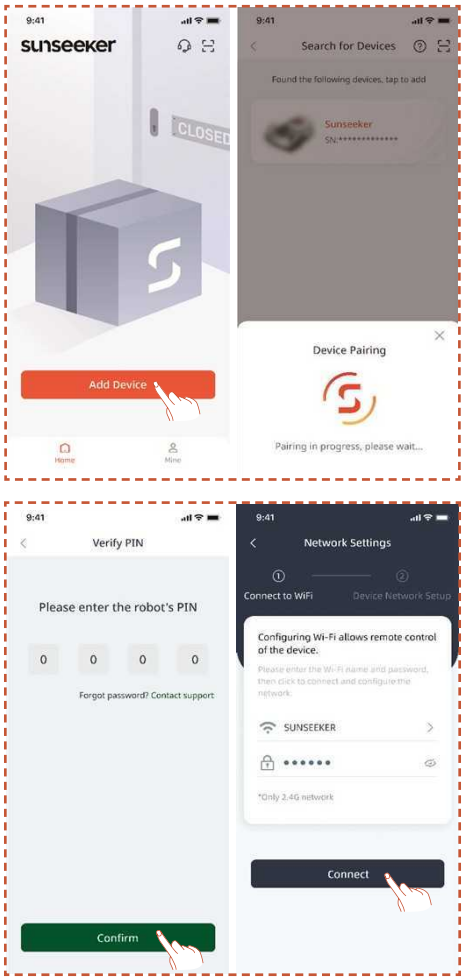

4.4 Instalarea stației de încărcare

Notă

Dacă nu sunteți sigur unde să instalați stația de încărcare, urmați pașii de mai jos pentru a găsi o locație cu semnal mai puternic.

Găsiți o locație potrivită

A. Urmați instrucțiunile din aplicație pentru a controla de la distanță mașina, verificați puterea semnalului în diferite zone și găsiți un loc potrivit pentru instalarea stației de încărcare.

B. Pentru a asigura că mașina de tuns gazon poate ieși și reveni fără probleme la stația de încărcare, instalați stația pe un teren deschis, plan și nebetonat.

C. Stația de încărcare poate fi amplasată fie în interiorul, fie în exteriorul zonei de lucru a mașinii. Din motive de siguranță, se recomandă ca cablul de încărcare să fie amplasat în afara zonei de tundere.

D. Nu trebuie să existe obstacole pe o rază de 1,5 m în fața stației de încărcare.

E. Dacă există iarbă, aceasta trebuie să fie sub 6 cm.

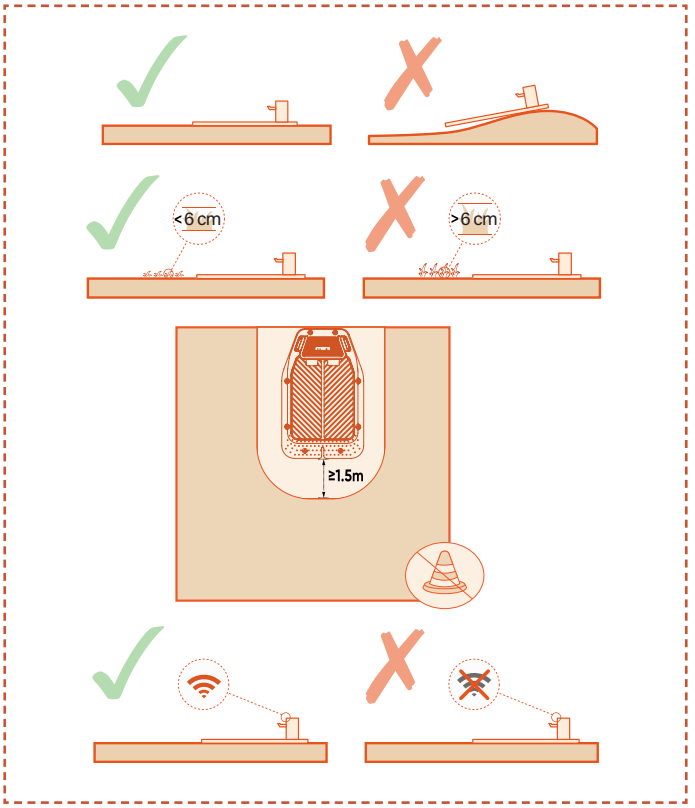

F. Asigurați-vă că zona de deasupra stației de încărcare este cât mai deschisă, fără copaci, clădiri sau alte obstacole.

G. Dacă nu se poate obține deschidere completă din toate direcțiile, pentru mașinile aflate în emisfera nordică, păstrați cerul din sud cât mai liber; pentru cele din emisfera sudică, asigurați deschiderea maximă a cerului din nord.

Instalați stația de încărcare

A. Un ciocan sau un instrument similar poate fi folosit pentru a fixa stația de încărcare pe un sol plan și nebetonat.

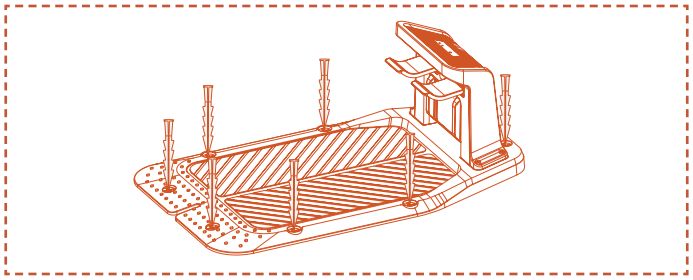

B. Conectați cablul de încărcare al stației la încărcător, apoi conectați-l la sursa de alimentare. În acest moment, ledul verde de pe stația de încărcare va rămâne aprins constant, indicând că stația este alimentată.

C. Din motive de siguranță, se recomandă ca cablul de încărcare să fie amplasat în afara zonei de tundere. Dacă există o distanță considerabilă între stația de încărcare și sursa de alimentare, asigurați-vă că cablul este fixat ferm pe sol sau pe perete pentru o funcționare sigură.

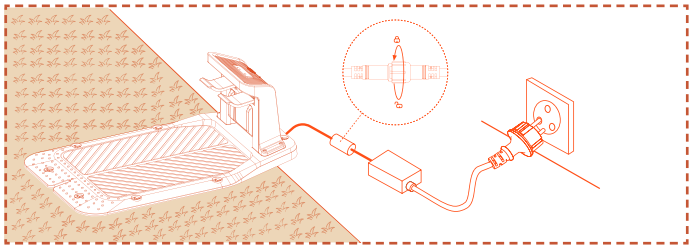

4.5 Cartografiere

Notă

Ilustrațiile referitoare la aplicație sunt doar pentru demonstrație. Opțiunile disponibile pot varia în funcție de versiunea software.

Pregătire

A. Asigurați-vă că mașina este pornită și conectată cu succes la semnalul 4G și Bluetooth.

B. Asigurați-vă că mașina se află în stația de încărcare, se încarcă corect și nivelul bateriei este peste 50%.

C. O zonă de lucru adecvată, stația de încărcare și antena sunt necesare pentru crearea completă a hărții.

D. Dacă toate sarcinile de mai sus sunt pregătite, apăsați **PORNEȘTE Cartografierea**.

E. Dacă mașina a repornit, asigurați-vă că se află în stația de încărcare înainte de a începe procesul de cartografiere.

Creați zona de lucru

A. Apăsați **Zona de lucru**. Robotul va ieși automat din stația de încărcare și se va deplasa 1,5 m înainte, fără intervenție manuală.

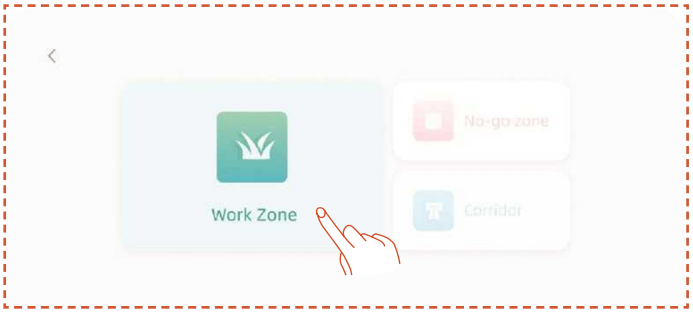

B. Vă recomandăm să deplasați mai întâi robotul la marginea gazonului, să orientați partea frontală astfel încât cartografierea să se facă în sens antiorar, apoi să apăsați **PORNEȘTE Cartografierea**.

C. După ce robotul este poziționat la limita zonei de lucru și unghiul este ajustat, apăsați **PORNEȘTE Cartografierea**.

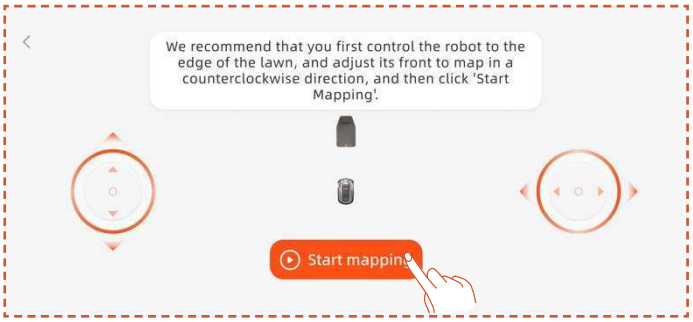

Cartografiere Automată

Când mașina recunoaște că se află pe gazon și sunt îndeplinite condițiile pentru cartografiere automată, pictograma **Auto** va începe să clipească. Apăsați **Auto** pentru a începe cartografierea automată.

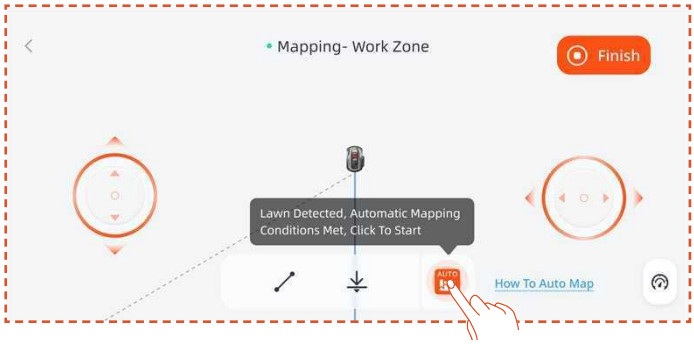

Atingeți butonul **Pauză** din aplicație pentru a întrerupe temporar cartografierea.

După ce verificați că robotul funcționează normal fără erori, apăsați butonul **Auto** din interfața aplicației pentru a relua cartografierea automată.

Notă

- Recomandăm să însoțiți mașina de tuns iarba în timpul procesului de cartografiere. Dacă mașina de tuns iarba nu reușește să detecteze cu precizie limitele, puteți închide modul de cartografiere automată și să comutați la control manual în orice moment.

- Pentru a asigura eficiența cartografierii, vă rugăm să vă asigurați că mașina de tuns iarba începe cartografierea pornind de pe stația de încărcare.

Cartografiere manuală

Apăsați **Manual** pentru a trece la modul de cartografiere manuală.

Controlați de la distanță mașina de tuns iarba și parcurgeți perimetrul zonei pentru a crea zona de lucru.

- Dacă zona de lucru include garduri, pereți sau alte limite fizice, mențineți o distanță de cel puțin 5 cm de-a lungul limitei în timpul cartografierii de la distanță.

- Dacă zona de lucru include piscine, șanțuri sau zone abrupte, păstrați o distanță minimă de 15 cm în timpul cartografierii.

- Dacă limita zonei de lucru nu este acoperită cu iarbă, cum ar fi o alee de piatră, iar înălțimea limitei este similară cu cea a gazonului, puteți utiliza funcția **Trecerea frontierei**. Când utilizați această funcție, robotul va menține aproximativ două treimi din suprafața sa pe iarbă pentru a se deplasa de-a lungul marginii. După finalizarea cartografierii, robotul va urma limita înregistrată pentru tundere.

- Dacă limita zonei de lucru este o linie dreaptă, puteți selecta funcția **Drept**, apoi deplasați robotul până la capătul limitei drepte. O linie de limită dreaptă va fi generată automat între punctul de pornire și punctul final în care funcția de linie dreaptă este activată.

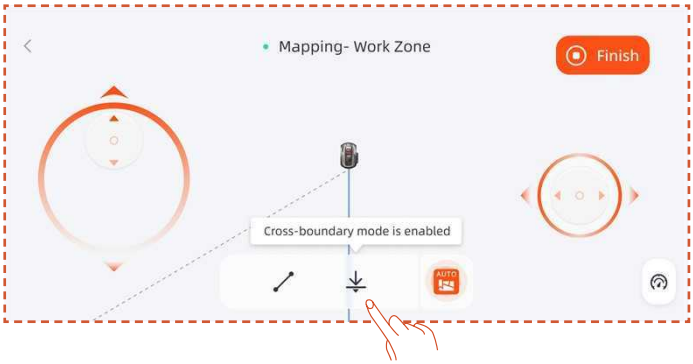

Notă

Se recomandă să apăsați Finish numai după ce traseul este complet închis. Dacă traseul nu este închis, dar cartografierea trebuie finalizată, apăsați Finish și selectați Închidere auto. Harta generată va conecta automat punctele de început și de sfârșit pentru a asigura închiderea completă a zonei de lucru.

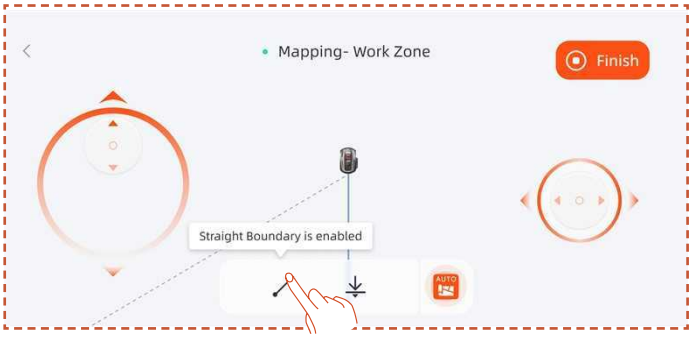

După finalizarea cartografierii, dacă aveți nevoie să modificați limita, apăsați **Adăugați mai multe** și selectați **Editați frontierei** pentru a efectua modificările.

A. Controlați robotul de la distanță până la punctul de pornire al modificării limitei, apoi apăsați butonul pornește. În timpul modificării limitei, robotul trebuie deplasat în sens antiorar.

B. Controlați robotul de la distanță până la punctul final al modificării limitei, asigurându-vă că intersectează limita originală a hărții, apoi apăsați butonul **Finalizează**.

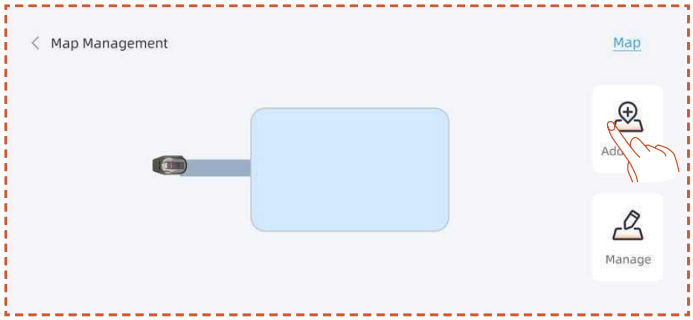

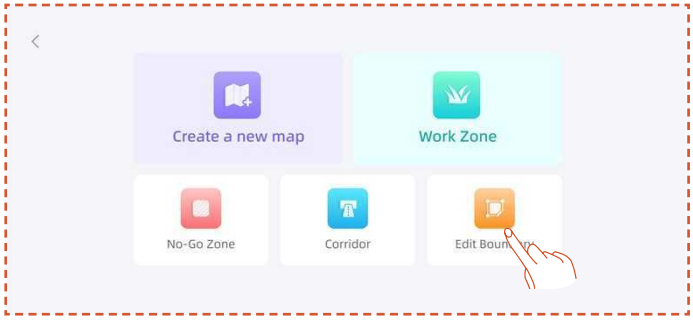

Creați Zonă Interzisă

Dacă zona dvs. de lucru include o piscină sau alte zone unde nu se tunde, se recomandă crearea unei Zone Interzise pentru a genera o limită virtuală și a proteja aceste zone.

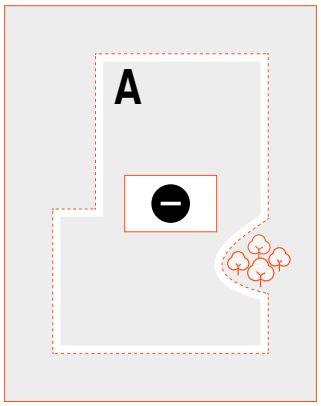

A. Apăsați **Zonă interzisă**.

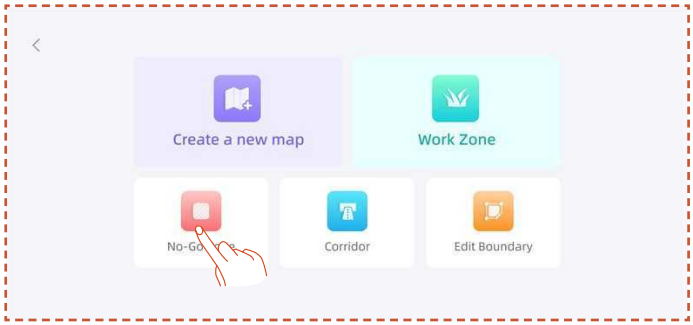

B. Controlați robotul de la distanță până la punctul de pornire al Zonei Interzise, apoi apăsați **PORNEȘTE Cartografierea**.

C. Controlați robotul de la distanță pentru a închide zona, apoi apăsați **Finalizare**.

Creați zone multiple

Dacă gazonul trebuie împărțit în mai multe zone de lucru, puteți crea mai multe zone și coridoare.

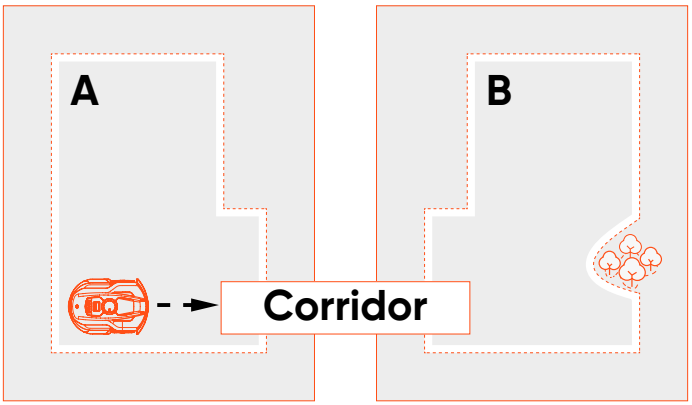

După crearea primei zone de lucru, puteți adăuga un coridor și apoi crea a doua zonă de lucru:

A. Apăsați **Coridor**.

B. Controlați robotul de la distanță până în locul unde trebuie creat coridorul, apoi apăsați **PORNEȘTE Cartografierea**. Asigurați-vă că acest coridor se suprapune cu prima zonă de lucru.

C. Controlați robotul de la distanță până la capătul coridorului, apoi apăsați **Finalizare**.

D. Creați a doua zonă de lucru, asigurându-vă că acel coridor se suprapune cu zona a doua.

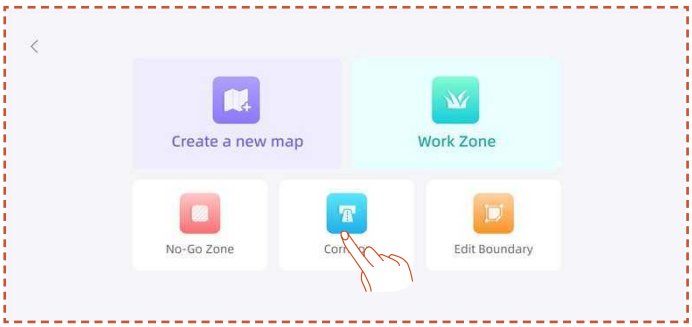

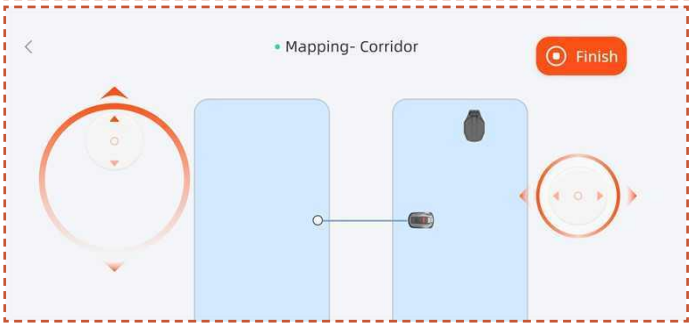

După crearea primei zone, puteți adăuga a doua zonă de lucru și apoi crea coridorul:

A. Apăsați **Zona de lucru**.

B. Controlați robotul de la distanță până la locul unde trebuie creată a doua zonă de lucru și creați zona.

C. Creați un coridor între cele două zone de lucru, asigurându-vă că acesta se suprapune cu ambele zone.

Notă

- Când creați zone multiple, este recomandat ca a doua zonă de lucru să nu se suprapună peste prima. Dacă suprapunerea este prea mare, cele două zone vor fi unite automat într-o singură zonă de lucru.

- Dacă coridorul nu se suprapune cu zona de lucru sau dacă nu este stabilit niciun coridor între cele două zone, robotul poate întâmpina dificultăți în a reveni la stația de încărcare sau în a-și finaliza sarcinile.

Gestionare

Puteți, de asemenea, să combinați, să separați, să redenumiți și să ștergeți zonele de lucru, precum și să ștergeți coridoare sau zone interzise. Aceste operații pot fi efectuate în **Detalii > Gestionare Hartă > Gestionare**.

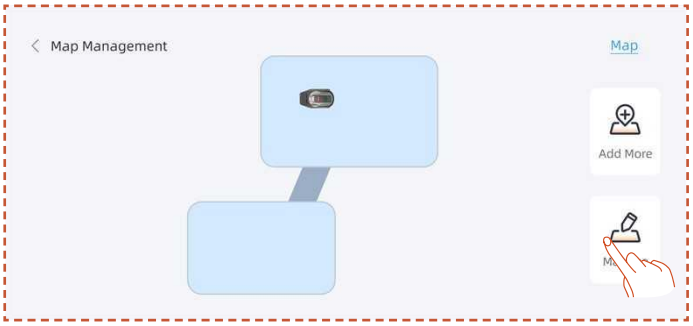

4.6 Setări netRTK

Funcția **netRTK** se va activa automat după activarea mașinii; nu este necesar să conectați manual robotul la netRTK. Dacă conexiunea este instabilă, puteți verifica starea conexiunii în **Setări Rețea**.

Pentru o experiență de rețea îmbunătățită, puteți configura Wi-Fi pentru mașina de tuns iarba și încărcător ca opțiune suplimentară.

Accesați interfața **Setări > Dispozitiv** și apăsați pe **Setări rețea**. Puteți verifica starea conexiunii Wi-Fi și 4G.

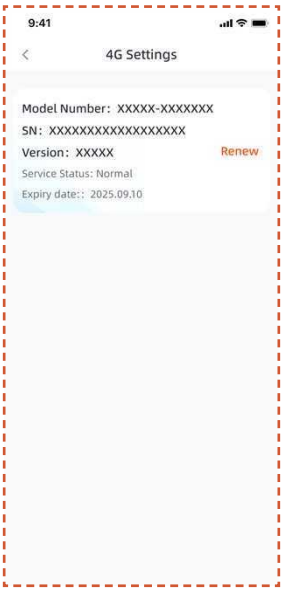

- În **Setările RTK**, puteți schimba modul RTK sau reînnoi serviciul. Perioada de serviciu gratuit începe din data la care produsul este activat pentru prima dată și conectat cu succes la serviciul netRTK. De la această dată, utilizatorii X3 Gen 2 beneficiază de 2 ani de utilizare gratuită.

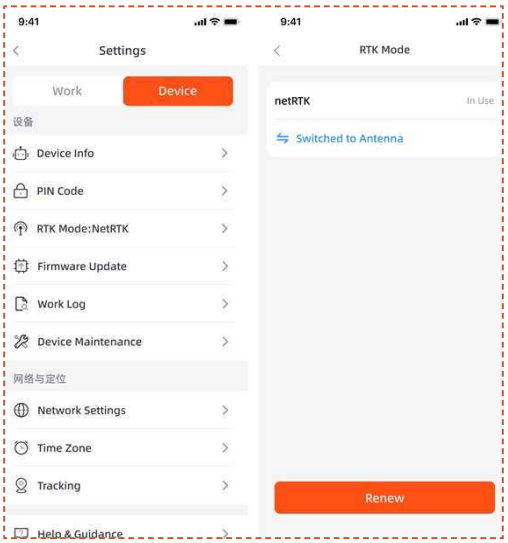

Înainte de expirarea perioadei gratuite netRTK, veți primi o notificare privind apropierea expirării serviciului. Pentru a continua să utilizați serviciul, trebuie să finalizați plata de reînnoire prin aplicația companion. Serviciul va fi restabilit imediat ce plata este finalizată cu succes.

După încheierea perioadei gratuite, dacă doriți să continuați utilizarea serviciului **netRTK**, îl puteți reînnoi aici.

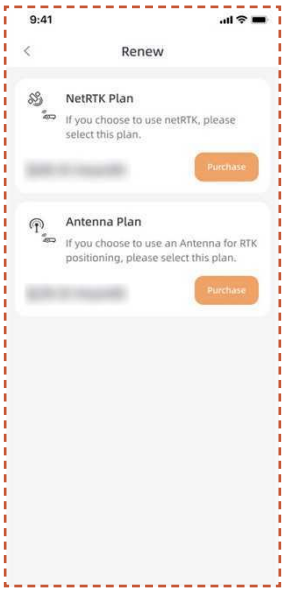

Dacă alegeți să nu reînnoiți serviciul netRTK, puteți achiziționa o antenă dedicată și utiliza dispozitivul prin metodele de poziționare suportate de acel accesoriu (funcțiile specifice și regulile de utilizare sunt cele din manualul accesoriului).

5. Operare zilnică

5.1 Afișaj și control pe robot

Afișaj

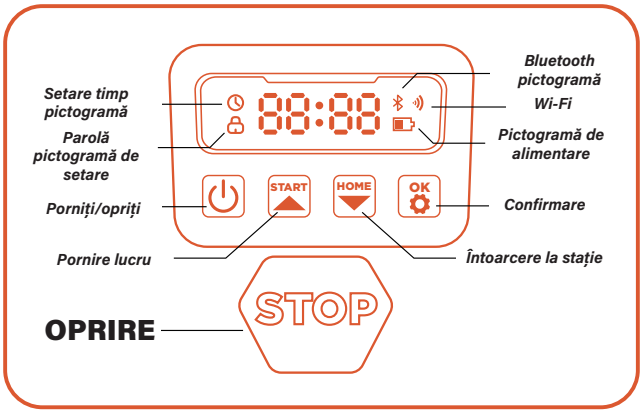

Pictogramă alimentare: Pictograma bateriei afișează nivelul rămas de încărcare al mașinii. Această pictogramă cu 1 bară indică un nivel al bateriei de 30% sau mai puțin, 2 bare indică un nivel între 31-66%, iar 3 bare indică un nivel de 67% sau mai mare.

Pictogramă Wi-Fi: Pictograma Wi-Fi indică dacă mașina este conectată cu succes la rețeaua Wi-Fi.

Pictogramă Bluetooth: Pictograma Bluetooth indică dacă mașina este conectată cu succes la Bluetooth sau nu.

Pictograma de setare a timpului: Pictograma indică faptul că mașina a intrat în modul de setare a timpului.

Pictograma de setare a parolei: Aprinderea pictogramei cu lacăt indică faptul că trebuie să introduceți parola sau să schimbați parola mașinii.

Afișajul tabloului de bord: Afișajul arată diferitele stări și moduri în care se află mașina:

. **inactiv:** Mașina este în modul standby și nu execută nicio sarcină în acest moment.

. **Indicator de funcționare:** Mașina se află în modul de lucru. În acest moment, discul se rotește cu viteză mare. Vă rugăm să păstrați distanța.

. **----:** Când funcția de întârziere ploaie este activată, mașina detectează ploaia, întrerupe lucrul curent și revine la stația de încărcare.

. **Oprește:** A fost apăsat butonul de oprire de urgență de pe mașină.

Control de Bază

Pornire: Apăsați și mențineți butonul de pornire timp de 2 secunde.

Oprire: Apăsați și mențineți butonul de pornire timp de 3 secunde.

Când robotul este oprit, pe afișaj va apărea cuvântul „bye", apoi ecranul se va stinge.

Pornire lucru: Apăsați butonul START și apoi OK.

Întoarcere la stație: Apăsați butonul HOME și apoi OK.

Oprire funcționare robot: Apăsați STOP.

Ieșire din modul OPREȘTE: Apăsați butonul PORNEȘTE și apoi OK, sau apăsați butonul ACASĂ și apoi OK.

Repornirea robotului: Țineți apăsat butonul de alimentare timp de 10 secunde pentru a opri mașina, apoi porniți-o din nou sau împingeți mașina direct în stația de încărcare și conectați-l la electrozii de încărcare ai stației.

Notă

- Dacă robotul repornește, asigurați-vă că există cel puțin 1,5 metri de spațiu plat, fără obstacole, în fața acestuia.

- Dacă zona de lucru include riscuri de cădere, cum ar fi piscinele sau marginile ridicate, se recomandă să păstrați robotul în stația de încărcare în timpul repornirii sau să îl lăsați să revină la stație după repornire pentru calibrarea poziției.

5.2 Schimbarea codului PIN

Dacă robotul este în stare blocată, introduceți codul PIN înainte de a opera manual robotul. Codul implicit poate fi modificat și prin aplicația SunseekerRobot.

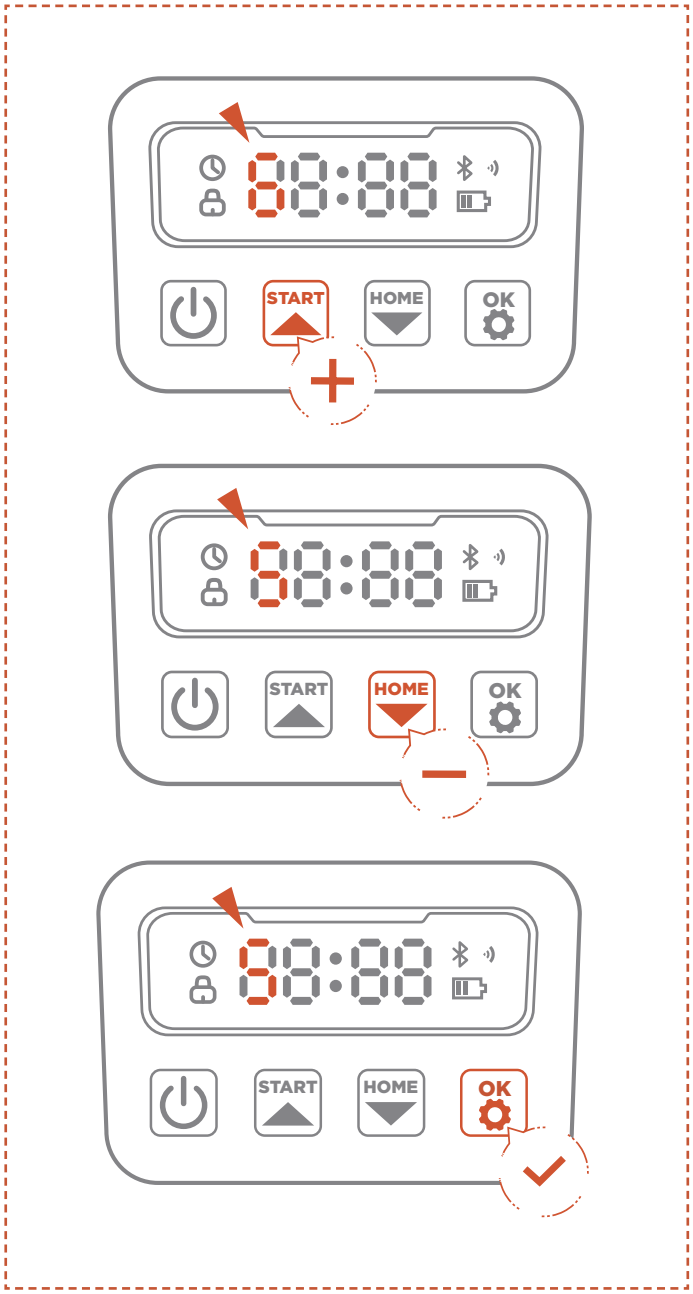

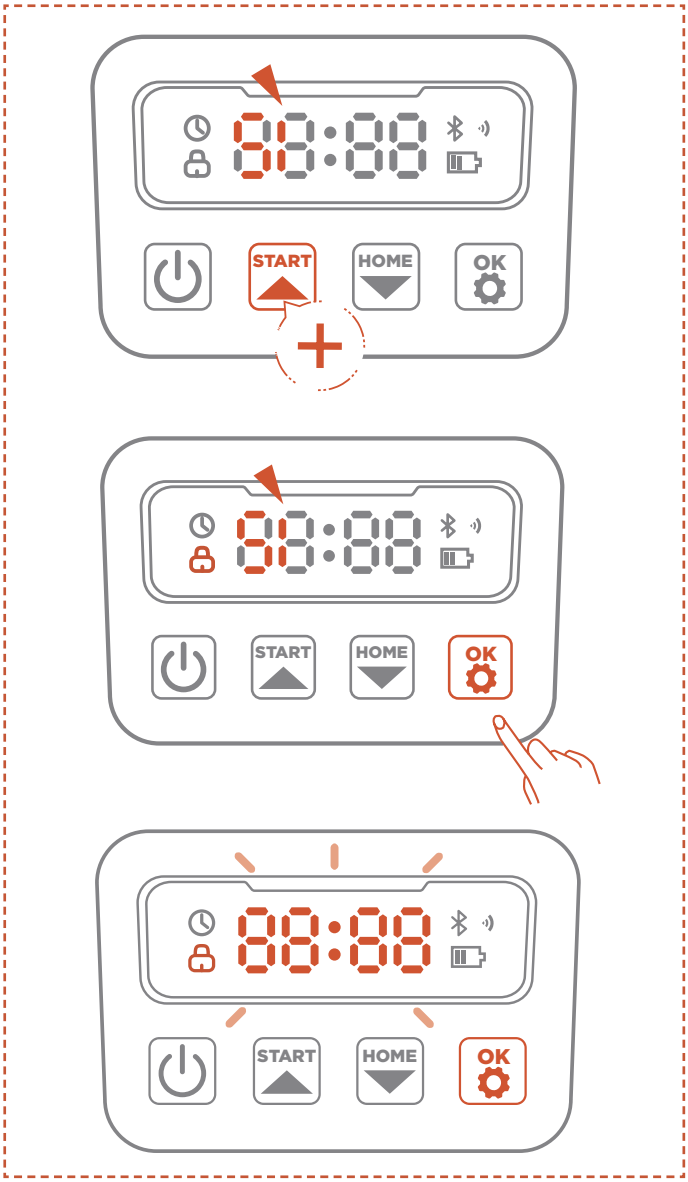

A. Țineți apăsate butoanele PORNEȘTE și ACASĂ timp de 3 secunde.

B. Când apare PIN1 și apoi „0---", introduceți parola veche.

C. Când apare PIN2 și apoi „0---", introduceți noua parolă. Apăsați OK pentru confirmare.

Notă

Dacă codul PIN este introdus greșit, afișajul va arăta „ERR".

5.3 Setarea programului

Notă

Ilustrațiile referitoare la aplicație sunt doar pentru demonstrație. Opțiunile disponibile pot varia în funcție de versiunea software.

Program recomandat

Robotul va genera inteligent un program de tundere pe baza orelor locale de răsărit și apus. Programul recomandat este activat în mod implicit.

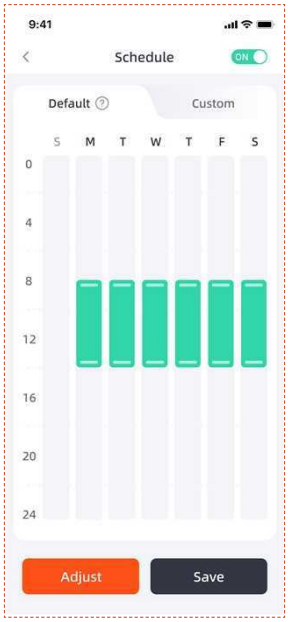

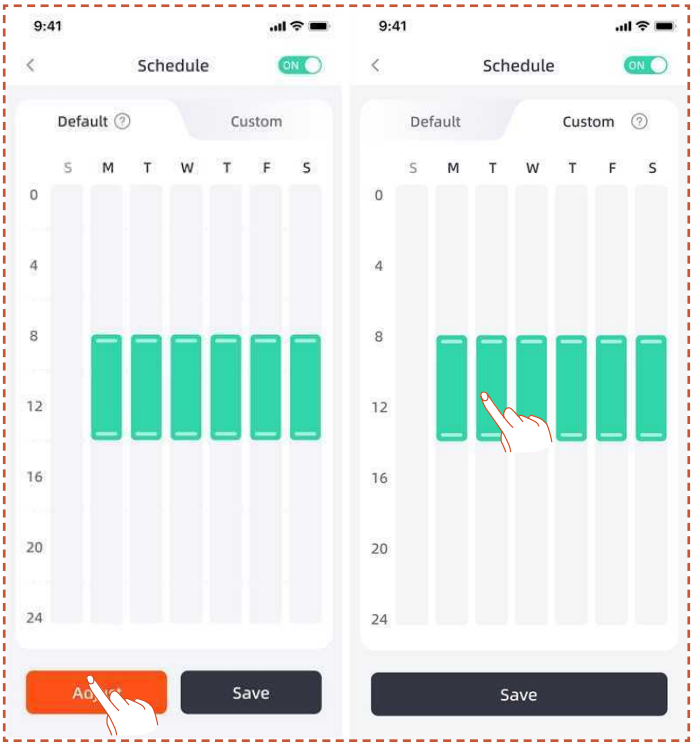

Program personalizat

Dacă aveți nevoie să modificați programul recomandat, puteți seta un program personalizat.

A. Apăsați **Reglare** sau **Personalizare** pentru a intra în setările personalizate.

B. Selectați ziua în care doriți ca robotul să funcționeze.

C. Alegeți zona în care doriți să funcționeze robotul în acea zi sau selectați toate zonele.

D. Setați orele de pornire și finalizare pentru funcționarea robotului.

Notă

Dacă ora programată personalizată nu se încadrează în intervalul orar de zi (stabilit după răsărit și apus), robotul nu va părăsi stația de încărcare pentru tundere.

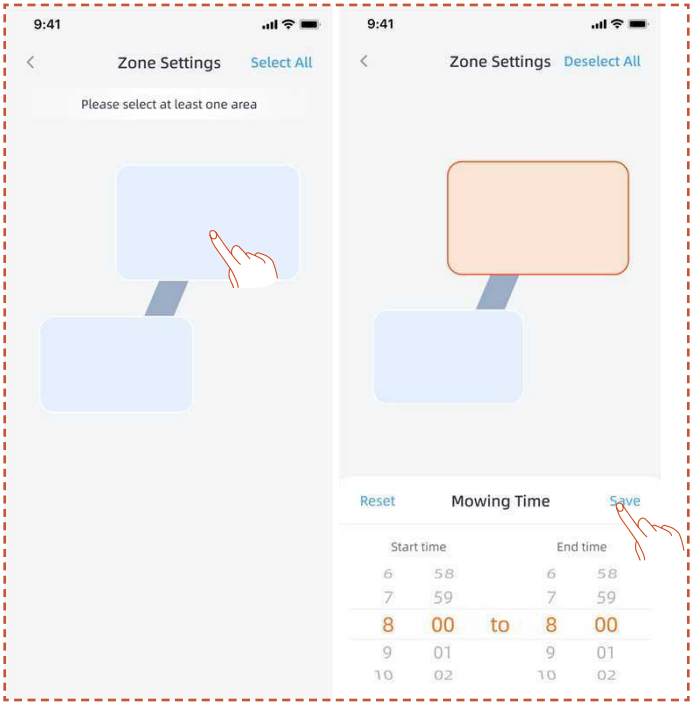

5.4 Introducere în aplicație

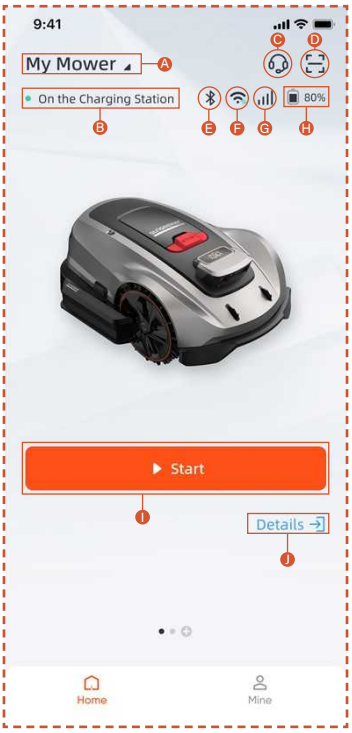

A. Numele robotului – Apăsați pentru redenumire
B. Afișare stare robot
C. Ajutor & Ghidare
D. Adăugare dispozitiv
E. Stare conexiune Bluetooth robot
F. Stare semnal Wi-Fi
G. Stare semnal 4G
H. Nivel baterie robot
I. Pornire tundere
J. Pagina detalii dispozitiv

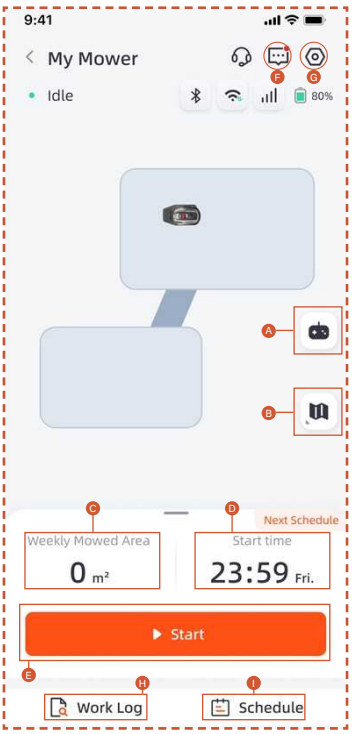

A. Control de la distanță al robotului
B. Management hartă / Hartă semnal antenă
C. Zonă lucrată / Zonă estimată de lucru
D. Timp lucrat / Următoarea oră de lucru
E. Pornire tundere
F. Lista de mesaje
G. Setări
H. Jurnal de lucru
I. Setări program

Setări

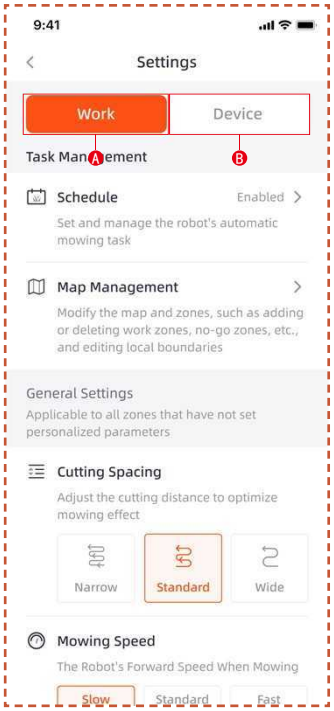

A. Setări de lucru

Aici puteți ajusta setările legate de funcționarea robotului.

- Programare
- Management hartă
- Distanța de tăiere
- Viteza de tundere
- Direcția de tăiere
- Viteza de rotație a lamei
- Frecvența de tăiere a marginilor
- Evitare obstacole
- Întârziere la ploaie
- Mod economisire energie
- Setări zonă

B. Setări dispozitiv

Aici puteți ajusta setările legate de dispozitiv.

- Informații dispozitiv
- Cod PIN
- Mod RTK
- Actualizare firmware
- Jurnal de lucru
- Întreținere dispozitiv
- Setări rețea
- Fus orar
- Urmărire
- Ajutor & Ghidare

5.5 Modulul S Connect

Modulul S Connect este echipat cu serviciu 4G și funcție anti-furt, permițând monitorizarea locației robotului. Dacă robotul este mutat în afara gardului digital prestabilit, utilizatorul va primi o alertă de avertizare în aplicație.

Puteți accesa funcția **Urmărire** de aici.

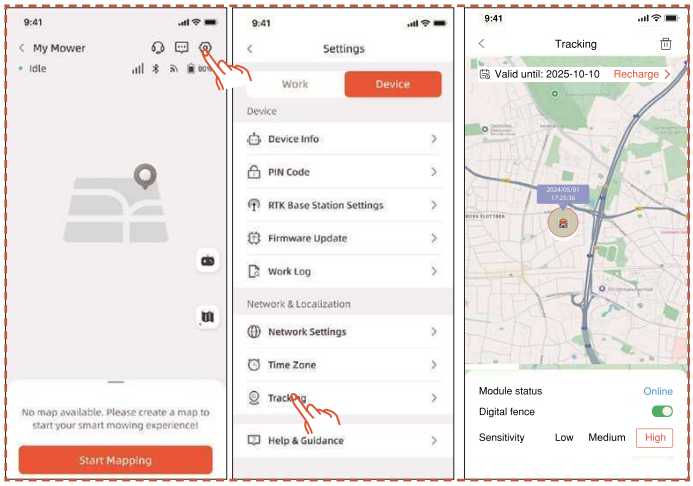

Pagina **Urmărire** are trei funcții: Afișează **Starea modulului**, activează **Gardul digital** și setează **Sensibilitatea** gardului digital.

Stare Modul

Starea modulului indică condiția actuală a acestuia, precum deconectat, conectat sau în afara razei de acțiune.

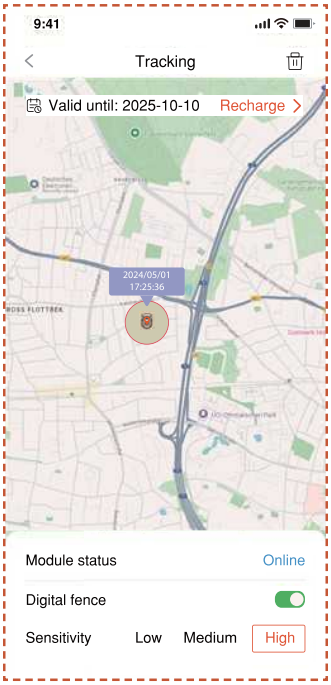

- Conectat

  În mod normal, după instalare, statusul modulului va apărea ca „online".

- Offline

  Cauze posibile

  1. Probleme de conectare la rețea
  2. Probleme de alimentare a modulului

  Soluție

  1. Reinstalați modulul pentru a încerca remedierea problemei.
  2. Așezați mașina în stația de încărcare și reporniți-l după ce este complet încărcat.
  3. Dacă problema persistă, contactați serviciul de asistență clienți.

- În afara razei de acțiune

  Cauze posibile

  1. Mașina a depășit raza gardului digital.
  2. Sensibilitatea este setată prea mare.

Soluție

1. Verificați dacă mașina se află în afara limitei. Dacă da, resetează punctul central pentru a acoperi zona de lucru a mașinii.
2. Dacă mașina se află în interiorul limitei, reduceți sensibilitatea gardului digital.

Gard Digital

Când gardul digital este activat:

Cercul roșu indică raza de acțiune a gardului digital. Pictograma robotului reprezintă poziția mașinii. Punctul roșu indică punctul central.

Pentru a muta punctul central:

1. Apăsați și mențineți locația dorită pe hartă unde trebuie plasat punctul central.

2. Punctul central va fi relocat automat.

Sensibilitate

Puteți seta sensibilitatea la nivel scăzut, mediu sau ridicat. O sensibilitate mai redusă va genera o rază mai mare pentru gardul digital.

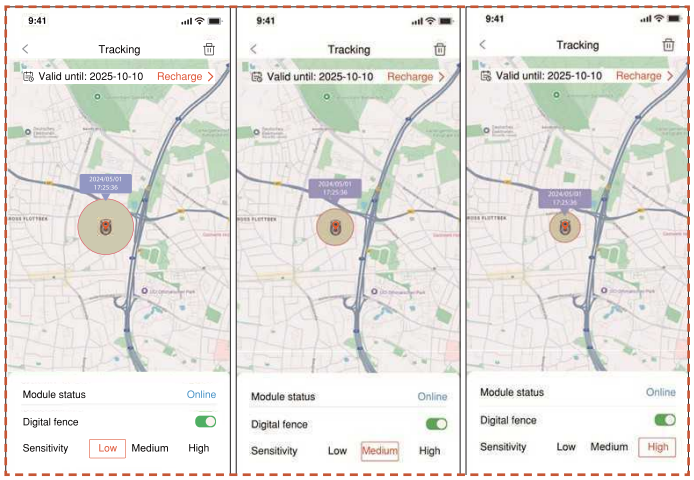

Dezlegare și Relegare

În general, nu este necesar să dezlegați modulul S Connect. Când nu mai doriți să utilizați modulul S Connect, modulul S Connect își va suspenda automat serviciul dacă suspendați reînnoirea serviciului.

Dacă aveți nevoie să dezlegați / eliminați modulul S Connect, urmați pașii de mai jos:

1. Asigurați-vă că Bluetooth-ul telefonului este activat și rămâne conectat la mașină.

2. Faceți clic pe pictograma coșului de gunoi din colțul din dreapta sus și confirmați.

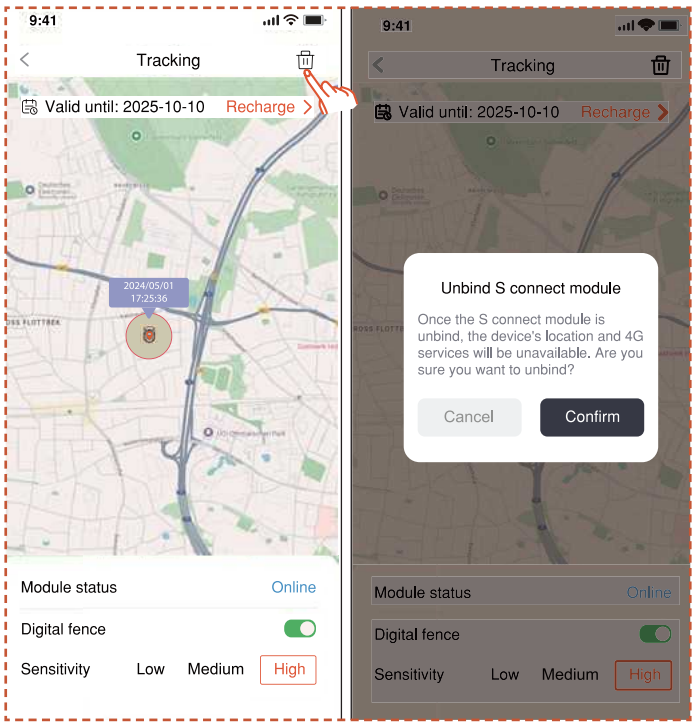

Dacă trebuie să reasociați Modulul 4G Connect după dezlegare:

1. Asigurați-vă că Bluetooth-ul telefonului este activat și rămâne conectat la mașină.

2. Scanați codul QR de pe modul pentru a-l reasocia.

- Localizați codul QR pe modul

1. Întoarceți robotul, priviți partea inferioară și găsiți zona marcată cu roșu, conform diagramei.

2. Există un compartiment al modulului care conține două fire cu conectori.

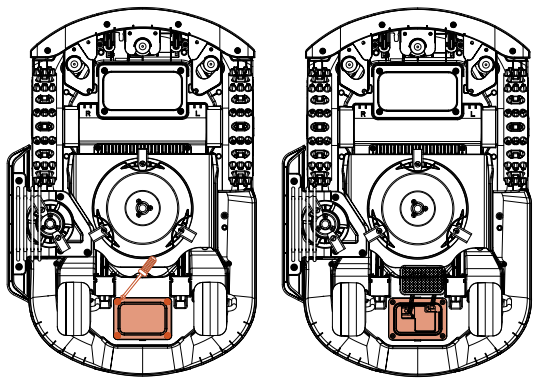

3. Găsiți codul QR aici.

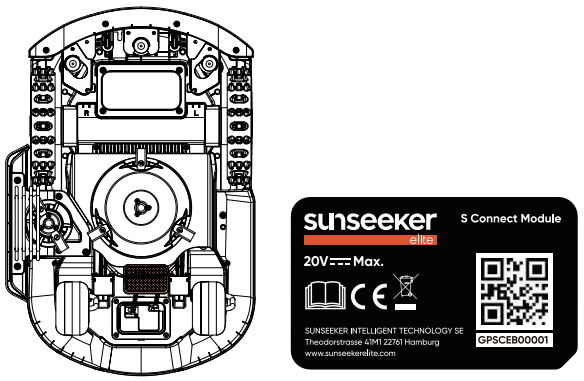

4. Poziționați modulul. Închideți capacul și strângeți șuruburile. Vă rugăm să strângeți șuruburile în ordinea indicată în diagramă.

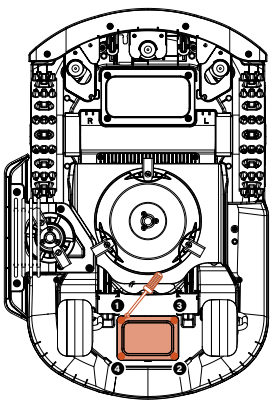

5.6 IoT

Platform X Gen 2 este un dispozitiv Internet of Things (IoT). Conectați robotul la Internet prin rețea celulară sau rețeaua Wi-Fi pentru a activa următoarele funcții:

A. Actualizări firmware Over-The-Air (OTA), menține robotul actualizat cu cele mai noi funcții.

B. Permite controlul de la distanță prin rețea:

pornire tundere, oprire tundere, revenire la stația de încărcare, setare program tundere, setare înălțime tăiere și alte funcții.

C. Monitorizați de la distanță progresul tunderii și locația robotului.

D. Raportați codurile de eroare și starea robotului prin rețea.

Rețea

Platforma X Gen 2 utilizează Wi-Fi și 4G pentru conectarea la rețea. Consultați Configurarea Wi-Fi și Configurarea 4G pentru detalii.

Notă

- Platforma X Gen 2 suportă rețele Wi-Fi de 2,4 GHz și 5 GHz.

Actualizări firmware

Vom continua să actualizăm firmware-ul robotului. Dacă există o versiune nouă, veți primi o notificare pop-up în aplicație. Se recomandă actualizarea imediat ce este disponibil cel mai nou firmware.

Pentru actualizarea firmware-ului, trebuie îndeplinite următoarele condiții:

- Mașina se află în stația de încărcare.

- Rețeaua este conectată.

- Bateria este peste 30%.

- Nu există program de tundere în următoarea oră.

În timpul actualizării, lumina ambientală a robotului va clipi albastru. Puteți vedea progresul actualizării în aplicație. După finalizare, lumina ambientală a robotului va deveni verde.

AVERTISMENT

- NU mișcați robotul în timpul procesului de actualizare.

5.7 Evitarea obstacolelor

Cameră binoclu

Camera binoclu face parte din echiparea standard a Platform X Gen 2. Este concepută pentru detectarea vizuală a limitelor, evitarea anticipată a obstacolelor și recunoașterea vizuală a codurilor QR în timpul procesului de încărcare, făcând robotul mai inteligent.

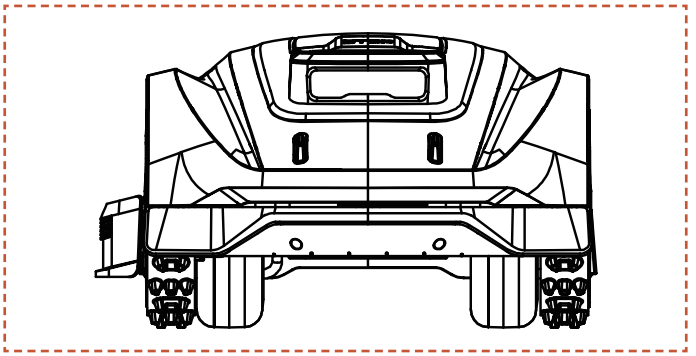

Notă

Dacă există prea multe obstacole pe gazon, luați în considerare stabilirea unor zone interzise în jurul lor sau îndepărtarea unora pentru a îmbunătăți eficiența mașinii.

Sistem Vision AI

Echipat cu cameră binoclu 3D, sistemul Vision AI și Deep-learning al Sunseeker Elite excelează în perceperea mediului înconjurător și navigarea fără probleme printre obstacole. Susținut de algoritmii noștri proprietari de deep learning, își îmbunătățește continuu înțelegerea peisajului grădinii prin acumularea constantă de date.

Senzor de bară

Senzori sunt instalați în interiorul Platform X Gen 2 pentru a detecta obstacole. Când bara frontală lovește un obstacol și senzorul este declanșat, robotul va da înapoi și va evita obstacolul.

Notă

- Platform X Gen 2 poate evita obiectele după impact. Totuși, se recomandă să îndepărtați obiectele inutile înainte de tundere.

6. Întreținere

A. Obțineți rezultate superioare de tundere și prelungiți durata de viață a robotului printr-o întreținere corespunzătoare.

B. Inspectarea și întreținerea regulată de către un adult în fiecare săptămână sunt esențiale pentru performanța optimă a robotului.

C. Protejați-vă sănătatea respectând regulile de siguranță: evitați efectuarea întreținerii purtând sandale deschise sau fiind desculț.

D. Prioritizați întotdeauna siguranța purtând pantaloni lungi și încălțăminte de lucru în timpul întreținerii robotului.

E. Înlocuiți imediat piesele deteriorate sau uzate pentru a asigura o funcționare fără probleme.

DOAR tehnicienii autorizați sunt permisi să deschidă și să resigileze compartimentul șasiului situat în spatele barei frontale. Garanția limitată poate fi anulată dacă efectuați întreținerea pe cont propriu.

NOTIFICARE: ASIGURARE

Este posibil ca polițele dvs. de asigurare să nu acopere accidentele implicând acest produs. Vă rugăm să contactați furnizorul sau agentul de asigurări pentru a afla dacă există acoperire.

6.1 Curățire

A. Opriți robotul.

B. Utilizați peria de curățare Sunseeker Elite sau o cârpă pentru a curăța meticulos exteriorul, evitând solvenții corozivi precum alcoolul, benzina sau acetonă. Aceste substanțe pot afecta atât aspectul estetic, cât și componentele interne ale mașinii dvs. de tuns iarba.

Notă

- Pentru o andocare fără probleme, este esențial să examinați și să curățați regulat stația de încărcare de resturi sau noroi.

- Asigurați-vă că toate elementele de conectare ale stației de încărcare, cablului prelungitor și sursei de alimentare sunt libere de obstacole pentru performanță optimă.

Șasiu și discul lamei

A. Pentru curățarea șasiului și a discului lamei, se recomandă utilizarea periei Sunseeker Elite sau a unui furtun de apă.

B. Nu utilizați un aparat de spălat cu presiune ridicată, deoarece poate provoca daune.

C. Asigurați-vă că discul lamei se rotește lin și că lamele se pot pivota fără restricții.

ATENȚIE

- Apa sub presiune poate pătrunde în garnituri și poate deteriora componentele electronice și mecanice.

Roți

Iarba de pe roți poate afecta performanța robotului atunci când urcă pante. Utilizați peria pentru a îndepărta noroiul sau alte obiecte dintre roți pentru a asigura o aderență bună.

Senzor de ploaie

A. Verificați senzorul de ploaie o dată pe lună și asigurați-vă că nu este acoperit de noroi, iarbă sau alte obiecte.

B. Spălați noroiul, iarba sau alte obiecte sau folosiți o perie moale pentru a-l curăța.

C. Uscați zona senzorului după curățare pentru a preveni declanșarea acestuia ca în cazul ploii.

6.2 Înlocuirea lamelor

Cameră

Curățați camera în mod regulat pentru a o menține în stare bună. Folosiți o cârpă moale din bumbac pentru a evita zgârierea lentilei.

AVERTISMENT

- Asigurați-vă că robotul este oprit înainte de curățare.
- Când robotul este întors cu susul în jos, opriți-l.

Pentru o performanță și siguranță mai bună, se recomandă schimbarea șuruburilor și lamelor la fiecare 1-2 luni dacă robotul este utilizat frecvent. Pentru un sistem de tăiere sigur, înlocuiți toate lamele împreună cu șuruburile acestora în același timp. Consultați secțiunea „Specificații > accesorii" pentru piesele permise.

AVERTISMENT

- Când inspectați sau întrețineți lama, purtați mănuși groase.
- NU reutilizați șuruburile. Acest lucru poate provoca răni grave.
- Vă recomandăm insistent să folosiți șuruburile și lamele originale furnizate de noi. (NR.80201457).

Cum să înlocuiți lamele

A. Opriți robotul.

B. Așezați robotul cu susul în jos pe o suprafață curată și moale pentru a evita zgârierea.

C. Folosiți o șurubelniță în cruce pentru a desface șuruburile.

D. Îndepărtați șuruburile și lamele.

E. Montați lamele și șuruburile noi (Cuplu: 1.0+0.2 N·m). Asigurați-vă că lamele pot pivota liber.

Notă

- Înlocuiți șuruburile cu cuplul standard de 1,0+0,2 N·m. Un cuplu greșit poate provoca probleme evitabile.

- Asigurați-vă că robotul este oprit și verificați lamele pentru instalare corectă. Verificați dacă există zgomote anormale sau vibrații.

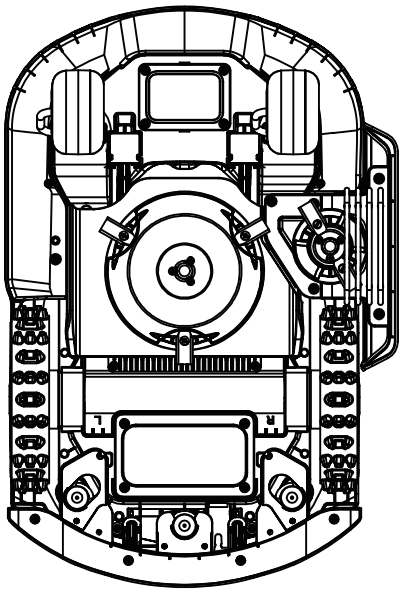

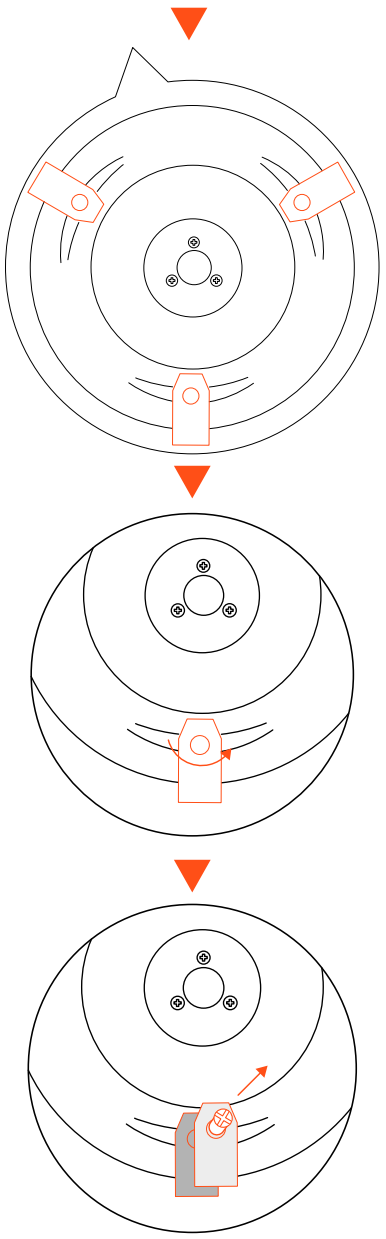

6.3 Transport

Asigurați siguranța robotului în transport pe distanțe lungi utilizând ambalajul original. Înainte de ridicare, mutare sau transport, asigurați-vă că robotul este oprit. Manipulați cu grijă și evitați forțele puternice, cum ar fi aruncarea sau presiunea excesivă. Nu ridicați și nu transportați niciodată robotul când motorul este în funcțiune.

Cum să mutați sau să ridicați corect

Transportați robotul folosind mânerul. Țineți discul lamei orientat departe de corpul dumneavoastră.

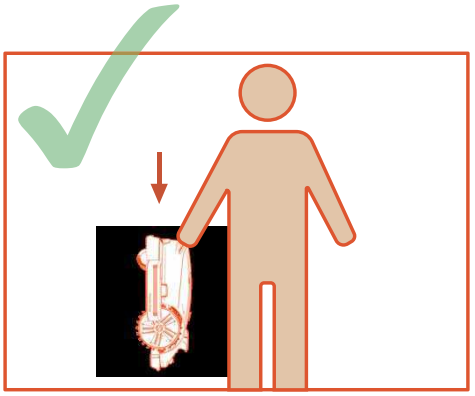

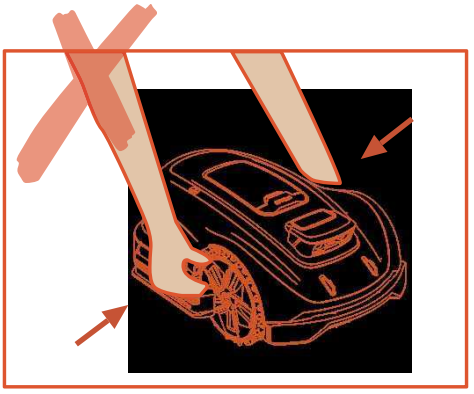

6.4 Baterie

A. Înainte de depozitare, încărcați complet bateria pentru a preveni descărcarea excesivă și deteriorarea componentelor electrice.

B. Garanția Limitată nu acoperă deteriorările bateriei cauzate de descărcarea excesivă.

C. NU încărcați acumulatorul la temperaturi sub 5 °C (41 °F) sau peste 40 °C (104 °F).

D. Dacă acumulatorul este încărcat la o temperatură a aerului între 18 °C și 25 °C, durata lui de viață se poate prelungi și performanța se poate îmbunătăți.

E. Bateria funcționează cel mai bine la temperatura normală a camerei (20 °C ± 5 °C).

Notă

- Durata de viață a bateriei depinde de frecvența utilizării produsului și de numărul total de ore de funcționare. Dacă

timpul de funcționare este semnificativ mai scurt decât de obicei pentru o încărcare completă sau gazonul nu este tuns corespunzător, se recomandă înlocuirea bateriei.

Cum să înlocuiți bateria

A. Opriți robotul.

B. Așezați robotul de tuns gazonul cu susul în jos pe o suprafață moale și curată.

C. Desfaceți cele 4 șuruburi care fixează compartimentul bateriei, folosind o șurubelniță în cruce.

D. Deconectați mufa.

E. Scoateți acumulatorul și înlocuiți-l cu unul nou.

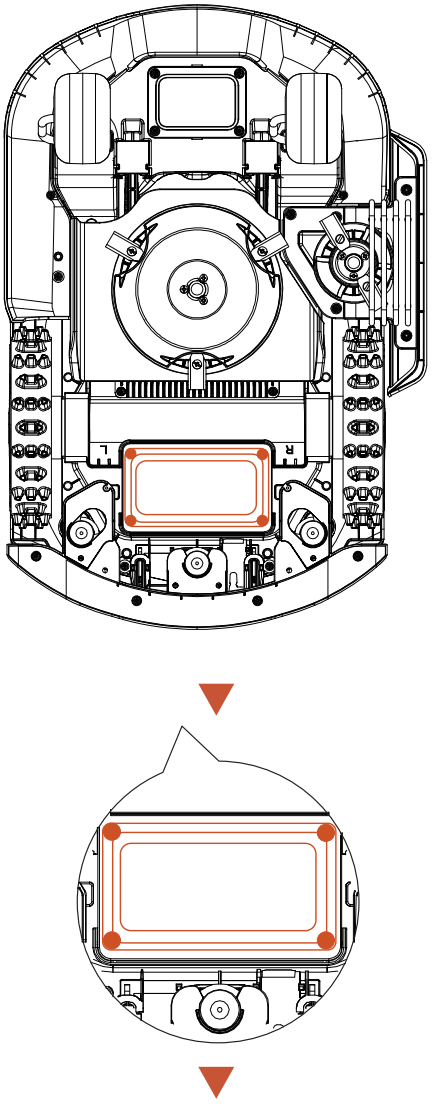

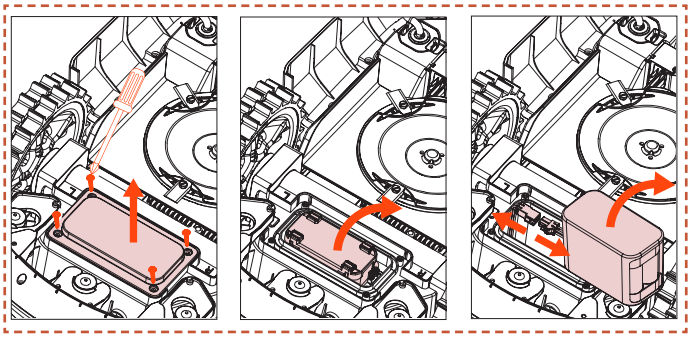

AVERTISMENT

- Utilizați numai acumulatorul original sau un model identic specificat de Sunseeker Elite. Fiecare robot conține un singur acumulator.
- În funcție de modelul de robot, capacitatea nominală a bateriei este de 5000 mAh sau 10000 mAh.
- Nu utilizați baterii nereîncărcabile. Pentru reîncărcare, folosiți numai unitatea de alimentare detașabilă furnizată cu acest produs.
- Evitați ruperea sau demontarea carcasei bateriei. Evitați contactul cu obiecte metalice pentru a preveni scurtcircuitele. Țineți departe de surse de căldură, foc și lumina directă a soarelui.
- Pentru informații despre eliminarea bateriilor și a deșeurilor electrice, contactați punctul de vânzare, biroul local/regional de gestionare a deșeurilor sau serviciul de colectare a deșeurilor menajere.
- Compartimentul bateriei nu este destinat deschiderii frecvente. Dacă este necesară o baterie nouă, numai atunci trebuie deschis compartimentul bateriei.
- Acumulatorul conține electroliți. Dacă electrolitul scurs intră în contact cu pielea, spălați imediat cu apă și săpun. Solicitați ajutor medical în caz de contact cu ochii și clătiți imediat ochii cu multă apă timp de cel puțin 15 minute, fără a freca.

6.5 Sursa de alimentare

Deconectați sursa de alimentare:

A. Înainte de a îndepărta o blocare.

B. Înainte de verificarea, curățarea sau efectuarea lucrărilor pe mașină.

C. După lovirea unui obiect străin, pentru a inspecta mașina în vederea identificării eventualelor deteriorări.

D. Examinați regulat cablul, ștecherul, carcasa și celelalte componente. Dacă se constată deteriorări sau semne de îmbătrânire, opriți imediat utilizarea.

AVERTISMENT

- NU utilizați niciodată o sursă de alimentare deteriorată. Pentru a preveni pericolele, cablul deteriorat trebuie înlocuit de producător, de agentul său de service sau de alte persoane calificate

corespunzător. Dacă prelungitorul este defect, înlocuiți-l cu un cablu de 10 m aprobat de Sunseeker Elite.

- NU atingeți niciodată un cablu prelungitor sau un cablu deteriorat înainte ca acesta să fie scos din priză sau conectat la sursa de alimentare. Un cablu deteriorat poate provoca atingerea unor componente electrice.

- Sursa de alimentare nu trebuie utilizată cu alte dispozitive sau baterii, deoarece crește riscul de șoc electric, incendiu sau rănire. Dacă utilizați alte baterii decât cele originale, siguranța produsului nu poate fi garantată.

- NU încărcați bateria dacă aceasta prezintă scurgeri.

- Țineți cablul prelungitor departe de părțile mobile periculoase pentru a evita deteriorarea cablurilor, ceea ce poate duce la atingerea unor părți sub tensiune.

Recomandare

Conectați mașina de tuns și/sau perifericele acesteia doar la un circuit de alimentare protejat de un dispozitiv de curent rezidual (RCD) cu un curent de declanșare de maximum 30 mA.

6.6 Depozitare

A. Asigurați-vă că robotul este complet încărcat și oprit înainte de depozitare pentru a preveni descărcarea excesivă, care poate provoca deteriorări permanente.

B. Depozitați robotul într-un loc uscat, răcoros, în interior. Expunerea la lumina soarelui și temperaturi extreme (fie ridicate, fie scăzute) va accelera procesul de îmbătrânire a componentelor și poate provoca deteriorări permanente.

C. Țineți substanțele chimice și sursele de căldură (aragazuri, radiatoare etc.) departe de robot, stația de încărcare și sursa de alimentare.

D. Depozitați sursa de alimentare într-o zonă bine ventilată și protejați-o împotriva umezelii.

AVERTISMENT

- Deconectați sursa de alimentare din priză dacă este anunțată o furtună. Deconectați toate firele și cablurile atașate la stația de încărcare. Reconectați-le când nu mai există risc de furtună.

Cerințe suplimentare pentru depozitarea pe timp de iarnă

Robotul:

A. Curățați complet robotul înainte de depozitare.

B. Verificați componentele supuse uzurii, precum lamele.

C. Reparați-le sau înlocuiți-le dacă sunt într-o stare proastă.

D. Depozitați robotul într-un loc uscat și fără îngheț, sprijinit pe toate roțile, preferabil în ambalajul original.

Stația de încărcare:

A. Deconectați cablurile de la stația de încărcare și scoateți sursa de alimentare din priză.

B. Aduceți stația de încărcare în interior dacă temperatura ambientală scade sub -20°C.

6.7 Reciclare și eliminare la sfârșitul duratei de viață

Acest produs NU este un deșeu menajer. Contactați municipalitatea, punctul de vânzare sau serviciul local de gestionare a deșeurilor pentru informații privind reciclarea.

AVERTISMENT

- Acest produs nu trebuie aruncat la gunoi, incinerat sau eliminat împreună cu deșeurile menajere obișnuite. Componentele electrice pot provoca pericole sau daune grave.

7. Întrebări frecvente și depanare

7.1 Mesaje de eroare

Cod LED	Mesaje din aplicație	Soluție
E1	Robot în afara zonei de lucru	1. Verificați dacă mașina se află în afara hărții. Aduceți robotul înapoi și verificați din nou instalarea. 2. Confirmați dacă utilizatorul a mutat antena sau stația de încărcare. Dacă antena a fost mutată, robotul trebuie să înceapă lucrul din stația de încărcare. Mutarea stației de încărcare va necesita remapare. 3. Verificați dacă antena este instalată corect și dacă există obstrucții. 4. Verificați dacă mașina este blocată. 5. Verificați dacă există obstacole mari care blochează semnalul dintre antena și mașină.
E2	Eroare de supracurent (blocare) motor roată stângă	Motorul roții stângi este blocat, vă rugăm să îndepărtați obstacolele.
	Eroare de supracurent (blocare) motor roată dreaptă	Motorul roții drepte este blocat, vă rugăm să îndepărtați obstacolele.
E3	Eroare de supracurent (blocare) motor cuțit	Motorul tăietorului este blocat, eliminați obstacolele.
E4	Bara de protecție a robotului este blocată	Verificați dacă parașocul este poziționat corect. Încercați să-l repoziționați.
E5	Robot ridicat	1. Verificați dacă mașina a fost ridicată. 2. Confirmați dacă mașina este blocată și dacă roata din față este suspendată (E5)
E6	Robot răsturnat	Verificați dacă mașina este răsturnată.
E7	Robot înclinat	Confirmați dacă mașina este plasat pe un teren denivelat.
E8	Robotul nu a reușit să se andocheze în stația de încărcare în timpul reîncărcării	1. Contacte de încărcare murdare pe mașina de tuns iarba sau stația de încărcare, vă rugăm să le curățați cu alcool. 2. Verificați dacă lumina stației de încărcare este aprinsă, este posibil ca stația de încărcare să nu aibă curent. 3. Verificați dacă stația de încărcare este instalată pe o suprafață plană. Dacă este inegală, ajustați poziția stației de încărcare. 4. Confirmați dacă utilizatorul a mutat antena sau stația de încărcare. Dacă antena a fost mutată, robotul trebuie să înceapă lucrul din stația de încărcare. Mutarea stației de încărcare va necesita remaparea. 5. Verificați dacă există obstacole în fața stației de încărcare. Dacă există obstacole, eliminați-le. 6. Verificați dacă antena este instalată corect și dacă există obstrucții. 7. Verificați dacă mașina este blocată în zona stației de încărcare. 8. Verificați dacă există obstacole mari care blochează semnalul dintre antena și mașină. 9. Codul QR de pe stația de încărcare este murdar sau deteriorat; încercați să-l curățați sau să comandați unul nou de la centrul de service. 10. Verificați dacă banda magnetică de la baza pardoselii a căzut și fixați-o la loc.
E9	Robot blocat	1. Confirmați dacă există prea multe obstacole în jurul mașinii. 2. Robotul a intrat într-un spațiu îngust și nu a putut ieși. 3. Există o eroare de identificare vizuală în această zonă. Utilizați funcția zonei sigure pentru a ignora rezultatele recunoașterii vizuale. 4. Mașina de tuns iarba alunecă.
	Eroare în afara stației	
	Expirare timp în afara stației	
E10	Actualizare firmware eșuată	1. Verificați dacă semnalul WiFi este foarte slab. 2. Verificați dacă mașina se încarcă pe stația de încărcare
E12	Actualizare firmware eșuată	1. Așezați mașina pe stația de încărcare pentru a vedea dacă se poate încărca complet. 2. Verificați ledurile de pe stația de încărcare pentru a confirma dacă stația are alimentare 3. Verificați dacă contactele stației de încărcare și ale robotului sunt corodate. Curățați aceste contacte cu alcool.
E13	Anomalie de încărcare	1. Contacte de încărcare murdare pe mașina de tuns iarba sau stația de încărcare, vă rugăm să le curățați cu alcool. 2. Verificați dacă lumina stației de încărcare este aprinsă, este posibil ca stația de încărcare să nu aibă curent. 3. Verificați dacă stația de încărcare este instalată pe o suprafață plană. Dacă este inegală, ajustați poziția stației de încărcare.

Cod LED	Mesaje din aplicație	Soluție
E14	Zona curentă a hărții este prea mare și depășește aria maximă de lucru suportată de robot	Construiți o hartă nouă în intervalul nominal de capacitate al produsului.
E17	Planificarea traseului a eșuat, vă rugăm să verificați dacă există obstacole în jurul robotului	1. Confirmați dacă există prea multe obstacole în jurul mașinii. 2. Robotul a intrat într-un spațiu îngust și nu a putut ieși. 3. Există o eroare de identificare vizuală în această zonă. Utilizați funcția zonei sigure pentru a ignora rezultatele recunoașterii vizuale. 4. Confirmați dacă stația de încărcare se află în afara hărții și dacă nu a fost construit un coridor între stație și hartă. 5. Încercați să reconstruiți coridoarele dintre diferitele zone și să reconstruiți coridoarele de legătură între stația de încărcare și hartă, dacă stația se află în afara hărții.
	Depășire timp la găsirea stației de încărcare	1. Confirmați dacă utilizatorul a mutat antena sau stația de încărcare. Dacă antena a fost mutată, robotul trebuie să înceapă lucrul din stația de încărcare. Mutarea stației de încărcare va necesita remaparea. 2. Verificați dacă mașina este blocat și roțile patinează 3. Verificați dacă antena este instalată corect și dacă există obstrucții. 4. Verificați dacă mașina este blocată în zona stației de încărcare. 5. Verificați dacă există obstacole mari care blochează semnalul dintre antena și mașină.
E18	Bateria este prea descărcată pentru a începe lucrul	Confirmați dacă nivelul bateriei este prea scăzut și lăsați robotul să funcționeze după ce este încărcat complet.
E19	Configurarea rețelei a eșuat	1. Există 4 coduri QR în partea din spate a mașinii, iar atunci când adăugați robotul, trebuie să selectați primul cod QR. 2. Confirmați că Bluetooth-ul telefonului este activat și că telefonul se află la maximum 1 metru de mașină. 3. Ați introdus parola corectă de pornire? Parola implicită este 0000. 4. Rețeaua Wi-Fi este de 2,4 GHz? Produsul nostru acceptă doar Wi-Fi de 2,4 GHz. 5. Parola Wi-Fi este corectă? Vă rugăm să o verificați din nou.
E21	RTK se inițializează, vă rugăm să așteptați	1. Tocmai a fost pornit? Repornirea mașinii durează câteva minute pentru a finaliza procesul de inițializare. 2. Verificați dacă antena este instalată corect și dacă există obstrucții. 3. Verificați dacă mașina este blocată. 4. Verificați dacă există obstacole mari care blochează semnalul dintre antena și mașină.
E22	Camera frontală este obstrucționată	Vă rugăm să curățați camera înainte de a începe.
	Nu poate funcționa în întuneric	1. Vă rugăm să verificați dacă ați activat modul de lucru pe timp de noapte. 2. Vă rugăm să verificați dacă camera este acoperită de vreun obiect.
E23	Eroare Harta goală	Vă rugăm să creați o hartă înainte de a începe.
E24	Semnal antenă indisponibil	1. Verificați dacă antena are alimentare. 2. Verificați dacă există obstacole mari care blochează semnalul dintre antena și mașină. 3. Încercați să reconectați antena prin aplicație.
E25	Cartografiere eșuată	1. Vă rugăm să confirmați dacă traseul pe care îl urmați este închis 2. Confirmați dacă mașina este online 3. Verificați dacă antena este instalată corect și dacă există obstrucții. 4. Verificați dacă mașina este blocată 5. Verificați dacă există obstacole mari care blochează semnalul dintre antena și mașină.
E26	Calibrarea RTK a eșuat	1. Verificați dacă antena este instalată corect și dacă există obstrucții. 2. Verificați dacă mașina este blocată. 3. Verificați dacă există obstacole mari care blochează semnalul dintre antena și mașină. 4. Verificați dacă mașina este blocată, îndepărtați obstacolele și reporniți.
BP	Eroare de temperatură a bateriei	Confirmați dacă temperatura ambiantă este prea ridicată sau prea scăzută, așteptați până când temperatura revine la normal înainte de a lăsa mașina de tuns iarba să lucreze.

Cod LED	Mesaje din aplicație	Soluție
BLOCAT	Eroare PIN, robot blocat	1. Vă rugăm să introduceți parola corectă. 2. Dacă ați uitat parola, o puteți reseta la 0000 prin resetarea la setările din fabrică în aplicație. 3. Dacă aplicația mobilă nu este conectată la robot, contactați centrul de service.
NU ESTE DISPONIBIL	Nu poate ajunge în celelalte zone de lucru, se va întoarce la stația de încărcare	1. Confirmați dacă există prea multe obstacole în jurul mașinii 2. Robotul a intrat într-un spațiu îngust și nu a putut ieși 3. Există o identificare vizuală eronată în această zonă; utilizați funcția de zonă sigură pentru a ignora rezultatele recunoașterii vizuale 4. Încercați să reconstruiți coridoarele dintre diferitele zone și să reconstruiți coridoarele de legătură între stația de încărcare și hartă, dacă stația se află în afara hărții.
	Încărcarea nu este finalizată, sarcina programată nu a fost executată	Sarcina programată nu este executată deoarece robotul este la încărcare; vă rugăm să așteptați până când bateria este complet încărcată.
	Eroare poziționare antenă	1. Verificați dacă antena este instalată corect și dacă există obstrucții. 2. Verificați dacă mașina este blocată. 3. Verificați dacă există obstacole mari care blochează semnalul dintre antena și mașină.
	Anomalie a stației de încărcare în timpul funcționării	1. Confirmați dacă utilizatorul a mutat antena sau stația de încărcare. Dacă antena a fost mutată, robotul trebuie să înceapă lucrul din stația de încărcare. Mutarea stației de încărcare va necesita remaparea. 2. Verificați dacă antena este instalată corect și dacă există obstrucții. 3. Verificați dacă mașina este blocată în zona stației de încărcare. 4. Verificați dacă există obstacole mari care blochează semnalul dintre antena și mașină.
Eroare	Parolă incorectă	1. Resetați parola prin aplicație. 2. Contactați centrul de service pentru soluționare.
Numărătoare inversă în minute	Întârzierea din cauza ploii nu s-a încheiat, robotul nu poate porni automat	Sarcina programată nu este executată din cauza întârzierii provocate de ploaie; trebuie să așteptați finalizarea numărătorii inversate pentru a opri funcția de întârziere la ploaie.
OPRIRE	Mașina este în modul „OPREȘTE", dispozitivul nu poate funcționa. Dacă doriți să reporniți, apăsați „START" și „OK" pe panoul de control.	1. Dacă ați apăsat butonul OPREȘTE anterior, trebuie să apăsați „PORNEȘTE" și „OK" pentru a reporni. 2. Verificați dacă butonul roșu OPREȘTE este blocat; apăsați „PORNEȘTE" și „OK" pentru a reporni după ce ați curățat butonul.
EE	Comunicarea cu placa de afișare a eșuat	Vă rugăm să contactați centrul de service pentru asistență.
	Comunicare eșuată cu motorul de tracțiune	
	Defecțiune la conexiunea senzorului magnetic	
	Eroare de comunicare IMU	
	Anomalii în datele IMU	
	Eroare de comunicare a modulului RTK	

Instrucțiuni privind modul de procedare în caz de vibrații anormale:
A. Opriți mașina.
B. Rotiți mașina la 180 de grade.
C. Verificați starea lamelor pentru deteriorări sau funcționare defectuoasă.
D. Se recomandă înlocuirea tuturor celor trei lame.
E. Răsturnați mașina înapoi în poziție normală pentru a începe funcționarea.

7.2 Depanare probleme

Dacă întâmpinați orice problemă legată de produs sau aplicație, consultați articolele cu întrebări frecvente de pe site-ul oficial Sunseeker (www.sunseekerelite.com) sau din secțiunea „Ajutor și îndrumare" din aplicație.

8. Informații importante

8.1 Confidențialitatea datelor

Prelucrarea datelor cu caracter personal în Platforma X Gen 2

▪ Cine și de ce?

Când vă înregistrați și utilizați Platforma X Gen 2 Sunseeker, Sunseeker Elite (sau „noi"), în calitate de operator de date, vă va prelucra datele cu caracter personal. Vom prelucra datele dvs. personale pentru a:

1. Vă oferi conexiunea Platform X Gen 2 sau pentru a vă face o ofertă pentru acel serviciu. Temelia legală este că prelucrarea este necesară pentru executarea contractului pe care l-ați încheiat cu noi sau pentru a lua măsuri înainte de încheierea unui contract cu noi.

2. Dezvolta și îmbunătăți în continuare produsele și serviciile noastre. Temelia legală este interesul nostru legitim de a dezvolta și îmbunătăți produsele și serviciile noastre.

3. Permite conectivitatea Platformei X Gen 2 (Internetul Lucrurilor): utilizarea integrărilor de la parteneri (de exemplu asistenți inteligenți, inclusiv dispozitive cu comandă vocală); utilizarea platformelor de conectivitate pentru a conecta Platform X Gen 2 la dispozitive, aplicații și servicii terțe; și construiește-ți propria integrare inteligentă pentru casă. Temelia legală este că prelucrarea este necesară pentru executarea contractului pe care l-ați încheiat cu noi.

4. Vă furniza informații relevante legate de experiența dvs. cu Platform X Gen 2. Temelia legală este interesul nostru legitim de a vă menține informat cu privire la produsele și serviciile dvs. specifice și caracteristicile acestora.

5. Vă furniza suport și asistență pentru depanare în ceea ce privește Platform X Gen 2. Temelia legală este că prelucrarea este necesară pentru executarea contractului pe care l-ați încheiat cu noi.

Dacă ne-ați acordat consimțământul (caz în care temelia legală este consimțământul dvs.), putem de asemenea să vă prelucrăm datele personale în următoarele scopuri:

1. Trimiterea de reclame personalizate și buletine informative despre produsele și serviciile noastre.

2. Trimiterea de sondaje pentru clienți și analizarea informațiilor furnizate de dvs., astfel cum este descris mai detaliat în respectiva comunicație.

Datele dvs. vor fi prelucrate atât timp cât este necesar pentru ca Sunseeker Elite să îndeplinească scopurile menționate mai sus, dar în niciun caz pentru o perioadă mai lungă decât permite legislația aplicabilă.

▪ Ce date personale prelucrăm?

Putem prelucra următoarele categorii de date personale:

1. Date personale: prenume și nume, naționalitate, preferințe lingvistice;

2. Date de contact: adresă de email, adresă poștală;

3. Informații despre cont: vechimea contului, parolă, număr de cont;

4. Alte date legate de Platform X Gen 2: numele robotului, denumiri de asociere, acțiuni declanșate prin utilizarea integrărilor cu parteneri și informații despre dispozitiv.

▪ Utilizarea datelor de localizare

Unele dintre serviciile noastre funcționează doar dacă putem determina locația robotului dvs. (de ex. afișarea condițiilor meteo). Când ne partajați locația robotului, datele sunt stocate ca parte a profilului dvs. și pot fi transmise unor terți într-o formă pseudonimizată pentru furnizarea serviciului relevant (de ex. parcarea robotului în caz de ploi abundente).

8.2 Garanție Limitată

Această Garanție Limitată acoperă exclusiv defectele de materiale sau de fabricație ale produsului și componentelor sale atunci când sunt utilizate în condiții normale și obișnuite. Dacă apare un defect acoperit de această Garanție Limitată, Sunseeker sau reprezentanții săi autorizați, la propria discreție, vor repara sau înlocui Produsul sau componentele defecte în conformitate cu această Garanție Limitată. Perioada de garanție aplicabilă începe la data achiziției originale de la Sunseeker sau de la un distribuitor, revânzător sau dealer autorizat Sunseeker.

Condiții de garanție

Înregistrare: Înregistrați produsul online la **www.sunseekerelite.com** în termen de 30 de zile de la achiziție pentru a primi o garanție de 36 de luni. Fără înregistrare, se va aplica o garanție de 24 de luni.

Garanție pentru baterie: Acumulatorii sunt acoperiți doar pentru o perioadă de 12 luni, indiferent de înregistrarea online.

Utilizare corectă: Produsul nu trebuie să fi fost utilizat greșit, abuzat, neglijat, modificat, alterat sau reparat de altcineva decât un centru de service autorizat.

Piese aprobate: Numai accesoriile și piesele aprobate de Sunseeker Elite pot fi utilizate cu acest produs.

Utilizare necomercială: Produsul nu trebuie utilizat în scopuri comerciale, profesionale sau de închiriere.

Prevenirea deteriorărilor: Produsul nu trebuie să fi suferit deteriorări provocate de obiecte străine, substanțe sau accidente.

Condiții de depozitare: Bateria și produsul trebuie depozitate în interior dacă temperatura exterioară este sub 0°C.

Excluderi din garanție

Uzură normală: Componentele care prezintă uzură naturală în urma utilizării normale, precum lamele, nu sunt acoperite de această garanție.

Întreținere neautorizată: Deteriorările, defecțiunile sau eșecurile rezultate din întreținere neautorizată sau necorespunzătoare, manipulare greșită sau supraîncărcare sunt excluse.

Daune cauzate de spălare cu presiune: Daunele cauzate de expunerea la spălare cu jet de înaltă presiune nu sunt acoperite.

Pentru a solicita garanția, trebuie să furnizați dovada achiziției sub forma unei chitanțe valabile care să indice data și locul achiziției.

Această garanție se adaugă drepturilor dvs. legale și nu acoperă accesoriile furnizate împreună cu produsul. Toate reparațiile și produsele înlocuite sunt acoperite de garanția limitată pentru restul perioadei de garanție inițiale începând de la data achiziției.

8.3 Declarații de exonerare

Oferim servicii post-vânzare pentru clienți, cu excepția următoarelor situații:

1. Deteriorări cauzate de factori non-fabricație, inclusiv, dar fără a se limita la erori ale utilizatorului.

2. Deteriorări cauzate de modificări neautorizate, demontare sau deschiderea carcasei, neconforme cu instrucțiunile oficiale.

3. Deteriorări cauzate de instalare necorespunzătoare, utilizare incorectă sau operare în afara instrucțiunilor oficiale.

4. Deteriorări provocate de un furnizor de service neautorizat.

5. Deteriorări cauzate de modificări neautorizate ale circuitelor și/sau nepotrivirea sau folosirea improprie a bateriei și încărcătorului.

6. Deteriorări cauzate de utilizatori care nu respectă instrucțiunile și recomandările manualului.

7. Deteriorări cauzate de funcționarea în condiții nefavorabile ale gazonului (ex. bălți mari când zonele restricționate nu sunt configurate corect, zone cu multe pietre pe suprafața gazonului etc.)

8. Deteriorări cauzate de operarea produsului în medii cu interferențe electromagnetice, inclusiv zone miniere sau în apropierea turnurilor de transmisie radio, cablurilor de înaltă tensiune, stațiilor electrice etc.

9. Deteriorări cauzate de interferențe provocate de alte dispozitive wireless, precum emițătoare, sisteme video downlink, semnale Wi-Fi etc.

10. Deteriorări cauzate de probleme de fiabilitate sau compatibilitate apărute în urma utilizării de piese terțe neautorizate.

11. Deteriorări cauzate de funcționarea aparatului cu o baterie descărcată sau defectă.

12. Deteriorări cauzate de factori imprevizibili precum coliziuni auto, atacuri de animale sălbatice, inundații etc.

Acest conținut poate fi modificat fără notificare prealabilă.

AVERTISMENT pentru baterii tip pastilă / monedă:

a) Scoateți și reciclați imediat sau eliminați bateriile uzate conform reglementărilor locale și țineți-le departe de copii.

b) NU aruncați bateriile la gunoiul menajer și nu le incinerați.

c) Chiar și bateriile uzate pot provoca răni grave sau deces.

d) Contactați centrul local de control al otrăvirilor pentru informații privind tratamentul.

e) Tip baterie: CR2032.

f) Tensiune nominală: 3,0 Vcc.

g) Bateriile nereîncărcabile nu trebuie reîncărcate.

h) Nu descărcați forțat, nu reîncărcați, nu demontați, nu încălziți peste limita de temperatură specificată de producător și nu incinerați. Acest lucru poate provoca răniri din cauza degajării de gaze, scurgerilor sau exploziei, cauzând arsuri chimice.

i) Produsul conține o baterie tip pastilă care nu poate fi înlocuită.

8.4 Contactați-ne

Sunseeker Intelligent Technology SE

Adresă: Theodorstraße 41M1, D-22761 Hamburg

Website: www.sunseekerelite.com

RO

Declarație CE de conformitate

Producător:
Zhejiang Sunseeker Industrial Co., Ltd.
988 Jinde Rd. Parcul Industrial Jiangdong, Jinhua, Zhejiang 321000 P.R. CHINA
Declară și își asumă responsabilitatea că produsul:
Numele brandului: SUNSEEKER, sunseeker elite
Nume produs: Mașină de tuns gazon robotică
Model: RMX800N20V, RMX1200N20V, RMX601M20V, RMX1001M20V, RMX801M20V, RMX802M20V, RMX803N20V, RMX1203N20V
Este conform cu următoarele directive:

1. Directiva privind echipamentele radio (2014/53/UE)
2. Directiva Mașini (2006/42/CE)
3. Directiva RoHS (2011/65/UE) și directiva de modificare ((UE)2015/863)
4. Regulamentul privind bateriile (UE) 2023/1542
5. Anexa 2 din 2023 Nr. 1007 PROTECȚIA CONSUMATORILOR

Această declarație este emisă sub unica responsabilitate a producătorului.
Obiectul declarației este conform cu legislația relevantă de armonizare a Uniunii.
Referințe la legislația relevantă de armonizare a Uniunii:
EN 50636-2-107: 2015+A1:2018+A2: 2020+A3: 2021
EN 60335-1:2012+A11:2014+A13:2017+ A1:2019 + A2:2019+ A14:2019+A15:2021

EN IEC 55014-1:2021	EN IEC 55014-2:2021	EN IEC 61000-3-2:2019+A1:2021+A2:2024
EN 61000-3-3:2013+A1:2019+A2:2021	EN 301 489-1 V2.2.3	EN 301 489-3 V2.3.2
EN 301 489-17 V3.3.1	EN 300 440 V2.2.1	EN 301 893 V2.1.1
EN 301 489-19 V2.2.1	EN 301 489-52 V1.2.1	EN 301 511 V12.5.1
EN 301 908-1 V15.2.1	EN 301 908-13 V13.2.1	EN 303 413 V1.2.1
EN 300 328 V2.2.2	EN 62311: 2008	EN IEC 62311: 2020
EN 50665: 2017	EN 62321-1:2013	EN18031-1: 2024
EN18031-2: 2024	EN IEC 62321-2:2021	EN 62321-3-1:2014
EN 62321-8:2017	IEC 62133-2:2017+A1:2021	EN62321-8:2017
EN 62321-4:2014 /A1:2017	EN 62321-5:2014	EN 62321-7-1:2015
EN 62321-7-2:2017	EN 62321-6:2015	

Informații privind expunerea RF:

Acest dispozitiv a fost testat și respectă limitele aplicabile privind expunerea la frecvențe radio (RF).

Acest echipament trebuie instalat și operat conform instrucțiunilor furnizate, iar antena/antenele utilizate pentru acest emițător trebuie instalate astfel încât să asigure o distanță minimă de 30 cm față de orice persoană și nu trebuie amplasate sau operate împreună cu vreo altă antenă sau emițător.

Semnat pentru și în numele:
Zhejiang Sunseeker Industrial Co., Ltd.
Locație: Jinhua, Zhejiang P.R. CHINA
Dată: 04-12-2025
Nume: Harry Ran
Semnătură: Harry
Funcție: Inginer-Șef

Reprezentant Autorizat:
Sunseeker Intelligent Technology SE
Theodorstrasse 41M1
22761 Hamburg
Hans-Peter Kuebler
Director Executiv